ТИПОВОЙ ПРОЕКТ

144-16-159.92

ДВУХЭТАЖНЫЙ ОДНОКВАРТИРНЫЙ 5 - КОМНАТНЫЙ ДОМ ДЛЯ ИНДИВИДУАЛЬНЫХ ЗАСТРОЙЩИКОВ СО СТЕНАМИ ИЗ ЛЕГКОБЕТОННЫХ КАМНЕЙ

АЛЬБОМ I

АС Архитектурно-строительные решения стр. 1...70
ОВ Отопление и вентиляция стр. 71...78
ВК Водопровод и канализация стр. 79...83
ЭО Электрооборудование стр. 88, 89
СС Связь и сигнализация стр. 90, 91
ГСВ Газоснабжение стр. 84, 87

gost.e-ecolog.ru

ТИПОВОЙ ПРОЕКТ

144-16-159.92

ДВУХЭТАЖНЫЙ ОДНОКВАРТИРНЫЙ 5 - КОМНАТНЫЙ ДОМ ДЛЯ ИНДИВИДУАЛЬНЫХ ЗАСТРОЙЩИКОВ СО СТЕНАМИ ИЗ ЛЕГКОБЕТОННЫХ КАМНЕЙ

АЛЬБОМ I
ПЕРЕЧЕНЬ АЛЬБОМОВ

АЛЬБОМ I	АС - Архитектурно-строительные чертежи
	ОВ - Отопление и вентиляция
	ВК - Водопровод и канализация
	ЭО - Электрооборудование
	СС - Связь и сигнализация
	ГСВ - Газоснабжение
АЛЬБОМ II	С - Сметы
АЛЬБОМ III	СО - Спецификация оборудования
АЛЬБОМ IV	ВМ - Ведомости потребности в материалах

Разработан
проектным институтом
ЦНИИЭПграждансельстрой
Гл. инженер института — ЛЕЙЗЕРОВИЧ М.Г.
Гл. архитектор проекта — БРЮЗОВСКИЙ Г.А.

Утвержден Госкомархитектуры
24 апреля 1991 года,
приказ № 69
Введен в действие ЦНИИЭПграждансельстрой
12 марта 1992 года, приказ № 12/т

Содержание альбома

Начало

Лист	Наименование	Стр.
	Титульный лист	1
1...3	Содержание альбома	2...4
	Архитектурно-строительные чертежи - АС	
1...7	Общие данные	5...11
8	Генплан	12
9	План подошвы фундаментов	13
10	Фундаменты. Сечения	14
11	План подошвы фундаментов. Вариант со стенами	
	из мелких блоков ячеистого бетона	15
12	Фундаменты. Сечения. Вариант со стенами	
	из мелких блоков ячеистого бетона	16
13	Фундаменты. Вариант с погребом	17
14	Фундаменты. Вариант с пристроенным гаражом	18
15	Фундаменты. Вариант с люфт-клозетом	19
16	Фасады в осях 1-2, 2-1, А-В, В-А. Основное решение	20
17	Разрезы I-I, II-II, III-III. План кровли	21
18	Планы на отм.0.000, 2.800. Основное решение	22
19	Спецификация элементов заполнения проемов,	
	встроенной мебели. Ведомость отделки помещений	23
20	Экспликация полов	24
21	Лестница внутренняя. Общий вид. Спецификация	25

Продолжение

Лист	Наименование	Стр.
22	Лестница внутренняя. Нижний марш. Элементы	26
23	Лестница внутренняя. Верхний марш. Элементы	27
24	Встроенная мебель ВМ-1, ВМ-2	28
25	Раздвижная перегородка	29
26	Проемы в наружных стенах. Рамы-обоймы для	
	оконных и дверных блоков	30
27	Оконные проемы в наружных стенах. Сечения.	31
28	Веранда. Элементы заполнения проемов О-4, О-5, О-6, О-7	32
29	Планы на отм. 0.000, -2.500. Варианты проектных	
	решений №№ 1, 2, 3, 4.	33
30	Планы на отм. 0.000, -2.800. Варианты проектных	
	решений №№ 5, 6.	34
31	Планы на отм. 0.000. Варианты проектных	
	решений №№ 7, 8, 9.	35
32	Планы на отм. 2.800. Варианты проектных	
	решений №№ 7, 8, 9.	36
33	Вариант дома с пристроенным гаражом. Фасады	
	в осях 1-2, 2-1, А-В, В-А	37
34	Вариант крыши. Фасады в осях 1-2, 2-1, А-В, В-А	38
35	Ворота гаража В1. Спецификация элементов ворот	39
36	Схемы расположения деревянных элементов перекрытий	
	Планы	40

Инв. № подл. | Подпись и дата | Взам. инв. №
2-4036-3

Содержание альбома

продолжение

Лист	Наименование	Стр.
37	Схемы расположения деревянных элементов перекрытий	
	Сечения. Спецификация	41
38	Схемы расположения элементов перекрытий	
	Вариант ж.б. перекрытий. Вариант с погребом	42
39	Монолитные участки МУ-1, МУ-2. Спецификации	
	Вариант ж.б. перекрытий	43
40	Монолитный участок МУ-4,5. Спецификации.	
	Вариант ж.б. перекрытий	44
41	Монолитный участок МУ-3. Спецификации.	
	Вариант с погребом	45
42	Схемы расположения перемычек. Планы	46
43	Ведомость перемычек. Спецификация (для стен	
	толщиной 390 мм)	47
44	Ведомость перемычек. Спецификация. Вариант стен	
	толщиной 490 мм)	48
45	Схема расположения перемычек. Вариант дома с	
	пристроенным гаражом.	49
46	Ведомость перемычек. Спецификация. Вариант со	
	стенами из мелких блоков ячеистого бетона	50
47	Схемы сечений наружных стен толщиной 390мм	51
48	Схемы сечений внутренних стен	52
49	Схемы сечений. Вариант наружных стен толщ. 490мм	53
50	Схема сечений наружных стен толщ. 390 мм	
	Вариант с ж.б. перекрытиями	54
51	Схемы сечений внутренних стен. Вариант с ж.б.	
	перекрытиями.	55

продолжение

Лист	Наименование	Стр.
52	Схемы сечений наружных стен толщ. 300мм. Вариант со	
	стенами из мелких блоков ячеистого бетона	56
53	Схемы сечений внутренних стен толщ. 250 мм.	
	Вариант со стенами из мелких блоков ячеистого бетона	57
54	Развертка дымовентиляционных каналов. Основное	
	решение. Вариант с погребом	58
55	Развертка вентканалов. Вариант централизованного	
	отопления и горячего водоснабжения	59
56	Развертка дымовентиляционных каналов. Вариант с	
	люфт-клозетом и плитой на твердом топливе	60
57	Схема расположения элементов стропил. План.	
	Спецификация	61
58	Схема расположения элементов стропил. Разрезы.	62
59	Стропила. Узлы с I по VI	63
60	Стропила. Узлы с X по XIII	64
61	Схема расположения элементов стропил веранды	65
62	Схема расположения элементов стропил. План	
	Спецификация. Вариант	66
63	Схема расположения элементов стропил. Разрезы. Вариант	67
64	Схема расположения элементов крыши. Вариант с гаражом	68
65	Люфт-клозет	69
66	Схема расположения ж.б. монолитных плит П-1, П-2	
	Вариант с люфт-клозетом	70

Инв.N подл. | Подпись и дата | Взам.инв.N
2-4036-4

Содержание альбома

продолжение

Лист	Наименование	Стр.
	Отопление и вентиляция	
1	Общие данные (начало)	71
2	Общие данные (окончание)	72
3	План на отм. 0.000. План на отм. 2.800	73
4	Схема системы отопления. Схема вентиляции ВЕ1	74
5	План на отм. 0.000. План на отм. 2.800.	
	(вариант с люфт-клозетом)	75
6	План на отм. 0.000. План на отм. 2.800	
	(вариант с гаражом)	76
7	План на отм. 0.000. План на отм. 2.800 (вариант)	77
8	Схема системы отопления. Узел управления	
	Схемы вентиляции ВЕ1, ВЕ2 (вариант)	78
	Водопровод и канализация	
1	Общие данные	79
2	План на отм. 0.000. Схемы систем В1, Т3.	80
3	Фрагмент плана в осях Б-В на отм. 2.800	
	Схема системы К1	81
4	План на отм. 0.000. Схемы систем В1, Т3, Т4 (вариант)	82
5	Фрагмент плана в осях Б-В на отм. 2.800	
	Схема системы К1 (вариант)	83

окончание

Лист	Наименование	Стр.
	Газоснабжение	
1	Общие данные	84
2	План дома на отм. 0.000. Схема газооборудования	85
3	Общие данные (вариант)	86
4	План дома на отм. 0.000	
	Схема газооборудования (вариант)	87
	Электрооборудование	
1	Общие данные	88
2	План расположения электрических сетей 1и2 этажей	89
	Связь и сигнализация	
1	Общие данные	90
2	План на отм. 0.000 и отм. 2.800. План кровли.	
	Схема расположения устройств связи	91

Инв. N подл. | Подпись и дата | Взам. инв. N
2-4036-5

Альбом I

Ведомость основных комплектов рабочих чертежей

Обозначение	Наименование	Примечание
АС	Архитектурно-строительные решения	
ОВ	Отопление и вентиляция	
ВК	Водопровод и канализация	
ГСВ	Газоснабжение	
ЭО	Электрооборудование	
СС	Связь и сигнализация	

Ведомость рабочих чертежей основного комплекта марки АС

Лист	Наименование	Примечание стр.
1...7	Общие данные	5...11
8	Генплан	12
9	План подошвы фундаментов	13
10	Фундаменты. Сечения	14
11	План подошвы фундаментов. Вариант со стенами	
	из мелких блоков ячеистого бетона	15
12	Фундаменты. Сечения. Вариант со стенами из	
	мелких блоков ячеистого бетона	16
13	Фундаменты. Вариант с погребом.	17
14	Фундаменты. Вариант с пристроенным гаражом	18
15	Фундаменты. Вариант с люфт-клозетом	19
16	Фасады в осях 1-2, 2-1, А-В, В-А. Основное решение	20
17	Разрезы I-I, II-II, III-III. План кровли	21
18	Планы на отм. 0.000, 2.800. Основное решение	22
19	Спецификация элементов заполнения проемов	
	встроенной мебели. Ведомость отделки помещений	23
20	Экспликация полов.	24
21	Лестница внутренняя. Общий вид. Спецификация.	25
22	Лестница внутренняя. Нижний марш. Элементы.	26
23	Лестница внутренняя. Верхний марш. Элементы	27
24	Встроенная мебель ВМ-1, ВМ-2	28
25	Раздвижная перегородка	29
26	Проемы в наружных стенах. Рамы-обоймы для	
	оконных и дверных блоков.	30
27	Оконные проемы в наружных стенах. Сечения	31
28	Веранда. Элементы заполнения проемов О-4, О-5, О-6, О-7	32
29	Планы на отм. 0.000, -2.500. Варианты проектных	
	решений №№ 1, 2, 3, 4.	33
30	Планы на отм. 0.000, 2.800. Варианты проектных	
	решений №№ 5, 6	34
31	Планы на отм. 0.000. Варианты проектных решений №7, 8, 9	35

Проект соответствует действующим нормам и правилам.

Главный архитектор проекта Г. А. Бржозовский

Гл. инженер проекта привязки

Инв. № подл. | Подпись и дата | Взам. инв. №

2-4036-6

144-16-159.92 АС

Н. контр.	Бржозовский		
Нач. мар.	Радыгин		
Зам. н. м.	Земляк		
ГАП	Бржозовский		
Исполн.	Образцова		
Провер.	Муратова		

2-этажный 1-квартирный 5-комнатный жилой дом

Стадия	Лист	Листов
Р	1	7

Общие данные (начало)

ЦНИИЭП гражданельстрой

25331-01 6

Альбом I

ПРОДОЛЖЕНИЕ

Лист	Наименование	Примечание (стр)
32	Планы на отм. 2.800. Варианты проектных решений №7,8,9.	36
33	Вариант дома с пристроенным гаражом. Фасады в	
	осях 1-2, 2-1, А-В, В-А.	37
34	Вариант крыши. Фасады в осях 1-2, 2-1, А-В, В-А	38
35	Ворота гаража В1. Спецификация элементов ворот	39
36	Схемы расположения деревянных элементов перекрытий	
	Планы	40
37	Схемы расположения деревянных элементов перекрытий	
	Сечения. Спецификация.	41
38	Схемы расположения элементов перекрытий	
	Вариант ж.б. перекрытий. Вариант с погребом.	42
39	Монолитные участки МУ-1, МУ-2. Спецификации.	
	Вариант ж.б. перекрытий	43
40	Монолитный участок МУ-4. Спецификации.	
	Вариант ж.б. перекрытий	44
41	Монолитный участок МУ-3. Спецификации.	
	Вариант с погребом	45
42	Схемы расположения перемычек. Планы.	46
43	Ведомость перемычек. Спецификация (для стен. толщ. 390мм)	47
44	Ведомость перемычек. Спецификация. Вариант стен	
	толщиной 490мм.	48
45	Схема расположения перемычек. Вариант дома с	
	пристроенным гаражом.	49
46	Ведомость перемычек. Спецификация. Вариант	
	со стенами из мелких блоков ячеистого бетона.	50

ПРОДОЛЖЕНИЕ

Лист	Наименование	Примечание (стр.)
47	Схемы сечений наружных стен толщиной 390мм	51
48	Схемы сечений внутренних стен	52
49	Схемы сечений. Вариант наружных стен толщ. 490мм	53
50	Схемы сечений наружных стен. толщ. 390мм	
	Вариант с ж.б. перекрытиями	54
51	Схемы сечений внутренних стен. Вариант с ж.б.	
	перекрытиями	55
52	Схемы сечений наружных стен толщ. 300мм. Вариант	
	со стенами из мелких блоков ячеистого бетона	56
53	Схема сечений внутренних стен толщ. 250мм	
	Вариант со стенами из мелких блоков ячеистого бетона	57
54	Развертка дымовентиляционных каналов. Основное	
	решение. Вариант с погребом.	58
55	Развертка вентканалов. Вариант централизованного	
	отопления и горячего водоснабжения	59
56	Развертка дымовентиляционных каналов. Вариант	
	с люфт-клозетом и плитой на твердом топливе	60
57	Схема расположения элементов стропил. План	
	Спецификация	61
58	Схема расположения элементов стропил. Разрезы	62
59	Стропила. Узлы с I по VI	63
60	Стропила. Узлы с X по XIII	64

Инв. № подл. | 2-4036-7 | Подпись и дата | Взам. инв. №

Привязан

Инв. №

Н. контр.	Бржозовский	
Нач. мас.	Радыгин	
Зам. н. м.	Земляк	
ГАП	Бржозовский	
Исполн.	Образцова	
Провер.	Муратова	

144-16-159.92 АС

2-этажный 1-квартирный 5-комнатный жилой дом

Стадия	Лист	Листов
Р	2	

Общие данные (продолжение)

ЦНИИЭП граждансельстрой

25331-01 7

Альбом I

Окончание

Лист	Наименование	Примечание (стр.)
61	Схема расположения элементов стропил веранды	65
62	Схема расположения элементов стропил. План.	
	Спецификация. Вариант.	66
63	Схема расположения элементов стропил. Разрезы.	
	Вариант.	67
64	Схема расположения элементов крыши.	
	Вариант с гаражом	68
65	Люфт-клозет	69
66	Схема расположения ж.б. монолитных плит П-1, П-2	
	Вариант с люфт-клозетом	70

Ведомость спецификаций (начало)

Лист	Наименование	Примечан. (стр.)
9	Спецификация к схеме расположения элементов	
	фундамента	13
9	Спецификация к схеме расположения элементов фун-	
	дамента (вариант с толщиной стены 490 мм)	13
13	Спецификация к схеме расположения элементов фун-	
	дамента (вариант дома с погребом)	17
14	Спецификация к схеме расположения элементов фун-	
	дамента (вариант дома с пристроенным гаражом)	18
11	Спецификация к схеме расположения элементов фун-	
	дамента (вариант дома со стенами из мелких	
	блоков ячеистого бетона)	15
15	Спецификация к схеме расположения элементов фун-	
	дамента (вариант дома с люфт-клозетом)	19

Окончание

Лист	Наименование	Примечание (стр.)
13	Спецификация к схеме расположения элементов фун-	
	дамента (вариант централизованного отопления и	
	горячего водоснабжения)	17
37	Спецификация к схеме расположения элементов	
	деревянных перекрытий на отм. 2.580	41
39...41	Спецификация к схеме расположения элементов	43... 45
	ж.б. перекрытий на отм. 2.500 (вариант)	
41	Спецификация к схеме расположения элементов ж.б.	
	перекрытий на отм. -0.300 (вариант дома с погребом)	45
43	Спецификация перемычек	47
44	Спецификация перемычек. Вариант стен толщ. 490 мм.	48
46	Спецификация перемычек. Вариант со стенами из	
	мелких блоков ячеистого бетона.	50
57	Спецификация к схеме расположения элементов крыши	61
61	Спецификация к схеме расположения элементов	
	стропил веранды	65
45	Спецификация перемычек. Вариант дома с пристро-	
	енным гаражом	49
62	Спецификация к схеме расположения элементов	
	крыши (вариант)	66
64	Спецификация к схеме расположения элементов	
	крыши гаража (вариант с гаражом)	69

Инв. № подл. | Подпись и дата | Взам. инв. №

2-4036-8

Привязан

Инв. №

Н. контр.	Бржозовский	
Нач. маст.	Радыгин	
Зам. н.м	Земляк	
ГАП	Бржозовский	
Исполн.	Образцова	
Провер.	Муратова	

144-16-159.92 АС

2-этажный 1-квартирный 5-комнатный жилой дом.

Стадия	Лист	Листов
Р	3	

Общие данные (продолжение)

ЦНИИЭП гражданселькострой

25331-01 8

Альбом I

Ведомость ссылочных и прилагаемых документов

Начало

Обозначение	Наименование	Примечание (стр.)
ГОСТ 6133-84	Пустотелые керамзитобетонные	
	камни и полнотелые бетонные камни	
ГОСТ 21520-89	Мелкие блоки из ячеистого бетона	
ГОСТ 530-80	Кирпич обыкновенный пластического	
	прессования	
Серия 1.131.9-24 в.2	Перегородки из гипсокартонных	
	листов для жилых зданий	
Серия 1.172.5-6	Элементы и детали встроенных шка-	
	фов и антресолей для жилых зданий	
Серия 1.136.5-23 в.1,2,3	Окна и балконные двери деревян-	
	ные для жилых зданий	
Серия 1.136.5-19	Двери деревянные наружные для	
	жилых и общественных зданий	
Серия 1.136-10	Двери деревянные внутренние для	
	жилых и общественных зданий	
ГОСТ 8242-88	Детали профильные из древесины и	
	материалов для строительства	

Окончание

Обозначение	Наименование	Примечание (стр.)
Серия 2.144-1/88	Узлы полов жилых зданий	
ГОСТ 4981-87	Балки перекрытий деревянные	
ГОСТ 1005-86	Щиты перекрытий деревянные для	
	малоэтажных домов	
ГОСТ 16233-77	Асбестоцементные листы унифициро-	
	ванного профиля	
ГОСТ 14918-80	Сталь тонколистовая оцинкованная	
Серия 1.141-1 в.60	Железобетонные панели перекрытия	
ГОСТ 8478-81	Сетки сварные для железобетон-	
	ных конструкций	
Серия 1.243.1-4	Плиты плоские железобетонные	
Серия 1.038.1-1 в.1,4	Перемычки железобетонные	
Серия 2.160-9 в.1	Узлы деревянных крыш жилых	
	сельских зданий	
Серия 2.140-1, в.1	Детали перекрытий жилых зданий	
Серия 2.130-1, в.9	Детали стен и перегородок	
	жилых зданий	

Инв.№ подл. 2-4036-9 | Подпись и дата | Взам.инв.№

Привязан

Инв.№

Н.контр.	Брюзовский	
Нач.м.	Радыгин	
Зам.н.м	Земляк	
ГАП	Брюзовский	
Исполн.	Образцова	
Провер.	Муратова	

144-16-159.92 АС

2-этажный 1-квартирный 5-комнатный жилой дом

Стадия	Лист	Листов
Р	4	

Общие данные (продолжение)

ЦНИИЭП граждансельстрой

25331-01 9

Типовой проект 2-этажного 1-квартирного 5-комнатного жилого дома со стенами из мелких легкобетонных блоков для индивидуальных застройщиков в сельской местности разработан на основании задания на проектирование, утвержденного Госкомархитектуры.

Проект предназначен для строительства в IВ климатическом подрайоне, II и III климатических районах с обычными геологическими условиями, со средней температурой наружного воздуха наиболее холодной пятидневки -20°С, -30°С (основное решение), -40°С.

Нормативное значение снеговой нагрузки - 1 кПа
Нормативное значение ветрового давления - 0,38 кПа
Зона влажности - нормальная
Характеристика здания:
Класс ответственности - III.
Коэффициент надежности - 0,95.
Степень огнестойкости - IV.

Архитектурно-планировочное решение.

Двухэтажный одноквартирный 5-комнатный жилой дом рассчитан на свободную ориентацию. В основе планировочной структуры квартиры применен принцип функционального зонирования помещения. Пространство квартир делится на зоны дневного пребывания и зону отдыха. Зоны дневного пребывания подразделяются на парадную и хозяйственно-бытовую. Выход из дома на улицу осуществляется через остекленную веранду.

Отопление и горячее водоснабжение от малометражного котла КЧМ-2М „Жарок". Перед топочной дверкой котла на пол прибивается лист из кровельной стали размером 500×1000 по слою асбестового картона.

В проекте разработан вариант: дома с пристроенным гаражом; дома со стенами из мелких блоков ячеистого бетона; дома с упрощенным благоустройством (люфт-клозет); фасадов с изменением конфигурации и конструкции крыши; наружных стен и фундаментов для температур наиболее холодной пятидневки -20, -40°С; ж/б перекрытий по серии 1.141-1 в.60; крыши; дома с погребом; перегородок из камней бетонных стеновых перегородочных ГОСТ 6133-84; мелкоштучных гипсобетонных перегородок; отопления для расчетных температур -20, -25 - при двойном остеклении и -35, -40 - при тройном остеклении; окон с двойным и тройным остеклением; пищеприготовления на кухонных твердотопливных котлах для домов с люфт-клозетами; централизованного газоснабжения для пищеприготовления; электроплит; централизованного отопления и горячего водоснабжения.

Наружная отделка

Наружную отделку производить расшивкой швов с затиркой шва с последующей окраской кремниеорганическими красками.

Цоколь - улучшенная штукатурка с последующей окраской красками ПХВ. Деревянные детали покрываются горячей олифой или лаком за 2 раза. Переплеты и наличники окон окрасить белой масляной краской или эмалью. Внутреннюю отделку см. лист 19

				144-16-159.92 АС			
ПРИВЯЗАН		Н. контр.	Бржозовский	2-этажный 1-квартирный 5-комнатный жилой дом	Стадия	Лист	Листов
		Нач. маст.	Радыгин		Р	5	
		Зам. нач.	Земляк				
		ГАП	Бржозовский	ОБЩИЕ ДАННЫЕ /продолжение/	ЦНИИЭП Граждансельстрой		
Инв. №							

25331-01 10

Альбом I

Инв. № подл. 2-4036-10 | Подпись и дата | Взам. инв. №

Альбом I

КОНСТРУКТИВНОЕ РЕШЕНИЕ

Проект двухэтажного одноквартирного пятикомнатного жилого дома запроектирован с продольными несущими стенами с шагом 4,2м.

Пространственная жесткость здания обеспечивается совместной работой продольных стен и поперечных, с диском перекрытия и покрытия.

Фундаменты - ленточные бутобетонные из бута марки 50 и тяжелого бетона класса В7,5. Расчетное сопротивление грунтов основания согласно СНиП2.02.01-83 принято 0,2 МПа. Работы по устройству оснований и фундаментов выполнить с соблюдением требований СНиП3.02.01-87г.

Горизонтальная гидроизоляция на -0,050 состоит из двух слоев гидроизола на битумной мастики. Вертикальная гидроизоляция - обмазка горячим битумом за 2 раза.

Над отверстиями шириной 500мм проложить 4Ф10 АI = 0,8м.

От мостку вокруг здания выполнить шириной 750мм по узлу 52 серии 2.110-1 в.1.

Цоколь - из полнотелых бетонных стеновых камней по ГОСТ 6133-84 из тяжелого бетона класса В5 на растворе марки 50; плотность кладки 2200 кг/м³.

По периметру здания у наружных стен предусматривается утепление цоколя из керамзита γ=600 кг/м³ толщиной 120мм и шириной 1,5м.

Стены наружные (толщиной 390мм) - из пустотелых керамзитобетонных камней по ГОСТ 6133-84 со средней плотностью кладки в сухом состоянии ρ=1000 кг/м³, класс по прочности В5, на растворе М25. Марка по морозостойкости Мрз 25. Кладка стен из бетонных блоков выполняется под расшивку.

Стены внутренние - толщиной 190мм выполняются из полнотелых бетонных стеновых камней по ГОСТ 6133-84 из тяжелого бетона кл.В5 на растворе М25. Плотность кладки в сухом состоянии ρ=2200 кг/м³.

При кладке стен из бетонных камней на растворе толщина горизонтальных швов принимается не менее 10мм и не более 15мм, в среднем 12мм в пределах высоты этажа.

Толщина вертикальных швов принимается от 8 до 15мм, в среднем 10мм.

Перегородки - из гипсокартонных листов на деревянном каркасе поэлементной сборки по серии 1.231.9-24 в.1, в санузлах - из перегородочных бетонных камней по ГОСТ 6139-84 толщиной 90мм.

Перемычки - железобетонные по серии 1.038.1-1 в.1;4. Несущие перемычки заделываются в кладку от плоскости откоса проема на глубину 30см, а ненесущие - на 20см. При опирании перемычек на кладку из пустотелых камней все пустоты в пределах длины опирания перемычки заполнить бетоном марки не ниже 35.

Перекрытия - деревянные балки пролетом 4,2м по ГОСТ 4981-87 и щиты наката по ГОСТ 1005-86.

Крыша - чердачная, стропильной конструкции. Стропила деревянные.

Элементы несущих конструкций - из древесины хвойных пород (сосна, ель) с влажностью не более 20%. Качество древесины должно удовлетворять требованиям ГОСТ 24454-80Е и СНиП II-25-80.

Деревянные конструкции, соприкасающиеся с кладкой, защитить от гниения прокладкой двух слоев толя и тщательно антисептировать.

Деревянные конструкции тщательно обработать антипиренами.

Кровля - по деревянной обрешетке волнистые асбестоцементные листы унифицированного профиля по ГОСТ 16233-77.

Утеплитель - пенобетон Д300 толщиной 150мм - для варианта с железобетонными перекрытиями; по деревянным балкам - минераловатные маты γ=125 кг/м³ толщиной 140мм.

Лестницы - площадки и лестничные марши деревянные.

В проекте предусмотрен вариант наружных и внутренних стен из блоков ячеистого бетона со средней плотностью в сухом состоянии γ=600кг/м³ с маркой по прочности М35 и по морозостойкости Мрз 35. Кладка стен из мелких блоков ячеистого бетона выполняется под расшивку на цементно-песчаном растворе М25.

Толщина наружных стен 300мм (основное решение), 250 (веранда), внутренних стен - 250мм.

Кладка наружных стен из мелких ячеистобетонных блоков производится по цоколю здания, выполненному из кирпича глиняного обыкновенного пластического прессования (ГОСТ 530-80). Высота цоколя должна быть не менее 500мм.

Наружная и внутренняя отделка стен из блоков ячеистого бетона аналогична ранее изложенной для стен из мелких легкобетонных блоков.

		144-16-159.92	АС
Н.Контр.	Брюзовский		
Нач.мас.	Радыгин		
Зам.н.м.	Земляк		
ГАП	Брюзовский		
2-этажный 1-квартирный 5-комнатный жилой дом		стадия: Р; лист: 6; листов:	
Общие данные (продолжение)		ЦНИИЭП гражданселькстрой	

Инв.№ подл. | Подпись и дата | Взам.инв.№ | 2-4036-11

Краткие указания по производству работ

Работы по возведению стен и конструкций из камней выполнить в соответствии со СНиП3.03.01-87 и проектом производства работ, а также требованиями глав СНиП по организации строительного производства. Особое внимание необходимо обратить на укладку опорных подушек под прогоны и консоли.

Указания по производству работ в зимнее время.

При производстве работ в зимнее время следует соблюдать соответствующие пункты СНиП 3.03.01-87, СНиП3.04.01-87.

Антикоррозийная защита конструкций.

Работы производить при соблюдении пунктов СНиП3.03.01-87 и СНиП 2.03.11-85. Выполнение антикоррозийных мероприятий должно обязательно оформляться специальными актами на скрытые работы. Антисептирование изделий и деталей производить согласно СНиП3.03.01-87.

Охрана окружающей среды

Жилой дом не является источником экологического состояния окружающей среды.

Указания по привязке проекта

При привязке проекта фундаменты должны быть переработаны с учетом местных геологических условий, наличия грунтовых вод и глубины промерзания.

Технико-экономические показатели

Наименование	Единицы измерения	Всего
Общая сметная стоимость	тыс.руб.	38,19
в том числе:		
строительно-монтажных работ	то же	37,92
оборудования	то же	0,15
Трудоемкость		
Построечные трудовые затраты	чел/дн	387,83
Технические характеристики		
Строительный объем	$м^3$	462,52
Площадь:		
застройки	$м^2$	113,26
Общая, с учетом летних помещений	"	141,64
Квартиры	"	118,54
Жилая	"	81,67
Летних помещений	"	25,65
Расход строительных материалов		
Цемент	т	22,57
Цемент, приведенный к марке 400	"	21,37
Сталь	"	2,53
Сталь, приведенная к классам		
AI и Ст3	"	4,10
Бетон и железобетон	$м^3$	20,50
Лесоматериалы	"	82,95
Лесоматериалы, приведенные к круглому лесу	"	59,76

Инв.№ подл. | Подпись и дата | Взам.инв.№

2-4036-12

144-16-159.92 АС

Привязан	Н.контр.	Брюзовский
	Нач.маст.	Радыгин
	Зам.нач.	Земляк
	ГАП	Брюзовский
Инв.N		

2-этажный 1-квартирный 5-комнатный жилой дом

Стадия	Лист	Листов
Р	7	

Общие данные (окончание)

ЦНИИЭП граждансельстрой

25331-01 12

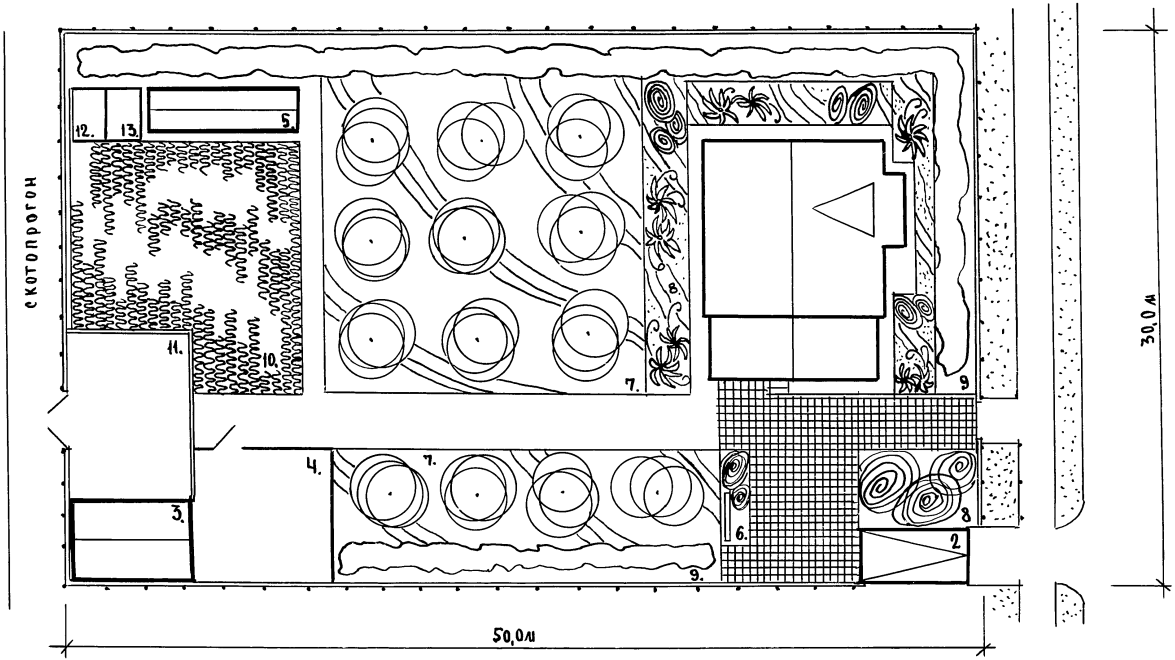

ЭКСПЛИКАЦИЯ

1. Жилой дом
2. Индивидуальный гараж
3. Хозпостройка
4. Хоздвор
5. Теплица
6. Площадка для отдыха
7. Фруктовые деревья
8. Декоративные деревья
9. Кустарник-ягодник
10. Огород
11. Выгул
12.13. Навозохранилище и компостная яма

ПЛОЩАДЬ УЧАСТКА – 0,15 га

				144-16-159.92		АС
Н.Контр.	Брюзовский					
Нач.мас.	Радыгин			2-этажный 1-квартирный, 5-комнатный жилой дом	стадия	лист	листов
Зам.н.м.	Земляк				Р	8	
ГАП	Брюзовский						
Исполн.	Ваулина			ГЕНПЛАН	ЦНИИЭП гражданселькстрой		
Провер.	Брюзовский						

Инв.№ подл. | Подпись и дата | Взам.инв.№ | 2-4036-13

Альбом I

План подошвы фундаментов

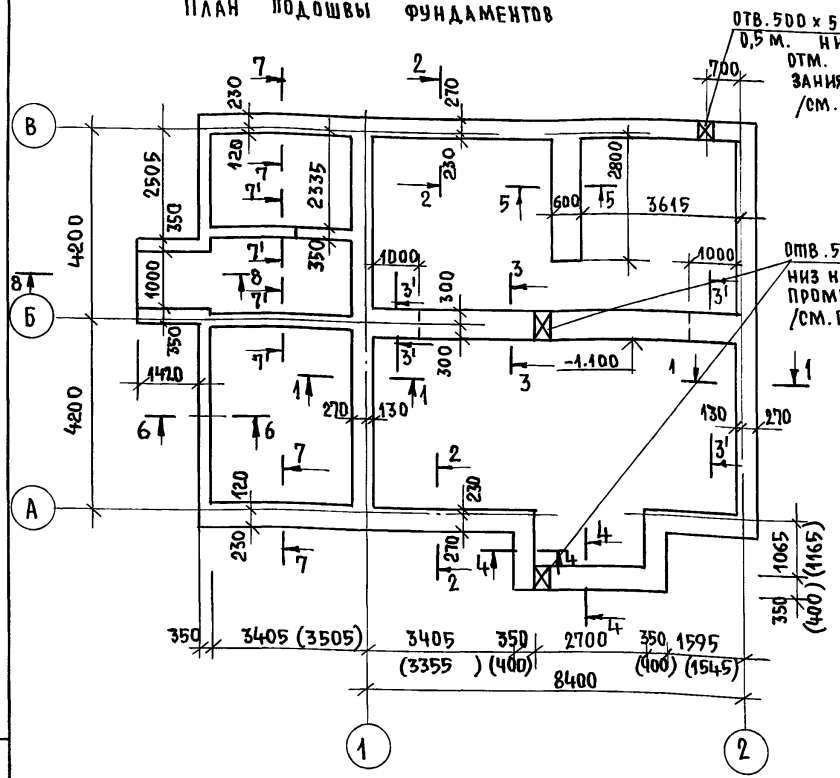

Марка позиц.	Обозначение	Наименование	Кол.	Масса ед. кг.	Примеч.
		Основное здание			
		Бутобетон м³			19,0 м³
					(19,3 м³)
		Крыльцо			
С1	ГОСТ 8478-81	С 48Р1 - 200 / 48Р1 - 300 1290, l=2600	1	3,0	
		Бетон В7,5 м³			0,35 м³
		Бутобетон м³			0,80 м³
		Веранда			
		Бутобетон м³			7, м³

1. Фундаменты ленточные бутобетонные (бут. марки 50, тяжелый бетон класса В7,5)
2. Расчетное давление R на грунт под подошвой фундаментов определено согласно СНиП 2.02.01-83 при условном расчетном давлении R = 0,20 МПа.
3. Фундаменты разработаны для стен толщиной 390 мм. и 490 мм. и деревянном перекрытии.
4. Горизонтальная гидроизоляция на отм.-0,050 состоит из 2х слоев гидроизола на битумной мастике.
5. Цоколь (толщ. 390 мм.) - из полнотелых бетонных стеновых камней (ГОСТ 6133-84) из тяжелого бетона (плотность 2200 кг/м³) класса В5 на растворе марки 50.
6. Отметка выпуска канализации уточняется при привязке проекта.
7. По периметру здания у наружных стен в конструкции пола предусмотреть утепление цоколя из керамзита (D600) толщиной 120 мм. и шириной 1,5 м.
8. Размеры в скобках даны для толщ. стен 490 мм.

Таблица расчетных нагрузок на отм. -0.050 Мпа

Материал стены	Толщина стены мм.	NN сечений 1-1	2-2	3-3
Камни бетонные пустотелые ГОСТ 6133-84	390	31.0	48.0	
	490	41,0	58,1	
Камни бетонные полнотелые из тяжелого бетона	190	—	—	61,0

Привязан:

Инв.№

Н. контр.	Брюзовский	
Нач. маст.	Радыгин	
Зам. н.м.	Земляк	
ГАП	Брюзовский	
Исполн.	Муратова	
Провер.	Брюзовский	

144-16-159.92 АС-

2этажный 1-квартирный 5 комнатный жилой дом.

Стадия	Лист	Листов
Р	9	

План подошвы фундаментов.

ЦНИИЭП граждансельстрой

Инв.№ подл. | Подпись и дата | Взам. инв.№ | 2-4036-16

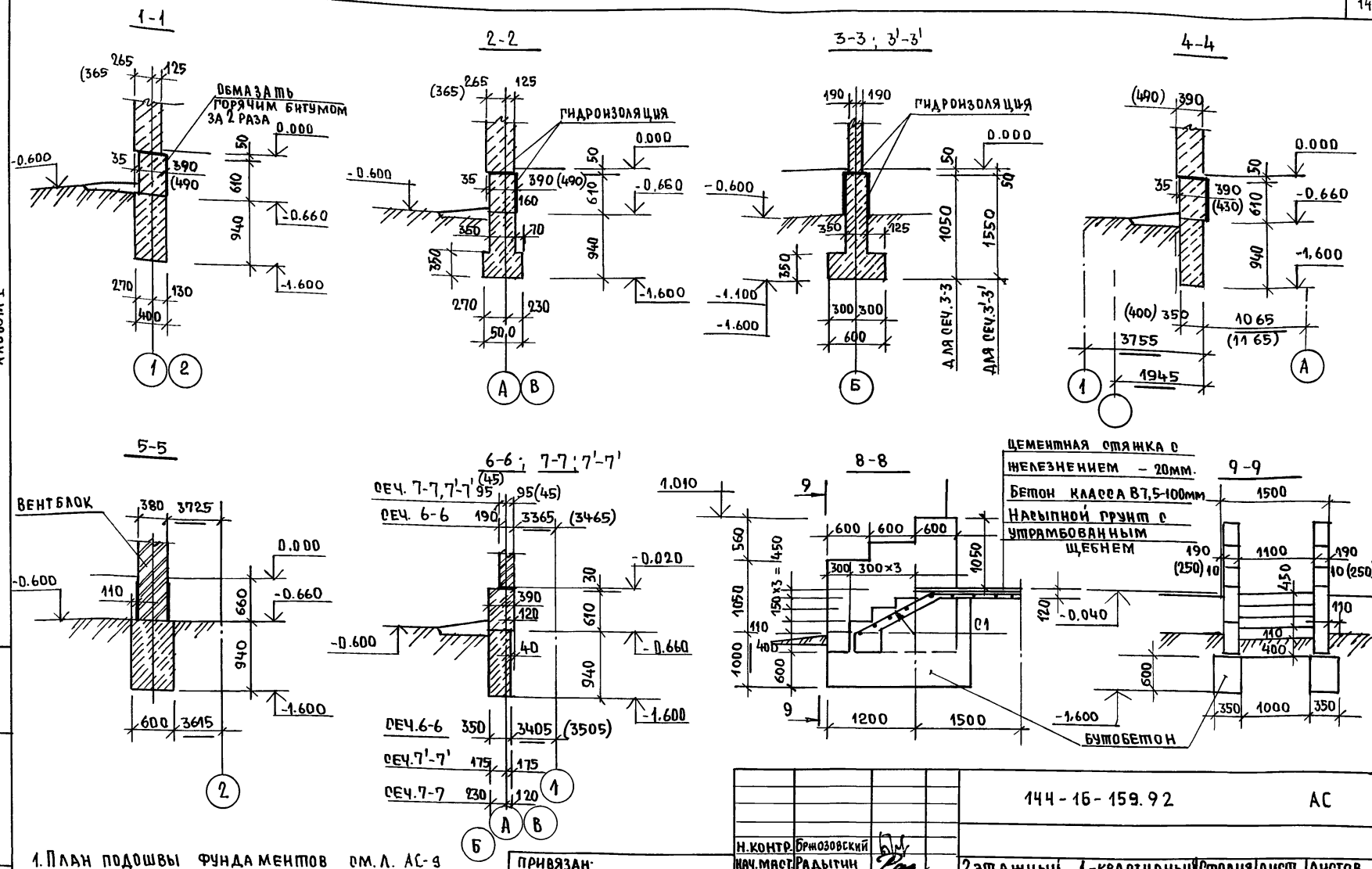

1. План подошвы фундаментов см. л. АС-9
2. В скобках даны размеры для стен толщ. 490мм.
3. В сеч. 8-8, 9-9 размеры в скобках даны для стен крыльца из кирпича.

Альбом I

Инв. № подл. | Подпись и дата | Взам. инв. №

2-4036-15

Привязан:

Инв. №

Н. контр.	Брюзовский	
Нач. маст.	Радытин	
Зам. н. м.	Земляк	
РАП	Брюзовский	
Исполн.	Муратова	
Провер.	Брюзовский	

144-16-159.92 АС

2-этажный 1-квартирный 5-комнатный жилой дом

Фундаменты. Сечения.

Стадия	Лист	Листов
Р	10	

ЦНИИЭП граждансельстрой

25331-01 15

План подошвы фундаментов

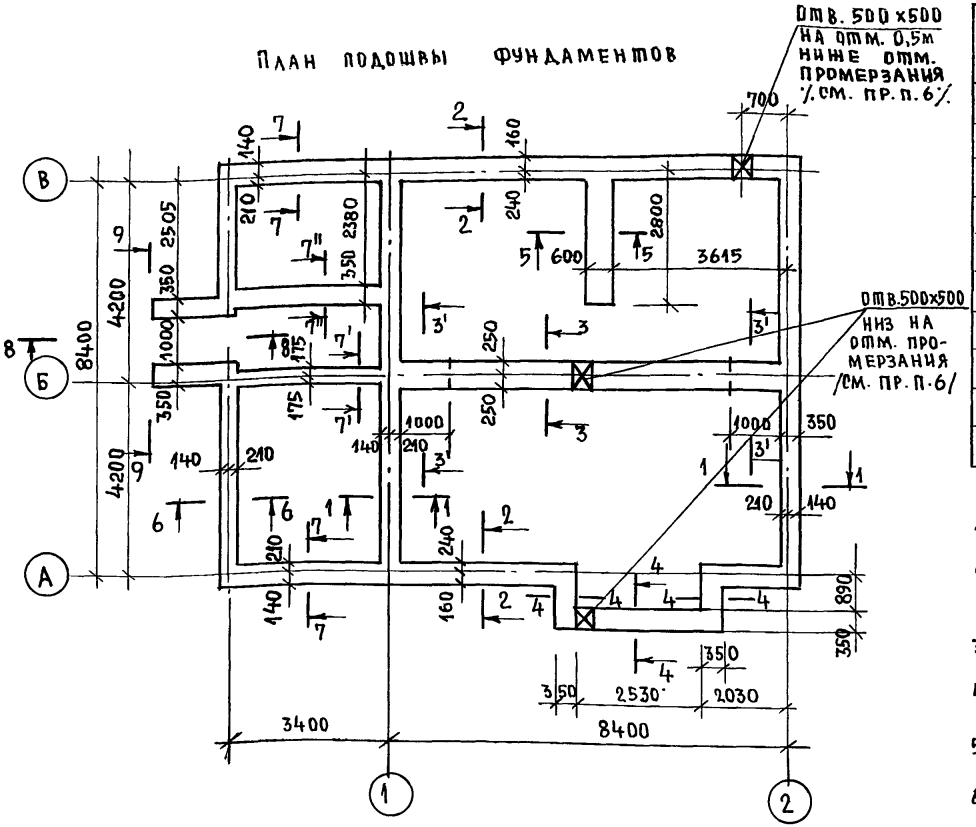

Марка позиц.	Обозначение	Наименование	Кол.	Масса, ед. кг	Примеч.
		Основное здание			
		Бутобетон м³			19,8 м³
		Крыльцо			
П1	ГОСТ 8478-81	С $\frac{4Вр1-200}{4Вр1-300}$ 1290, ℓ=2600	1	3,0	
		Бетон В7,5 м³			0,35 м³
		Бутобетон м³			0,80 м³
		Веранда			
		Бутобетон м³			7,0 м³

1. Фундаменты ленточные бутобетонные (бут. марки 50, тяжелый бетон класса В 7,5).
2. Расчетное давление R на грунт под подошвой фундаментов определено согласно СНиП 2.02.01-83 при условном расчетном давлении R=0,20 МПа
3. Фундаменты разработаны для стен толщ. 300мм. из мелких блоков ячеистого бетона и деревянном перекрытиях.
4. Горизонтальная гидроизоляция на отм.-0,050 состоит из 2х слоев гидроизола на битумной мастике.
5. Цоколь (толщ. 380мм.) из кирпича глиняного обыкновенного пластического прессования (ГОСТ 530-80).
6. Отметка выпуска канализации уточняется при привязке проекта.
7. По периметру здания у наружных стен в конструкции пола предусмотреть утепление цоколя из керамзита (D600) толщиной 120мм. и шириной 1,5м.

Таблица расчетных нагрузок на отм.-0.050 МПа

Материал стен	Толщина стен мм.	NN сечений 1-1	2-2	3-3
Мелкие блоки из ячеистого бетона	300	19,5	39,0	—
	250	—	—	48,2

Альбом I

Инв. № подл. | Подпись и дата | Взам. инв. №
2-4036-14

Привязан:

Инв. №

Н. контр.	Брюзовский	
Нач. м.	Радыгин	
Зам. н. м.	Земляк	
ГАП	Брюзовский	
Испол.	Муратова	
Провер.	Брюзовский	

144-16-159.92 АС

Этажный 1-квартирный 5 комнатный жилой дом	Стадия	Лист	Листов
	Р	11	
План подошвы фундаментов. Вариант со стенами из мелких блоков ячеистого бетона.	ЦНИИЭП граждансельстрой		

Альбом I

1-1

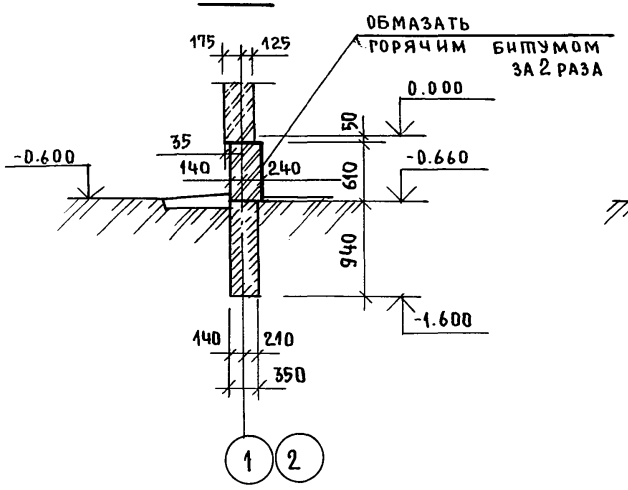

2-2

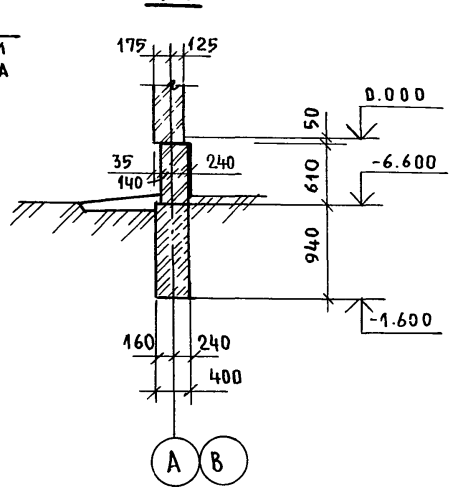

3-3 (3'-3')

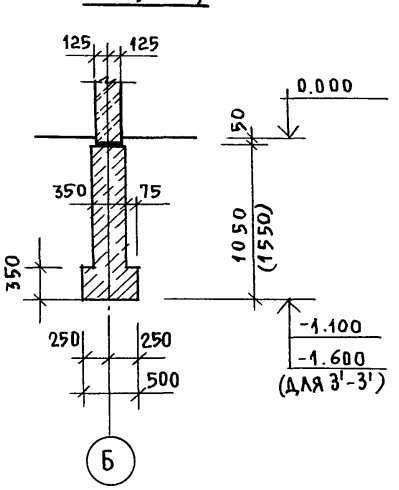

5-5

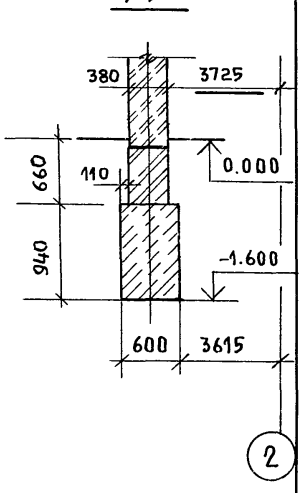

4-4

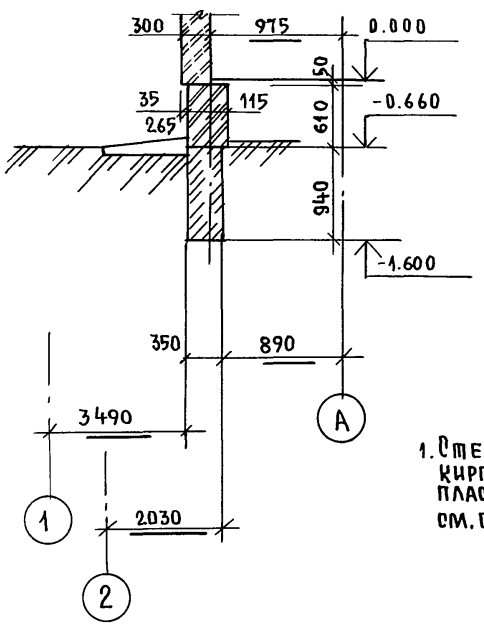

6-6

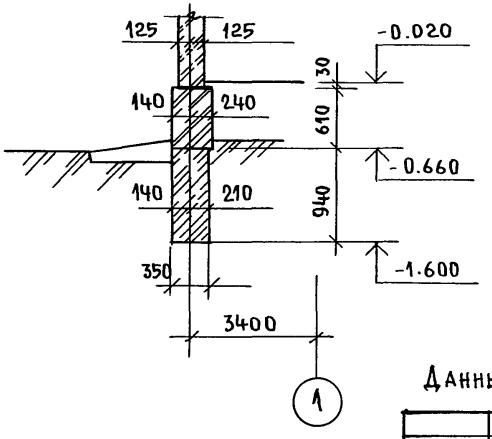

7-7

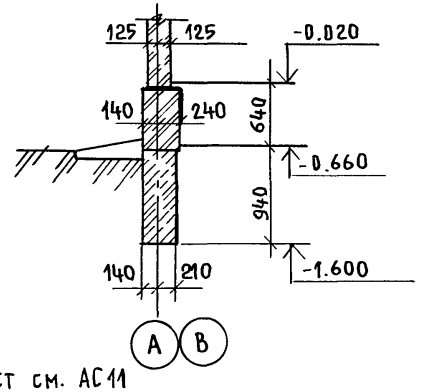

7'-7' ; 7"-7"

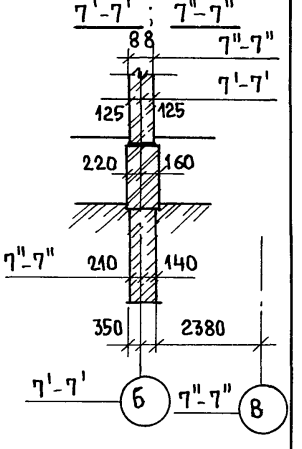

Данный лист см. АС11

1. Стенки для крыльца выполнять из кирпича глиняного обыкновенного пластического прессования /ГОСТ530-80/, см. сеч. 8;8,9-9 на листе 10

Н.контр	Брюзовский	144-16-159.92 АС-	
Нач.м.	Радыгин		
Зам.н.м.	Земляк		
ГАП	Брюзовский		
Исполн.	Муратова		
Провер	Брюзовский		

Привязан:

Инв.№

2этажный 1-квартирный 5 комнатный жилой дом.

Фундаменты. Сечения. Вариант со стенами из мелких блоков ячеистого бетона.

Стадия	Лист	Листов
Р	12	

ЦНИИЭП Граждансельстрой

25331-01 17

Инв.№подл. | 2-4036-17 | Подпись и дата | Взам.инв.№

Альбом I

Элемент плана подошвы фундаментов

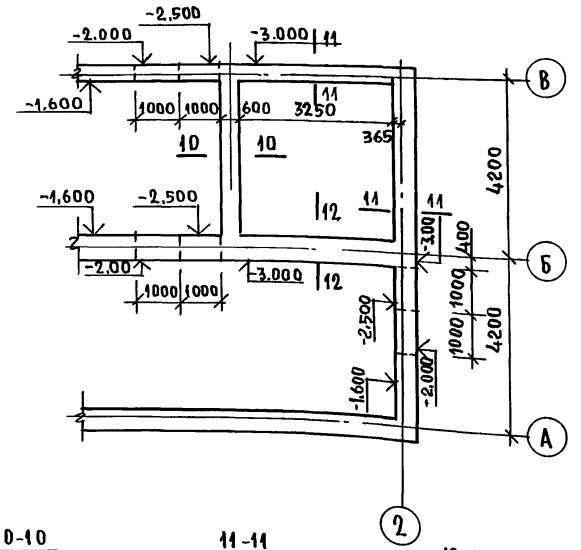

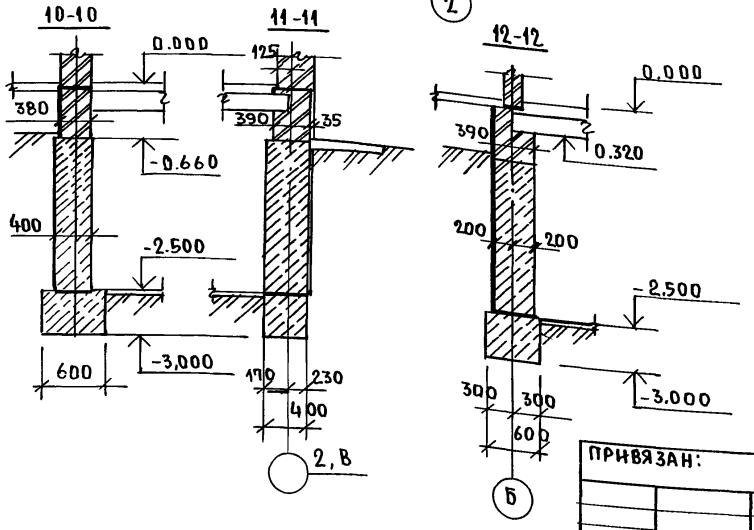

МАРКА ПОЗ.	ОБОЗНАЧЕНИЕ	НАИМЕНОВАНИЕ	КОЛ.	МАССА ЕД. КГ.	ПРИМЕЧ.
		ОСНОВНОЕ ЗДАНИЕ			
		Бутобетон $м^3$			32,0 $м^3$
		КРЫЛЬЦО			
С1	ГОСТ 8478-81	С $\frac{4Вр1-200}{4Вр1-300}$ 1290, l=2600	1	3,0	
		Бетон класса В7,5 $м^3$			0,35 $м^3$
		Бутобетон $м^3$			0,80 $м^3$
		ВЕРАНДА			
		Бутобетон $м^3$			7,0 $м^3$

1. Основные примечания и общий план фундаментов см. лист- АС-9
2. Сечения с 1-1 по 9-9 см. лист- АС-10

Инв.№подл. | Подпись и дата | Взам.инв.№

2-4036-18

Привязан:

Инв.№

Н.контр.	Брюзовский	
Нач.м.	Радыгин	
Зам.н.м.	Земляк	
ГАП	Брюзовский	
Исполн.	Муратова	
Провер.	Брюзовский	

144-16-159.92 АС

2этажный 1-квартирный 5 комнатный жилой дом.

Стадия	Лист	Листов
Р	13	

Фундаменты

Вариант с погребом.

ЦНИИЭП гражданселькстрой

25331-01 18

Альбом I

Фрагмент плана подошвы фундаментов (вариант дома с пристроенным гаражом)

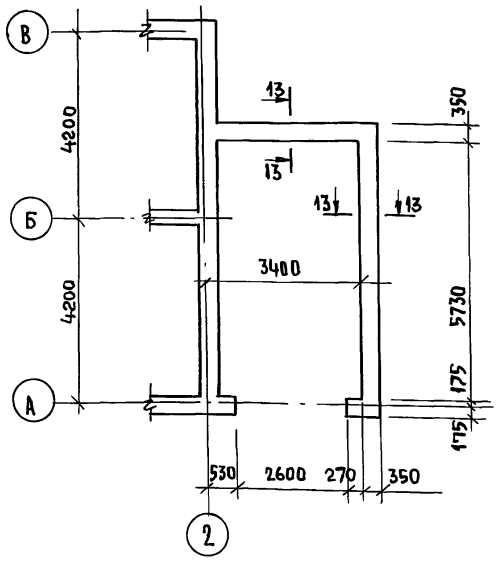

Марка поз	Обозначение	Наименование	Кол.	Масса ед.кг	Примечание
		Основное здание			
		Бутобетон ; м³			19,0м³
		Крыльцо			
С1	ГОСТ 8478-81	С $\frac{4ВР1-200}{4ВР1-300}$ 1290; Р-2600	1	3,0	
		Бетон класса В7,5 м³			0,35м³
		Бутобетон ; м³			0,80м³
		Веранда			
		Бутобетон ; м³			7,0м³
		Гараж			
		Бутобетон ; м³			3,40м³

1. Общий план фундаментов см. лист АС9
2. Основные примечания и сечения по фундаментам с1-1 по 12-12 см. лист АС9, АС10

13-13

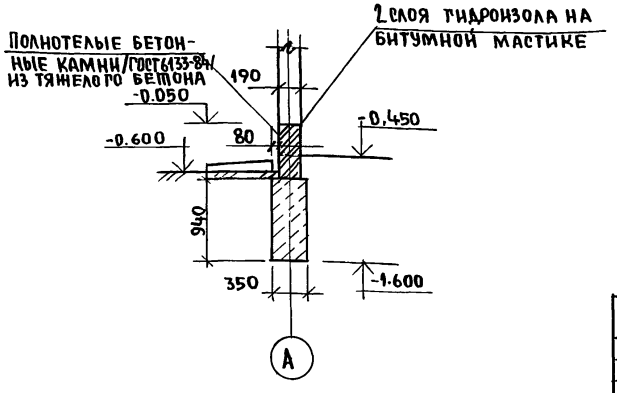

Инв.№подл. | Подпись и дата | Взам.инв.№ | 2-4036-19

Привязан:

Инв.№

Н.контр.	Брюзовский		
Нач.м.	Радыгин		
Зам.нач.	Земляк		
ГАП	Брюзовский		
Исполн.	Васильева		
Провер.	Муратова		

144-16-159.92 АС

2-этажный 1-квартирный 5-комнатный жилой дом

Стадия	Лист	Листов
Р	14	

Фундаменты (вариант с пристроенным гаражом)

ЦНИИЭП граждансельстрой

25331-01 19

Альбом I

Элемент плана подошвы фундаментов

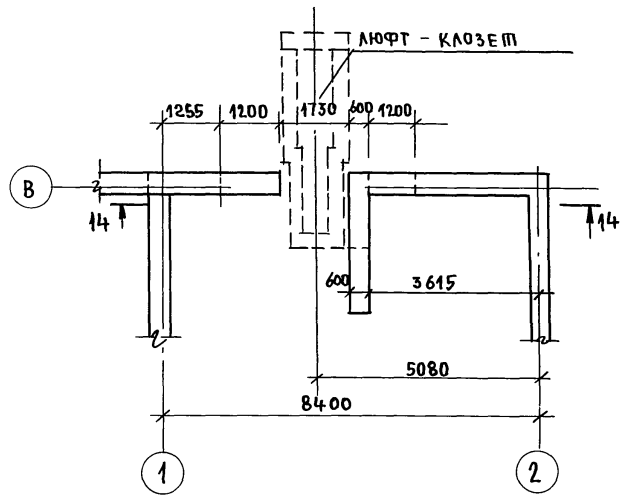

14-14

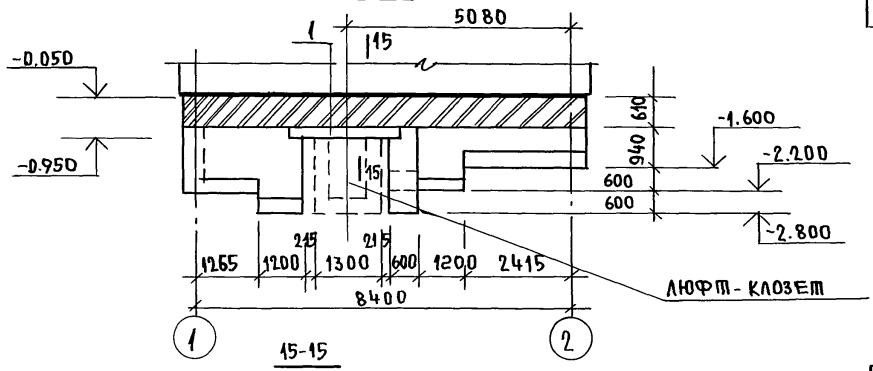

15-15

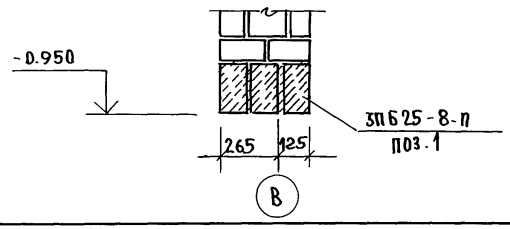

Марка поз.	Обозначение	Наименование	Кол.	Масса ед.,кг	Примеч.
		Основное здание			
		Бутобетом м³			22,7 м³
1	1.038.1-1.1-060000	3БП25-8-п	3	162	
		Крыльцо			
С1	ГОСТ 8478-81	С $\frac{48р-1-200}{48р-1-300}$ 1290, ℓ=2600	1	3,0	
		Бетон класса В7,5, м³			0,35 м³
		Бутобетон м³			0,80 м³
		Веранда			
		Бутобетон м³			7,0 м³

1. Основные примечания и общий план фундаментов. см. лист - АС-9
2. Сечения см. лист — АС-10

Инв.№подл. | Подпись и дата | Взам.инв.№

2-4036-20

Привязан:

Инв.№

Н.контр	Брюзовский	
Нач.м.	Радыгин	
Зам.н.м.	Земляк	
ГАП	Брюзовский	
Исполн	Муратова	
Провер.	Брюзовский	

144-16-159.92 АС

2этажный 1-квартирный 5 комнатный жилой дом

Стадия	Лист	Листов
Р	15	

Фундаменты

Вариант с люфт-клозетом

ЦНИИЭП граждансельстрой

25331-01 20

Альбом I

Фасад в осях В-А

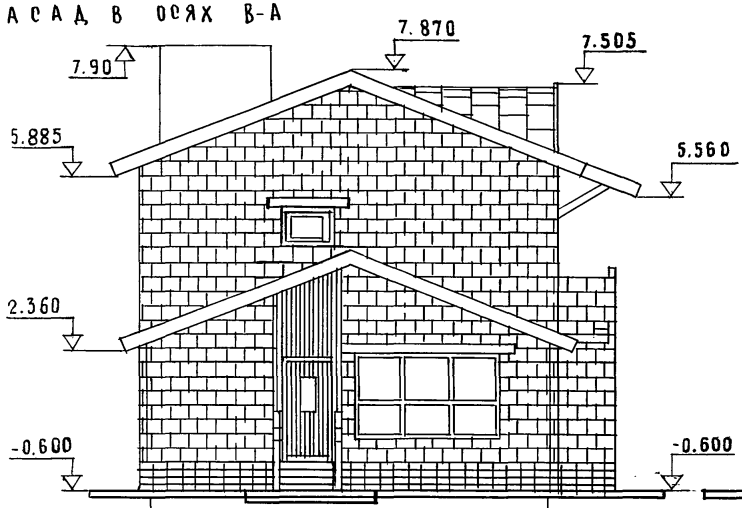

Фасад в осях 1-2

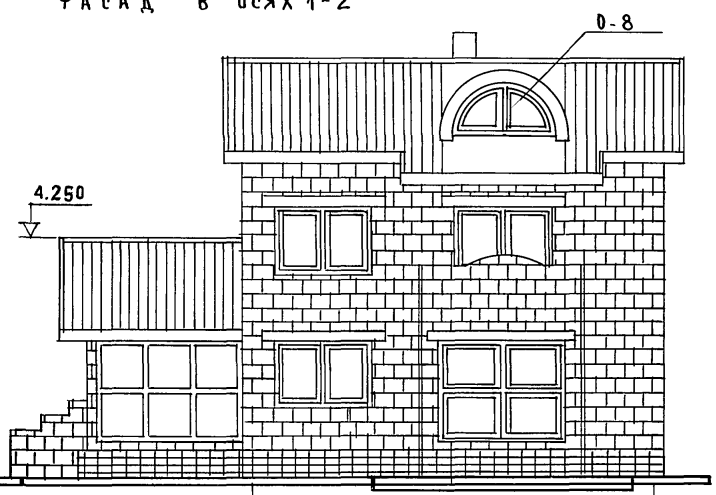

Фасад в осях 2-1

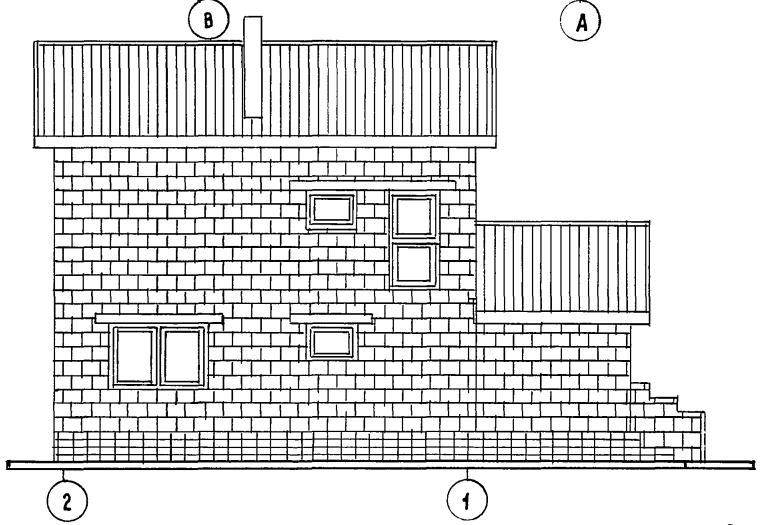

Фасад в осях А-В



Элементы заполнения проемов замаркированы на листе 18
Отметки верха проемов см. на листах: 47, 50
Отметка земли -0.600
Отметки по крыше см. на листах: 58, 61

Н.контр	Брюзовский	
Нач.маст.	Радыгин	
Зам.н.м.	Земляк	
ГАП	Брюзовский	
Исполнил	Булатов	
Проверил	Брюзовский	

Привязан:

Инв.№

144-16-159.92 АС

2-этажный
1-квартирный
5-комнатный жилой дом

Стадия	Лист	Листов
Р	16	

Фасады в осях 1-2, 2-1, А-В, В-А
Основное решение

ЦНИИЭП
Граждансельстрой

25331-01 21

Инв.№подл. | 2-4036-21 | Подпись и дата | Взам.инв.№

Альбом I

Разрез I-I

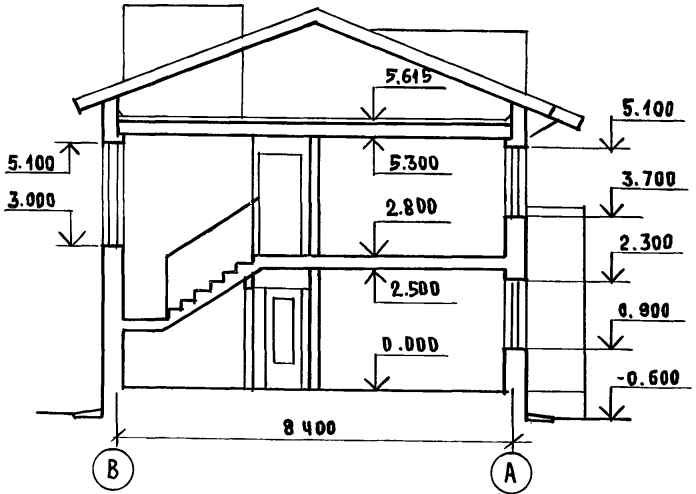

Разрез II-II

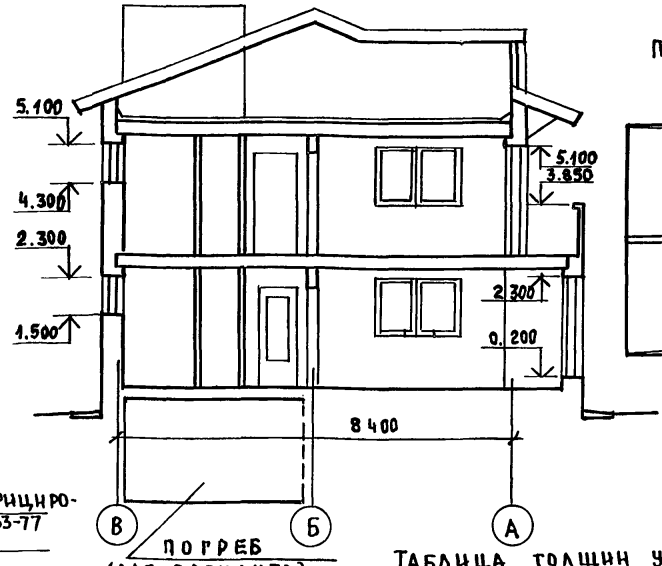

План кровли М1:200

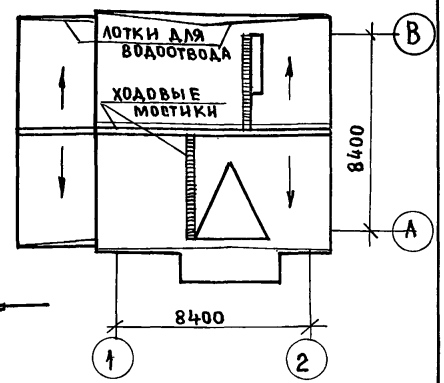

Волнистые а/ц. листы унифицированного профиля по ГОСТ 16233-77
по деревянной обрешетке
Деревянные стропила
Утеплитель - см. таблицу
Перекрытия - деревянные балки и щиты наката (основное решение), ж.б. плиты (вариант)

Разрез III-III

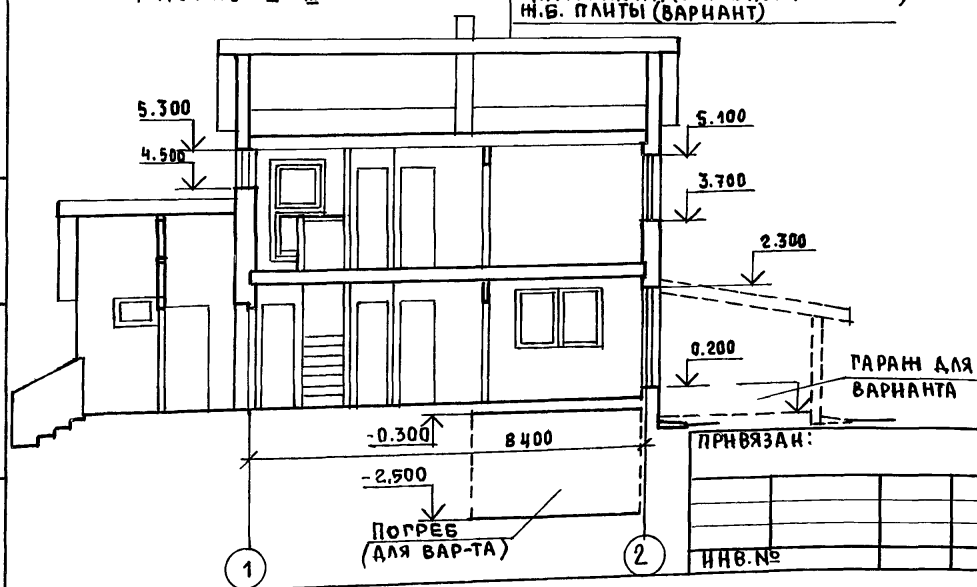

Таблица толщин утеплителя

Средняя температура наиболее холодной пятидневки	Перекрытия-деревянные балки, щиты наката, утеплитель-минераловатные маты γ=125 кг/м³ (основное решение) мм	Перекрытия-железобетонные плиты, утеплитель-пенобетон γ=300 кг/м³ (вариант) мм
-20°С (вариант)	110	—
-30°С (основное решен.)	140	150
-40°С (вариант)	170	—

Ходовые мостики для обслуживания элементов кровли выполнить из доски 150×40 и поперечных брусков ℓ=400 мм, 40×40 шагом 250 мм, (длиной мостиков 17 п.м)

привязан:

инв.№

Н.контр.	Брюзовский	
Нач.м.	Радыгин	
Зам.н.м.	Земляк	
ГАП	Брюзовский	
Исполн.	Булатов	
Провер.	Брюзовский	

144-16-159.92 АС

2-этажный 1 квартирный 5-комнатный жилой дом

Разрезы I-I, II-II, III-III
План кровли

Стадия	Лист	Листов
Р	17	

ЦНИИЭП граждансельстрой

25331-01 22

Инв.№ подл. | Подпись и дата | Взам. инв.№ | 2-4036-22

Альбом I

План на отм. 0.000
Элементы заполнения проемов, встроенная мебель

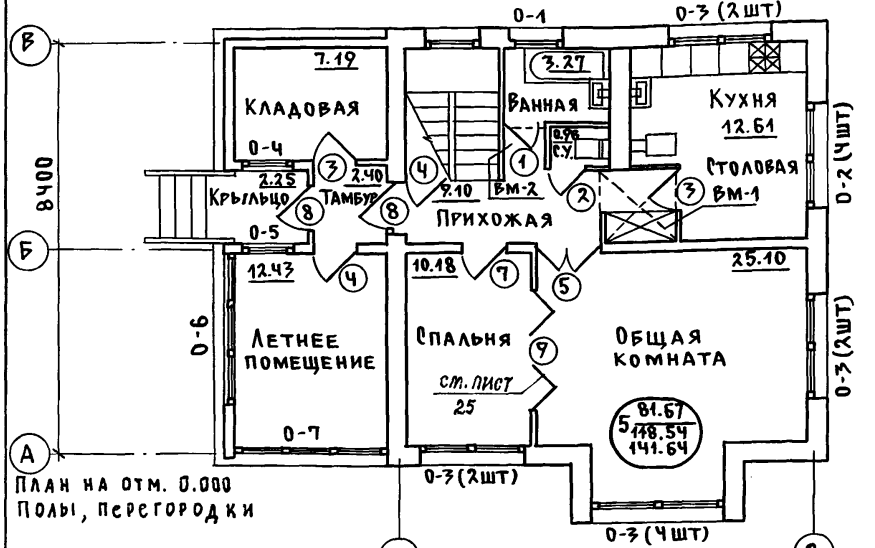

План на отм. 0.000
Полы, перегородки

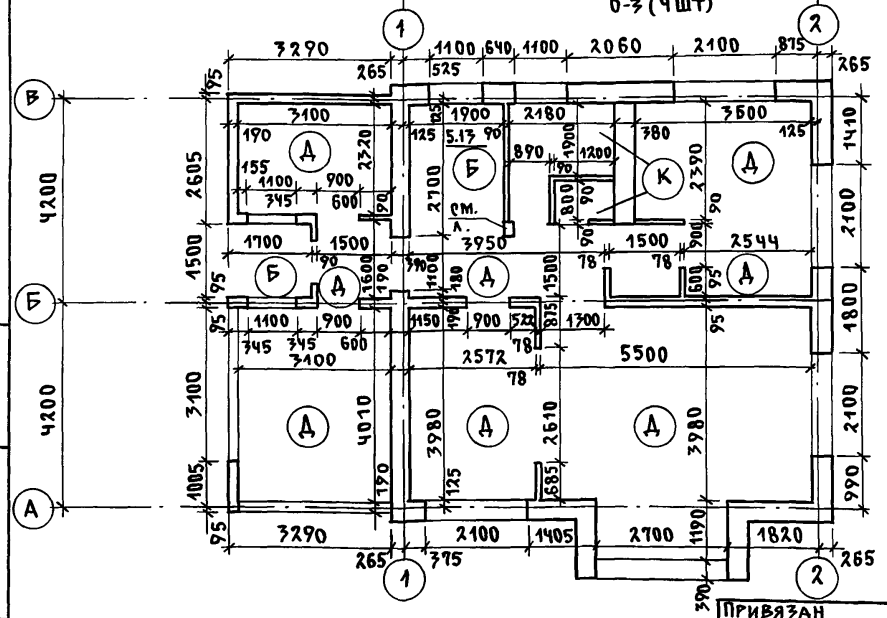

План на отм. 2.800 Элементы заполнения проемов, встроенная мебель, полы, перегородки

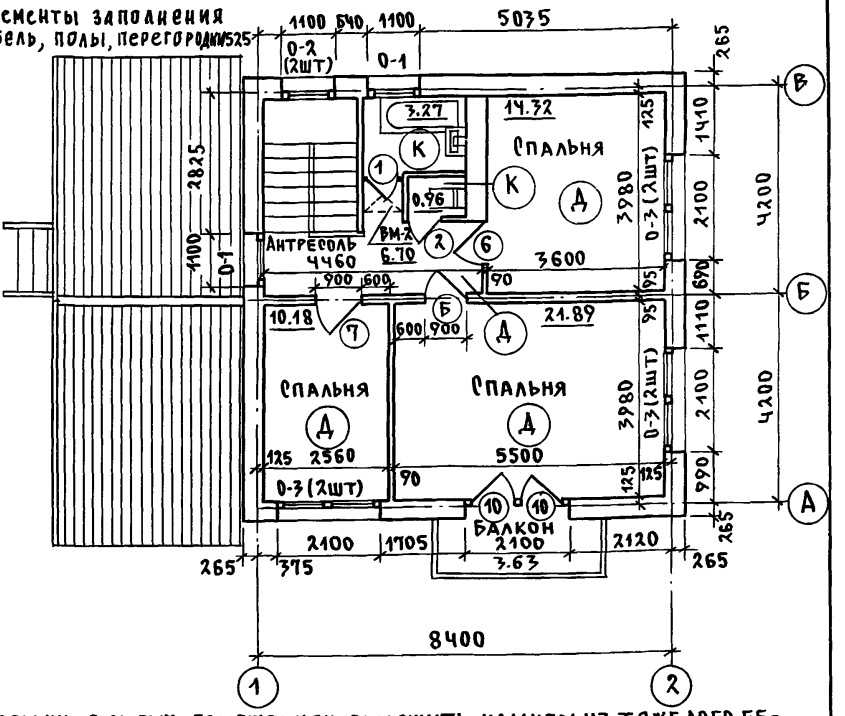

1. Перегородки в сырых помещениях выложить камнем из тяжелого бетона (основное решение), или кирпичом глиняным обыкновенным (вариант дома со стенами из ячеистого бетона) толщ. 120 мм.
2. Кладочный план выполнен для основного решения:
   - наружных стен из керамзитобетона по ГОСТ 6133-84 толщ. 390 (490) мм.
   - внутренних стен из бетонных камней по ГОСТ 6133-84 толщ. 190 мм
   - перегородок из гипсокартона по серии 1.231.9-24 вып. 2
   - блока дымовентиляционных каналов из кирпича глиняного обыкновенного
3. Спецификация элементов заполнения проемов, ведомость отделки помещений и экспликация полов на листах 19, 20

Строительный объем дома	м³	462.52
Площадь жилая квартиры	м²	81.67
Площадь общая квартиры	м²	118.54
Площадь общая дома	м²	141.64
Площадь веранды + балкона	м²	22.02 + 3.63
Площадь застройки	м²	113.26

Варианты стен и перегородок см. в таблице на листе 31

Привязан

Инв. №

Инв. № подл. | Подпись и дата | Взам. инв. №
2-4036-23

Н. контр.	Бржозовский	
Нач. мас.	Радыгин	
Зам. н. м.	Земляк	
ГАП	Бржозовский	
Исполн.	Булатов	
Провер.	Бржозовский	

144-16-159.92 АС

2-этажный 1-квартирный 5-комнатный жилой дом

Стадия	Лист	Листов
Р	18	

Планы на отм. 0.000, 2.800
Основное решение

ЦНИИЭП граждансельстрой

Спецификация элементов заполнения проемов, встроенной мебели

Поз. марка по плану фасаду	Обозначение	Наименование	Колич-во на: варианты №№ осн. реш. 3,4,5	1	2	6	Масса	Примечание
О-1	1.136.5-23.1	Оконный блок ОС 6-9	2	4	2	2		
	1.136.5-23.2	Оконный блок ОР 6-9						
	1.136.5-23.3	Оконный блок ОРС 6-9						
О-2	1.136.5-23.1	Оконный блок ОС-9-9	6	4	6	6		
	1.136.5-23.2	Оконный блок ОР 9-9						
	1.136.5-23.3	Оконный блок ОРС 9-9						
О-3	1.136.5-23.1	Оконный блок ОС 12-9	16	14	16	16		
	1.136.5-23.2	Оконный блок ОР 12-9						
	1.136.5-23.3	Оконный блок ОРС 12-9						
Д-1	ГОСТ 8242-88	Доска подоконная ПД1-42×300×1200	2	4	2	2		
Д-2	ГОСТ 8242-88	Доска подоконная ПД1-42×300×2200	7	5	7	7		
О-4	Лист 28	Элемент заполнения проема веранды	1	1	1	1		
О-5	Лист 28	Элемент заполнения проема веранды	1	1	1	1		
О-6	Лист 28	Элемент заполнения проема веранды	1	1	1	1		
О-7	Лист 28	Элемент заполнения проема веранды	1	1	1	1		
О-8	Лист 26	Элемент заполнения проема слухового окна	1	1	1	1		
1	1.136-10	Дверь внутренняя ДГ21-7Л	2	2	2	4		
2	1.136-10	Дверь внутренняя ДГ21-7	2	2	2	2		
3	1.136-10	Дверь внутренняя ДО21-8Л	2	2	2	2		
4	1.136-10	Дверь внутренняя ДО21-8	2	2	2	2		
5	1.136-10	Дверь внутренняя ДО21-13	1	1	1	1		
6	1.136-10	Дверь внутренняя ДГ21-9Л	2	2	2	2		
7	1.136-10	Дверь внутренняя ДГ21-9	2	2	2	2		
8	1.136.5-19	Дверь наружная ДН21-9 ЩР 2П Л	2	2	2	2		
9	Лист 25	Раздвижная перегородка	1	1	1	1		
11	Лист 35	Ворота	—	1	—	—		
12	1.136.5-19	Дверь люка ДА 10-10А	—	—	1	—		
10	1.136.5-23 1	Дверь балконная БС 21-9	1+1	1+1	1+1	1+1		
	1.136.5-23 2	Дверь балконная БР21-9						
	1.136.5-23 3	Дверь балконная БРС 21-9						
○								
○								
ВМ-1	Лист 24	Встроенная мебель	1	1	1	1		
ВМ-2	Лист 24	Встроенная мебель	2	2	2	2		

Ведомость отделки помещений

Наименование помещения по плану	Потолок: Площадь м²	Потолок: Вид отделки	Стены или перегородки: Площадь м²	Стены или перегородки: Вид отделки	Низ стен или перегородок (панель): Площадь м²	Низ стен или перегородок (панель): Вид отделки	Низ стен или перегородок (панель): Высота, мм
Общая комната, спальни	81,67	Водоэмульсионные красители	157,90	Обои	—	—	—
Прихожая, коридор антресоль	15,80		26,08		28.23	Масляная окраска	1300 над полом
Кухня	5.86		7,37	Масляная окраска	1.89 8.09	Керамическая глазурованная плитка	650 над оборудов 1800 над полом
Столовая	6.75		5,53	Обои	5,99	Масляная окраска	1300 над полом
Ванная	6.54		11.14	Масляная окраска	25.31	Керамическая глазурованная плитка	1800 над оборуд.
Санузел	1.92		16.02		1,02		150 над полом
Летнее помещение, кладовая, тамбур	22.02	Тонированная олифа и лак	27,13	Кремниеорганические красители	29.40	Масляная окраска	1300 над полом
Варианты: гараж	18.82		34.94		—	—	—
Погреб	13.95	Побелка	43.66	Побелка	—	—	—

Альбом I

Инв.№ подл. 2-4036-24 | Подпись и дата | Взам. инв.№

Привязан:

Инв.№

Н.контр.	Бржозовский	
Нач.маст.	Радытин	
Зам.нач.	Земляк	
ГАП	Бржозовский	
Исполнил	Булатов	
Проверил	Бржозовский	

144-16-159.92 АС-

2-этажный, 1-квартирный, 5-комнатный жилой дом

Стадия	Лист	Листов
Р	19	

Спецификация элементов заполнения проемов, встроенной мебели. Ведомость отделки помещений.

ЦНИИЭП Граждансельстрой

25331-01 24

Экспликация полов

Наименование помещений по плану	Тип пола по плану	Номер узла по серии 2.144-1/88	Элементы пола и их толщина		Площадь пола, м²
		На отм. 0.000			
Общая комната, спальня, прихожая, веранда (основное решение, варианты)	Д	139	Доски для покрытия полов Лаги из досок Прокладки деревянные Рубероид (2 слоя) Столбик бетонный Грунт основания	28 40 25 2 150 245	66.40
Кухня столовая (основное решение)	Д	139	То же Грунт основания	245	12,61
Кухня-столовая (вариант с погребом)	Д	64	Доски для покрытия полов Лаги Слой теплоизоляционный - гравий керамзитовый $\gamma \leq 600$ кг/м³ Панель перекрытия над техническим подпольем (погребом)	28 40 50 118	12.61
Ванная, санузел (основное решение, варианты)	К	180	Плитки керамические и раствор цементно-песчаный марки 150 Подстилающий слой из бетона класса В 7,5 Грунт основания	20 80 100	4.23
Помещение под лестницей (основное решение варианты)	Б	174	Покрытие из бетона класса В 15 Подстилающий слой из бетона класса В 7,5 Грунт основания	20 80 100	5,13
Варианты: гараж					18.82
Погреб					13.95

Наименование помещений по плану	Тип пола по плану	Номер узла по серии 2.144-1/88	Элементы пола и их толщина		Площадь пола, м²
		На отм. 2.800			
Спальни, антресоль (основное решение)	Д	183	Доски для покрытия полов Прокладка из плит ДВП марки М-2 и М-3 $\gamma \leq 250$ кг/м³ Пароизоляция Плиты или маты минераловатн. Бумага мешочная (2 слоя) Щиты деревянные в деревянных балках перекрытия Отделка	28 25	53.09
Спальни, антресоль (вариант с ж.б. плитами перекрытия)	Д	1	Доски для покрытия полов Лаги Прокладка звукоизоляционная из ДВП Плита перекрытия	28 40 32 100	53.09
Ванная, санузел (основное решение)	К	190	Плитки керамические Раствор цементно-песчаный, марка 150 Гидроизоляция Доски Прокладка звукоизоляционная из ДВП Плиты или маты минераловатн. Бумага мешочная (2 слоя) Щиты деревянные в деревянных балках перекрытия Отделка	11 10 25 25	4,23
Ванная, санузел (вариант с ж.б. плитами перекрытия	К	62	Плитки керамические и раствор цементно-песчанный марки 200 Плита перекрытия	20	4.23

Альбом I

Взам. инв. №

Подпись и дата

Инв. № подл. 2-4036-25

Привязан:

Инв. №

Н. контр.	Брюзовский	
Нач. маст	Радыгин	
Зам. н. м	Земляк	
ГАП	Брюзовский	
Неполн.	Булатов	
Проверил	Брюзовский	

144-16-159.92 АС-

2-этажный 1-квартирный 5-комнатный жилой дом

Стадия	Лист	Листов
Р	20	

Экспликация полов

ЦНИИЭП гражданселькстрой

25331-01 25

Альбом I

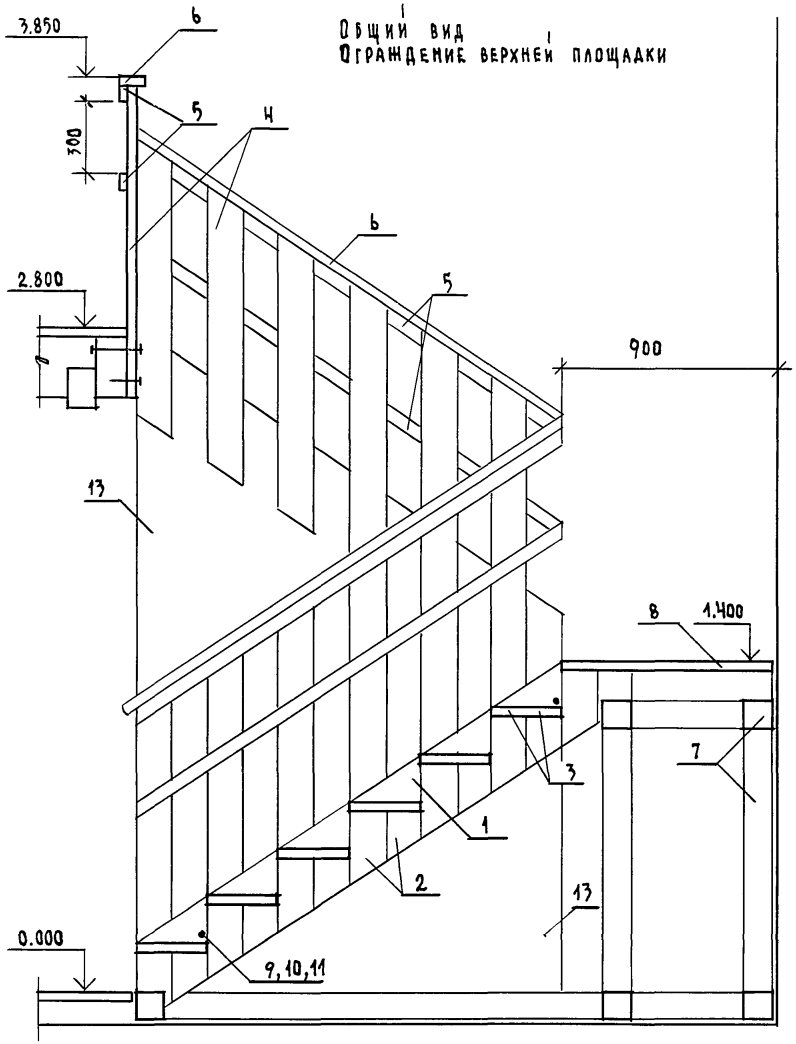

Общий вид
Ограждение верхней площадки

Спецификация элементов

Поз.	Обозначение	Наименование	Кол.	Масса ед. кг	Примеч.
1	Древесина хвойных пород ГОСТ 24454-80 Е	Косоуры Брус 64 × 288 ℓ=2500	4		Подогнать по месту
2	Древесина хвойных пород ГОСТ 24454-80 Е	Опоры для проступей Доска 44 × 144 ℓ = 320	52		Обрезать по месту
3	Древесина хвойных пород ГОСТ 24454-80 Е	Проступи Доска 44 × 144 ℓ=780	26		
4	Древесина хвойных пород ГОСТ 24454-80Е	Стойки ограждения Доска 44 × 144 ℓ=1300	15		Обрезать по месту
5	Древесина лиственных пород ГОСТ 2695-83	Поручень Доска 22 × 34 п.м.	10.6		
6	Древесина лиственных пород ГОСТ 2695-83	Поручень Брус 44 × 94 п.м.	5.3		
7	Древесина хвойных пород ГОСТ 24454-80 Е	Каркас Брус 130 × 130 п.м.	60		
8	Древесина хвойных пород ГОСТ 24454-80 Е	Доски пола (площадки) Доска толщ. 32мм м²	1.7		
9	Круг В 12.5 ГОСТ 2590-71 / ст.3 ГОСТ 535-79	Стержень - стяжка ℓ=950 с резьбовыми частями	6		По эскизу на листе 23
10	Гайка М 12.4.041 ГОСТ 5915-70 *	Крепежная фурнитура	16		
11	Шайба М 12.4 ГОСТ 6958-78	Крепежная фурнитура	16		
12	Полоса 2×20 ГОСТ 103-76 / ст.3 ГОСТ 535-79	Крепежная фурнитура - полоса ℓ=400	2		
13	Листы гипсокартонные	Облицовка толщ. 10мм м²	4		С одной стороны
14	Уголок Б 70×70×7 ГОСТ 8509-79 / ст.3 ГОСТ 535-79	Уголок - плинтус ℓ = 900 мм	2		
15	Древесина хвойных пород ГОСТ 24454-80 Е	Балка 174 × 94 ℓ = 2210	1		
16	Уголок 20×20 ГОСТ 8509-79 / ст.3 ГОСТ 535-79	Уголок принимной ℓ = 400 мм	24		По эскизу на листе 23

* Уточнить по месту

Инв. № подл.	2-4036-26		
Подпись и дата			
Взам. инв. №			

Привязан:

Инв. №

Н. контр.	Бржозовский	
Нач. маст.	Радыгин	
Зам. нач.	Земляк	
ГАП	Бржозовский	
Испол.	Булатов	

144-16-159.92 АС

2-этажный
1-квартирный
5-комнатный жилой дом

Стадия	Лист	Листов
Р	21	

Лестница внутренняя.
Общий вид.
Спецификация.

ЦНИИЭП граждансельстрой

Альбом I

Ограждение лестничного марша

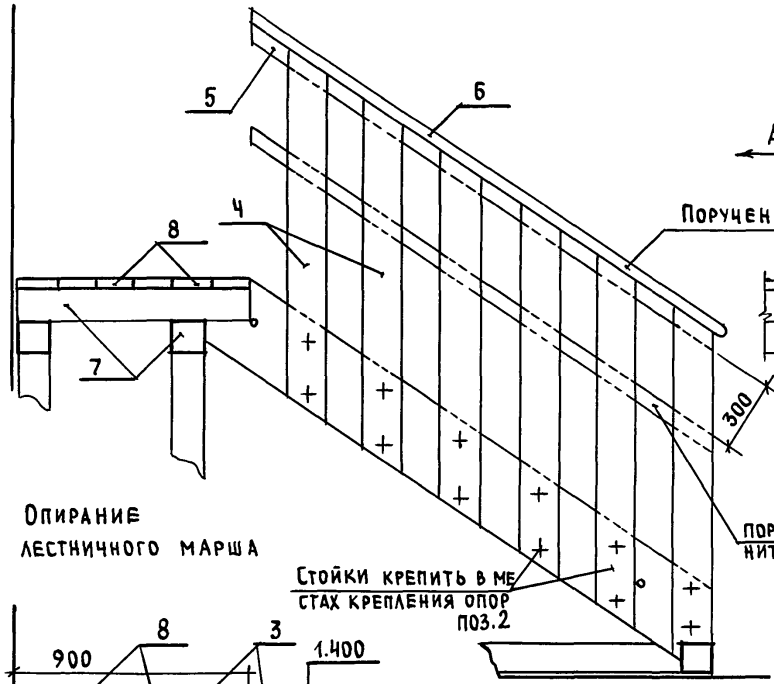

Вид А

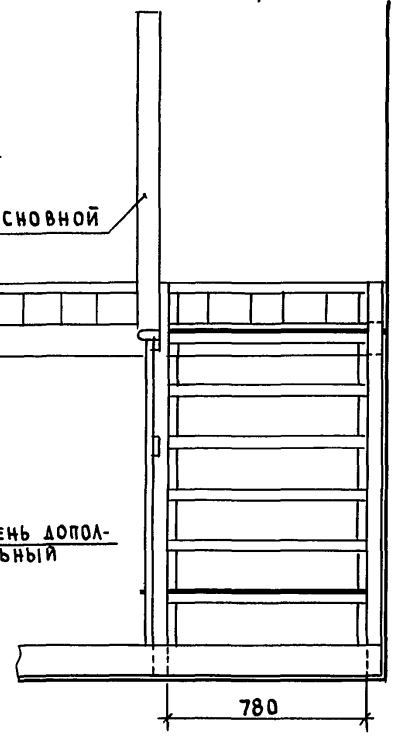

Элементы лестничного марша

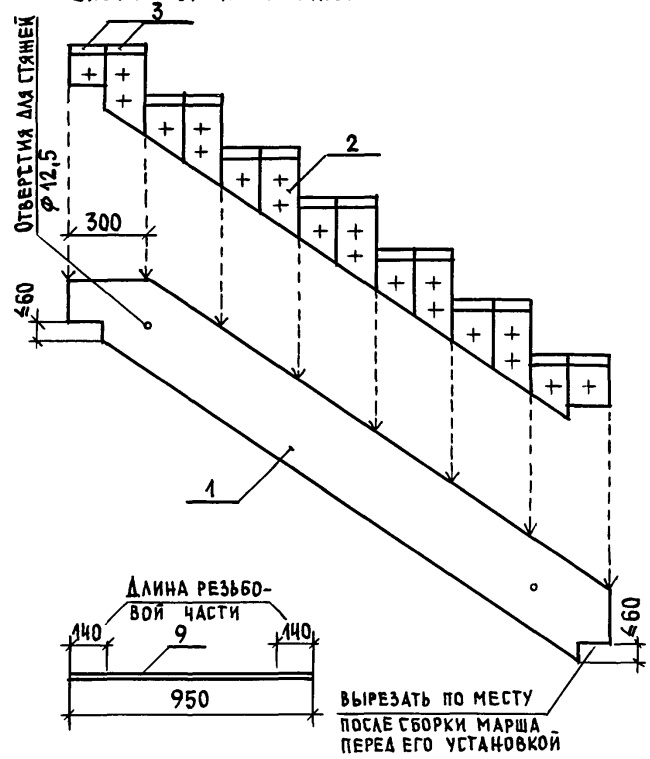

Опирание лестничного марша

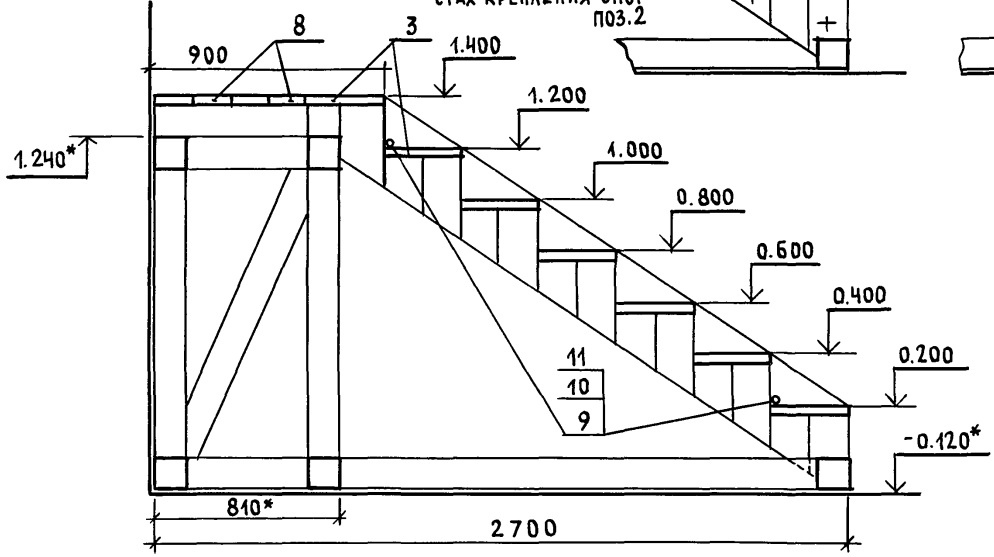

1. Деревянные элементы лестничного марша имеют строганную гладкую поверхность. Декоративная отделка их: тонированная олифа и лак.
2. * Уточнить по месту.
3. Для сборки элементов в марш рекомендуется использовать шаблоны угла и отметок (угол принять равным 33°40')
4. Сборку элементов в марш рекомендуется вести болтами и шайбами. Размеры болтов (ф 10 мм) и их количество определить по месту.
5. см. лист 23.

Инв.№ подл.	Подпись и дата	Взам. инв.№	
2-4036-27			

Привязан:

Инв.№

Нор.контр.	Брюзовский	
Нач. маст.	Радыгин	
Зам. нач.	Земляк	
ГАП	Брюзовский	
Исполн.	Булатов	

144-16-159.92 АС

2-этажный 1-квартирный 5-комнатный жилой дом

Лестница внутренняя. Нижний марш. Элементы

Стадия	Лист	Листов
Р	22	

ЦНИИЭП граждансельстрой

25331-01 27

Альбом I

Поз. 16 Эскиз м 1:10

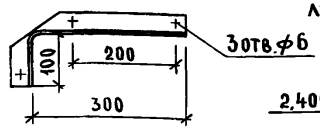

Деталь сборки лестничного марша м 1:10

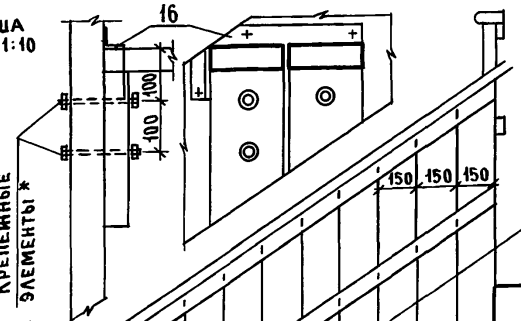

Сборочный чертеж лестничного марша

Вид Б м 1:20

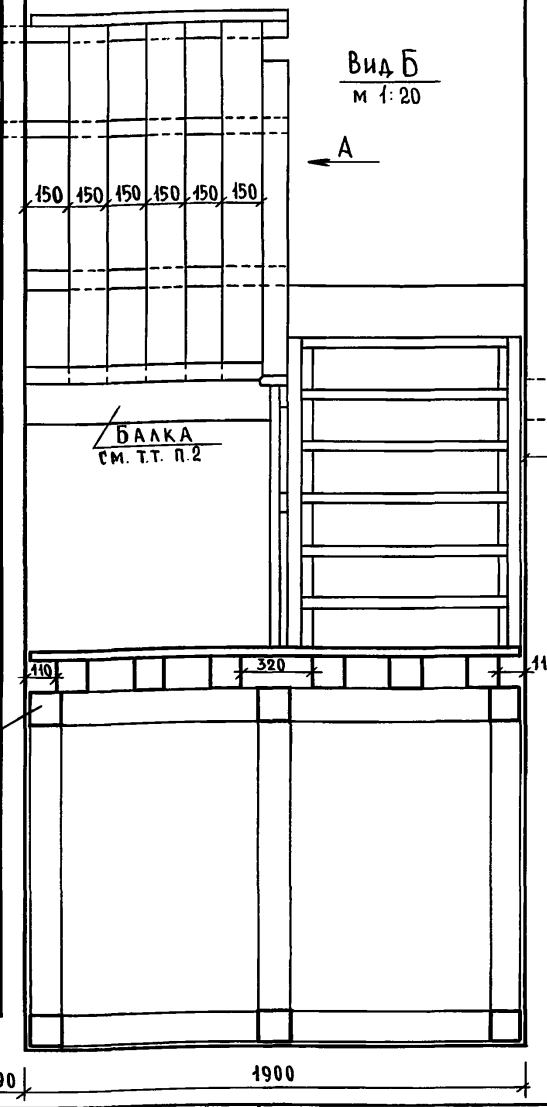

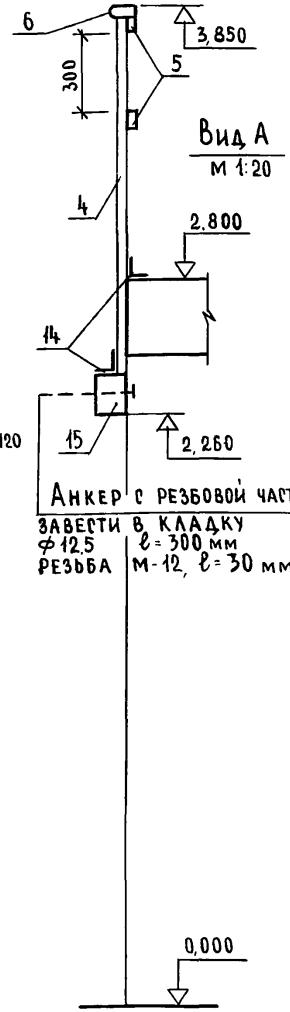

Анкер с резьбовой частью
Завести в кладку
ф12,5 ℓ = 300 мм
Резьба м-12, ℓ = 30 мм

Поз. 9 Эскиз м 1:20

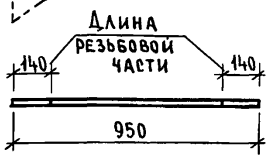

Опорные части косоуров м 1:10

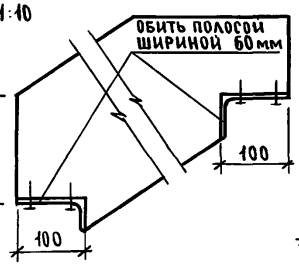

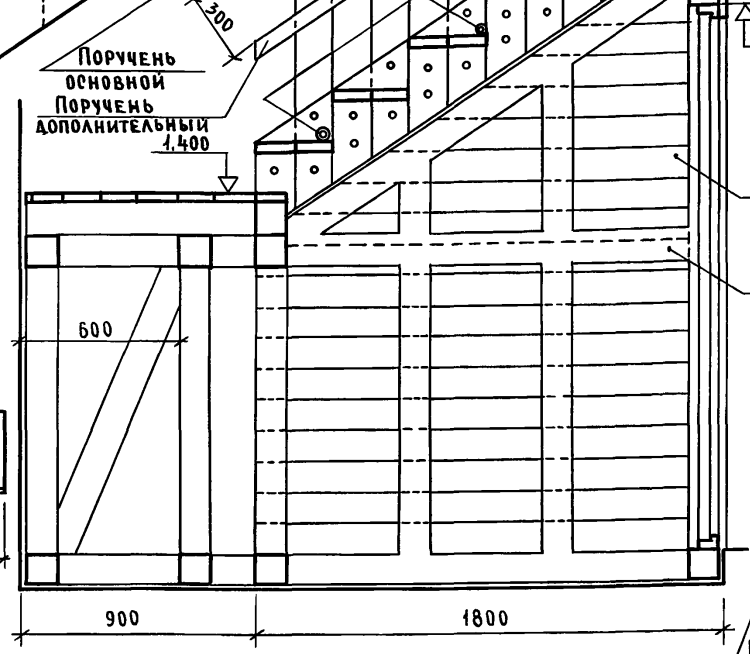

Столб для опирания балки см. план на отм. 0,000

1. * Крепежными элементами могут быть: болты (шпильки) с гайками, шурупы, гвозди.
2. Балка для опирания на нее лестничного марша заводится обоими концами в гнезда в кладке.
3 См. лист 21

Привязан		
Инв. №		

Н. контр.	Брюзовский	
Нач. маст.	Радыгин	
Зам. н.м.	Земляк	
ГАП	Брюзовский	
Исполн.	Булатов	
Провер.	Брюзовский	

144-16-159.92 АС

2-этажный 1-квартирный 5-комнатный жилой дом

Лестница внутренняя. Верхний марш. Элементы.

Стадия	Лист	Листов
Р	23	

ЦНИИЭП гражданселькстрой

Инв. № подл. | Подпись и дата | Взам. инв. № | 2-4036-28

25331-01 28

Встроенная мебель ВМ-1

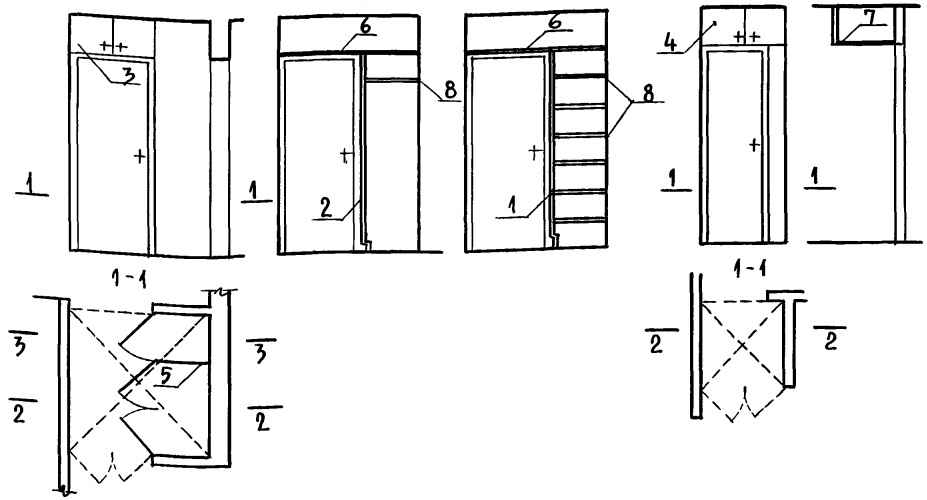

ВМ-2

Спецификация элементов

Формат	Зона	Поз.	Обозначение	Наименование	Кол.	Примеч.
				Документация		
			1.172.5-6-0000 ТО	Техническое описание		
			1.172.5-6-0000 ДВ	Узлы: 1,2,3,4,5,6,8,9,11,12,14,15		
			-"- Д9	Узлы: 17,18,19,20,27		
			-"- Д10	Узлы: 1,2А,32,33		
			-"- Д11	Узлы: 34,35		
				Сборочные единицы		
		1	1.172.5-6-0100-05	Дверной блок шкафа ДШ 20-5	1	ВМ-1
		2	1.172.5-6-0100-11	Дверной блок шкафа ДШ 20-10	1	ВМ-1
		3	1.172.5-6-0200-13	Дверной блок антресоли ДА 4-9	1	ВМ-1
		4	1.172.5-6-0200-13	Дверной блок антресоли ДА 4-9	1	ВМ-2
		5	1.172.5-6-0700-03	Стенка промежуточная СП 21-6	1	ВМ-1
		6	1.172.5-6-0800	Полка антресольная ПА 1500х1500	1	ВМ-1
		7	1.172.5-6-0800	Полка антресольная ПА 900х900	1	ВМ-2
		8	1.172.5-6-0900-08	Полка переставная ПП 6-5	7	ВМ-1
				Детали		
			1.172.5-6-0002-01	Брусок монтажный БМ-21	4	ВМ-1
			1.172.5-6-0003-02	Штанга Ш-3	1	ВМ-1
			1.172.5-6-0004	Штангодержатель	2	ВМ-1
			1.172.5-6-0006	Полкодержатель ПД-2	14	ВМ-1
			1.172.5-6-0007	Цоколь ℓ=1500	1	ВМ-1
			1.172.5-6-0008	Наличник Н-4 п.м.	5	ВМ-1
			1.172.5-6-0008	Наличник Н-4 п.м.	1	ВМ-2

Детали

Формат	Зона	Поз.	Обозначение	Наименование	Кол.	Примеч.
			1.172.5-6-0011-01	Винт стяжной В-1	6	ВМ-1
			1.172.5-6-0012	Гайка стяжная	6	ВМ-1
			1.172.5-6-0013	Угольник УМ-1	9	ВМ-1
			1.172.5-6-0013	Угольник УМ-1	9	ВМ-2
			1.172.5-6-0014	Угольник УМ-2	6	ВМ-1
			Древесина хвойная ГОСТ 24454-80Е	Черновой брус 44х44 п.м	5	ВМ-1
			Древесина хвойная ГОСТ 24454-80Е	Черновой брус 44х44 п.м	1	ВМ-2

Альбом I

Взам. инв. № | Подпись и дата | Инв. № подл. 2-4036-29

Привязан:

Инв. №

Н. контр.	Брюзовский	
Нач. маст.	Радыгин	
Зам. н. м.	Земляк	
ГАП	Брюзовский	
Исполнил	Булатов	
Проверил	Брюзовский	

144-16-159.92 АС

2-этажный, 1-квартирный 5-комнатный жилой дом

Встроенная мебель ВМ-1; ВМ-2

Стадия	Лист	Листов
Р	24	

ЦНИИЭП граждансельстрой

25331-01 29

Альбом I

Разрез 1-1 Элементы заполнения проема
Раздвижная перегородка. Общий вид

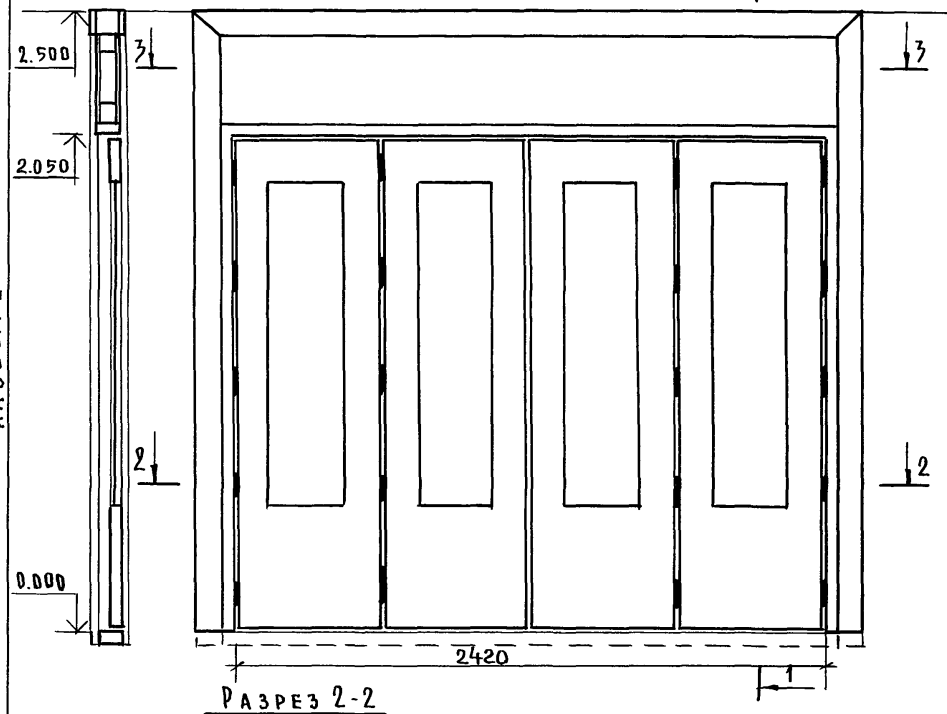

Разрез 2-2

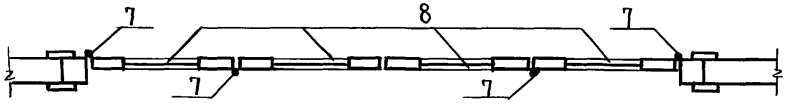

Разрез 3-3

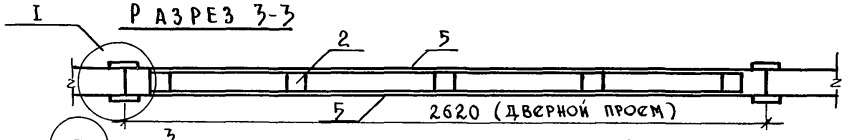

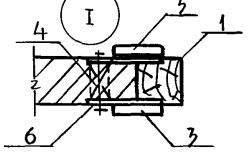

Монтажная полоса поз.6
эскиз М1:2

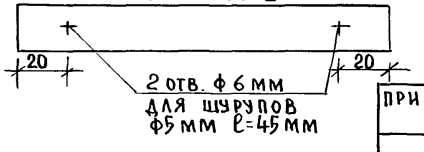

Спецификация элементов заполнения проема

Поз.	Обозначение	Наименование	Кол.	Масса ед. кг	Примеч.
1	Пиломатериалы хвойных пород ГОСТ 24454-80Е	Брус каркаса 94×90 п.м	13		
2	Пиломатериалы хвойных пород ГОСТ 24454-80Е	Брус каркаса 80×80 п.м.	8		
3	Пиломатериалы хвойных пород ГОСТ 24454-80Е	Доска наличника 94×22 п.м	15		
4	Пиломатериалы хвойных пород ГОСТ 24454-80Е	Пробка ф20×90	12		
5	Плита твердая древесно-волокнистая ГОСТ 4598-86	Заполнение листовое толщ. 5мм, м²	2,5		с двух сторон
6	Полоса 2×20 ГОСТ 103×6 / Ст.3 ГОСТ 535-88	Монтажная полоса ℓ=150 мм	24		через 700мм
7		Петли	20		
8	1.136-10	Полотно от дверного блока ДО.21-13	4		

1. Заполнение листовое поз.5 оклеить обоями.
2. Открытые деревянные части покрыть тонированной олифой и лаком.

Н.контр.	Брюзовский	
Нач.маст.	Радыгин	
Зам.н.м.	Земляк	
ГАП	Брюзовский	
Исполн.	Булатов	
Проверил	Брюзовский	

144-16-159.92 АС

2-этажный 1-квартирный 5-комнатный жилой дом

Стадия	Лист	Листов
Р	25	

Раздвижная перегородка

ЦНИИЭП Граждансельстрой

Привязан:

Инв.№

Инв.№подл. | Подпись и дата | Взам.инв.№ | 2-4036-30

АЛЬБОМ I

Рамы-обоймы в наружной стене по оси 1

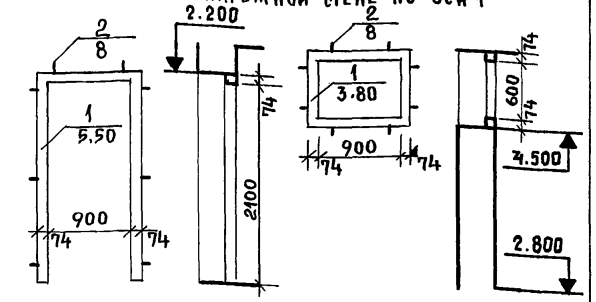

Рамы-обоймы в наружной стене по оси А

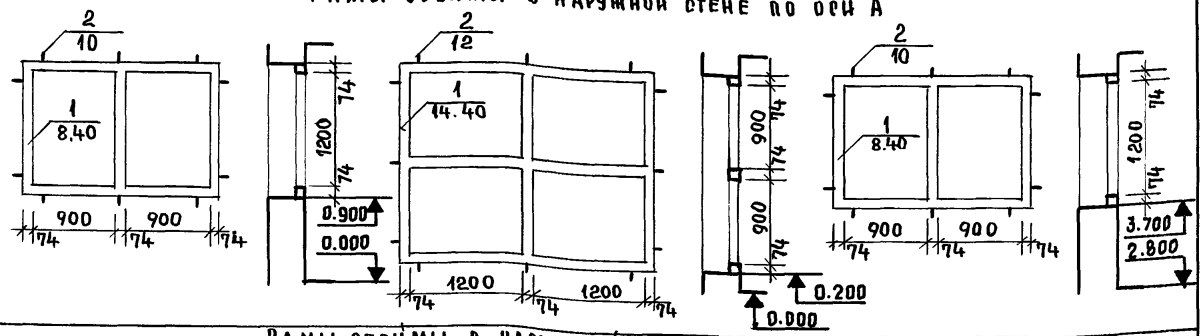

Рама-обойма в наружной стене по оси А

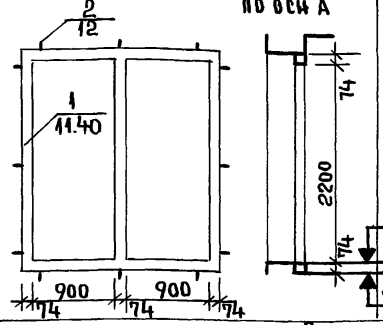

Рамы-обоймы в наружной стене по оси 2

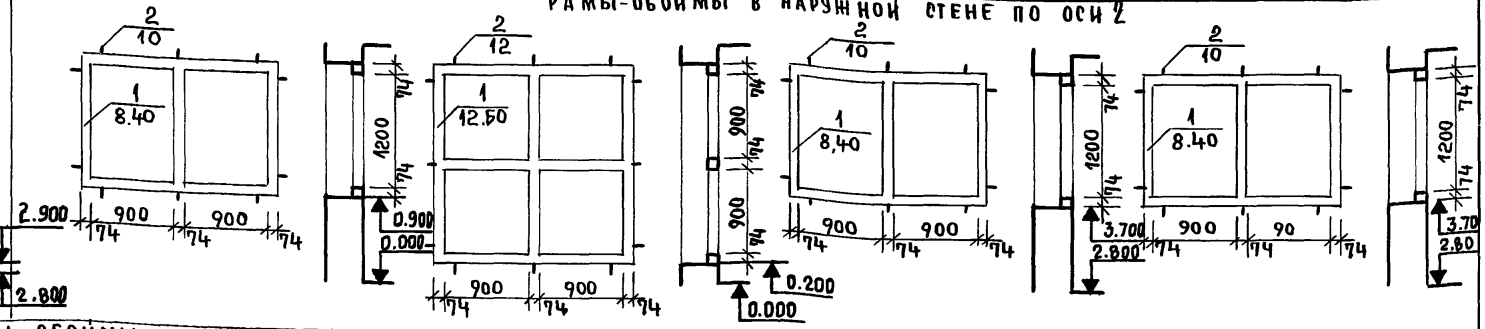

Рамы-обоймы в наружной стене по оси В

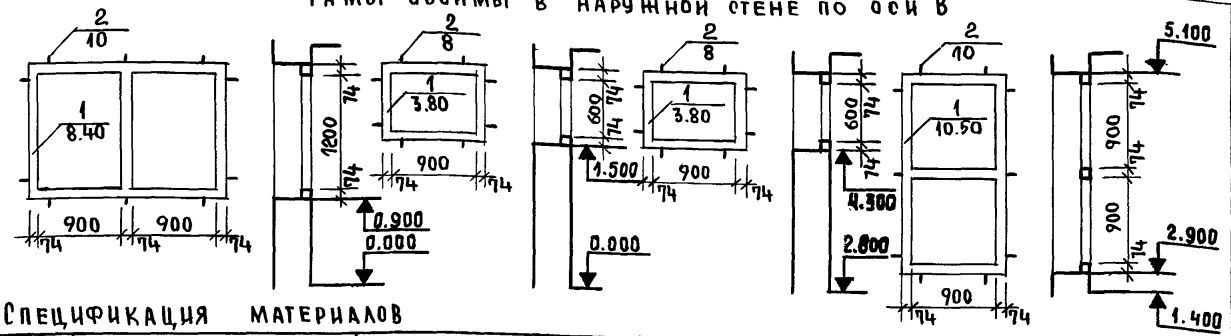

Элементы заполнения проема слухового окна О-8

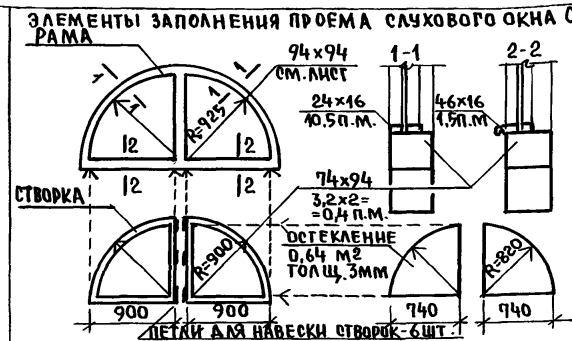

Спецификация материалов

Поз.	Обозначение	Наименование	Кол.	Масса ед. кг.	Примечание
1	ДРЕВЕСИНА ХВОЙНЫХ ПОРОД ГОСТ 24454-80Е	РАМЫ-ОБОЙМЫ ИЗ БРУСА 74×94 п.м.	116.20		
2	ПОЛОСА 4×40 ГОСТ 103-76 СТ.3 ГОСТ 535-79	УГОЛОК МОНТАЖНЫЙ 74×94 ИЗ ПОЛОСЫ Р=170 мм	138		

Условное обозначение

- 1 — позиция
- 5.50 — количество п.м. на позицию
- 2 — позиция
- 8 — количество штук на позицию

Привязан:

Инв.№

Н.контр.	Брюзовский	
Нач.мас.	Радыгин	
Зам.н.м.	Земляк	
ГАП	Брюзовский	
Исполн.	Булатов	
Провер.	Брюзовский	

144-16-159.92 АС

2-этажный 1-квартирный 5-комнатный жилой дом

Проемы в наружных стенах. Рамы-обоймы для оконных и дверных блоков

Стадия	Лист	Листов
Р	26	

ЦНИИЭП Граждансельстрой

25331-01 31

Инв.№подл. | Подпись и дата | Взам.инв.№ | 2-4036-31

Альбом I

Вертикальное сечение оконного проема М1:2

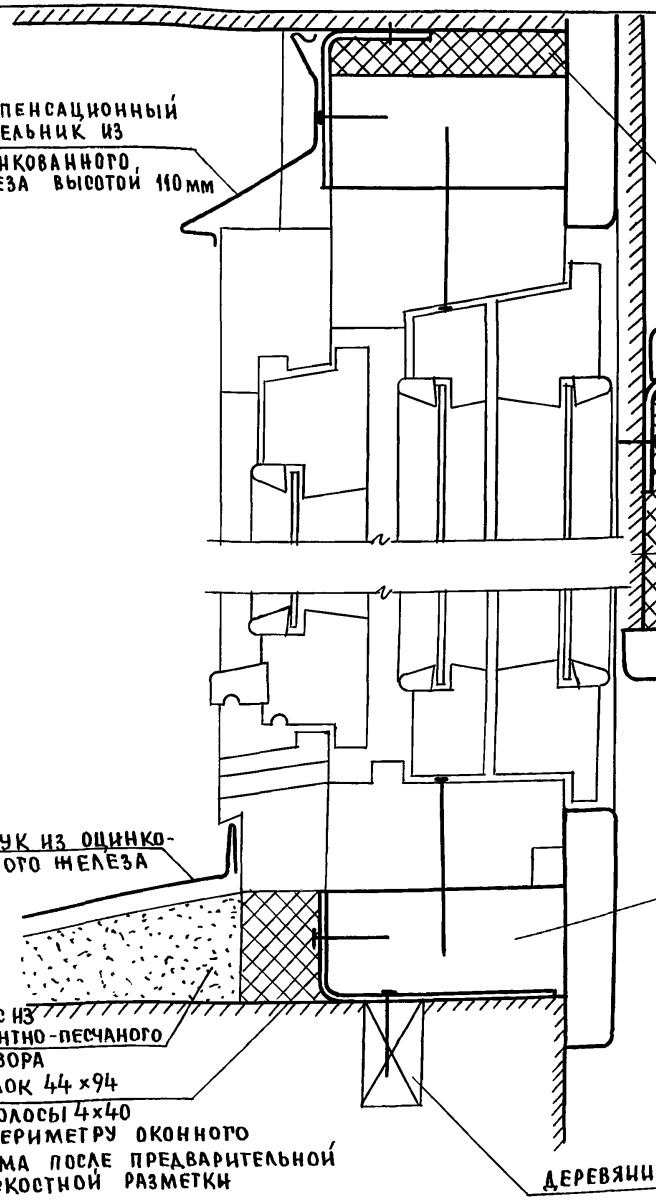

Горизонтальное сечение оконного проема М1:2

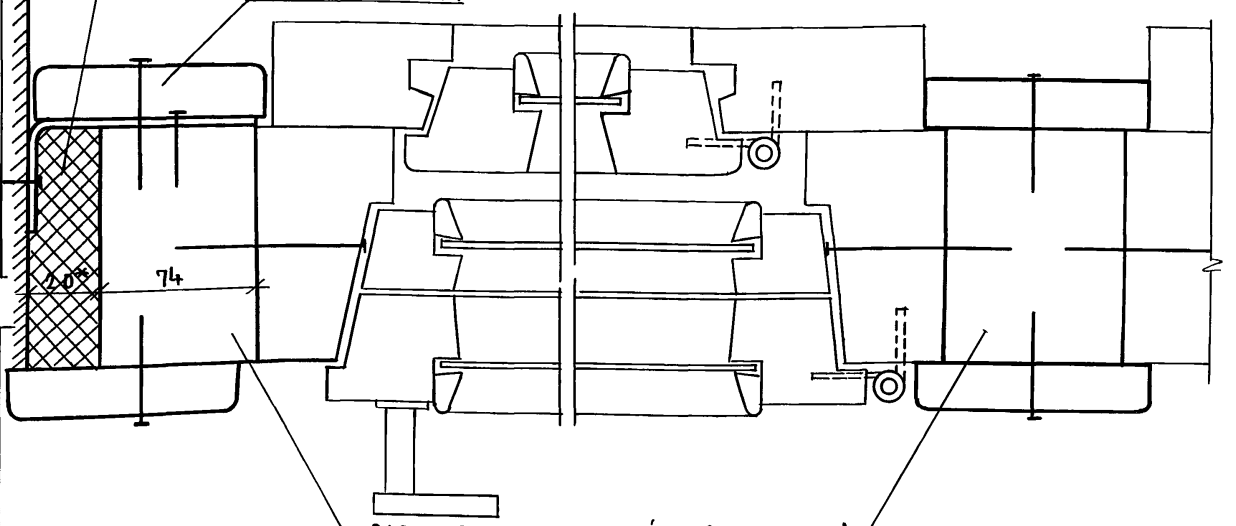

Элементы рамы-обоймы (см. лист 26)
Брус 74×94 хвойных пород дерева ГОСТ 24454-80Е

Расход материалов на рамы-обоймы на листе 26

* Уточнить по месту

Инв.№подл.	Подпись и дата	Взам. инв.№	
2-4036-32			

Привязан:

Инв.№

Н.контр.	Брюзовский	
Нач.маст.	Радыгин	
Зам.н.м.	Земляк	
ГАП	Брюзовский	
Исполнил	Булатов	
Проверил	Брюзовский	

144-16-159.92 АС

2-этажный 1-квартирный 5-комнатный жилой дом

Стадия	Лист	Листов
Р	27	

Оконные проемы в наружных стенах. Сечения.

ЦНИИЭП Граждансельстрой

25331-01 32

Элементы заполнения проемов веранды

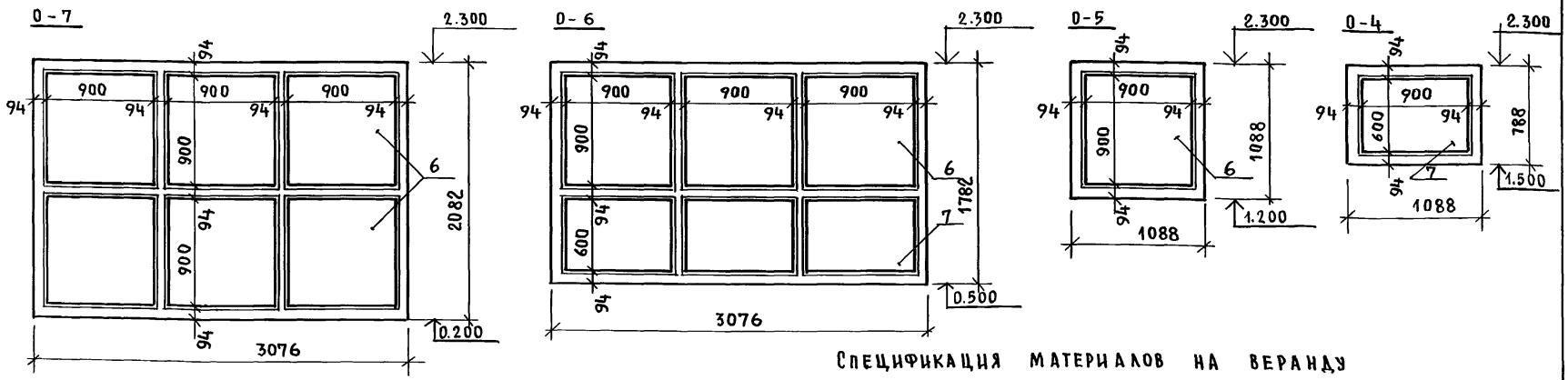

1-1 М1:10 2-2 М1:10 поз.1 М1:2,5

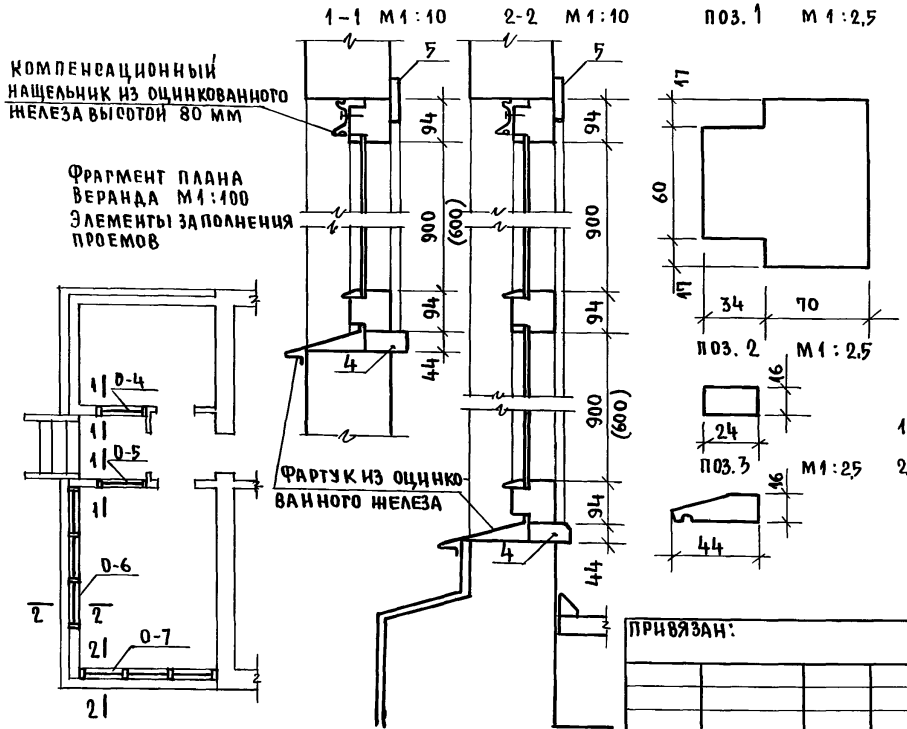

Спецификация материалов на веранду

Поз.	Обозначение	Наименование	Кол.	Масса ед., кг	Примечан
1	Пиломатериалы хвойных пород ГОСТ 24454-80Е	Брус рамы 94×94 п.м	43		
2	Пиломатериалы хвойных пород ГОСТ 24454-80Е	Рейка штапик 24×16 п.м	37		
3	Пиломатериалы хвойных пород ГОСТ 24454-80Е	Рейка карниз 44×16 п.м	15		
4	Пиломатериалы хвойных пород ГОСТ 24454-80Е	Доска подоконника 44×94 п.м.	9		
5	Пиломатериалы хвойных пород ГОСТ 24454-80Е	Доска наличника 94×16 п.м.	21		
6	Стекло оконное ГОСТ 111-78	Остекление толщ. 3мм 930×930	10		
7	Стекло оконное ГОСТ 111-78	Остекление толщ. 3мм. 930×630	4		

1. Места контакта дерева и бетона защитить битумной мастикой или прокладкой из рубероида.
2. Все деревянные элементы подвергнуть глубокой пропитке антисептиком и после покрытия олифой покрасить масляной краской в цвет основной столярки.

Н.контр.	Брюзовский	
Нач.маст.	Радыгин	
Зам.н.маст.	Земляк	
ГАП	Брюзовский	
Исполнил	Булатов	
Проверил	Брюзовский	

Привязан:

Инв.№

144-16-159.92 АС

2-этажный 1-квартирный 5-комнатный жилой дом.

Стадия	Лист	Листов
Р	28	

Веранда. Элементы заполнения проемов О-4, О-5, О-6, О-7

ЦНИИЭП граждансельстрой

25331-01 33

Альбом I

Инв.№подл. | Подпись и дата | Взам.инв.№ | 2-4036-33

План на отм. 0.000. Варианты NN 1,2
Вариант дома с пристроенным гаражом
Вариант дома с погребом

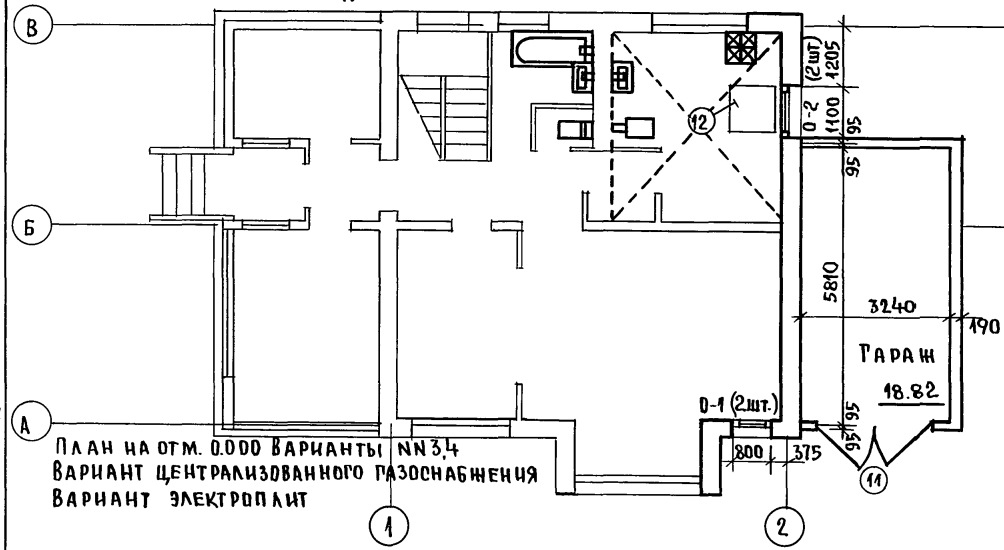

План на отм. -2.500
Погреб

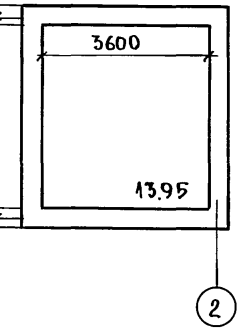

План на отм. 0.000 Варианты NN 3,4
Вариант централизованного газоснабжения
Вариант электроплит

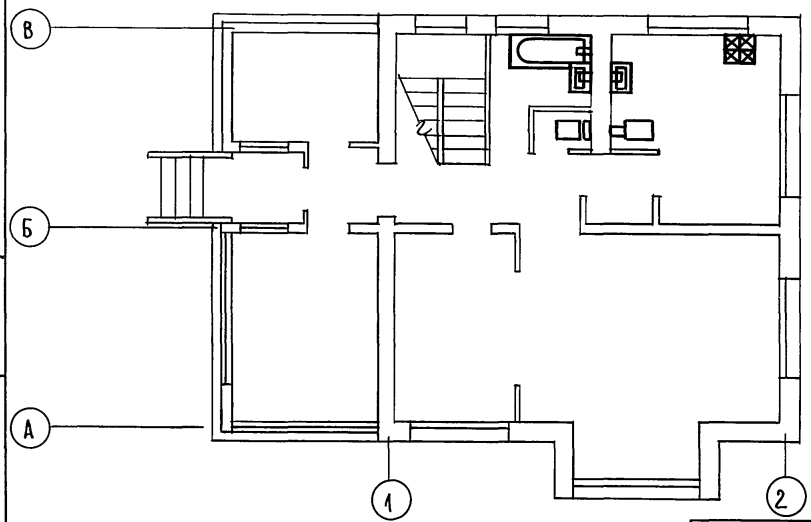

Альбом I

Таблица толщин наружных стен при t° наружного воздуха

t° наружного воздуха	Толщина наружных стен, мм
-20°С (вариант)	390
-30°С (основное решение)	390
-40°С (вариант)	490

1. Сечения по стенам погреба см. на листе 13
   по стенам гаража см. на листе 14
2. Отделку помещений, полы, элементы заполнения проемов см. в таблицах на листах 19, 20
3. Нумерация вариантов дана условно: варианты применять для основного решения наружных стен, внутренних стен и перегородок (см. п. 2 т.т. на листе 18).

Н.контр	Брюзовский	
Нач.маст.	Радыгин	
Зам.н.м	Земляк	
ГАП	Брюзовский	
Исполнил	Булатов	
Проверил	Брюзовский	

Привязан:

Инв.№

144-16-159.92 АС

2-этажный 1-квартирный 5-комнатный жилой дом

Планы на отм. 0.000, -2.500. Варианты проектных решений NN 1,2,3,4.

Стадия	Лист	Листов
Р	29	

ЦНИИЭП Граждансельстрой

Инв.№ подл. | 2-4036-34 | Подпись и дата | Взам.инв.№

25331-01 34

План на отм. 0.000. Вариант N6
Вариант с люфт-клозетом и плитой на твердом топливе

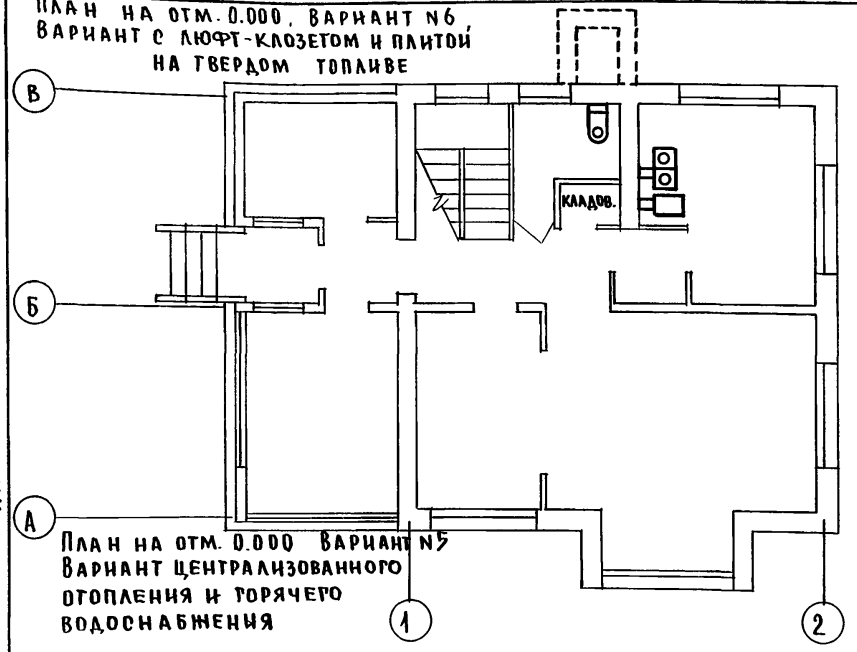

План на отм. 2.800. Вариант N6
Вариант с люфт-клозетом и плитой на твердом топливе

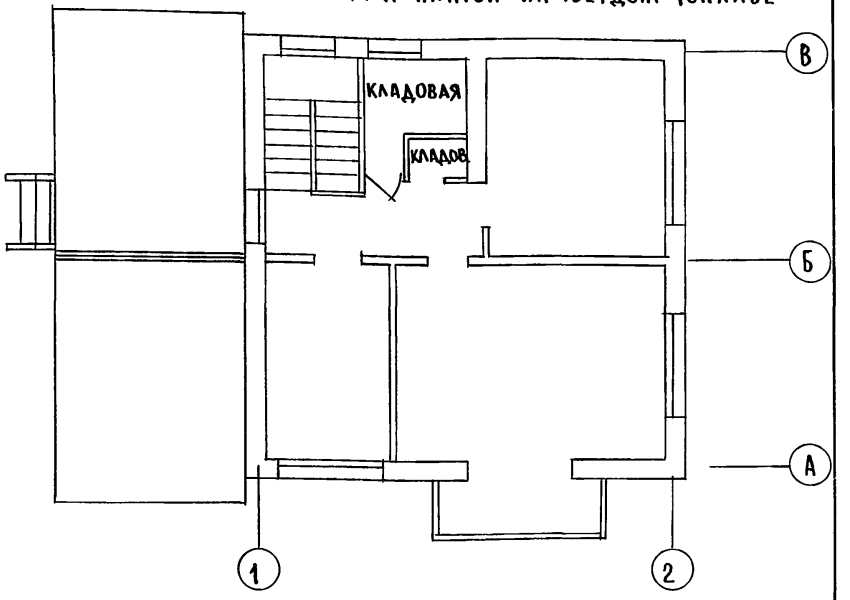

План на отм. 0.000 Вариант N5
Вариант централизованного отопления и горячего водоснабжения

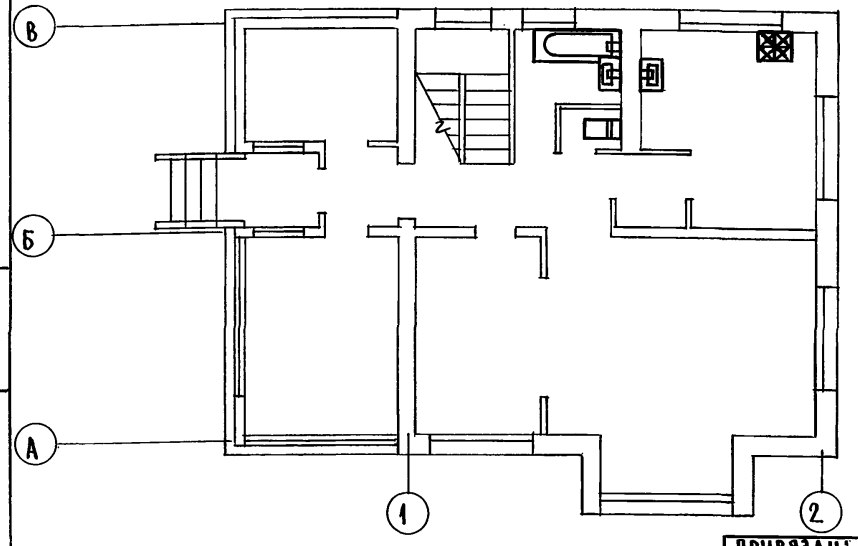

1. Нумерация вариантов дана условно; варианты применять для основного решения наружных стен, внутренних стен и перегородок (см. т.т. п.2 на листе 18)
2. Ведомость отделки помещений, экспликацию полов, спецификацию элементов заполнения проемов см. на листах 19,20
3. Люфт-клозет разработан на листах 15,65

Альбом I

Инв.№ подл.	Подпись и дата	Взам. инв.№
2-4036-35		

Привязан:

Инв.№

Н.контр.	Брюзовский	
Нач.маст	Радыгин	
Зам.н.ч.	Земляк	
ГАП	Брюзовский	
Исполнил	Булатов	
Проверил	Брюзовский	

144-16-159.92 АС

2-этажный 1-квартирный 5-комнатный жилой дом

Стадия	Лист	Листов
Р	30	

Планы на отм. 0.000, 2.800 Варианты проектных решений NN 5,6.

ЦНИИЭП гражданселькстрой

25331-01 35

Альбом I

Вариант №7
План на отм. 0.000

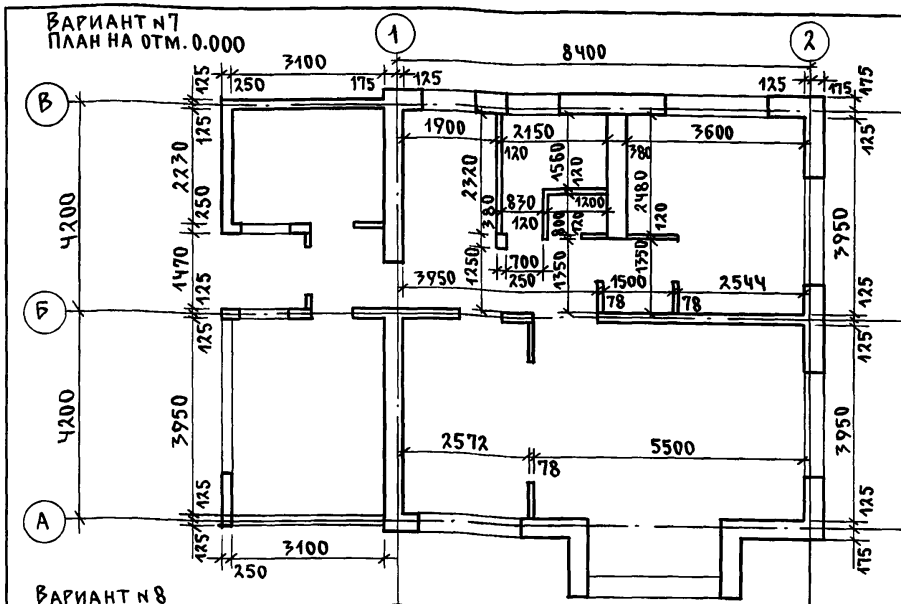

Вариант №9
План на отм. 0.000

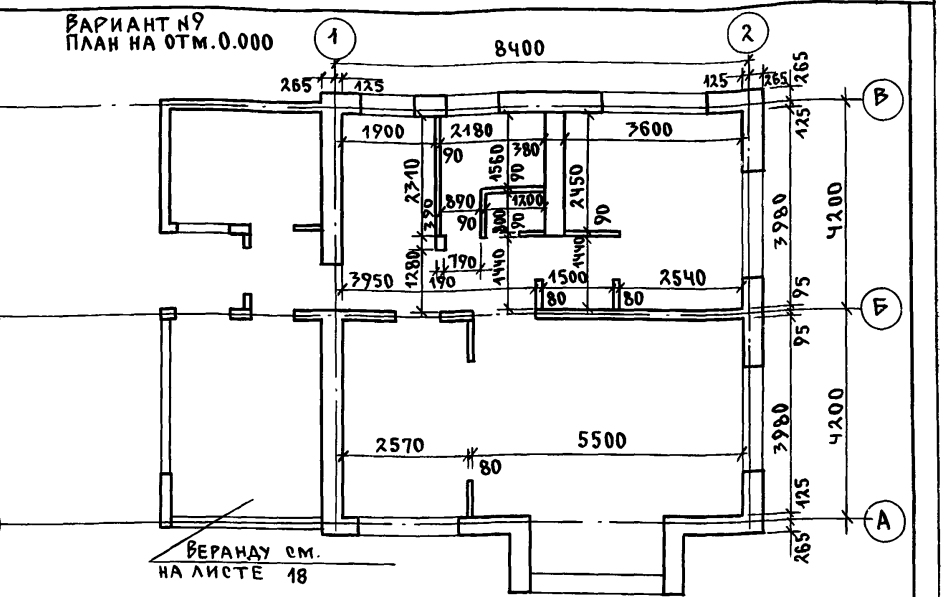

Вариант №8
План на отм. 0.000

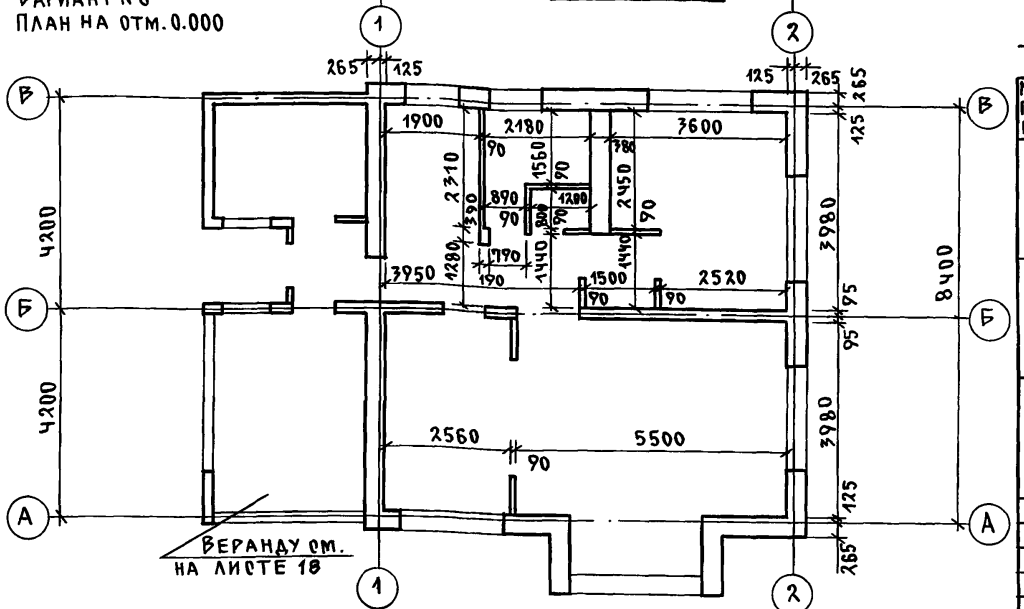

Таблица проектных решений

№№ вариантов проектных решений	Стены наружные тип 1	Стены внутренние тип 2	Перегородки в сухих помещениях тип 3	Перегородки во влажных помещениях тип 4
7	Блоки из ячеистых бетонов стеновые мелкие ГОСТ 21520-89 толщ. 300мм	Блоки из ячеистых бетонов стеновые мелкие ГОСТ 21520-89 толщ. 250мм	Перегородки из гипсокартонных листов по серии 1.131-9-24 вып. 2 толщ. 78мм	Перегородки из кирпича глиняного обыкновенного ГОСТ 530-80 толщ. 120мм
8	Камни бетонные стеновые ГОСТ 6133-84 толщ. 390 мм	Камни бетонные стеновые ГОСТ 6133-84 толщ. 190мм	Камни бетонные стеновые ГОСТ 6133-84 толщ. 90мм	Камни бетонные стеновые ГОСТ 6133-84 толщ. 90мм
9	Камни бетонные стеновые ГОСТ 6133-84 толщ. 390мм	Камни бетонные стеновые ГОСТ 6133-84 толщ. 190мм	Перегородки из плит гипсовых ГОСТ 6428-83 толщ. 80мм	Камни бетонные стеновые ГОСТ 6133-84 толщ. 90мм

1. На планах условно не показана внутренняя теплоизоляция наружной стены в ванной. В ванной выполнить теплоизоляцию толщ. 60мм; минераловатные маты толщ. 50мм в деревянном каркасе из бруса 50×50; штукатурка толщ. 10мм по сетке.
2. На планы вынесены соответствующие вариантам привязки стен и перегородок; остальные - на листе 18

Привязан

Инв. №

Н. контр.	Бржозовский	
Нач. мас.	Радыгин	
Зам. н. м.	Земляк	
ГАП	Бржозовский	
Исполн.	Булатов	
Провер.	Бржозовский	

144-16-159.92 АС

2-7этажный 1-квартирный 5-комнатный жилой дом

Стадия	Лист	Листов
Р	31	

Планы на отм. 0.000
Варианты проектных решений №№ 7,8,9

ЦНИИЭП гражданселькстрой

Инв. № подл. 2-4036-36 | Подпись и дата | Взам. инв. №

Альбом I

Вариант №7
План на отм. 2.800

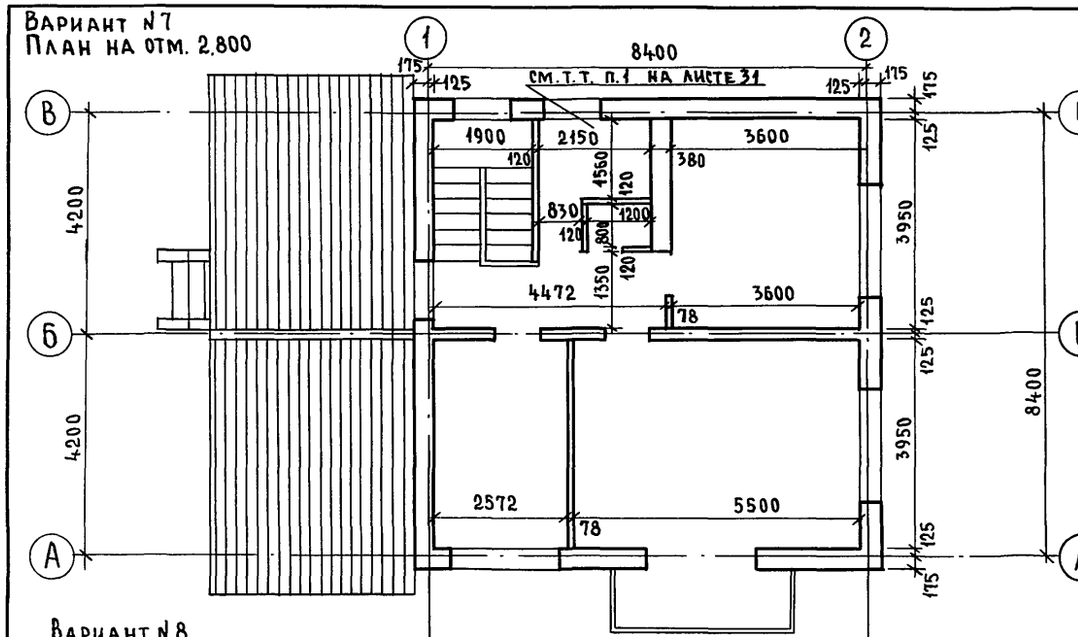

Вариант №9
План на отм. 2.800

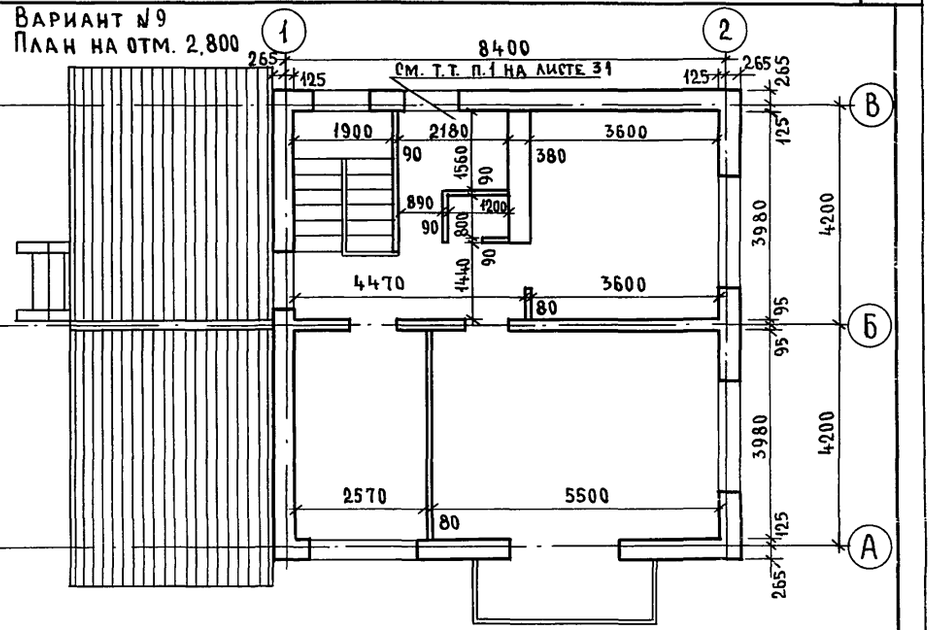

Вариант №8
План на отм. 2.800

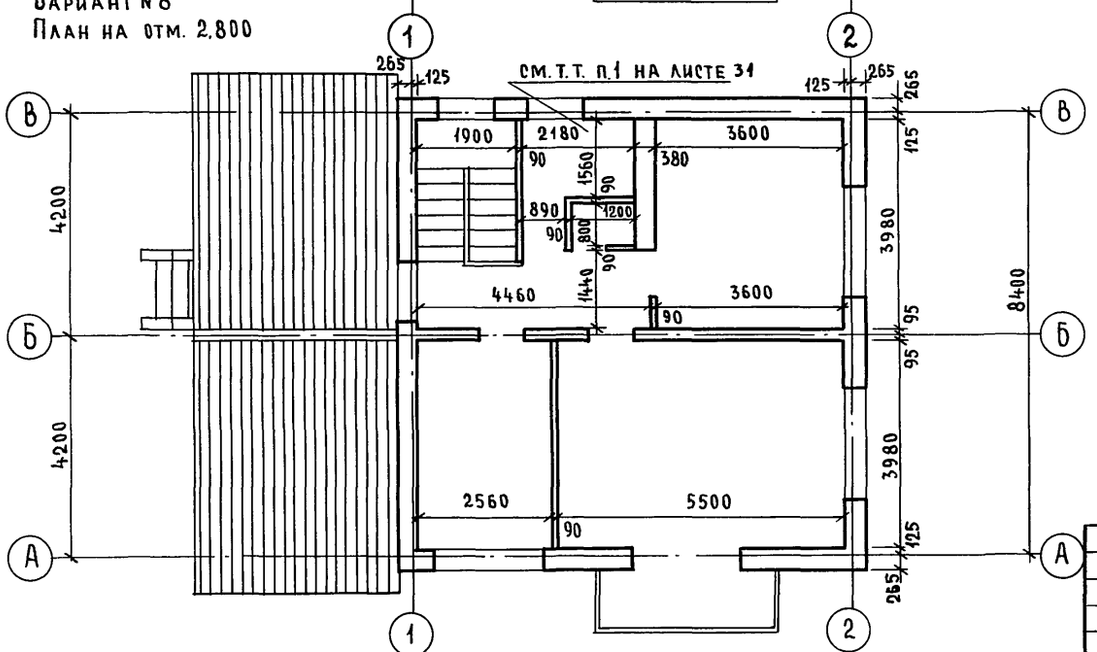

1. Характеристику стен и перегородок в вариантах см. в таблице проектных решений на листе 31
2. На планы вынесены соответствующие вариантам привязки стен и перегородок; остальное - на листе 18

Привязан

Инв. №

Н. контр.	Брюзовский	
Нач. маст.	Радыгин	
Зам. н. м.	Земляк	
ГАП	Брюзовский	
Исполн.	Булатов	
Провер.	Брюзовский	

144-16-159.92 АС

2-этажный 1-квартирный 5-комнатный жилой дом

Стадия	Лист	Листов
Р	32	

Планы на отм. 2.800. Варианты проектных решений NN 7, 8, 9

ЦНИИЭП гражданселькстрой

Инв. N подл. | 2-4036-37 | Подпись и дата | Взам. инв. N

25331-01 37

Альбом I

Фасад в осях В-А

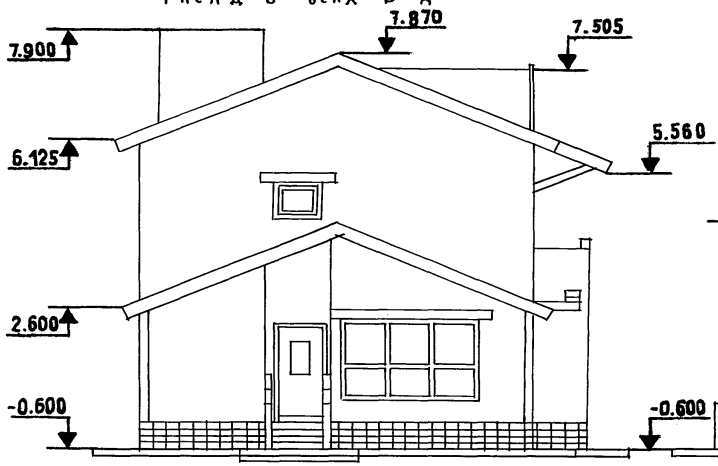

Фасад в осях 1-2

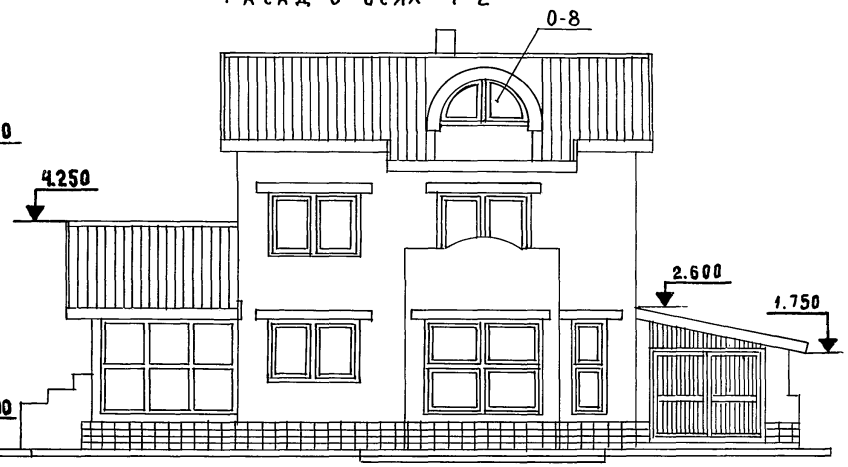

Фасад в осях 2-1

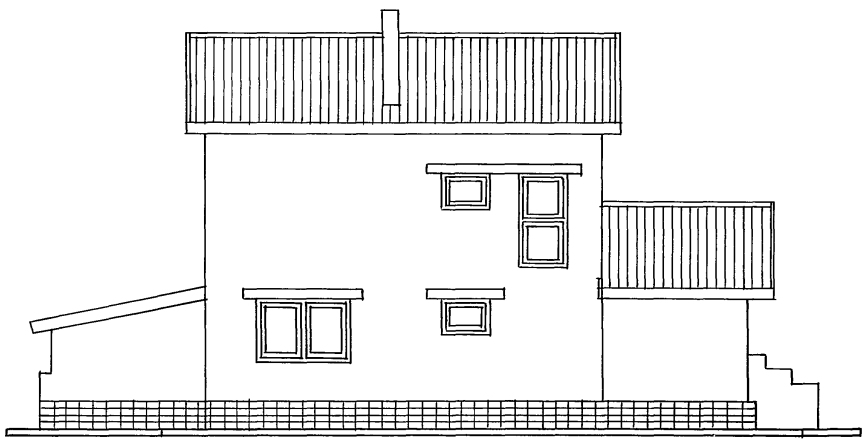

Фасад в осях А-В



				144-16-159.92	АС
		Н.контр.	Брюзовский		
		Нач.маст.	Радыгин		
Привязан:		Зам.нач.	Земляк	2-этажный 1-квартирный 5-комнатный щитовой дом	Стадия: Р; Лист: 33; Листов:
		ГАП	Брюзовский		
		Исполнил	Булатов	Вариант дома с пристроенным гаражом. Фасады в осях: 1-2, 2-1, А-В, В-А.	ЦНИИЭП гражданселькстрой
Инв.№					

Инв.№ подл. | Подпись, дата | Взам.инв.№ | 2-4036-38

Альбом I

Фасад в осях В-А

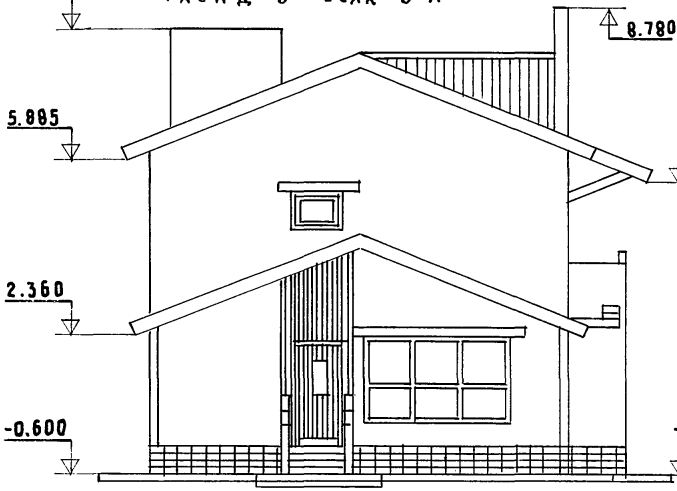

Фасад в осях 1-2



Фасад в осях 2-1

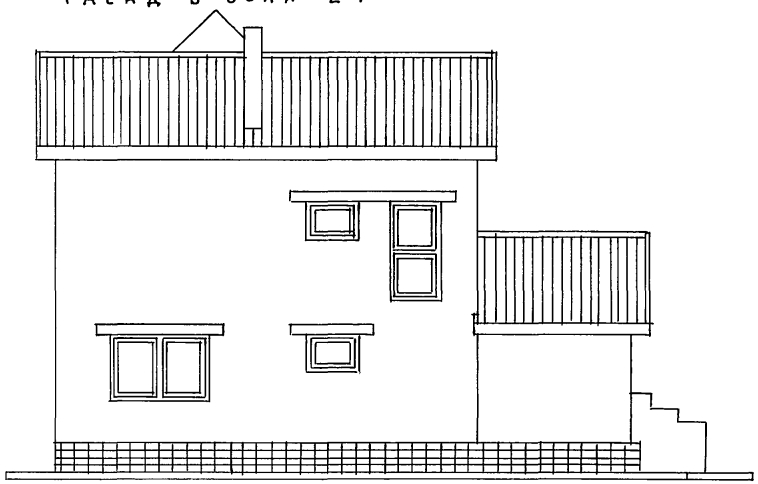

Фасад в осях А-В

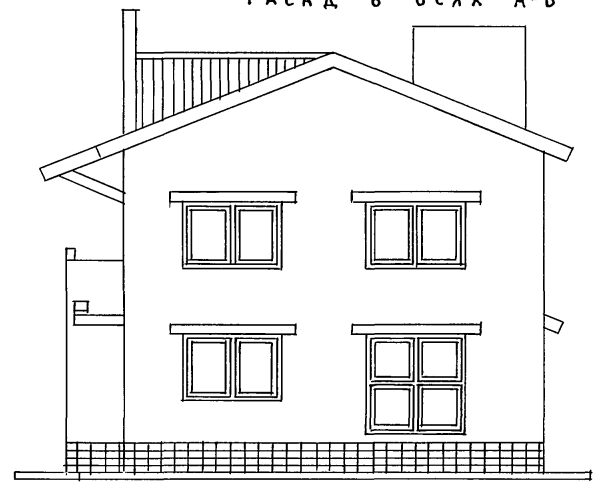

Н.контр.	Брюзовский		
Нач.маст	Радыгин		
Зам.нач.	Земляк		
ГАП	Брюзовский		
Исполнил	Булатов		
Проверил	Брюзовский		

Привязан:

Инв.№

144-16-159.92 АС

2-этажный 1-квартирный 5-комнатный жилой дом

Стадия	Лист	Листов
Р	34	

Вариант крыши. Фасады в осях. 1-2, 2-1, А-В, В-А

ЦНИИЭП гражданселькстрой

25331-01 39

Инв.№ подл.	Подпись и дата	Взам.инв.№
2-4036-39		

Альбом I

ВОРОТА В1

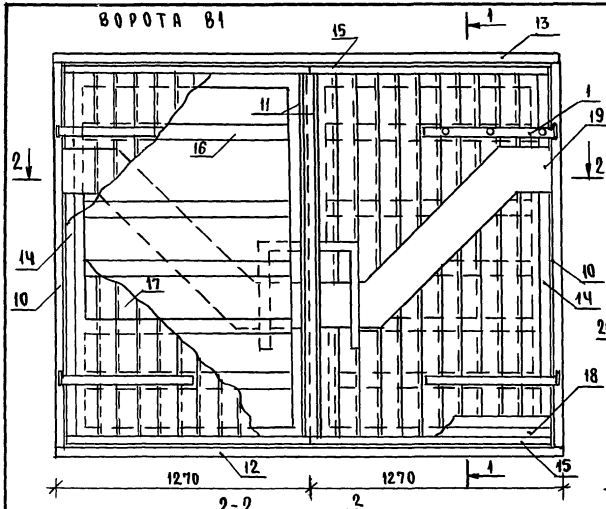

ДЕТАЛЬ НАВЕСКИ ВОРОТ

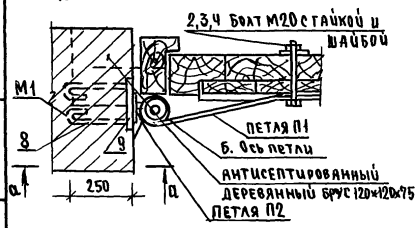

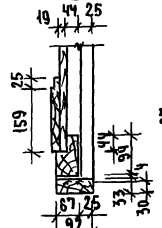

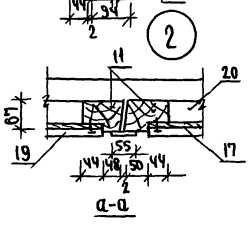

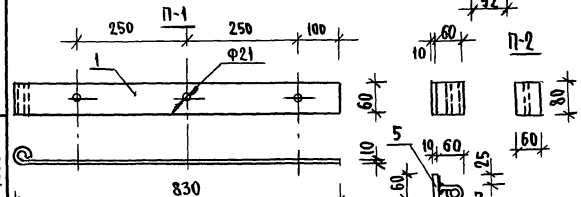

СПЕЦИФИКАЦИЯ ЭЛЕМЕНТОВ ВОРОТ В-1

Марка поз.	Обозначение	Наименование	Кол.	Масса ед. кг	Примеч.
		Деталь П-1 (4 шт)			
1	ГОСТ 103-76*	-80×10, ℓ=880	1	5,5	
2	ГОСТ 7798-70*	Болты М20×100	1	0,32	
3	ГОСТ 11371-78	Шайбы М20	1	0,023	
4	ГОСТ 5915-70*	Гайки М20	1	0,063	
		Деталь П-2 (4 шт.)			
5	ГОСТ 103-76*	-60×10, ℓ=80	1	0,4	
6	ГОСТ 5781-82*	Ф20 АI, ℓ=160	1	0,4	
7	ГОСТ 5781-82*	Ф20 АI, ℓ=100	1	0,2	
		Деталь М-1 (4 шт.)			
8	ГОСТ 103-76*	-80×10, ℓ=100	1	0,6	
9	ГОСТ 5781-82*	Ф8 АI, ℓ=660	1	0,3	
		Деревянные элементы		0,694 м³	
10	Коробка (вертикальн.)	Брусок 92×67, ℓ=1975	2	0,212	
11	Переплет (центр.)	Брусок 92×67, ℓ=1875	2	0,042	
12	Монтажный элемент	Брус 92×33, ℓ=2540	1	0,008	
13	Коробка (горизонтальн.)	Брусок 92×67, ℓ=2540	1	0,016	
14	Переплет (вертикальн.)	Брусок 94×67, ℓ=1875	2	0,042	
15	Переплет (горизонтальн.)	Брусок 94×67, ℓ=1225	4	0,008	
16	Обшивка (горизонтальн.)	Доски 92×44, ℓ=1200	10	0,005	
17	Обшивка (вертикальн.)	Доски 92×22, ℓ=1855	22	0,004	
18	Нашивка (горизонтальн.)	Доски 92×19, ℓ=1300	4	0,002	
19	Накладка	Доски 100×13, $\ell_{общ}$=4,5	-	0,005	
20	Ручки	Бруски Б=44, $\ell_{общ}$=3,0	-	0,005	

144-16-159.92 АС

Н.контр.	Брюзовский	
Нач.мас.	Радыгин	
Зам.н.т.м.	Земляк	
ГАП	Брюзовский	

2-этажный 1-квартирный 5-комнатный жилой дом

стадия	лист	листов
Р	35	

Ворота гаража В1 Спецификация элементов ворот

ЦНИИЭП Граждансельстрой

Привязан

Инв.№

Инв.№подл. | Подпись и дата | Взам.инв.№ | 2-4036-40

Альбом I

Схема расположения элементов деревянного перекрытия на отм. 2.580

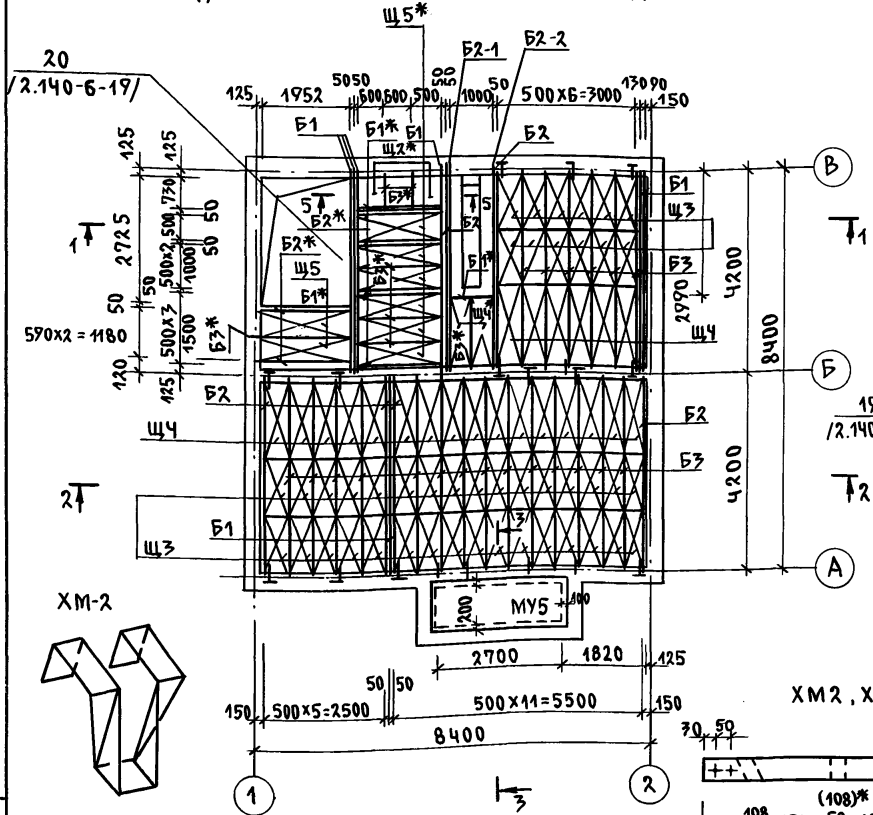

Схема расположения элементов деревянного перекрытия на отм. 5.380

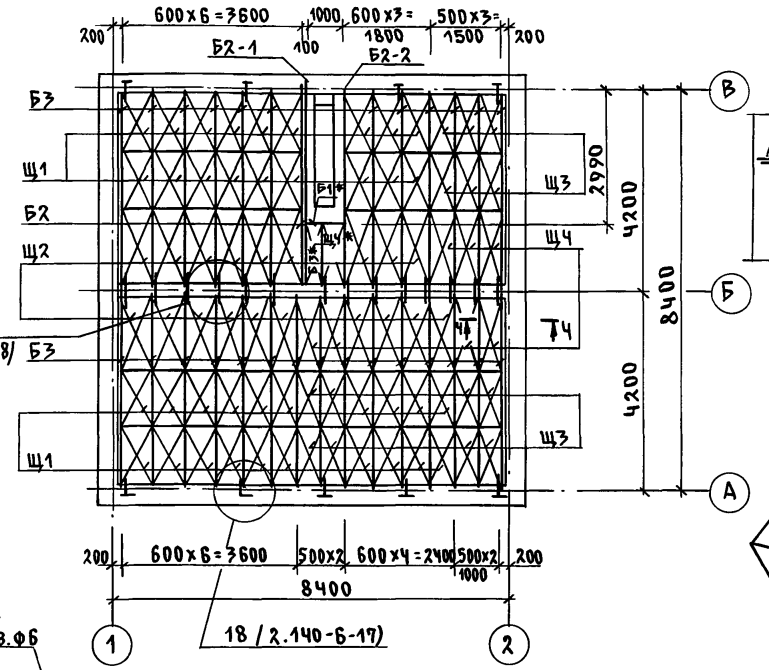

Узел опирания балок

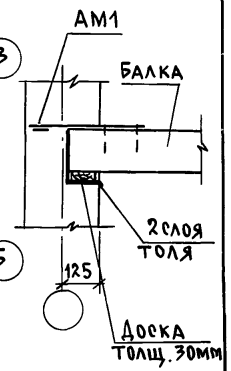

ХМ-2

ХМ-3

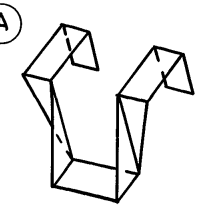

ХМ2, ХМ3

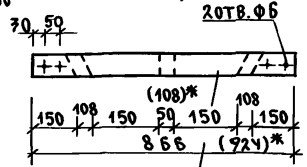

Балки БЦ2-1, БЦ2-2

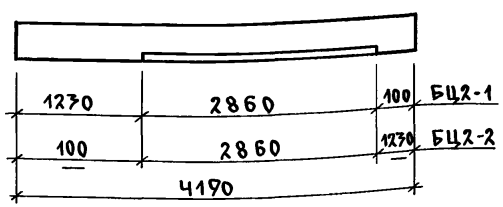

1. Балки и щиты, замаркированные позицией со звездочкой (*) нарезать по месту из элементов, замаркированных той же позицией без звездочки.
2. Защиту древесины от гниения и огнезащитную обработку производить в соответствии с требованиями СНиП 2.03.11-85

Н. контр.	Бржозовский		
Нач. мас.	Радыгин		
Зам. н.м.	Земляк		
ГАП	Бржозовский		
Испол.	Муратова		
Провер.	Бржозовский		

Привязан

Инв. №

144-16-159.92 АС

2-7этажный 1-квартирный 5-комнатный жилой дом

Стадия	Лист	Листов
Р	36	

Схемы расположения деревянных элементов перекрытий. Планы.

ЦНИИЭП Граждансельстрой

25331-01 41

Инв. № подл. | Подпись и дата | Взам. инв. №

2-4036-41

Альбом I

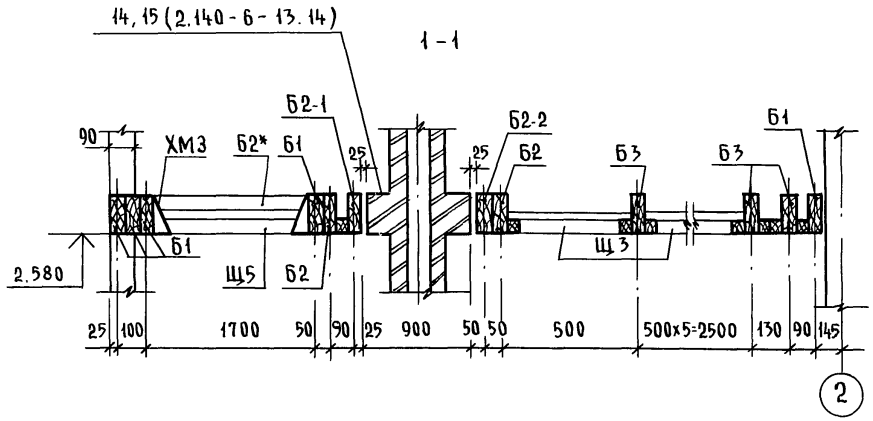

2-2

4-4

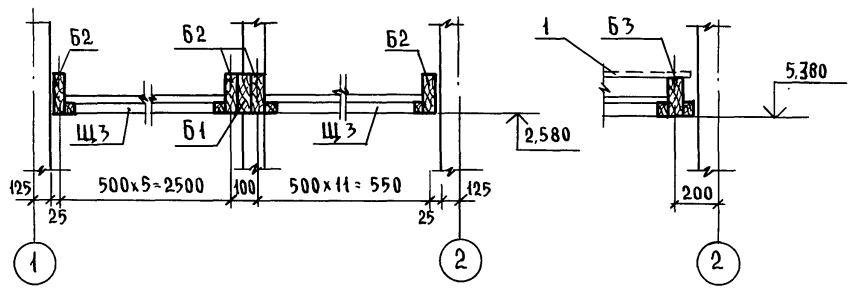

3-3

5-5

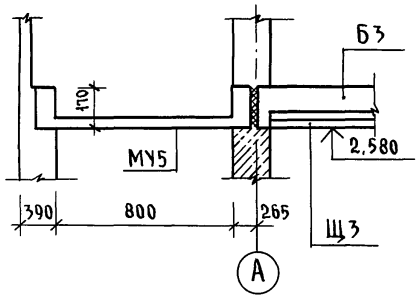

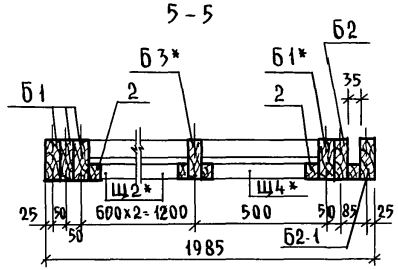

Спецификация к схемам расположения элементов перекрытий

Марка поз.	Обозначение	Наименование	Кол. шт.	Масса ед. кг	Примеч.
МУ5	АС-40	Монолитн. ж.б. участок МУ5	1		
Б1	ГОСТ 4981-87	БЦ0-42.17.5	6		0,036 м³
Б2	—"—	БЦ1-42.17.9	7		0,046 м³
Б3	—"—	БЦ2-42.17.13	48		0,056 м³
Б2*	—"—	БЦ1-42.17.9	8		Укоротить по месту
Б1*	—"—	БЦ0-42.17.5	4		
Б3*	—"—	БЦ2-42.17.13	14		
Б2-1	АС-36	БЦ2-42.17.13-1	2		
Б2-2	АС-36	БЦ2-42.17.13-2	2		
2	ГОСТ 24454-80*Е	Брус 40х40, ℓ=730	2		0,002 м³
Щ5	ГОСТ 1005-86	Щит Щ18-2а	2		
Щ2*	то же	Щ12-3а	2		Укоротить по месту
Щ1	—"—	Щ15-2а	38		
Щ2	—"—	Щ12-3а	19		
Щ3	—"—	Щ15-2а	58		
Щ4	—"—	Щ12-2а	29		
Щ5*	—"—	Щ18-2а	6		Укоротить по месту
Щ4*	—"—	Щ12-2а	10		
АМ1	Серия 2.140-6-27	Анкер АМ-1	20	1,26	
АМ2	2.140-6-28	АМ-2	10	0,82	
ХМ1	то же	Хомут ХМ-1	3	0,96	
ХМ2	АС-36	ХМ-2	15	1,62	
ХМ3	АС-36	ХМ-3	7	1,73	
1	ГОСТ 24454-80*Е	Ходовые доски 40х100	70	0,28	м³

Взам. инв. № | Подпись и дата | Инв. № подл. 2-4036-42

Привязан

Инв. №

Н. контр.	Бржозовский	
Нач. м.	Радыгин	
Зам. н. м	Земляк	
ГАП	Бржозовский	
Исполн.	Муратова	
Провер.	Бржозовский	

144-16-159.92 АС

2-этажный 1-квартирный 5-комнатный жилой дом

Стадия	Лист	Листов
Р	37	

Схема расположения деревянных элементов перекрытий. Сечения. Спецификация.

ЦНИИЭП гражданселькстрой

25331-01 42

Альбом I

Схема расположения элементов перекрытия над 1 этажом

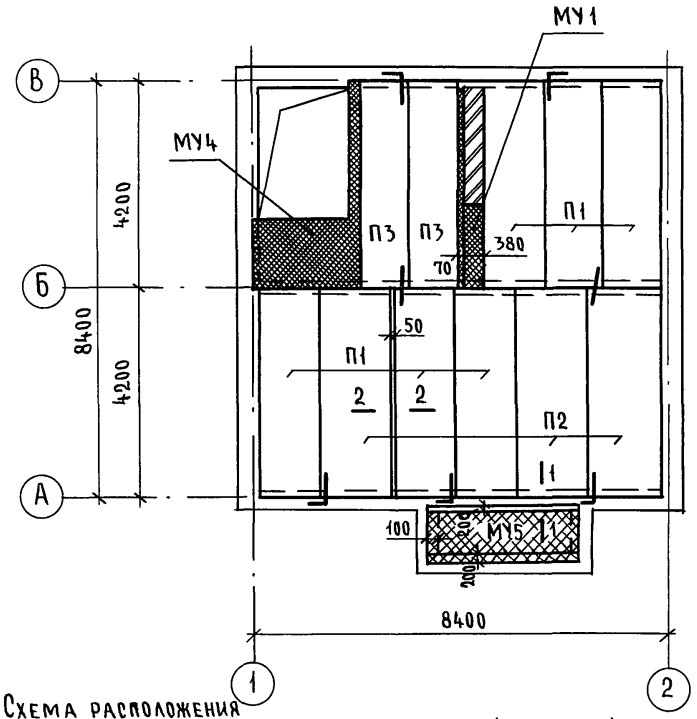

Схема расположения элементов перекрытия над 2 этажом

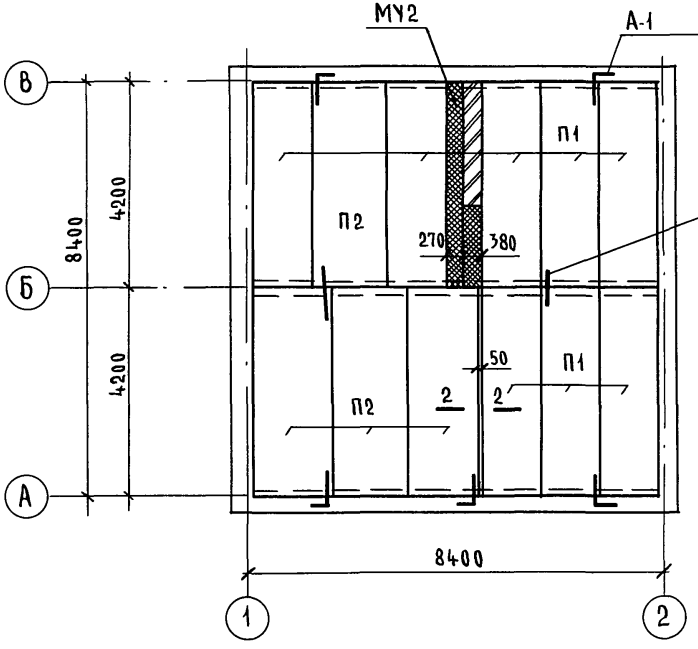

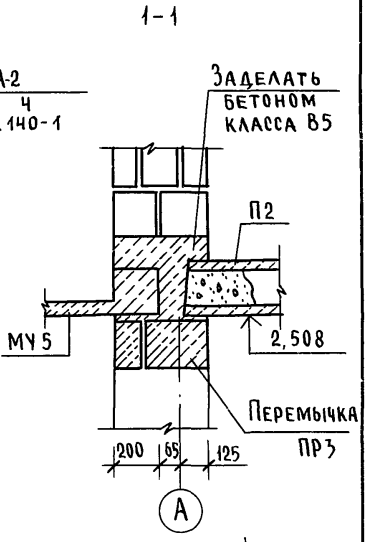

Схема расположения элементов перекрытия над погребом (вариант)

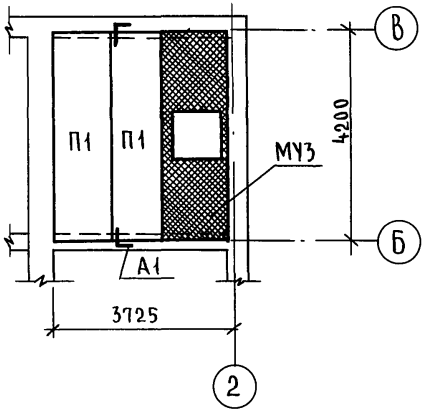

2 - 2

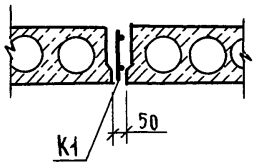

1. Укладку панелей на стены и заделку швов между панелей производить на цементном растворе М 100.
2. Металлические детали анкеровки панелей оцинковать и после устройства соединений защитить слоем цементного раствора марки 100.
3. Монолитные участки и спецификации см. листы 39...41
4. Монолитные участки и спецификации для варианта с погребом см. лист 41

				144-16-159.92 АС	
Привязан		Н.контр.	Брюзовский	2-этажный 1-квартирный 5-комнатный жилой дом	Стадия: Р; Лист: 38; Листов:
		Нач.маст.	Радыгин		
		Зам.н.м.	Земляк		
		ГАП	Брюзовский		
Инв.№		Исполн.	Муратова	Схемы расположения элементов перекрытия. Вариант Ж.Б. перекрытия, вариант с погребом.	ЦНИИЭП граждансельстрой
		Провер.	Брюзовский		

Инв.№ подл. | Подпись и дата | Взам.инв.№ | 2-4036-43

25331-01 43

Альбом I

МУ1

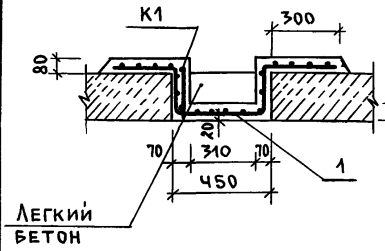

МУ2

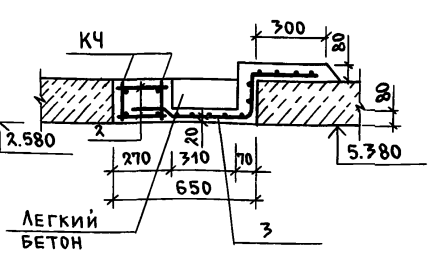

Спецификация к схемам расположения элементов перекрытий

Марка, позиц.	Обозначение	Наименование	Кол.	Масса ед.кг	Примеч.
		Элементы железобетонные			
П1	Серия 1.141-1.60-3000-10	ПК 42.12-4Т	14	1490	
П2	-2000-10	ПК 42.15-4Т	7	1970	
П3	-4000-05	ПК 42.10-6Т	2	1230	
МУ1	АС-39	МУ1	1		
МУ2	АС-39	МУ2	1		
МУЧ	АС-40	МУЧ	1		
МУ5	АС-40	МУ5	1		
		Элементы металлические			
А1	Серия 2.140-1, вып.1	Стержень 10АII; ℓ=870	10	0.537	
А2	-"-	ℓ=620	8	0.383	
К1	АС-41	Каркас К1	2	14.44	

Спецификация монолитных участков

Марка, позиц.	Обозначение	Наименование	Кол.	Масса ед.кг	Примеч.
		Монолитный участок МУ1			
		Сборочные единицы			
К1	АС-40	Каркас К1	1	14.44	
1	ГОСТ 8478-81	С $\frac{5ВрI-100}{5ВрI-100}$ 1540, ℓ=1500	1	7.4	
		Материалы			
		Бетон класса В15			0.20м³
		Монолитный участок МУ2			
		Сборочные единицы			
КЧ	АС-40	Каркас КЧ	2	22.8	45.6кг
3	ГОСТ 8478-81	С $\frac{5ВрI-100}{5ВрI-100}$ 1040, ℓ=1500	1	6.2	
		Детали			
2	Без черт.	6АI ГОСТ 5781-82* ℓ=260	58	0.06	3.7кг
		Материалы			
		Бетон класса В15			0.33м³

А1

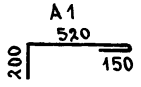

А2

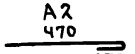

1. Данный лист см. с листом 38
2. Каркас К1 разработан на листе 41
3. Каркас КЧ разработан на листе 40

Привязан

Инв.№

Н.контр.	Бржозовский	
Нач.мас.	Радыгин	
Зам.н.м.	Земляк	
ГАП	Бржозовский	
Исполн.	Муратова	
Провер.	Бржозовский	

144-16-159.92 АС

2-этажный 1-квартирный 5-комнатный жилой дом

Стадия	Лист	Листов
Р	39	

Монолитные участки МУ1, МУ2. Спецификации. Вариант ж.б. перекрытий

ЦНИИЭП Гражданэльстрой

Инв.№подл. | Подпись и дата | Взам.инв.№ | 2-4036-44

Альбом I

МУЧ

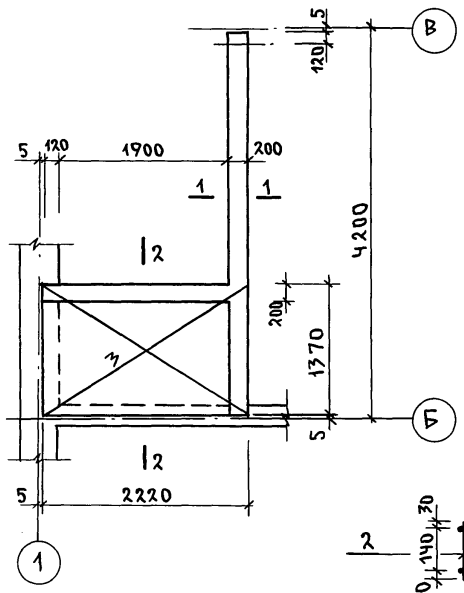

1-1

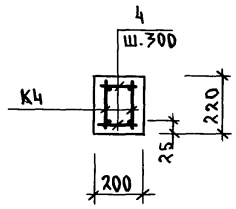

2-2

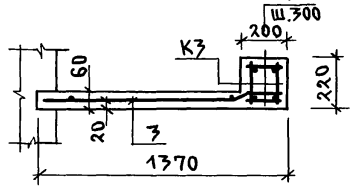

Каркас К3

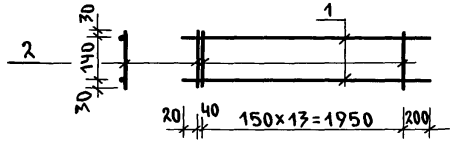

МУ5

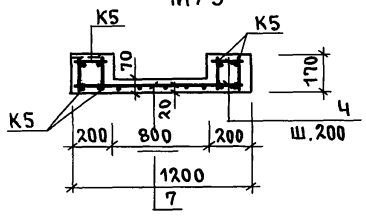

Каркас К4

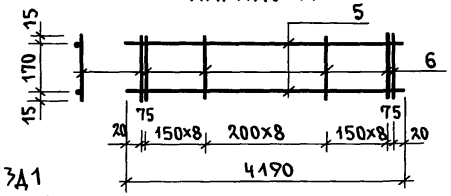

МУ5

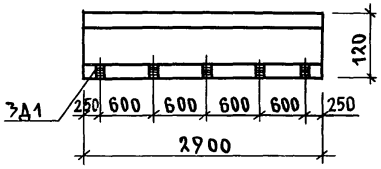

3Д1

Вес 1.0кг

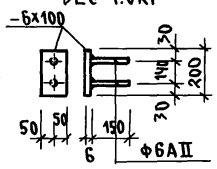

Спецификация монолитных участков

Марка, поз.	Обозначение	Наименование	Кол.	Масса ед.кг	Примечание
		Монолитный участок МУЧ			
К4	АС-40	Каркас К4	2	22.8	
К3	АС-40	Каркас К3	2	7.6	
3	ГОСТ 8478-81	С $\frac{5Вр1-100}{5Вр1-100}$ 1540; ℓ=2210	1	9.2	Обрезать на месте
		Детали			
Ч	БЕЗ ЧЕРТ.	6АI ГОСТ 5781-82*; ℓ=190	42	0.04	
		Материалы			
		Бетон класса В12.5			0.42м³
		Монолитный участок МУ5			
К5	АС-41	Каркас К5	4	4.05	
7	ГОСТ 8478-81	С $\frac{5Вр1-100}{5Вр1-100}$ 1280; ℓ=2900	1	9.00	
Ч	БЕЗ ЧЕРТ.	6АI ГОСТ 5781-82*; ℓ=190	56	0.04	
3Д1	АС-40	Закладная деталь 3Д1	5	1.00	
		Материалы бетон кл. В12.5			0.36м³

Спецификация арматуры на одно изделие

Поз.	Обозначение	Наименование	Кол.	Масса ед. кг (общий)
		Каркас К4		(22.8кг)
5	БЕЗ ЧЕРТ.	20АIII, ГОСТ 5781-82*; ℓ=4190	2	10,34
6	-"-	8АI, ГОСТ 5781-82*; ℓ=200	27	0,08
		Каркас К3		(7.6кг)
1	БЕЗ ЧЕРТ.	16АIII, ГОСТ 5781-82*; ℓ=2210	2	3,5
2	-"-	6АI, ГОСТ 5781-82*; ℓ=200	15	0,04

144-16-159.92 АС

Привязан			
Инв.№			
Н.контр.	Бржозовский		
Нач.мас	Радыгин		
Зам.н.м.	Земляк		
ГАП	Бржозовский		
Исполн.	Муратова		
Провер.	Бржозовский		

2-этажный 1-квартирный 5-комнатный жилой дом

Стадия	Лист	Листов
Р	40	

Монолитный участок МУЧ, МУ5 Спецификации. Вариант Ж.Б. перекрытий.

ЦНИИЭП гражданельстрой

Инв.№ подл. | 2-4036-45 | Подпись и дата | Взам. инв.№

МУ3

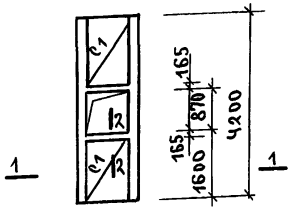

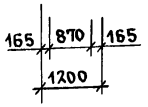

2-2

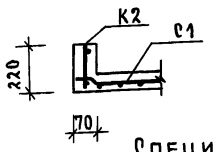

1-1

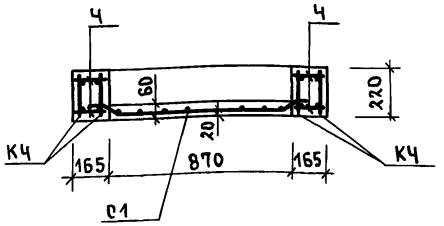

Каркас К1; К2; К5

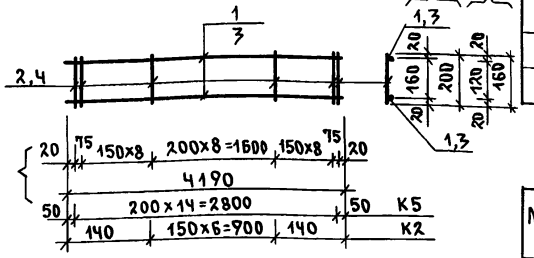

К1, К2, К5

Спецификация на одно изделие

		Поз.	Обозначение	Наименование	Кол.	Масса ед. кг (общий)
				Каркас К5		(4.05кг)
		5	Без черт.	2А III ГОСТ 5781-82*; ℓ=2900	2	1,80
		Ч	—"—	6А I ГОСТ 5781-82*; ℓ=160	15	0,03
				Каркас К1		(14.44кг)
		1	Без черт.	16А III ГОСТ 5781-82*; ℓ=4190	2	6,62
		2	—"—	6А I ГОСТ 5781-82*; ℓ=200	27	0,04
				Каркас К2		(4.04кг)
		3	Без черт.	16А III ГОСТ 5781-82*; ℓ=1180	2	1,86
		2	—"—	6А I ГОСТ 5781-82*; ℓ=200	7	0,04

Спецификация к схеме перекрытия над погребом

Марка поз.	Обозначение	Наименование	Кол.	Масса ед. кг	Примечание
		Элементы железобетонные			
П1	Серия 1.141-1.60-3000-10	ПК 42.12-Ат	2	1490	
МУ3	АС-41	МУ3	1		
		Элементы металлические			
А1	Серия 2.140-1, вып.1	Стержень 10А I; ℓ=870	2	0.537	

Спецификация монолитных участков

Марка поз.	Обозначение	Наименование	Кол.	Масса ед. кг	Примечание
		Монолитный участок МУ3			
		Сборочные единицы			
КЧ	АС-40	Каркас КЧ	Ч	22.8	
К2	АС-41	Каркас К2	2	4.04	
С1	ГОСТ 8478-81	С 5ВрI-100 / 5ВрI-100 1040; ℓ=1600	2	6.50	
Ч	Без черт.	6А I ГОСТ 5781-82; ℓ=160	108	0.04	
		Материалы			
		Бетон класса В15			0.47м³

Данный лист см. с листом 38

Привязан

Инв.№

Н.контр.	Бржозовский		
Нач.мас	Земляк		
Зам.н.м.	Радыгин		
ГАП	Бржозовский		
Исполн.	Муратова		
Провер.	Бржозовский		

144-16-159.92 АС

2-этажный 1-квартирный 5-комнатный жилой дом

Стадия	Лист	Листов
Р	41	

Монолитный участок МУ3 Спецификации. Вариант с погребом

ЦНИИЭП граждансельстрой

25331-01 46

Альбом I

Инв.№ подл. | Подпись и дата | Подпись и дата | 2-4036-146

Альбом I

Схема расположения перемычек 1-го этажа

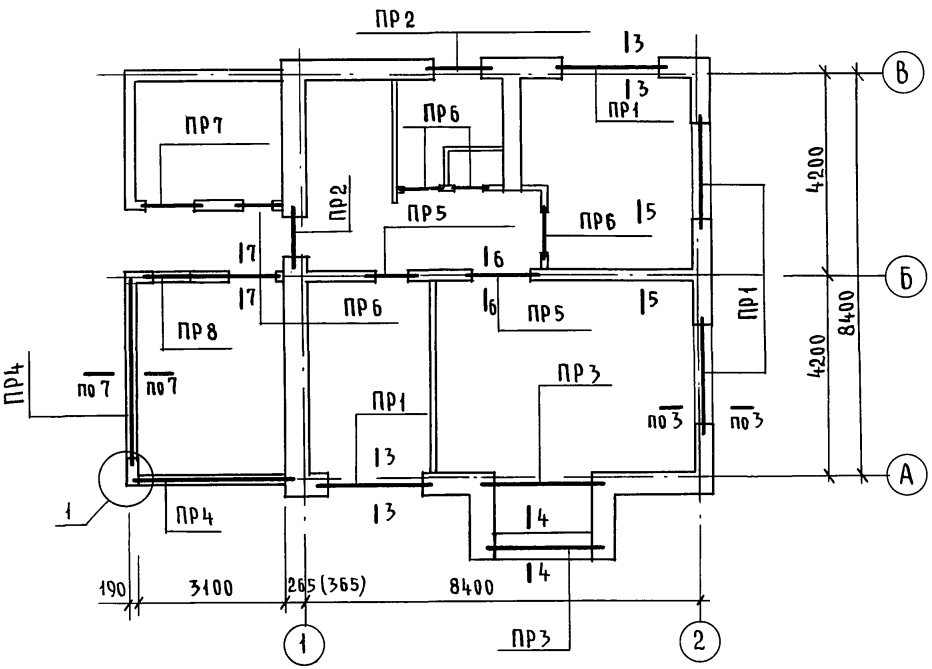

Схема расположения перемычек 2-го этажа

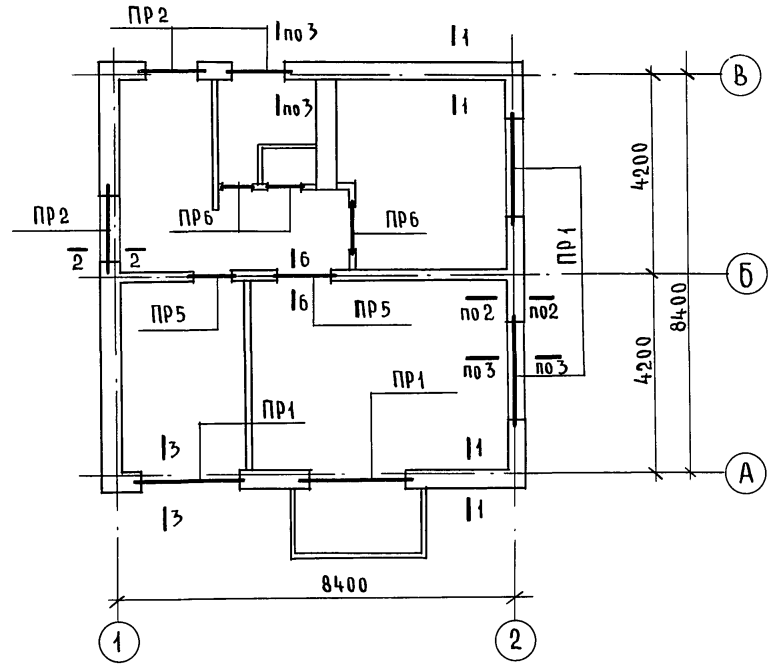

1. Архитектурные планы см. лист 18
2. Данный лист см. совместно с листами 43...46
3. Сечения по стенам см. листы 47...53

Ведомость перемычек

Тип	Схема сечения
ПР6 (7 шт)	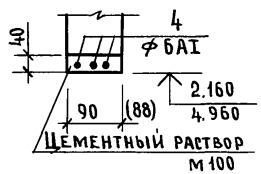

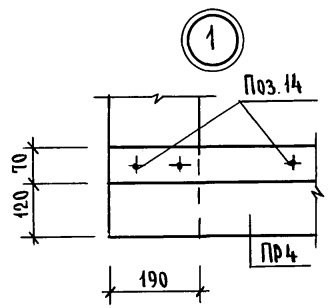

Привязан	Н.контр.	Брюзовский	
	Нач.маст.	Радыгин	
	Зам.н.м.	Земляк	
	ГАП	Брюзовский	
	Исполн.	Муратова	
Инв.№	Провер.	Брюзовский	

144-16-159.92 АС

2-этажный 1-квартирный 5-комнатный жилой дом

Стадия	Лист	Листов
Р	42	

Схемы расположения перемычек. Планы.

ЦНИИЭП гражданельстрой

25331-01 47

Инв.№ подл. | 2-4036-47 | Подпись и дата | Взам. инв.№

Альбом I

Ведомость перемычек для стен толщ. 390мм и 190мм

Тип	Схема сечения
ПР1 (8шт)	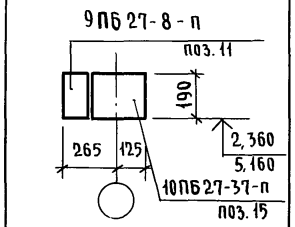
ПР2 (5шт)	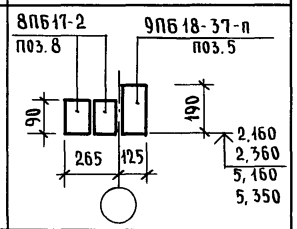
ПР3 (2шт)	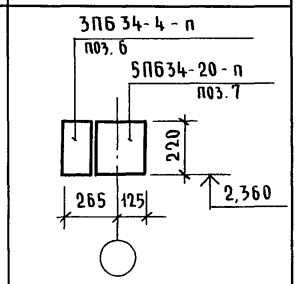
ПР4 (2шт)	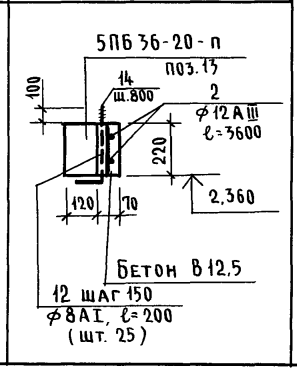

Тип	Схема сечения
ПР5 (4шт)	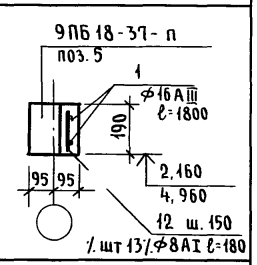
ПР8 (1шт)	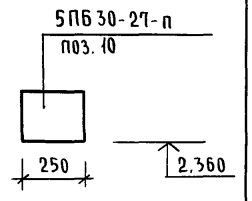
ПР7 (1шт)	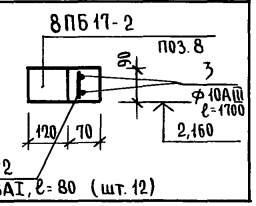

Поз.	Эскиз
14	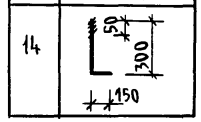

Спецификация к схемам расположения перемычек

Марка поз.	Обозначение	Наименование	Кол. шт.	Масса ед. кг.	Примечание
		Элементы железобетонные			
6	1.038.1-1.1-080000-01	3ПБ 34-4-п	2	222	
7	160000-03	5ПБ 34-20-п	2	463	
8	1.038.1-1.4-10000-03	8ПБ 17-2	11	45	
5	40000-05	9ПБ 18-37-п	9	103	
11	60000-03	9ПБ 27-8-п	8	155	
10	1.038.1-1.1-150000-03	5ПБ 30-27-п	1	410	
13	1.038.1-1.1-160000-03	5ПБ 36-20-п	2	500	
15	1.038.1-1.4-80000-03	10ПБ 27-37-п	8	323	
		Арматурные детали			
1	БЕЗ ЧЕРТ.	16 AIII ГОСТ 5781-82*	19,2	31	
2	—"—	12 AIII	14,5	12	
3	—"—	10 AIII	3,4	2	
4	—"—	6 AIII	33	7	
12	—"—	8 AI	70	28	
14	—"—	Анкер ф10 AI ℓ=450	4	0,3	1,2кг
		Материалы			
		Бетон класса В15		0,20	м³
		Цементный р-р М100		0,043	м³

1. Данный лист см. совместно с листом 42
2. Поз. 14 (анкер для крепления мауэрлата) только в ПР4 по оси А.

Привязан

Инв. №

Н.контр.	Бржозовский	
Нач.м.	Радыгин	
Зам.н.м	Земляк	
ГАП	Бржозовский	
Исполн.	Муратова	
Провер.	Бржозовский	

144-16-159.92 АС

2-этажный 1-квартирный 5-комнатный жилой дом

Стадия	Лист	Листов
Р	43	

Ведомость перемычек. Спецификация. (для стен толщ. 390мм)

ЦНИИЭП граждансельстрой

25331-01 48

Инв.№ подл. | 2-4036-48 | Подпись и дата | Взам. инв.№

Альбом I

Ведомость перемычек для стен толщиной 490 мм

Тип	Схема сечения
ПР1 /8шт/	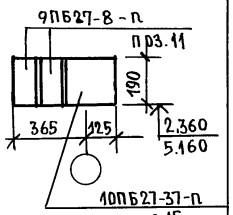
ПР2 /5шт/	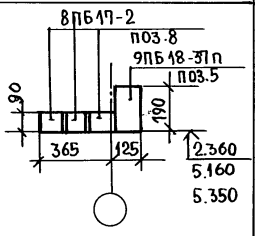
ПР3 /2шт/	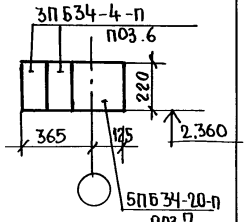

Спецификация к схемам расположения перемычек при толщ. н.с 490мм

Марка поз.	Обозначение	Наименование	Кол. шт.	Масса ед.кг	Примечание
		Элементы железобетонные			
6	1.038.1-1.1-080000-01	3ПБ34-4-п	4	222	
7	-160000-03	5ПБ34-20-п	2	463	
8	1.038.1-1.4-0000-03	8ПБ17-2-п	16	45	
5	-40000-05	9ПБ18-37-п	9	103	
11	-60000-03	9ПБ27-8-п	16	155	
10	1.038-1-1.1-150000-03	5ПБ30-27-п	1	410	
15	1.038.1-1.4-80000-03	10ПБ27-37-п	8	323	
13	1.038-1-1.1-160000-05	5ПБ36-20-п	2	500	
		Арматурные детали			
1	Без черт.	Ф16АIII, ГОСТ5781-82*, п.м.	19,2	31	
2	-"-	12АIII " п.м	7,2	6	
3	-"-	10АIII " п.м.	3,4	2	
4	-"-	6АIII " п.м.	33	7	
12	-"-	8АI " п.м.	44	17	
14	-"-	Анкер ф10АI " l=450	4	0,3	1,2кг
		Материалы			
		Бетон класса В15, м3		0,20м3	
		Цементный р-р М100, м3		0,043м3	

1. Схемы сечений перемычек по внутренним стенам см. лист 43
2. Данный лист см. совместно с листом 42

Н.контр.	Брюзовский	144-16-159.92 АС	
Нач.м.	Радыгин	2этажный 1-квартирный 5комнатный жилой дом	Стадия Р; Лист 44; Листов
Зам.н.м.	Земляк		
ГАП	Брюзовский		
Исполн.	Муратова	Ведомость перемычек Спецификация. Вариант стен толщ. 490мм.	ЦНИИЭП граждансельстрой
Провер.	Брюзовский		

Привязан:

Инв.№

Инв.№ подл. | Подпись и дата | Взам.инв.№ | 2-4036-49

25331-01 49

Схема расположения перемычек
Фрагмент плана 1 этажа

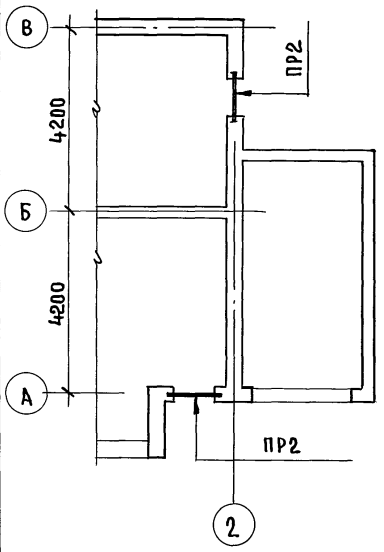

Выборка перемычек

Марка	Кол.
ПР1	6
ПР2	7
ПР3	2
ПР4	2
ПР5	4
ПР6	7
ПР7	1
ПР8	1

Спецификация к схемам расположения перемычек

Марка поз.	Обозначение	Наименование	Кол.	Масса ед., кг	Примечание
		Элементы железобетонные			
6	1.038.1-1.1-080000-01	3ПБ34-4-П	2	222	
7	" 160000-03	5ПБ34-20-П	2	463	
8	1.038.1-1.4-10000-03	8ПБ17-2	15	45	
5	" -40000-05	9ПБ18-37-П	11	103	
11	1.038.1-1.4-60000-03	9ПБ27-8П	6	155	
15	" -80000-03	10ПБ27-37-П	6	323	
10	1.038.1-1.1-150000-03	5ПБ-30-27-П	1	410	
13	1.038.1-1.1-160000-05	3ПБ36-20-П	2	500	
		Арматурные детали			
1	Без черт.	Ф16AIII, ГОСТ5781-82* п.м.	19,2	31	
2	—"—	12AIII " п.м,	7.2	6	
3	—"—	10AIII " м,	3,4	2	
4	—"—	6AIII " м.	33	7	
12	—"—	8AI " м	44	17	
14	—"—	Анкер Ф10AI ", ℓ=450	4	0,3	1,2 кг.
		Материалы			
		Бетон класса В15,		0,20	м³
		Цементн. р-р М100		0,043	м³

1. Схемы расположения перемычек см. лист-42
2. Ведомость перемычек основного варианта см. лист 43

Альбом I

Инв.№ подл. | Подпись и дата | Взам.инв.№ | 2-4036-50

144-16-159.92 АС-

Н.контр.	Брюзовский	
Нач.м.	Радыгин	
Зам.н.м.	Земляк	
ГАП	Брюзовский	
Исполн.	Муратова	
Провер.	Васильева	

Привязан:

Инв.№

2 этажный 1-квартирный 5 комнатный жилой дом

Стадия	Лист	Листов
Р	45	

Схема расположения перемычек. Вариант дома с пристроенным гаражом.

ЦНИИЭП гражданселькстрой

25331-01 ОО

Ведомость перемычек для стен 300 мм и 250 мм.

Тип	Схема сечения
ПР1 /8 шт/	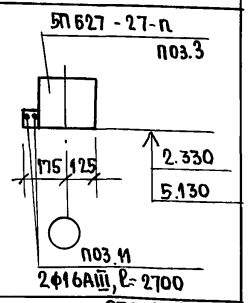
ПР2 /5 шт/	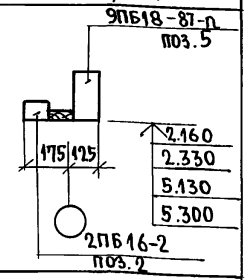
ПР3 /2 шт/	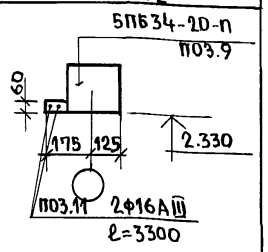
ПР4 /2 шт./	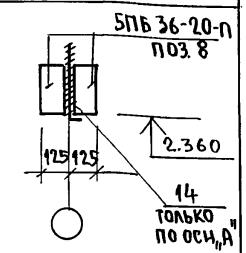

Тип	Схема сечения
ПР5 /4 шт/	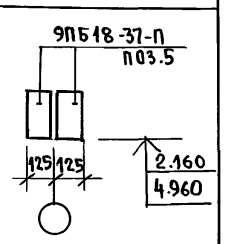
ПР8 /1 шт/	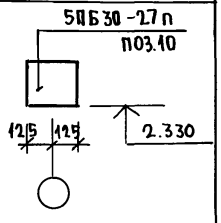
ПР7 /1 шт/	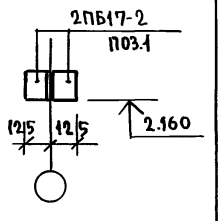

Спецификация к схемам расположения перемычек

Марка поз.	Обозначение	Наименование	Кол.	Масса ед. кг.	Примечание
		Элементы железобето			
1	1.038.1-1.1-030000-01	2ПБ17-2	2	71	
2	-020000-05	2ПБ16-2-п	5	65	
3	-140000-03	5ПБ27-27-п	8	375	
10	-150000-03	5ПБ30-27-п	1	410	
5	1.038.1-1.4 -40000-05	9ПБ18-37-п	13	103	
8	1.038.1-1.4 -160000-05	5ПБ36-20-п	4	500	
9	-160000-03	5ПБ34-20-п	2	463	
		Арматурные детали			
14	Без черт.	Анкер ф10AI, ГОСТ5781-82*, ℓ=450	4	0,3	1,2 кг
4	-"-	ф6AIII, ГОСТ5781-82*, п.м	33	7.0	
11	-"-	ф16AIII ГОСТ5781-82*, п.м.	56,5	94.0	
12	-"-	ф5BrI, ГОСТ6727-80* п.м.	240	37.0	
		Материалы			
		Бетон класса В15, м³			0,20 м³
		Цементный р-р М100, м³			0,043 м³

В проемах шириной с 1,5 м под опоры перемычек в двух рядах кладки блоков ячеистого бетона проложить сетку из арматуры 5BrI ячейкой 70×70 на всю ширину стены длиной 50 см. / см. поз.12/.

Альбом I

Инв. № подл. | Подпись и дата | Взам. инв. №

2-4036-51

Привязан:

Инв.№

Н.контр.	Брюзовский	
Нач.м.	Радыгин	
Зам.н.м.	Земляк	
ГАП	Брюзовский	
Исполн.	Муратова	
Провер.	Брюзовский	

144-16-159.92 -АС

2-этажный 1-квартирный 5 комнатный жилой дом

Стадия	Лист	Листов
Р	46	

Ведомость перемычек. Спецификация. Вариант со стенами из мелких блоков ячеистого бетона.

ЦНИИЭП гражданселькстрой

25331-01 51

Инв. N подл.	Подпись и дата	Взам. инв. N
2-4036-52		

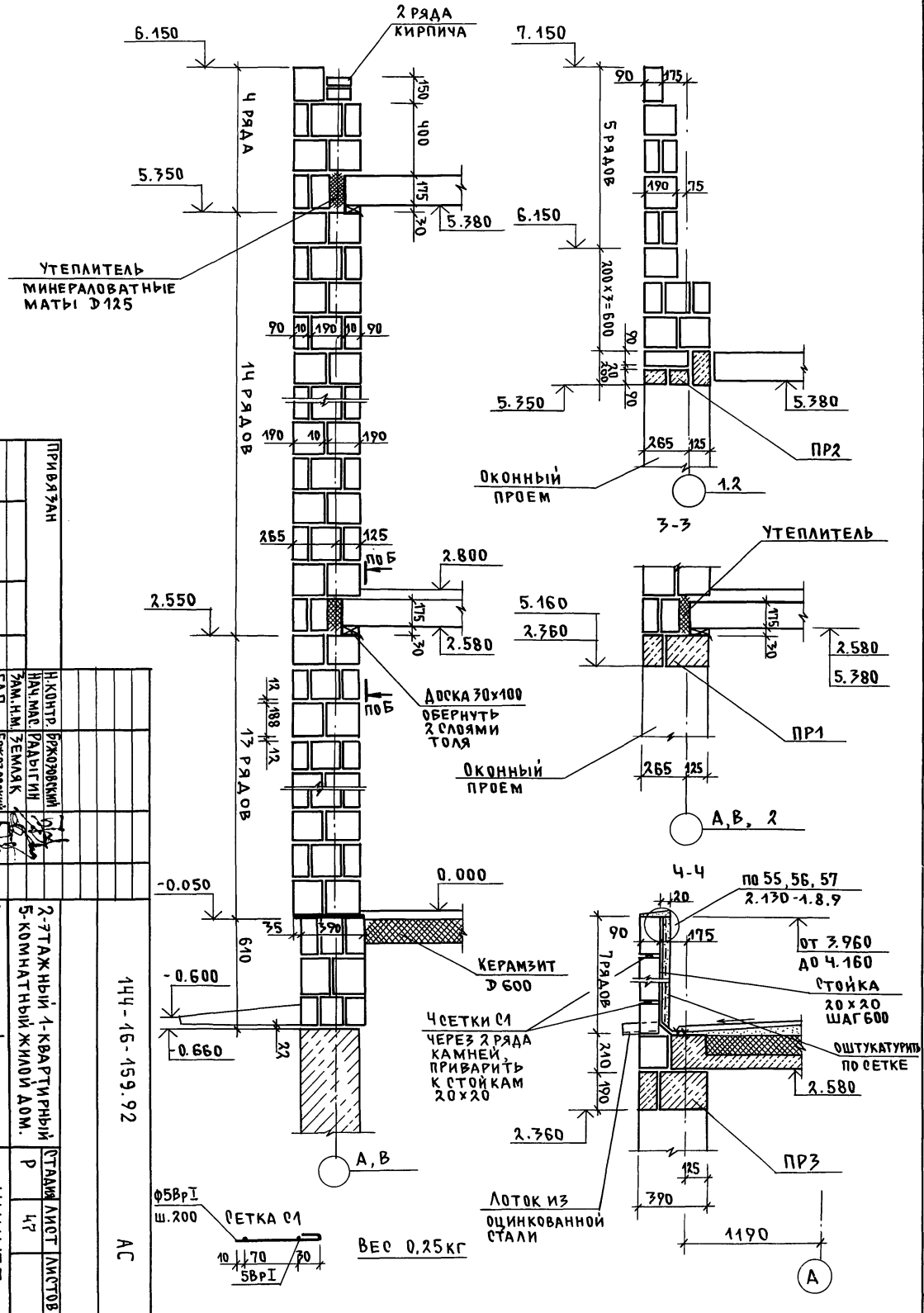

Привязан			
Инв. №			
Н. контр.	Бржозовский		
Нач. мас.	Радыгин		
Зам. н.м.	Земляк		
ГАП	Бржозовский		
Исполн.	Муратова		
Провер.	Бржозовский		

Схемы сечений наружных стен толщ. 390 мм.	2-этажный 1-квартирный 5-комнатный жилой дом.	Стадия	Лист	Листов
		Р	47	
ЦНИИЭП гражданзельстрой		144-16-159.92 АС		

25331-01 52

Инв.N подл.	Подпись и дата	Взам.инв.N
2-4036-53		

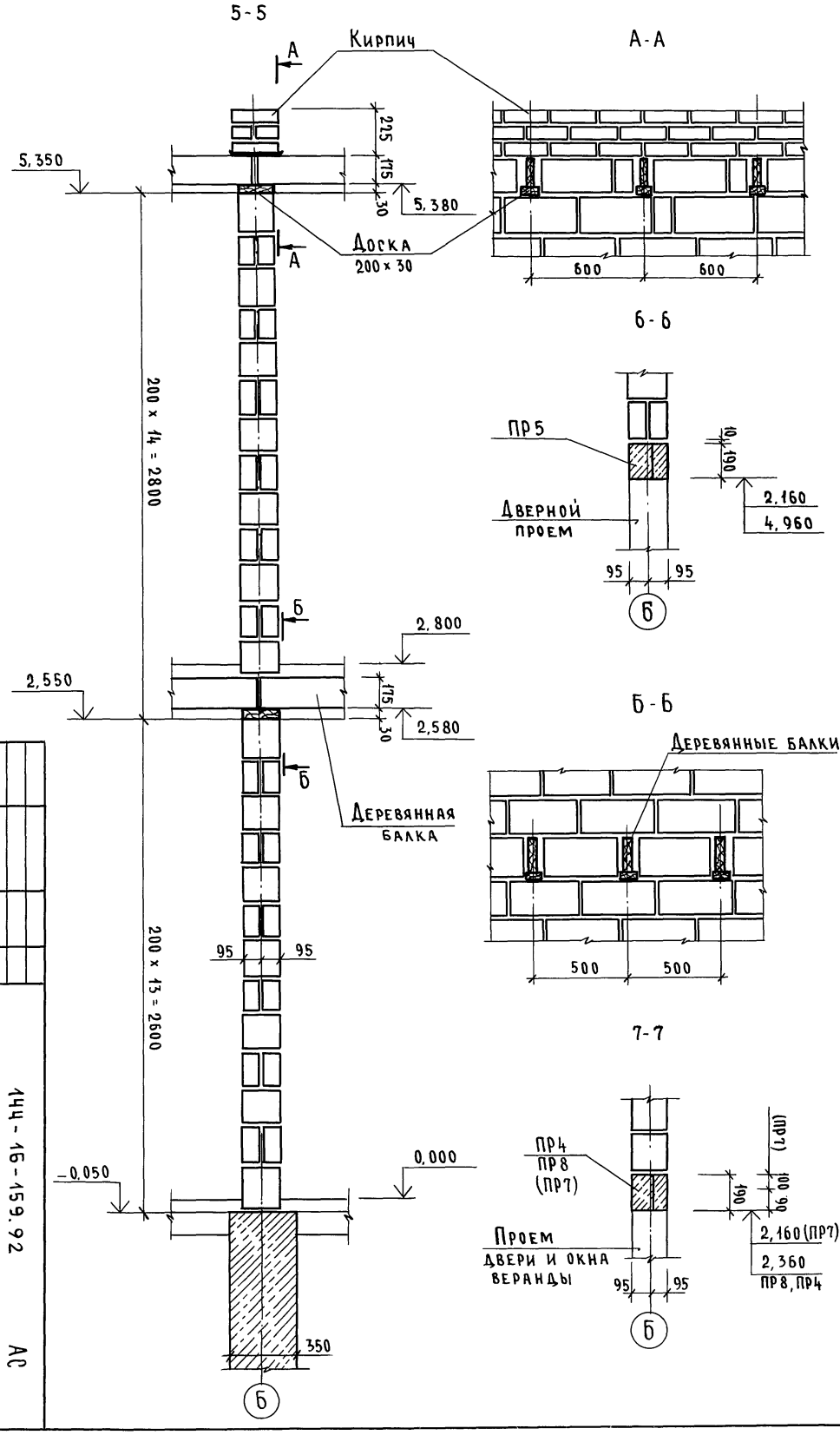

Привязан					
Инв.№					
		Н.контр.	Брюзовский		
		Нач.м.	Радыгин		
		Зам.н.м.	Земляк		
		ГАП	Брюзовский		
		Испол.	Муратова		
		Провер.	Брюзовский		

144-16-159.92 АС	2-этажный 4-квартирный 5-комнатный жилой дом			
	Схемы сечений внутренних стен	Стадия	Лист	Листов
		Р	48	
25331-01 53	ЦНИИЭП гражданстройи			

Инв.N подл.	Подпись и дата	Взам.инв.N
2-4036-54		

Альбом I

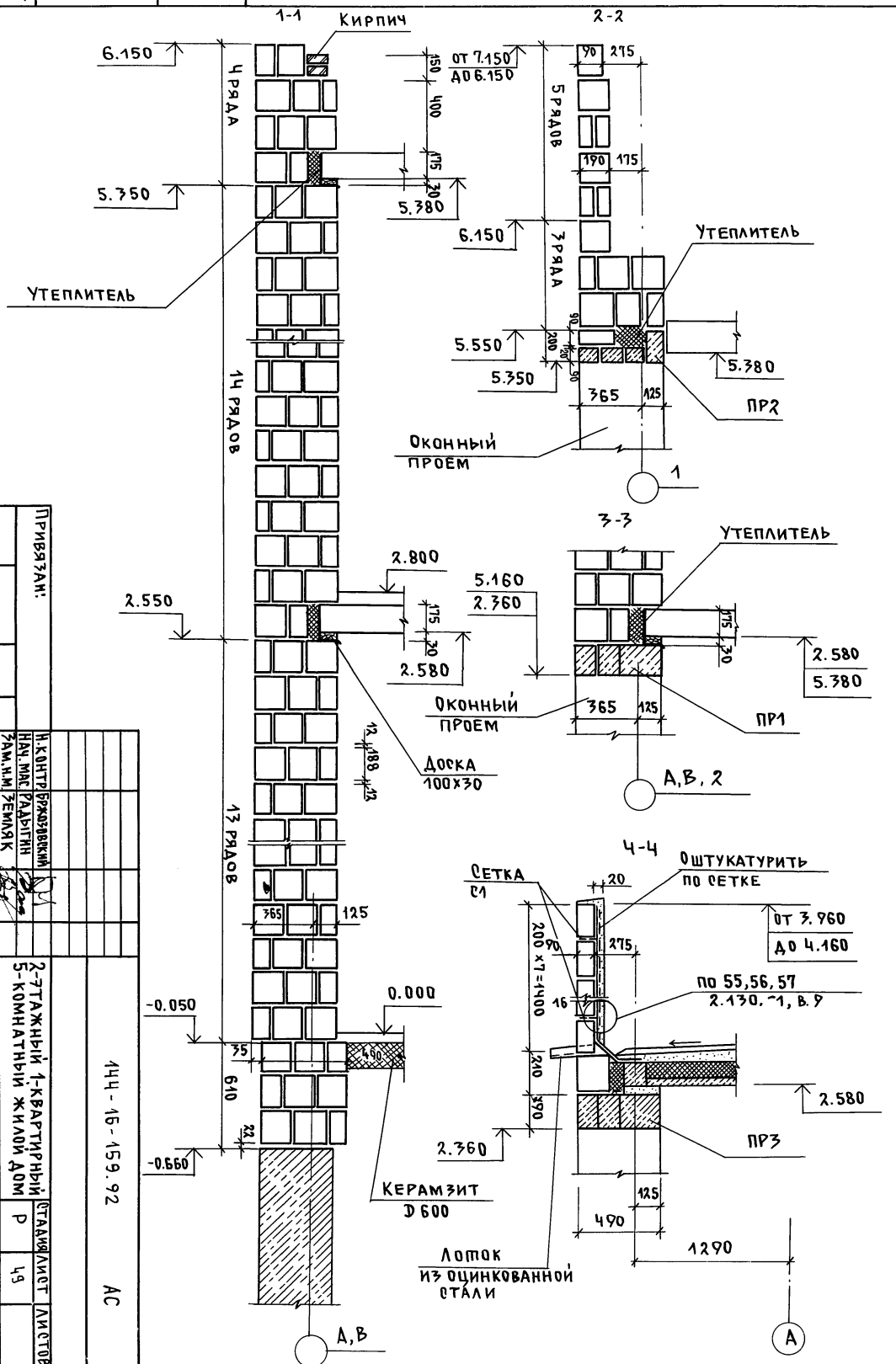

Привязан:

Инв.№

Н.контр.	Бржозовский	
Нач.мас.	Радыгин	
Зам.н.м.	Земляк	
ГАП	Бржозовский	
Исполн.	Муратова	
Провер.	Бржозовский	

2-этажный 1-квартирный 5-комнатный жилой дом

Схемы сечений. Вариант наружных стен толщ. 490мм

144-16-159.92 АС

Стадия	Лист	Листов
Р	49	

ЦНИИЭП граждансельстрой

25331-01 54

Инв. N подл.	Подпись и дата	Взам. инв. N
2-4036-55		

1-1

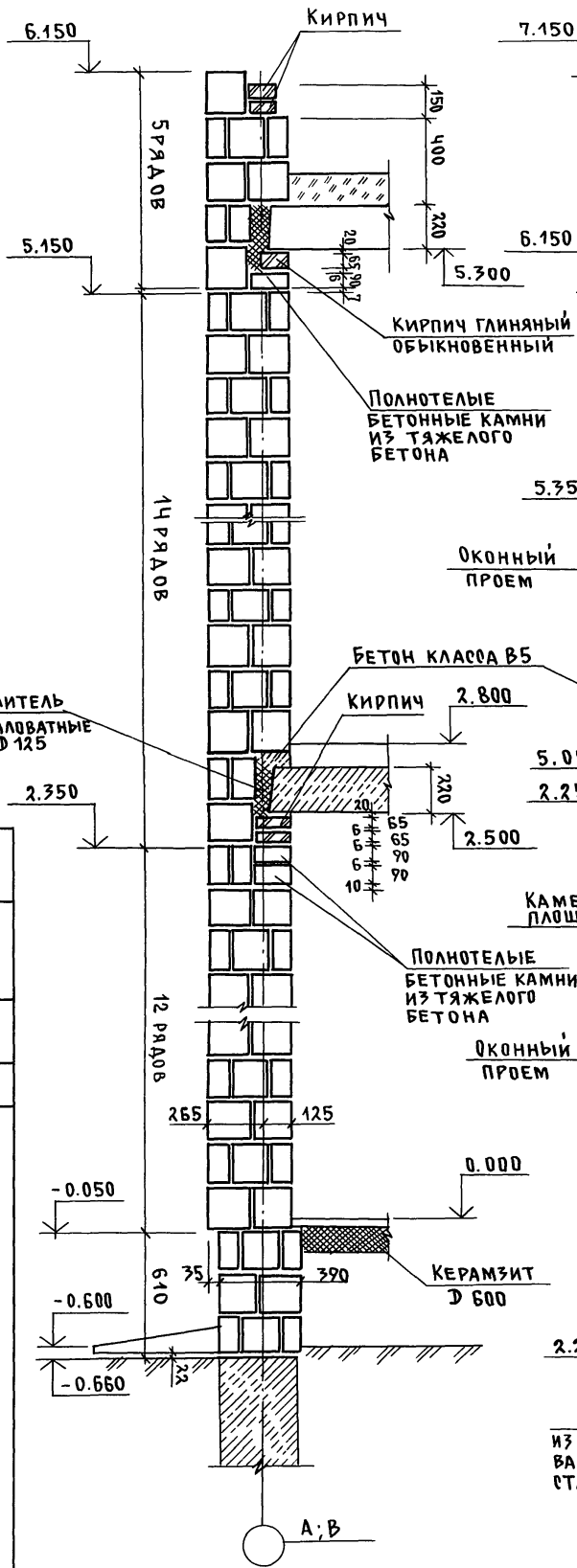

2-2

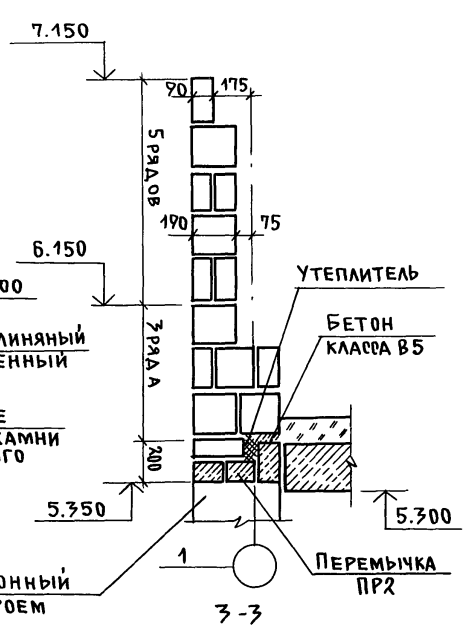

3-3

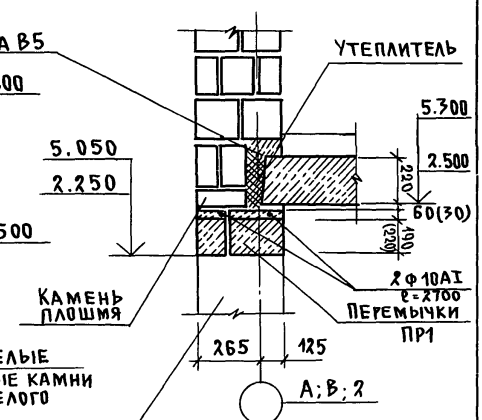

Ч-Ч

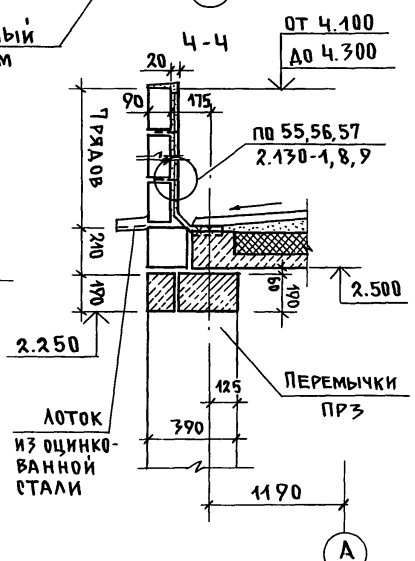

Привязан	
Инв. №	

Н. контр.	Бржозовский		
Нач. маст.	Радыгин		
Зам. нач. ГАП	Земляк		
Испол.	Муратова		
Провер.	Бржозовский		

2-7-этажный 1-квартирный 5-комнатный жилой дом				144-16-159.92 АС
Схема сечений наружных стен толщ. 390мм. Вариант с ж.б. перекрытиями		Стадия	Лист	Листов
		Р	50	
ЦНИИЭП гражданельстрой				

25331-01 55

5-5

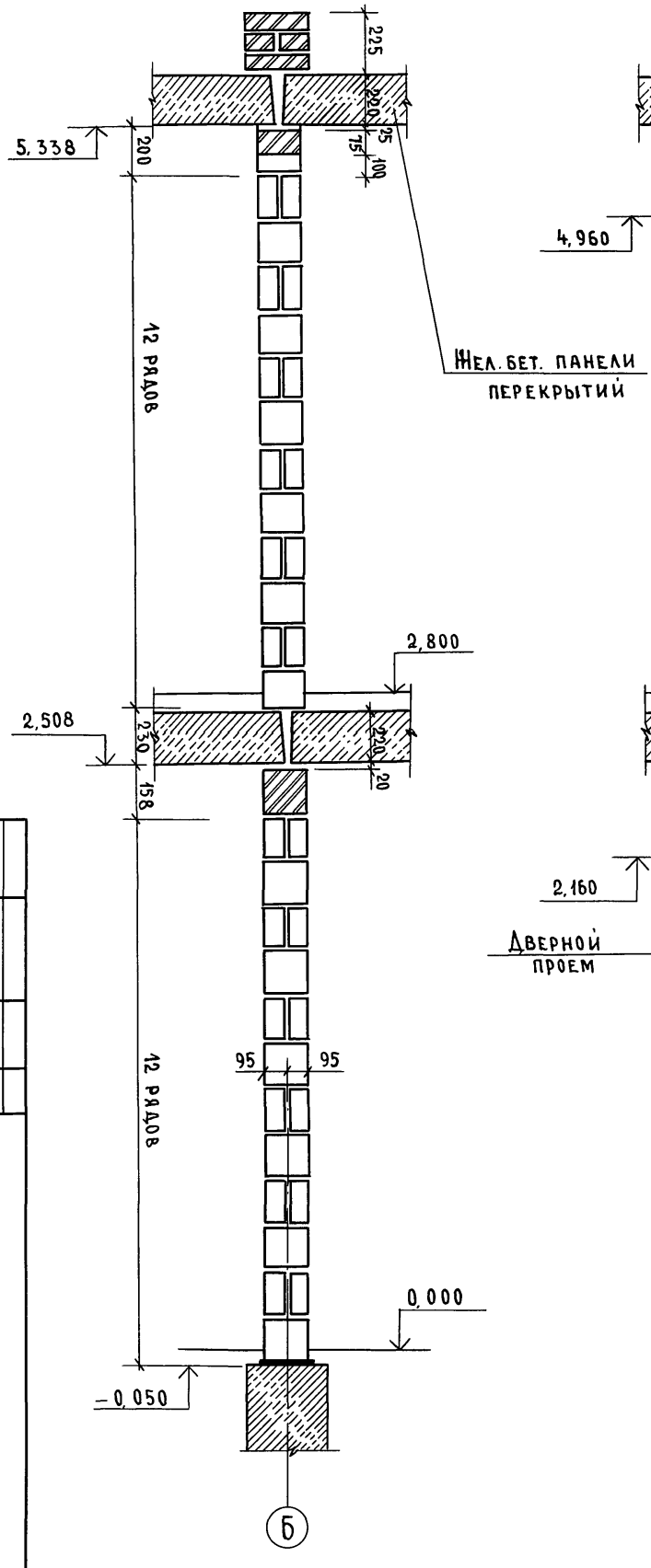

Б-Б

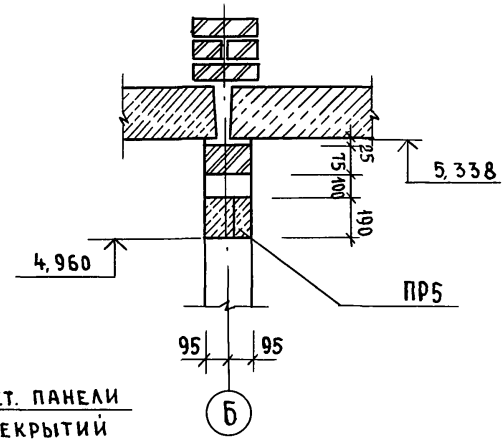

Б-Б

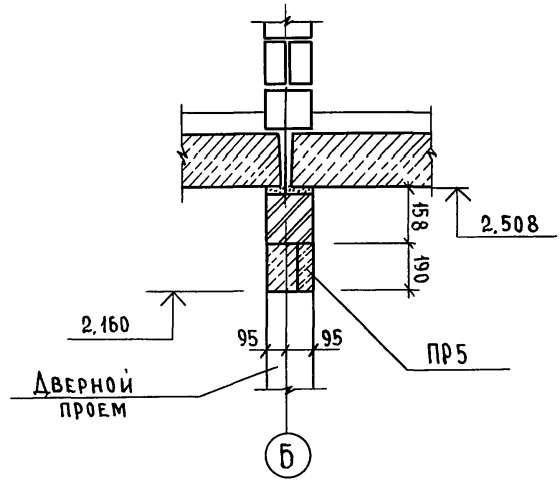

Привязан

Инв.№

Н.контр.	Брюзовский		
Нач.маст.	Радыгин		
Зам.н.м.	Земляк		
ГАП	Брюзовский		
Испол.	Муратова		
Провер.	Брюзовский		

144-16-159.92 АС

2-этажный 1-квартирный 5-комнатный жилой дом

Схемы сечений внутренних стен. Вариант с жел.бет. перекрытиями

Стадия	Лист	Листов
Р	51	

ЦНИИЭП гражданселькстрой

25331-01 56

Инв.№ подл.	Подпись и дата	Взам. инв.№
2-4036-57		

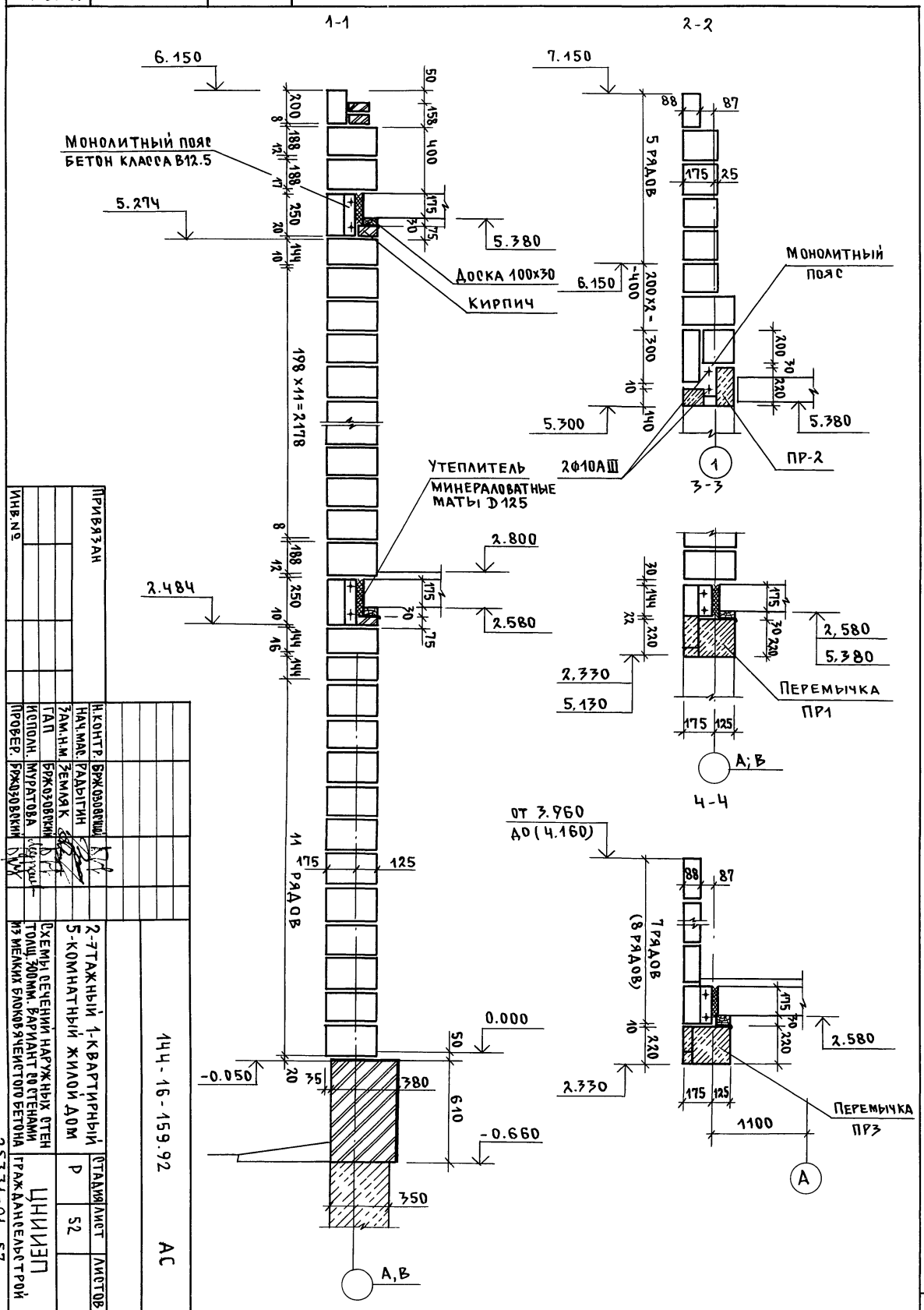

Инв. N подл.	Подпись и дата	Взам. инв. N
2-4036-58		

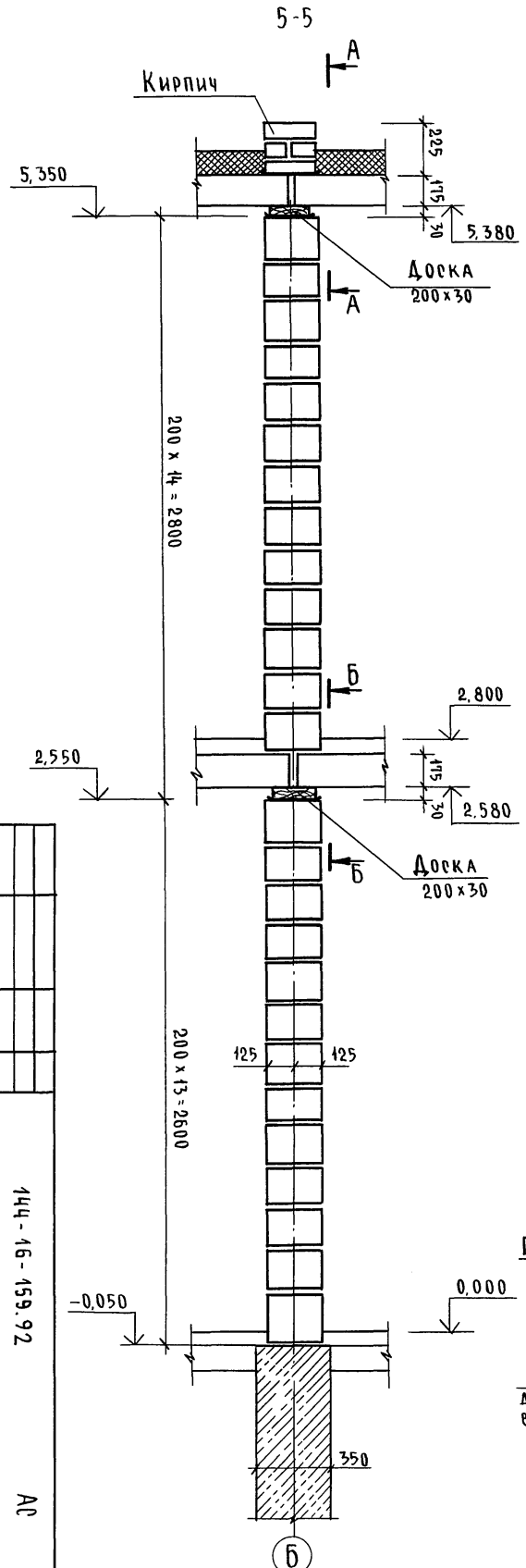

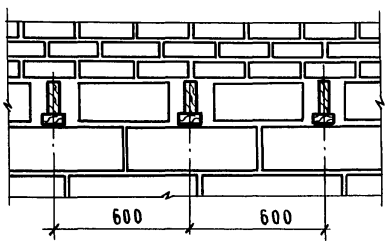

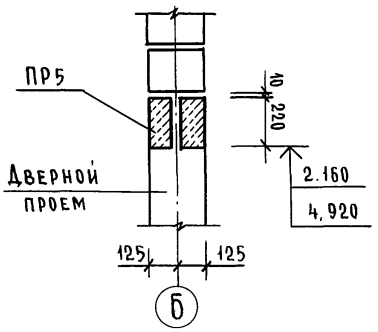

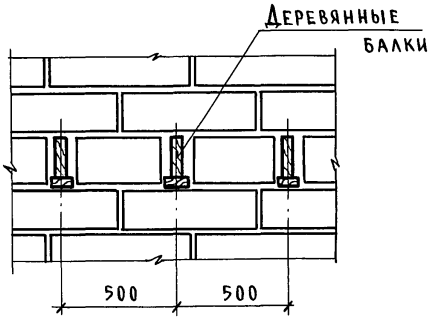

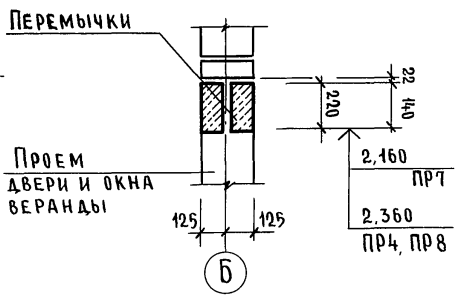

| Привязан | | |

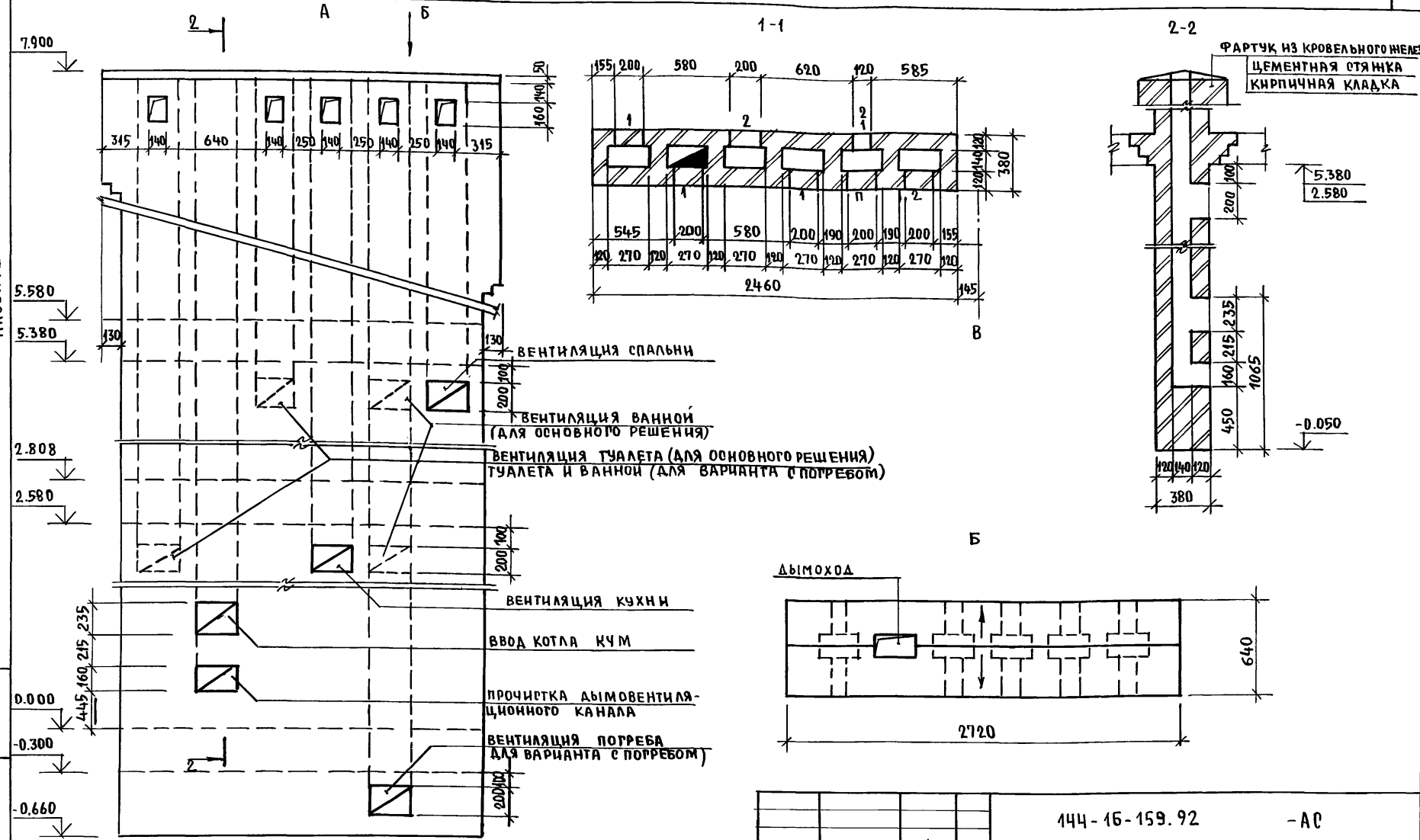

АЛЬБОМ I

1. Подчеркнутые размеры даны не в масштабе.
2. Расход цем. р-ра М100 - 0,029 м³.

ПРИВЯЗАН:

ИНВ.№

Н.КОНТР.	Брюзовский	
НАЧ.МАСТ	Радыгин	
ЗАМ.Н.М.	Земляк	
ГАП	Брюзовский	
РАЗРАБ	Образцова	
ИСПОЛН.	Образцова	
ПРОВЕР.	Муратова	

144-16-159.92 -АС

2-этажный 1-квартирный 5-комнатный жилой дом

Развертка дымовентиляционных каналов. Основное решение. Вариант с погребом.

СТАДИЯ	ЛИСТ	ЛИСТОВ
Р	54	

ЦНИИЭП гражданселькстрой

25331-01 59

ИНВ.№ПОДЛ.	ПОДПИСЬ И ДАТА	ВЗАМ.ИНВ.№
2-4036-59		

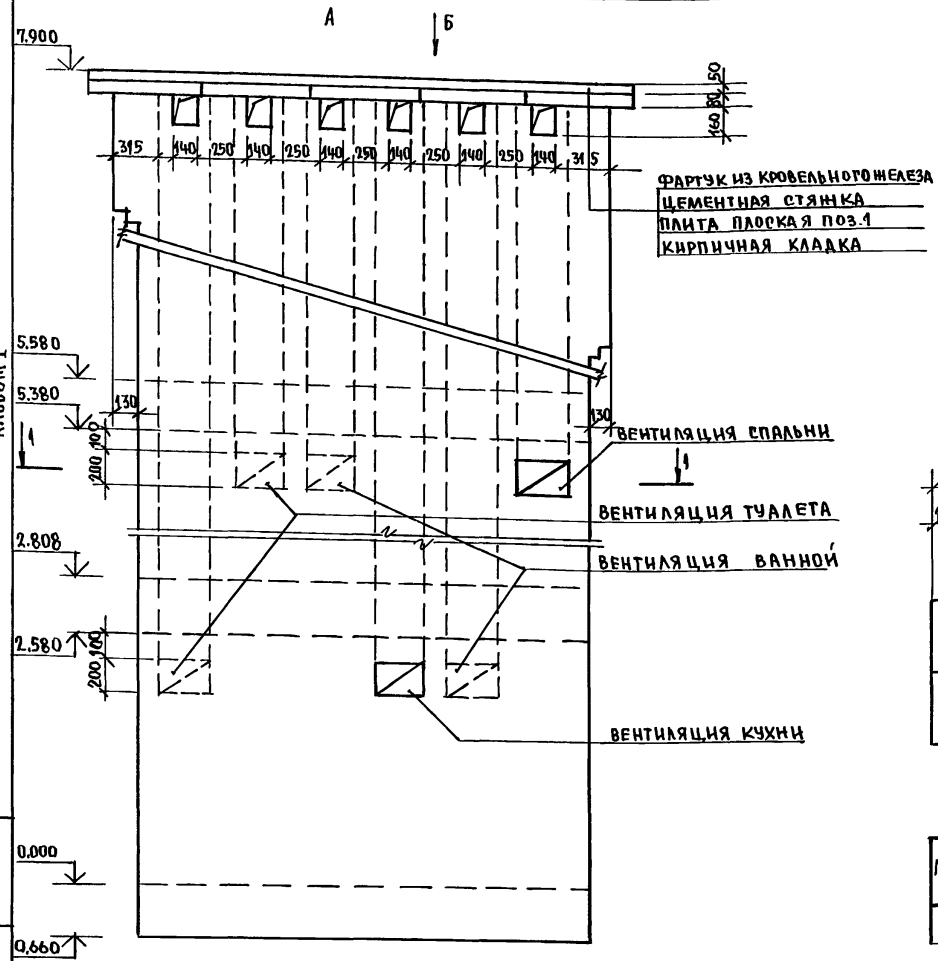

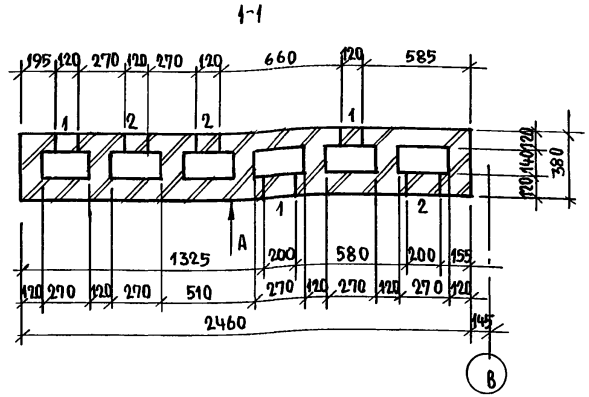

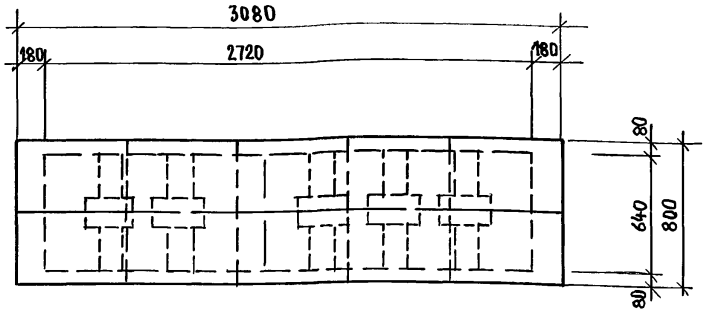

Альбом I

Расход цем. р-ра М.100 - 0,029 м³

Марка поз.	Обозначение документа	Наименование	Кол. шт.	Масса ед. кг.	Примечание
1	Серия 1.243.1-4	Плита плоская ПТ12.5-8.6	5	96	

Н.контр.	Брюзовский		
Нач.мас.	Радыгин		
Зам.и.м.	Земляк		
ГАП	Брюзовский		
Разраб.	Образцова		
Исполнил	Образцова		
Проверил	Муратова		

144-16-159.92 АС

2-этажный 1-квартирный 5-комнатный жилой дом

Развертка вентканалов. Вариант централизованного отопления и горячего водоснабжения

Стадия	Лист	Листов
Р	55	

ЦНИИЭП Гражданельстрой

Привязан:

Инв.№

Инв.№подл. | Подпись и дата | Взам.инв.№ | 2-4036-60

25331-01 60

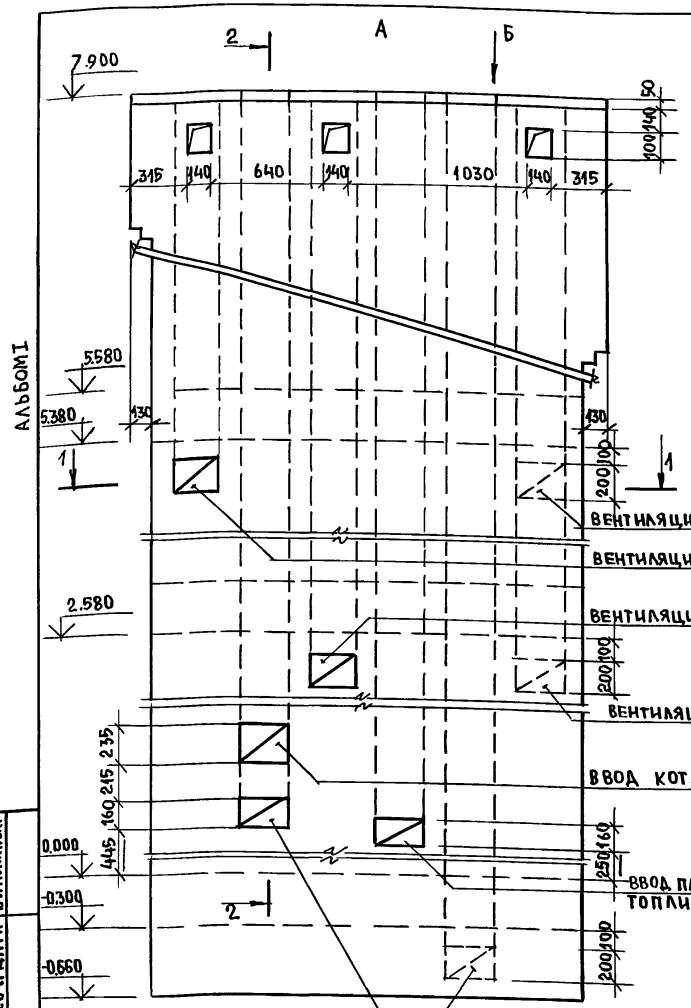

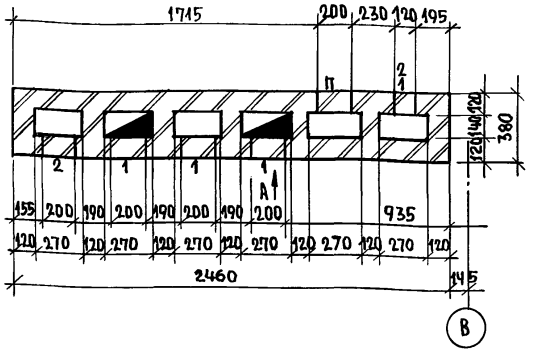

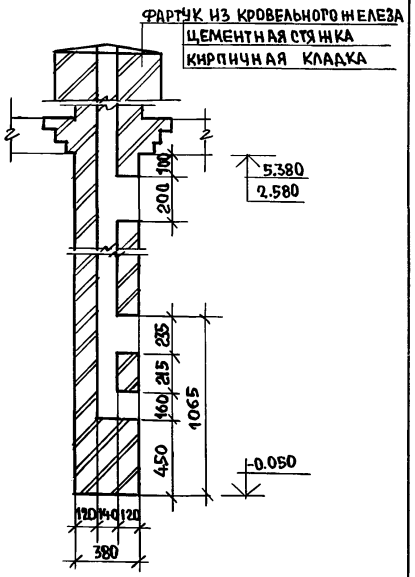

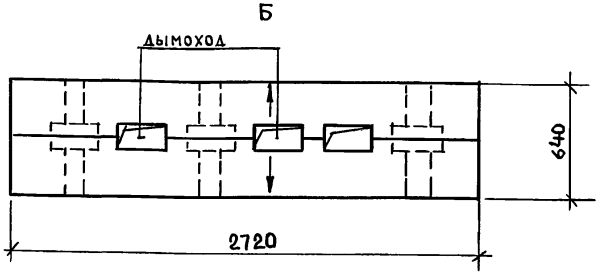

1. Подчеркнутые размеры даны не в масштабе.
2. Расход цем. р-ра М100-0.29м³.

Н.контр.	Брюзовский		
Нач.маст.	Радыгин		
Зам.н.м.	Земляк		
ГАП	Брюзовский		
Разраб.	Образцова		
Исполн.	Образцова		
Провер.	Муратова		

Привязан:

Инв.№

144-16-159.92 -АО

2-этажный 1-квартирный 5-комнатный жилой дом

Развертка дымовентиляционных каналов. Вариант с люфт-клозетом и плитой на твердом топливе.

Стадия	Лист	Листов
Р	56	

ЦНИИЭП гражданселькстрой

25331-01 61

Альбом I

Инв.№подл. | Подпись и дата | Взам.инв.№ | 2-4036-61

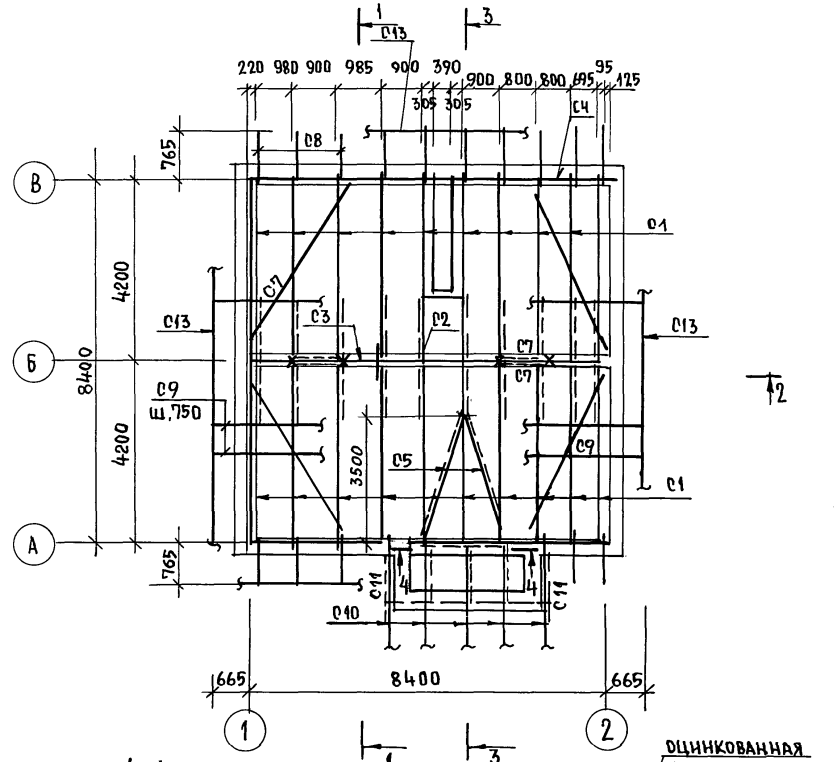

4-4

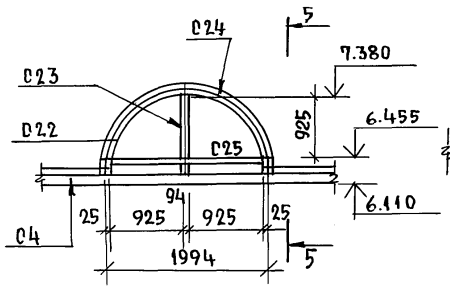

5-5

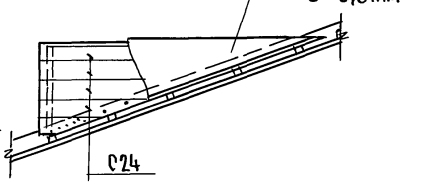

МАРКА, ПОЗИЦ.	ОБОЗНАЧЕНИЕ	НАИМЕНОВАНИЕ	КОЛ.	МАССА ЕД., КГ	ПРИМЕЧ. ($м^3$ ЕД)
С1	ГОСТ 24454-80* Е	Стропильная нога 100×150(h) ℓ=4460	20		1,34
С2	–"–	Стойка 100×100; ℓ=1740	5		0,09
С3	–"–	Прогон 100×150 (h)	п.м	8,4	0,13
С4	–"–	Мауэрлат 50×100	п.м.	40,0	0,20
С5	–"–	Диагональн. нога 100×150(h) ℓ=3420	2		0,10
С6	–"–	Брус 50×100 ℓ=1000	2		0,05
С7	–"–	Ветровые связи 50×125(h)	п.м	30,0	0,19
С8	–"–	Кобылка 50×100(h), ℓ=1140	15		0,09
С9	–"–	Обрешетка 50×50,	п.м.	220,0	0,55
С10	–"–	Стропильн. нога 50×150, ℓ=1720	5		0,06
С11	–"–	подкосы 50×100 ℓ=500	5		0,01
С12	–"–	опорный брус 50×100, ℓ=400	20		0,04
С13	–"–	Лобовая доска 22×94,	п.м.	38	0,08
С14	–"–	Накладки 50×150, ℓ=400	20		0,06
С15	–"–	Коньковый прогон 50×50	м.	9,73	0,02
С16	–"–	Подшивка свесов 13×94,	$м^2$	21,6	0,28
С17	–"–	Подкладка 50×250,	п.м.	8,4	0,11
С18	–"–	Затяжка 50×125, ℓ=5100	10		0,36
С19	–"–	Настил из досок 50×105,	$м^2$	20	1,00
С20	–"–	Подкладная доска 30×100,	м.	18	0,005
С21	–"–	Ходовые доски 25×300,	п.м.	8,5	0,06
С26	–"–	Захватки 50×150, ℓ=1300	10		0,10
С27	–"–	Брус 100×50, ℓ=500	5		0,01
С28	–"–	Накладки 50×100	п.м.	10	0,05

Продолжение спецификации см. на листе АС-58

Альбом I

Инв.№ подл. | Подпись и дата | Взам. инв.№ | 2-4036-62

Привязан:

Инв.№

Н.контр.	Брюзовский	
Нач.маст	Радыгин	
Зам.н.м.	Земляк	
ГАП	Брюзовский	
Исполн.	Муратова	
Проверил	Степанова	

144-16-159.92 АС-

2х этажный 1-квартирный 5-комнатный жилой дом

Стадия	Лист	Листов
Р	57	

Схема расположения элементов стропил. План, спецификация.

ЦНИИЭП граждансельстрой

25331-01 62

Альбом I

3-3

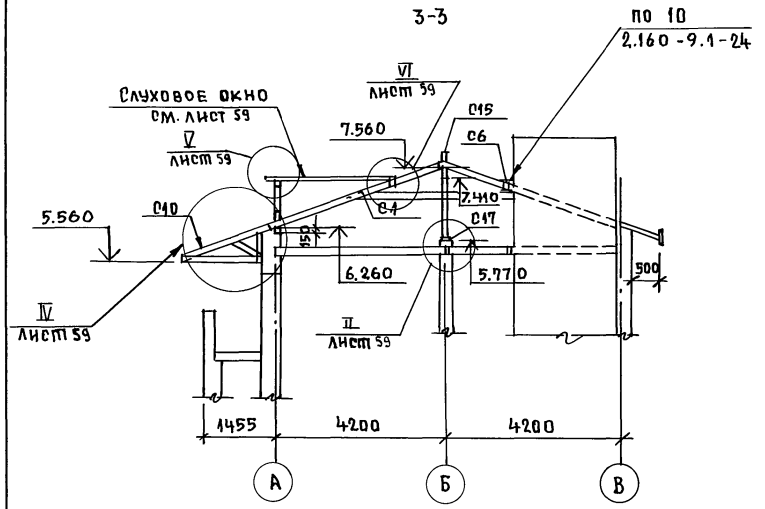

1-1

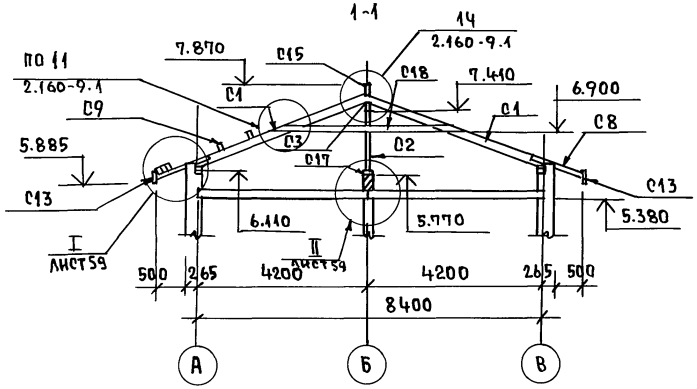

2-2

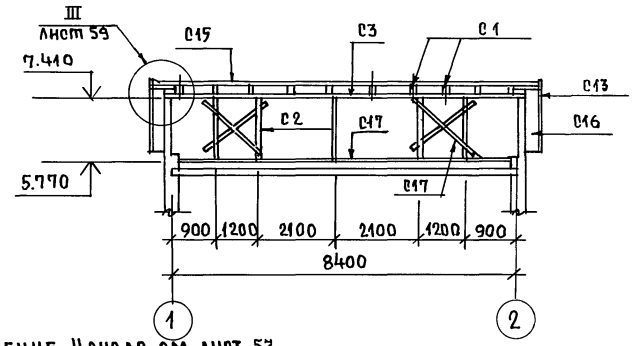

Продолжение. Начало см. лист 57

Марка позиц.	Обозначение	Наименование	Кол.	Масса ед.кг	Примеч (м³)
		Слуховое окно			
С22	ГОСТ 24454-80*Е	Крупальная обвязка 100×100 ℓ=3420	1		0,034
С23	-"-	Стойка импоста 94×94 ℓ=925	1		0.009
С24	-"-	Обшивка досками 25×100 м²	4,7		0.118
С25	-"-	Нижний ригель 100×100 ℓ=1994	1		0.022
		Элементы металлические			
		Скрутка ф4 вр I п.м.	80	10,0	
		Оцинкован. кров. сталь S=0.8мм. м²	25м²		
		Болт М8	15		

Данный лист см. с листом 57

144-16-159.92 АС

Н.контр	Брюзовский	2 этажный 1-квартирный 5-комнатный жилой дом	Стадия: Р; Лист: 58; Листов:
Нач.маст.	Радыгин		
Зам.н.м.	Земляк		
ГАП	Брюзовский	Схема расположения элементов стропил. Разрезы	ЦНИИЭП гражданселькстрой
Исполн.	Муратова		
Провер.	Степанова		

Привязан:

Инв.№

Инв.№подл. | Подпись и дата | Взам.инв.№ | 2-4036-63

25331-01 63

Альбом I

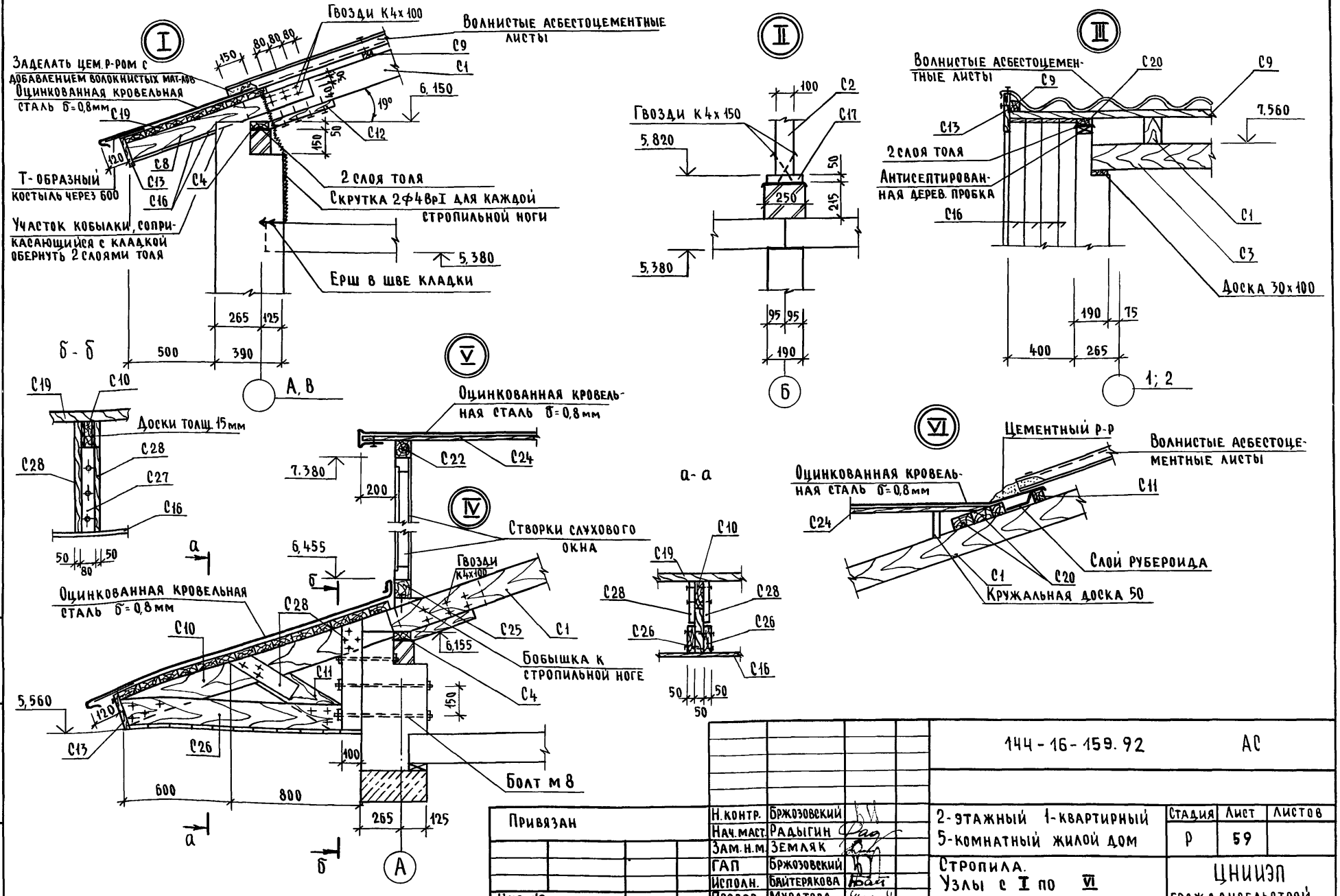

Привязан			
Инв. №			
Н. контр.	Бржозовский		
Нач. маст.	Радыгин		
Зам. н.м.	Земляк		
ГАП	Бржозовский		
Исполн.	Байтерякова		
Провер.	Муратова		

144-16-159.92 АС

2-этажный 1-квартирный 5-комнатный жилой дом

Стропила. Узлы с I по VI

Стадия	Лист	Листов
Р	59	

ЦНИИЭП граждансельстрой

25331-01 64

Инв. № подл. | 2-4036-64 | Подпись и дата | Взам. инв. №

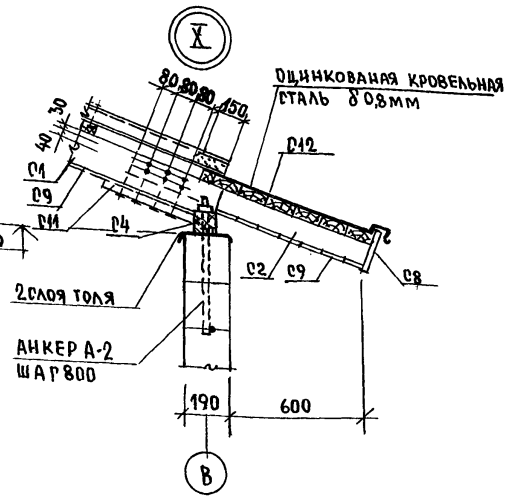

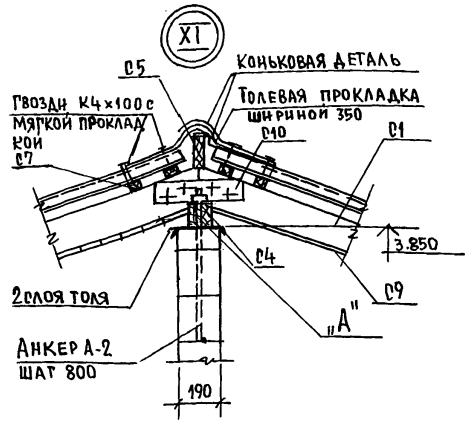

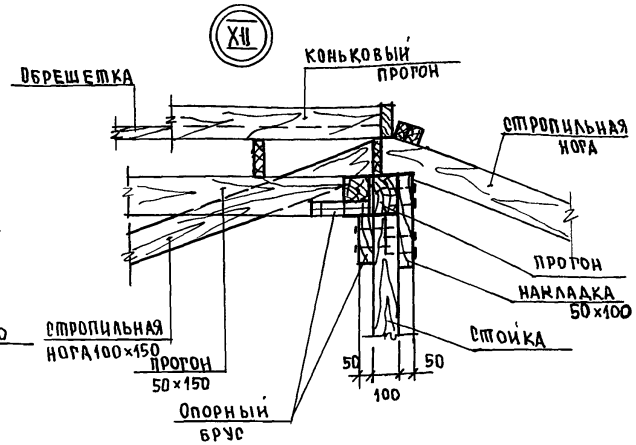

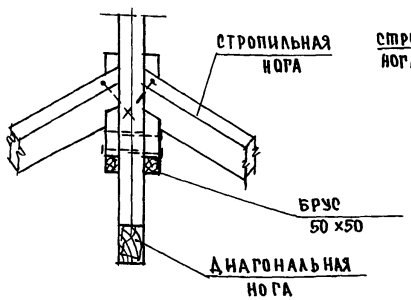

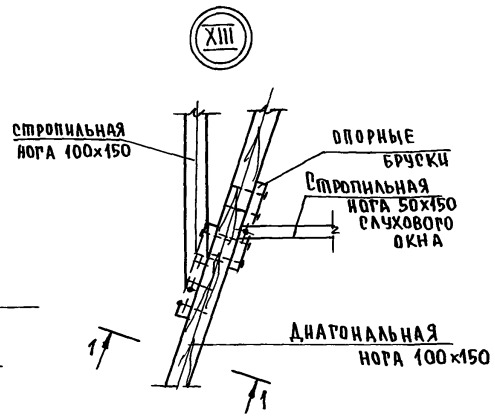

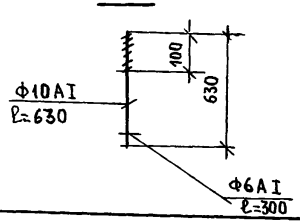

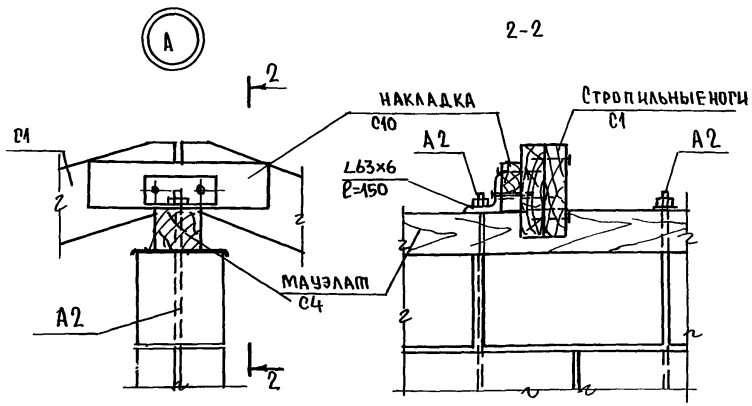

Альбом I

Инв.№ подл. | Подпись и дата | Взам. инв.№

2-14036-65

Привязан:	Н.контр.	Брюзовский	
	Нач.м.	Радыгин	
	Зам.н.м.	Земляк	
	ГАП	Брюзовский	
Инв.№	Исполн.	Муратова	
	Провер.	Брюзовский	

144-16-159.92 АС

2этажный 1-квартирный 5 комнатный жилой дом

Стадия	Лист	Листов
Р	60	

Стропила
Узлы X - XIII

ЦНИИЭП граждансельстрой

25331-01 65

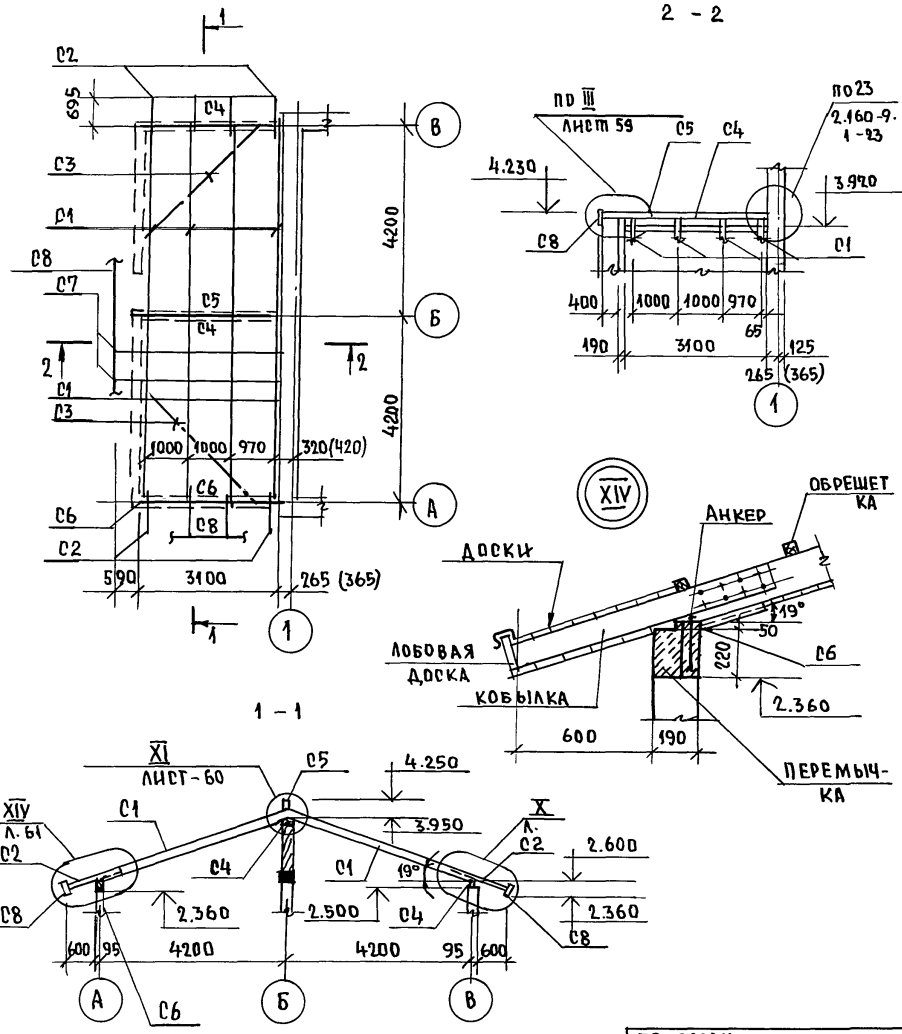

МАРКА, ПОЗ.	ОБОЗНАЧЕНИЕ	НАИМЕНОВАНИЕ	КОЛ.	МАССА ЕД. КГ	ПРИМЕЧАНИЕ
		ЭЛЕМЕНТЫ ДЕРЕВЯННЫЕ			
С1	ГОСТ 24454-80* Е	Стропильная нога 100×150 ℓ=4500	8		0,540 м³
С2	-"-	Кобылка 50×100 ℓ=1040	8		0,042
С3	-"-	Ветровые связи 50×125 п.м.	15		0.099
С4	-"-	Мауэрлат 100×100 п.м.	6,2		0,062
С5	-"-	Коньковый брус 50×150 п.м	3,69		0,03
С6	-"-	Мауэрлат 50×100	3,2		0,016
С7	-"-	Обрешетка 50×50 п.м.	51,7		0.129
С8	-"-	Лобовая доска 22×172 п.м.	18.38		0,070
С9	-"-	Подшивка свесов 13×94 м² и потолка	37,0		0,480
С10	-"-	Накладка к стропилам 50×100 ℓ=400	6		0,012
С11	-"-	Опорный брусок 50×50 ℓ=400	8		0,008
С12	-"-	Настил 50×150 . м 2	6м²		0,30
		ЭЛЕМЕНТЫ МЕТАЛЛИЧЕСКИЕ			
		Кровельная сталь δ=8 м²	8м²		
А2	АС-60	Анкер ф10 АI, ℓ=480	5	0,4	

Н.КОНТР.	Брюзовский	
НАЧ.МАС.	Радыгин	
ЗАМ.Н.М.	Земляк	
ГАП	Брюзовский	
ИСПОЛН.	Бантерякова	
ПРОВЕРИЛ	Муратова	

ПРИВЯЗАН:

ИНВ.№

144-16-159.92 АС

2-этажный 1-квартирный 5-комнатный жилой дом

Схема расположения элементов стропил веранды

СТАДИЯ	ЛИСТ	ЛИСТОВ
Р	61	

ЦНИИЭП ГРАЖДАНСЕЛЬСТРОЙ

25331-01 66

АЛЬБОМ I

ИНВ.№ ПОДЛ. | ПОДПИСЬ И ДАТА | ВЗАМ. ИНВ.№ | 2-4036-66

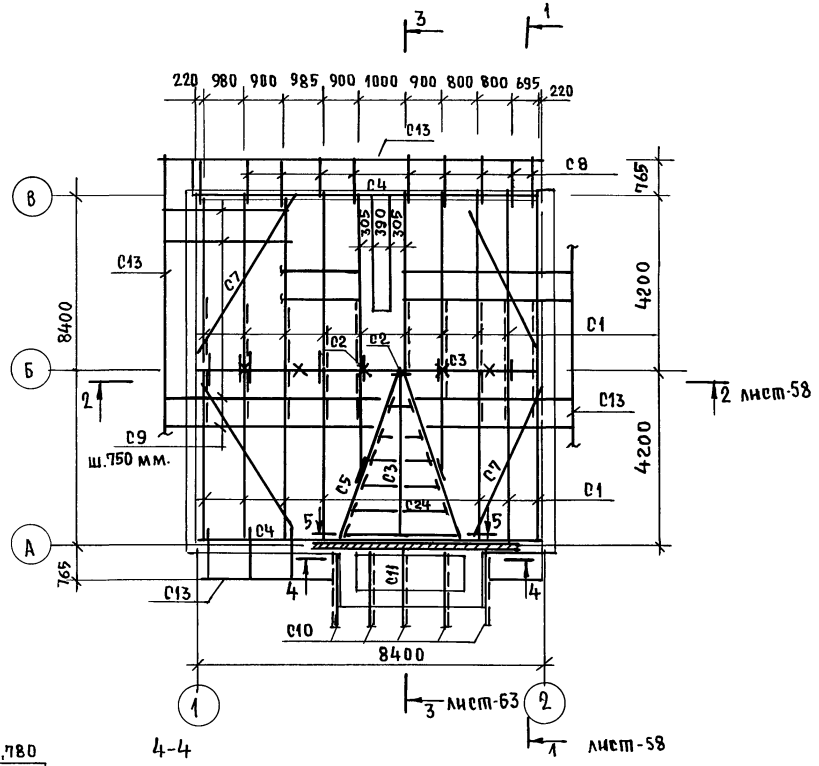

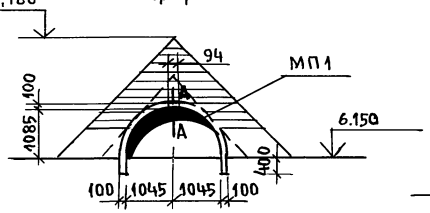

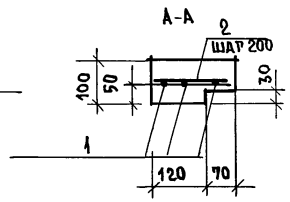

1. Защиту древесины от гниения и огнезащитную обработку производить в соответствии с требованиями СНиП 2.03.11-95.

Марка позиц.	Обозначение	Наименование	Кол.	Масса ед. кг	Примеч. ($м^3$ ед.)
С1	ГОСТ 24454-80*	Стропильн. нога 100×150(h) ℓ=4460	20		1,34
С2	-"-	Стойка 100×100, ℓ=1740	6		0,10
С3	-"-	Прогон 100×150(h) п.м.	12,6		0,19
С4	-"-	Мауэрлат 50×100 п.м.	40,0		0,20
С5	-"-	Диагональн. нога 100×150(h)	9,8		0,05
С6	-"-	Брус 50×100 п.м	2		0,01
С7	-"-	Ветровые связи 50×125(h) п.м.	30,0		0,19
С8	-"-	Кобылка 50×100(h), ℓ=1140	15		0,09
С9	-"-	Обрешетка 50×50, п.м.	220		0,55
С10	-"-	Стропильная нога 50×150, ℓ=1720	5		0,06
С11	-"-	подкосы 50×100, ℓ=500	5		0,01
С12	-"-	опорный брус 50×100, ℓ=400	34		0,06
С13	-"-	Лобовая доска 22×94, п.м.	38		0,08
С14	-"-	накладки 50×150, ℓ=400	20		0,06
С15	-"-	коньковый прогон 50×150 п.м.	14,5		0,04
С16	-"-	подшивка свесов 13×94, $м^2$	21,6		0,28
С17	-"-	подкладка 50×250, п.м.	8,4		0,11
С18	-"-	Затяжка 50×125, ℓ=5700	10		0,36
С19	-"-	настил из досок 50×125, $м^2$	20		1,00
С20	-"-	подкладная доска 30×100, п.м	18		0,005
С21	-"-	ходовые доски 25×300, п.м.	8,5		0,06
С26	-"-	Захватки 50×150, ℓ=1300	10		0,10
С27	-"-	брус 100×80, ℓ=500	5		0,02
С28		накладки 50×100 п.м.	10		0,05

144-16-159.92 АС

Н.контр.	Брюзовский	
Нач.м.	Радыгин	
Зам.н.м	Земляк	
ГАП	Брюзовский	
Исполн.	Муратова	
Провер.	Брюзовский	

2этажный 1-квартирный 5-комнатный жилой дом

Стадия	Лист	Листов
Р	62	

Схема расположения элементов стропил. План. Спецификация. Вариант

ЦНИИЭП граждансельстрой

Привязан:

Инв.№

Альбом I

Инв.№ подл. | Подпись и дата | Взам.инв.№ | 2-4096-67

25331-01 67

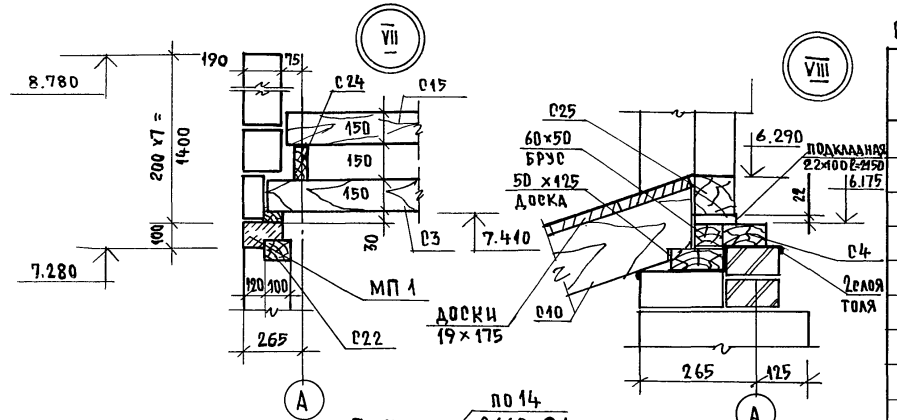

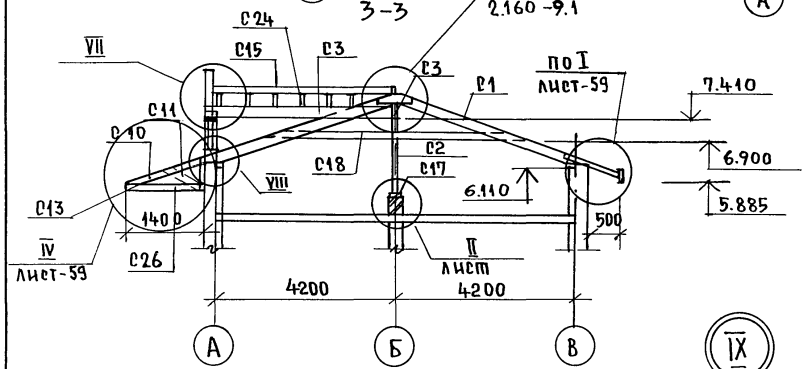

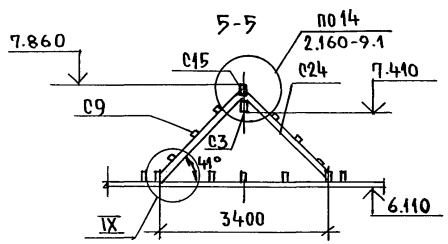

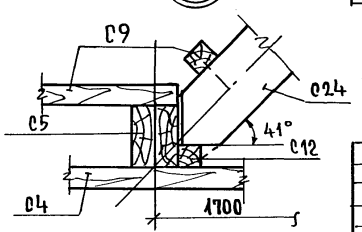

Спецификация к листам Продолжение Начало см. л.

Марка позиц.	Обозначение	Наименование	Кол.	Масса ед., кг.	Примеч. (м3)
		Слуховое окно			
С22	ГОСТ 24454-80Е	Крышальная обвязка 100х100 ℓ=3420	1		0,034
С23	-"-	Стойка импоста 94х94 п.м	1,04		0,01
С24	-"-	Стропильн. нога 50х150, п.м	17,6		0.132
С25	-"-	Нижний ригель 94х94, п.м.	2.16		0.022
С29	-"-	Мауэрлат 94х180, ℓ=3600	1		
		Элементы металлические			
		Оцинкованная кр.ст. δ=8	25м²		
		Скрутка ф4 ВрI п.м.	80	10.0	
		Болт М8	15		
		Железобетонные элементы			
		МП 1			
1	Без черт.	ф16 AIII, ГОСТ 5781-82*, ℓ=4300	3	6.79	20,38 кг
2	-"-	ф6 AI, ГОСТ 5781-82*, ℓ=170	18	0.04	0.68 кг
		Материалы			
		Бетон класса В12,5, м³			0,07 м³

Данный лист см. с листами АС-62, АС-63

Н.контр.	Брюзовский	
Нач.м.	Радытин	
Зам.н.м.	Земляк	
ГАП	Брюзовский	
Исполн.	Муратова	
Провер	Брюзовский	

Привязан:

Инв.№

144-16-159.92 АС-

2-этажный 1-квартирный 5-комнатный жилой дом.

Стадия	Лист	Листов
Р	63	

Схема расположения элементов стропил. Разрезы /вариант/

ЦНИИЭП гражданселькстрой

25331-01 68

Альбом I

Инв.№подл. | Подпись и дата | Взам. инв.№ | 2-4036-68

Альбом I

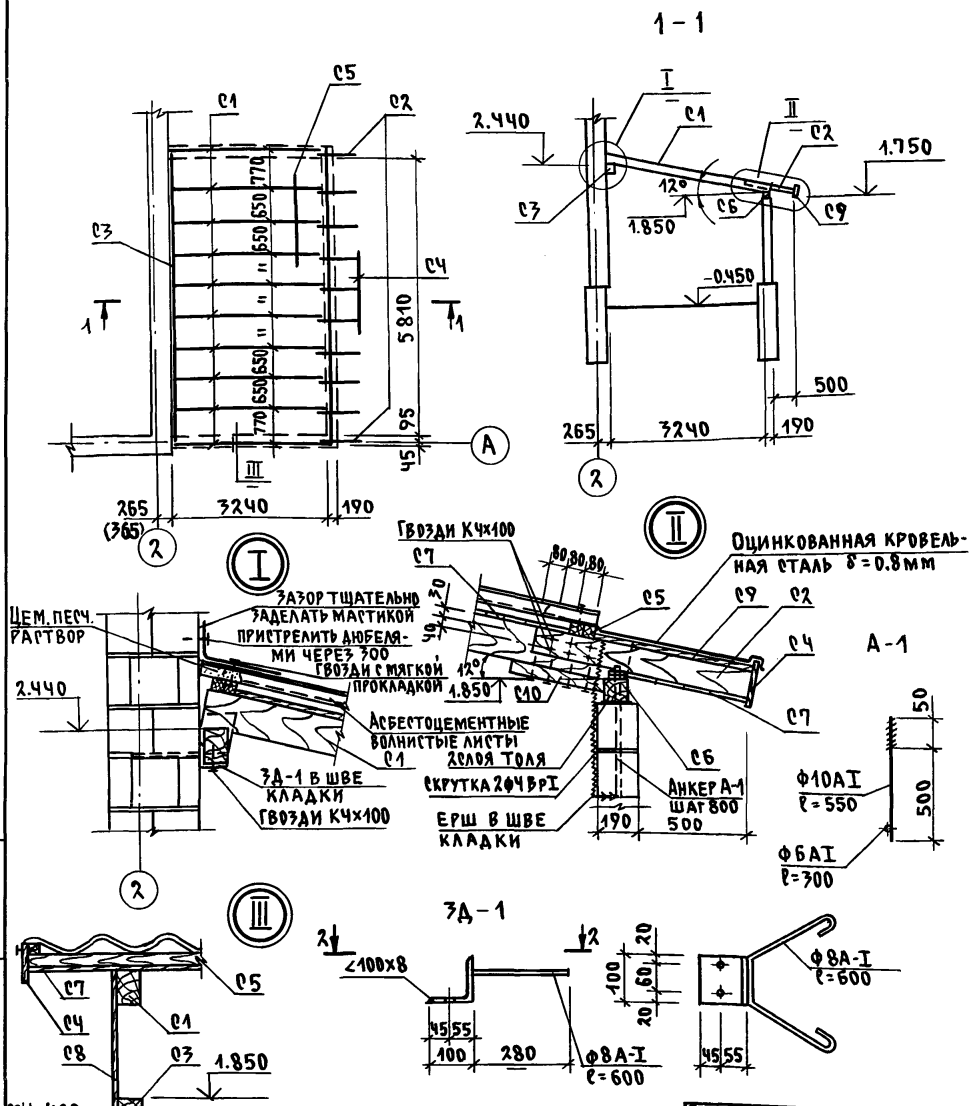

Марка поз.	Обозначение	Наименование	Кол.	Масса ед., кг	Примечание
		Элементы деревянные			
С1	ГОСТ 24454-80* Е	Стропильная нога 100х150 ℓ=3470	10		0.521 м³
С2	—"—	Кобылка 50х100 ℓ=950	10		0.048
С3	—"—	Прогон 100х150 ℓ=6010	1		0.090
С4	—"—	Лобовая доска 22х172 п.м.	15.2		0.057
С5	—"—	Обрешетка 50х50 п.м.	129.4		0.324
С6	—"—	Мауэрлат 100х100 п.м.	6.01		0.060
С7	—"—	Подшивка свесов потолка 13х94 м²	25.69		0.334
С8	—"—	Обшивка досками 13х94 м²	2.2		0.029
С9	—"—	Настил из досок 22х172 м²	4.89		0.108
С10	—"—	Брусок опорный 50х50 ℓ=400	10		0.01
		Элементы металлические			
		Скрутка ф4 ВрI п.м.	34	4.43	
		Оцинкованная кровельная сталь δ=0.8мм м²	5.1		
З Д-1	л. 64	З Д-1	8	1.457	
А-1	л. 64	Анкер А-1	8	0.40	

1. Защиту древесины от гниения и огнезащитную обработку древесины производить в соответствии с требованиями СНиП 2.03.11-85.
2. Шаг обрешетки - 750мм

Привязан

Инв.№

Инв.№ подл. | Подпись и дата | Взам.инв.№ | 2-4036-69

Н.контр.	Бржозовский	
Нач.мас.	Радыгин	
Зам.н.м.	Земляк	
ГАП	Бржозовский	
Исполн.	Байтерякова	
Провер.	Муратова	

144-16-159.92 АС

2-7этажный 1-квартирный 5-комнатный жилой дом

Стадия	Лист	Листов
Р	64	

Схема расположения элементов крыши гаража /вариант с гаражом/

ЦНИИЭП Граждансельстрой

25331-01 69

АЛЬБОМ I

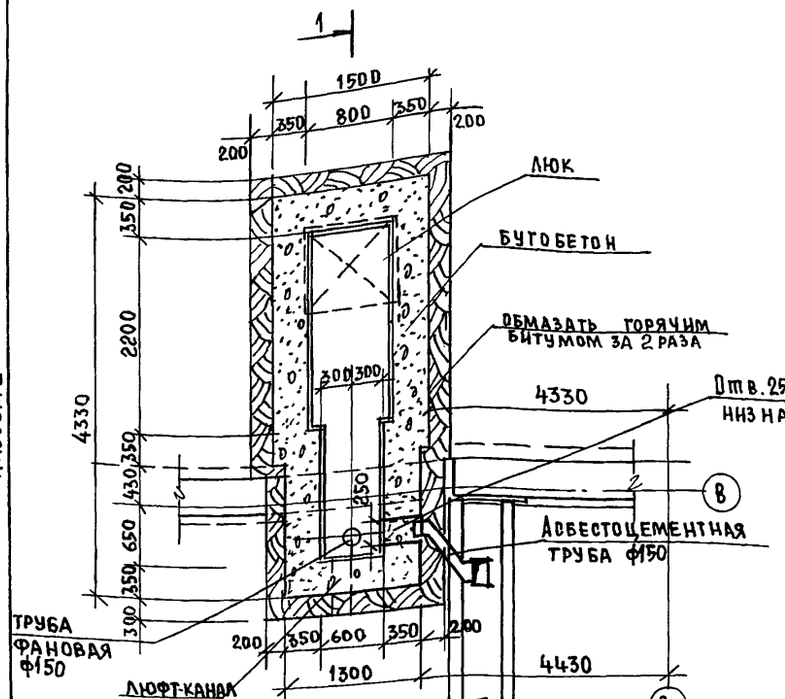

КРЫШКИ ЛЮКА ЛКВ, ЛКН

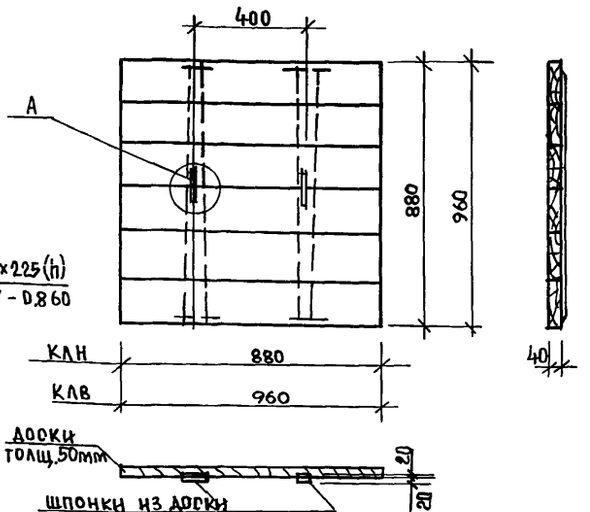

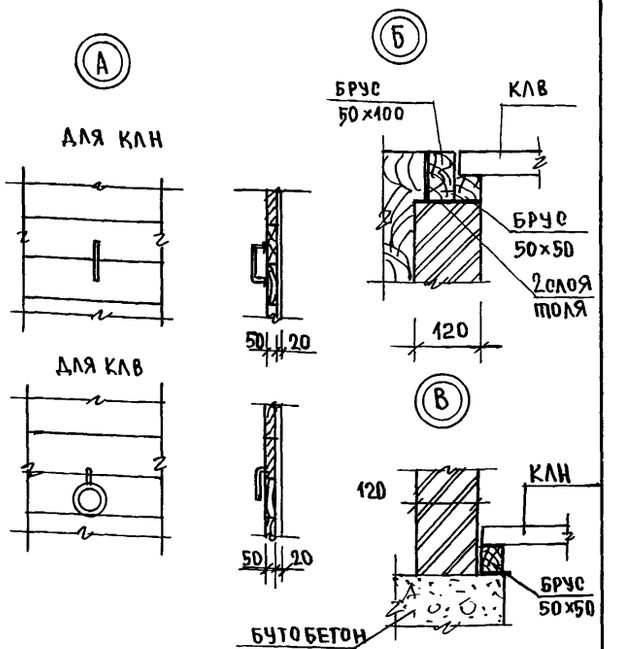

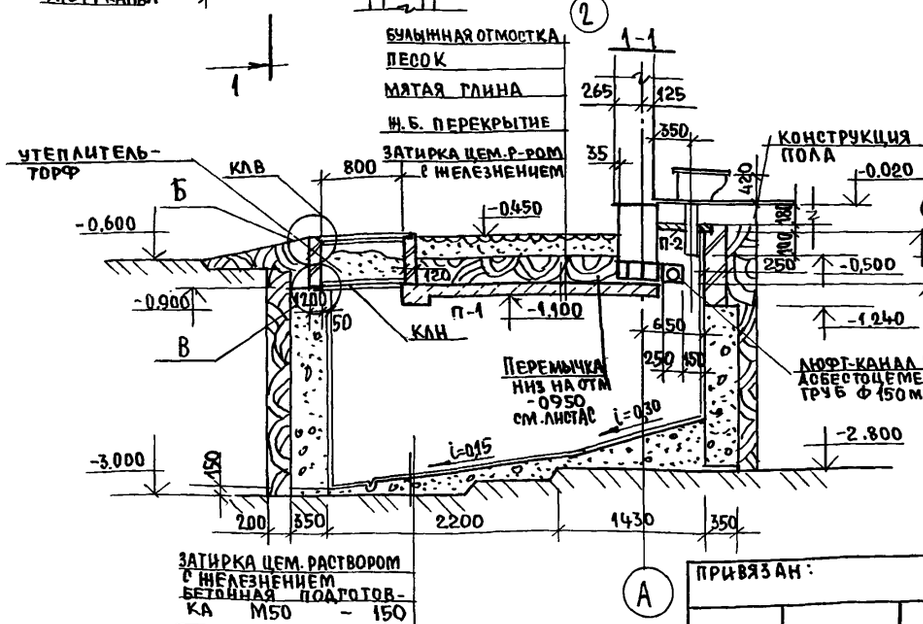

УСТАНОВКА ПРИЕМНОЙ ВОРОНКИ И СТОЧНОЙ ТРУБЫ

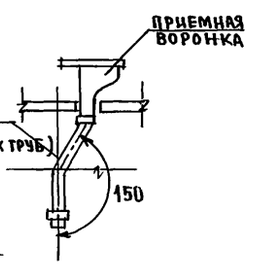

1. Кирпичные стены выполнять из глиняного обожженного кирпича М75 на цементном растворе М50
Расход - V=0,44 м³
2. Стены выгреба выполнять из бутобетона, Расход - 6,27м³
3. Стены снаружи обмазать горячим битумом за 2раза и изолировать жирной мятой глиной с плотной утрамбовкой.
4. Все внутренние поверхности выгреба оштукатурить цементным раствором состава 1:2 с железнением поверхности.
5. Расход древесины на крышки люка КЛВ и КЛН - 0,05 м³.
6. Расход бетонной подготовки - 0,52 м³
7. Плиты П-1 ; П-2 см. лист АО-66

			144-16-159.92 АО
Н.контр.	Брюзовский		
Нач.м.	Радыгин		2этажный 1-квартирный 5комнатный жилой дом.
Зам.н.м.	Земляк		
ГАП	Брюзовский		
Исполн.	Тверитина		Люфт-клозет
Провер.	Муратова		

Стадия	Лист	Листов
Р	65	

ЦНИИЭП Граждансельстрой

Привязан:

Инв.№

Инв.№подл. | Подпись и дата | Взам. инв.№ | 2-4036-70

25331-01 70

Альбом I

Схемы расположения монолитных плит П-1 на отм. -1,100 и П-2 на отм. -0,300

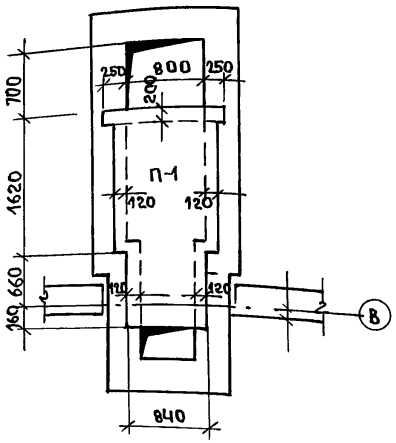

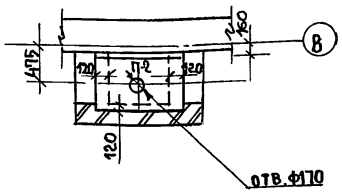

Армирование П-2

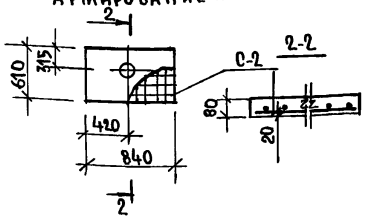

Армирование П-1

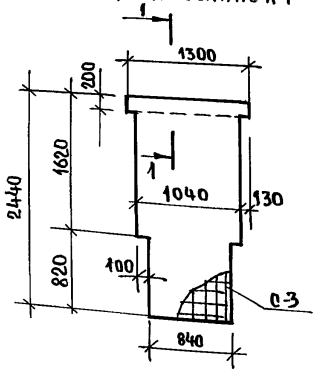

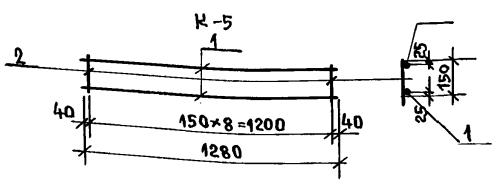

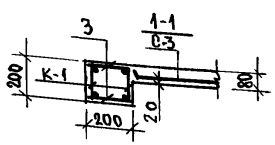

Спецификация на монолитные ж.б. плиты П-1, П-2

Марка поз.	Обозначение	Наименование	кол.	масса ед. кг	прим.
		Плита П-1			
К-5	см. лист АС-	каркас плоский К-5	2	1,96	
С-3	ГОСТ 8478-81	сетка $\frac{5Вр-100}{5Вр-100}$ 1280, $l=\frac{2600}{2420}$	1	10,0	
		Детали			
3	без черт.	Ф6 AI, ГОСТ 5781-82*, l=180	18	0,04	
		Материал бетон кл. В15	м³	0,23	
		Плита П-2			
С-2	ГОСТ 8478-81	сетка $\frac{5Вр-100}{5Вр-100}$ 1040, L=590	1	1,96	
		Материал бетон кл В.15	м³	0,04	

Спецификация на одну марку

Формат	Зона	поз.	Обозначение	Наименование	кол	примеч.
				Каркас К-5		1,96 кг
		1	ГОСТ 5781-82*	Ф10 AIII, l=1280	2	0,8
		2	ГОСТ 5781-82*	Ф6 AI, l=180	9	0,04

Сетки С-1 и С-2 обрезать по месту

Данный лист см. с листом АС-65

Н. контр.	Брюзовский	144-16-159.92 -АС	
Нач. маст	Радыгин	2этажный 1квартирный 5комнатный жилой дом	стадия: Р; лист: 66; листов:
Зам. н.м.	Земляк		
ГАП	Брюзовский	Схемы расположения монолитных ж.б. плит П1, П2 Вариант с люфт-клозетом.	ЦНИИЭП граждансельстрой
Исполнил	Тверитина		
Провер.	Брюзовский		

Привязан:

Инв. №

Инв. № подл. | Подпись и дата | Взам. инв. №

2-4036-71

25331-01 71

Альбом 1

ВЕДОМОСТЬ РАБОЧИХ ЧЕРТЕЖЕЙ ОСНОВНОГО КОМПЛЕКТА

Лист	Наименование	Примечание
1	Общие данные (начало)	
2	Общие данные (окончание)	
3	План на отм. 0.000. План на отм. 2.800	
4	Схема системы отопления Схема вентиляции ВЕ1.	
5	План на отм. 0.000. План на отм. 2.800. (вариант с люфт-клозетом)	
6	План на отм. 0.000. План на отм. 2.800. (вариант с гаражом)	
7	План на отм. 0.000. План на отм. 2.800 (вариант)	
8	Схема системы отопления. Узел управления. Схемы вентиляции ВЕ1, ВЕ2 (вариант)	

ВЕДОМОСТЬ ССЫЛОЧНЫХ И ПРИЛАГАЕМЫХ ДОКУМЕНТОВ

Обозначение	Наименование	Примечание
	Ссылочные документы	
1.494-10	Решетки щелевые регулируемые, типР	
5.904-51	Зонты и дефлекторы для вентиляционных систем	
4.904-69	Детали крепления санитарно-технических приборов и трубопроводов	
5.903-2 в.0,1	Воздухосборники для систем отопления и теплоснабжения вентиляционных установок	
5.903-13 в.5ч.2	Изделия и детали, трубопроводов для тепловых сетей, грязевики.	
7.903.9-2.в.1,2	Тепловая изоляция трубопроводов с положительными температурами	
	Прилагаемые документы	
ОВ.СО.	Спецификация оборудования	Альбом III
ОВ.ВМ.	Ведомость потребности в материалах	Альбом IV

Типовой проект соответствует действующим нормам и правилам и пожарной безопасности зданий.

Гл. инженер проекта — /Мешкова/

Гл. инженер проекта привязки

ОСНОВНЫЕ ПОКАЗАТЕЛИ ПО ЧЕРТЕЖАМ ОТОПЛЕНИЯ И ВЕНТИЛЯЦИИ

Наименование здания (сооружения) помещения	Объем м³	Периоды года при $t_н$°С	Расход тепла, Вт (ккал/ч) на отопление	на вентиляцию	на горячее водоснабжение	Общий	Расход холода Вт (ккал/ч)	Установленная мощн. эл. двиг. кВт
2-этажный, 1-квартирный 5-комнатный жилой дом	462.52	-20	16140 (13880)	—	12560 (10800) 36980 (31800)*	28700 (24680) 20120 (45680)*	—	—
		-25	16010 (13770)	—	12560 (10800) 36980 (31800)*	28570 (24570) 52990 (45770)*	—	—
		-30	18340 (15770)	—	12560 (10800) 36980 (31800)*	30900 (26570) 55320 (47570)*	—	—
		-35	17340 (14910)	—	12560 (10800) 36980 (31800)*	29900 (25710) 54320 (46710)*	—	—
		-40	19240 (16540)	—	12560 (10800) 36980 (31800)*	31800 (27340) 56210 (48340)*	—	—

*Вариант с централизованным теплоснабжением.

СОПРОТИВЛЕНИЕ ТЕПЛОПЕРЕДАЧЕ НАРУЖНЫХ ОГРАЖДЕНИЙ, $R_{Ф_0}$ $\frac{м^2 \cdot °С}{Вт}$

Наименование ограждений	$R_{Ф_0}$ при $t_н$°С				
	-20	-25	-30	-35	-40
Стена	0,843	1,05	1,05	1,264	1,264
Окно	0,45	0,45	0,49	0,64	0,64
Покрытие	1,84	2,3	1,868	2,76	2,76

Привязан

Инв.№

144-16-159.92 ОВ

Н.контр.	Мешкова	
Нач.мас.	Радыгин	
Зам.н.т.	Земляк	
ГАП	Брюзгорский	
Нач.груп.	Мешкова	
Исполн.	Мешкова	
проверил	Мешкова	

2-этажный, 1-квартирный, 5-комнатный жилой дом

Стадия	Лист	Листов
Р	1	8

Общие данные (начало)

ЦНИИЭП гражданселькстрой

25331-01 72

Инв.№ подл. | Подпись и дата | Взам.инв.№

2-4036-72

Теплопотери помещений ккал/ч

№ помещений	t°н с				
	-20°	-25°С	-30°С	-35°	-40°С
1	2230	2150	2440	2280	2520
2	330	340	420	440	500
3	1830	1900	2140	2060	2280
4	2380	2410	2710	2680	2960
5	1100	1100	1240	1240	1360
6	520	490	580	540	580
7	1750	1690	1980	1800	2020
8	2120	2140	2440	2200	2450
9	1560	1500	1740	1600	1780
10	60	50	80	70	90

Общие указания

Рабочие чертежи по отоплению и вентиляции разработаны на основании задания на проектирование и действующих нормативных документов СНиП 2.04.05-86, СНиП 2.08.01-85.

Теплоснабжение здания предусмотрено от малометражного котла КУМ-2М „Жарок 2" и в качестве варианта от наружных тепловых сетей с параметрами теплоносителя $T_{пр}=95°С$, $T_{обр}=70°С$.

Система отопления принята двухтрубная с естественной циркуляцией теплоносителя, для варианта – система отопления однотрубная горизонтальная.

В качестве нагревательных приборов приняты радиаторы МС140, а при варианте – конвекторы „КомФорт-20."

Воздух из системы отопления удаляется воздушными кранами конструкции инж. Маевского при варианте, а при основном решении – через вертикальный воздухосборник, установленный на чердаке.

Воздухосборник, главный стояк и трубопроводы в подпольных каналах изолируются теплоизоляционным шнуром $\delta=30$мм по ТУ-1695-79 с покровным слоем из стеклорубероида по ГОСТ 15879-70. Перед изоляцией трубопроводы покрываются битумным лаком БТ177 по ГОСТ 6617-76. Неизолированные трубопроводы и радиаторы окрашиваются масляной краской за 2 раза.

Вентиляция – естественная вытяжная через каналы кухни, санузла, ванной.

Монтаж системы отопления и вентиляции вести согласно СНиП 3.05.01-85.

Удельный расход тепла на 1м² общей площади – 133 ккал/час

Удельный расход металла на 1м² общей площади – 2,87 кг

				144-16-159.92 ОВ		
Н.контр.	Мешкова					
Нач.мас.	Радыгин		2-этажный 1-квартирный 5-комнатный жилой дом	стадия	лист	листов
Зам.н.м.	Земляк			Р	2	
ГАП	Брюзовский					
Нач.гр.	Мешкова		Общие данные (окончание)	ЦНИИЭП гражданселькстрой		
Испол.	Мешкова					
Провер.	Мешкова					

Привязан

Инв.№

Инв.№ подл. | Подпись и дата | Взам.инв.№ | 2-4036-73

25331-01 73

Альбом I

ПЛАН НА ОТМ. 0.000

$t_{н}$°С	РАДИАТОР
-20	3
-25	3
-30	4
-35	4
-40	5

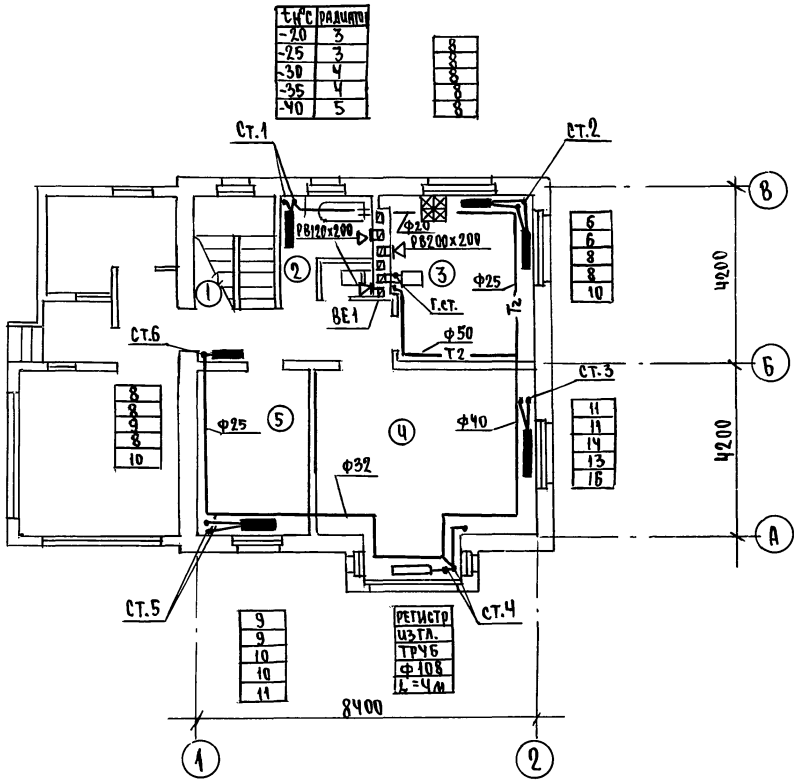

РЕГИСТР ИЗГЛ. ТРУБ Ф108 L=4м

ПЛАН НА ОТМ. 2.800

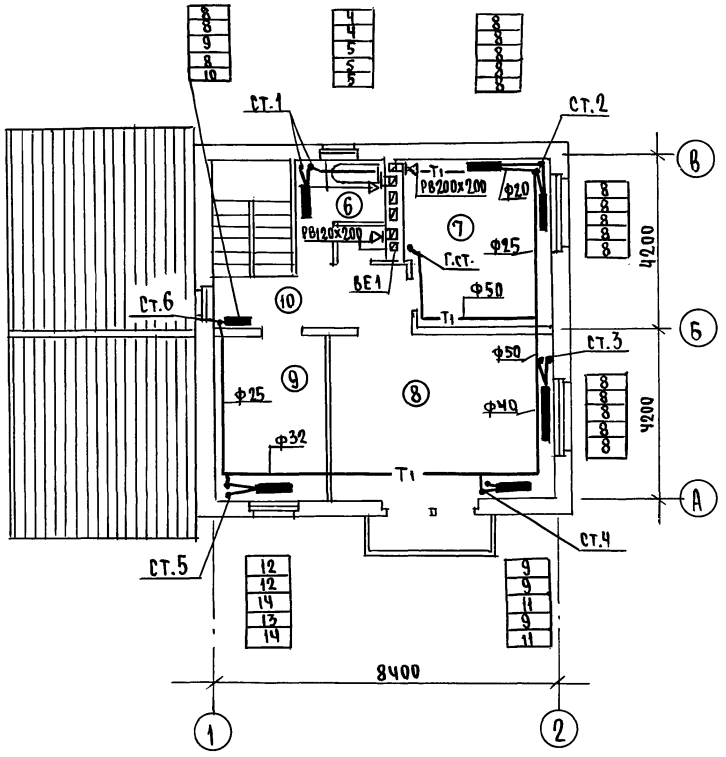

Н.Контр.	Мешкова		144-16-159.92			ОВ
Нач.маст.	Радыгин		2-этажный 1-квартирный 5-комнатный жилой дом	Стадия	Лист	Листов
Зам.н.м.	Земляк			Р	3	
ГАП	Бржозовский					
Нач.гр.	Мешкова		План на отм. 0.000 План на отм. 2.800	ЦНИИЭП Гражданскельстрой		
Исполн	Мешкова					
Провер.	Мешкова					

Привязан

Инв.№

Инв.№ подл.	Подпись и дата	Взам.инв.№
2-4036-74		

ЭО	Курочкин	
ВК	Шурмаева	
АС	Бржозовский	

25331-01 74

Альбом I

СИСТЕМА ОТОПЛЕНИЯ

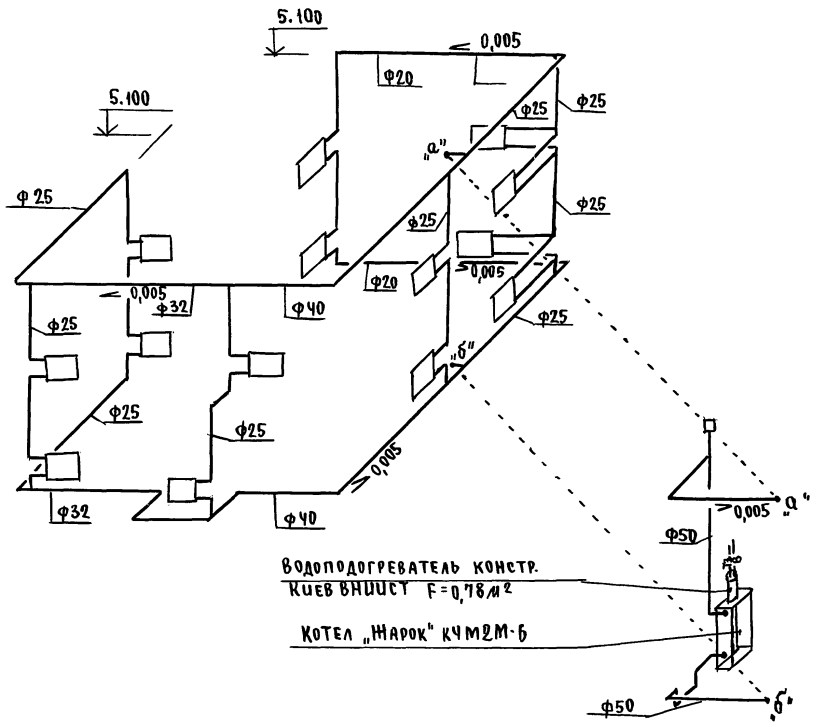

ВЕ1

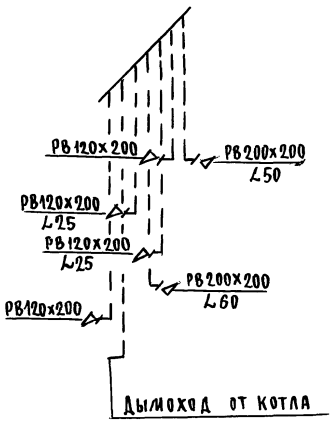

				144-16-159.92			ОВ
Н.Контр.	Мешкова						
Зам.нач.	Земляк			2 этажный 1-квартирный 5-комнатный жилой дом	Стадия	Лист	Листов
Нач.мас	Радыгин				Р	4	
ГАП	Брюзовецкий			Схема системы отопления Схема вентиляции ВЕ1	ЦНИИЭП Гражданстройпроект		
Нач.гр.	Мешкова						
Исполн.	Мешкова						
Провер.	Мешкова						

Привязан

Инв.№

Инв.№ подл. | Подпись и дата | Взам.инв.№

2-4036-75

25331-01 75

Альбом I

ПЛАН НА ОТМ. 0.000

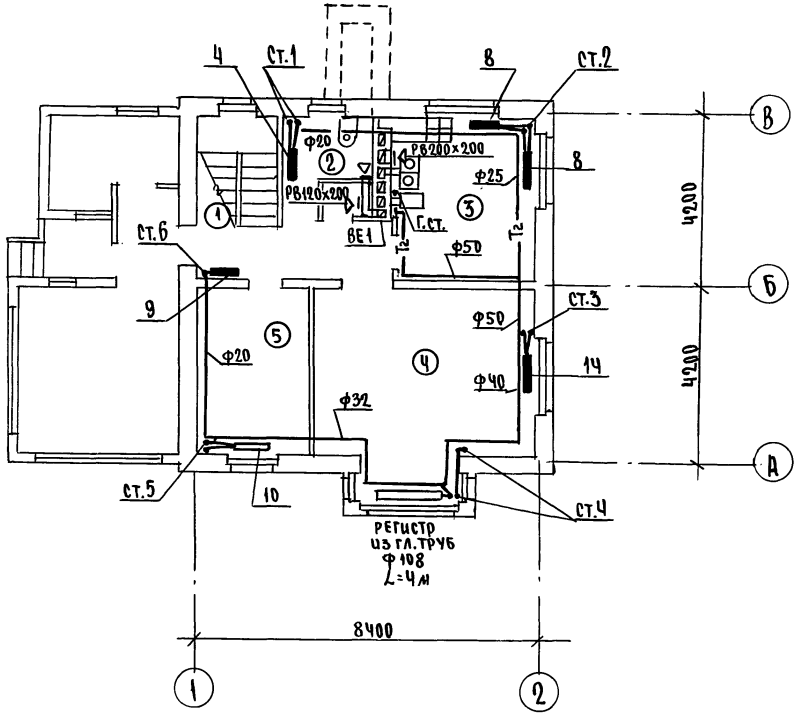

ПЛАН НА ОТМ. 2.800

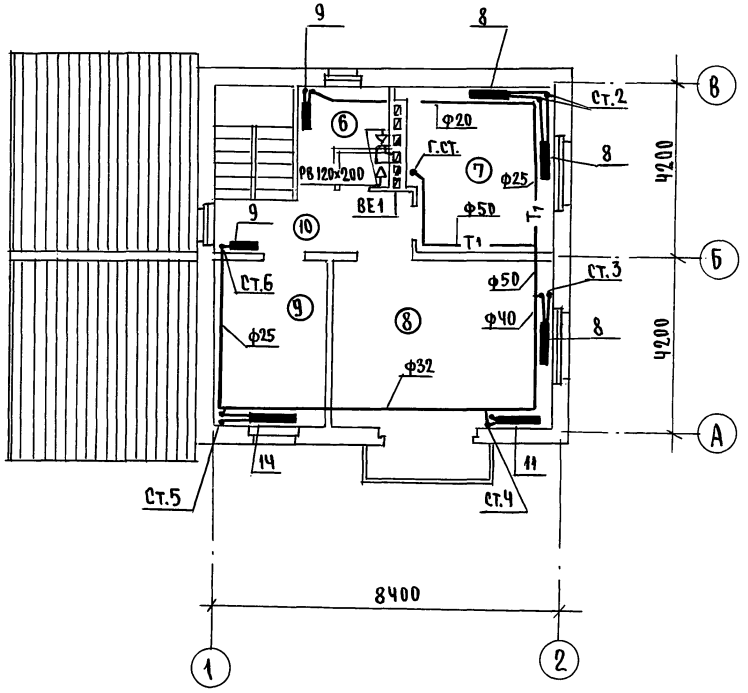

				144-16-159.92			ОВ
		Н.контр.	Мешкова				
Привязан		Нач.мас.	Радыгин	2-этажный 1-квартирный 5-комнатный жилой дом	Стадия	Лист	Листов
		Зам.н.м.	Земляк		Р	5	
		ГАП	Бржозовский				
		Нач.груп.	Мешкова	План на отм. 0.000. План на отм. 2.800 (вариант с люфт-клозетом)	ЦНИИЭП гражданскельстрой		
		Исполн.	Мешкова				
Инв.№		Провер.	Мешкова				

Согласовано
ЭО Курочкин
ВК Шурмаева
АС Бржозовский

Инв.№ подл. 2-4036-76 | Подпись и дата | Взам.инв.№

25331-01 76

Альбом I

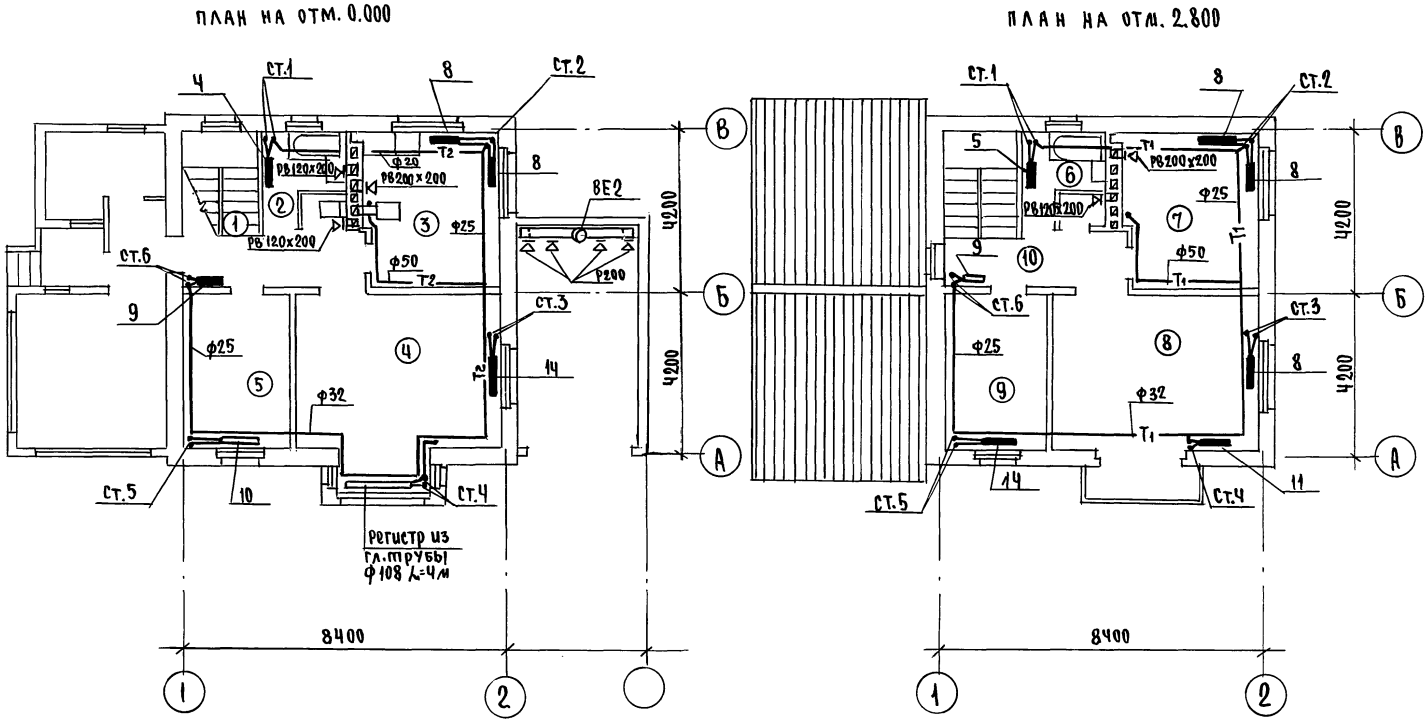

Н.Контр.	Мешкова		144-16-159.92			ОВ
Нач.отд.	Радыгин		2-этажный, 1-квартирный, 5-комнатный жилой дом	Стадия	Лист	Листов
Зам.н.м.	Земляк			Р	6	
ГАП	Бржозовский					
Гл.спец.	Мешкова		План на отм. 0.000	ЦНИИЭП		
Исполн.	Мешкова		План на отм. 2.800	Гражданскельстрой		
Провер.	Мешкова		(вариант с гаражом)			

Привязан

Инв.№

Согласовано

Гл.спец. ЭО	Курочкин	
" ВК	Шурмаева	
" АС	Бржозовский	

Инв.№ подл. 2-4036-77 | Подпись и дата | Взам.инв.№

25331-01 77

Альбом I

ПЛАН НА ОТМ. 0.000

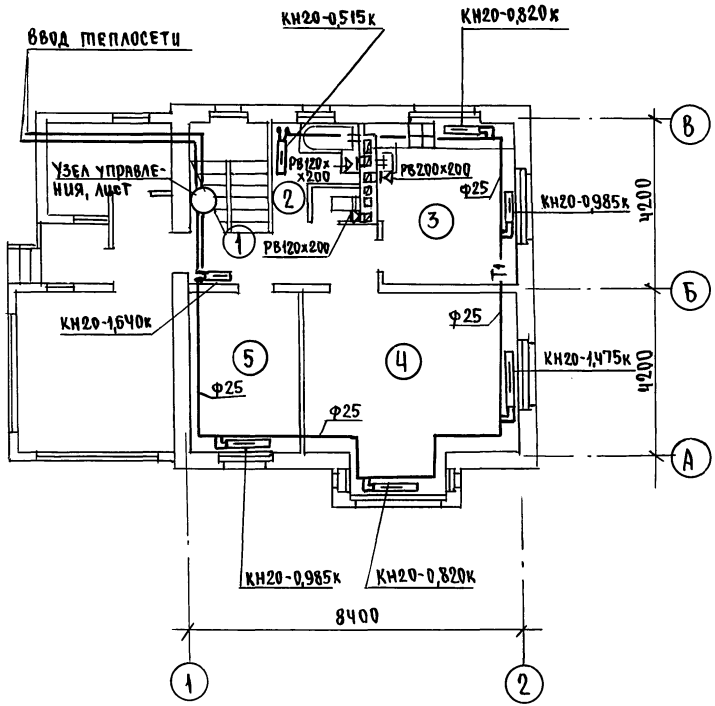

ПЛАН НА ОТМ. 2.800

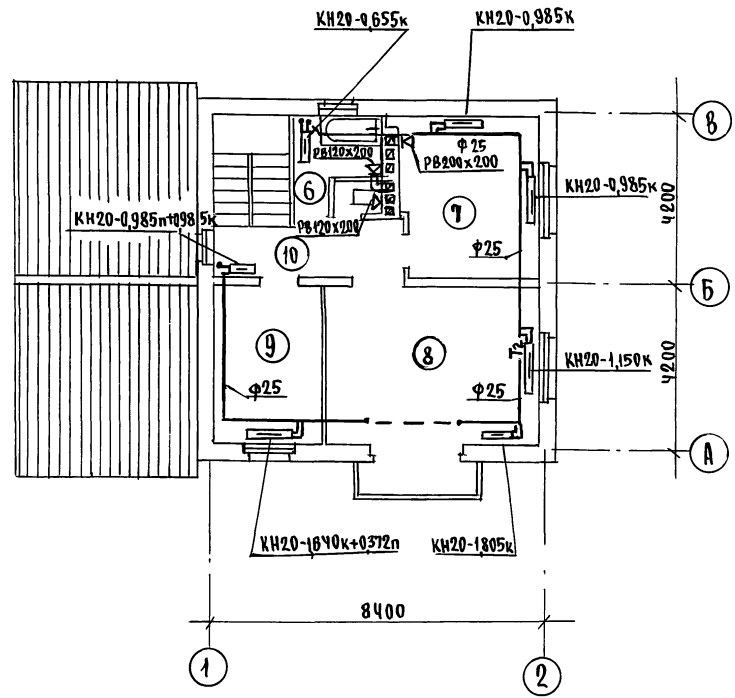

Н.контр.	Мешкова		144-16-159.92		ОВ
Нач.маст.	Радыгин				
Зам.н.м.	Земляк		2-этажный, 1-квартирный, 5-комнатный жилой дом	Стадия	Лист	Листов
ГАП	Брюзовский			Р	7	
Гл.спец.	Мешкова		План на отм. 0.000. План на отм. 2.800. (вариант)	ЦНИИЭП граждансельстрой		
Исполн.	Мешкова					
Провер.	Мешкова					

Привязан

Инв.№

Гл.спец.ЭО Курочкин
ВК Шурмаева
АС Брюзовский

Инв.№ подл. 2-4036-78 | Подпись и дата | Взам.инв.№

25331-01 78

Альбом I

Схема отопления

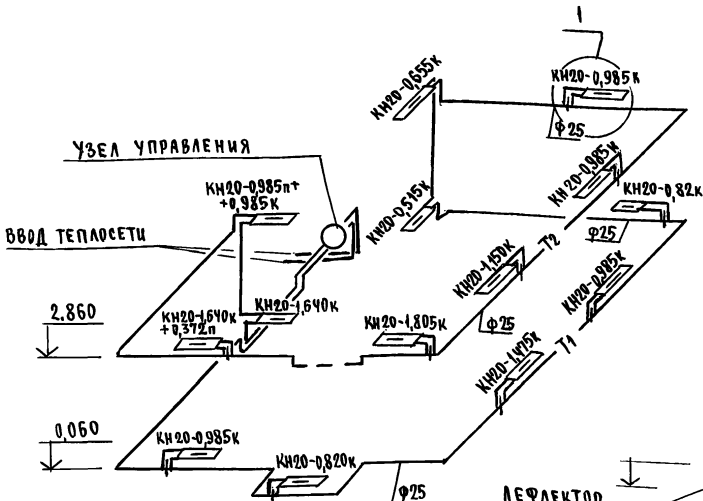

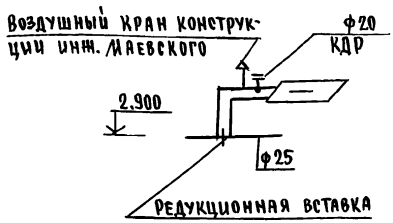

Узел управления

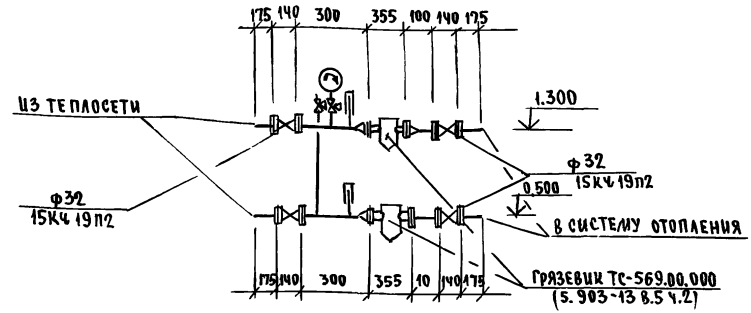

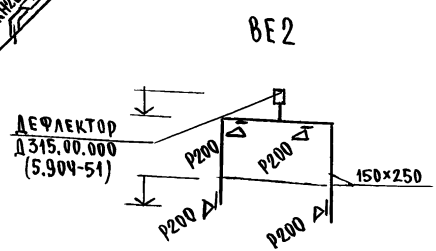

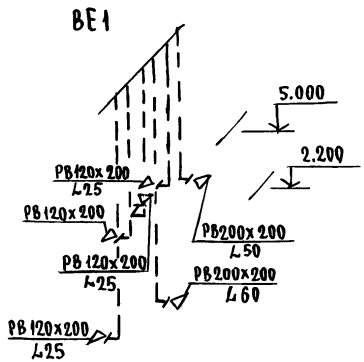

				144-16-159.92	ОВ
Н.контр.	Мешкова				
Нач.мас.	Радыгин			2-этажный, 1-квартирный 5-комнатный жилой дом	Стадия: Р; Лист: 8; Листов:
Зам.н.т.	Земляк				
ГАП	Брюзовский				
Гл.спец.	Мешкова			Схема системы отопления. Узел управления. Схемы вентиляции ВЕ1, ВЕ2 (вариант)	ЦНИИЭП Гражданэльстрой
Исполн.	Мешкова				
Провер.	Мешкова				

Привязан

Инв.№

Инв.№ подл. | 2-4036-79 | Подпись и дата | Взам.инв.№

25331-01 79

Альбом I

ВЕДОМОСТЬ РАБОЧИХ ЧЕРТЕЖЕЙ ОСНОВНОГО КОМПЛЕКТА

Лист	Наименование	Примечание
1	Общие данные	
2	План на отм. 0.000. Схемы систем В1, Т3.	
3	Фрагмент плана в осях Б-В на отм. 2.800.	
	Схема системы К1.	
4	План на отм. 0.000. Схемы систем В1, Т3, Т4 (вариант)	
5	Фрагмент плана в осях Б-В на отм. 2.800.	
	Схема системы К1. (вариант)	

ВЕДОМОСТЬ ССЫЛОЧНЫХ И ПРИЛАГАЕМЫХ ДОКУМЕНТОВ

Обозначение	Наименование	Примечание
	ССЫЛОЧНЫЕ ДОКУМЕНТЫ	
4.904-69	Детали крепления трубопроводов	
7.903.9-2.8.1	Тепловая изоляция трубопроводов	
4.900-9	Узлы и изделия трубопроводов из	
	пластмассовых труб систем	
	водопровода и канализации	
	ПРИЛАГАЕМЫЕ ДОКУМЕНТЫ	
ВК.со.	Спецификация оборудования	Альбом III
ВК.вм.	Ведомость потребности в материалах	Альбом IV

ОБЩИЕ УКАЗАНИЯ

ВОДОПРОВОД

Водоснабжение дома предусмотрено по одному вводу. Ввод прокладывается на 0,5м ниже глубины промерзания грунта из пластмассовых напорных труб Ф32×3,5мм.

Горячее водоснабжение от водоподогревателя, установленного на котле отопления.

Типовой проект соответствует действующим нормам и правилам.

Гл.инженер проекта /Курочкин/

Гл.инженер проекта привязки

Как вариант, предусматривается горячее водоснабжение-централизованное с циркуляцией через полотенцесушители.

Внутренние сети холодного и горячего водоснабжения монтируются из стальных водогазопроводных оцинкованных труб и прокладываются открыто по стенам здания. Магистральные трубопроводы изолируются от теплопотерь и конденсации. Изоляционный слой-теплоизоляционный шнур ТУ36-1695-79.

Покровный слой-стеклорубероид ГОСТ 15879-70.

Расход воды на наружное пожаротушение составляет-5л/с.

КАНАЛИЗАЦИЯ

Отвод сточных вод от здания осуществляется в наружную сеть канализации. Вся сеть канализации монтируется из пластмассовых канализационных труб Ф50÷100мм.

Вентиляция сети решается при привязке.

ОСНОВНЫЕ ПОКАЗАТЕЛИ ПО ЧЕРТЕЖАМ ВОДОПРОВОДА И КАНАЛИЗАЦИИ

Наименование системы	Потребный напор на вводе, м	Расчетный расход				Установлен. мощность эл.двигат.	Примечание
		м³/сут	м³/ч	л/с	при пожаре л/с		
В1	14,0	1,08	0,63	0,40			
К1	—	1,08	0,63	2,00			
В1 /вариант/	14,0	1,08	0,42	0,27			
Т3 /вариант/	14,0	0,72	0,53	0,33			
К1 /вариант/	—	1,80	0,95	2,20			

Привязан

Инв.№

144-16-159.92 ВК

Н.контр.	Курочкин	
Нач.мас.	Радыгин	
Зам.н.м.	Земляк	
ГАП	Барнозовский	
Гл.спец.	Курочкин	
Исполн.	Шурдаева	
Провер.	Курочкин	

2-этажный 1-квартирный, 5-комнатный жилой дом

Стадия	Лист	Листов
Р	1	5

Общие данные

ЦНИИЭП гражданселькстрой

Инв.№ подл. | Подпись и дата | Взам.инв.№

2-4036-80

Альбом I

ПЛАН НА ОТМ. 0.000

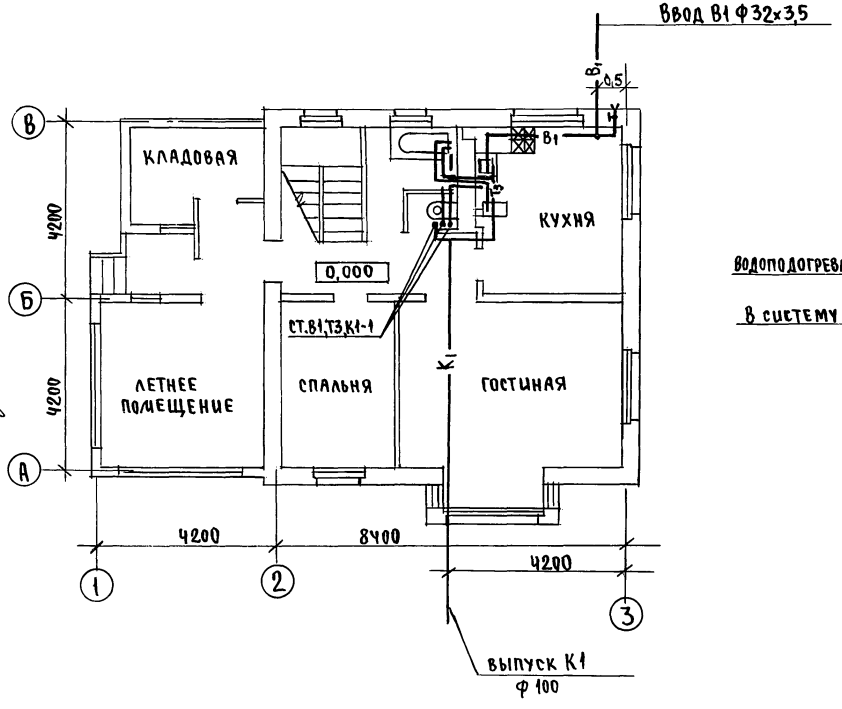

В1,Т3

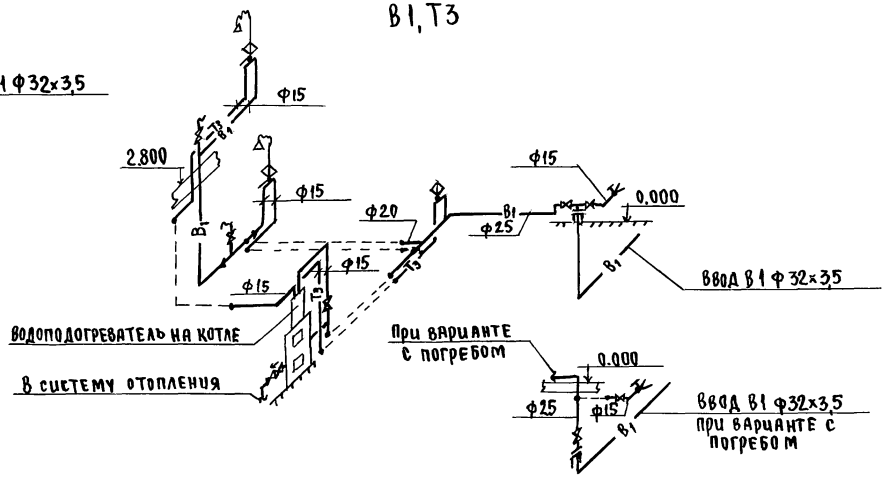

				144-16-159.92			ВК
			Н.Контр.	Курочкин			
ПРИВЯЗАН			Нач.маст.	Радыгин	2-этажный, 1-квартирный, 5-комнатный жилой дом	Стадия	Лист	Листов
			Зам.нач.м	Земляк		Р	2	
			ГАП	Брюзовский				
			Гл.спец.	Курочкин	План на отм. 0.000, схемы систем В1,Т3.	ЦНИИЭП граждансельстрой		
			Исполн.	Шурмаева				
Инв.№			Проверил	Курочкин				

25331-01 81

Согласовано

АС	Брюзовский
ОВ	Мешкова
ЭО	Курочкин

Взам.инв.№

Подпись и дата

Инв.№ подл. 2-4036-81

Альбом I

ФРАГМЕНТ ПЛАНА В ОСЯХ Б-В НА ОТМ. 2.800

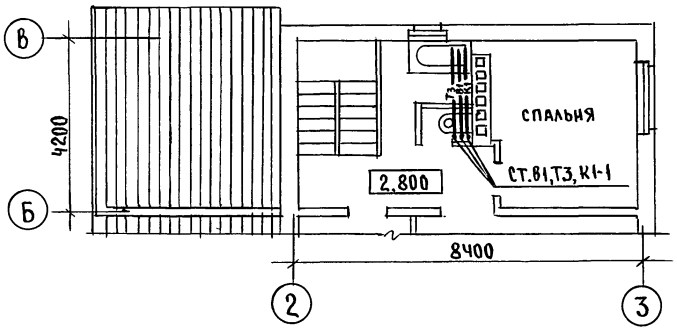

К1

СТ.К1-1

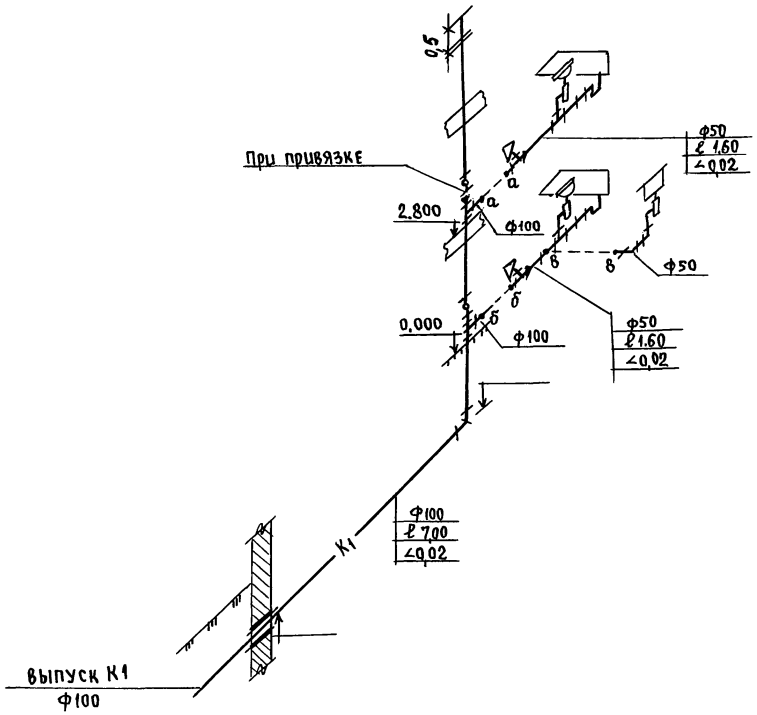

				144-16-159.92	ВК
Привязан		Н. контр.	Курочкин	2-этажный, 1-квартирный, 5-комнатный жилой дом	Стадия: Р; Лист: 3; Листов:
		Нач.маст.	Радыгин		
		Зам.н.м.	Земляк		
		ГАП	Брюзовский	Фрагмент плана в осях Б-В на отм. 2.800. Схема системы К1.	ЦНИИЭП Граждансельстрой
		Гл.спец.	Курочкин		
Инв.№		Исполн.	Шурмаева		

Инв.№ подл. | Подпись и дата | Взам.инв.№ | 2-4036-82

25331-01 82

Альбом I

ПЛАН НА ОТМ. 0.000

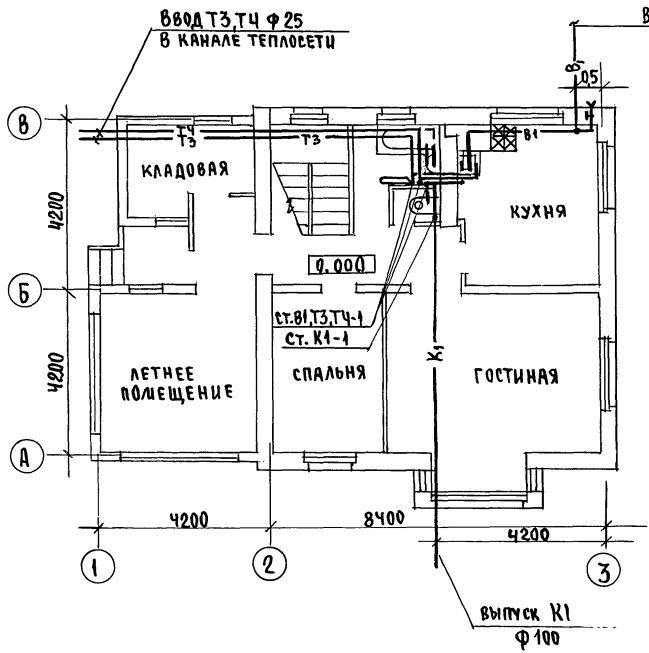

В1, Т3

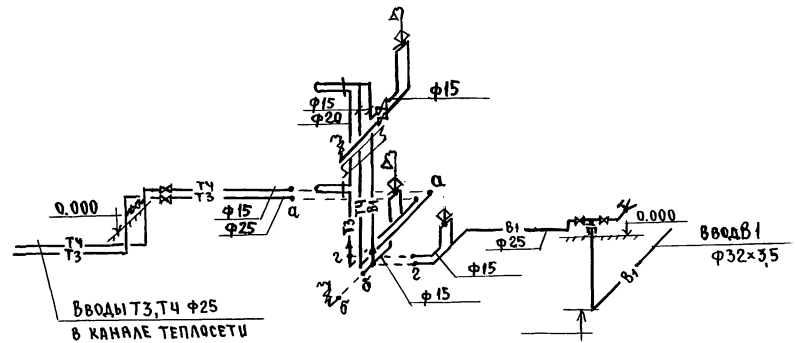

АС	Брюзовский	
ОВ	Мешкова	
ЭО	Курочкин	

Инв.№ подл. | Подпись и дата | Взам.инв.№ | 2-4035-83

Н.Контр.	Курочкин	
Нач.маст.	Радыгин	
Зам.н.м.	Земляк	
ГАП	Брюзовский	
Гл.спец.	Курочкин	
Исполн.	Шурмаева	
Проверил	Курочкин	

Привязан

Инв.№

144-16-159.92 ВК

2-этажный, 1-квартирный, 5-комнатный жилой дом

План на отм. 0.000
Схемы систем В1,Т3,Тч.
(вариант)

стадия	лист	листов
Р	4	

ЦНИИЭП Гражданселькстрой

25331-01 83

Альбом I

ФРАГМЕНТ ПЛАНА В ОСЯХ Б-В НА ОТМ. 2.800

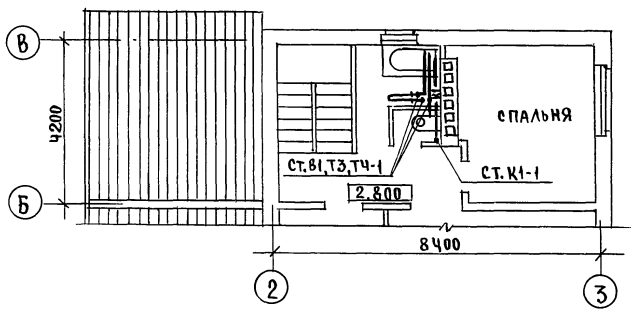

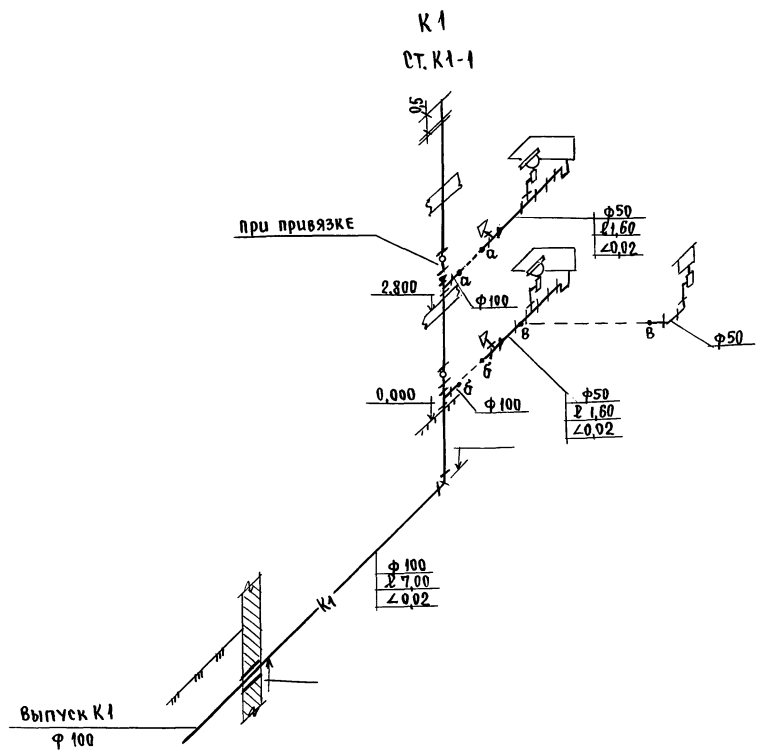

Н.Контр.	Курочкин		
Нач.мас.	Радыгин		
Зам.н.м.	Земляк		
ГАП	Брюзовский		
Гл.спец.	Курочкин		
Исполн.	Шурмаева		
Проверил	Курочкин		

144-16-159.92 ВК

2-этажный 1-квартирный 5-комнатный жилой дом

Фрагмент плана в осях Б-В на отм. 2.800. Схема системы К1. (вариант)

Стадия	Лист	Листов
Р	5	

ЦНИИЭП гражданселькстрой

Привязан

Инв.№

Инв.№ подл. | Подпись и дата | Взам.инв.№ | 2-4036-84

25331-01 84

Альбом I

ВЕДОМОСТЬ РАБОЧИХ ЧЕРТЕЖЕЙ ОСНОВНОГО КОМПЛЕКТА

Лист	Наименование	Примечан.
1	ОБЩИЕ ДАННЫЕ	
2	ПЛАН ДОМА НА ОТМ. 0.00.	
	СХЕМА ГАЗООБОРУДОВАНИЯ.	

ВЕДОМОСТЬ ССЫЛОЧНЫХ И ПРИЛАГАЕМЫХ ДОКУМЕНТОВ

Обозначение	Наименование	Примечание
	ССЫЛОЧНЫЕ ДОКУМЕНТЫ	
5.905-10 в.1	Установка газовых приборов и	
	аппаратов в жилых и коммуналь-	
	но-бытовых зданиях.	
5.905-8	Узлы и детали крепления газопро-	
	водов.	
5.905-13	Шкафные индивидуальные	
	баллонные установки.	
	ПРИЛАГАЕМЫЕ ДОКУМЕНТЫ	
ГСВ.СО.	Спецификация оборудования	Альбом III
ГСВ.ВМ.	Ведомость потребности в материалах	Альбом IV

Типовой проект соответствует действующим нормам и правилам.

Гл. инженер проекта /Ютландов/

ОБЩИЕ УКАЗАНИЯ

Газоснабжение жилого дома запроектировано от индивидуальной 2-баллонной установки сжиженного газа.

На кухне устанавливается 4-конфорочная газовая плита с духовым шкафом.

Газопровод прокладывается открыто. При пересечении стен, газопровод заключается в футляр. Крепление газопровода осуществляется с помощью кронштейнов и крюков. После опрессовки, газопровод окрашивается масляной краской за 2 раза.

Расчет газопровода произведен в соответствии со СНиП 2.04.08-87г.

Производство и приемку строительно-монтажных работ по газооборудованию выполнить в соответствии следующих норм и правил:

- СНиП 2.04.08-87 „Газоснабжение.";
- „Правил безопасности в газовом хозяйстве," Госгортехнадзора СССР, изд. 1982г.

Проект газоснабжения должен быть согласован с местным Управлением газового хозяйства.

Привязан

Инв. №

144-16-159.92 ГСВ

Н. контр.	Ютландов	
Нач. отд.	Смирнов	
Гл. спец.	Ютландов	
Исполн.	Орлова	
Провер.	Ушакова	

2-этажный 1-квартирный 5-комнатный жилой дом

стадия	лист	листов
Р	1	2

ОБЩИЕ ДАННЫЕ

ЦНИИЭП гражданселькстрой

25331-01 85

Инв. № подл. | Подпись и дата | Взам. инв. №

2-4036-85

Альбом I

ПЛАН НА ОТМ. 0.000

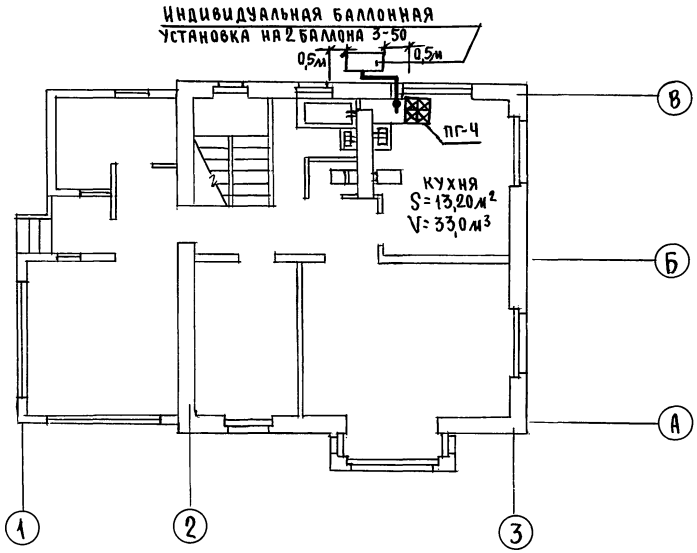

СХЕМА ГАЗООБОРУДОВАНИЯ

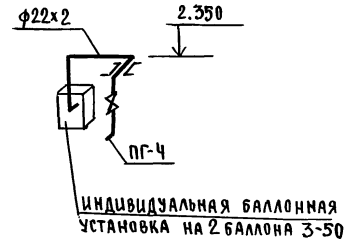

Согласовано
ЗО Курочкин
ВК Шурманов
ОВ Мешкова

Инв.№ подл. | Подпись и дата | Взам.инв.№
2-4036-86

				144-16-159.92	ГСВ
Привязан					
			Н.Контр.	Ютландов	
			Нач.отд.	Смирнов	
			Гл.спец.	Ютландов	
			Инженер	Ушакова	
Инв.№			Исполн.	Орлова	

2-этажный, 1-квартирный, 5-комнатный жилой дом	Стадия	Лист	Листов
	Р	2	2
План на отм. 0.000. Схема газооборудования.	ЦНИИЭП Граждансельстрой		

25331 01 86

Альбом I

ВЕДОМОСТЬ РАБОЧИХ ЧЕРТЕЖЕЙ ОСНОВНОГО КОМПЛЕКТА

Лист	Наименование	Примечание
1	Общие данные (вариант).	
2	План дома на отм. 0.00.	
	Схема газооборудования (вариант).	

ВЕДОМОСТЬ ССЫЛОЧНЫХ И ПРИЛАГАЕМЫХ ДОКУМЕНТОВ

Обозначение	Наименование	Примечание
	Ссылочные документы	
5.905-10 8.1	Установка газовых приборов и	
	аппаратов в жилых и коммунально-бытовых зданиях.	
5.905-8	Узлы и детали крепления	
	газопроводов	
	Прилагаемые документы	
ГСВ.СО.	Спецификация оборудования	Альбом III
ГСВ.ВМ.	Ведомость потребности в материа-	Альбом IV
	лах	

Типовой проект соответствует действующим нормам и правилам.

Гл. инженер проекта /Ютландов/

Общие указания

Газоснабжение жилого дома запроектировано, как вариант от газопровода низкого давления.

На кухне устанавливается 4-конфорочная газовая плита.

Газопровод прокладывается открыто. При пересечении стен, газопровод заключается в футляр. Крепление газопровода осуществляется с помощью кронштейнов и крюков. После опрессовки, газопровод окрашивается масляной краской за 2 раза.

Расчет газопровода произведен в соответствии со СНиП 2.04.08-87г.

Производство и приемку строительно-монтажных работ по газооборудованию выполнить в соответствии следующих норм и правил:

- СНиП 2.04.08-87 „Газоснабжение";
- „Правил безопасности в газовом хозяйстве," Госгортехнадзора СССР, изд. 1982г.

Проект газоснабжения должен быть согласован с местным Управлением газового хозяйства.

Инв.№ подл. | Подпись и дата | Взам.инв.№ | Инв.№ подл. | Подпись и дата

2-4036-87

Привязан

Инв.№

144-16-159.92 ГСВ

Н.контр.	Ютландов	
Нач.отд.	Сидоров	
Гл.спец.	Ютландов	
Исполн.	Орлова	
Проверил	Ушакова	

2-этажный 1-квартирный 5-комнатный жилой дом

Общие данные (вариант)

Стадия	Лист	Листов
Р	1	2

ЦНИИЭП гражданстельстрой

25331-01 87

АЛЬБОМ I

ПЛАН ДОМА НА ОТМ. 0.00

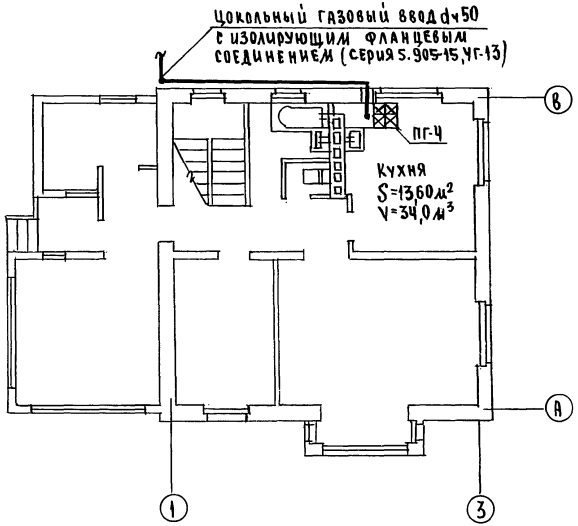

СХЕМА ГАЗООБОРУДОВАНИЯ

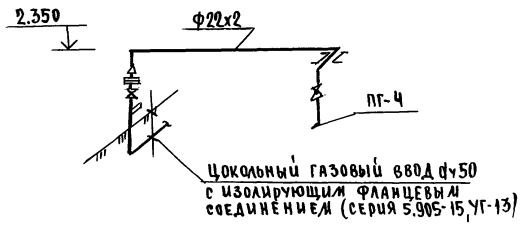

Согласовано			
ЭО	Курочкин		
ВК	Шурмаева		
ОВ	Мешкова		
Инв. № подл.	Подпись и дата	Взам. инв. №	
2-4036-88			

Привязан			
Инв. №			
Н. контр.	Ютландов		
Нач. отд.	Смирнов		
Гл. спец.	Ютландов		
Исполн.	Орлова		
Провер.	Ушакова		

144-16-159.92 ГСВ

2-этажный
1-квартирный
5-комнатный жилой дом

ПЛАН ДОМА НА ОТМ. 0.00.
СХЕМА ГАЗООБОРУДОВАНИЯ
(ВАРИАНТ)

Стадия	Лист	Листов
Р	2	

ЦНИИЭП
Гражданстельстрой

25331-01 88

Альбом I

ВЕДОМОСТЬ РАБОЧИХ ЧЕРТЕЖЕЙ ОСНОВНОГО КОМПЛЕКТА

Лист	Наименование	Примечание
1	Общие данные	
2	План расположения электрических сетей	

ОСНОВНЫЕ ПОКАЗАТЕЛИ ПРОЕКТА

Наименование	Ед. изм.	Данные проекта
Напряжение электросети	В	220
Расчетная мощность	кВт	5,0(3,75)[8,7]
Максимальная потеря напряжения	%	1,8

ВЕДОМОСТЬ ССЫЛОЧНЫХ И ПРИЛАГАЕМЫХ ДОКУМЕНТОВ

Обозначение	Наименование	Примечание
	Прилагаемые документы:	
ЭО.СО	Спецификация оборудования	Альбом III
ЭО.ВМ	Ведомость потребности материалов	Альбом IV
	Ссылочные документы:	
ВСН 59-88	Электрооборудование жилых и	
	общественных зданий	

Типовой проект соответствует действующим нормам и правилам.

Гл. инженер проекта /Курочкин/

Гл. инженер проекта привязки

ОБЩИЕ УКАЗАНИЯ

Проект разработан на напряжение 220в в сети 380/220в с глухозаземленной нейтралью трансформатора.

По степени надежности электроснабжения токоприемники жилого дома относятся к III категории.

Электромонтажные работы необходимо производить согласно требованиям ПУЭиВСН 59-88. Расчетная мощность определена для дома с кухонными плитами на сниженном газе.

Данные в ( ) скобках для кухонных плит на природном газе /вариант/. Данные в [ ] скобках для электроплиты /вариант/.

Групповая квартирная эл.сеть выполняется: проводом АППВ скрыто по стенам в штрабах и швах строительных конструкций; проводом АПРФ открыто по потолкам; кабелем АВВГ открыто на скобах в неотапливаемых помещениях, кладовых, к светильникам наружной установки, гараже /вариант/; проводом АППВ скрыто в пустотах плит перекрытия /вариант/.

Эл.сеть к розетке кухонной электроплиты /вариант/ выполняется кабелем АВВГ сеч. 1(3х4)мм² открыто на скобах.

РАСЧЕТНАЯ СХЕМА

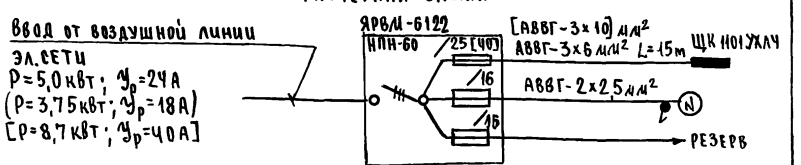

Привязан:

Инв. №

144-16-159.92 ЭО

Н.Контр.	Курочкин		
Нач.мас.	Радыгин	2-этажный, 1-квартирный, 5-комнатный жилой дом	
Зам.н.м.	Земляк		
ГАП	Брюзовский		
Гл.спец.	Курочкин		
Исполн.	Данилова	Общие данные	
Провер.	Курочкин		

стадия	лист	листов
Р	1	2

ЦНИИЭП гражданстельстрой

25331-01 89

Инв. № подл. | Подпись и дата | Взам. инв. №

2-4036-89

Альбом I

ПЛАН НА ОТМ. 0.000

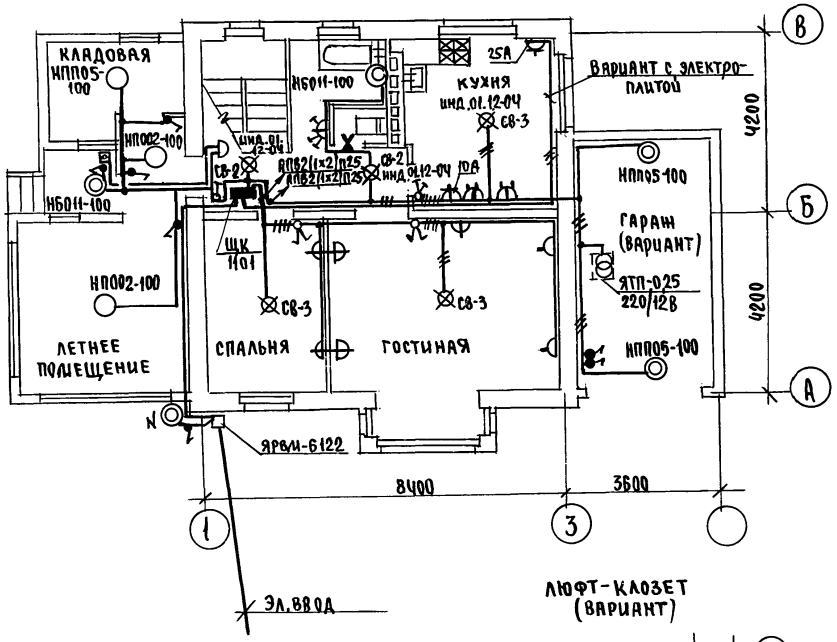

ПЛАН НА ОТМ. 2.800

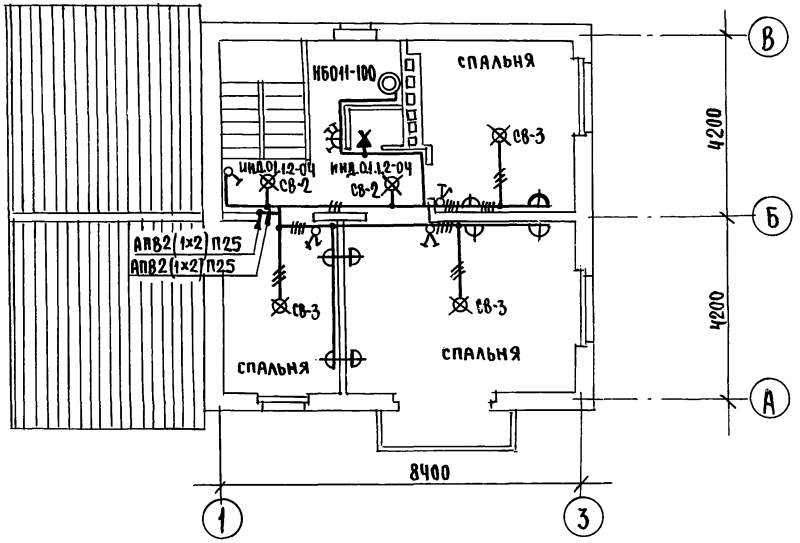

ЛЮФТ-КЛОЗЕТ (ВАРИАНТ)

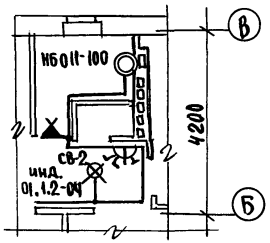

				144-16-159.92			ЭО
			Н.Контр.	Курочкин			
ПРИВЯЗАН			Нач.мас	Радыгин	2-этажный, 1-квартирный, 5-комнатный жилой дом	Стадия	Лист	Листов
			Зам.н.м.	Земляк		Р	2	
			ГАП	Брюзовский				
			Гл.спец.	Курочкин	План расположения электрических сетей 1 и 2 этажей	ЦНИИЭП Гражданстрой		
			Исполн.	Данилова				
Инв.№			Провер.	Курочкин				

Согласовано: ОВ Меликова; ВК Шурмаева; РС Брюзовский

Инв.№ подл. 2-4036-90 | Подпись и дата | Взам.инв.№

25331-01 90

Альбом I

ВЕДОМОСТЬ РАБОЧИХ ЧЕРТЕЖЕЙ ОСНОВНОГО КОМПЛЕКТА

Лист	Наименование	Примечание
1	Общие данные	
2	План на отм. 0.000 и 2.800. План кровли.	
	Схема расположения устройств связи	

ВЕДОМОСТЬ ССЫЛОЧНЫХ И ПРИЛАГАЕМЫХ ДОКУМЕНТОВ

Обозначение	Наименование	Примечан.
	Ссылочные документы	
2.190.1/72 в.V	Узлы и детали инженерного	
	оборудования жилых и обществен-	
	ных зданий для сельского строительства	
	Прилагаемые документы	
СС.СО.	Спецификация оборудования	III
СС.В/М.	Ведомость потребности в материалах	IV

ОСНОВНЫЕ ПОКАЗАТЕЛИ

Наименование	Ед. изм.	Кол-во
Телефонизация		
Емкость телефонного ввода в том числе		
используемых в данном здании	пара	1
Радиофикация		
Количество абонентских точек	шт	5
Телевидение		
Количество телевизионных антенн	шт	1

Типовой проект соответствует действующим нормам и правилам.

Гл. инженер проекта /Курочкин/

Гл. инженер проекта привязки

ОБЩИЕ УКАЗАНИЯ

Для защиты устройств связи от атмосферных разрядов проектом предусматривается установка молниезащиты. Молниеотвод выполняется из арматурной стали ф6мм и покрывается битумом за 2раза. Вертикальный спуск молниеотвода выполняется по стене на штырях или скобах.

Для заземления используются электроды из угловой стали разм. 50×50×5мм длиною по 2,5м, забиваемые в грунт на глубину 3,3м.

Расстояние между ними 5,0м. Электроды соединяются стальной полосой разм. 20×5мм. Количество электродов определяется при привязке проекта в зависимости от электрического сопротивления грунта по таблице:

Наименование грунта	Торф чернозем	Глина суглинок	Песок
Количество электродов	1	2	4

Инв. № подл. | Подпись и дата | Взам. инв. №

2-4036-91

Привязан

Инв. №

144-16-159.92 СС

Н. Контр.	Курочкин	
Нач. мас.	Радыгин	
Зам. н. м.	Земляк	
ГАП	Брюзовский	
Гл. спец.	Курочкин	
Исполн.	Анчуева	
Провер.	Курочкин	

2-этажный, 1-квартирный 5-комнатный жилой дом

Стадия	Лист	Листов
Р	1	2

Общие данные

ЦНИИЭП граждансельстрой

25331-01 91

Альбом I

ПЛАН НА ОТМ. 0.000

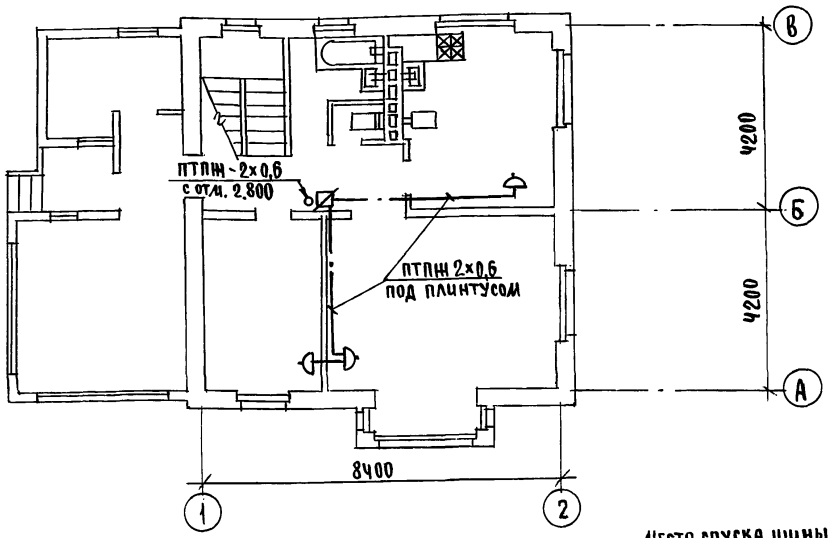

ПЛАН НА ОТМ. 2.800

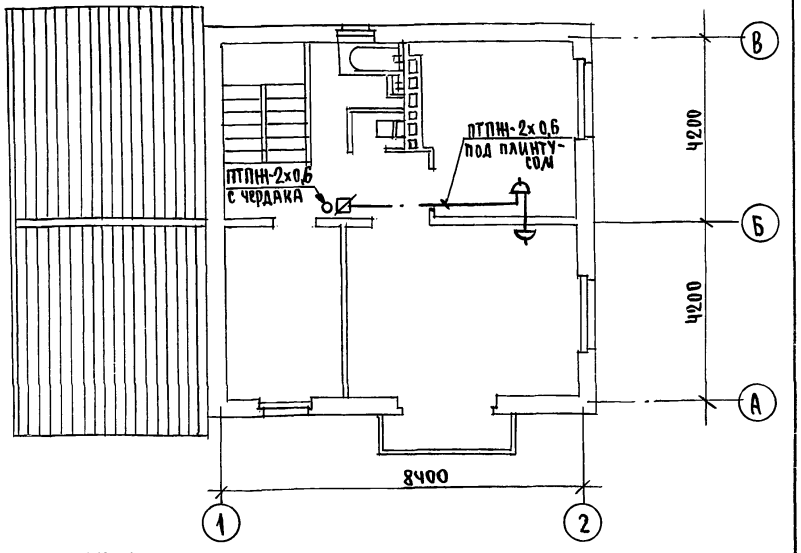

СХЕМА РАСПОЛОЖЕНИЯ УСТРОЙСТВ СВЯЗИ

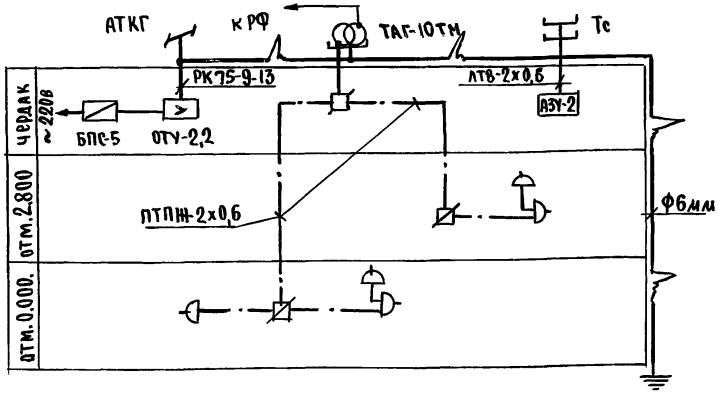

ПЛАН КРОВЛИ

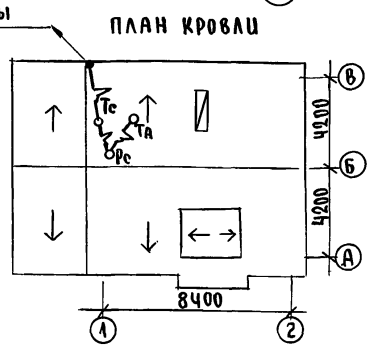

Установка радиостойки, телефонной стойки и телеантенны на кровле, производится по месту строительства, в зависимости от внешних условий прохождения радиофидера, сетей телефонной связи и источника телевизионных сигналов.

Н.Контр.	Курочкин		
Нач.мас.	Радыгин		
Зам.н.м.	Земляк		
ГАП	Бржозовский		
Гл.спец.	Курочкин		
Исполн.	Анурьева		
Провер.	Курочкин		

Привязан

Инв. №

144-16-159.92 СС

2-этажный, 1-квартирный, 5-комнатный жилой дом

Стадия	Лист	Листов
Р	2	

Планы на отм. 0.000 и отм. 2.800. План кровли. Схема расположения устройств связи.

ЦНИИЭП Гражданселькстрой

25331-01 (92)

АС	Бржозовский	
ЭО	Курочкин	
ОВ	Мешкова	

Взам.инв.№ | Подпись и дата | Инв.№ 2-4036

gost.e-ecolog.ru