ТИПОВОЙ ПРОЕКТ
144-000-378.84

ДВУХЭТАЖНЫЙ ОДНОКВАРТИРНЫЙ 7-КОМНАТНЫЙ ДОМ ПОВЫШЕННОЙ КОМФОРТНОСТИ

АЛЬБОМ 1

АС - АРХИТЕКТУРНО-СТРОИТЕЛЬНЫЕ ЧЕРТЕЖИ
ОВ - ОТОПЛЕНИЕ И ВЕНТИЛЯЦИЯ
ВК - ВОДОСНАБЖЕНИЕ И КАНАЛИЗАЦИЯ
ЭО - ЭЛЕКТРОСНАБЖЕНИЕ И ОСВЕЩЕНИЕ
СС - СВЯЗЬ И СИГНАЛИЗАЦИЯ

Ц00162-01

Альбом I

1-10/93-2

gost.e-ecolog.ru

ТИПОВОЙ ПРОЕКТ
144-000-93.94

ДВУХЭТАЖНЫЙ ОДНОКВАРТИРНЫЙ 7-КОМНАТНЫЙ ДОМ ПОВЫШЕННОЙ КОМФОРТНОСТИ

АЛЬБОМ 1

СОСТАВ ПРОЕКТА:

АЛЬБОМ 1 – АС – АРХИТЕКТУРНО-СТРОИТЕЛЬНЫЕ ЧЕРТЕЖИ
ОВ – ОТОПЛЕНИЕ И ВЕНТИЛЯЦИЯ
ВК – ВОДОСНАБЖЕНИЕ И КАНАЛИЗАЦИЯ
ЭО – ЭЛЕКТРОСНАБЖЕНИЕ И ОСВЕЩЕНИЕ
СС – СВЯЗЬ И СИГНАЛИЗАЦИЯ

АЛЬБОМ 2 – СМЕТЫ

АЛЬБОМ 3 – СПЕЦИФИКАЦИЯ ОБОРУДОВАНИЯ

АЛЬБОМ 4 – ВЕДОМОСТИ ПОТРЕБНОСТИ В МАТЕРИАЛАХ

Разработан Архитектурно-технологическим и научно-исследовательским центром "АТ-центр"

Генеральный директор А.С.Сабо

Директор проектного отделения А.З.Бейм

Утвержден: Госстроем России
письмо от 02.03.94, N 9-3-1/38

Введен в действие: АТ-центром
приказ от 25.12.93, N 16-Т

Альбом I

1-40/93-2

Содержание альбома

Лист	Наименование	Стр.
	Содержание альбома	2
	Архитектурно-строительные чертежи - АС	
1-3	Общие данные	3-5
4	Фасады "1-5", "А-Е"	6
5	Фасады "5-1", "Е-А"	7
6	Фасад "5'-5" (вариант устройства кафе и бассейна)	8
7	Планы 1 и 2 этажей	9
8	План 1 этажа (вариант устройства кафе и бассейна)	10
9	Кладочные планы 1 и 2 этажей	11
10	Разрезы	12
11	Спецификация столярных изделий. Ведомость проемов.	13
12	Ведомость отделки помещений. Экспликация полов	14
13	Фундаменты ленточные. План.	15
14	Фундаменты ленточные. Спецификация.	16
15	Схема расположения панелей перекрытия на отм. 0,32 / 2,62	17
16	Схема расположения панелей перекрытия на отм. 5,68	18
17	Монолитные участки МУ-1 ÷ МУ-6.	19
18	Монолитные участки МУ-7 ÷ МУ-9. Плита П-7	20
19	Дымовентиляционные стояки	21
20	Ведомость перемычек. Спецификация перемычек.	22
21	Лестница в осях "2-3", план. Узлы. Разрезы.	23
22	Лестница в осях "2-3". Спецификация элементов.	24
23	Конструкция крыши. План кровли. Схема расположения	25
	элементов стропил. Козырьки 1,2	
24	Конструкция крыши. Разрезы "1-1", "4-4". Козырьки 1,2	26
25	Спецификация элементов стропил	27
26	Крыльца 1,2. Планы, разрезы	28
27	Фрагменты перекрытия на отм. 3,000. Балкон в осях "2-3"	29
28	Каркас оранжереи. Рама Р-1.	30
29	Фрагмент перекрытия, балкон, окно, каркас, рама. Специфик.	31
30	Окна инд. ОИ-1 ÷ ОИ-3	32
31	Раздел ОВ. Общие данные. Начало.	33
32	-"- Общие данные. Окончание.	34
33	План 1 этажа. Схема системы ВЕ-1	35
34	План 2 этажа. Система ВЕ-2. Схема.	36
35	Схема системы отопления	37
36	Раздел ВК. Общие данные.	38
37	План 1 этажа. План 2 этажа	39
38	Схемы систем В-1, Т-3, К-1	40
39	Раздел ЭО. Общие данные.	41
40	Принципиальная схема питающей сети.	42
41	План расположения осветительной сети.	43
42	Опросный лист на вводно-распределительное устройство	44
43	Раздел СС. Общие данные.	45
44	Схема расположения устройств связи. План кровли	46
45	План расположения сетей связи	47

Альбом I

Инв. № подл.	Подпись и дата	Взам. инв. №
1-40/93-3		

Ведомость рабочих чертежей основного комплекта марки АС

Лист	Наименование	Стр. Альбома
1-3	Общие данные	3.5
4	Фасады "1-5", "А-Е"	6
5	Фасады "5-1", "Е-А"	7
6	Фасад "5'-5" (вариант устройства кафе и бассейна)	8
7	Планы 1 и 2 этажей	9
8	План 1 этажа (вариант устройства кафе и бассейна)	10
9	Кладочные планы 1 и 2 этажей	11
10	Разрезы	12
11	Спецификация столярных изделий	13
12	Ведомость отделки помещений. Экспликация полов.	14
13	Фундаменты ленточные. План.	15
14	Фундаменты ленточные. Спецификация	16
15	Схема расположения панелей перекр. на отм. 0.32; 2,62	17
16	Схема расположения панелей перекрытия на отм. 5.68	18
17	Монолитные участки МУ-1 ÷ МУ-6	19
18	Монолитные участки МУ-7 ÷ МУ-9. Плита П-7	20
19	Дымовентиляционные стояки	21
20	Ведомость перемычек. Спецификация перемычек	22
21	Лестница в осях "2-3". План. Узлы. Разрезы.	23
22	Лестница в осях "2-3". Спецификация элементов	24
23	Конструкции крыши. План кровли. Схема расположения элементов стропил. Козырьки 1, 2.	25
24	Конструкции крыши. Разрезы "1-1", "А-А". Козырьки 1, 2	26
25	Спецификация элементов стропил	27
26	Крыльца 1, 2. Планы, разрезы	28

Лист	Наименование	Стр. Альбома
27	Фрагменты перекрытия на отм. 3.000. Балкон "2-3"	29
28	Каркас оранжерен. Рама Р-1.	30
29	Фрагмент перекрытия, балкон, рама, окно, каркас. Спецификация	31
30	Окна инд. ОИ-1 ÷ ОИ-3	32

Альбом I

Инв. № подл. 1-40/93-А | Подпись и дата | Взам. инв. №

Проект соответствует действующим нормам и правилам

Гл. архитектор проекта А.С. Сабо

Гл. инженер привязки

Инв. №

Нормокон	Бейм	
ГАП	Сабо	
ГИП	Бейм	
Исполн.	Сабо	

Привязан

144-000-978.94

АС

Двухэтажный одноквартирный 7-комнатный дом повышенной комфортности с возможностью выполнения функций учреждения обслуживания

Стадия	Лист	Листов
Р	1	45

Общие данные (начало)

АТ - центр

Ц00162-01 4

Ведомость основных комплектов рабочих чертежей

Обозначение	Наименование	Примечание
АС	Архитектурно-строительные решения	
ОВ	Отопление и вентиляция	
ВК	Водопровод и канализация	
ГС	Газоснабжение	
ЭО	Электроснабжение	
СС	Связь. Сигнализация	

Ведомость спецификаций

Лист	Наименование	Примечание (стр)
11	Спецификация столярных изделий.	
14	Фундаменты ленточные. Спецификация.	
16	Перекрытия. Спецификация.	
17,18	Спецификации к монолитным участкам	
20	Спецификация перемычек	
22	Лестница. Спецификация.	
25	Спецификация элементов конструкции крыши.	
26.	Крыльца. Спецификация.	
29.	Окно-эркер. Каркас оранжереи. Спецификация.	
30	Окна индивид. ОИ-1 ÷ ОИ-3	

Ведомость ссылочных и прилагаемых документов

Обозначение	Наименование	Примечание
ГОСТ 24454-80Е	Пиломатериалы хвойных пород	
ГОСТ 17280-79	Доски подоконные	
Серия 1.136.5-23.В-1-2-3	Окна и балконные двери для жилых зданий	
1.136.5-19	Двери деревянные наружные для жилых зданий	
1.136.5-10	Двери деревянные внутренние для жил. зданий	
1.172.5-6	Элементы и детали встроенных шкафов и антресолей для жилых зданий	
1.038.1-1 В.1.	Перемычки железобетонные	
1.141-1 В.60,66	Плиты перекрытия	
1.243.1-4	Плиты плоские железобетонные	
	Прилагаемые документы	
А-III	Спецификации оборудования	
А-IV	Ведомости потребности в материалах	

Альбом I

Инв. № подл.	Подпись и дата	Взам. инв. №
1.40/93-15		

Привязан:

Инв. №

Нормокон	Бейм	
ГАП	Сабо	
ГИП	Бейм	
Исполн.	Сабо	

144-000-978.94 АС

Двухэтажный одноквартирный дом повышенной комфортности с возможностью выполнения и мфункций учреждения обслуживания

Стадия	Лист	Листов
Р	2	45

Общие данные (продолжение)

АТ-центр

Типовой проект двухэтажного одноквартирного 7-комнатного дома повышенной комфортности с возможностью выполнения им функций учреждения обслуживания разработан на основании задания на проектирование, утвержденного 24.09.1993 г.

Проект утвержден

Проект предназначен для строительства в климатическом с обычными геологическими условиями, со средней температурой наружного воздуха наиболее холодной пятидневки -30°.

Нормативное значение снеговой нагрузки 1 кПа.

Нормативное значение ветрового давления 0.33 кПа.

Зона влажности нормальная.

Характеристика здания

Класс ответственности II.

Коэффициент надежности 0.95.

Степень огнестойкости IV.

Архитектурно-планировочное решение

В основе планировочной структуры дома просторный, освещенный естественным светом холл, непосредственно связанный с двухсветной столовой и гостиной. Столовая, в свою очередь, объединяет кухню, кабинет-библиотеку и веранду-оранжерею. В геометрическом центре здания, в центральном пролете расположена лестница, объединяющая два этажа.

Сауна и ванная комната сгруппированы на 1 этаже у запасного выхода и помещения для отопительного агрегата, что позволяет легко объединить их с бассейном, тренажерным залом (без серьезной корректировки проекта). Вход в дом - развитое крыльцо-галерея, с участком внутреннее пространство дома связано через веранду-оранжерею.

Центральный пролет второго этажа отдан холлу, в который выходят двери четырех спален и санузла. Визуально холл связан со вторым светом оранжереи и столовой, а также имеет выходы на балконы.

В проекте разработан вариант дополнения жилой части дома помещениями кафе (магазина, мастерской,...) и бассейна-тренажерного зала, практически без корректировки конструктивных решений проекта.

Жилая площадь	113.7 м²
Общая площадь	190.0 м²
Площадь застройки	210.0 м²
Строительный объем	920.0 м³

Отделочные работы

Наружная отделка: Цоколь - терразитовая штукатурка.
Стены - расшивка швов кирпичной кладки.
Оконные переплеты и балконные двери окрашиваются масляной краской за 2 раза.
Входные двери, деревянные элементы веранды, крылец обрабатываются составом "Pinotex".
По периметру дома выполнить асфальтобетонную отмостку шириной 850 мм, по детали 52 серии 2.110-1 в.1 без бортового камня.
Внутренняя отделка - см. лист АС-12

Конструктивное решение

Дом запроектирован с поперечными несущими стенами с шагом 4.2 м. Стены внутренние и наружные - из кирпича. Фундаменты ленточные бутобетонн. Перекрытия, включая цоколь - многопустотные плиты. Конструкции крыши - деревянные стропила с обрешеткой. Кровля - черепица глиняная. Перегородки - гипсобетонные, в мокрых помещениях - кирпич.

Альбом I

Инв. № подл. 1-40/93-5 | Подпись и дата | Взам. инв. №

Привязан:

Инв. №:

Нормокон.	Бейм	
ГАП	Сабо	
ГИП	Бейм	
Исполн.	Сабо	

144-000-978.94 АС

Двухэтажный одноквартирный дом повышенной комфортности с возможностью выполнения им функций учреждения обслуживания

Стадия	Лист	Листов
Р	3	45

Общие данные (продолжение)

АТ - центр

ФАСАД 1-5

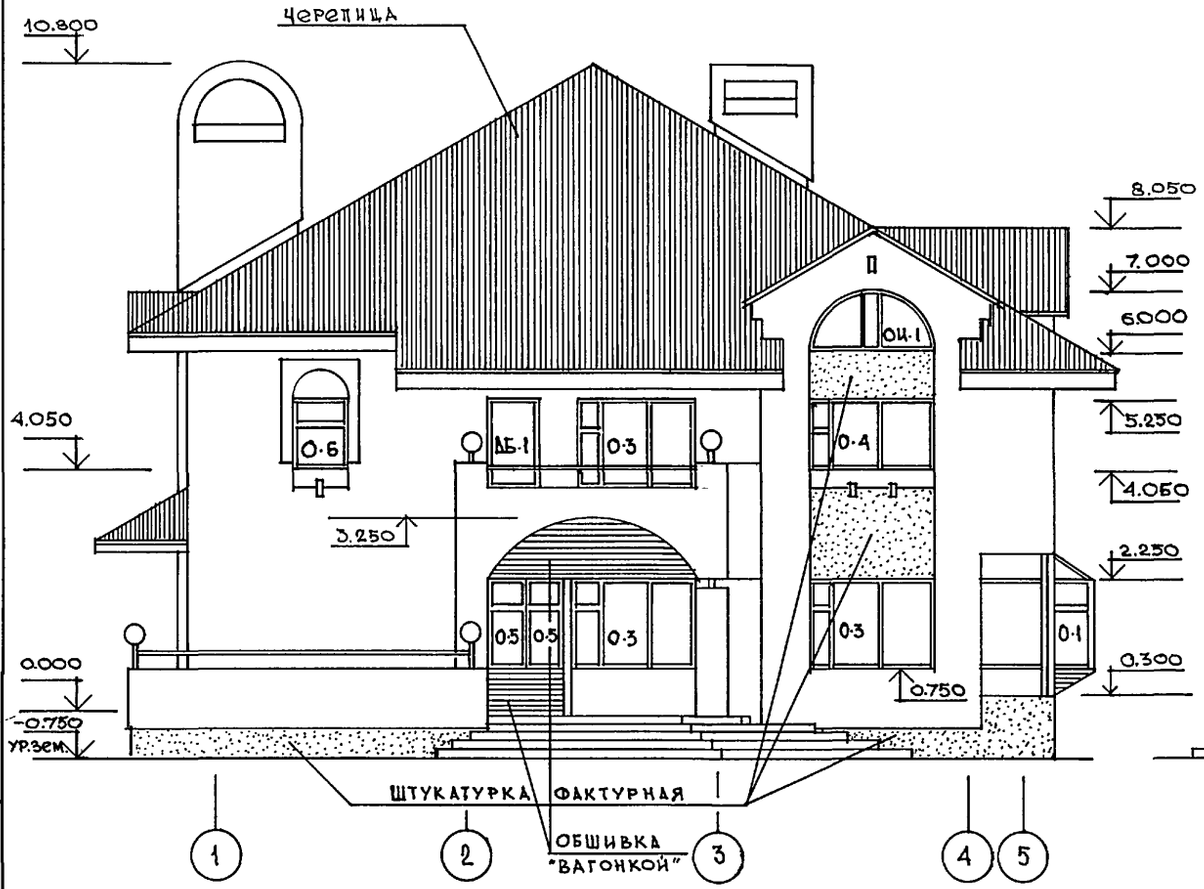

ФАСАД А-Е

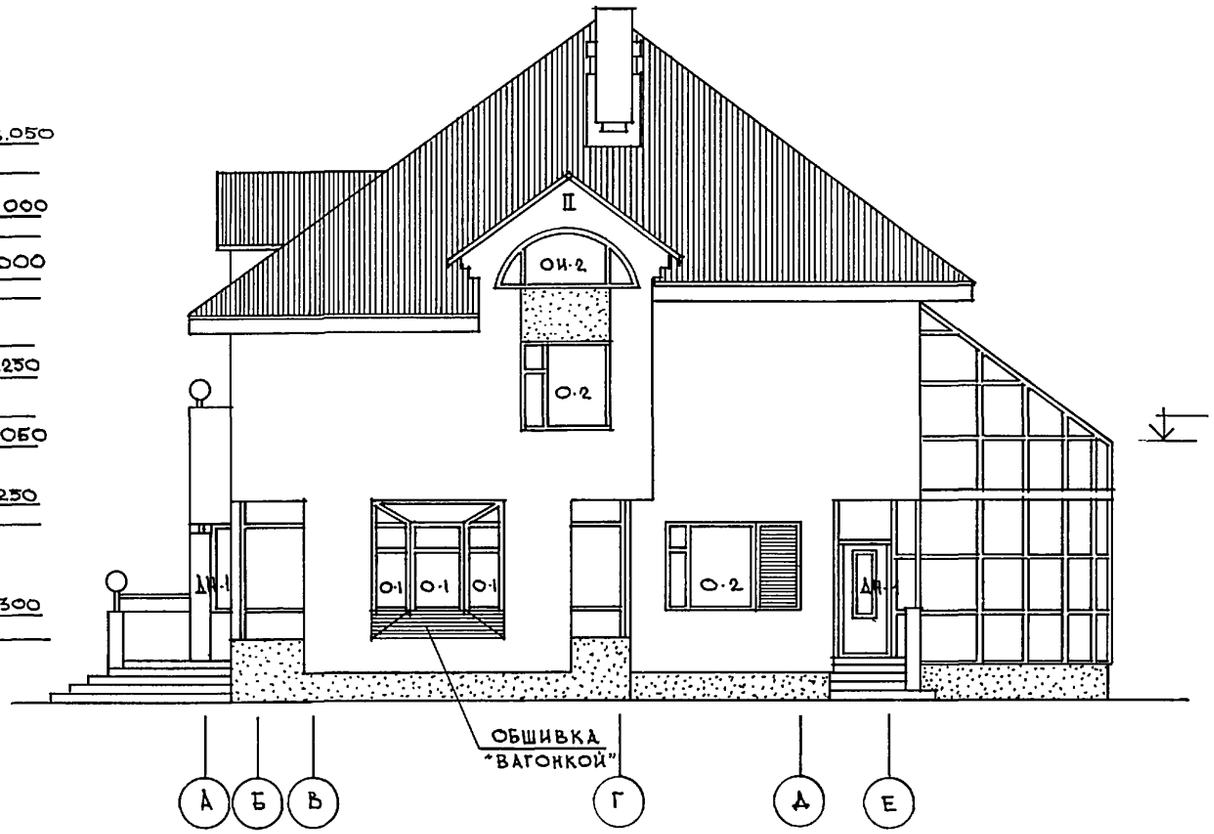

Альбом I

Инв. № подл.	Подпись и дата	Взам. инв. №
1-49/93-7		

Привязан

Инв. №

Нормокон.	Бейм	
Гл. арх. пр.	Сабо	
Гл. инж. пр.	Бейм	
Исполн.	Сабо	

144-000-978.94 АС

Двухэтажный одноквартирный 5-комнатный дом повышенной комфортности с возможностью выполнения им функций учреждения обсл

Стадия	Лист	Листов
Р	4	45

Фасады "1-5", "А-Е"

АТ-центр

Ц00162-01 7

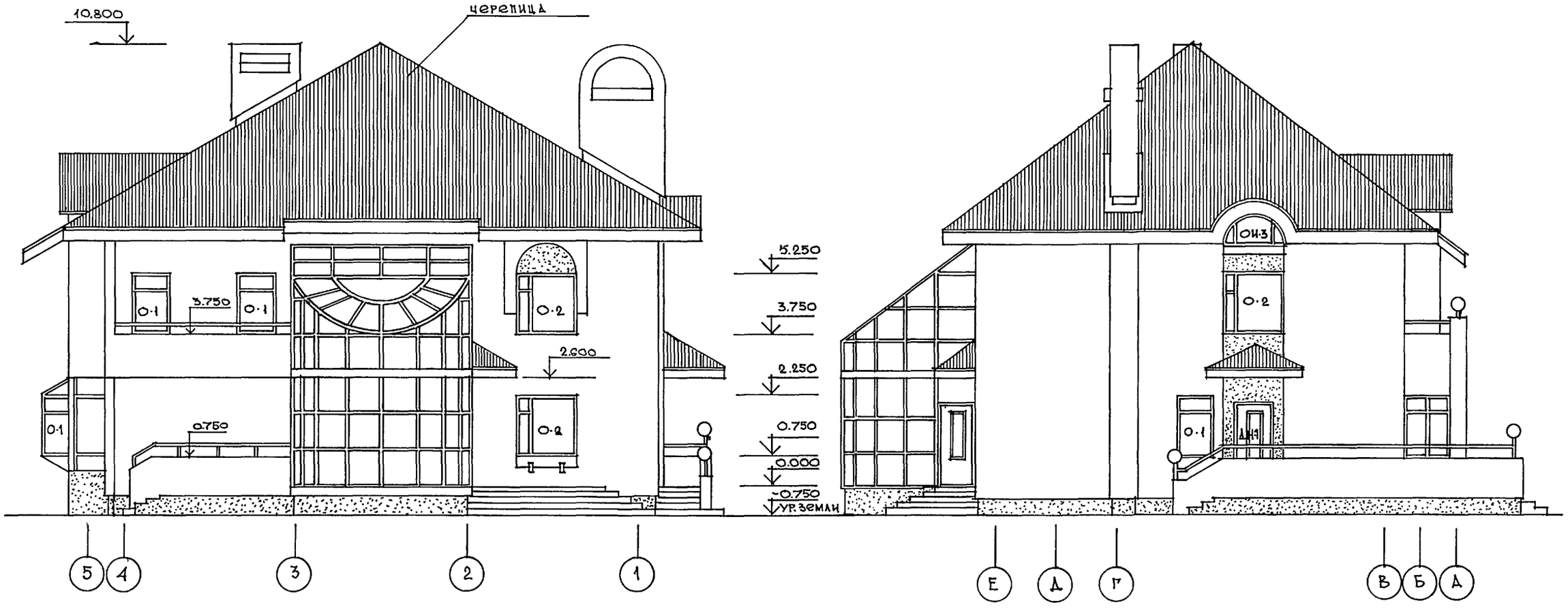

Альбом I

Инв. № подл.	Подпись и дата	Взам. инв. №
1-40/93-8		

Н. контр.	Бейм	
Гл. арх. пр.	Сабо	
Гл. инж. пр.	Бейм	
Исполн.	Сабо	

Привязан

Инв. №

144-000-978.94 АС

Двухэтажный одноквартирный 7-комнатный дом повыш. комфортности с возможностью выполнения им функций учреждения обслуживан.

Стадия	Лист	Листов
Р	5	45

Фасады "5-1", "Е-А"

АТ-центр

Ц00162-01 8

ФАСАД 5'-5

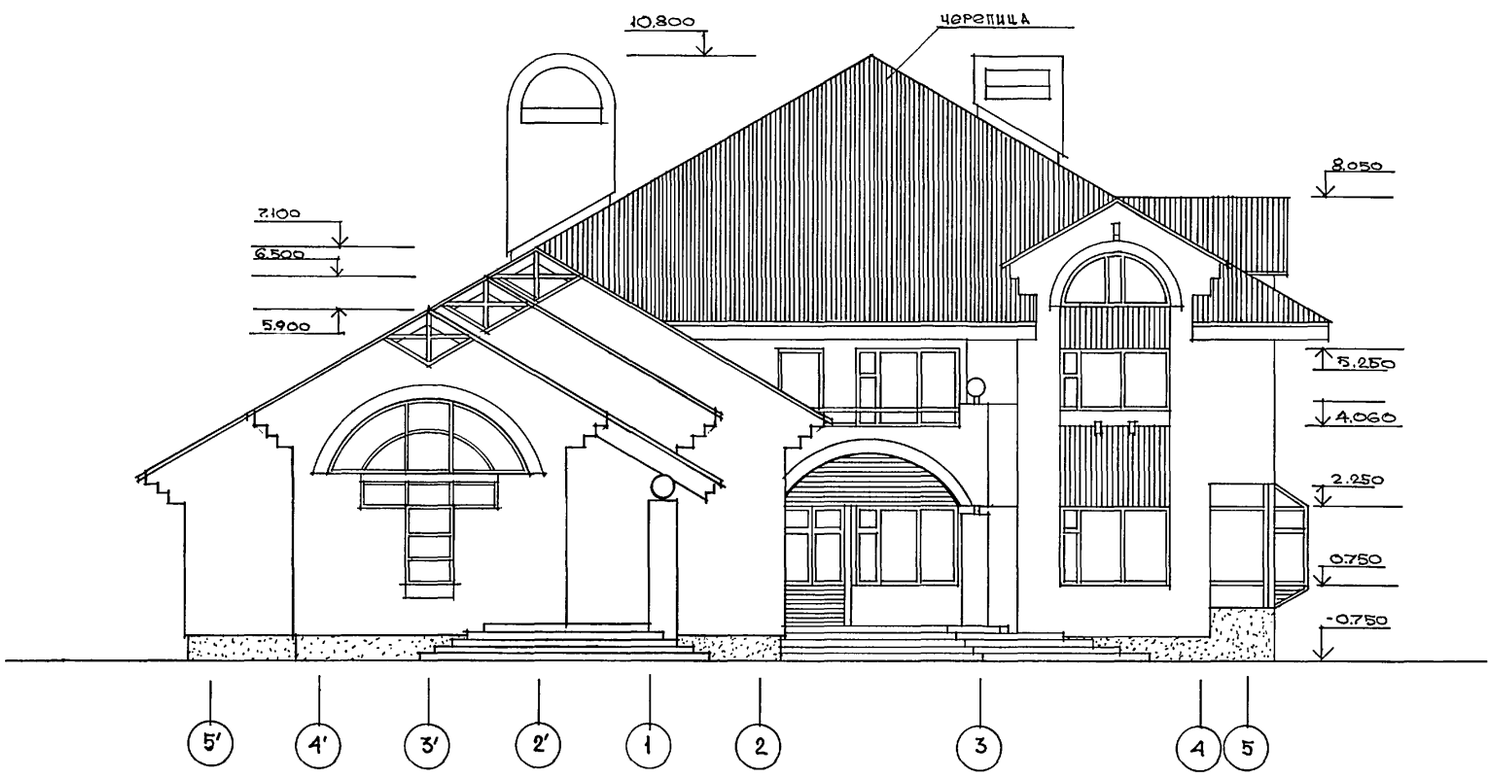

Альбом I

Инв. № подл.	Подпись и дата	Взам. инв. №
1-40/93-9		

Н.контр.	Бейм		
ГАП	Сабо		
ГИП	Бейм		
Исполн.	Сабо		

Привязан

Инв. №

144-000-978.94 АС

Двухэтажный одноквартирный дом повышенной комфортности с возможностью выполнения им функций учреждения обслуживания

Стадия	Лист	Листов
Р	6	45

Фасад 5'-5 (вариант устройства кафе и бассейна)

АТ-центр

Ц00162-01 9

ПЛАН 1 ЭТАЖА

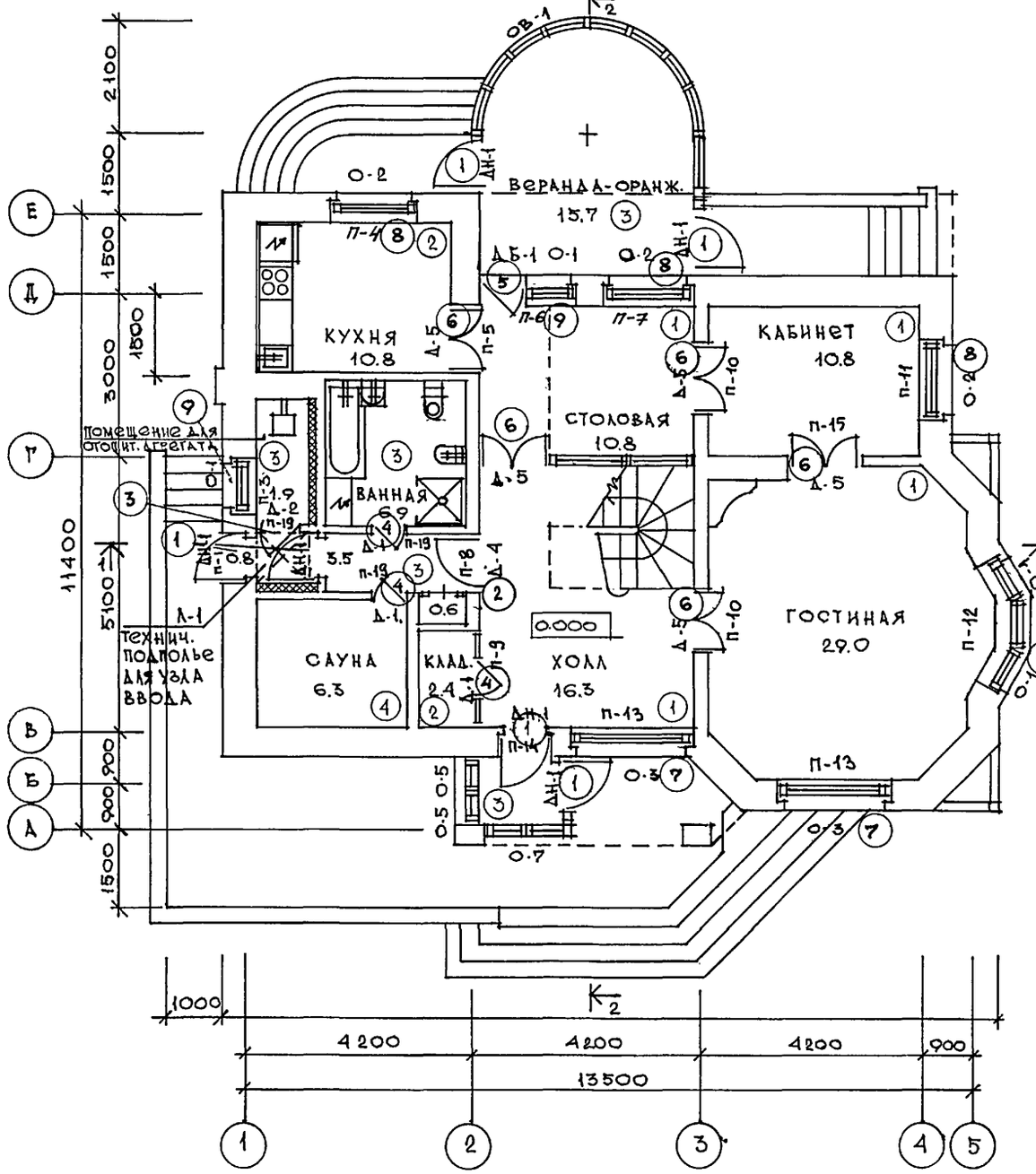

ПЛАН 2 ЭТАЖА

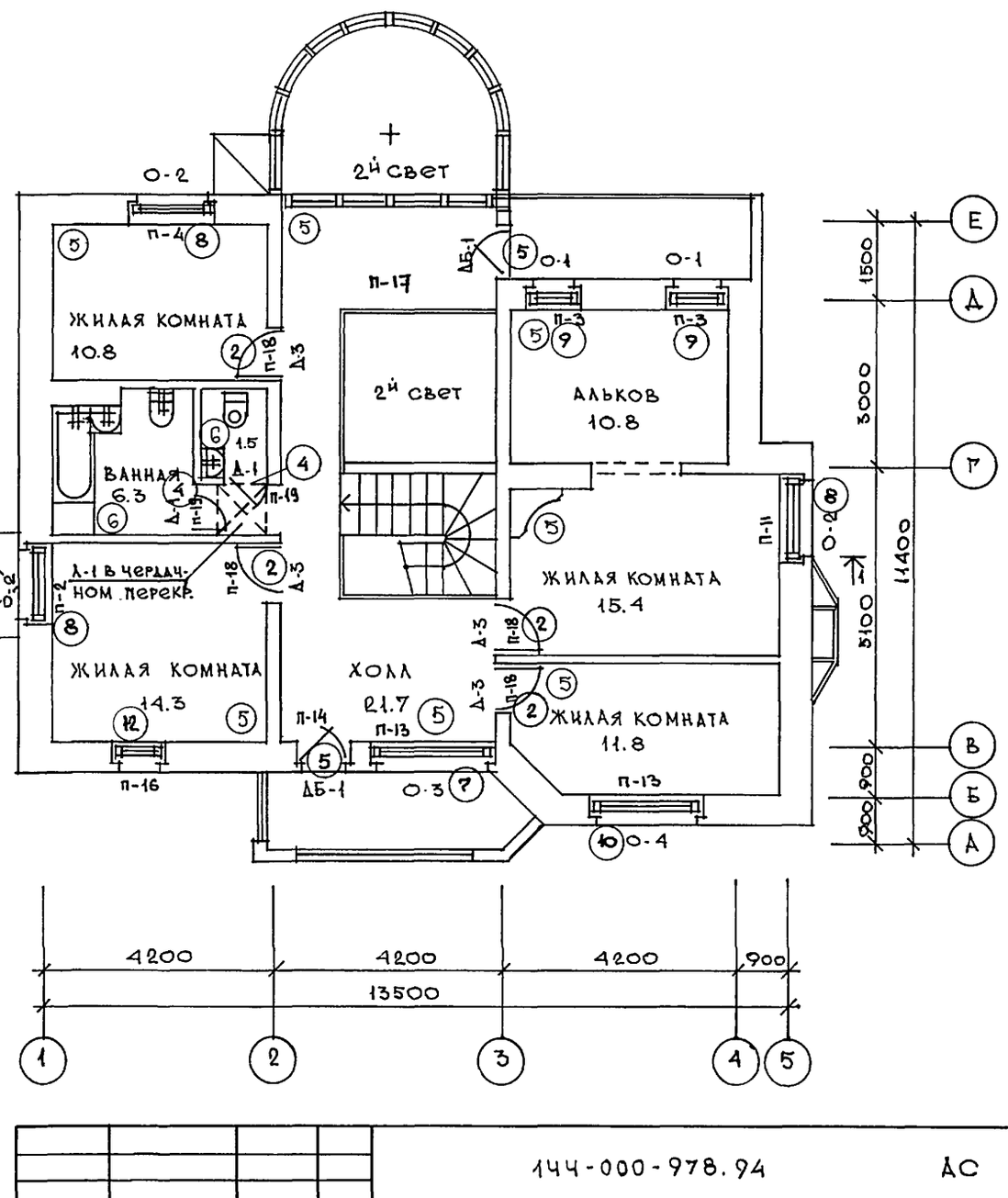

Н.контр.	Бейм		144-000-978.94 АС
ГАП	Сабо		
ГИП	Бейм		
Исполн.	Сабо		

Привязан

Инв. №

Двухэтажный, одноквартирный дом повышенной комфортности с возможностью выполнения им функций учреждения обслуживания	Стадия	Лист	Листов
	Р	7	
План 1 этажа, 2 этажа	АТ-центр		

Инв. №	Подпись и дата	Взам. инв. №
1-40/93-10		

Альбом I

Ц00162-01 10

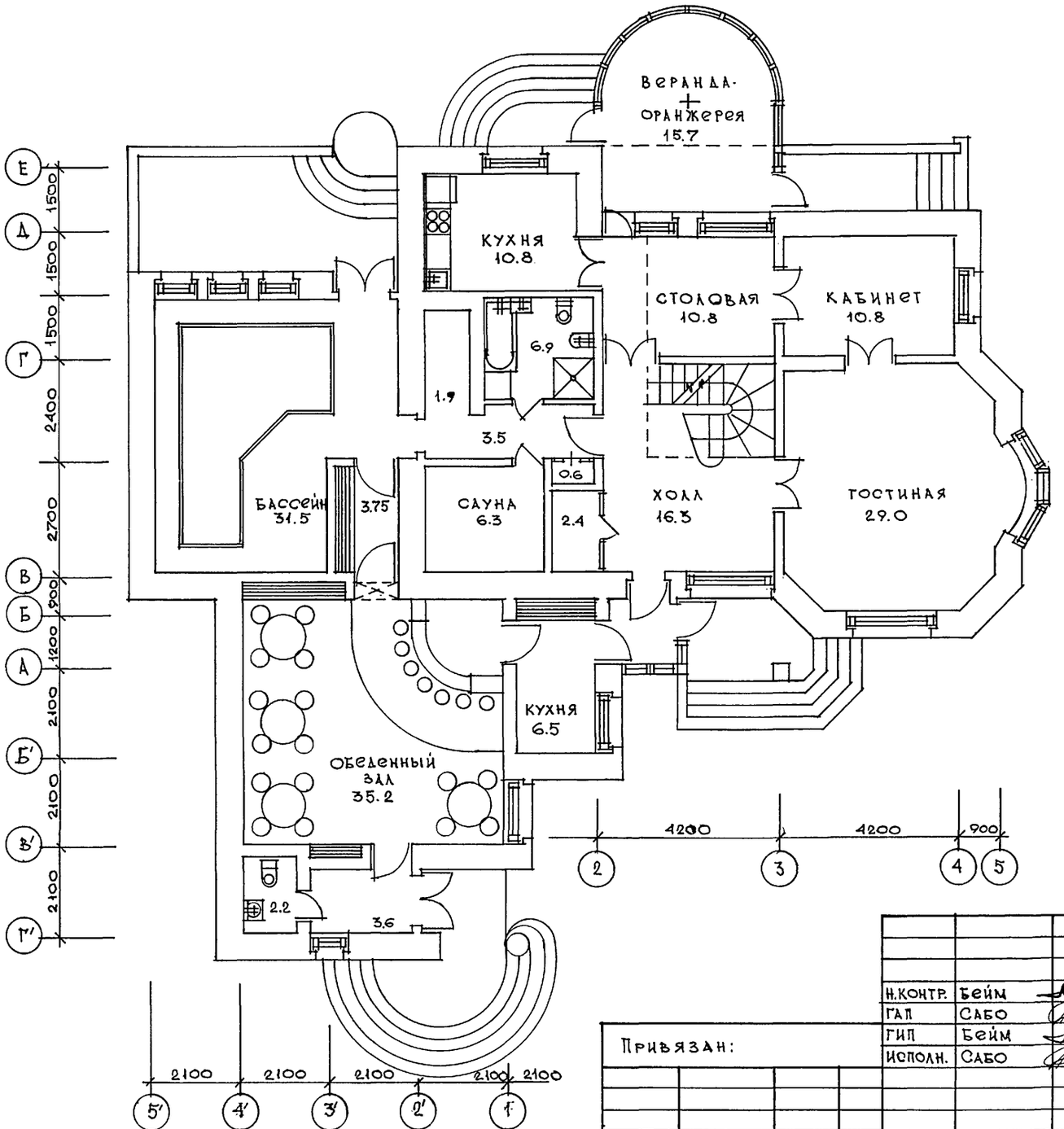

Альбом I

Инв.№ подл.	Подпись и дата	Взам. инв.№
1-40/95-11		

Привязан:

Инв.№

Н.контр.	Бейм	
ГАП	Сабо	
ГИП	Бейм	
Исполн.	Сабо	

144-000-978.94 АС

Двухэтажный одноквартирный дом повышенной комфортности с возможностью выполнения им функций учреждения обслуживания

Стадия	Лист	Листов
Р	8	45

План 1 этажа (вариант устройства кафе и бассейна).

АТ-центр

Ц00162-01 11

План 1 этажа

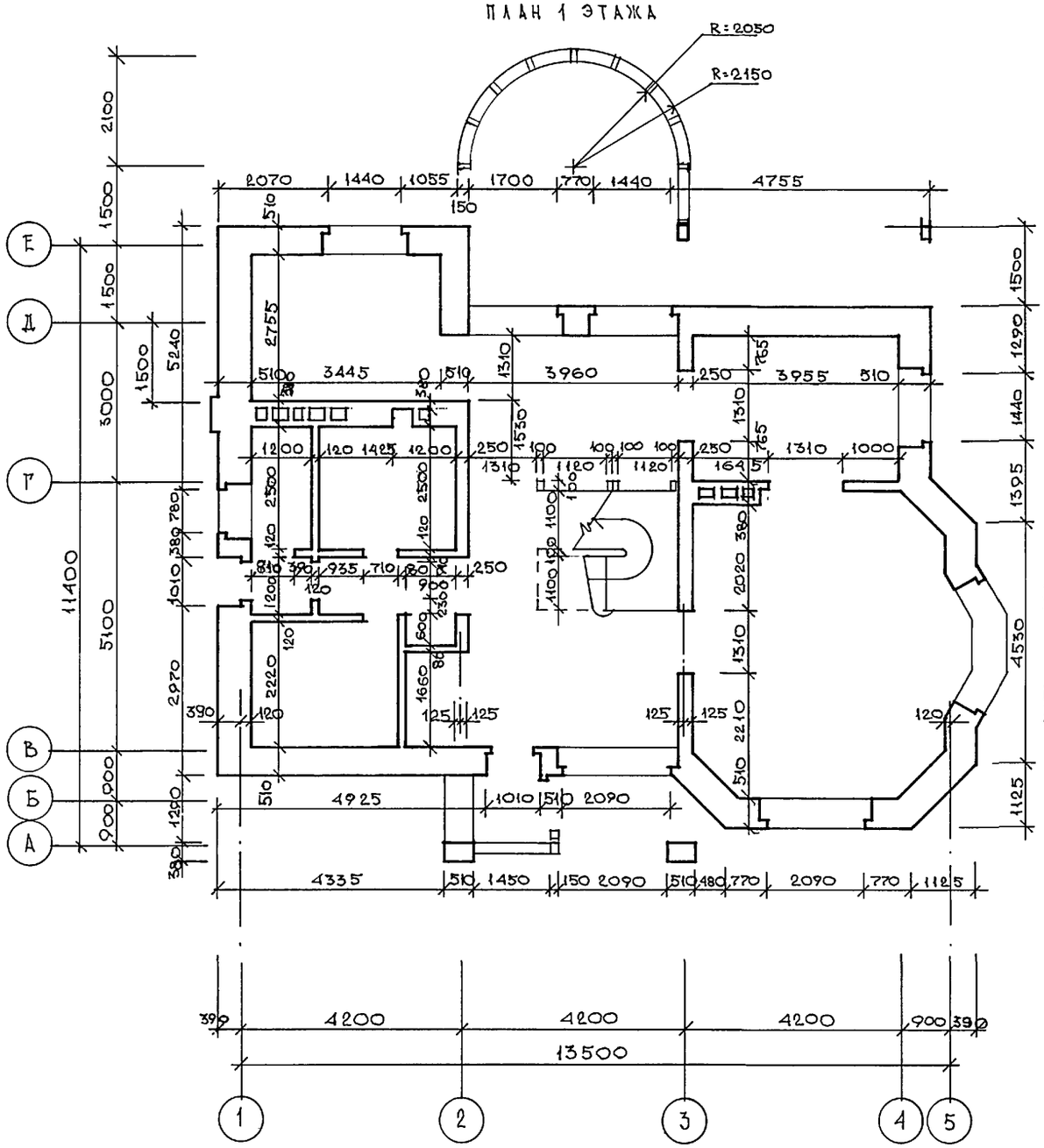

План 2 этажа

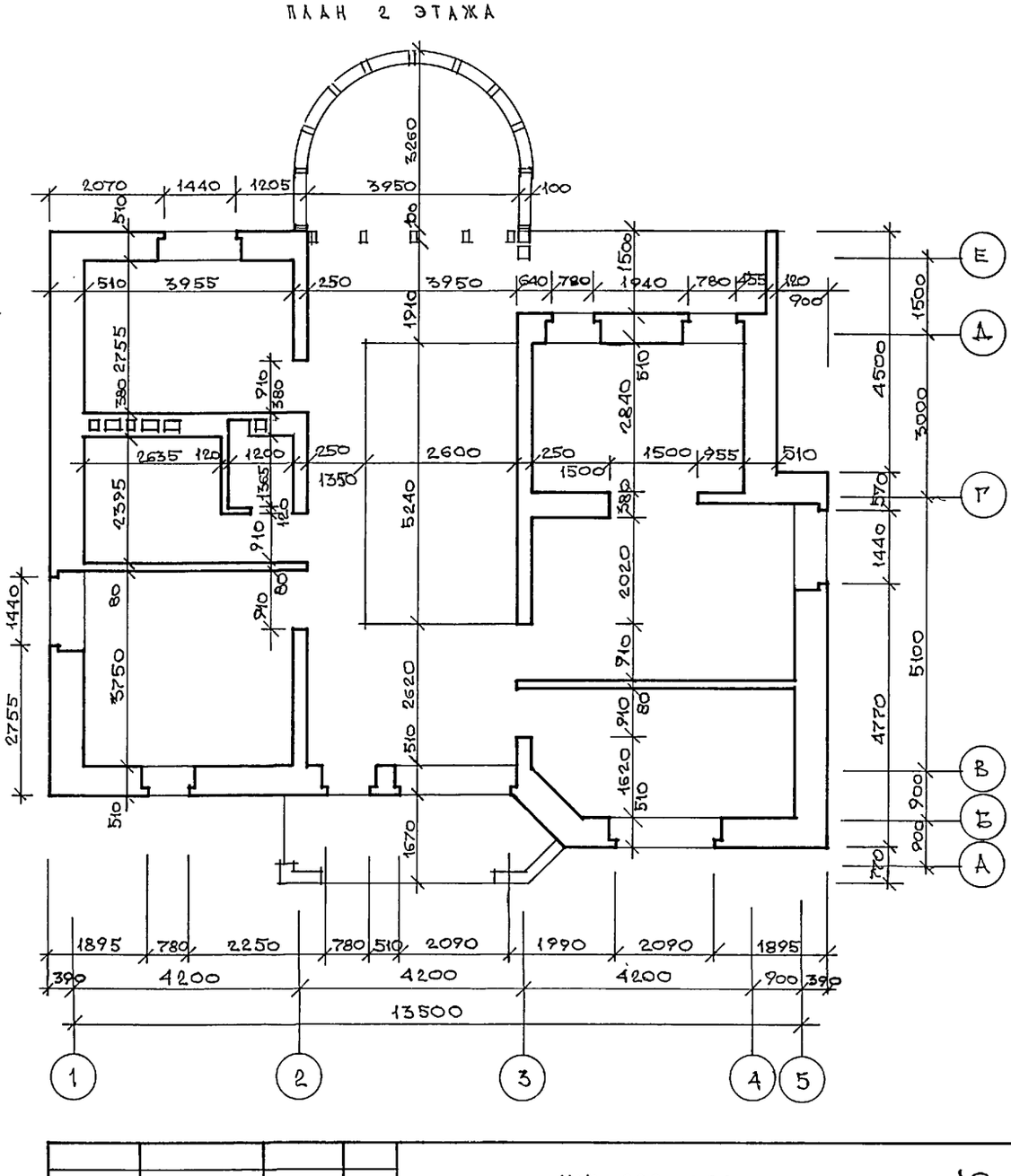

Альбом I

Инв. №	1-40/93-12	Подпись и дата	
		Взам. инв. №	

Привязан

Инв. №

Н. контр.	Бейм		
ГАП	Сабо		
Тип	Бейм		
Исполн.	Сабо		

144-000-978.94 АС

Двухэтажный одноквартирный дом повышенной комфортности с возможностью выполнения им функций учреждения обслуживания	Стадия	Лист	Листов
	Р	9	45
Кладочные планы 1 и 2 этажей	АТ - центр		

Ц00162-01 12

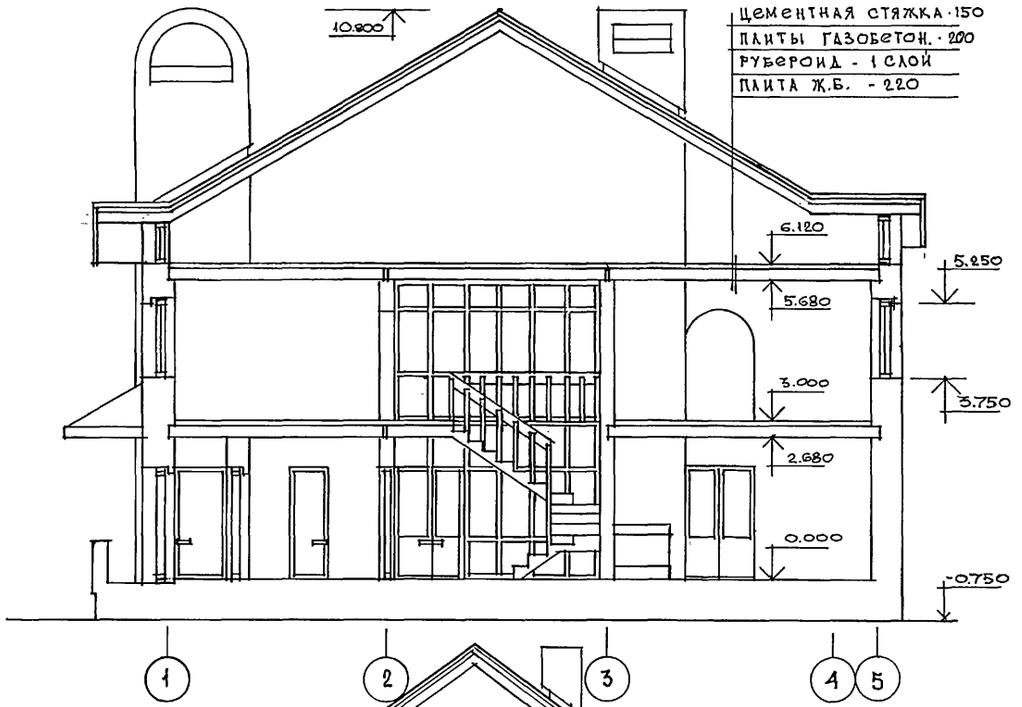

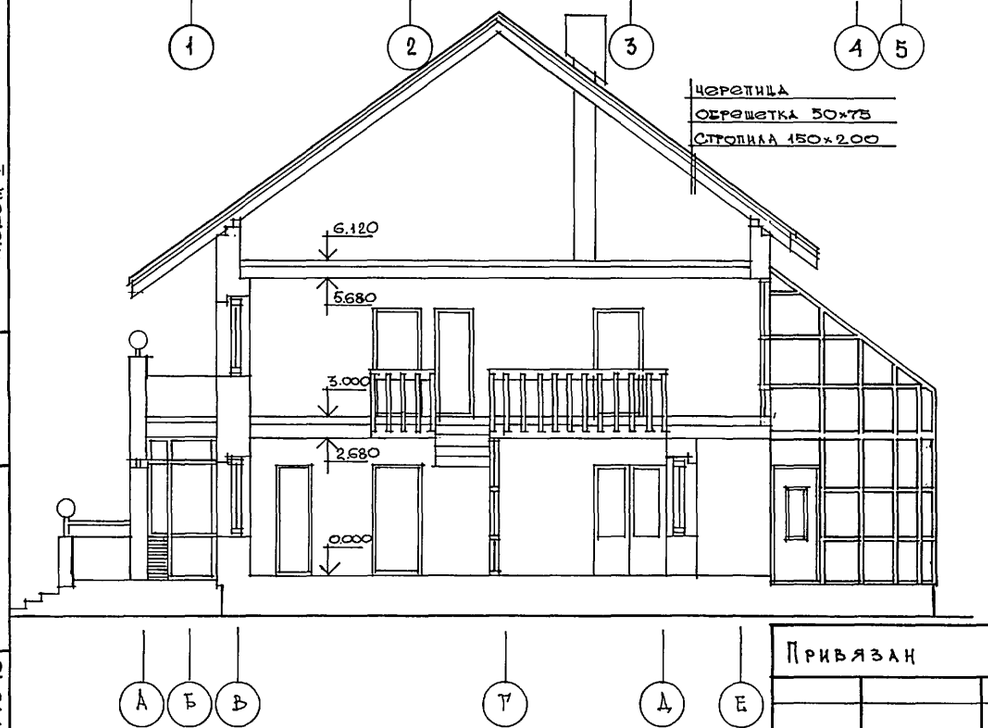

План кровли

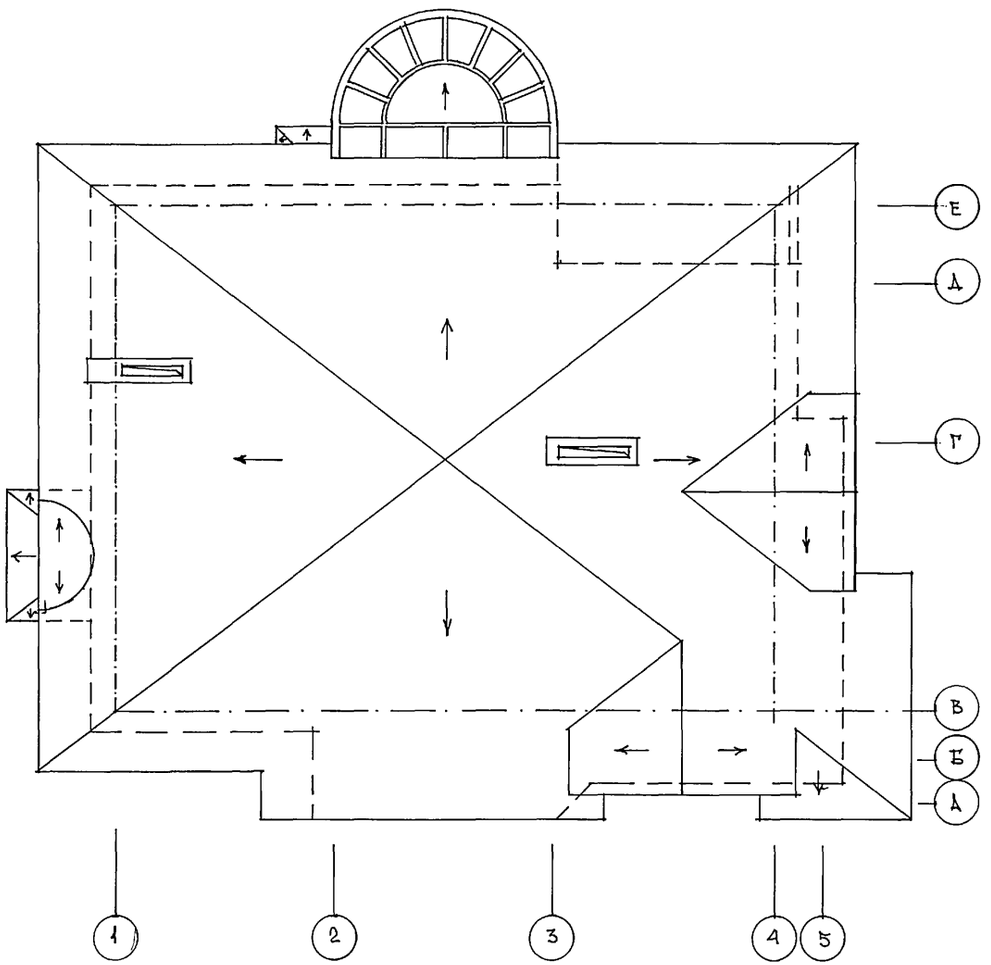

Альбом I

Инв. № подл.	1-40/93-13	Подпись и дата	
Взам. инв. №			

Привязан

Инв. №

Н.контр.	Бейм		
ГАП	Сабо		
ГИП	Бейм		
Исполн.	Сабо		

144-000-978.94 АС

Двухэтажный одноквартирный дом повышенной комфортности с возможностью выполнения им функций учреждения обслуживания

Стадия	Лист	Листов
Р	10	45

Разрезы 1-5, "А-Е"
План кровли

АТ - центр

Ц00162-01 13

Спецификация столярных изделий

Марка поз.	Обозначение	Наименование	Количество	Объем древес. м³ на ед.	Примечан.
		Оконные блоки и балконные двери			
О-1	Серия 1.136.5-23	ОР 15-9	6		
О-2		ОР 15-15	6		
О-3		ОР 15-21	3		
О-4		ОР 12-21	1		
О-5		ОС 15-6	4		
О-6		ОР 12-9	1		
ОВ-1		окна веранды ОР9.9	10		
ОИ-1		окно чердачное арочн.	1		
ОИ-2			1		
ОИ-3			1		
ДБ-1	Серия 1.136.5-23	БР 22-9	3		
		Двери внутренние			
Д-1	Серия 1.136.-10	ДГ 21-7	1		
		ДГ 21-7л	4		
Д-2		ДО 21-8	1		
Д-3		ДГ 21-9	2		
		ДГ 21-9л	2		
Д-4		ДО 21-9л	1		
Д-5		ДО 21-13	5		
		Двери наружные и люки			
ДН-1	Серия 1.136.5-19	ДН 21-10	4		
		ДН 21-10л	2		
Л-1		ДЛ 10-10	2		
		Подоконные доски			
ПД-1	ГОСТ 17.2040-79				
ПД-2					

Ведомость проемов

Марка поз.	Размер	Количество шт.	Примечание
	Дверные		
1	2100×1010	6	
2	2100×910	5	
3	2100×810	1	
4	2100×710	5	
5	2200×910	3	
6	2100×1310	5	
	Оконные		
7	1500×2110	3	
8	1500×1510	6	
9	1500×910	4	
10	1200×2110	1	
11	1800×2710	1	
12	1200×910	1	

Альбом I

Взам. инв. №

Подпись и дата

Инв. № подл. 1-40/93-14

Привязан:

Инв. №

Нормокон	Бейм	
ГАП	Сабо	
ГИП	Бейм	
Исполн.	Сабо	

144-000-978.94 АС

Двухэтажный одноквартирный дом повышенной комфортности с возможностью выполнения им функции учреждения обслужив.

Стадия	Лист	Листов
Р	11	45

Спецификация столярных изделий
Ведомость проемов

АТ-центр

Ц00162-01 14

ВЕДОМОСТЬ ОТДЕЛКИ ПОМЕЩЕНИЙ

Наименование помещений	Потолок		Стены или перегородки		Низ стен или перегородок		
	Площадь	Вид отделки	Площадь	Вид отделки	Площадь	Вид отделки	Высота
Жилые комнаты, холлы и коридоры на 1 и 2 этаже	151.7	Шпаклевка или затирка поверхности, водоэмульсионная окраска	311.0	Шпаклевка или затирка поверхностей, оклейка обоями	—	—	—
Кухня	10.8	то же	30.38	Шпаклевка или затирка поверхностей, водоэмульсионная окраска	1.62	В зоне оборудования - глазурованная плитка с отм. 0.800	600
Санузел	1.65	то же	5.1	то же	7.8	Облицовка глазурованной плиткой	1500
Ванные	13.2	То же	24.6	то же	29.6	то же	1500
Сауна	6.3	Обшивка "вагонкой"	26.65	Обшивка "вагонкой"	—	—	—
Кладовые, помещение для отопительного агрегата, тамбуры	7.2	Водоэмульсионная окраска	53.25	Водоэмульсионная окраска	—	—	—
Веранда	Деревянные детали покрыть тонированной олифой и лаком						

ЭКСПЛИКАЦИЯ ПОЛОВ

Наименование или номер помещения по проекту	Тип пола по проекту	Схема пола или номер узла по серии 2.144-1-85	Элементы пола и их толщина	Площадь пола м²
Полы по цокольному перекрытию				
Жилые комнаты, холл, кабинет, столов.	1	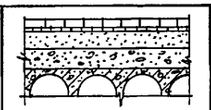	Покрытие из штучного паркета - 20мм ДВП твердая марки Т, 4мм, ГОСТ4598-86 на холодной водостойкой мастике - 5мм Стяжка цементно-песчаная М-150-40мм Керамзитовый гравий γ 400 кг/м³ - 35мм Многопустотная плита перекрыт. - 220мм	66.9
Кухня, кладовая	2	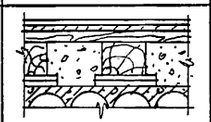	Линолеум ПВХ на тканевой основе ГОСТ 7251-77 на холодной водостойкой мастике - 3мм ДВП твердая марки Т, 4мм, ГОСТ4598-86 на холодной водостойкой мастике - 5мм Дощатый настил 80×25 (н) мм - 25мм Лаги 80×40 (н) мм через 400мм - 40мм Прокладка ленточная из 2 слоев мягкой ДВП М-1 ГОСТ4598-86 - 27мм Многопустотная плита перекрыт. - 220мм	13.2
Ванная, коридор, тамбуры веранда	3		Керамическая плитка ГОСТ6787-80 - 30мм (на цементно-песчаном растворе) Керамзитовый гравий γ 400 кг/м³ - 70мм Многопустотная плита перекрытия - 220мм	31.65
Сауна	4		Доска половая - 40мм Лаги 80×60 (н) мм, пеностекло - 60мм	6.3
Полы по междуэтажному перекрытию				
Жилые комнаты, коридор, холл	5	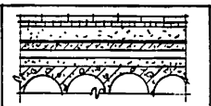	Покрытие из штучного паркета - 20мм ГОСТ 862.1-85 на холодной водостойкой мастике Плита ДВП марки Т, 4мм, ГОСТ 4598-86 на холодной водостойкой мастике - 5 Стяжка цементно-песчаная М150 - 40 1 слой рубероида с напуском полотен на 10 см - 3 Песок - 8 Многопустотная плита перекр. - 220	84.8
Ванная, уборная	6		Керамическая плитка ГОСТ6787-80 - 30 (на цементно-песчаном растворе) Песок - 170 Многопустотная плита перекр - 220	7.8

144-000-978.94 АС

Нормоконт	Бейм	
ГАП	Сабо	
ГИП	Бейм	
Исполн.	Сабо	

Привязан:

Инв. №

Двухэтажный одноквартирный 7-комнатный дом повышенной комфортности с возможностью выполнения функций учреждения обслуживания

Стадия	Лист	Листов
Р	12	45

Ведомость отделки помещений.
Экспликация полов

АТ-центр

Ц00162-01 15

Альбом I

Инв. № подл. 1-40/93-15 | Подпись и дата | Взам. инв. №

Альбом I

План фундаментов

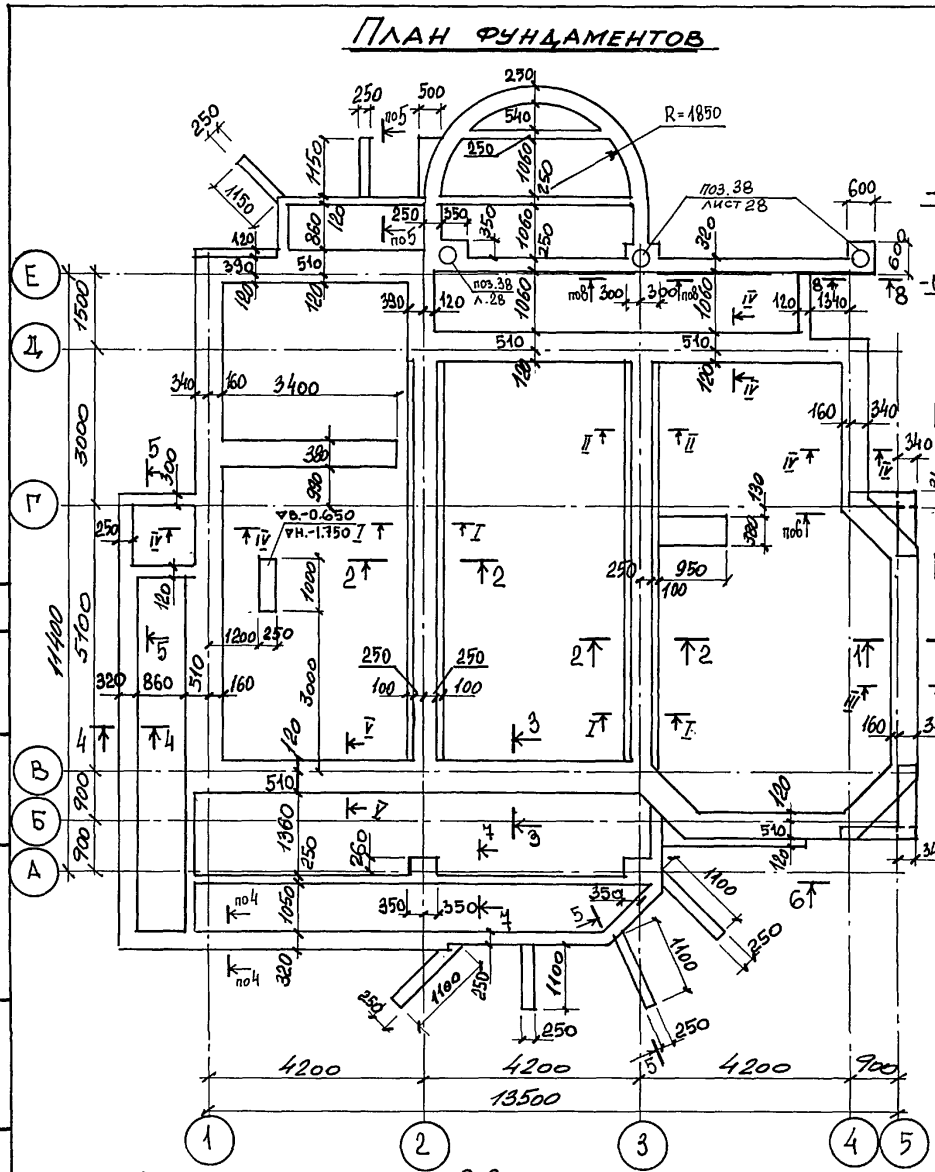

1. Данный чертеж рассматривать совместно с листами 26
2. Спецификацию фундаментов см. лист 14

Н.контр.	Бейм	144-000-978.94	-АС
ГАП	Сабо		
ГИП	Бейм		
Исп.	Бейм		

Привязан:

Инв.№

Двухэтажный одноквартирный дом повышенной комфортности с возможностью выполнения им функций учреждения обслуживания

Стадия	Лист	Листов
Р	13	

Фундаменты ленточные. План

АТ-центр

Взам.инв.№ | Подпись и дата | Инв.№ подл. 1-10/93-16

Альбом I

1. При привязке проекта, чертежи фундаментов подлежат корректировке с учетом геологических и гидрогеологических условий.
2. Фундаменты разработаны для строительства на площадке со спокойным рельефом при сухих непучинистых грунтах с условным значением расчетного давления на основание под подошвой $R_0 = 0{,}30$ МПа
3. Ленточные фундаменты выполнять из бута марки 50 на бетоне класса В 7,5
4. Цоколь выполнять из кирпича марки 75 на растворе марки 50
5. Вокруг здания выполнить асфальтовую отмостку шириной 750мм с уклоном 1:10 по серии 2.110-1 вып. 1
6. Горизонтальная гидроизоляция стен и дымовентиляционных стояков выполняется из цементно-(песчаного) раствора состава 1:2
7. Вертикальную гидроизоляцию выполнять / при устройстве приямка / обмазкой горячим битумом за 2 раза
8. За относительную отметку 0.000 принята отметка чистого пола 1 этажа, соответствующая абсолютной отметке
9. Лист см. совместно с листом 13

Таблица расчетных нагрузок на фундаменты

NN сечений	Нагрузка в кН/п.м	Отметка на которую дана нагрузка
I - I	154,6	-0,650
II - II	133,6	-0,650
III - III	112,2	-0,650
IV - IV	105,0	-0,650
V - V	61,0	-0,650

Формат	Зона	Поз.	Обозначение	Наименование	Кол.	Масса, кг ед.	Масса, кг общ.
				Бутобетон $м^3$	41,81		
				Кирпич М75 на цоколь $м^3$	11,43		
				ф10 А-I ГОСТ 5781-82 l=1п.м	16,8	0,617	10,36
				ф4 Вр-I ГОСТ 6727-80 l=1п.м	4,8	0,099	0,48
				Бетон В10 $м^3$	0,1		
				L 50х5 ГОСТ 8509-86 l=170	24	0,63	15,1

Инв. N подл. | Подпись и дата | Взам. инв. N | 1-40/93-17

Привязан:

Инв. №

Н. контр.	Бейм	
ГАП	Сабо	
ГИП	Бейм	
Исп.	Бейм	

144-000-978.94 -АС

Двухэтажный одноквартирный дом повышенной комфортности с возможностью выполнения им функций учреждения обслуживания

Фундаменты ленточные
Спецификация

Стадия	Лист	Листов
Р	14	

АТ-ЦЕНТР

Ц 00162-01 17

Альбом I

Схема расположения панелей перекрытия на отм. 0.000

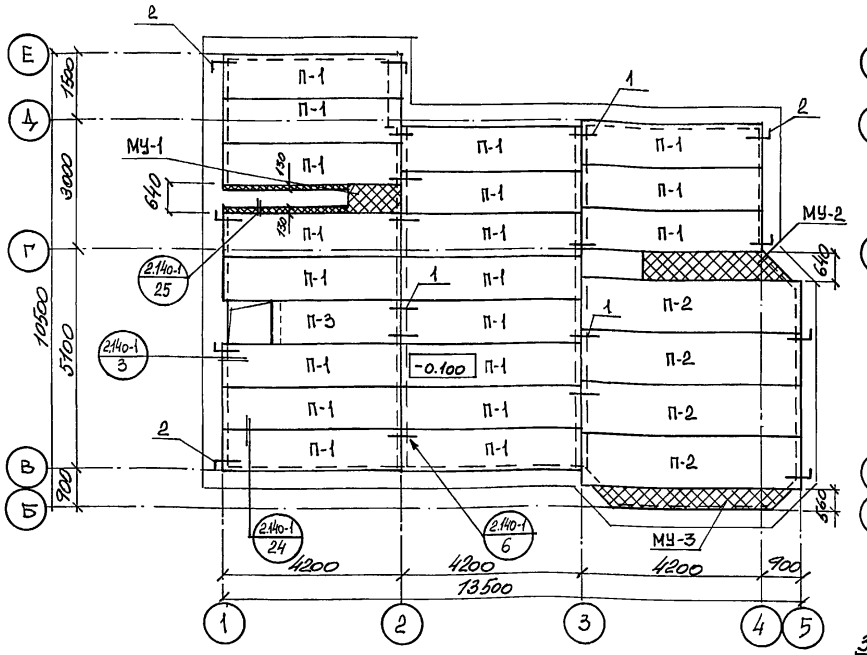

Схема расположения панелей перекрытия на отм. 3.000

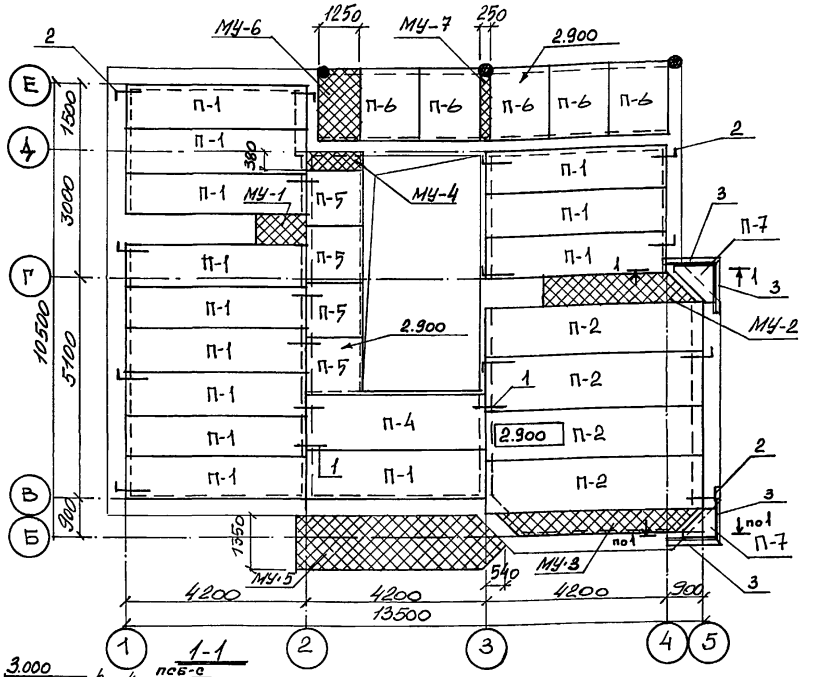

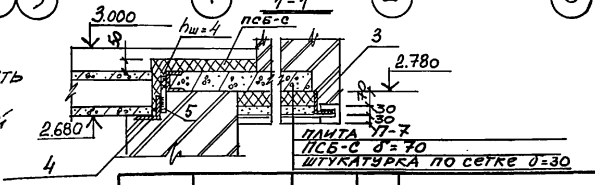

1. Укладку панелей на стены и заделку швов между панелями производить на цементном растворе марки 100.
2. Металлические детали анкеровки панелей после устройства соединений оцинковать и защитить слоем цементного раствора марки 100.
3. Монолитные участки см. лист 17,18
4. Спецификацию перекрытий см. лист 16
5. Отверстия ОВ, ВК, ЭО пробить по месту без нарушения несущих ребер панелей.

144-000-978.94 - АС.

Н.контр.	Бейм	
ГАП	Сабо	
ГИП	Бейм	
Исп.	Бейм	

Двухэтажный одноквартирный дом повышенной комфортности с возможностью выполнения им функций учреждения обслуживания

Схемы расположения панелей перекрытий на отм. 0.000, и 3.000

Стадия	Лист	Листов
Р	15	

АТ-Центр

Привязан:

Инв.№

Инв.№ подл. | 1-40/93-18 | Подпись и дата | Взам. инв.№

Ц00162-01 18

Альбом I

Схема расположения панелей перекрытия на отм. 5.900

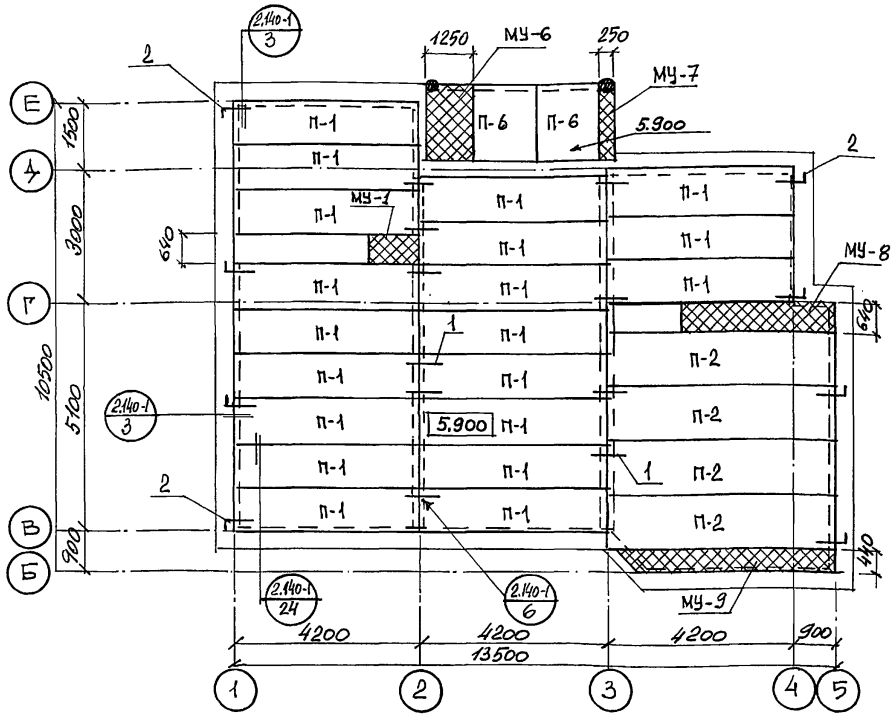

1. Укладку панелей на стены и заделку швов между панелями производить на цементном растворе марки 100
2. Металлические детали анкеровки панелей после устройства соединений оцинковать и защитить слоем цементного раствора марки 100
3. Монолитные участки см. лист 17,18
4. Отверстия ОВ, ВК, ЭО пробить по месту без нарушения несущих ребер панелей.

Спецификация перекрытий на отм. 0.000; 3.000; 5.900

Формат	Зона	Обозначение	Наименование	Кол.	Масса, кг ед.	Масса, кг общ.
	П-1	серия 1.141-1 в. 60	ПК 42.10-8Т	52	1230	
	П-2	в. 66	ПК 51.12-8 Вр II Т	12	1800	
	П-3	в. 60	ПК 30.10-8Т	1	882	
	П-4	в. 60	ПК 42.12-8Т	1	1490	
	П-5	серия 1.243.1-4	ПТ 8-13.13	4	338	
	П-6	"	ПТ 8-16.14	7	448	
	П-7	АС. л. 18	Плита П-7	2	192	
	МУ-1	" АС л. 17	Монолитный участок МУ-1	3		
	МУ-2	" л. 17	" МУ-2	2		
	МУ-3	" л. 17	" МУ-3	2		
	МУ-4	" л. 17	" МУ-4	1		
	МУ-5	" л. 17	" МУ-5	1		
	МУ-6	" л. 17	" МУ-6	2		
	МУ-7	" л. 18	" МУ-7	2		
	МУ-8	" л. 18	" МУ-8	1		
	МУ-9	" л. 18	" МУ-9	1		
	1	серия 2.140-1 в. 1	ф10А-I ГОСТ 5781-82 ℓ=420	52	0,26	13,5
	2	"	ф10А-I ГОСТ 5781-82 ℓ=750	29	0,46	13,3
	3		∠100×7 ГОСТ 8509-86 ℓ=1,м	5,2	10,8	56,2
	4		∠100×7 " ℓ=200	4	2,2	8,8
	5		ф16А-III ГОСТ 5781-82 ℓ=220	4	0,35	1,4

Н. контр.	Бейм	
ГАП	Сабо	
ГИП	Бейм	
Исп.	Бейм	

144-000-978.94 - АС.

Двухэтажный 08 квартирный дом повышенной комфортности с возможностью выполнения им функций учреждения обслуживания

Схема расположения панелей перекрытия на отм. 5.900

Стадия	Лист	Листов
Р	16	

АТ-ЦЕНТР

ПРИВЯЗАН:

Инв. №

Инв. № подл. | Подпись и дата | Взам. инв. №

1-410/93-19

Ц 00162-01 19

Альбом I

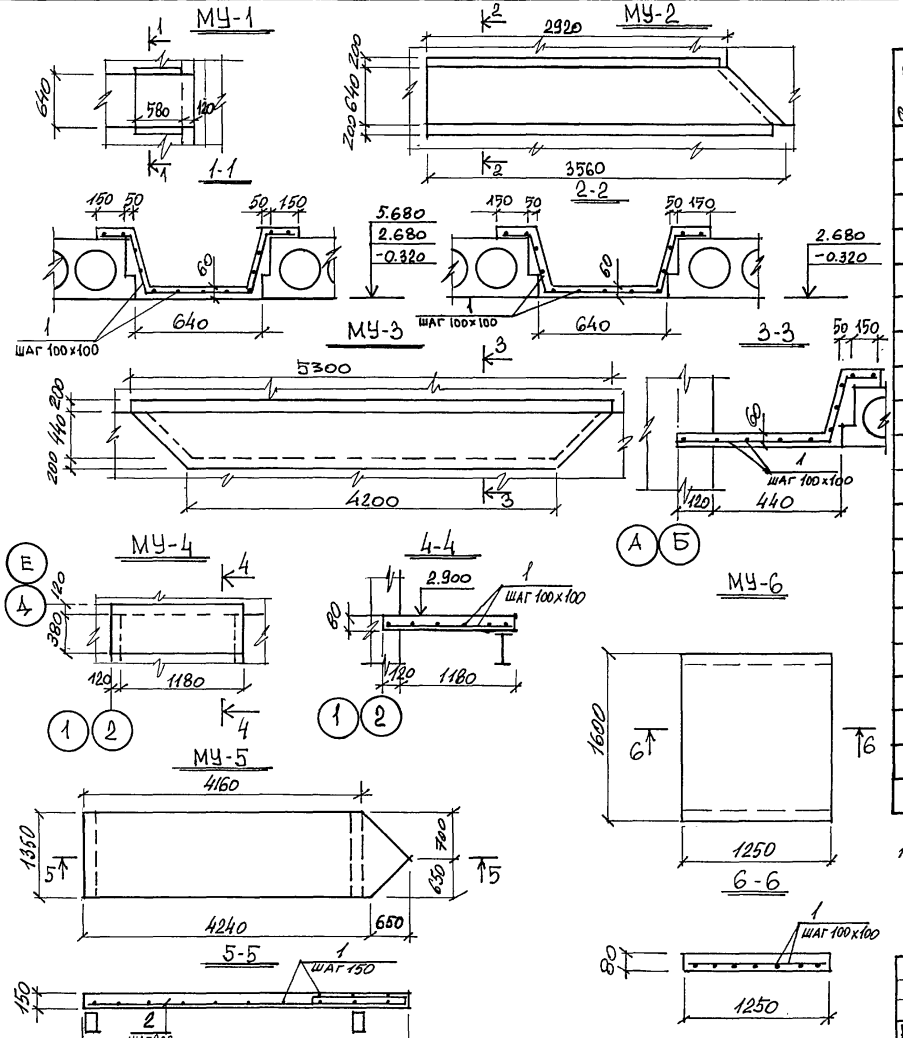

Формат	Зона	Поз.	Обозначение	Наименование	Кол.	Масса, кг ед.	Масса, кг общ.
				МУ-1			
		1		ф5Вр-I ГОСТ 6727-80 l = 1 пог.м	15,6	0,154	2,4
				Бетон В15 м³	0,05		
				МУ-2			
		1		ф5Вр-I ГОСТ 6727-80 l = 1 п.м	94	0,154	14,4
				Бетон В15 м³	0,31		
				МУ-3			
		1		ф5Вр-I ГОСТ 6727-80 l = 1 п.м	110	0,154	17,0
				Бетон В15 м³	0,3		
				МУ-4			
		1		ф5Вр-I ГОСТ 6727-80 l = 1 п.м	13	0,154	2,0
				Бетон В15 м³	0,05		
				МУ-5			
		1		ф5Вр-I ГОСТ 6727-80 l = 1 п.м	41,5	0,154	6,4
		2		ф18А-III ГОСТ 5781-82 l = 1 п.м	44,1	1,998	88,1
				МУ-6			
		1		ф5Вр-I ГОСТ 6727-80 l = 1 п.м	40,2	0,154	6,2
				Бетон М15 м³	0,16		
				МУ-5			
				Бетон В15 м³	0,9		

1. Монолитные участки МУ-1 ÷ МУ-3 заполнить песком из вспученного перлита $\gamma = 200 кг/м^3$ по ГОСТ 10832-83

Н. контр.	Бейм	
ГАП	Сабо	
ГИП	Бейм	
Исп.	Бейм	

144-000-978.94 - АС.

Двухэтажный одноквартирный дом повышенной комфортности с возможностью выполнения им функций учреждения обслуживания

Стадия	Лист	Листов
Р	17	

Монолитные участки МУ-1 ÷ МУ-6

АТ-центр

Привязан:

Инв. №

Инв. № подл. 1-40/93-20 | Подпись и дата | Взам. инв. №

Ц 00162-01 20

Альбом I

МУ-7

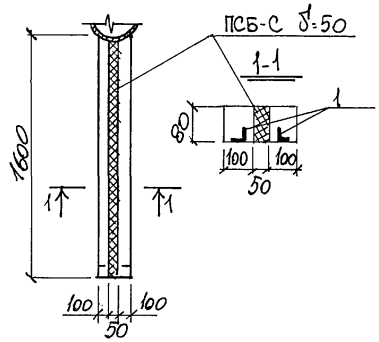

МУ-8

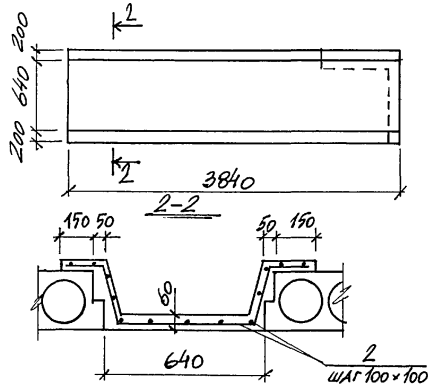

МУ-9

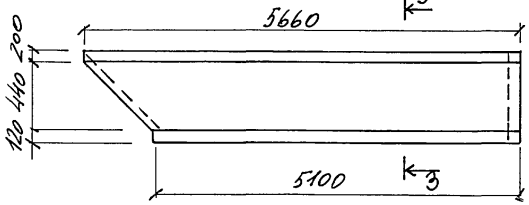

3-3

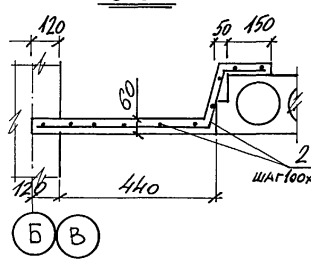

Плита МП-7

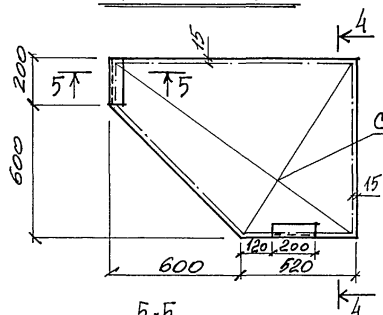

Сетка С-1

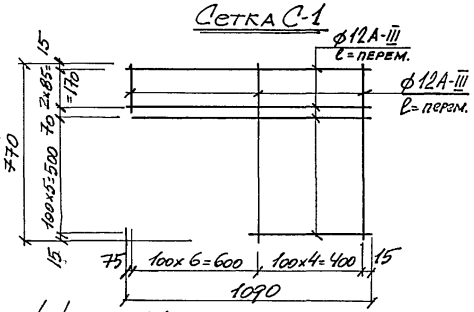

5-5

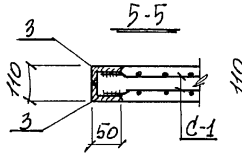

4-4

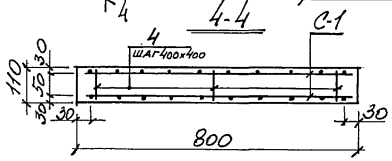

Формат	Зона	Поз.	Обозначение	Наименование	Кол.	Масса, кг ед.	Масса, кг общ.
				МУ-7			
		1		L 50×5 ГОСТ 8509-86 ℓ=1600	2	6,0	12,0
				ПСБ-С м³	0,006		
				Бетон В15 м³	0,025		
				МУ-8			
		2		ф5 Вр-I ГОСТ 6727-80 ℓ=1 п.м	114	0,154	17,6
				Бетон В15 м³	0,24		
				МУ-9			
		2		ф5 Вр-I ГОСТ 6727-80 ℓ=1 п.м	106	0,154	16,3
				Бетон В15 м³	0,31		
				Плита МП-7			
			АС л.18	Сетка С-1	2	14,2	28,4
		3		L 50×5 ГОСТ 8509-86 ℓ=200	4	0,75	3,0
				Бетон В15 м³	0,08		
		4		ф5 Вр-I ГОСТ 6727-80 ℓ=80	8	0,012	0,1

1. Монолитные участки МУ-8 и МУ-9 заполнить песком из вспученного перлита $\gamma = 200$ кг/м³ по ГОСТ 10832-83

Н.контр.	Бейм	
ГАП	Сабо	
ГИП	Бейм	
Исп.	Бейм	

144-000-978.94 -АС.

Двухэтажный одноквартирный дом повышенной комфортности с возможностью выполнения им функций учреждения обслуживания

Стадия	Лист	Листов
Р	18	

Монолитные участки МУ-7 ÷ МУ-9. Плита П-7

АТ-центр

Привязан:

Инв.№

Инв.№подл. 1-40/93-21 | Подпись и дата | Взам.инв.№

Ц00162-01 21

Альбом I

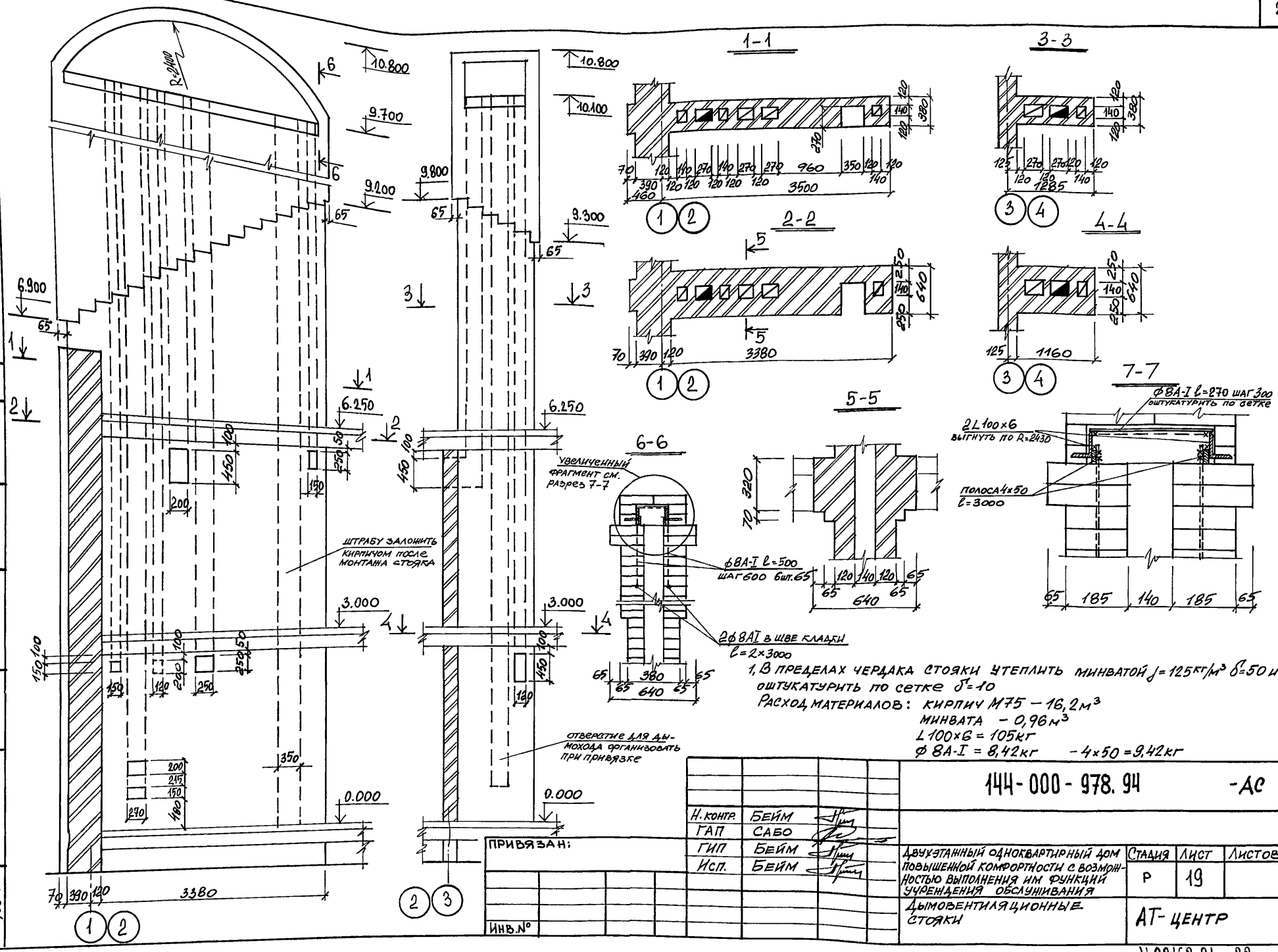

1. В ПРЕДЕЛАХ ЧЕРДАКА СТОЯКИ УТЕПЛИТЬ МИНВАТОЙ ρ=125 кг/м³ δ=50 и ОШТУКАТУРИТЬ ПО СЕТКЕ δ=10

РАСХОД МАТЕРИАЛОВ: КИРПИЧ М75 – 16,2 м³
МИНВАТА – 0,96 м³
L 100×6 = 105 кг
Ф 8А-I = 8,42 кг – 4×50 = 9,42 кг

Н. контр.	Бейм		
ГАП	Сабо		
ГИП	Бейм		
Исп.	Бейм		

ПРИВЯЗАН:

ИНВ.№

144-000-978.94 -АС

ДВУХЭТАЖНЫЙ ОДНОКВАРТИРНЫЙ ДОМ ПОВЫШЕННОЙ КОМФОРТНОСТИ С ВОЗМОЖНОСТЬЮ ВЫПОЛНЕНИЯ ИМ ФУНКЦИЙ УЧРЕЖДЕНИЯ ОБСЛУЖИВАНИЯ

ДЫМОВЕНТИЛЯЦИОННЫЕ СТОЯКИ

Стадия	Лист	Листов
Р	19	

АТ-ЦЕНТР

Инв.№ подл. | 1-40/93-22 | Подпись и дата | Взам.инв.№

Ц00162-01 22

Альбом 7

Ведомость перемычек

Марка поз.	Схема сечения
П-1,3	2×2ПБ16-2, 3ПБ13-37; 2.210 для, 2.030 для; 390, 120; 1 2
П-2	2ПБ19-3, 5ПБ21-27; 5.210; 390, 120; 1 2
П-4	5.250, 2.250, 2ПП21-6; 390, 120; Е 4
П-5	3ПБ18-37, 3ПБ18-8; 2.070; 125, 125; 2 3
П-6	5ПБ25-37, 3ПБ21-8, 3ПБ25-8; 2.185, 2.290; 390, 120; Д Г
П-7	3ПБ18-8; 2.185, 2.250; 390, 120; Д Г
П-8	3ПБ16-37; 2.070; 125, 125; 2 3
П-9	5ПБ25-37; 2.070; 125, 125; 2 3
П-10	3ПБ18-37; 2.070; 125, 125; 2 3
П-11	3ПБ18-37; 5.250, 2.250; 120, 390; 3 4
П-12	5ПБ30-27, 2ПБ26-4; 2.250; 120, 390; 4 5
П-13	3ПБ25-8; 5.250, 2.250; 120, 390; Г В
П-14	1ПП12-3; 5.250, 2.250; 120, 390; Г В
П-15	2ф6А-I; 2.070; 30; 125, 125; Г В
П-16	3ф6А-I; 5.250; 30; 120, 390; Г В
П-17	4ПБ44-8; 5.530; 390, 120; Е Д
П-18	3ПБ16-37; 5.070; 125, 125
П-19	5.070, 2.070, ф6А-I; 90
П-20	4ф6А-I; 30; 510

Спецификация перемычек

Марка поз.	Обозначение	Наименование	Кол.	Масса, кг ед.	Масса, кг общ.
П-1	Серия 1.038.1-1 в.1	2×2ПБ16-2	2	65,0	
	в.1	3ПБ13-37	1	85,0	
П-2	" в.1	2ПБ19-3	1	81,0	
	" в.1	5ПБ21-27	1	205,0	
П-3	" в.1	2×2ПБ16-2	6	65,0	
	" в.1	3ПБ13-37	3	85,0	
П-4	" в.2	2ПП21-6	2	275,0	
П-5	" в.1	3ПБ18-37	1	119,0	
	" в.1	3ПБ18-8	1	119,0	
П-7	" в.1	3ПБ18-8	4	119,0	
П-8	" в.1	3ПБ16-37	2	102,0	
П-9	" в.1	5ПБ25-37	1	338,0	
П-10	" в.1	3ПБ18-37	4	119,0	
П-11	" в.1	3ПБ18-37	6	119,0	
П-12	" в.1	5ПБ30-27	1	440,0	
	" в.1	2ПБ26-У	2	109,0	
П-13	" в.1	3ПБ25-8	12	162,0	
П-14	" в.2	1ПП12-3	2	72,0	
П-17	" в.1	4ПБ44-8	4	385,0	
П-18	" в.1	3ПБ16-37	8	102,0	
П-6	" в.1	3ПБ25-8	1	162,0	
	" в.1	5ПБ25-37	1	338,0	
	" в.1	3ПБ21-8	1	137,0	

1. В рядовых перемычках стержни ф6А-I укладываются в слое цементного раствора марки не ниже 25 и заводятся в стену не менее, чем на 250 мм с каждой стороны

Общий расход: ар-ры ф6А-I — 8,23 кг
∠100×8 — 362,3 кг

2. Данный чертеж см. совместно с листом 7

Н.контр.	Бейм		
ГАП	Сабо		
ГИП	Бейм		
Исп.	Бейм		

144-000-978.94 -АС.

Двухэтажный одноквартирный дом повышенной комфортности с возможностью выполнения им функций учреждения обслуживания

Стадия	Лист	Листов
Р	20	

Ведомость перемычек. Спецификация перемычек.

АТ-центр

Привязан:

Инв.№

Взам.инв.№ | Подпись и дата | Инв.№ подл. 1-40/93-23

Альбом I

План лестницы в осях 2-3

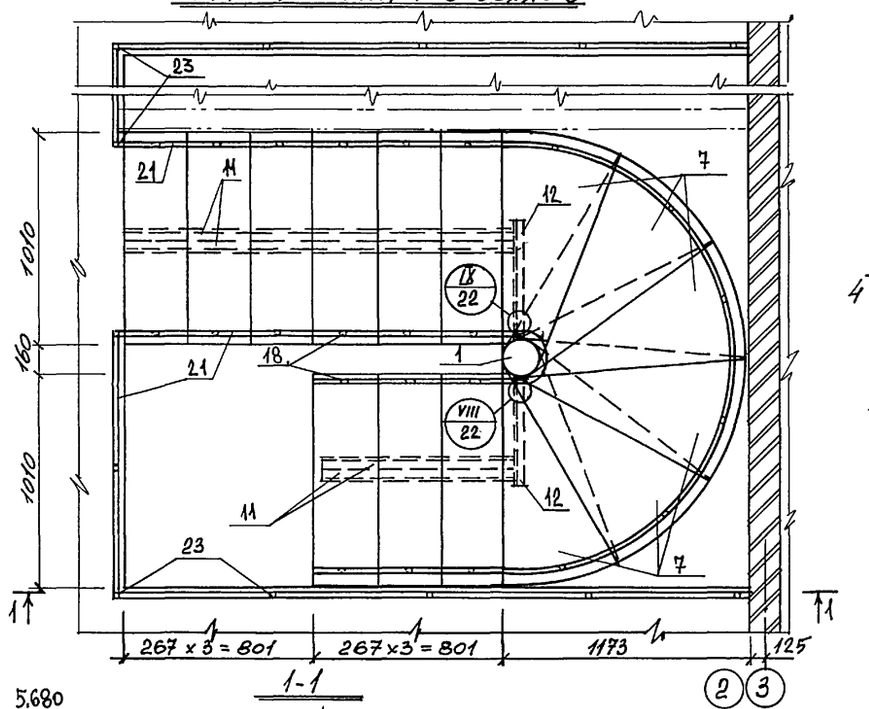

1-1

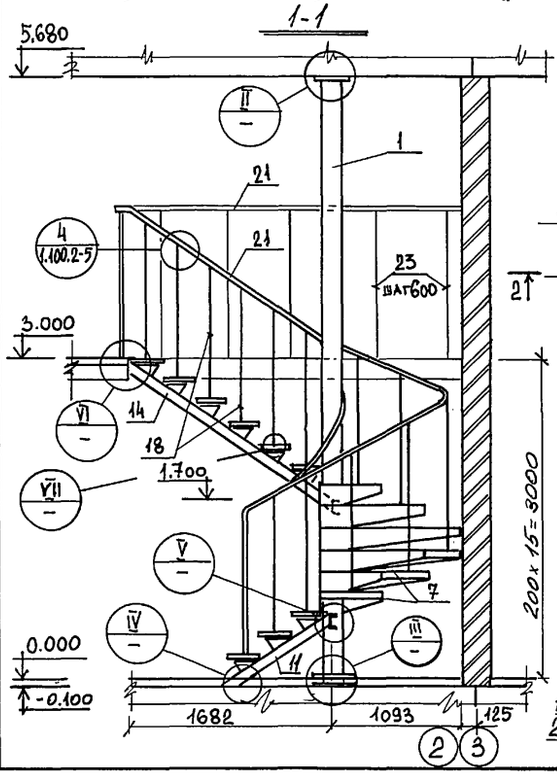

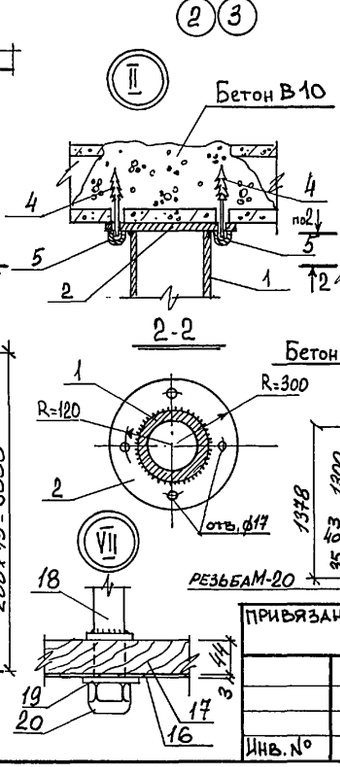

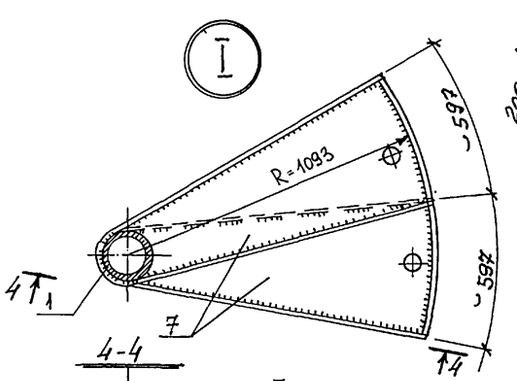

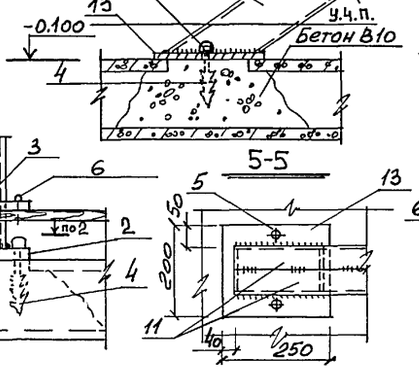

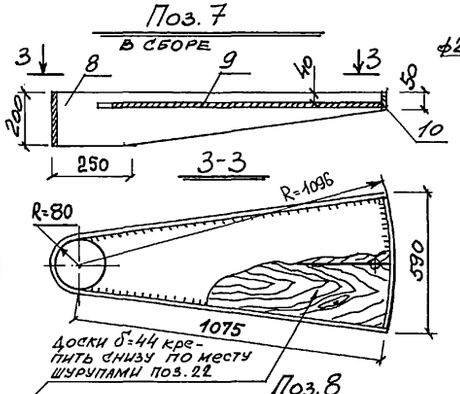

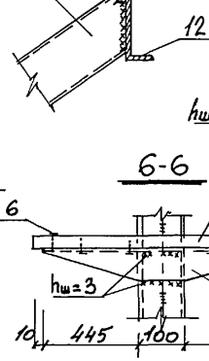

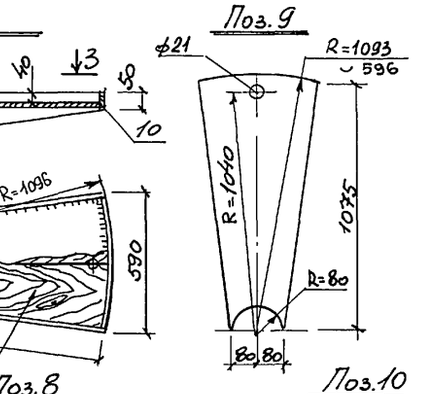

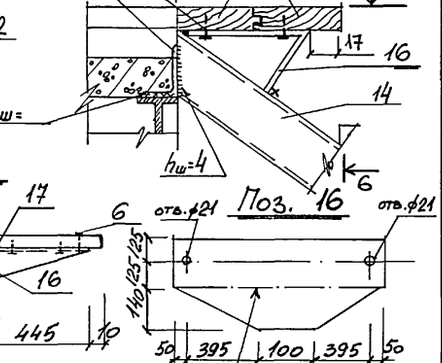

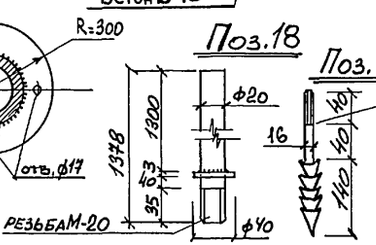

1. Данный чертеж смотри совместно с л. 22
2. Узлы VIII и IX см. лист 22

Н.контр.	Бейм		
ГАП	Сабо		
ГИП	Бейм		
Исп.	Бейм		

Привязан:

Инв. №

144-000-978.94 -АС.

Двухэтажный одноквартирный дом повышенной комфортности с возможностью выполнения им функций учреждения обслуживания

Стадия	Лист	Листов
Р	21	

Лестница в осях 2-3. План. Узлы. Разрезы

АТ-ЦЕНТР

Ц00162-01 24

Инв. N подл. 1-40/93-24 | Подпись и дата | Взам. инв. N

Спецификация элементов лестницы в осях 2-3

Формат	Зона	Поз.	Обозначение	Наименование	Кол.	Масса, кг ед.	Масса, кг общ.
		1		Труба 159х10 ГОСТ 10705-80 ℓ=5760	1	36,75	211,7
		2		Фланец δ=10 ф300 ГОСТ 19903-74	2	5,5	11,0
		3		Кольцо декоратив. δ=5 ф300	1	2,0	2,0
		4		Ерш ф16А-I ГОСТ 5781-82 ℓ=220	10	0,35	3,5
		5		Гайка декоратив. М16	10	0,07	0,7
		6		Шуруп с декор. головкой 6х40	54	0,009	0,5
		7		Ступень в сборе	6		
		8		-5х200 ГОСТ 19903-74 ℓ=2410	6	13,03	78,2
		9		-3х596 " ℓ=1093	6	9,5	57,4
		10		-3х50 " ℓ=587	6	0,7	4,2
		11		[10 ГОСТ 8240-89 ℓ=1150	2	11,82	23,64
		12		[14 ГОСТ 8240-89 ℓ=750	2	10,3	20,6
		13		-10х200 ГОСТ 19903-74 ℓ=250	1	3,6	3,6
		14		[10 ГОСТ 8240-89 ℓ=2070	2	22,6	44,4
		15		L100х8 ГОСТ 8509-86 ℓ=250	1	3,05	3,05
		16		-3х390 ГОСТ 8568-77 ℓ=990	9	7,64	68,8
		17		Доска 44х150 п.м	32,27		0,213 м³
		18		Круг ф20 ТУ 14-1-3023-80 ℓ=1378	24	3,4	81,6
		19		Шайба М20х4 ГОСТ 11371-78	24	0,02	0,48
		20		Гайка декоратив. М20	24	0,12	2,88
		21		-4х40 ГОСТ 380-88 ℓ=1п.м	12,2	1,25	15,25
		22		Шуруп 6х35	90	0,008	0,72
		23		Круг ф20 ТУ 14-1-3023-80 ℓ=1450	16	3,5	56,0

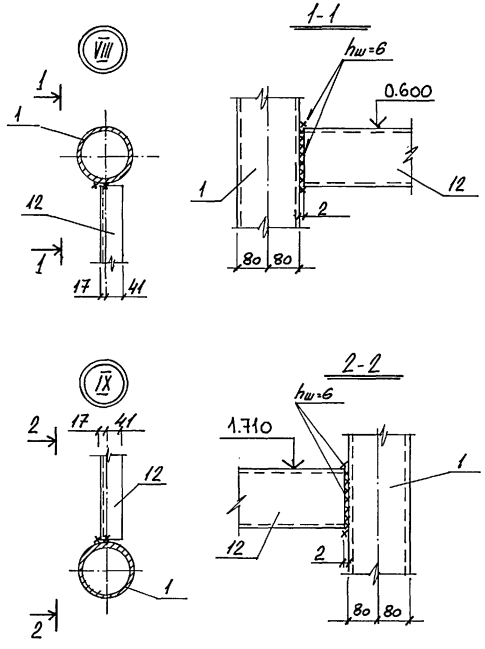

Альбом I

Взам. инв. №

Подпись и дата

Инв. № подл. 1-40/93-25

Н. контр.	Бейм		144-000-978.94 -АС.
ГАП	Сабо		
ГИП	Бейм		
Исп.	Бейм		

Привязан:

Инв. №

Двухэтажный одноквартирный дом повышенной комфортности с возможностью выполнения им функций учреждения обслуживания	Стадия	Лист	Листов
	Р	22	
Лестница в осях 2-3. Спецификация элементов. Узлы.	АТ-ЦЕНТР		

Альбом I

План кровли

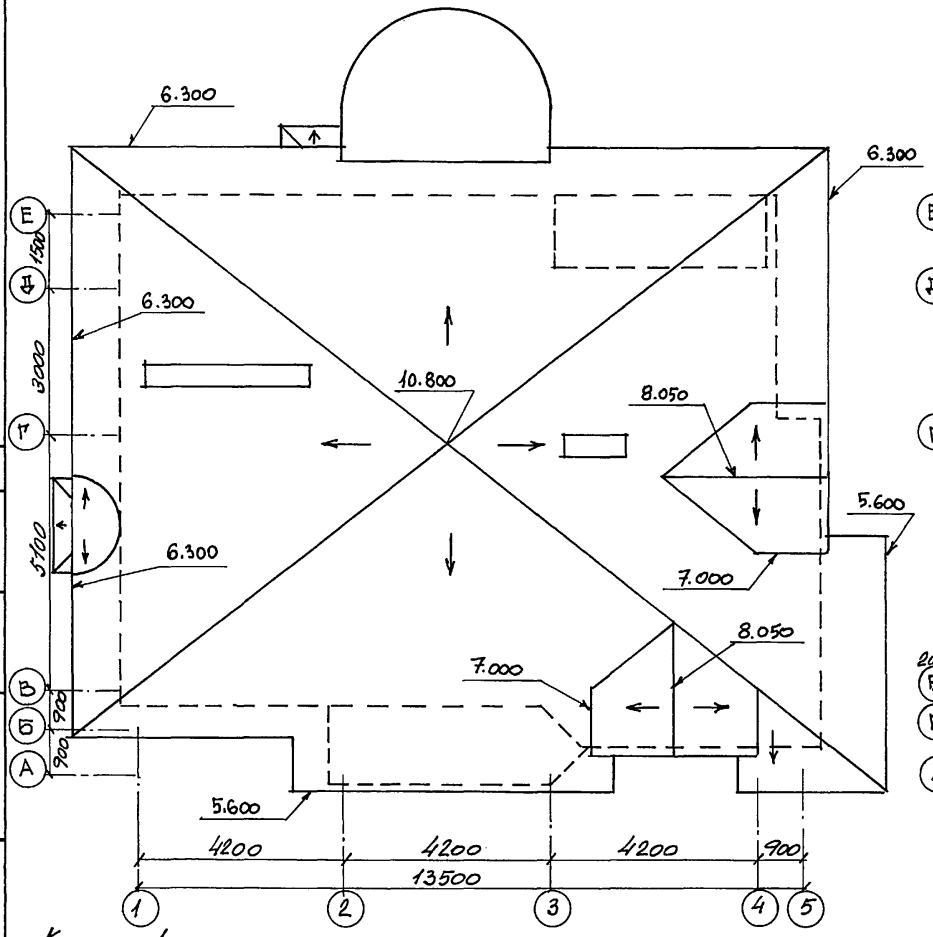

Схема расположения элементов стропил

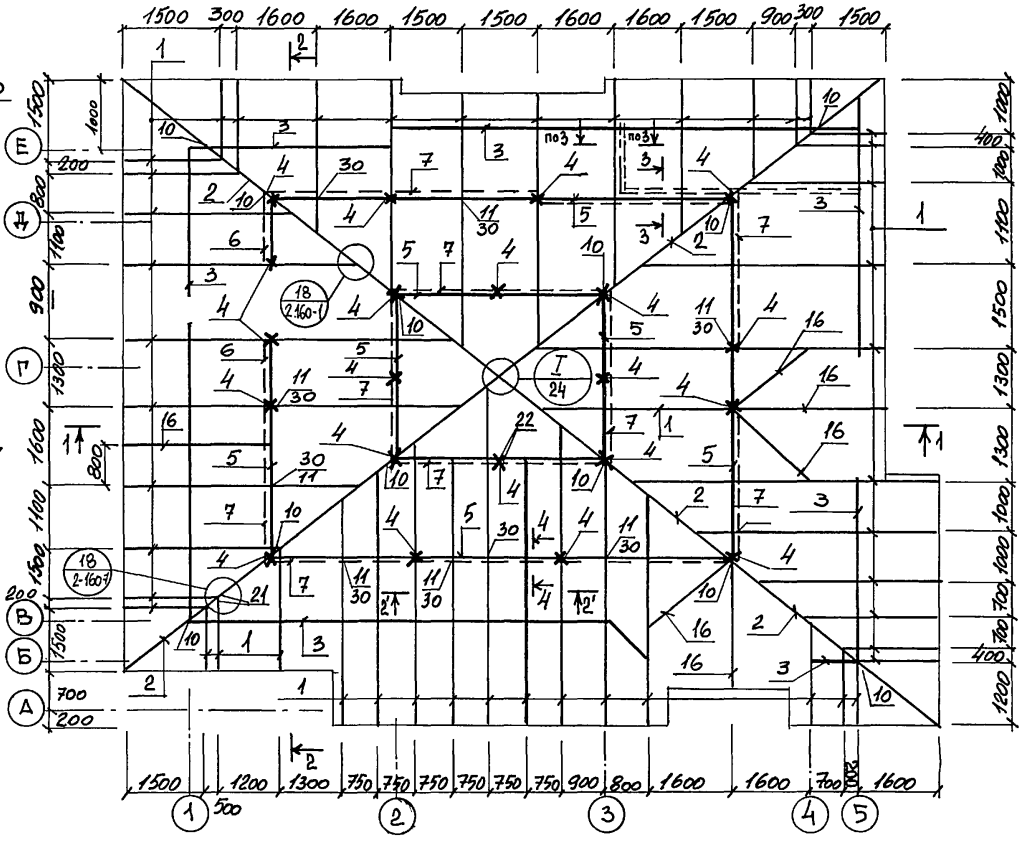

1. Данный чертеж рассматривать совместно с листами 24,25
2. Разрезы 1-1÷4-4 см. лист 24

Козырек 1

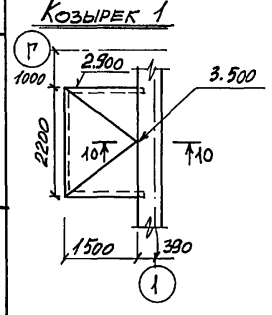

Козырек 2

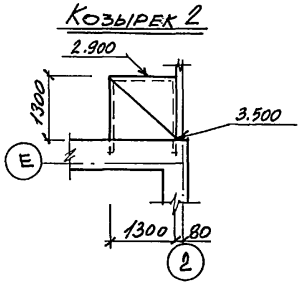

Н.контр.	Бейм	
ГАП	Сабо	
ГИП	Бейм	
Исп.	Бейм	

Привязан:

Инв. №

Взам. инв. №

Подпись и дата

Инв. № подл. 1-40/93-26

144-000-978.94 -АС.

Двухэтажный одноквартирный дом повышенной комфортности с возможностью выполнения им функций учреждения обслуживания	Стадия	Лист	Листов
	Р	23	
Конструкции крыши. План кровли. Схема расположения элементов стропил. Козырьки 1 и 2	АТ-центр		

Альбом I

1-1

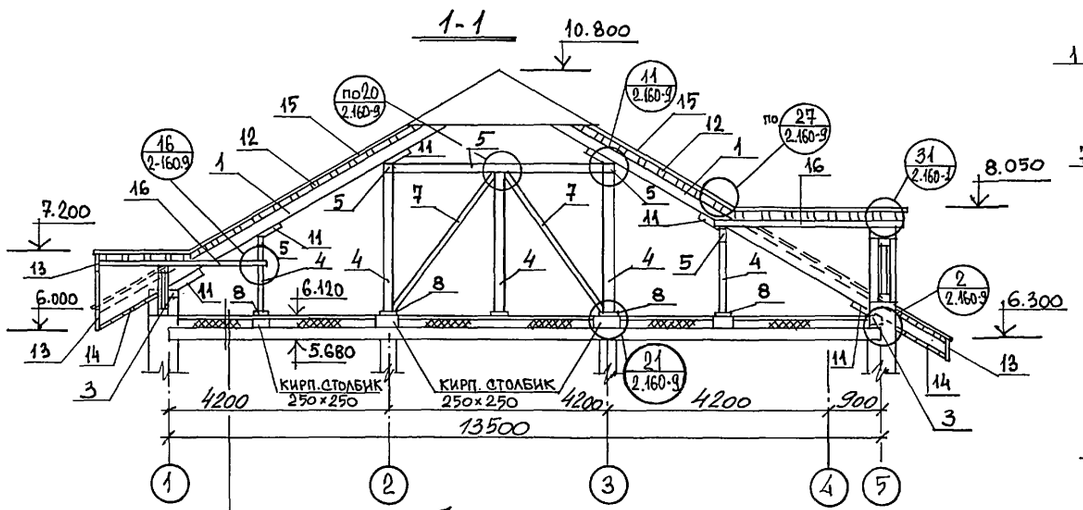

ЦЕМ.-ПЕСЧ. СТЯЖКА δ=15
ПЛИТЫ ГАЗОБЕТОННЫЕ δ=200
1 СЛОЙ РУБЕРОИДА НА БИТУМНОЙ МАСТИКЕ
ПЛИТА ПЕРЕКРЫТИЯ

2'-2'

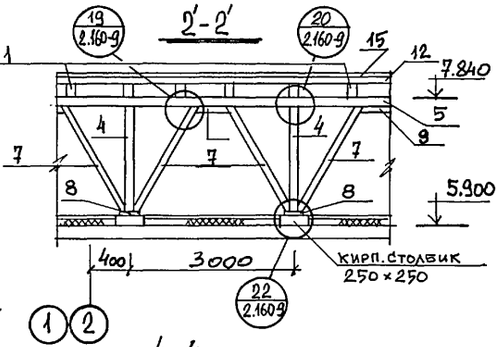

3-3

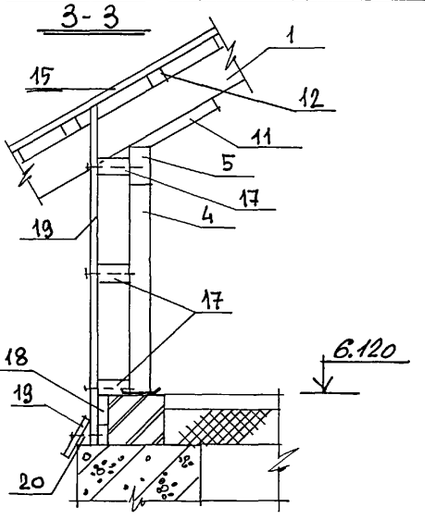

4-4

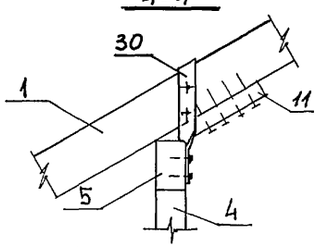

Поз.30

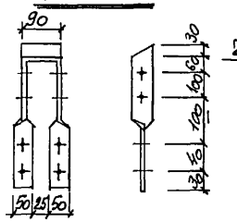

2-2

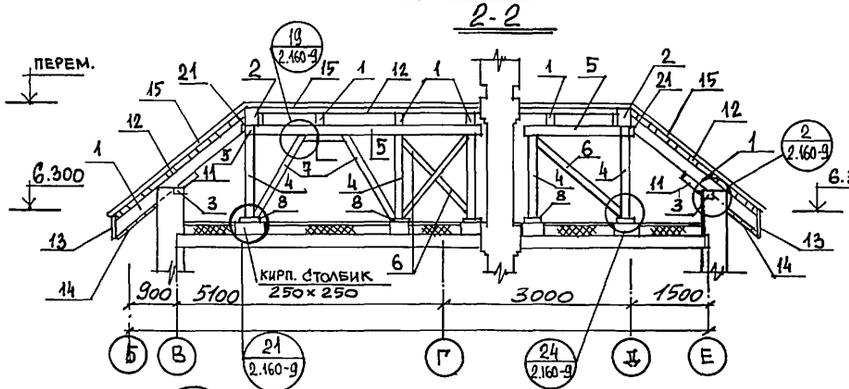

Козырек 1

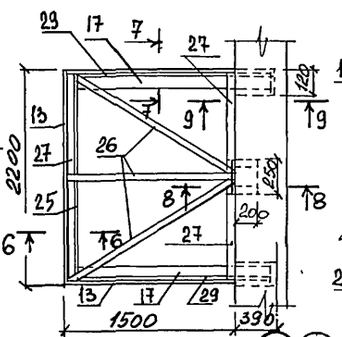

7-7

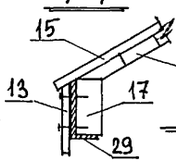

8-8

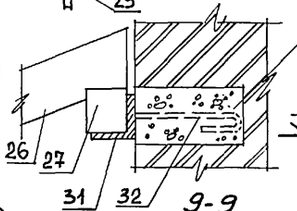

10-10

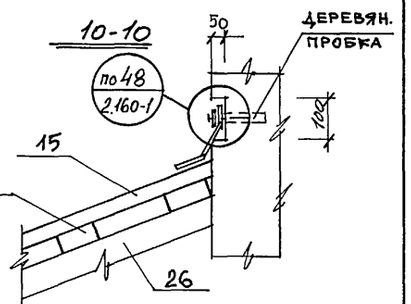

Козырек 2

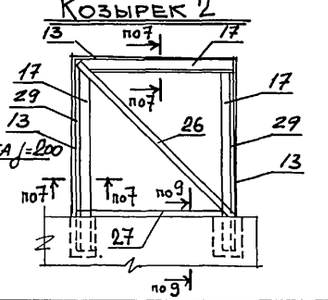

9-9

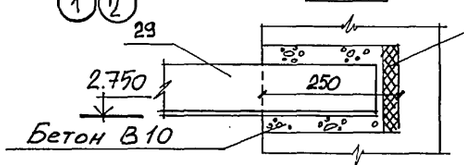

I

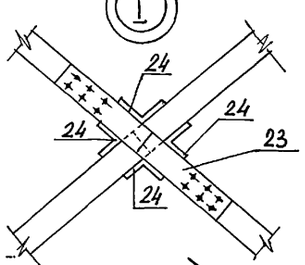

5-5

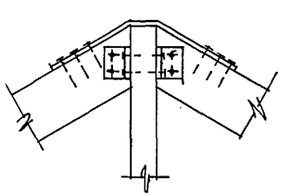

6-6

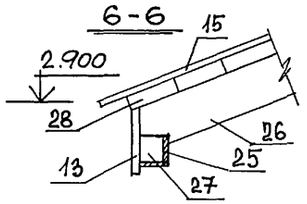

Поз.23

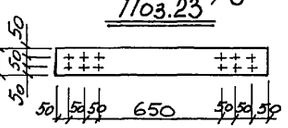

Поз. 31,32

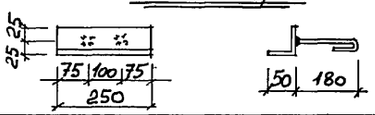

					144-000-978.94 -АС.
Н. контр.	Бейм				
ГАП	Сабо				
ГИП	Бейм				
Исп.	Бейм				

ПРИВЯЗАН:

Инв. N°

Двухэтажный одноквартирный дом повышенной комфортности с возможностью выполнения им функций учреждения обслуживания

Стадия	Лист	Листов
Р	24	

Конструкции крыши. Разрезы 1-1÷4-4. Узел I. Козырьки 1 и 2

АТ-центр

Инв. N подл. 1-40/93-22 | Подпись и дата | Взам. инв. N

Альбом I

Спецификация элементов стропил

Формат	Зона	Поз.	Обозначение	Наименование	Кол.	Объем м³ Масса кг ед.	общ.
		1	ГОСТ 8486-86*Е	Стропила 75×200 п.м.	198	0,015	2,97
		2	"	Диагон. стропил. нога 2(75×200)	48	0,03	1,44
		3	"	Мауэрлат 100×100 п.м.	40,8	0,01	0,408
		4	"	Стойка 100×100 п.м.	50,1	0,01	0,501
		5	"	Прогон 100×175 п.м	50	0,0175	0,875
		6	"	Диагон. связи 50×125 п.м	7,5	0,0062	0,0468
		7	"	Подкос 100×100 п.м	62,4	0,01	0,624
		8	"	Подкладка 100×200×50(h) п.м	21	0,001	0,021
		9	"	Распорка 50×100 п.м	7	0,005	0,035
		10	"	Опорный брусок 100×150 п.м	12	0,015	0,18
		11	"	Опорный брусок 75×100 п.м	70	0,0075	0,525
		12	"	Обрешетка 50×75 п.м	973	0,0038	3,65
		13	"	Лобовая доска 20×150 п.м	68,52	0,003	0,205
		14	"	Подшивная доска 16×100 п.м	512,7	0,0016	0,82
		15	ГОСТ 1808-71	Черепица м²	260		
		16	ГОСТ 8486-86*Е	Балка 100×100 п.м	12,6	0,01	0,126
		17	"	Брус 50×100 п.м	24,2	0,005	0,121
		18	"	Доска 30×200 п.м	6,2	0,006	0,0372
		19	"	Доска 20×100 п.м	99,2	0,002	0,393
		20	"	Бобышка			
		21	"	Черепной брусок 50×50 п.м	23,5	0,0025	0,0587
		22	"	Накладка 25×100 п.м	20,8	0,0025	0,052
		23		- 6×150 ГОСТ 380-88 ℓ=950	1	6,71	6,71
		24		L 100×7 ГОСТ 8509-86 ℓ=120	4	1,3	5,2
		25		L 50×5 ГОСТ 8509-86 ℓ=1 п.м	3,5	3,77	13,2
		26	"	Брусок 50×75 п.м	7,13	0,0038	0,0267

Продолжение

	27	ГОСТ 8486-86*Е	Брусок 50×50 п.м	7,7	0,0025	0,0192
	28	"	Доска 30×100 п.м	15,21	0,003	0,0456
	29		L 100×63×7 ГОСТ 8510-86 п.м	6,6	8,7	57,42
	30		- 6×50 ГОСТ 380-88 ℓ=850	26	2	52
	31		L 50×5 ГОСТ 8509-86 ℓ=250	2	0,94	1,88
	32		ф6 А-I ГОСТ 5781-82 ℓ=250	4	0,056	0,224
			Скрутка ф4 Вр I	20	0,099	1,98
			Бетон В10 м³	0,03		
			Кирпич М50 м³	0,468		

Взам. инв. №

Подпись и дата

Инв. № подл. 1-40/93-28

Привязан:

Инв. №

Н. контр.	Бейм	
ГАП	Сабо	
ГИП	Бейм	
Исп.	Бейм	

144-000-978.94 -АС.

Двухэтажный одноквартирный дом повышенной комфортности с возможностью выполнения им функций учреждения обслуживания

Стадия	Лист	Листов
Р	25	

Спецификация элементов стропил

АТ-центр

Альбом I

Крыльцо 2

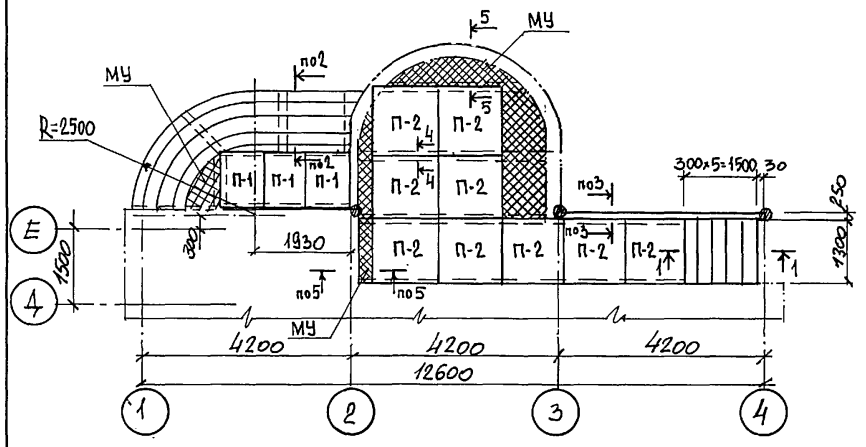

Формат	Зона	Поз.	Обозначение	Наименование	Кол.	Масса, кг ед.	Масса, кг общ.
		П-1	серия 1.243.1-4	Плита ПТ 8-11.9	10	198,0	
		П-2	"	Плита ПТ 8-13.13	15	338,0	
		П-3	"	Плита ПТ 8-16.14	6	448,0	
		1		L 25×3 ГОСТ 8509-86 l=1п.м	77,8	1,12	87,1
		2		ф4 Вр-I ГОСТ 6727-80 l=200	390	0,02	7,8
		3		ф5 Вр-I и l=1п.м	278,8	0,154	42,9
				Кирпич М75 м³	13,14		
				Бетон В 15 м³	9,30		

Крыльцо 1

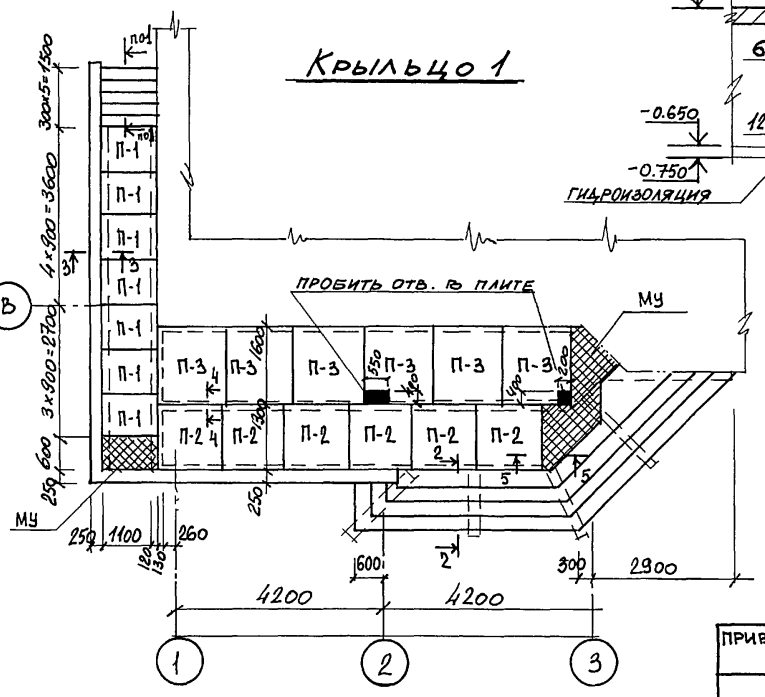

1-1

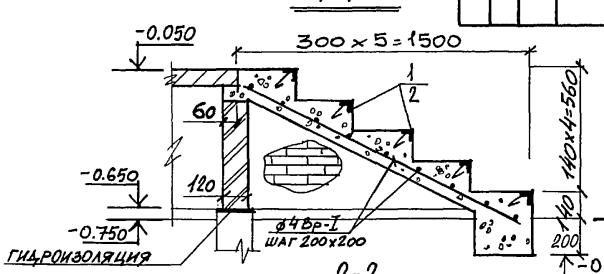

2-2

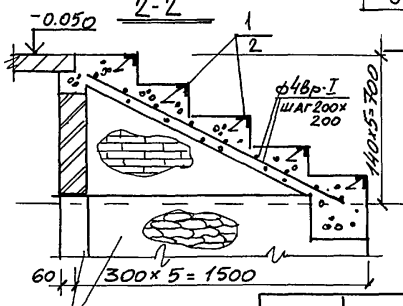

3-3

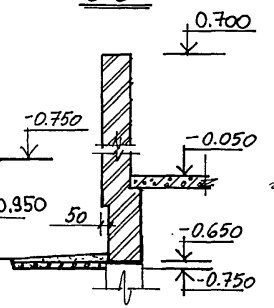

4-4

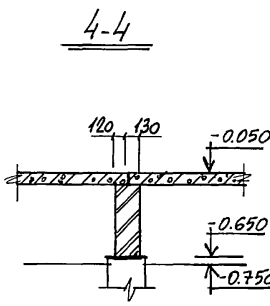

5-5

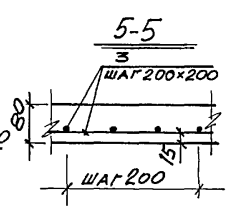

6-6

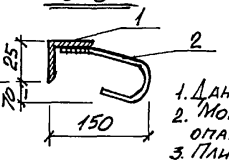

Поз. 1,2

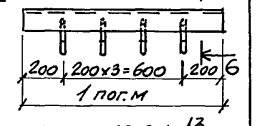

1. Данный чертеж рассматривать совместно с л. 13
2. Монолитные участки МУ выполнить по несъемной опалубке после раскладки плит ПТ
3. Плиты ПТ укладывать на растворе М100

Н.Контр.	Бейм	
ГАП	Сабо	
Гип	Бейм	
Исп.	Бейм	

144-000-978.94 -АС.

Двухэтажный одноквартирный дом повышенной комфортности с возможностью выполнения им функций учреждения обслуживания

Стадия	Лист	Листов
Р	26	

Крыльца 1 и 2. Планы. Разрезы

АТ-центр

ПРИВЯЗАН:

ИНВ.№

Взам.инв.№ | Подпись и дата | Инв.№ подл. 1-40/93-29

Альбом I

Фрагмент перекрытия на отм. 3.000

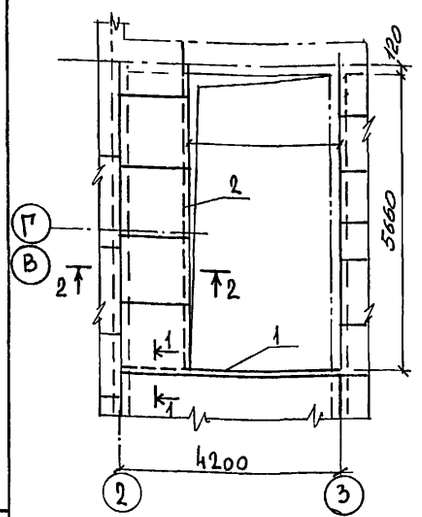

Балкон в осях 2-3

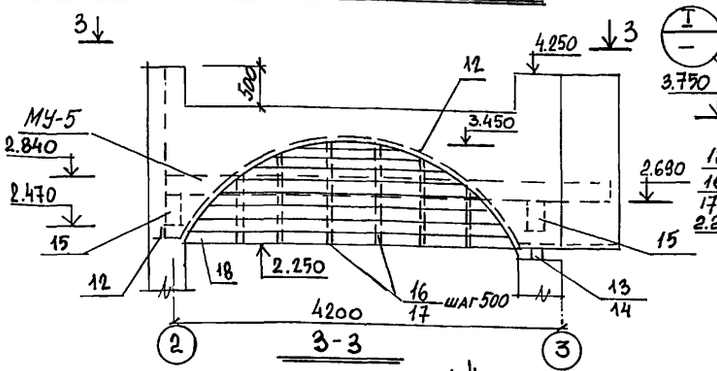

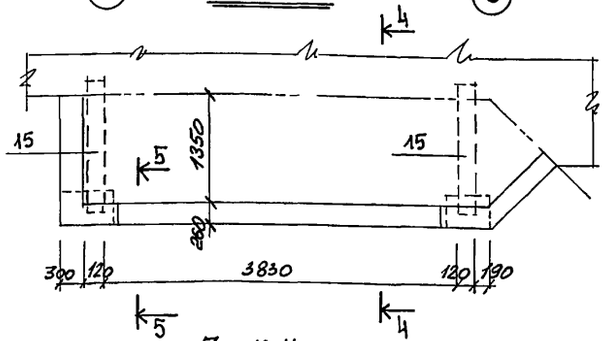

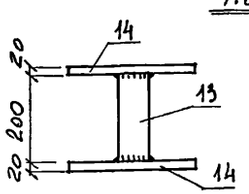

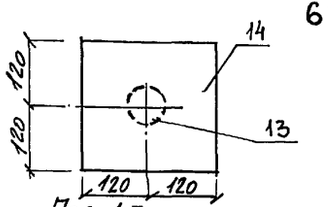

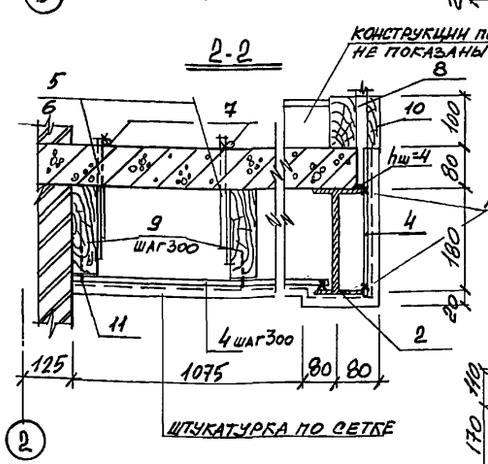

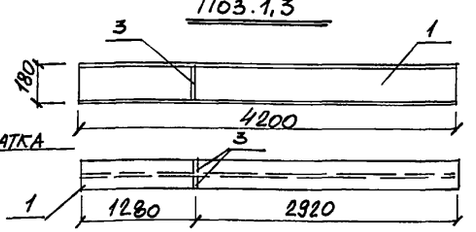

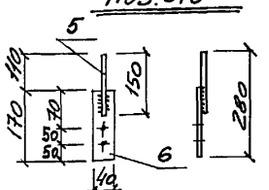

1. Спецификацию см. лист 29

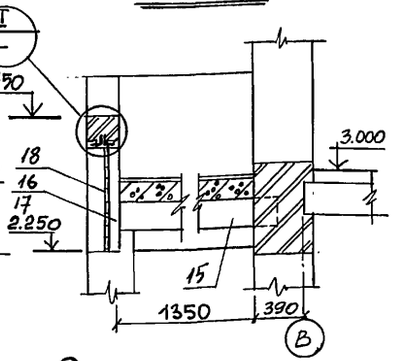

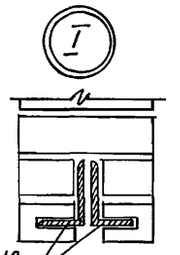

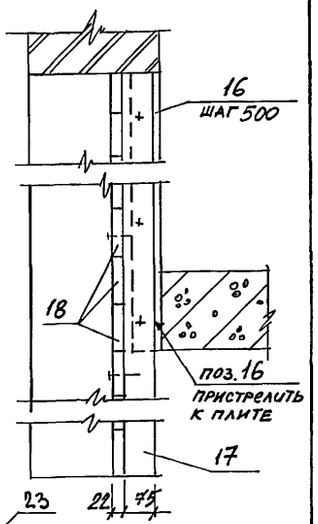

Окно-эркер

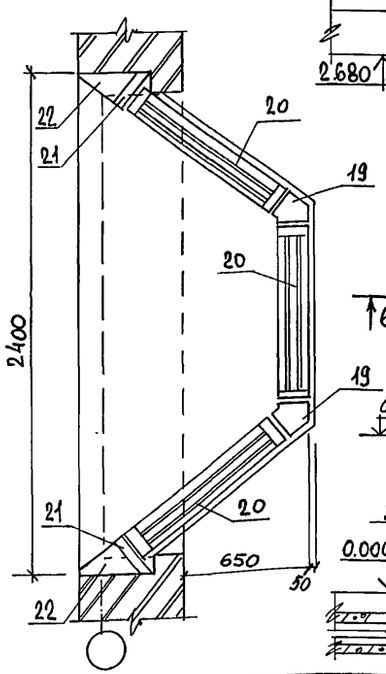

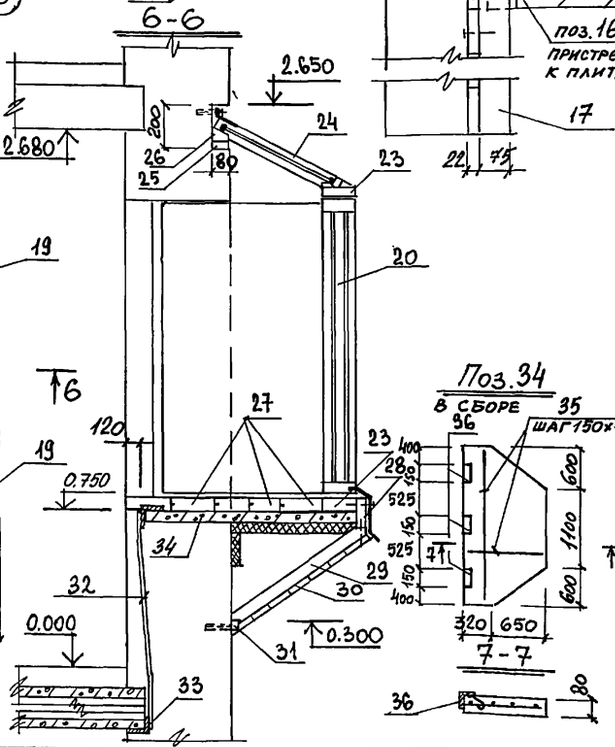

Н.контр.	Бейм		
ГАП	Сабо		
ГИП	Бейм		
Исп.	Бейм		

Привязан:

Инв.№

144-000-978.94 - АС

Двухэтажный одноквартирный дом повышенной комфортности с возможностью выполнения им функций учреждения обслуживания

Фрагмент перекрытия на отм. 3.000. Балкон в осях 2-3. Окно-эркер

Стадия	Лист	Листов
Р	27	

АТ-ЦЕНТР

Ц00162-01 30

Инв.№ подл. | 1-40/93-30 | Подпись и дата | Взам.инв.№

Каркас оранжереи и рама Р-1

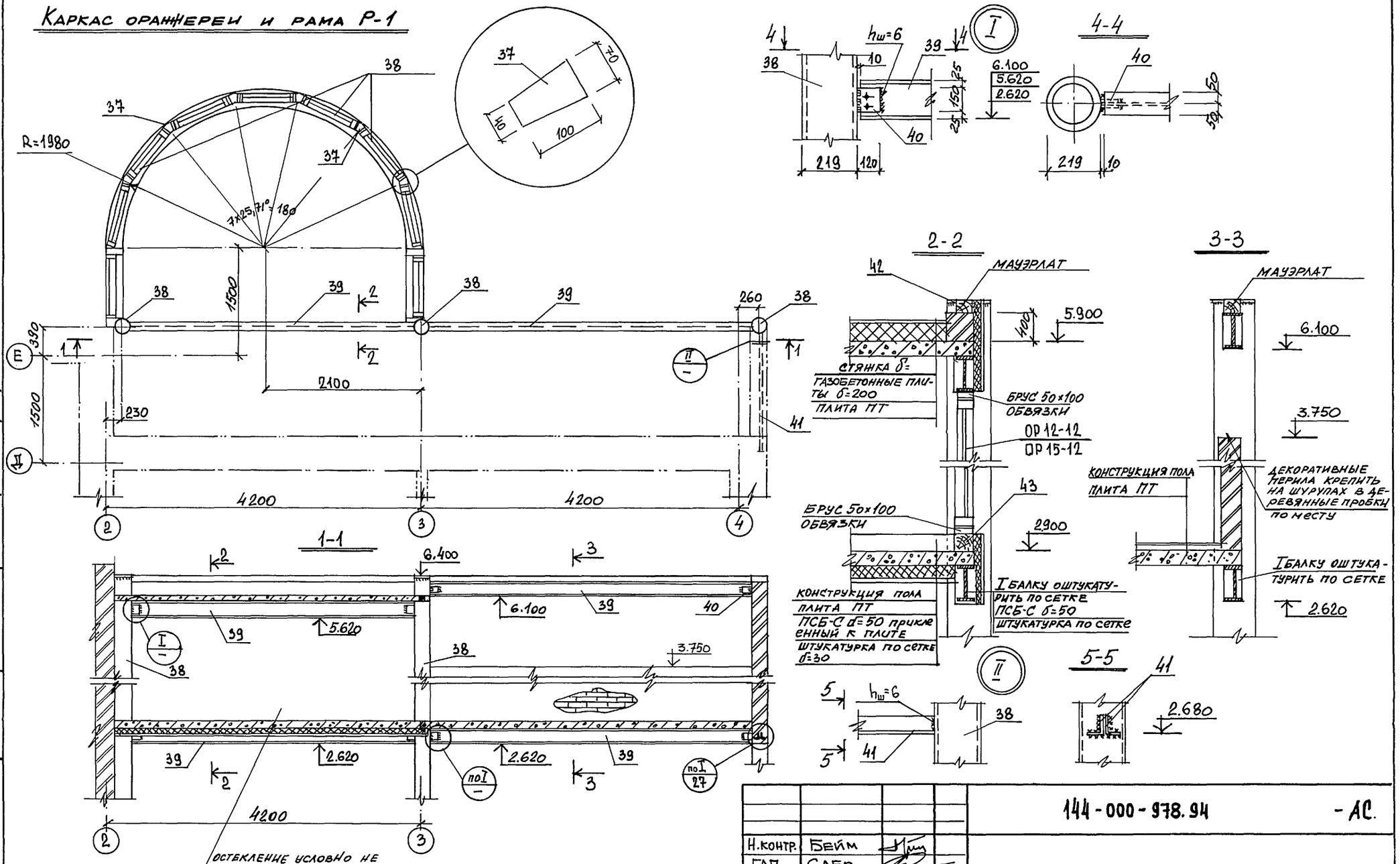

Альбом I

Инв.№ подл.	Подпись и дата	Взам. инв.№	
1-40/93-31			

Н.контр.	Бейм		144-000-978.94 – АС.
ГАП	Сабо		
ГИП	Бейм		Двухэтажный одноквартирный дом повышенной комфортности с возможностью выполнения им функций учреждения обслуживания
Исп.	Бейм		Каркас оранжереи и рама Р-1

Стадия	Лист	Листов
Р	28	

АТ-центр

Привязан:

Инв.№

Ц00162-01 31

Альбом I

Формат	Зона	Поз	Обозначение	Наименование	Кол.	Масса, кг ед.	Масса, кг общ.
				Фрагмент перекр. на отм. 3.000			
		1		I 20 ГОСТ 8239-89 l=4200	1	88,2	88,2
		2		I 18 " l=5900	1	106,7	106,7
		3		-5×40 ГОСТ 19903-74 l=184	2	0,3	0,6
		4		ф 10А-I ГОСТ 5781-82 п.м	28,2	0,617	17,4
		5		ф 8А-I " l=150	10	0,06	0,6
		6		-4×40 ГОСТ 19903-74 l=170	10	0,21	2,1
		7		ф 6А-I ГОСТ 5781-82 l=150	10	0,03	0,3
		8		Стойку ограждения см. лист 22 поз. 23			
		9		Доска 50×175 п.м	18		0,158 м³
		10		Брус 100×100 п.м	9,3		0,093 м³
		11		Гвоздь К5×150			
				Балкон в осях 2-3			
		12		L 100×7 ГОСТ 8509-86 п.м	14,8	10,8	159,2
		13		Круг ∘ 60 ГОСТ 2590-88 l=200	1	4,4	4,4
		14		-20×240 ГОСТ 19903-74 l=240	2	9,0	18,0
		15	серия 1.038.1-1 в.1	ЗПБ 18-8	2	119,0	
		16		L 50×5 ГОСТ 8509-86 п.м	7,0	3,8	26,Y
		17		Брус 50×75 п.м	3,5		0,013 м³
		18		Доска 20×150 п.м	18,0		0,054 м³
				Окно-эркер			
		19		Брус 140×150 п.м	3		0,063 м³
		20		Оконный блок			
		21		Доска 50×200 п.м	3		0,03 м³
		22		Брус 150×150	3,2		0,072 м³
		23		Доска 50×150 п.м	2,7		0,020 м³
		24		Брус 50×75 п.м	1,6		0,006 м³
		25		Брус 50×75 l=2250	1		0,008 м³
		26		Брус 50×50 l=2250	1		0,006 м³
		27		Доска 44×150 п.м	10,45		0,069 м³
		28		Доска 44×150 l=1100	1		0,007 м³
		29		Брус 50×50 l=750	6		0,011 м³
		30		Доска 20×150 п.м	7,46		0,022 м³
		31		Брус 50×50 l=2050	1	0,005	0,005 м³
		32		ф 12А-I ГОСТ 5781-82 l=1050	3	0,93	2,8
		33		L 50×5 ГОСТ 8509-86 l=150	3	0,56	1,7
		34		Плита	1		
		35		ф 5Вр-I ГОСТ 6727-80 п.м	27,1	0,154	4,17
		36		L 50×5 ГОСТ 8509-86 l=150	3	0,56	1,7
				Бетон В 15 м³	0,136		
				Каркас оранжереи и рама Р.1			
		37		Брус 70×100 п.м	39,6		0,277 м³
		38		Труба 219×10 ГОСТ 8732-88 п.м	25,2	51,54	1299
		39		I 20 ГОСТ 8239-89 п.м	16,44	21,0	345,2
		40		-8×184 ГОСТ 380-88 l=120	8	1,38	11,1
		41		L 100×8 ГОСТ 8509-86 п.м	3,4	12,2	41,5
		42		δ=5 ф 240 ГОСТ 380-88	3	2,3	13,8
		43		Брус 100×100 п.м	4,2		0,042 м³

Инв. № подл. | Подпись и дата | Взам. инв. №

Л-40/83-32

Привязан:

Инв. №

Н. контр.	Бейм	
ГАП	Сабо	
ГИП	Бейм	
Исп.	Бейм	

144-000-978.94 -АС.

Двухэтажный одноквартирный дом повышенной комфортности с возможностью выполнения им функций учреждения обслуживания

Фрагмент перекрытия на отм. 3.000 Балкон в осях 2-3. Окно-эркер Каркас оранжереи и рама Р.1 Спецификация

Стадия	Лист	Листов
Р	29	

АТ-центр

Ц 00162-01 32

Альбом 7

Окно индивидуальное ОИ-1

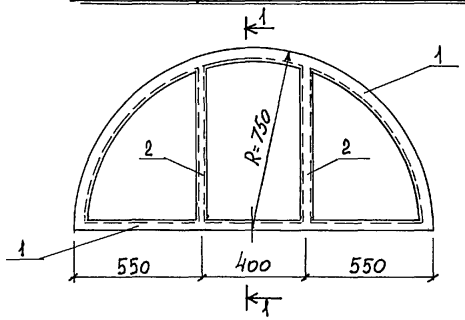

1-1

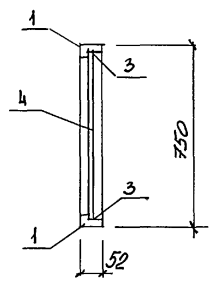

Окно индивидуальное ОИ-2

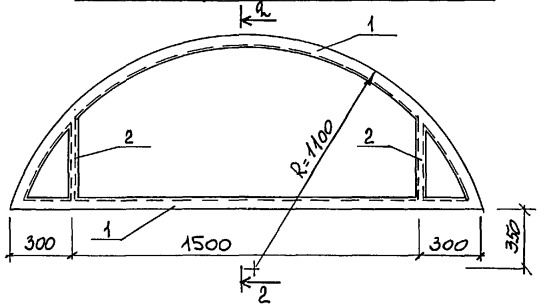

2-2

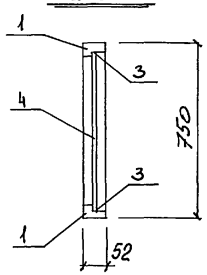

Окно индивидуальное ОИ-3

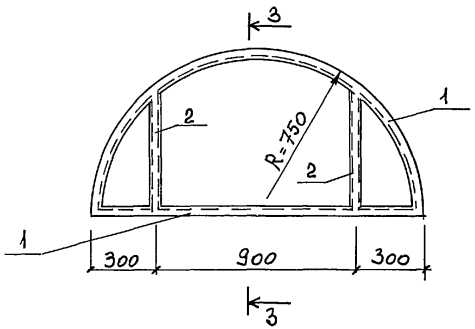

3-3

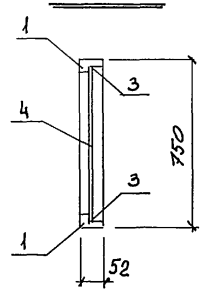

Вариант	Зона	Поз.	Обозначение	Наименование	Кол.	Объем м³
		1	ГОСТ 24454-80 Е	Брус коробки 52×55 п.м	12,35	0,033
		2	ГОСТ 24454-80 Е	Брус коробки 52×55 п.м	2,88	0,0072
		3	ГОСТ 24454-80 Е	Рейка-штапик 16×10 п.м	17,66	0,002
		4	ГОСТ 111-89	Стекло оконное б=3 м²	2,48	

Поз. 1

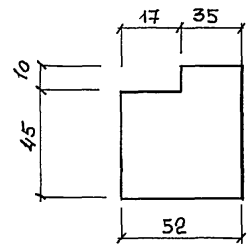

Поз. 2

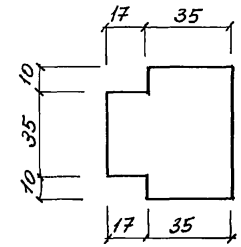

Поз. 3

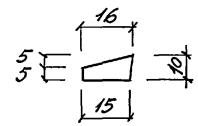

Н.контр.	Бейм		
ГАП	Сабо		
ГИП	Бейм		
Исп.	Бейм		

144-000-978.94 - АС.

Двухэтажный одноквартирный дом повышенной комфортности с возможностью выполнения им функции учреждения обслуживания

Стадия	Лист	Листов
Р	30	

Окна индивидуальные ОИ-1 ÷ ОИ-3

АТ-ЦЕНТР

ПРИВЯЗАН:

Инв.№

Инв.№ подл. 1-40/93-33 | Подпись и дата | Взам.инв.№

Ц00162-01 33

Альбом 1

Ведомость рабочих чертежей основного комплекта марки ОВ

Лист	Наименование	Примечание
1	Общие данные (начало)	
2	Общие данные (окончание)	
3	План 1 этажа. Схема системы ВЕ1	
4	План 2 этажа. Схема системы ВЕ2	
5	Схема системы отопления	

План-схема

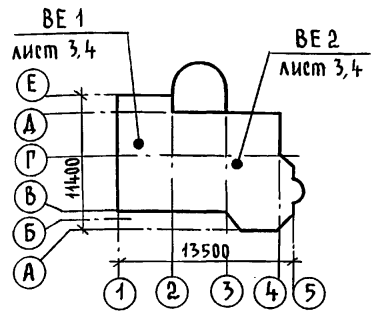

Сопротивление теплопередаче наружных ограждений R м² °С/вт

Наименование ограждений	R при $t_н$=-26
Наружная стена	1,036
Чердачное покрытие	1,97
Цокольное перекрытие	0,554
Окно	0,42

Основные показатели по чертежам отопления и вентиляции

Наименование здания (сооружения), помещения	Объем, м³	Периоды года при $t_н$ °С	Расход тепла, Вт(ккал/час)				Расход холода, Вт (ккал/ч)	Установленная мощн. эл. двигат. кВт
			на отопление	на вентиляцию	на горячее водоснабжение	Общий		
	808	−26	23039 / 19810	—	—	23039 / 19810	—	—

Теплопотери помещений, вт / ккал / час

Этаж	Номера помещений							
	1	2	3	4	5	6	7	8
1	1197 / 1030	1850 / 1590	1210 / 1040	1616 / 1390	3000 / 2580	186 / 160	370 / 320	380 / 330
2	2011 / 1730	674 / 580	1850 / 1590	3270 / 2810	1907 / 1640	1380 / 1190	2128 / 1830	

Проект соответствует действующим нормам и правилам (в том числе по взрыво-пожарной безопасности)

Гл. спец. / Ухина /

Привязан

Инв. №

144-000-978.94 - ОВ

Н.контр.	Бейм	
ГАП	Сабо	
ГИП	Бейм	
Испол.	Казанская	

Двухэтажный одноквартирный дом повышенной комфортности с возможностью выполнения им функций учреждения обслуживания

Стадия	Лист	Листов
Р	1	5

Общие данные (начало)

АТ-центр

Инв.№ подл. | 1-46/93-34 | Подпись и дата | Взам. инв.№

Ц00162-01 34

Альбом 1

Общие указания

Рабочие чертежи по отоплению и вентиляции разработаны на основании задания на проектирование и действующих нормативных документов СНиП 2.04.05-91, СНиП 2.08.01-89.

Проект разработан для района с расчетной температурой наружного воздуха - 26°С.

Теплоснабжение дома осуществляется от водогрейного секционного котла КЧМ-2М-5 работающего на природном газе.

Параметры теплоносителя 95-70°С.

Система отопления принята однотрубная вертикальная с верхней разводкой магистральных трубопроводов, естественной циркуляцией. Магистральные трубопроводы прокладываются под потолком второго этажа, у пола первого этажа и частично в подпольных каналах. В качестве нагревательных приборов приняты чугунные радиаторы МС-140-108.

Воздух из системы удаляется через вертикальный воздухосборник, установленный на чердаке. Трубопроводы, прокладываемые в подпольных каналах, главный стояк и воздухосборник изолировать теплоизоляционным шнуром δ=30мм по ТУ 1695-79 с покровным слоем из стеклорубероида по ГОСТ 15879-70. Покровный слой - битумный лак БТ-177 по ГОСТ 6617-76.

Радиаторы и неизолированные трубопроводы окрасить масляной краской за 2 раза.

Вентиляция предусмотрена вытяжная с естественным побуждением через каналы кухни, ванной, санузла, сауны.

Воздуховоды выполняются из листовой стали по ОСТ 14-11-196-86.

Монтаж систем отопления и вентиляции вести согласно СНиП 3.05.01-85.

Удельный расход тепла на отопление $\frac{127,9}{110,0}$ $\frac{Вт/м^2}{ккал/ч/м^2}$.

Удельный расход металла на отопление 4,2 кг/м².

Ведомость ссылочных и прилагаемых документов

Обозначение	Наименование	Примечание
	Ссылочные документы	
4.904-69	Детали крепления санитарно-технических приборов и трубопроводов	
5.904-1, вып. 0; 1	Детали крепления воздуховодов	
7.903.9-2, вып. 1	Детали тепловой изоляции трубопроводов с положительными температурами	
5.903-2, вып. 0; 1	Воздухосборники для систем отопления и теплоснабжения вентиляционных установок	
1.494-10	Решетки щелевые регулирующие, тип Р	
5.904-49, вып. 0; 1	Заслонки воздушные унифицированные различного назначения	
	Прилагаемые документы	
ОВ.СО	Спецификация оборудования	

Привязан

Инв. №

Инв. № подл. | Подпись и дата | Взам. инв. №

1-40/93-35

Н.контр.	Бейм	
ГАП	Сабо	
ГИП	Бейм	
Исполн.	Казанская	

144-000-978.94 -ОВ

Двухэтажный одноквартирный дом повышенной комфортности с возможностью выполнения им функций учреждения обслуживания

Стадия	Лист	Листов
Р	2	

Общие данные (окончание)

ДТ-ЦЕНТР

Альбом 1

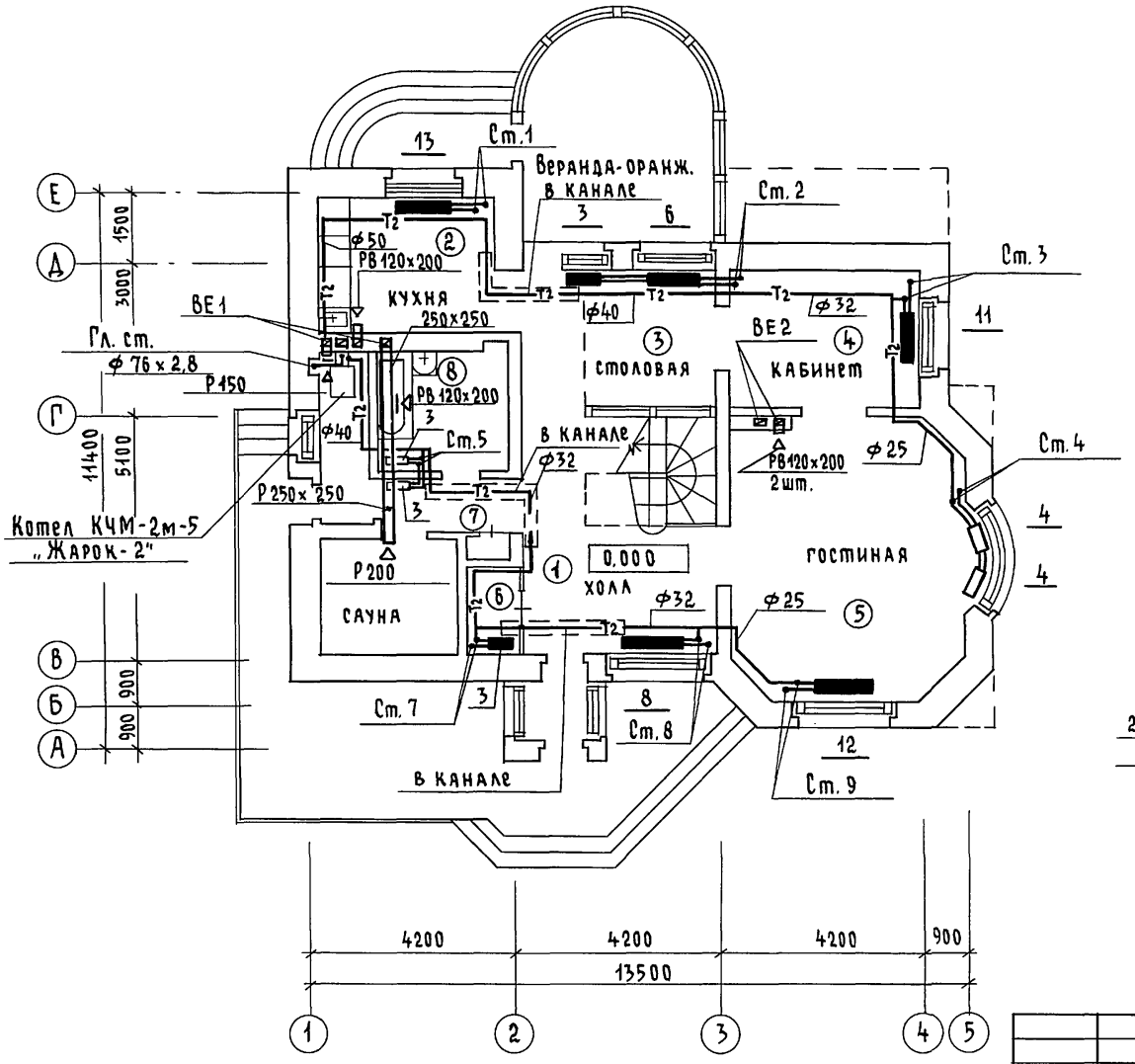

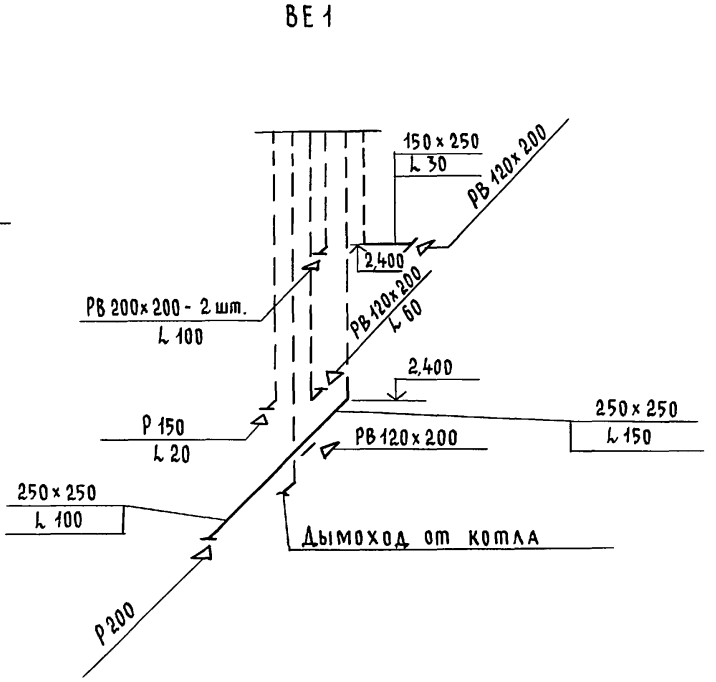

Н.контр.	Бейм			144-000-978.94			-ОВ
ГАП	Сабо						
ГИП	Бейм			Двухэтажный одноквартирный дом повышенной комфортности с возможностью выполнения им функций учреждения обслуживания	Стадия	Лист	Листов
					Р	3	
Исполн.	Ухина			План 1 этажа. Схема системы ВЕ1.	АТ-центр		

Привязан

Инв. №

Согласовано

ЭО	Зайцева	
ВК	Оглодкова	

Инв. № подл. 1-40/93-36 | Подпись и дата | Взам. инв. №

Ц00162-01 36

Альбом 1

План 2 этажа

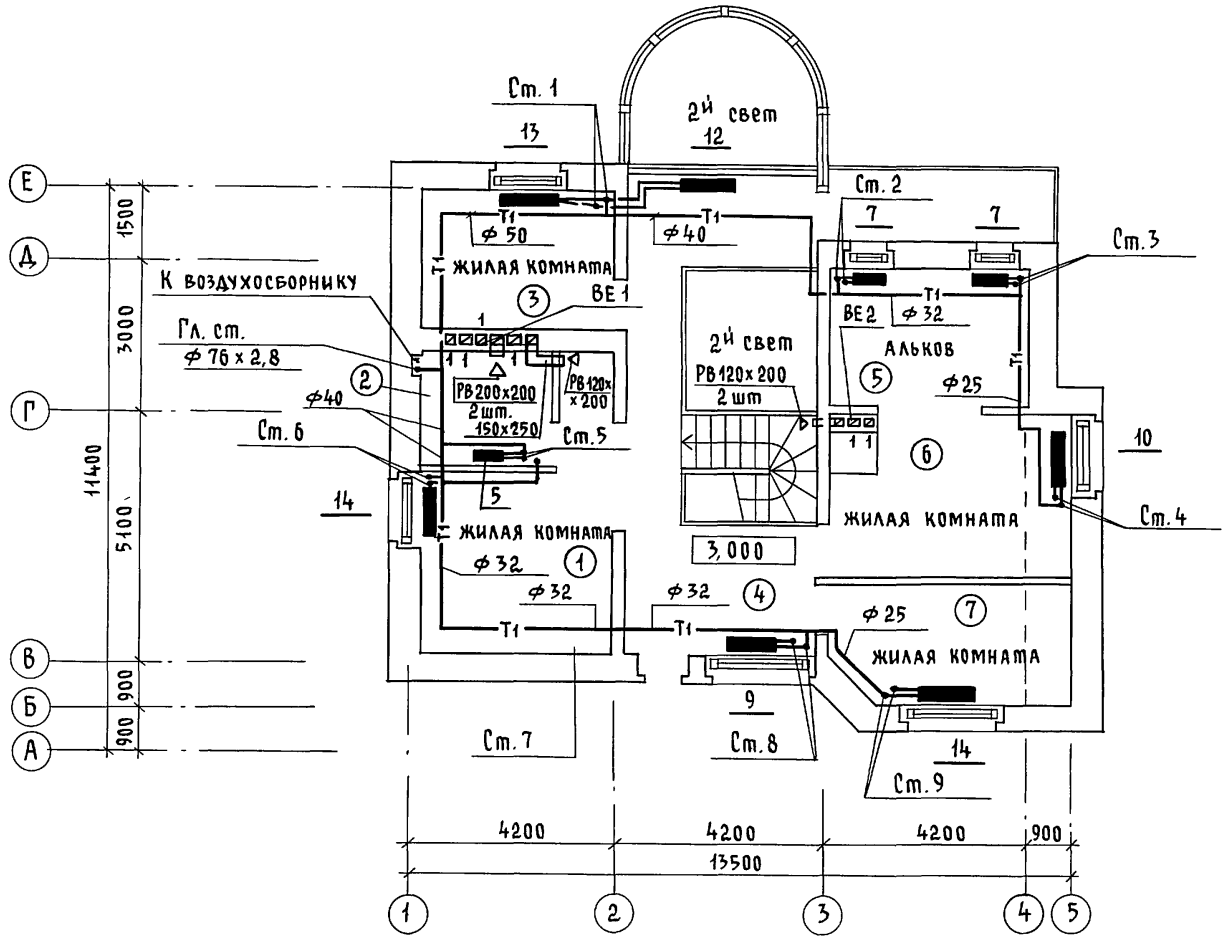

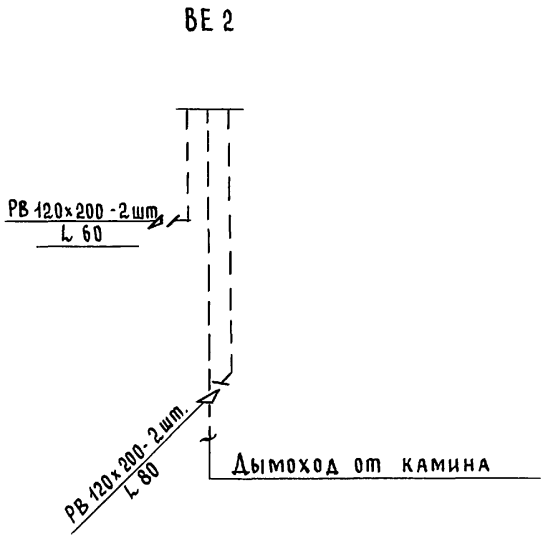

СОГЛАСОВАНО
ЗО Зайцева
ВК Оглодкова

Инв. № подл. | Подпись и дата | Взам. инв. №
1-110/93-37

Н.контр.	Бейм		144-000-978.94 -ОВ
ГАП	Сабо		
ГИП	Бейм		Двухэтажный одноквартирный дом повышенной комфортности с возможностью выполнения им функций учреждения обслуживания
Исполн.	Ухина		План 2 этажа. Схема системы ВЕ 2

Стадия	Лист	Листов
Р	4	

АТ-центр

Привязан

Инв. №

Ц00162-01 37

Система отопления

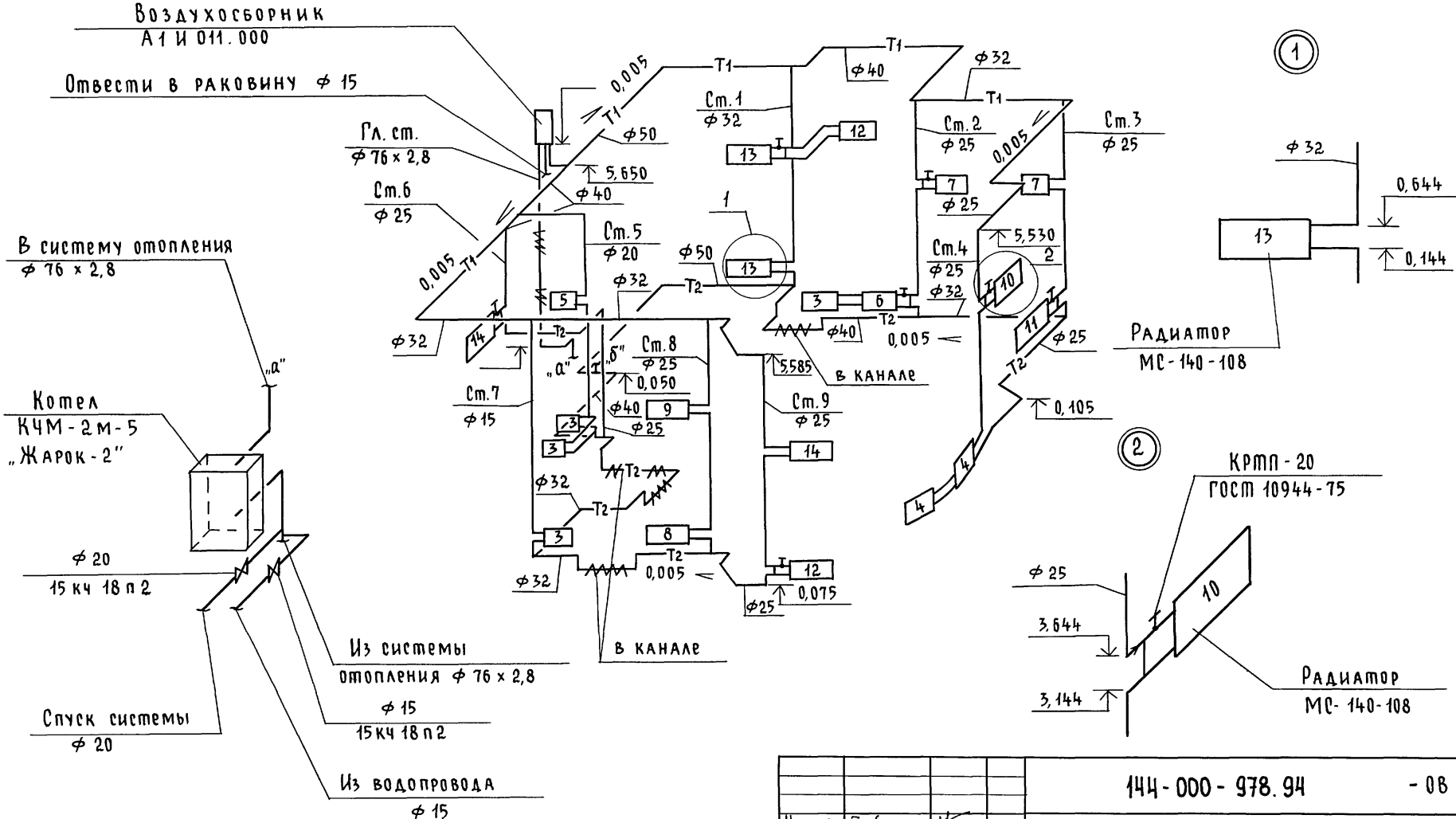

Н.контр.	Бейм		
ГИП	Дабо		
ГАП	Бейм		
Привязан			
Исполн.	Казанская		
Инв. №			

144-000-978.94 - ОВ

Двухэтажный одноквартирный дом повышенной комфортности с возможностью выполнения им функций учреждения обслуживания

Стадия	Лист	Листов
Р	5	

Схема системы отопления

АТ-ЦЕНТР

Альбом VII

Инв.№ подл. | Подпись и дата | Взам.инв.№ | 1-40/93-38

Альбом 1

Ведомость рабочих чертежей основного комплекта марки ВК

Лист	Наименование	Примечание
1	Общие данные	
2	План 1 этажа, план 2 этажа	
3	Схемы систем В1, Т3, К1	

Ведомость ссылочных и прилагаемых документов

Обозначение	Наименование	Примечание
	Ссылочные документы	
4.904-69.4.900-9	Детали крепления санитарно-техни-	
	ческих приборов и трубопроводов	
7.903.9-2	Тепловая изоляция трубопроводов	
	Прилагаемые документы	
ВК.СО.	Спецификация оборудования	Альбом
ВК.ВМ.	Ведомость потребности в материалах	Альбом

Общие указания

Водоснабжение

Водоснабжение дома предусматривается от наружных сетей водопровода. Ввод водопровода запроектирован из полиэтиленовых труб ПВД (с) ф32х3,5 и прокладывается на 0,5 м ниже глубины промерзания грунта.

Горячее водоснабжение - от водонагревателя на котле отопления.

Внутренние сети холодного и горячего водоснабжения монтируются из стальных водогазопроводных оцинкованных труб.

Магистральные трубопроводы изолируются от теплопотерь и конденсации по серии 7.903.9-2.1. Основной изоляционный слой - теплоизоляционный шнур б= 30 мм по ТУ 36-1695-79. Покровный слой - стеклорубероид ГОСТ 15879-70.

Расчетные расходы и потребные напоры определены согласно СНиП 2.04.01-85 и СНиП 2.04.02-85, и сведены в таблицу.

Типовой проект соответствует действующим нормам и правилам

Гл. инженер проекта /Оглодкова/

Расчетный расход воды на наружное пожаротушение составляет 5 л/сек.

Канализация

Отвод бытовых сточных вод от санитарных приборов осуществляется в дворовую сеть канализации. Вся сеть монтируется из пластмассовых канализационных труб ф50 ÷ 100 мм. Вентиляция сети осуществляется через стояк, выведенный выше кровли на 0,5 м.

Основные показатели по чертежам водопровода и канализации

Наименование системы	Потребный напор на вводе мм. вод. ст.	Расчетный расход				Установл. мощность эл. двигат. кВт	Примечание
		м³/сут.	м³/час	л/с	при пожаре л/с		
В1	14	1,08	0,59	0,39	—	—	—
К1	—	1,08	0,59	1,99	—	—	—

Монтаж внутренних санитарно-технических систем следует производить в соответствии с СН 478-80 и СНиП 3.05.01-85.

Привязан

Инв. №

144-000-978.94 - ВК

Н.контр.	Бейм	
ГАП	Сабо	
ГИП	Бейм	
Исполн.	Оглодкова	

Двухэтажный одноквартирный дом повышенной комфортности с возможностью выполнения им функций учреждения обслуживания

Стадия	Лист	Листов
Р	1	3

Общие данные

АТ-центр

Инв.№ подл. | 1-40/93-39 | Подпись и дата | Взам. инв.№

Альбом 1

План 1 этажа

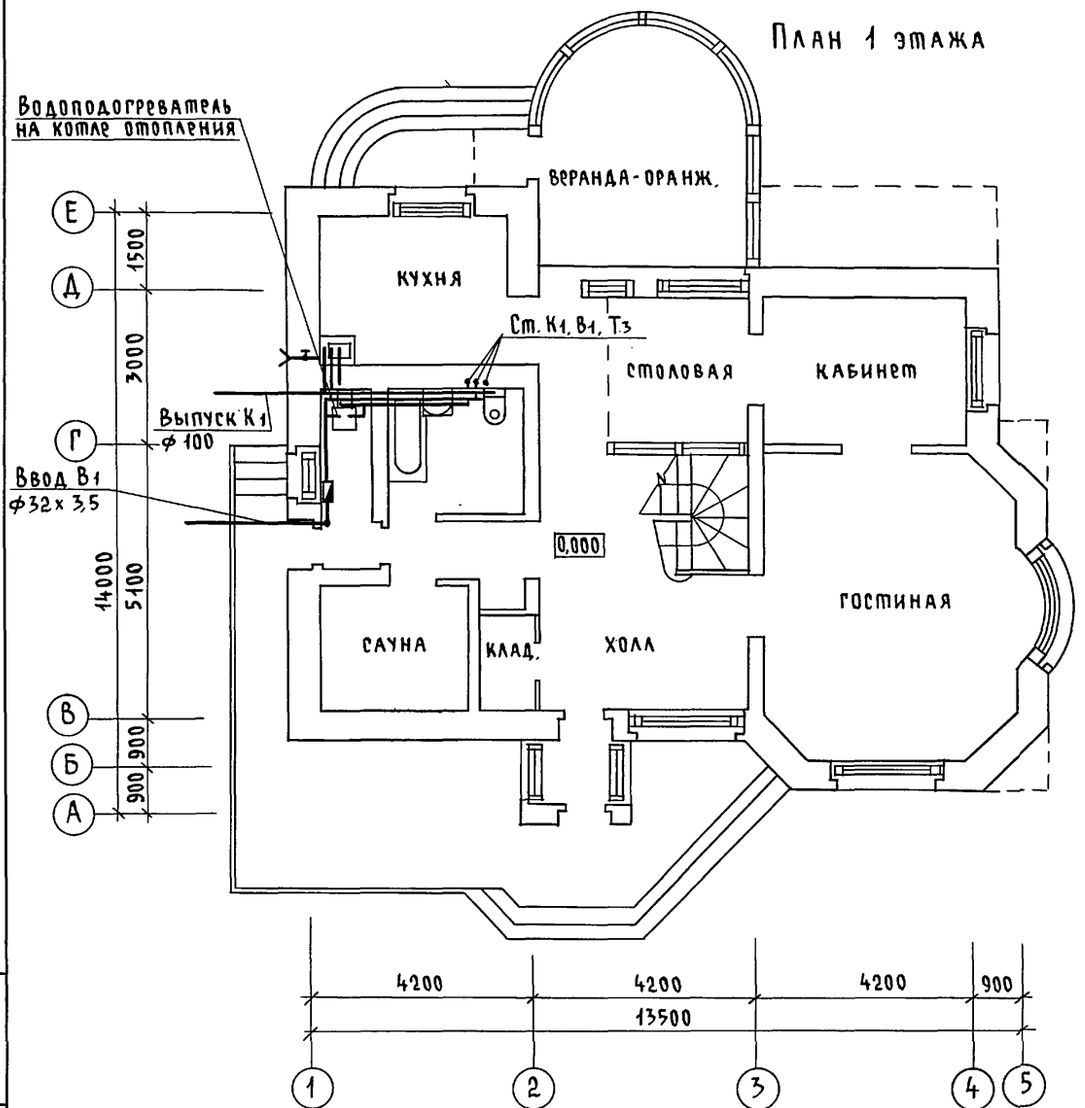

План 2 этажа

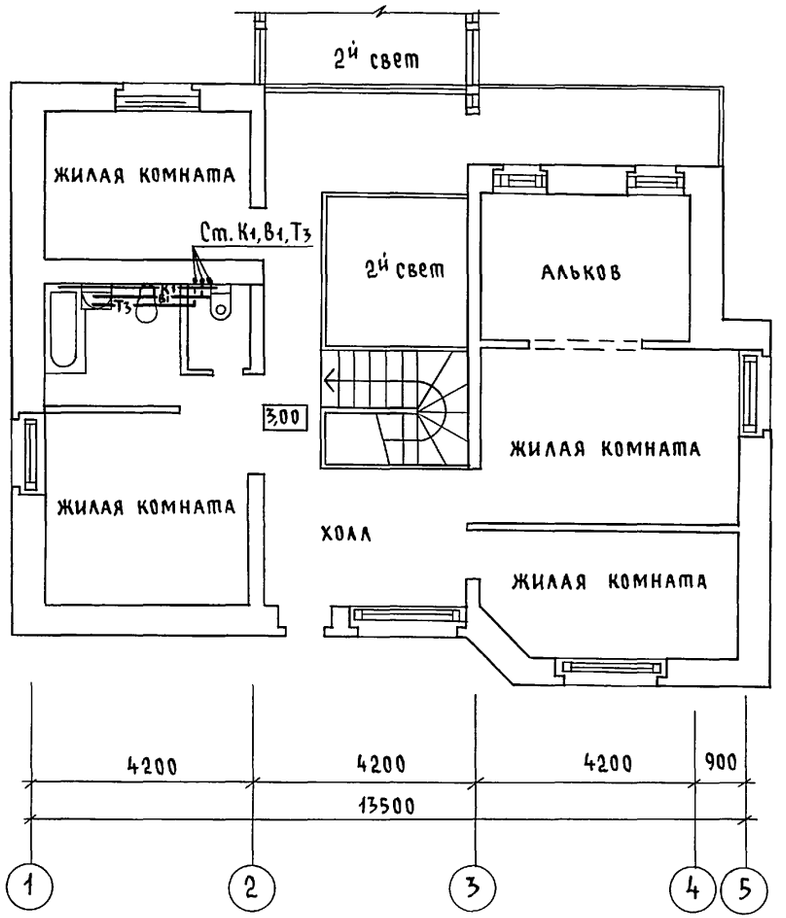

Инв. № подл.	Подпись и дата	Взам. инв. №
1-40/93-40		

Привязан			
Инв. №			
Н. контр.	Бейм		
ГАП	Сабо		
ГИП	Бейм		
Исполн.	Огладкова		

144-000-978.94 - ВК

Двухэтажный одноквартирный дом повышенной комфортности с возможностью выполнения им функций учреждения обслуживания

Стадия	Лист	Листов
Р	2	

План 1 этажа
План 2 этажа

АТ-центр

ЦО0162-01 40

Альбом 1

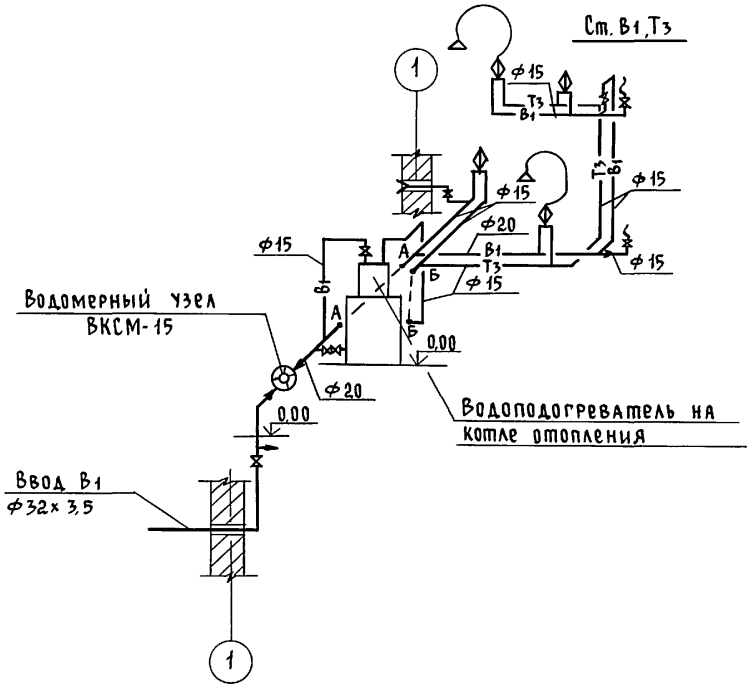

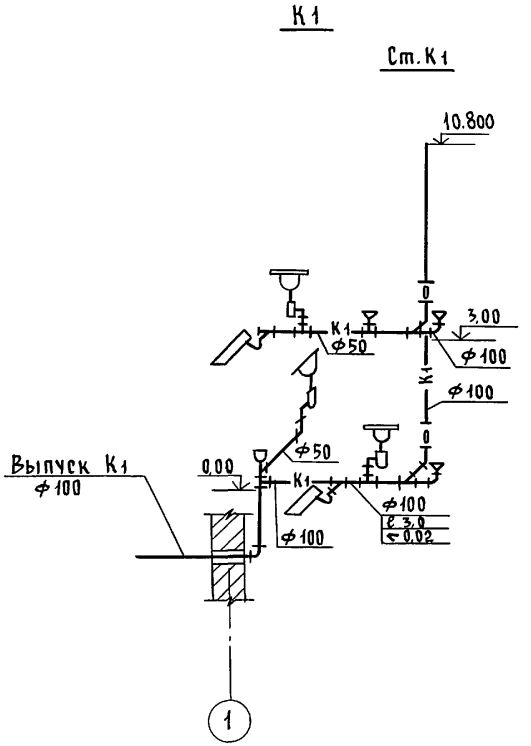

			144-000-978.94 – ВК
Н.контр.	Бейм		
ГАП	САБО		
ГИП	Бейм		Двухэтажный одноквартирный дом повышенной комфортности с возможностью выполнения им функций учреждения обслуживания
Привязан			Стадия: Р; Лист: 3; Листов:
Исполн.	Огладкова		Схемы систем В1, Т3, К1
Инв.№			АТ-ЦЕНТР

Инв.№ подл. | 1-40/93-41 | Подпись и дата | Взам. инв.№

Ц00162-01 41

Альбом V

Ведомость рабочих чертежей основного комплекта марки ЭО

Лист	Наименование	Примечание
1	Общие данные	
2	Принципиальная схема питающей сети	
3	План расположения осветительных сетей	

Ведомость ссылочных и прилагаемых документов

Обозначение	Наименование	Примечание
	Прилагаемые документы	
ЭО.ОЛ	Опросный лист на вводно-распре-	
	делительное устройство	
ЭО.СО	Спецификация оборудования	
	Ссылочные документы	
Серия 2.190.1/72 вып.V	Узлы и детали инженерного обо-	
	рудования жилых и общественных	
	зданий для сельского строи-	
	тельства	

Основные показатели проекта

Наименование	Ед. изм.	Данные проекта
Напряжение электросети	В	380/220
Расчетная мощность	кВт	13,25
Максимальная потеря напряжения	%	1,8

Общие указания

Проект разработан на напряжение 380/220в в сети с глухозаземленной нейтралью трансформатора. По степени надежности электроснабжения токоприемники жилого дома относятся к III категории. Вводно-распределительное устройство типа ВРУ1-21-10УХЛ4 находится на 1 этаже дома. Групповая осветительная сеть выполняется скрыто проводом АППВ в пустотах плит перекрытия и штрабах стен под слоем штукатурки. Розеточная сеть выполняется скрыто проводом АПВ в винипластовой трубе в подготовке пола и штрабах стен под слоем штукатурки. Осветительная сеть к светильникам наружной установки и номерному указателю дома выполняется кабелем АВВГ открыто на скобах. Для защиты от поражения напряжением шага и прикосновения в пол сауны, как особо опасного помещения согласно ПУЭ, должна быть уложена зануленная сетка, выравнивающая потенциал. Сетка должна обеспечить напряжение шага не более 12в. Сетка изготавливается из стального прутка диаметром 6мм, сторона ячейки не более 250 мм, соединения производить эл. сваркой. Сетка укладывается на глубину 50-100 мм. Расчетная мощность определена для дома с электрическими кухонными плитами.

Все металлические нетоковедущие части эл. оборудования подлежат заземлению. Работы необходимо вести согласно ПУЭ-85, ВСН 59-88 и СНиП 3.0.5.06-85.

Типовой проект соответствует действующим нормам и правилам, в том числе правилам пожарной безопасности.

Гл. инженер проекта /Зайцева О.Н./

Гл. инженер проекта привязки

Инв.№ подл. | Подпись и дата | Взам. инв.№ | 1-40/93-42

Привязан

Инв.№

144-000-978.9И – ЭО

Н.контр.	Бейм	
ГАП	Сабо	
ГИП	Бейм	
Исполн.	Зайцева	

Двухэтажный одноквартирный дом повышенной комфортности с возможностью выполнения имфункций учреждения обслуживания

Стадия	Лист	Листов
Р.П.	1	3

Общие данные

АТ-ЦЕНТР

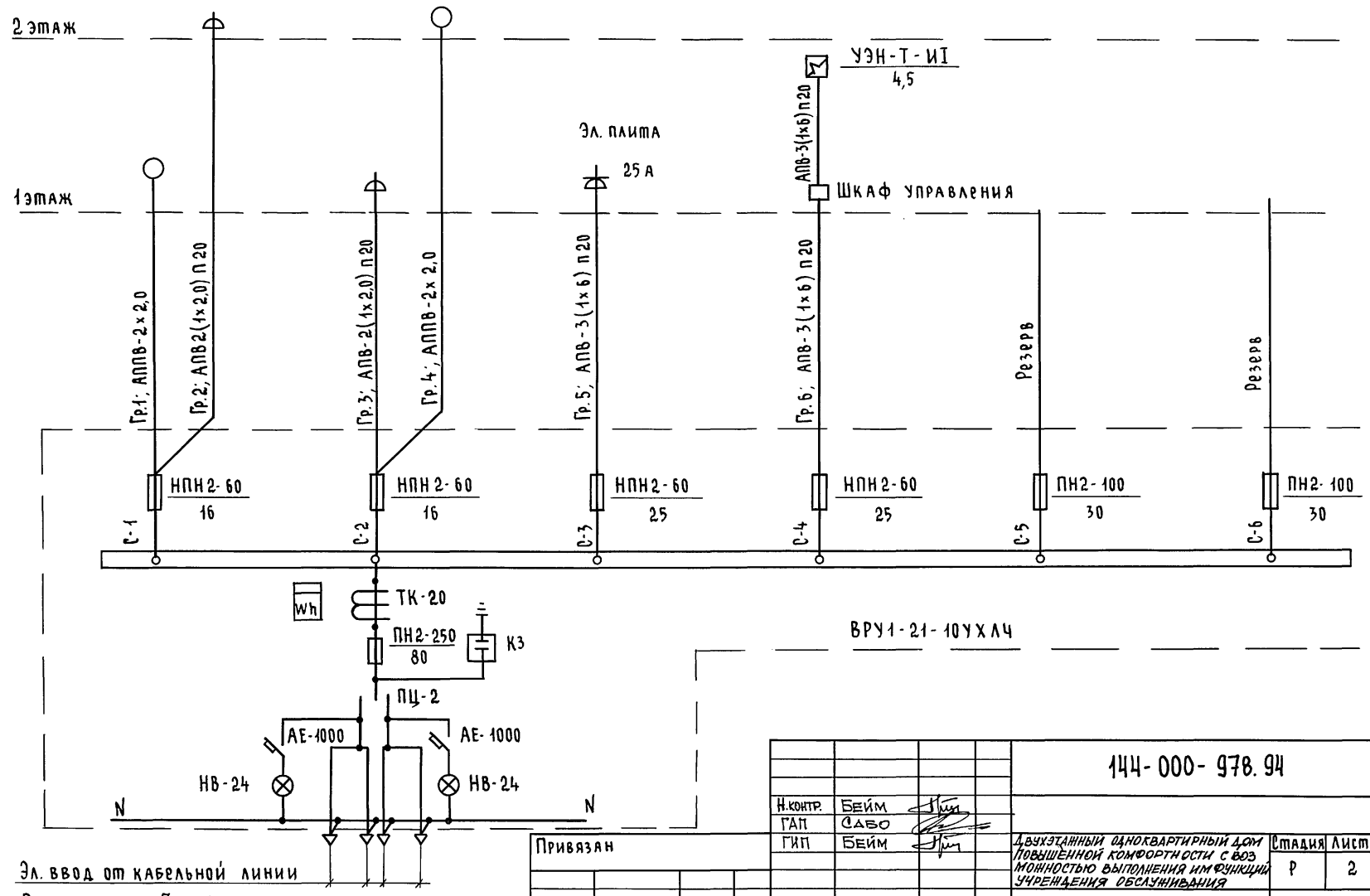

Альбом 1

Инв.№ подл.	Подпись и дата	Взам. инв.№
1-40/93-43		

Привязан			
Инв.№			
Н.контр.	Бейм		
ГАП	Сабо		
ГИП	Бейм		
Исполн.	Зайцева		

144-000-978.94 - ЭО

Двухэтажный одноквартирный дом повышенной комфортности с возможностью выполнения им функций учреждения обслуживания

Стадия	Лист	Листов
Р	2	

Принципиальная схема питающей сети

АТ-центр

Ц00162-01 43

Альбом 1

План 1 этажа

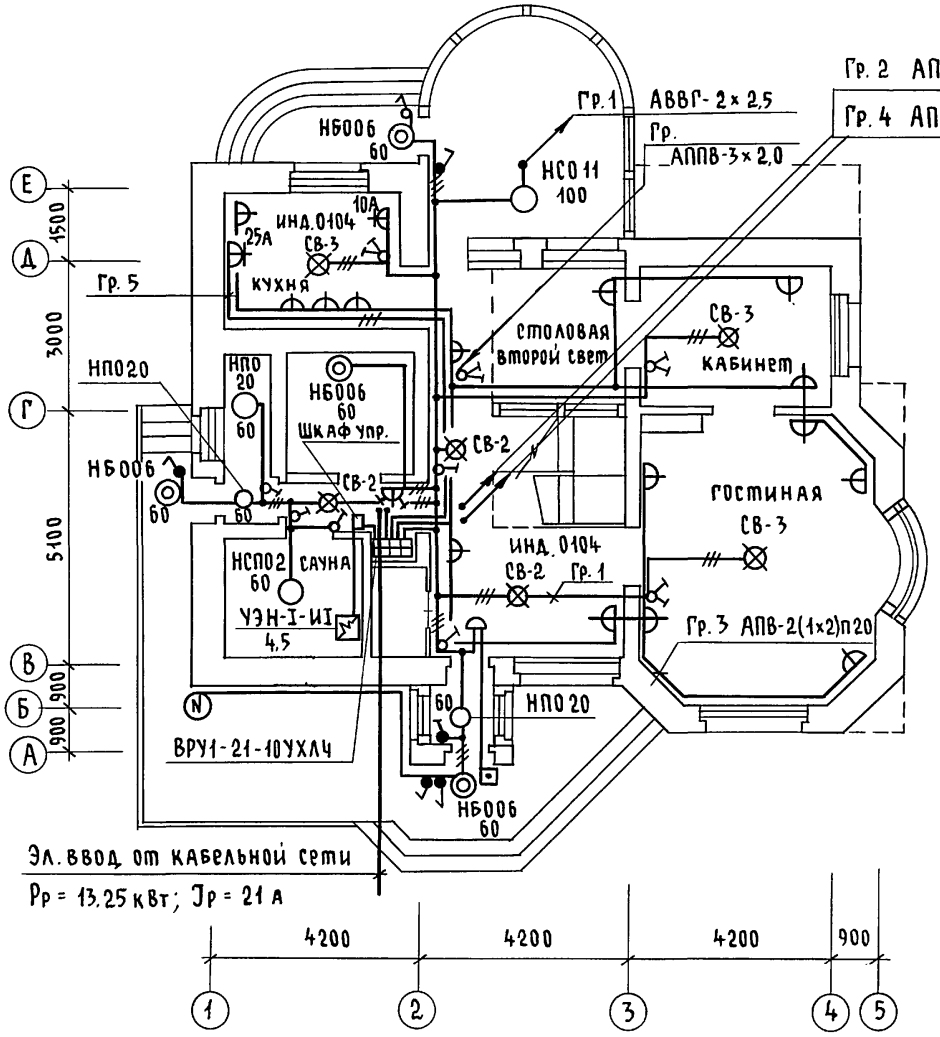

План 2 этажа

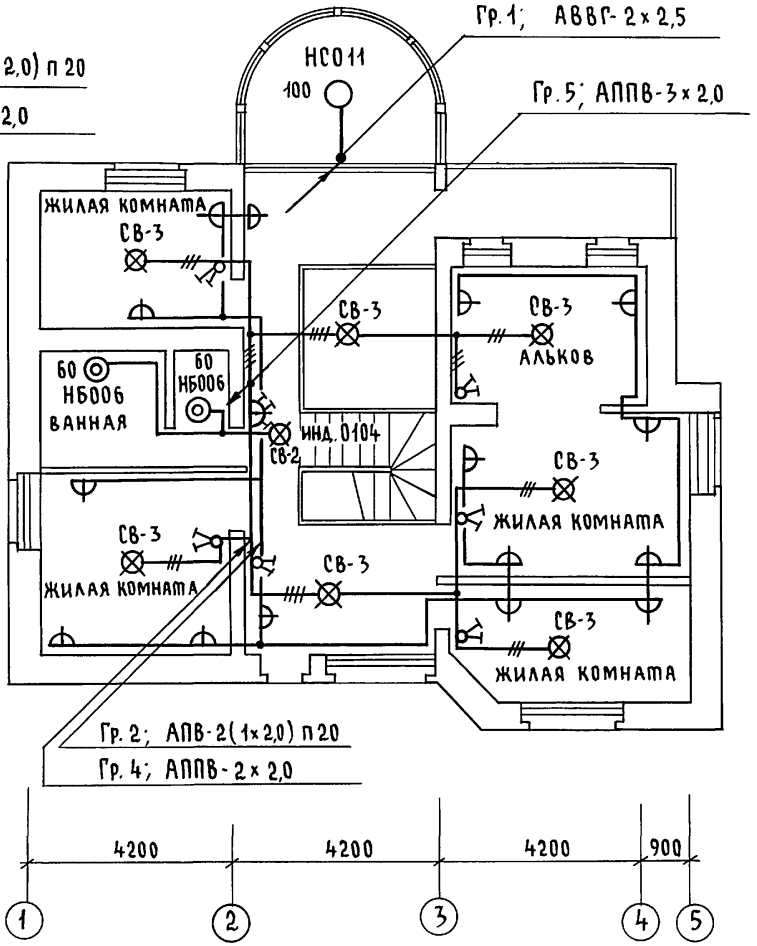

Н.контр.	Бейм		
ГАП	Сабо		
ГИП	Бейм		
Исполн.	Зайцева		

Привязан

Инв. №

Инв.№ подл. | Подпись и дата | Взам. инв.№ | 1-10/93-44

144-000-978.94 – ЭО

Двухэтажный одноквартирный дом повышенной комфортности с возможностью выполнения им функций учреждения обслуживания

Стадия	Лист	Листов
Р	3	

План расположения осветительных сетей

АТ-центр

Ц00162-01 44

Альбом 1

Схема межпанельных соединений							
Схема ВРУ	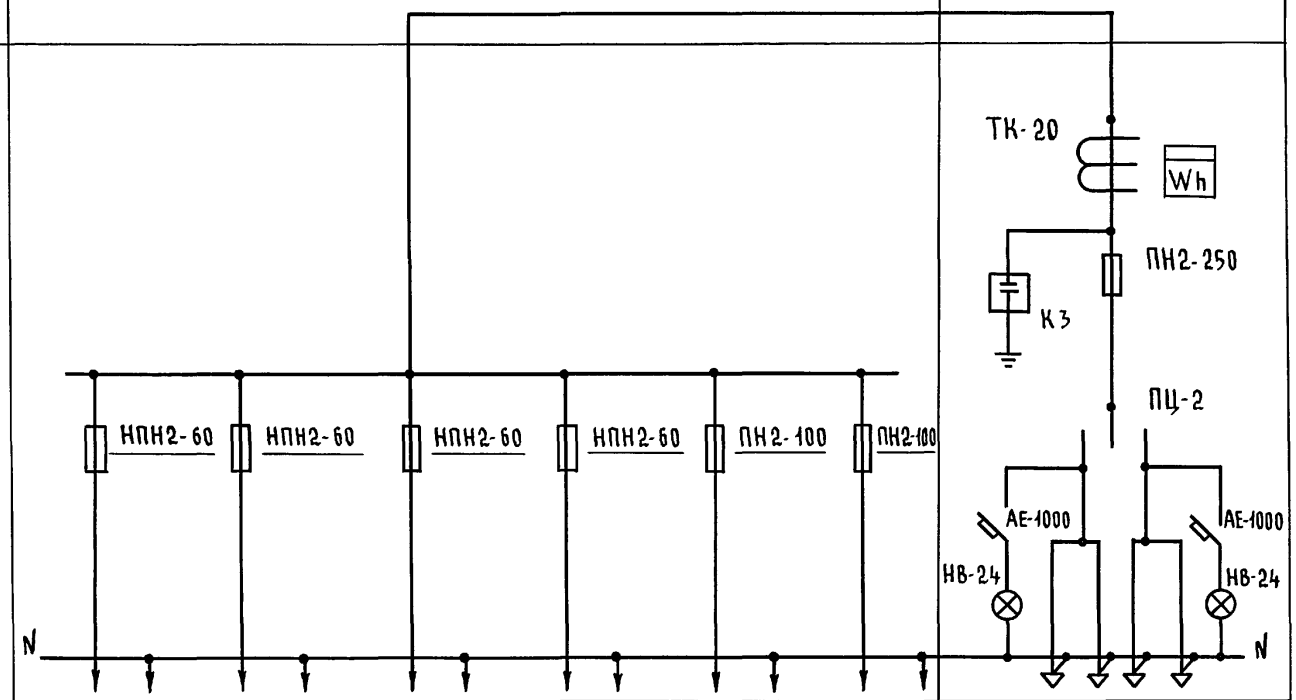						
Тип панели	ВРУ1 - 21 - 10УХЛЧ						
NN питающих линии	С-1	С-2	С-3	С-4	С-5	С-6	Ввод
Номинальный ток плавкой вставки, А	16	16	25	25	30	30	80
Тип и технические данные счетчика через трансформаторы тока							САЧУ-И672 М 380 в, 5 А
Тип и технические данные трансформатора тока							ТК-20-0,5-0,5 /5А

Н.контр.	Бейм		
ГАП	Сабо		
ГИП	Бейм		
Исполн.	Зайцева		

Привязан

Инв. №

144-000-978.94 - ЭО.ОЛ

Двухэтажный одноквартирный дом повышенной комфортности с возможностью выполнения им функций учреждения обслуживания

Стадия	Лист	Листов
Р	1	1

Опросный лист на вводно-распределительное устройство

АТ-центр

Инв. № подл. 1-40/93-45 | Подпись и дата | Взам. инв. N

Альбом 1

Ведомость рабочих чертежей основного комплекта марки СС

Лист	Наименование	Примечание
1	Общие данные	
2	Схема расположения устройств связи. План кровли	
3	План расположения сетей связи	

Ведомость ссылочных и прилагаемых документов

Обозначение	Наименование	Примечание
	Ссылочные документы	
2.190.1/72 вып.V	Узлы и детали инженерного оборудования жилых и общественных зданий для сельского строительства	
	Прилагаемые документы	
СС.ВМ.	Ведомость потребности в материалах	Альбом
СС.СО	Спецификация оборудования	Альбом

Основные показатели

Наименование	Ед. изм.	Кол-во
Телефонизация		
Емкость телефонного ввода в том числе		
используемых в данном здании	пар	1
Радиофикация		
Количество абонентских точек	шт.	5
Телевидение		
Количество телевизионных антенн	шт.	1

Типовой проект соответствует действующим нормам и правилам.

Гл. инженер проекта /Логинова/

Гл. инженер проекта привязки

Взам. инв. №

Подпись и дата

Инв. № подл. 1-40/93-АС

Общие указания

Для защиты устройств связи от атмосферных разрядов проектом предусматривается установка молниезащиты. Молниеотвод выполняется из арматурной стали ф 6 мм и покрывается битумом за 2 раза. Вертикальный спуск молниеотвода выполняется по стене на штырях или скобках.

Для заземления используются электроды из угловой стали разм. 50 × 50 × 5 мм, забиваемые в землю на 0,5 м. Расстояние между ними 5,0 м.

Электроды соединяются стальной полосой разм. 20 × 5 мм. Количество электродов определяется при привязке проекта в зависимости от электрического сопротивления грунта согласно таблице:

Наименование грунта	Торф, чернозем	Глина, суглинок	Песок
Количество электродов	1	2	4

Привязан

Инв. №

144-000-978.94 - СС

Н. контр.	Бейм	
ГАП	Сабо	
ГИП	Бейм	
Гл. спец.	Логинова	
Инженер	Правоторина	

Двухэтажный однокварт. дом повышенной комфортности с возможностью выполнения им функций учреждения обслуживания

Стадия	Лист	Листов
Р	1	3

Общие данные

АТ-центр

Альбом 1

Схема расположения устройств связи

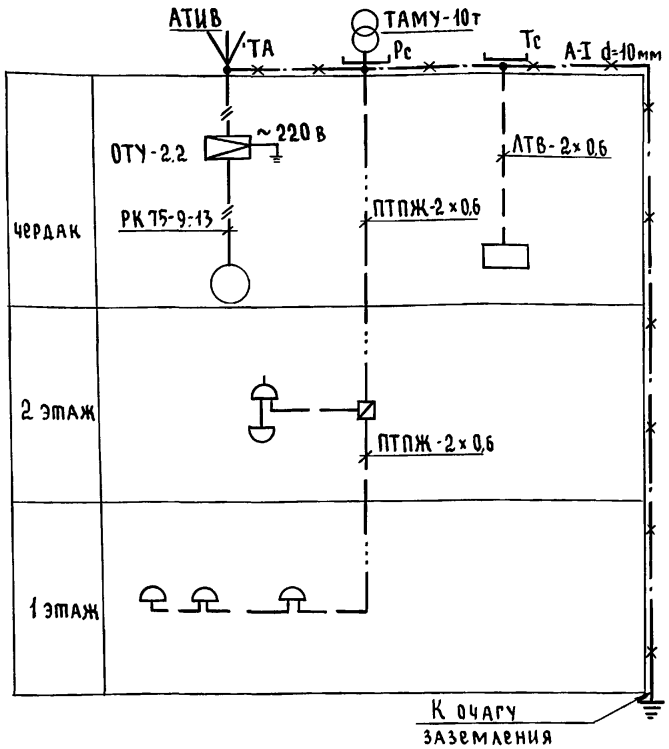

План кровли

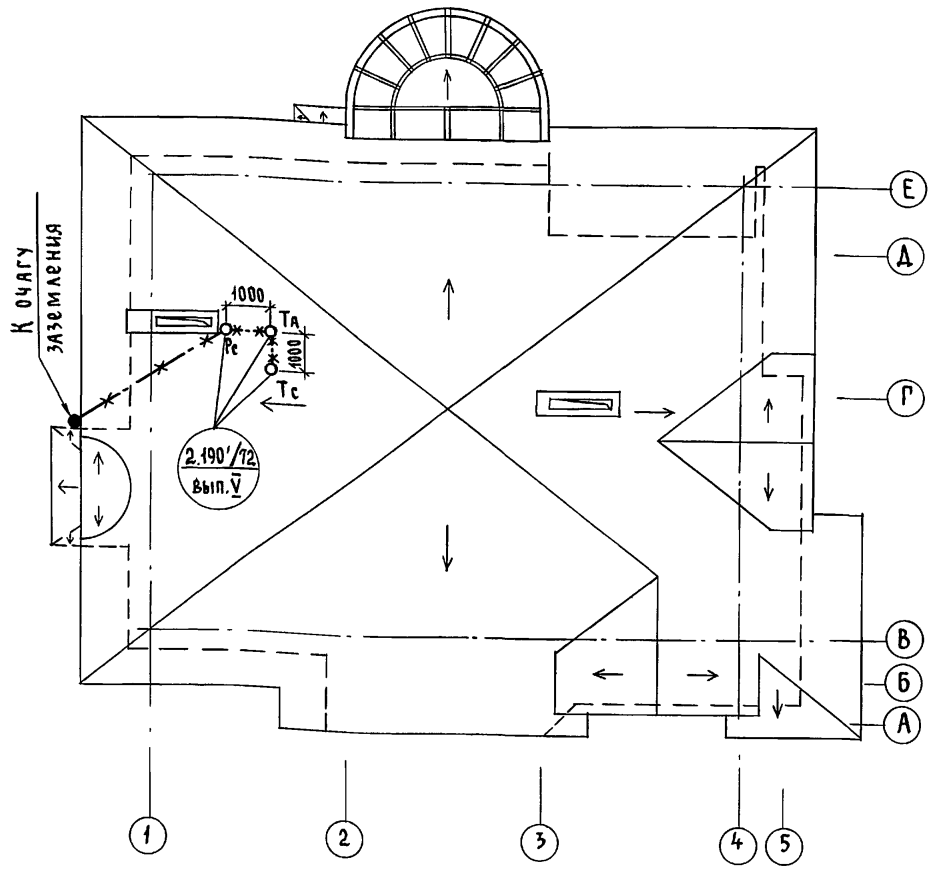

Установка радиостойки, телефонной стойки и телеантенны на кровле уточняется по месту строительства в зависимости от внешних условий прохождения радиофидера, сетей телефонной связи и источника телевизионных сигналов.

Н. контр.	Бейм		
ГАП	Сабо		
ГИП	Бейм		
Гл. спец.	Логинова		
Исполн.	Правоторина		

Привязан

Инв. №

144-000-978.94 - СС

Двухэтажный одноквартирный дом повышенной комфортности с возможностью выполнения им функций учреждения обслуживания

Стадия	Лист	Листов
Р	2	

Схема расположения устройств связи. План кровли.

АТ-центр

Инв. N подл. 1-40/93-47 | Подпись и дата | Взам. инв. N

Ц00162-01 47

Альбом 1.

План 1 этажа

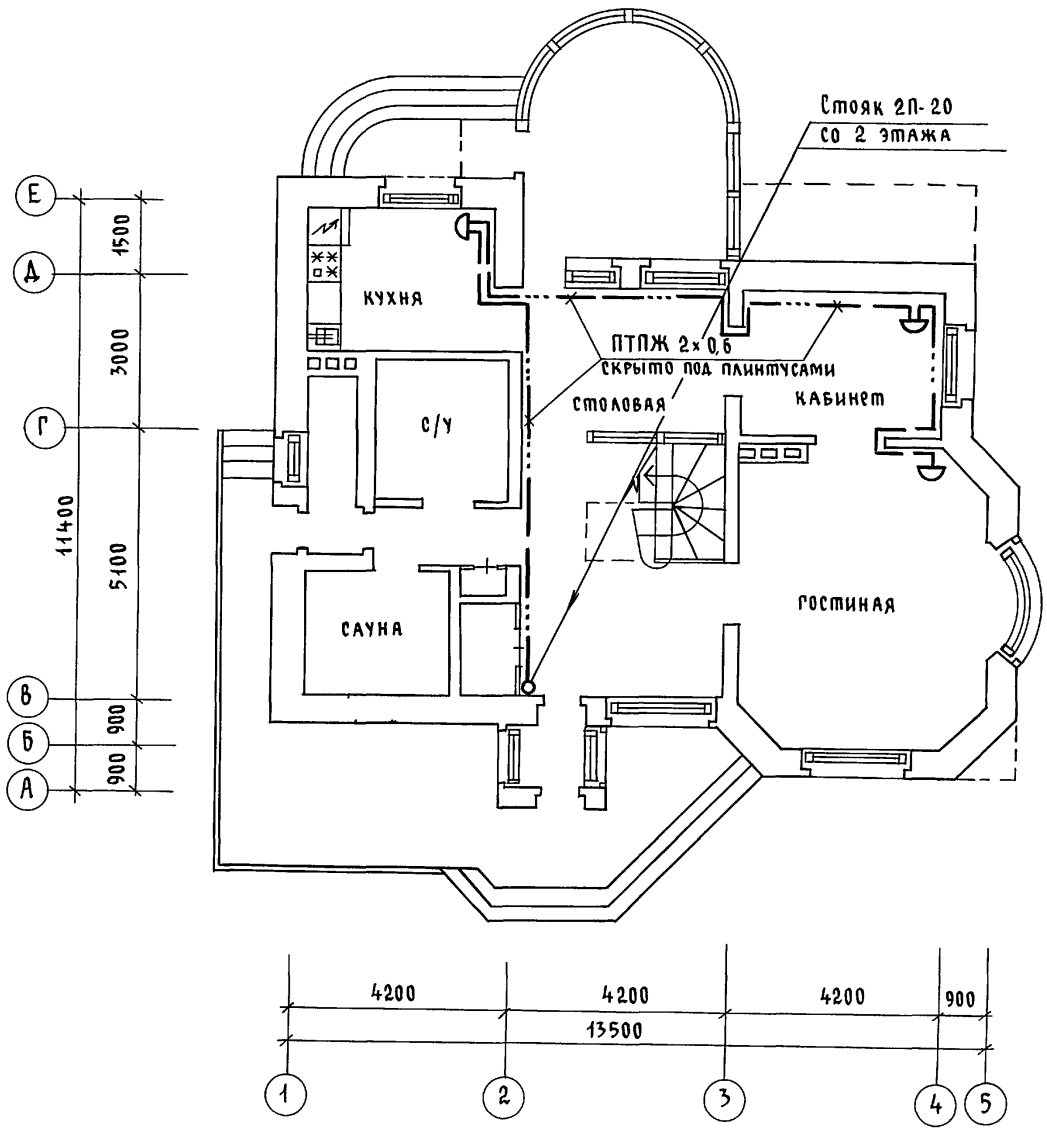

План 2 этажа

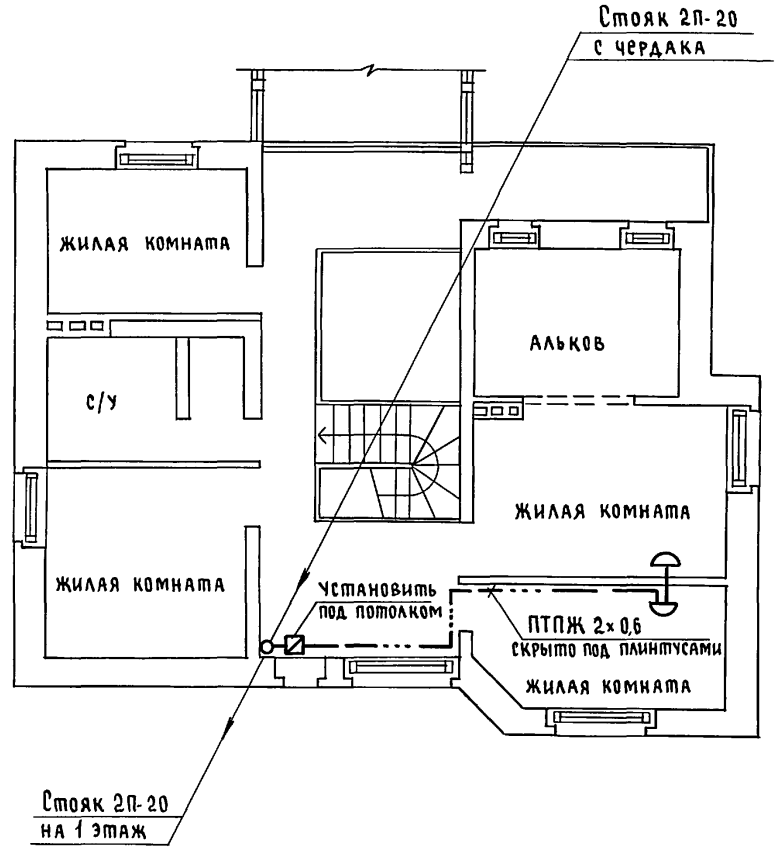

Н. контр.	Бейм	144-000-978.94	- СС
ГАП	САБО		
ГИП	Бейм	Двухэтажный одноквартирный дом повышенной комфортности с возможностью выполнения им функций учреждения обслуживания	Стадия: Р; Лист: 3; Листов:
Гл. спец.	Логинова	План расположения сетей связи	АТ-центр
Исполн.	Праворотина		

Привязан

Инв. №

Инв. № подл. | 1-4 | 13-48 | Подпись и дата | Взам. инв. №

gost.e-ecolog.ru