ТИПОВОЙ ПРОЕКТ
116-128-4м.87

ДВУХЭТАЖНЫЙ 16-КВАРТИРНЫЙ СЕКЦИОННЫЙ ЖИЛОЙ ДОМ С 1,2,3,4 И 5 КОМНАТНЫМИ КВАРТИРАМИ

ДЛЯ СТРОИТЕЛЬСТВА В 1А, 1Б И 1Г КЛИМАТИЧЕСКИХ ПОДРАЙОНАХ

АЛЬБОМ VI

ЗАДАНИЕ ЗАВОДУ-ИЗГОТОВИТЕЛЮ

22691-06

gost.e-ecolog.ru

ТИПОВОЙ ПРОЕКТ
116-128-4м.87

ДВУХЭТАЖНЫЙ 16-КВАРТИРНЫЙ СЕКЦИОННЫЙ ЖИЛОЙ ДОМ С 1,2,3,4 И 5 КОМНАТНЫМИ КВАРТИРАМИ

ДЛЯ СТРОИТЕЛЬСТВА В 1А, 1Б И 1Г КЛИМАТИЧЕСКИХ ПОДРАЙОНАХ

АЛЬБОМ VI

ЗАДАНИЕ ЗАВОДУ-ИЗГОТОВИТЕЛЮ

Разработан: ЦНИИЭП гражданстельстрой
Вр. И.О. гл. инженера института М.Х. Атабаев
Гл. архитектор проекта Р.И. Сахарова

Проект утвержден Госгражданстроем
приказ 3-1937 от 22.12.69 г

Типовой проект

Альбом VI

Ведомость документов альбома

Обозначение	Наименование	Лист	Стр.
АВ-001	Содержание альбома	1	2
АВ-002; АВ-003; АВ-004	Щит автоматики. Общий вид.	10	3-11
АВ-002	Спецификация щитов	1	12

Инв. № подл. | Подпись и дата | Взам. инв. №
16-3505-177

Инв. №

Н. контроль	Бородкин	
Нач. отд.	Головкин	
Гл. спец.	Бородкин	
Рук. гр.	Бакшевская	

Привязан:

116-128-4м.87 АТС-001

Двухэтажный 16-квартирный секционный жилой дом с 1,2,3,4 и 5 комнатными квартирами

Стадия	Лист	Листов
РД	1	1

Содержание альбома

ЦНИИЭП гражданселькстрой

22691-06 3

Типовой проект
Альбом VI

Позиция	Обозначение	Наименование	Кол.	Примеч.
12		Упор ТУ 36.1751-74	2	
13		Перемычка ТУ 36.1752-74	5	
14		Рамка РПМ 66х26		
		ТУ 36.1130-74	6	
		Материалы		
15		Провод ПВ1 х1,0-380		
		Гост 6323-79*	50м	
16		Провод НВМ 0,5 IV 50		
		Гост 17515-72	30м	

Типовой проект
Альбом

Позиция	Обозначение	Наименование	Кол.	Примеч.
		Документация		
		Таблица соединений		
		Таблица подключений		
		Стандартные изделия		
1		Шкаф щита Щшм-1000х600х350		
		II уч1Р30 ост 36.13-76	1	
2		Рейка РБ-600 ТК3-100-83	1	
3		Рейка РМ-600 ТК3-100-83	2	
4		Скоба С3600 ТК3-125-83	1	
5		Угольник УЗМ 600 ТК3-125-83	1	
		Прочие изделия		
6	РП	Прибор регулирующий		
		Т 48М-1	1	
7	SA1	Выключатель пакетный ПВ2-10	1	
8	1А, 2А	Щиток электропитания		
		ЭШП-2М ТУ 36.1270-80	1	
9	FU2, FU3	Плавкая вставка		
		ВП 26-I-0,5А	2	Устанав на щитках ЭШП 2м
10	SA2; SA3;	Выключатель пакетный ПВ2-10	4	
11	XT1-XT3	Блок зажимов БЗ-10	3	
		ТУ 36.1750-74		

Инв. № подл. | Подпись и дата | Взам. инв. №
4-3605-178

Изм	Лист	№ докум.	Подп.	Дата

АТС-002 — Лист 2

Инв. № подл. | Подпись и дата | Взам. инв. №

Н. контроль	Бородкин	
Нач. отд.	Головкин	
Гл. спец.	Бородкин	
Рук. гр.	Бакшевская	

116-128-4м.87 АТС-002

Двухэтажный, 16-квартирный секционный жилой дом с 1,2,3,4 и 5 комнатными квартирами

Стадия	Лист	Листов
РД	1	5

Щит автоматики. Общий вид.

ЦНИИЭП гражданстрой

22691-06 4

Типовой проект
Альбом VII

Фасад

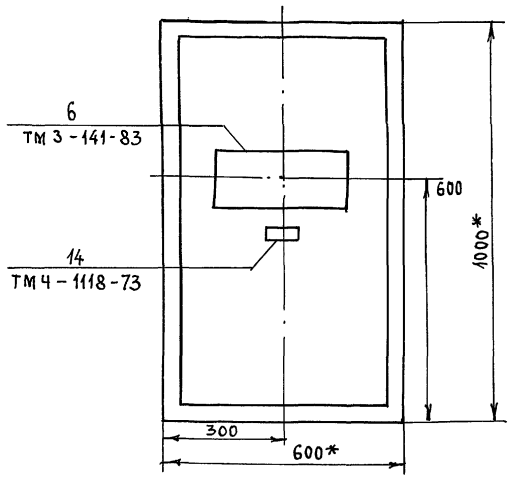

1. * Размеры для справок
2. Покрытие - вариант 3 ОСТ 36.13.76
3. По данному чертежу изготовить 1 щит.

Инв. № подл.	Подпись и дата	Взам. инв. №
16-3605-179		

Изм.	Лист	№ докум.	Подп.	Дата	116-128-4м.87 АТС-002	Лист 3

Типовой проект
Альбом VII

Вид на внутренние плоскости (развернуть)

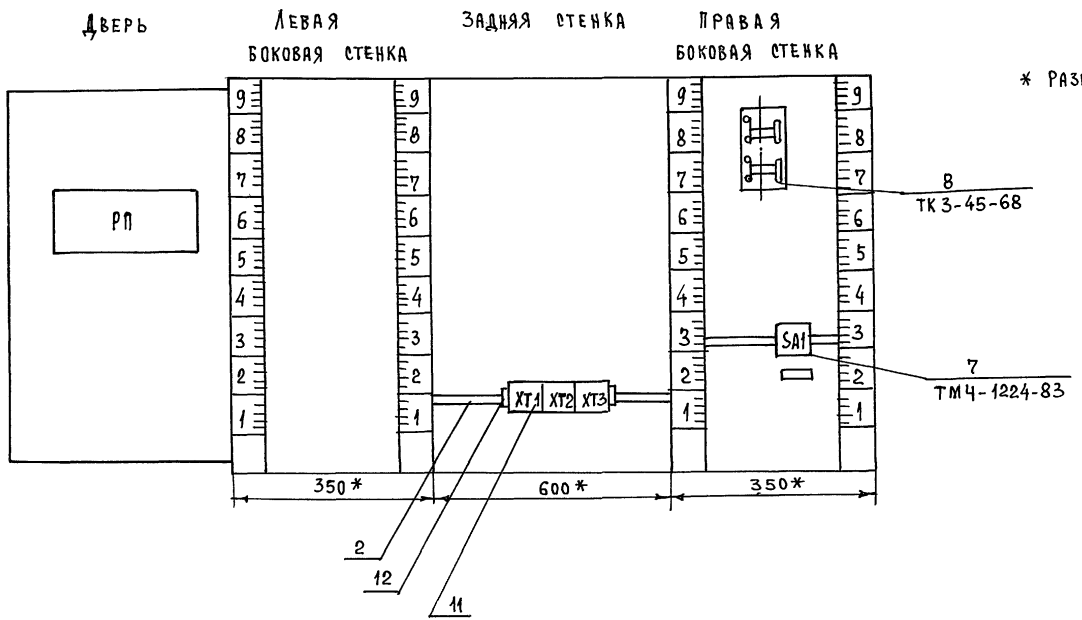

* Размеры для справок.

Типовой проект
Альбом VI

Таблица №
Надписи на табло и в рамках

Продолжение таблицы № 1

№ надписи	Надпись	Кол.
	Рамка РПМ 66×26	
1	Отопление	1
2	Прибор регулирую-	
	щий Т48м	1
3	Резерв	1
4	Ввод питания ~ 220В	1

№ надписи	Надпись	Кол.

Инв. № подл. | Подпись и дата | Взам. инв. №

Изм. | Лист | № докум. | Подп. | Дата

116-128-4м.87 АТС-002

Лист 5

Инв. № подл. | Подпись и дата | Взам. инв. №

Типовой проект альбом VI

Таблица №

Соединение проводок

Проводник	Откуда идет	Куда поступает	Данные провода	Примечание
43	ХТ2/7	6/РП/Х3/9	ПВ 1х1,0	
44	ХТ 2/8	6/РП/Х3/10		
45	ХТ2/9	6/РП/ Х3/15		
46	ХТ3/1	6/РП/Х3/16		
N	ХТ 3/2	6/РП/Х3/1	ПВ1х1,0	
801	ХТ /3	7/SA1/1		
801	ХТ3/4	8/1А/5		
804	ХТ3/5	8/1А/1		

Инв. № подл. | Подпись и дата | Взам. инв. №

16-3605-182

Изм.	Лист	№ докум.	Подп.	Дата

АТС-003 Лист 2

Типовой проект альбом

Таблица №

Соединение проводок

Проводник	Откуда идет	Куда поступает	Данные провода	Примечание
	Технические требования.			
	Таблица соединений выполнена на основании схем: АТС-3			
1	ХТ 1/1	6/РП/Х1-1	ПВ 1х1,0	измерительные сети
25	ХТ 1/2	6/РП/ Х1-25	ПВ 1х1,0	
26	ХТ 1/3	6/РП/Х1 - 26	ПВ 1х 1,0	
27	ХТ 1/4	6/РП/Х1 - 27	ПВ1х 1,0	
29	ХТ 1/5	6/РП/Х1 - 29	ПВ1х 1,0	
30	ХТ 1/6	6/РП/Х1 - 30	ПВ1х1,0	
31	ХТ 1/7	6/РП/Х1-31	ПВ1х1,0	
32	ХТ 1/8	6/РП/Х1-32	ПВ1х 1,0	
33	ХТ 1/9	6/РП/Х1-33	ПВ1х1,0	
34	ХТ 1/10	6/РП/Х1-34	ПВ1х1,0	
35	ХТ2/1	6/РП/Х1-35	ПВ1х1,0	
36	ХТ 2/2	6/РП/Х1-36	ПВ 1х1,0	
37	ХТ 2/3	6/РП/Х1-37	ПВ 1х1,0	
38	ХТ2/4	6/РП/ Х1-38	ПВ 1х1,0	
39	ХТ2/5	6/РП/ Х1-39	ПВ 1х1,0	
40	ХТ2/6	6/РП/ Х1-40	ПВ 1х1,0	
22	ХТ2/10	6/РП/ Х1-22	ПВ 1х1,0	

Инв. № подл. | Подпись и дата | Взам. инв. №

Н. контроль	Бородкин	
Нач. отд.	Головкин	
Гл. спец.	Бородкин	
Рук. гр.	Бакшеевская	

116-128-4 м.87 АТС-003

Двухэтажный 16-квартирный секционный жилой дом с 1,2,3,4 и 5 комнатными квартирами

Щит автоматики. Таблица соединений

Стадия	Лист	Листов
РД	1	2

ЦНИИЭП гражданельстрой

22691-06 8

Таблица подключения проводок

Продолжение таблицы

Проводник	Вывод	Вид контакта	Вывод	Проводник
			Дверь	
			РП	
			Х1	
22	1			
25	25			
26	26			
27	27			
29	29			
30	30			
31	31			
32	32			
33	33			
34	34			
35	35			
36	36			
38	38			
39	39			
40	40			
			Х3	
А 802	1			
0	2			
43	9			

Проводник	Вывод	Вид контакта	Вывод	Проводник
44	10			
45	15			
46	16			

Таблица подключения проводок

Продолжение таблицы

Проводник	Вывод	Вид контакта	Вывод	Проводник
		Технические		требования
		Таблица подключений		Выполнена
		на основании схемы		АТС-3 и
		таблицы соединений		АТС-003-1, АТС-003-2.
			Задняя	стенка.
		ХТ1		
1	1			
25	2			
26	3			
27	4			
29	5			
30	6			
31	7			
32	8			
33	9			
34	10			
		ХТ2		
35	1			
36	2			
37	3			
38	4			

Проводник	Вывод	Вид контакта	Вывод	Проводник
39	5			
40	6			
43	7			
44	8			
45	9			
22	10			
		Х3		
46	1			
N	2			
801	3			
801	4			
804	5			

116-128-4м.87 АТС-004

Н.контроль	Бородкин	Двухэтажный, 16-квартирный секционный жилой дом с 1,2,3,4 и 5 комнатными квартирами	Стадия	Лист	Листов
Нач.отд.	Головкин		РД	1	3
Гл.спец.	Бородкин	Щит автоматики. Таблица подключений.	ЦНИИЭП гражданселькстрой		
Рук.гр.	Бакшевская				

Инв.№ подл. | Подпись и дата | Взам.инв.№

Инв.№ подл. | Подпись и дата | Взам.инв.№

16-3605-193

Изм. | Лист | № докум. | Подп. | Дата

Типовой проект альбом VI

Таблица подключения проводок

Продолжение таблицы

Проводник	Вывод	Вид контакта	Вывод	Проводник
	Правая		Боковая	стенка.
		1А		
804	1		5	801
806	3			
		SA1		
801	1		2	802

Проводник	Вывод	Вид контакта	Вывод	Проводник
стенка.				

Инв. № подл. | Подпись и дата | Взам. инв. №
16-3605-184

Инв. № подл. | Подпись и дата | Взам. инв. №

Типовой проект

Альбом VI

Позиция	Наименование и техническая характеристика оборудования и материалов. Завод-изготовитель (для импортного оборудования – страна, фирма).	Тип, марка оборудования. Обозначение документа и номер опросного листа	Единица измерения: Наименование	Единица измерения: Код	Код завода изготовителя	Код оборудования, материала	Цена единицы оборудования, тыс. руб.	Количество	Масса единицы оборудования, кг
1	2	3	4	5	6	7	8	9	10
	1. Щиты.								
	Щит шкафной малогабаритный	ЩШМ-1000×600×							
		×350 II уч 1р30							
		ОСТ 36.13-76	шт.	796					
	2. Аппаратура, поставляемая комплектно со щитом								
	1. Выключатель пакетный	ПВ2-10	шт.	796					
	2. Щиток электропитания	ЭШП-2М	шт.	796					
	Упл. вст. =0,5А	ВП-26-I	шт.	796					
	Выключатель пакетный	ПВ2-10	шт.	796					

Инв. № подл. | Подпись и дата | Взам. инв. №

16-3606 (185)

gost.e-ecolog.ru

Н. контроль	Бородкин	
Нач. отд.	Головкин	
Гл. спец.	Бородкин	
Рук. гр.	Бакшевская	

116-128-4М.87 АТС. СО 2

Спецификация щитов

Стадия	Лист	Листов
РД	1	1

ЦНИИЭП Граждансельстрой

22691-06 (11)