ТИПОВОЙ ПРОЕКТ

114-12-230.90

ДВУХЭТАЖНЫЙ 18-КВАРТИРНЫЙ КИРПИЧНЫЙ ЖИЛОЙ ДОМ С 1,2,3-КОМНАТНЫМИ КВАРТИРАМИ

АЛЬБОМ I

АРХИТЕКТУРНО — СТРОИТЕЛЬНЫЕ ЧЕРТЕЖИ

gost.e-ecolog.ru

ТИПОВОЙ ПРОЕКТ
114-12-230.90

ДВУХЭТАЖНЫЙ 18-КВАРТИРНЫЙ КИРПИЧНЫЙ ЖИЛОЙ ДОМ С 1,2,3-КОМНАТНЫМИ КВАРТИРАМИ

АЛЬБОМ I

Альбом I — Архитектурно-строительные чертежи
Альбом II — Отопление и вентиляция, водопровод и канализация, газоснабжение, электроосвещение и электрооборудование, связь и сигнализация
Альбом III — Спецификация оборудования
Альбом IV — Ведомости потребности в материалах
Альбом V — Сметы.

Разработан проектным институтом ЦНИИЭП граждансельстрой

Гл. инженер института М.Г. Лейзерович
Гл. архитектор проекта В.В. Куваев

Согласовано Госгражданстроем
приказ от 11.02.1983г. N 6/Т

Введен в действие
ЦНИИЭП граждансельстроем
приказ от 19 сентября 1990г. N 49/Т

Альбом I

NN листов	НАИМЕНОВАНИЕ	NN стр.
	Обложка	
	Титульный лист.	1
	Содержание альбома.	2
1	Общие данные /начало/.	3
2	Общие данные /окончание/.	4
3	Фасады 1-12 и А-В основное решение и варианты №1 и 2.	5
4	Фасады 12-1 и В-А основное решение и варианты №1 и 2.	6
5	Кладочный план 1 этажа.	7
6	Кладочный план 2 этажа.	8
7	План перегородок из гипсобетонных панелей.	9
8	План перегородок из гипсокартонных листов.	10
9	Разрезы 1-1, 2-2. Фрагмент фасада №1.	11
10	План отделочных работ 1 этажа. Ведомость отделки помещений.	12
11	План отделочных работ 2 этажа. Экспликация полов.	13
12	Спецификация столярных изделий	14
13	Окна: индивидуальное ОИ-1 и слуховое СО-3. Защитное ограждение створок окна. Щит-вставка над входной дверью.	15
14	Встроенный шкаф ВШ-1(ВШ-1н). Антресоль А-1	16
15	Встроенные шкафы ВШ-2, ВШ-3(ВШ-3н). Антресоль А-3 (А-3н).	17
16	Встроенный шкаф ВШ-4. Антресоль А-2.	18
17	Встроенные шкафы ВШ-6 и ВШ-5 (ВШ-5н), ВШ-7 (ВШ-7н) Антресоль А-4.	19
18	Таблица нагрузок. Спецификации.	20
19	План фундаментов.	21
20	Фундаменты. Сечения.	22
21	План техподполья.	23
22	Развертки стен техподполья.	24
23	Развертки стен техподполья.	25
24	Схема перемычек техподполья.	26
25	План плит перекрытия на Отм. -0.330.	27
26	Схемы перемычек 1-2 этажей.	28
27	Спецификации к схемам перемычек	29
28	План плит перекрытия на Отм. 2.520.	30
29	План плит покрытия на Отм 5.330.	31
30	Монолитные участки УМ-1 ÷ УМ-6. Сечения 1-1 ÷ 7-7	32
31	Монтажная схема лестницы №1	33
32	Монтажная схема лестницы №2. Детали. Стремянки МС-1.	34
33	Монтажная схема лестницы №3. Стремянка МС-1. Узлы.	35
34	Развертки стен с вентканалами по осям Б, М-О 1-2; 4;	36
35	Развертки стен с вентканалами по осям 5 и Б, М-О 5 и 6;	37
36	Развертки стен с вентканалами по осям Б, М-О 11-12; 9;	38
37	План чердака.	39
38	Чердачная крыша. План.	40
39	Чердачная крыша. Разрезы 1-1 ÷ 5-5.	41
40	Чердачная крыша. Узлы.	42
41	Чердачная крыша. План /вариант фасада/.	43
42	Чердачная крыша. Спецификации. Слуховое окно СО-1; СО-2.	44

Инв. N подл. | Подпись и дата | Взам. инв. N

				114-12-230.90 АС	
Привязан				2-этажный 18-квартирный кирпичный жилой дом с 1,2,3 комнатными квартирами	Стадия: Р; Лист; Листов
	Н.контр.	Румянцева		Содержание альбома	ЦНИИЭП гражданселькстрой
	Нач.арх.	Караваев			
	Гл.спец.	Румянцева			
	ГАП	Кувалев			
Инв. N	Вед.инж.	Дорофеева			

Копировал Куд 24493-01 Формат А2

Альбом I

Ведомость ссылочных и прилагаемых документов

Обозначение	Наименование	Примечание
Серия 1.141-1 в. 60; 64	Панели перекрытий железобетонные многопустотные	
Серия 1.243.1-4	Плиты плоские железобетонные	
Серия 1.038.1-1 в.1,2	Перемычки железобетонные для зданий с кирпичными стенами	
Серия 1.151.1-6 в.1	Лестничные марши	
Серия 1.152.1-8 в.1	Лестничные площадки	
Серия 1.256.2-2 в.1	Ограждение лестниц	
Серия 1.225-2 в.11	Прогоны железобетонные, опорные подушки	
Серия 1.151.1-7 в.1	Лестничные марши	
ГОСТ 11214-86	Окна и балконные двери деревянные с двойным остеклением для жилых и общественных зданий	
ГОСТ 16289-86	Окна и балконные двери деревянные с тройным остеклением для жилых и общественных зданий	
ГОСТ 24698-81	Двери деревянные наружные для жилых и общественных зданий	
Серия 1.136-10	Двери деревянные внутренние для жилых и общественных зданий	
Серия 1.136.5-24 в.1	Подоконные деревянные доски для жилых и общественных зданий	
Серия 1.172.5-6	Элементы и детали встроенных шкафов и антресолей для жилых зданий	
Серия 1.131.9-21	Панели перегородок гипсобетонные для жилых зданий	
Серия 1.131.9-24 в.2	Перегородки из гипсокартонных листов для жилых зданий	
ГОСТ 6428-83	Плиты гипсовые для перегородок	
ГОСТ 13580-85	Железобетонные фундаментные плиты	
ГОСТ 13579-78	Блоки бетонные для стен подвала	
Серия 2.160-9 в.1	Узлы деревянных крыш жилых сельских зданий.	
Серия 2.144.1/88	Узлы полов жилых зданий	
Серия 2.244-1 в.4	Детали полов общественных зданий	

Ведомость спецификаций

Лист	Наименование	Примечание
АС-18	Спецификация фундаментных плит и блоков стен подвала	
АС-18	Спецификация арматуры к фундаментам	
АС-24	Спецификация перемычек техподполья	
АС-25	Спецификация плит перекрытия и анкеров на отм. -0.330	
АС-30	Спецификации материалов на УМ1 ÷ УМ6 и анкера	
АС-7	Спецификация перегородок из гипсобетонных панелей	
АС-8	Спецификация перегородок из ГКЛ /вариант/	
АС-12	Спецификация столярных изделий	
АС-27	Спецификации к схемам перемычек	
АС-28 АС-29	Спецификации плит перекрытия и анкеров на отм. 2.530; 5.330	
АС-13	Спецификация ОИ-1, СО-3, щита - вставки	
АС31÷33	Спецификации элементов лестниц.	
АС-35	Спецификация сборных элементов чердака и фрагмента фасада	
АС-40	Спецификация элементов чердачной крыши	
АС-42	Спецификации элементов чердачной крыши /вариант/	
АС-42	Спецификация элементов слухового окна	
АС-14÷ АС-17	Спецификации элементов встроенных шкафов	

Ведомость основных комплектов рабочих чертежей

Обозначение	Наименование	Примечание
АС	Архитектурно-строительные чертежи	Альбом I
ОВ	Отопление и вентиляция	Альбом II
ВК	Внутренние водопровод и канализация	"
ЭО	Силовое электрооборудование и электроосвещение	"
СС	Связь и сигнализация	"
ГСВ	Газоснабжение	"

Технико-экономические показатели

Наименование	Един. изм.	Всего
Объем строительный	м³	4052,96
в т.ч подземной части	м³	1536,39
Площадь:		
застройки	м²	
квартир/без учета летних помещ./	м²	1061,1
общая квартир/с учетом летних помещений/	м²	1103.82
летних помещений	м²	42,72
жилая	м²	597,68
Сметная стоимость		
Общая сметная стоимость	тыс.руб	152,19
в том числе:		
строительно-монтажных работ	тыс.руб	151,77
строительно-монтажных работ 1м² общей площади квартир	руб.	137,5
то же 1м³ строительного объема здания	руб.	37,5
Построечные трудовые затраты		
на здание	чел/д.	3033,7
на 1м² общей площади квартир	"	2,75
Эксплуатационные показатели		
Расход:		
воды холодной	л/сек	0,64
канализационные стоки	л/сек	3.13
тепла	ккал/ч	193960
	кВт	225.575
в том числе:		
на отопление	"	76960 / 89.505
на горячее водоснабжение	"	117000 / 136.07
тепла на отопление 1м² площади квартир	"	69.72 / 0,081
потребная мощность/электрическая/	кВт	20,7

При разработке проект выполнен в соответствии с действующими нормами и правилами, инструкциями и государственными стандартами.

Гл. архитектор проекта / Куваев В.В./

При привязке проект выполнен в соответствии с действующими нормами и правилами, инструкциями и государственными стандартами.

Гл. инженер проекта привязки

Инв. № подл.	Подпись и дата	Взам. инв. №	

Привязан

Инв. №

114-12-230.90 АС

Нач. маст.	Караваев	
ГАП	Куваев	
Гл. спец.	Румянцева	
Вед. инж.	Дорофеева	
Инж. II кат.	Воронцова	

2-этажный 18-квартирный кирпичный жилой дом с 1,2,3 комнатными квартирами

Стадия	Лист	Листов
Р	1	

Общие данные /начало/

ЦНИЦЭП Гражданскельстрой

Копировал Kogl 24493-01 4 формат А2

Альбом I

Строительные конструкции и отделка

Наименование	Конструктивные решения	Характеристика
Фундаменты	1	Ленточные из сборных железобетонных плит по ГОСТ 13580 - 85
Цоколь	1	Кирпич КР100/1650/35 ГОСТ 530-80
Стены наружные	1	Кирпич КРП75/1400/15 ГОСТ 530-80
Стены внутренние	1	Кирпич КР75/1650/ ГОСТ 530-80
Перемычки	1	Сборные железобетонные по серии 1.038.1-1 в.1,2
Крыша, кровля	1	Крыша чердачная с наклонными стропилами Кровля - волнистые асбестоцементные листы ГОСТ 16233 -77.
Окна и балконные двери	1 2 3	Двойное остекление в раздельных переплетах (основной) по ГОСТ 11214 -86 Двойное остекление в спаренных переплетах по ГОСТ 11214 -86. Тройное остекление по ГОСТ 16289 -86
Двери наружные	1	Двери деревянные наружные для жилых и общественных зданий по ГОСТ 24698-81
Двери внутренние	1	Двери деревянные внутренние для жилых и общественных зданий по серии 1.136.10
Перекрытие	1	Сборные железобетонные панели по серии 1.141-1 в. 60; 64
Перегородки	1 2 3	Гипсобетонные по серии 1.131.9 -21 Гипсокартонные листы по серии 1.131.9-24 в.2 Гипсовые по ГОСТ 6428 -83
Отделка наружная		см. АС-10
Отделка внутренняя		см. ведомость отделочных работ
Наибольшая масса монтажного элемента/панель перекрытия-2.95т/		
Инженерное оборудование		
Водопровод	1	от внешних сетей
Канализация	1	во внешнюю сеть
Отопление	1	от внешних тепловых сетей
Вентиляция	1	естественная
Водоснабжение Холодное	1	от внешних сетей
Горячее	1 2	от внешних сетей от газовых водоподогревателей ВПГ-18
Электроосвещение	1	Лампы накаливания
Электроснабжение	1	Централизованное с подключением к внешним сетям.
Связь и сигнализация	1	Централизованная с подключением к внешним сетям
Газоснабжение	1	от внешних сетей

Таблица толщин наружных стен „а"
в зависимости от расчетных зимних температур наружного воздуха

Материал стен	Расчетная зимняя t° наружного воздуха -20°	-30°	-40°
Кирпич керамический рядовой пустотелый	380 ГПШ 2см	—	—
γ= 1400 кг/м³ ГОСТ 530-80	—	510 ГПШ 2см	—
γкл = 1600 кг/м³	—	—	640 ГПШ 2см

Таблица толщин утеплителя в зависимости от расчетных температур наружного воздуха

Крыша	Утеплитель	Расчетная зимняя t° наружного воздуха -20°	-30°	-40°
Чердачная с наклонными стропилами	Пенобетонные плиты γ=400 кг/м³	160	200	240

Ведомость объемов сборных бетонных и железобетонных конструкций по рабочим чертежам основного комплекта марки АС

	Наименование группы элементов конструкций	Код	Объем м³	Примечание
1	Плиты железобетонные для ленточных фундаментов с обычным армированием из тяжелого бетона	581300	48,15	
2	Блоки стен подвала из тяжелого бетона	583500	127,79	
3	Плиты перекрытий с обычным армированием из тяжелого бетона	584200	225,81	
4	Перемычки с обычным армированием из тяжелого бетона	582800	19,43	
5	Элементы лестниц с обычным армированием из тяжелого бетона	589100	8.91	
6	Прогоны	582500	5.10	
7	Перегородки	583300	62,86	

Типовой проект жилого дома разработан взамен т.п. 114-12-75/72.2 на основании письма ЦИТП № 21-447 от 24.11.89.
Рабочая документация выполнена с учетом требований СНиП 2.08.01-89 „Жилые здания".

I Архитектурно - планировочное решение

Двух этажный 18-квартирный жилой дом состоит из 1,2,3 квартирных секций. Ориентация дома свободная.
Квартиры предназначены для посемейного заселения. Все квартиры имеют лоджии, непосредственно связанные с кухней и общей комнатой и обеспечены угловым проветриванием.
Все квартиры запроектированы с непроходными комнатами и оборудованы встроенными шкафами, антресолями, кладовыми. Во всех квартирах санузлы раздельные. Кухни оборудуются газовыми плитами и мойками. Ванные комнаты — ваннами и умывальниками.
Жилой дом имеет техподполье и подвальную часть с узлом ввода и электрощитовой. Вход в техподполье через люки, расположенные в приямках. Крыша чердачная с выходами на кровлю и чердачное пространство соответственно через слуховые окна и люки.
В проекте разработаны варианты проектных решений. В варианте фасадов требуется внести изменения в планы этажей /см. фрагменты планов на листе АС-5,6/, а именно: стеклоблоки, служащие для частичного освещения лестничной клетки заменяются оконными блоками вводятся архитектурные детали, выделяемые кирпичом другого цвета /см. паспорт цветового решения на листе АС-4/.
Варианты фасадов предусматриваются изменение чердачной кровли, что дано в соответствующих чертежах.

Область применения:

II и III климатические районы I в климатический подрайон. Расчетная зимняя температура наружного воздуха -20°, -30°/основное решение/, -40°С.

Указание по производству работ в зимнее время

Проект разработан, исходя из условий производства работ в летнее время при производстве работ в зимнее время следует соблюдать соответствующие пункты глав СНиП 3.03.01-87-1.787; СНиП 3.03.01-87; СНиП 3.04.01-87.

Антикоррозийная защита конструкций

Работы производить при соблюдении пунктов СНиП 3.04.03-85, выполнение антикоррозийных мероприятий должно обязательно оформляться специальными актами на скрытые работы.

Указания по привязке проекта.

Проект может быть принят к строительству после корректировки фундаментов согласно конкретным гидрогеологическим планировочным условиям площадки, степенью инженерного благоустройства населенного пункта.
При применении проекта должны быть внесены соответствующие коррективы. Необходимо исключить все чертежи вариантов не применяемых в данном строительстве, во всех оставшихся чертежах должны быть вычеркнуты детали, размеры, спецификации и т.п., не относящиеся к используемым вариантам.

Инв.№ подл. | Подпись и дата | Взам. инв.№

Привязан			
Инв.№			

Н.контр.	Румянцева	
Нач.маст.	Караваев	
ГАП	Кубаев	
Гл.спец.	Румянцева	
Ведущ.	Дорофеева	
Инж.-технол.	Воронцова	

114 -12-230. 90 АС

2-этажный 18-квартирный кирпичный жилой дом с 1,2,3 комнатными квартирами

Стадия	Лист	Листов
Р	2	

Общие данные /окончание/

ЦНИИЭП граждансельстрой

Копировал Кубл 24493-01 5 Формат А2

Альбом I

Фасад 1-12 (основное решение)

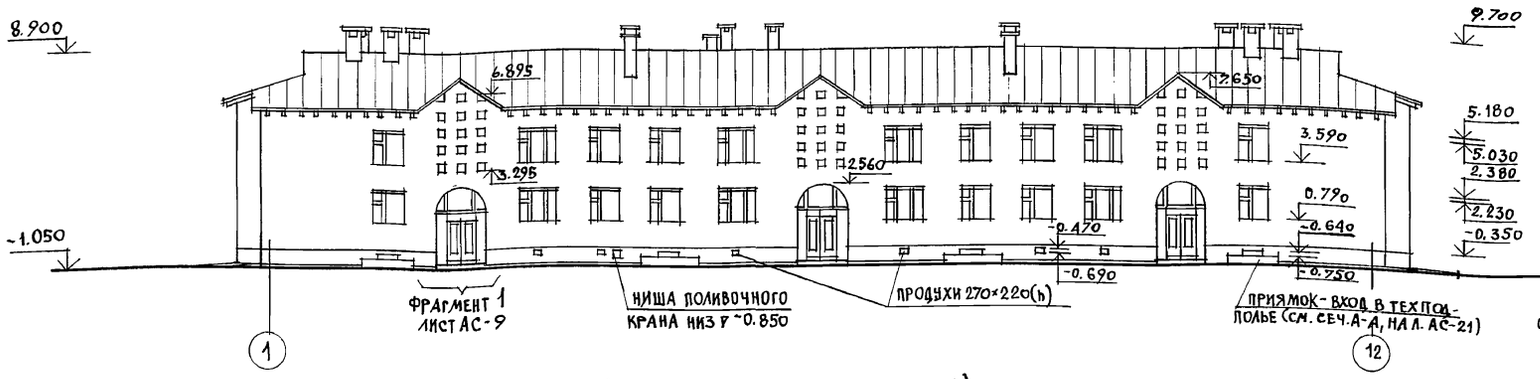

Фасад А-В (основное решение)

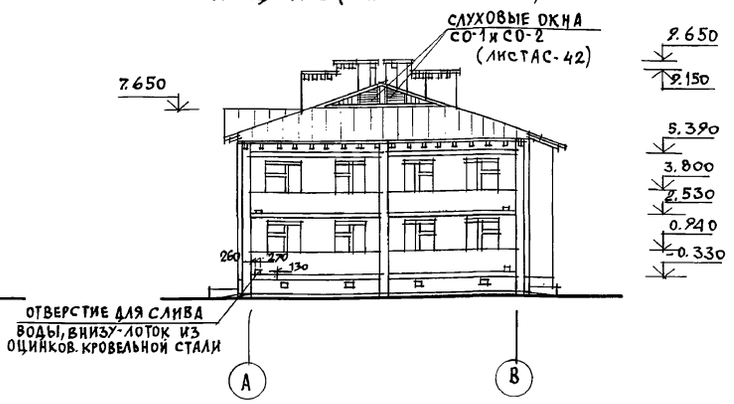

Фасад 1-12 (вариант №1)



Фасад А-В (вар. 1)

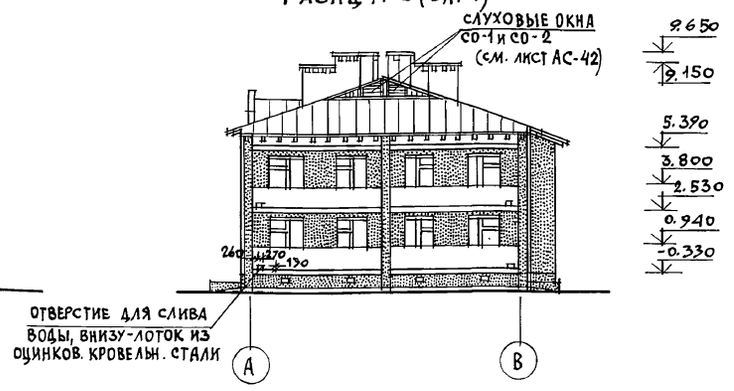

Фасад 1-12 (вариант №2)

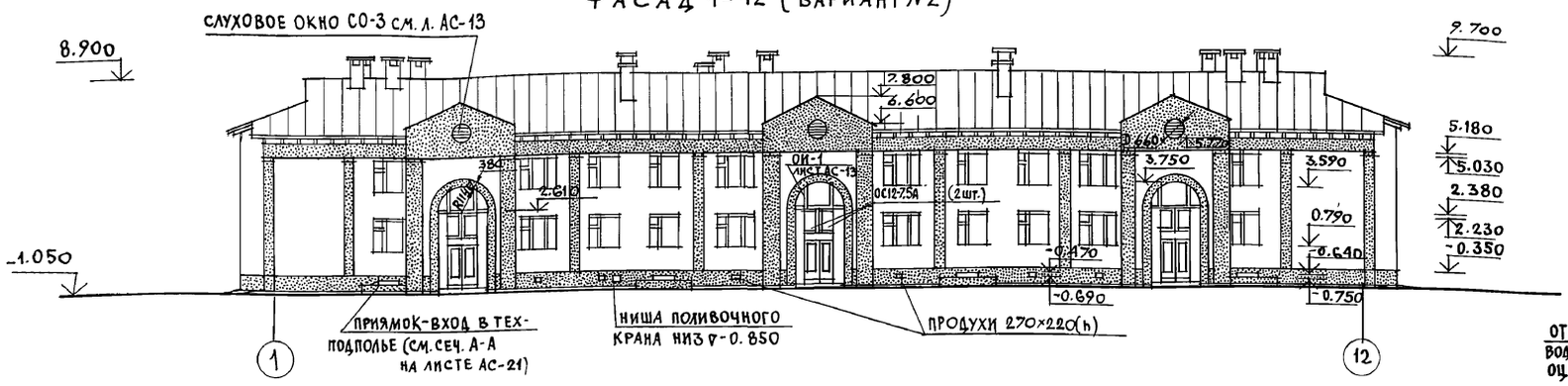

Фасад А-В (вар. 2)

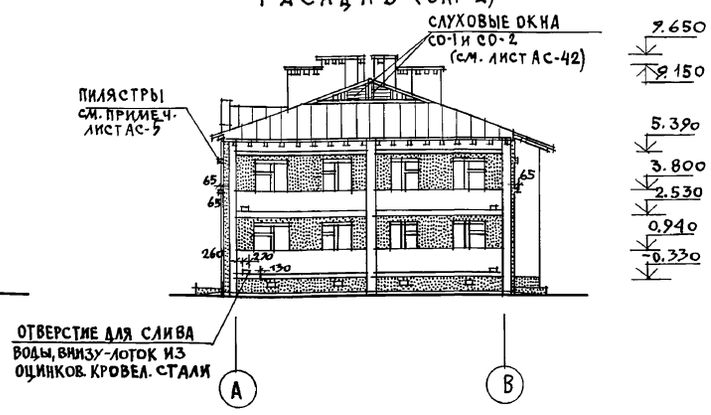

Условное обозначение

- силикатный или керамический светлых тонов лицевой кирпич с расшивкой швов
- глиняный красного цвета лицевой кирпич с расшивкой швов (см. лист АС-10 наружная отделка).

1. Наружная отделка фасадов дана на листе плана отделочных работ 1 этажа (лист АС-10)
2. На фасаде (основное решение) в осях 2-3; 6-7 и 10-11 заложить блоки стеклянные пустотелые марки БК 244/98 ГОСТ 9272-81 размером 244×244×98, выходящие в лестничную клетку для ее дополнительного освещения (см. фрагмент фасада №1 на листе АС-9)
3. Для вариантов фасада №1 и 2 необходимо внести изменения в планы этажей, приняв соответствующие фрагменты плана и разрез 1-1 (для варианта фасадов №1)
4. Для разреза 1-1 к варианту фасада №2 (см. лист АС-5) нужно откорректировать разрез 1-1 основного решения фасадов, приняв соответствующие отметки по фасаду 1-12 (вариант №2).
5. Паспорт цветового решения фасадов (варианты №1 и 2) дан на листе АС-4

Нормок.	Куваев	
Нач. маст.	Каравaев	
Зам. нач.	Коврижкин	
ГАП.	Куваев	
Гл. спец.	Румянцева	
Вед. арх.	Коромыслов	
Арх. III к.	Муравьева	
Провер.	Куваев	

Привязан

Инв. №

114-12-230.90 АС

2 этажный 18 квартирный кирпичный жилой дом с 1,2,3 комнатными квартирами

Стадия	Лист	Листов
Р	3	

Фасады 1-12 и А-В
Основное решение и варианты №1 и 2.

ЦНИИЭП Гражданскельстрой

24493-01 6

Инв. № подл. | Подпись и дата | Взам. инв. №

Альбом I

Фасад 12-1 (основное решение)

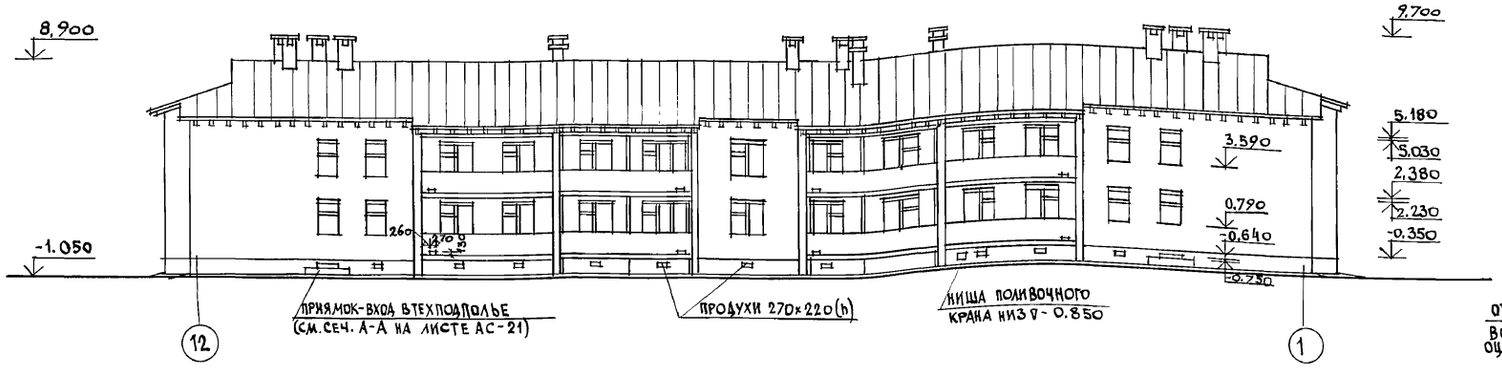

Фасад В-А (основное решение)

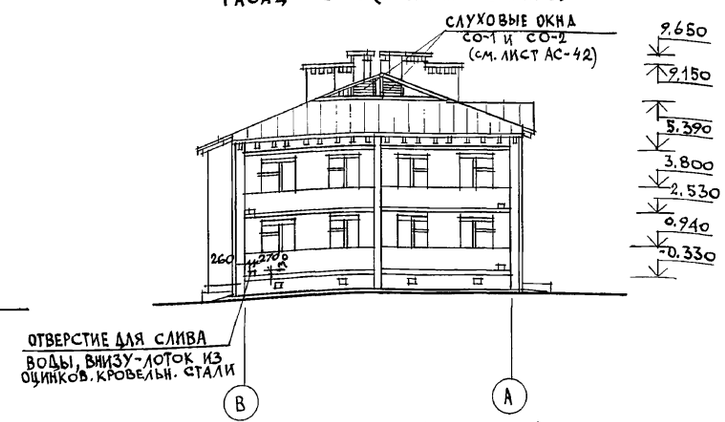

Фасад 12-1 (вариант N1)

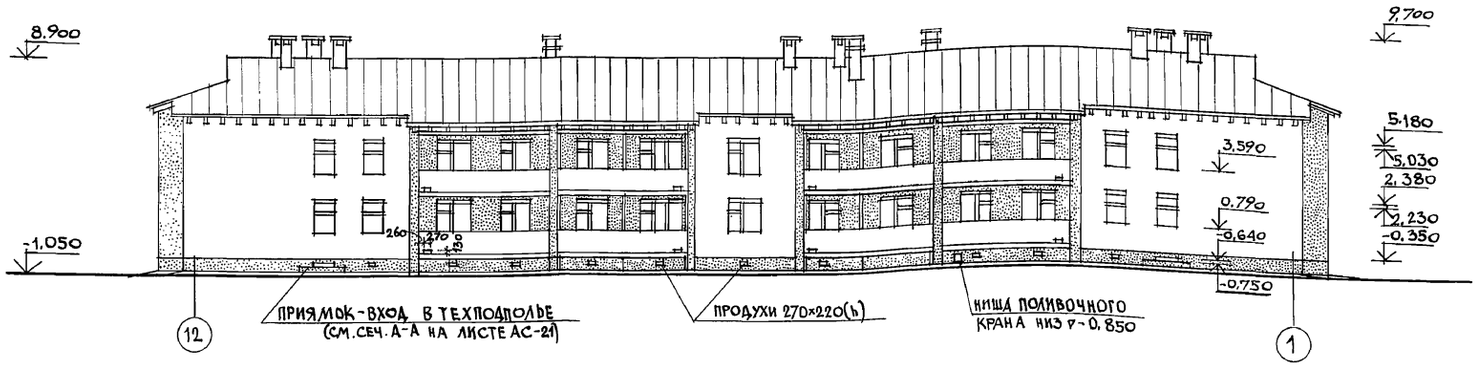

Фасад В-А (вариант N1)

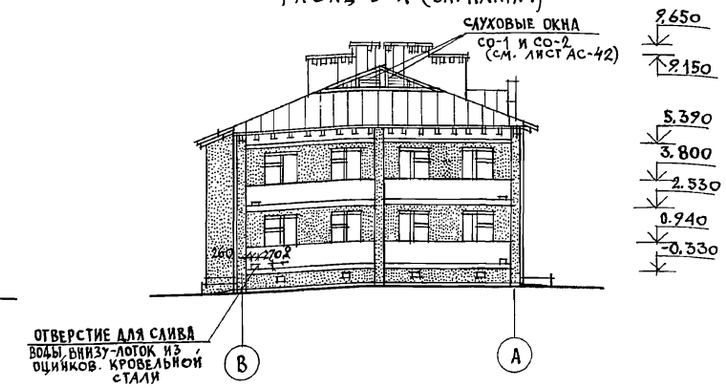

Фасад 12-1 (вариант N2)

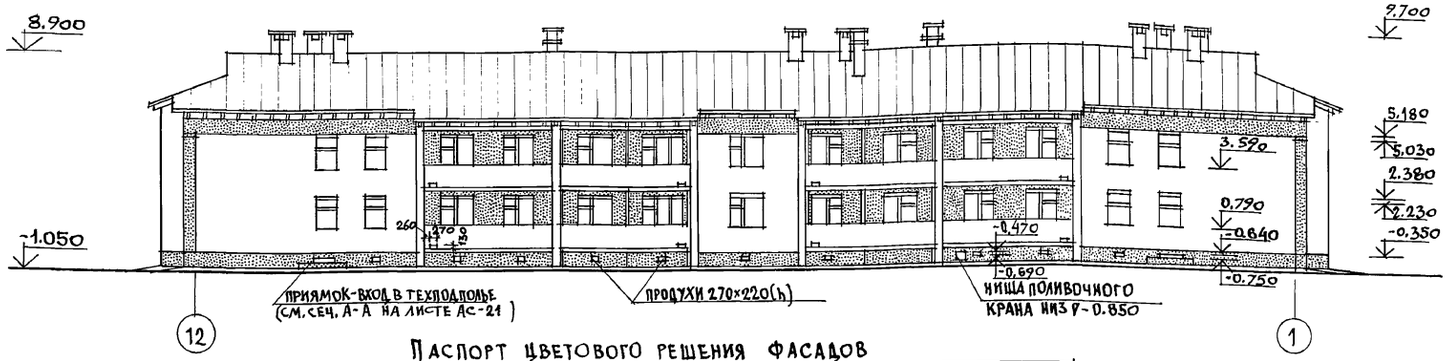

Фасад В-А (вариант N2)

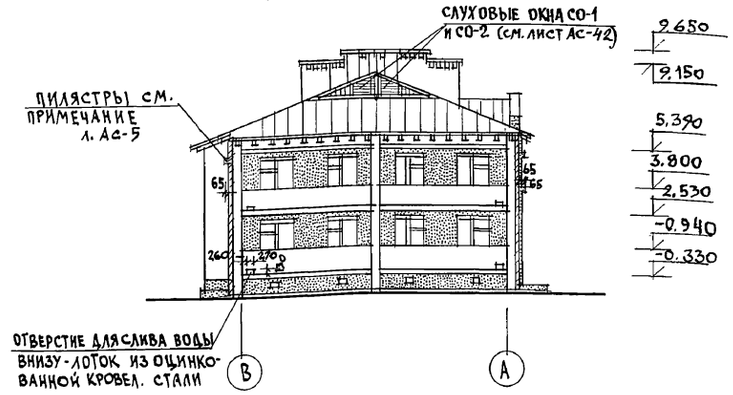

Паспорт цветового решения фасадов

N	Наименование	Вид отделки	Колер (номер эталона цвета)	Услови. обозн.	Примечание
1	Наружные стены	Лицевой кирпич с расшивкой швов	—		См. условные обозначения лист АС-3
2	Цоколь		—		
3	Ограждение лоджий		—		
4	Окна и балконные двери	Покраска масляной краской за 2 раза	1. Красный (терракот.) N41 2. Красный (бордо) N55 3. Сине-зелен. (N101, N105)		См. лист АС-10 Наружная отделка Номера колеров приняты по "Альбому колеров Краукалис В.К. Стройиздат 1973 г.
5	Наружные двери				
6	Свес кровли, слуховые окна, фронтон				
7	Вентшахты	Покраска водостойкими краситель.	под цвет наружн. кирпичной кладки (светлых тонов)		

Привязан

Инв. N

Нормок.	Куваев	
Нач. маст.	Караваев	
Зам. нач.	Коврижкин	
ГАП	Куваев	
Гл. спец.	Румянцева	
Ведущ. арх.	Коромыслов	
Арх. III к.	Муравьева	
Провер.	Коромыслов	

114-12-230.90 АС

2-этажный 18-квартирный кирпичный жилой дом с 1,2,3 комнатными квартирами

Стадия	Лист	Листов
Р	4	

Фасады 12-1, и В-А основное решение и варианты N 1 и 2.

ЦНИИЭП гражданселькстрой

24493-01 7

Инв. N подл. | Подпись и дата | Взам. инв. N

Альбом I

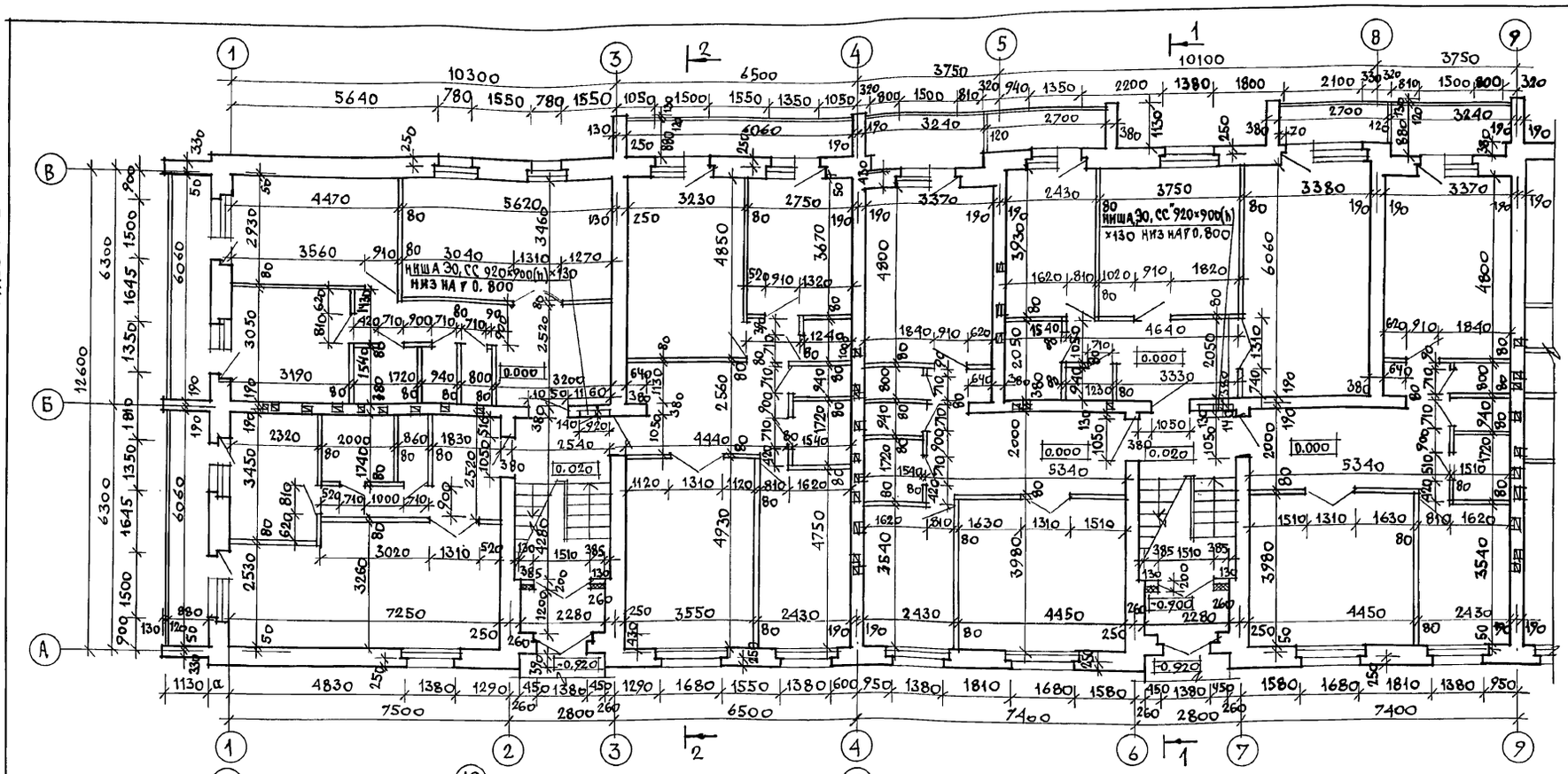

1. Разбивка перегородок дана для варианта перегородок из гипсовых плит по госту 6428-83, в санузлах принять гипсобетонные перегородки (см. лист АС-7)
2. Толщина наружных стен (значение „α") см. общие данные лист АС-2
3. Разрезы 1-1 и 2-2 см. лист АС-9
4. Развертки стен с вентканалами см. листы АС-34÷36
5. Деталь утепления перегородки в тамбуре см. лист АС-6
6. „Ложные пилястры", применяемые во 2 варианте фасадов выполняются из красного кирпича (см. паспорт цветового решения см. лист АС-4). При этом перевязка кладки пилястр со стеной ведется с использованием арматурных сеток.

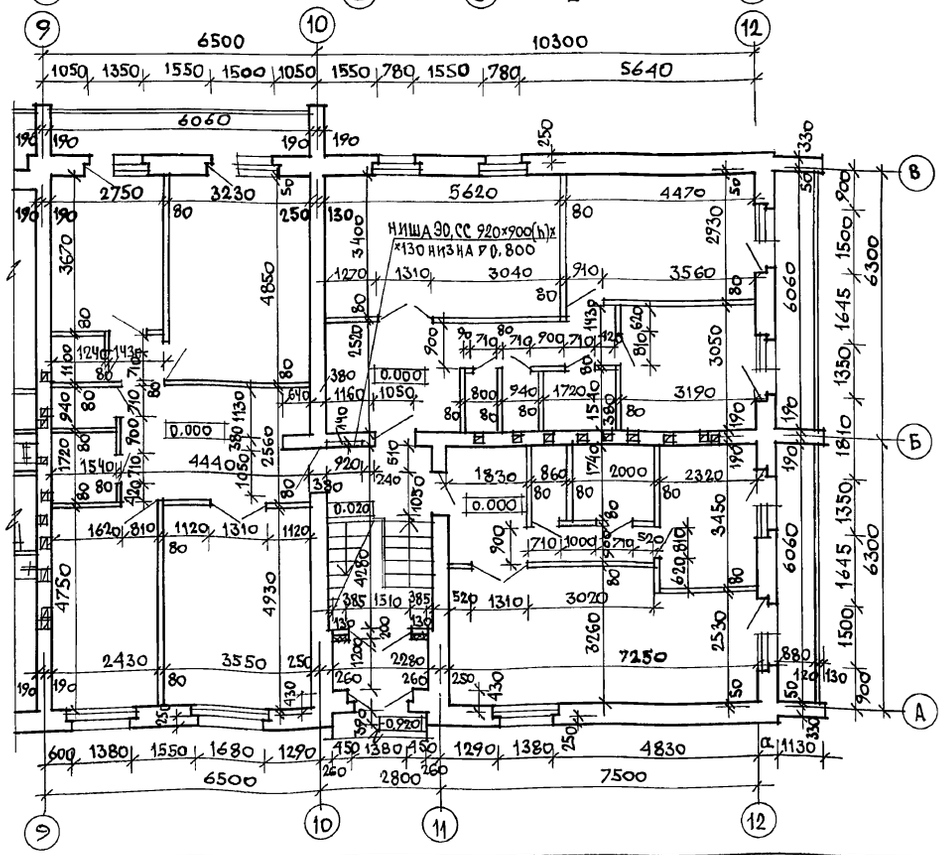

Фрагмент плана 1 этажа (2 варианта фасада)

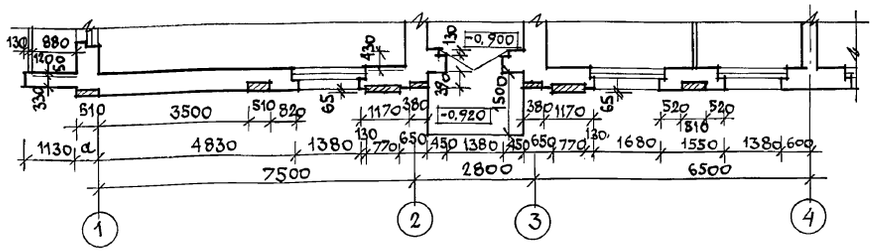

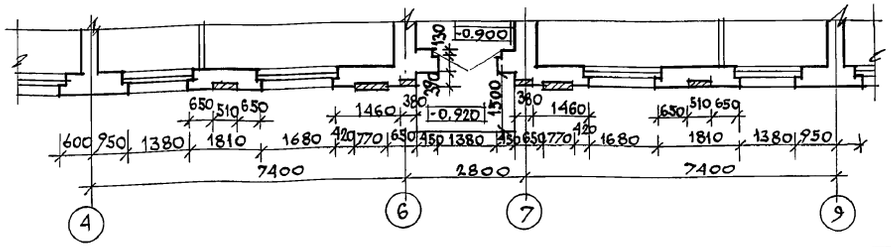

				114 - 12 - 230.90 АС
НОРМОК.	КУВАЕВ			
НАЧ. МАСТ	КАРАВАЕВ			
ЗАМ. НАЧ	КОВРИЖКИН			
ТАП	КУВАЕВ			
ГЛ. СПЕЦ	РУМЯНЦЕВА			
АРХ. ШК.	МУРАВЬЕВА			
ПРОВЕР.	КОРОМЫСЛОВ			

ПРИВЯЗАН

ИНВ. N

2 ЭТАЖНЫЙ 18 КВАРТИРНЫЙ КИРПИЧНЫЙ ЖИЛОЙ ДОМ С 1,2,3 КОМНАТНЫМИ КВАРТИРАМИ

СТАДИЯ	ЛИСТ	ЛИСТОВ
Р	5	

КЛАДОЧНЫЙ ПЛАН 1 ЭТАЖА

ЦНИИЭП ГРАЖДАНСЕЛЬСТРОЙ

24493-01 8

ИНВ. N ПОДЛ. | ПОДПИСЬ И ДАТА | ВЗАМ. ИНВ. N

Альбом I

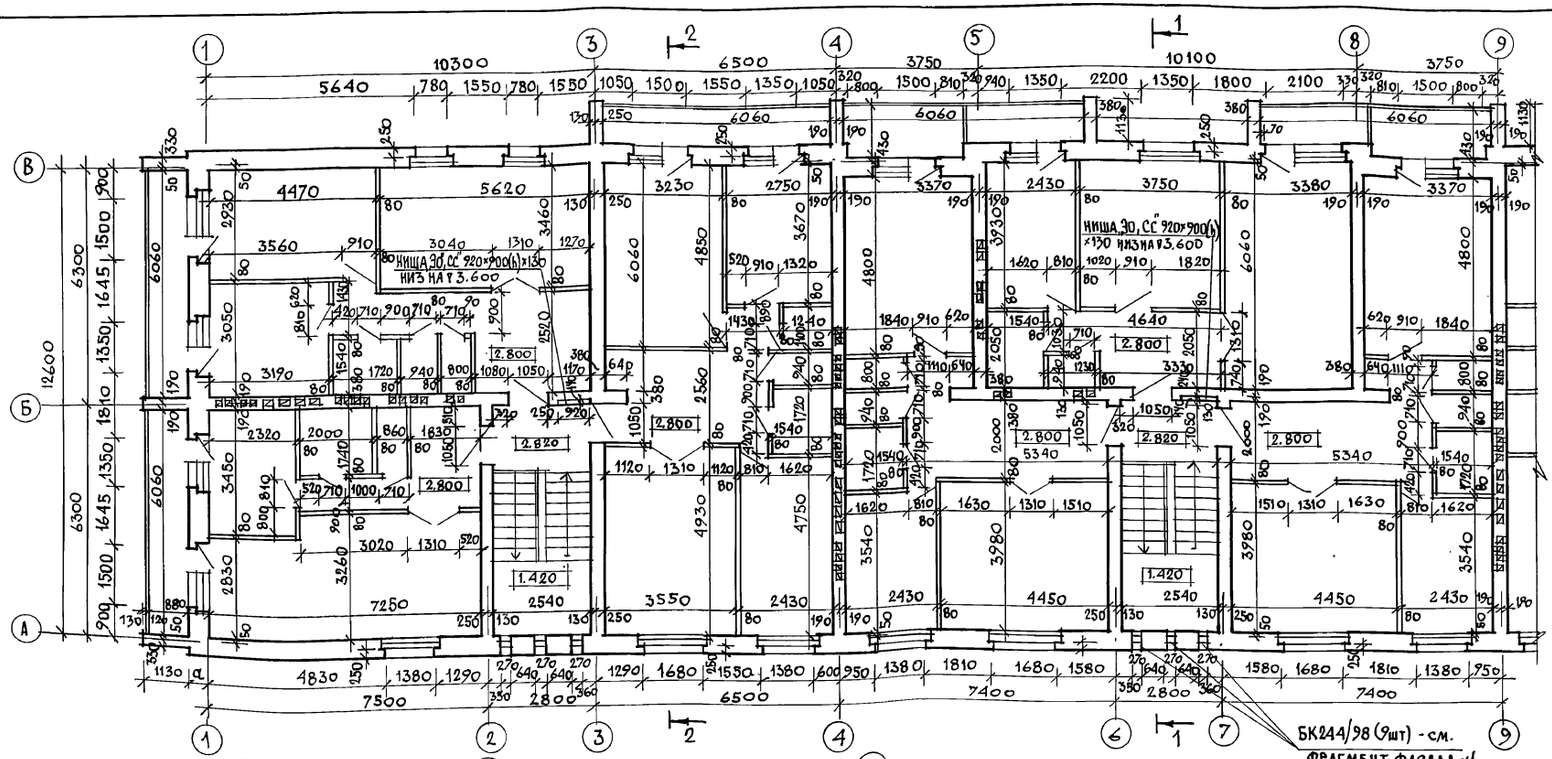

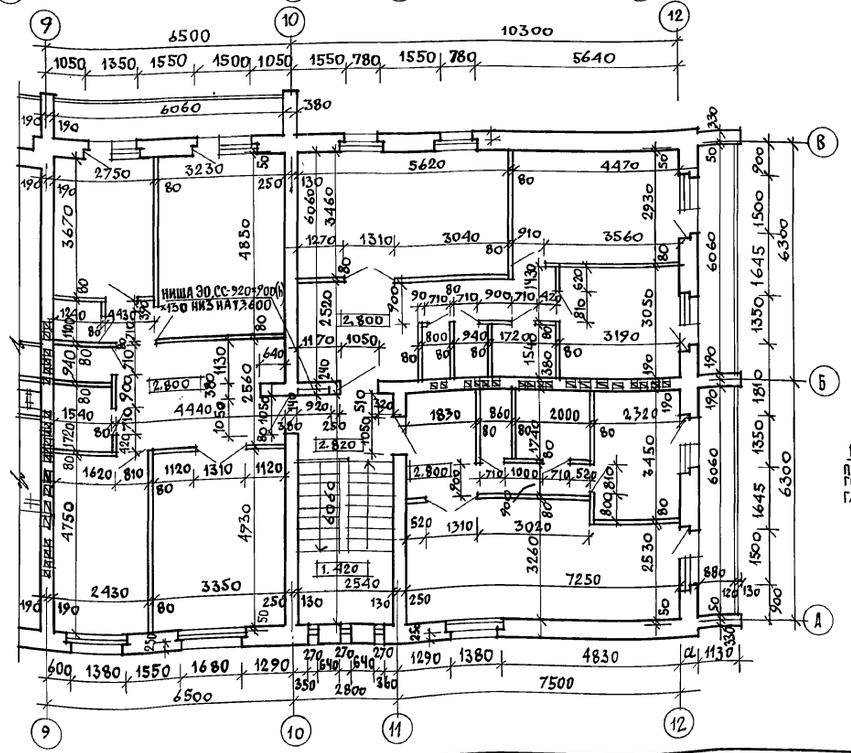

ФРАГМЕНТ ПЛАНА 2 ЭТАЖА (1 ВАРИАНТ ФАСАДА)

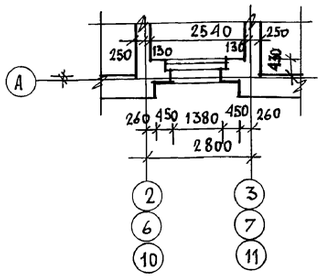

1. РАЗБИВКА ПЕРЕГОРОДОК ДАНА ДЛЯ ВАРИАНТА ПЕРЕГОРОДОК ИЗ ГИПСОВЫХ ПЛИТ ПО ГОСТ 6428-83.
2. ТОЛЩИНА НАРУЖНЫХ СТЕН (ЗНАЧЕНИЕ „а") СМ. ОБЩИЕ ДАННЫЕ ЛИСТ АС-2
3. РАЗРЕЗЫ 1-1 И 2-2 СМ. ЛИСТ АС-9
4. РАЗВЕРТКИ СТЕН С ВЕНТКАНАЛАМИ СМ. ЛИСТЫ АС-34÷36
5. НА ФАСАДЕ В ОСЯХ 2-3, 5-6 И 10-11 ЗАЛОЖИТЬ БЛОКИ СТЕКЛЯННЫЕ ПУСТОТЕЛЫЕ МАРКИ БК244/98 ГОСТ 9272-81 РАЗМЕРОМ 244×244×98 (СМ. ФРАГМЕНТ ФАСАДА №1 ЛИСТ АС-9 И СЕЧЕНИЕ 5-5 И 8-8 НА ЛИСТЕ АС-9
6. В САНУЗЛАХ ПРИНЯТЬ ГИПСОБЕТОННЫЕ ПЕРЕГОРОДКИ (СМ. ЛИСТ АС-7).

ДЕТАЛЬ УТЕПЛЕНИЯ ПЕРЕГОРОДКИ В ТАМБУРЕ

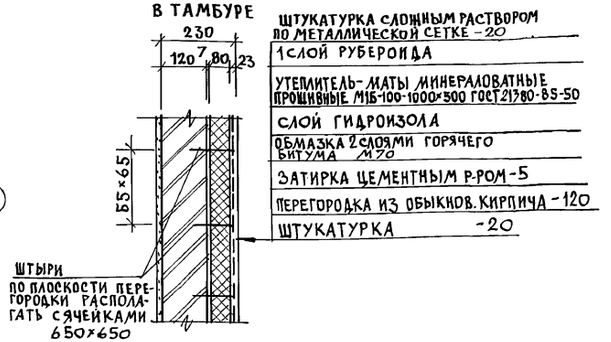

ПРИВЯЗАН	НОРМОК.	КУВАЕВ	114 - 12 - 230. 90	АС
	НАЧ. МАСТ	КАРАВАЕВ	2 ЭТАЖНЫЙ 18 КВАРТИРНЫЙ КИРПИЧНЫЙ ЖИЛОЙ ДОМ С 1,2,3-КОМНАТНЫМИ КВАРТИРАМИ	СТАДИЯ: Р; ЛИСТ: 6; Листов:
	ЗАМ. НАЧ.	КОВРИЖКИН		
	ГАП	КУВАЕВ	КЛАДОЧНЫЙ ПЛАН 2 ЭТАЖА	ЦНИИЭП ГРАЖДАНСЕЛЬСТРОЙ
	ГЛ. СПЕЦ.	РУМЯНЦЕВА		
	АРХ. ШК.	МУРАВЬЕВА		
ИНВ. N	ПРОВЕР.	КОРОМЫСЛОВ		

24493-01 9

ИНВ. N ПОДЛ. | ПОДПИСЬ И ДАТА | ВЗАМ. ИНВ. N

Альбом I

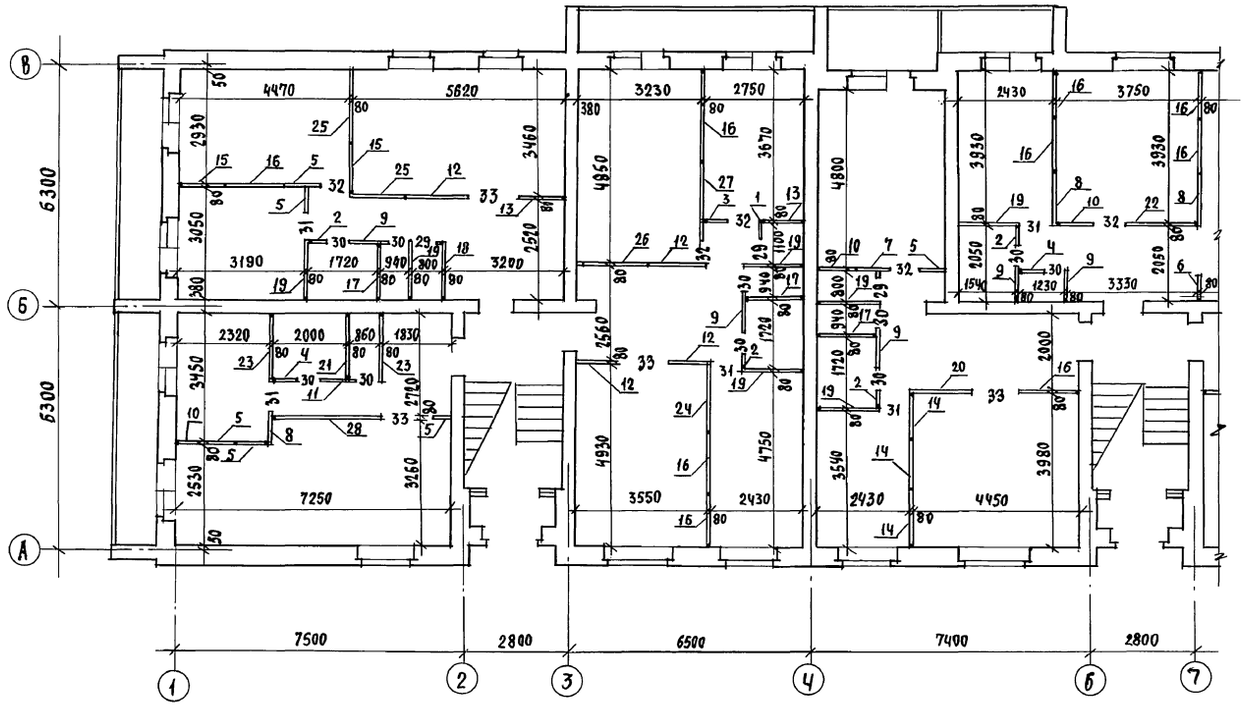

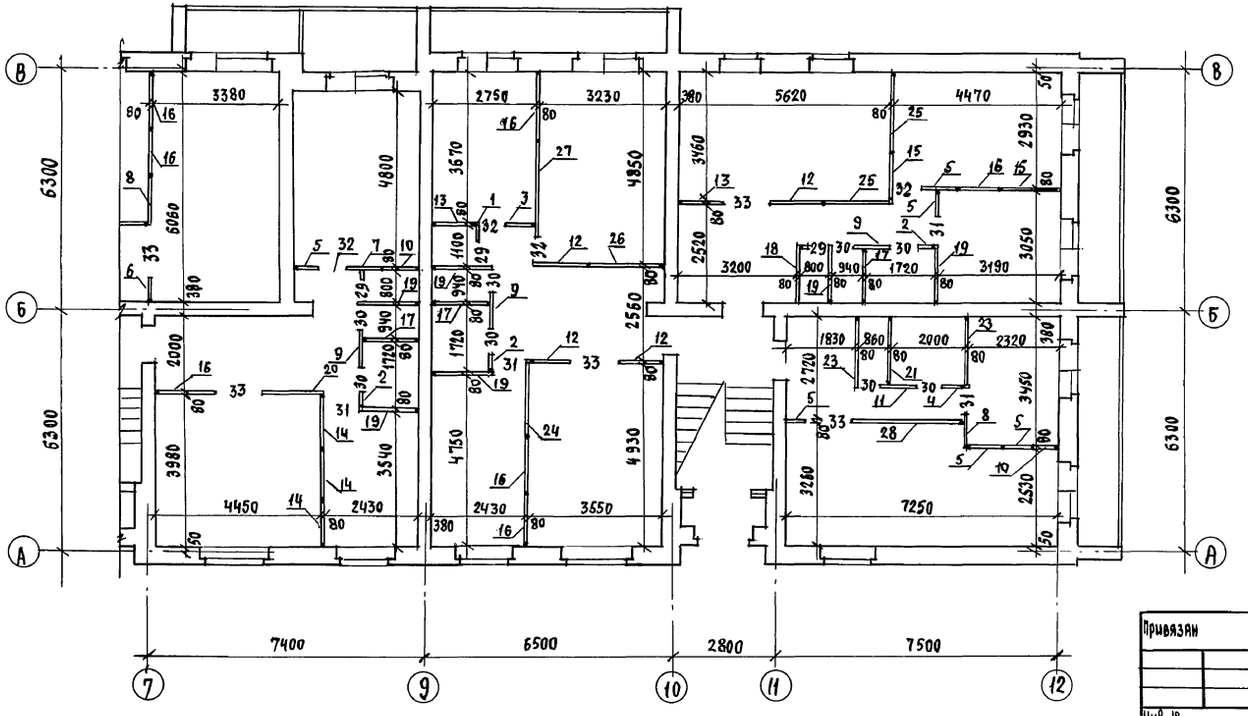

Марка, поз.	Обозначение	Наименование	Кол.	Масса ед. кг.	Примечание
1	серия 1.131.9-21	ПГ4.25.8-5Г	4	106	
2	серия 1.131.9-21	ПГ4.25.8-5Гц	14	106	
3	серия 1.131.9-21	ПГ5.25.8-5Г	4	132	
4	серия 1.131.9-21	ПГ5.25.8-5Гц	6	132	
5	серия 1.131.9-21	ПГ6.25.8-5Г	24	158	
6	серия 1.131.9-21	ПГ7.25.8-5Г	2	184	
7	серия 1.131.9-21	ПГ8.25.8-5Г	4	211	
8	серия 1.131.9-21	ПГ9.25.8-5Г	8	238	
9	серия 1.131.9-21	ПГ9.25.8-5Гц	16	238	
10	серия 1.131.9-21	ПГ10.25.8-5Г	10	264	
11	серия 1.131.9-21	ПГ10.25.8-5Гц	4	264	
12	серия 1.131.9-21	ПГ11.25.8-5Г	16	291	
13	серия 1.131.9-21	ПГ12.25.8-5Г	8	317	
14	серия 1.131.9-21	ПГ13.25.8-5Г	12	343	
15	серия 1.131.9-21	ПГ14.25.8-5Г	8	370	
16	серия 1.131.9-21	ПГ15.25.8-5Г	28	396	
17	серия 1.131.9-21	ПГ15.25.8-5Гц	12	396	
18	серия 1.131.9-21	ПГ16.25.8-5Г	4	423	
19	серия 1.131.9-21	ПГ16.25.8-5Гц	26	423	
20	серия 1.131.9-21	ПГ17.25.8-5Г	4	449	
21	серия 1.131.9-21	ПГ17.25.8-5Гц	4	449	
22	серия 1.131.9-21	ПГ18.25.8-5Г	2	475	
23	серия 1.131.9-21	ПГ18.25.8-5Гц	8	475	
24	серия 1.131.9-21	ПГ19.25.8-5Г	4	502	
25	серия 1.131.9-21	ПГ20.25.8-5Г	8	528	
26	серия 1.131.9-21	ПГ21.25.8-5Г	4	555	
27	серия 1.131.9-21	ПГ24.25.8-5Г	4	634	
28	серия 1.131.9-21	ПГ30.25.8-5Г	4	792	
29	серия 1.131.9-21	ПГ7.4,4.8-5Г	12	31,2	
30	серия 1.131.9-21	ПГ7.4,4.8-5Гц	36	31,2	
31	серия 1.131.9-21	ПГ8.4,4.8-5Г	18	35,8	
32	серия 1.131.9-21	ПГ9.4,4.8-5Г	18	40,4	
33	серия 1.131.9-21	ПГ13,4,4.8-5Г	18	58,5	
	ГОСТ 24454-80Е	ДРЕВЕСИНА ХВ. ПОРОД			
	ГОСТ 24454-80Е	БРУС 75×20 ℓ=2540	2		
	ГОСТ 24454-80Е	БРУС 75×40 ℓ=2540	4		
	ГОСТ 24454-80Е	БРУС 75×50 ℓ=2540	12		
	ГОСТ 24454-80Е	БРУС 75×70 ℓ=2540	8		
	ГОСТ 24454-80Е	БРУС 75×90 ℓ=2540	8		

Привязан

Инв.№

Инв.№ подл. | Подпись и дата | Взам.инв.№

Н.контр.	Кубаев	
Нач.маст.	Карабаев	
Зам.нач.	Коврижкин	
ГАП	Кубаев	
Гл.спец.	Румянцева	
Тех.арх.	Андрущук	
Проверил	Кубаев	

114-12-230.90 АС

2 этажный, 18 квартирный кирпичный жилой дом с 1,2,3 комнатными квартирами

План перегородок из гипсобетонных панелей.

Стадия	Лист	Листов
Р	7	

ЦНИИЭП граждансельстрой

24493-01 10

Альбом I

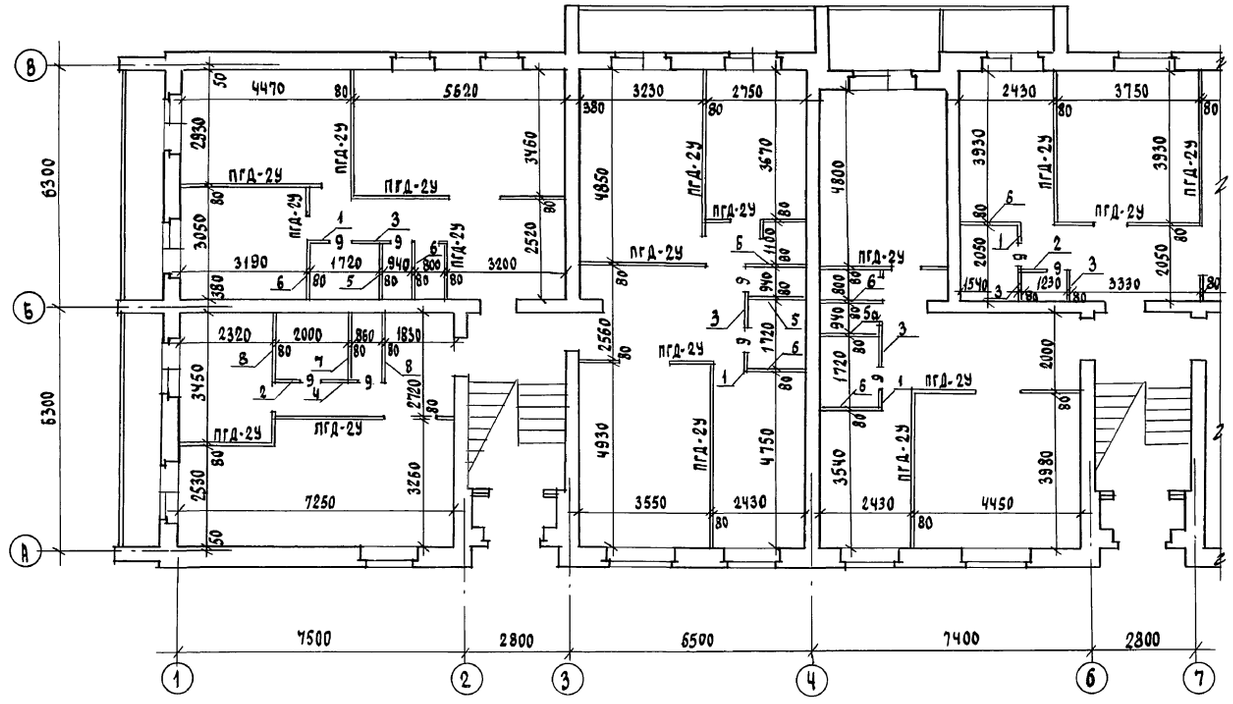

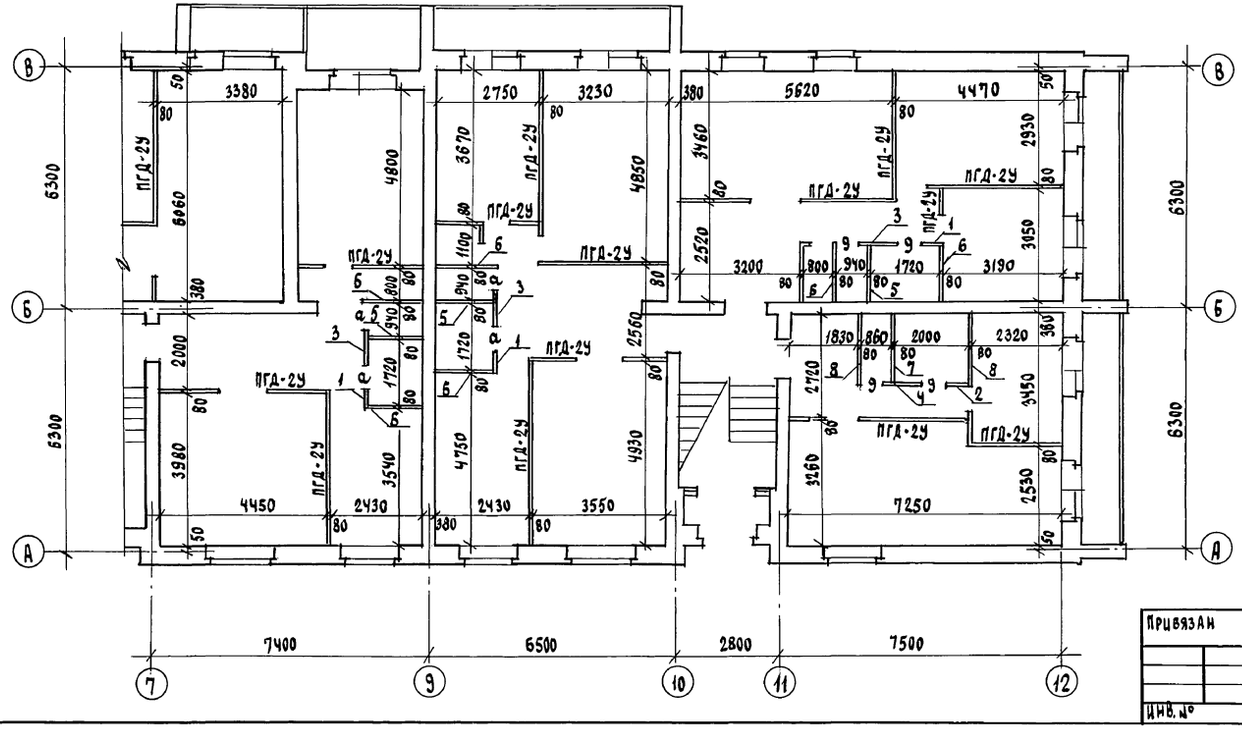

Спецификация перегородок из гипсокартонных листов (вариант №1)

Марка поз.	Обозначение	Наименование	Кол.	Масса ед. кг	Примечание
		ПГД-2У	3511,5	31,0	Вес 1 м² перегородки
		ГКЛ улучшенного качества	1023,0		
	ГОСТ 24454-80Е	Пиломатериалы, м³	3,74		
	ГОСТ 9573-82	Звукоизоляционный слой;	25,6		
	ГОСТ 4028-63* или ГОСТ 1144-80*	Гвозди или шурупы, кг	16,37		
	ГОСТ 3282-74*	Дюбель ДГ-6, кг	15,34		
		Шпаклевка ТУ-400-1-			
		3/53-74 СВШ, кг	30,7		

Спецификация перегородок из гипсобетонных панелей (для вариантов 1)

1	Серия 1.131.9-21	ПГ4.25.8-5ГЦ	14	106	
2	Серия 1.131.9-21	ПГ5.25.8-5ГЦ	6	132	
3	Серия 1.131.9-21	ПГ9.25.8-5ГЦ	16	238	
4	Серия 1.131.9-21	ПГ10.25.8-5ГЦ	4	264	
5	Серия 1.131.9-21	ПГ15.25.8-5ГЦ	12	396	
6	Серия 1.131.9-21	ПГ16.25.8-5ГЦ	26	423	
7	Серия 1.131.9-21	ПГ17.25.8-5ГЦ	4	449	
8	Серия 1.131.9-21	ПГ18.25.8-5ГЦ	8	475	
9	Серия 1.131.9-21	ПГ7.4,4.8-5ГЦ	36	31,2	

Примечание:

1. При варианте перегородок из гипсокартонных листов (ГКЛ) в санузлах и ванных комнатах применять перегородки из гипсобетонных плит марки ПГ.
2. План перегородок 2 этажа соответствует плану перегородок 1 этажа.

Инв.№ подл. | Подпись и дата | Взам.инв.№

Привязан

Инв.№

Н.контр.	Кувaев		
Нач.маст	Караваев		
Зам.нач.	Ковригин		
ГАП	Кувaев		
Гл.спец	Румянцева		
Тех.арх	Андрущук		
Проверил	Кувaев		

114-12-230.90 АС

2 этажный, 18 квартирный кирпичный жилой дом с 1,2,3 комнатными квартирами

Стадия	Лист	Листов
Р	8	

План перегородок из гипсокартонных листов

ЦНИИЭП Граждансельстрой

24493-01 11

Альбом I

Разрез 1-1

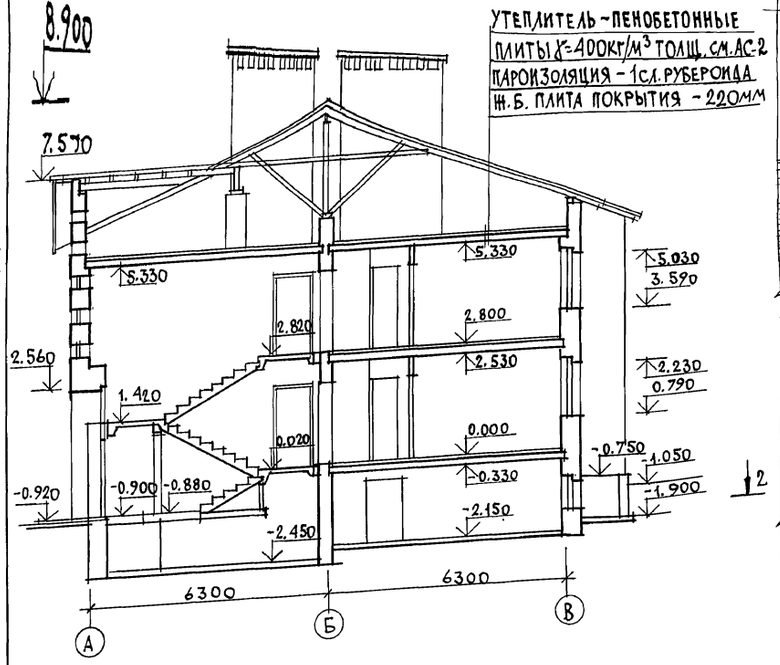

УТЕПЛИТЕЛЬ - ПЕНОБЕТОННЫЕ ПЛИТЫ γ=400кг/м³ ТОЛЩ. СМ. АС-2
ПАРОИЗОЛЯЦИЯ - 1 СЛ. РУБЕРОИДА
Ж.Б. ПЛИТА ПОКРЫТИЯ - 220мм

Фрагмент фасада № 1

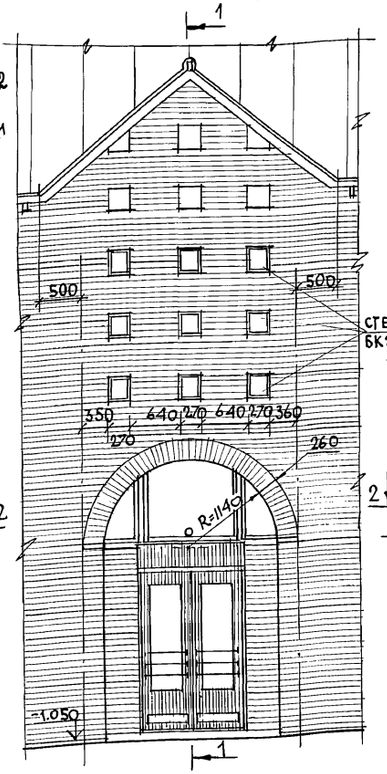

1-1

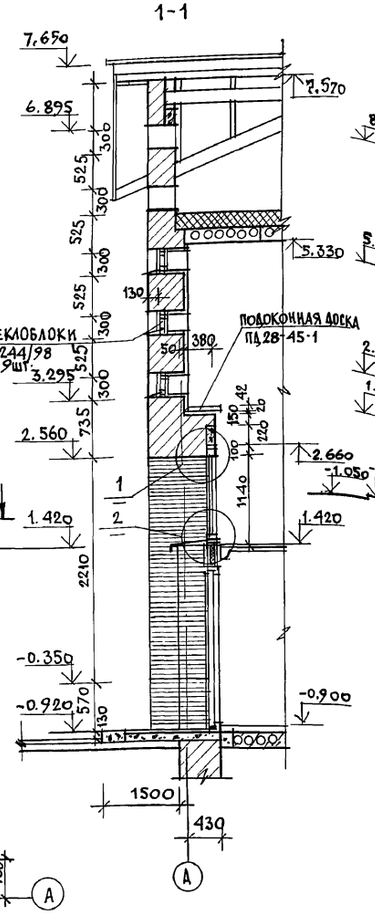

Разрез 1-1 (вариант фасада № 1)

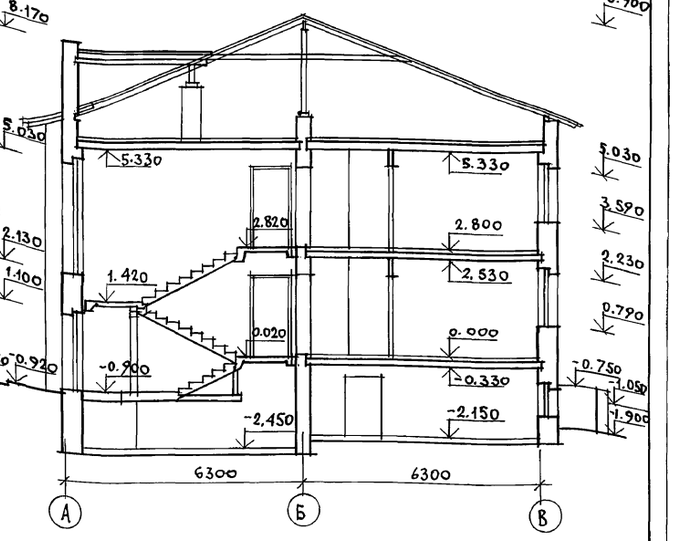

Разрез 2-2

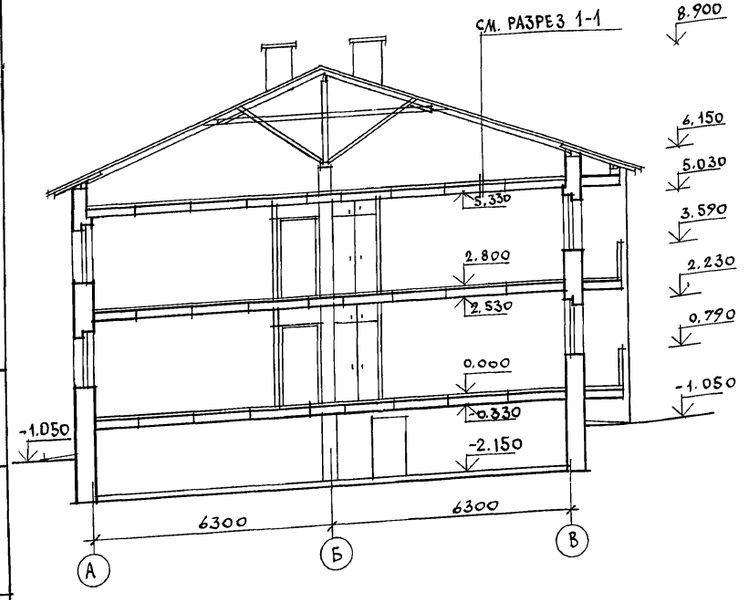

2-2

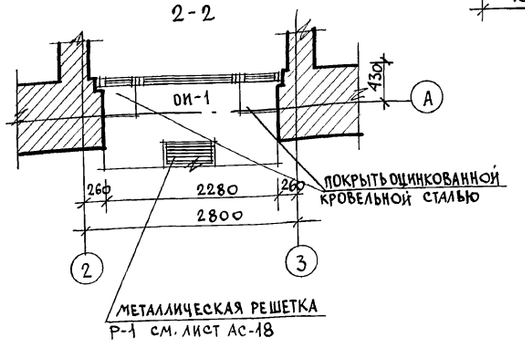

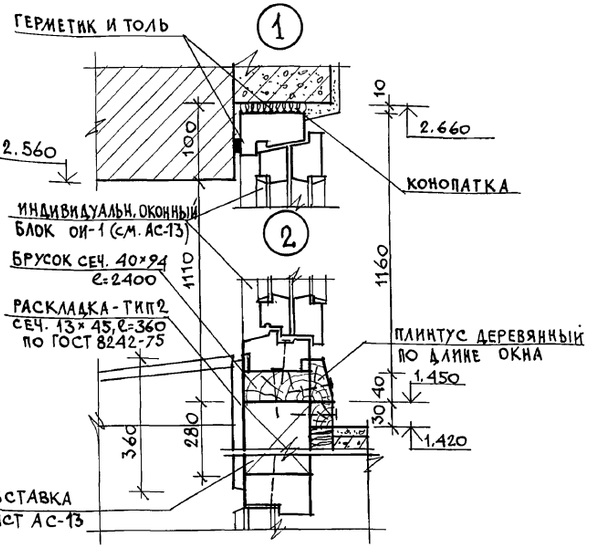

			114-12-230.90 АС
НОРМОК.	КУВАЕВ		
НАЧ. МАСТ.	КАРАВАЕВ		
ЗАМ. НАЧ.	КОВРИЖКИН		
ГАП	КУВАЕВ		
ГЛ. СПЕЦ.	РУМЯНЦЕВА		
ВЕД. АРХ.	КОРОМЫСЛОВ		
АРХ. ШК.	МУРАВЬЕВА		
ПРОВЕР.	КОРОМЫСЛОВ		

2 ЭТАЖНЫЙ 18 КВАРТИРНЫЙ КИРПИЧНЫЙ ЖИЛОЙ ДОМ С 1,2,3 КОМНАТНЫМИ КВАРТИРАМИ	СТАДИЯ	ЛИСТ	ЛИСТОВ
	Р	9	
Разрезы 1-1, 2-2. Фрагмент фасада № 1.	ЦНИИЭП ГРАЖДАНСЕЛЬСТРОЙ		

ПРИВЯЗАН

ИНВ. N

ИНВ. N ПОДЛ. | ПОДПИСЬ И ДАТА | ВЗАМ. ИНВ. N

24493-01 12

Альбом I

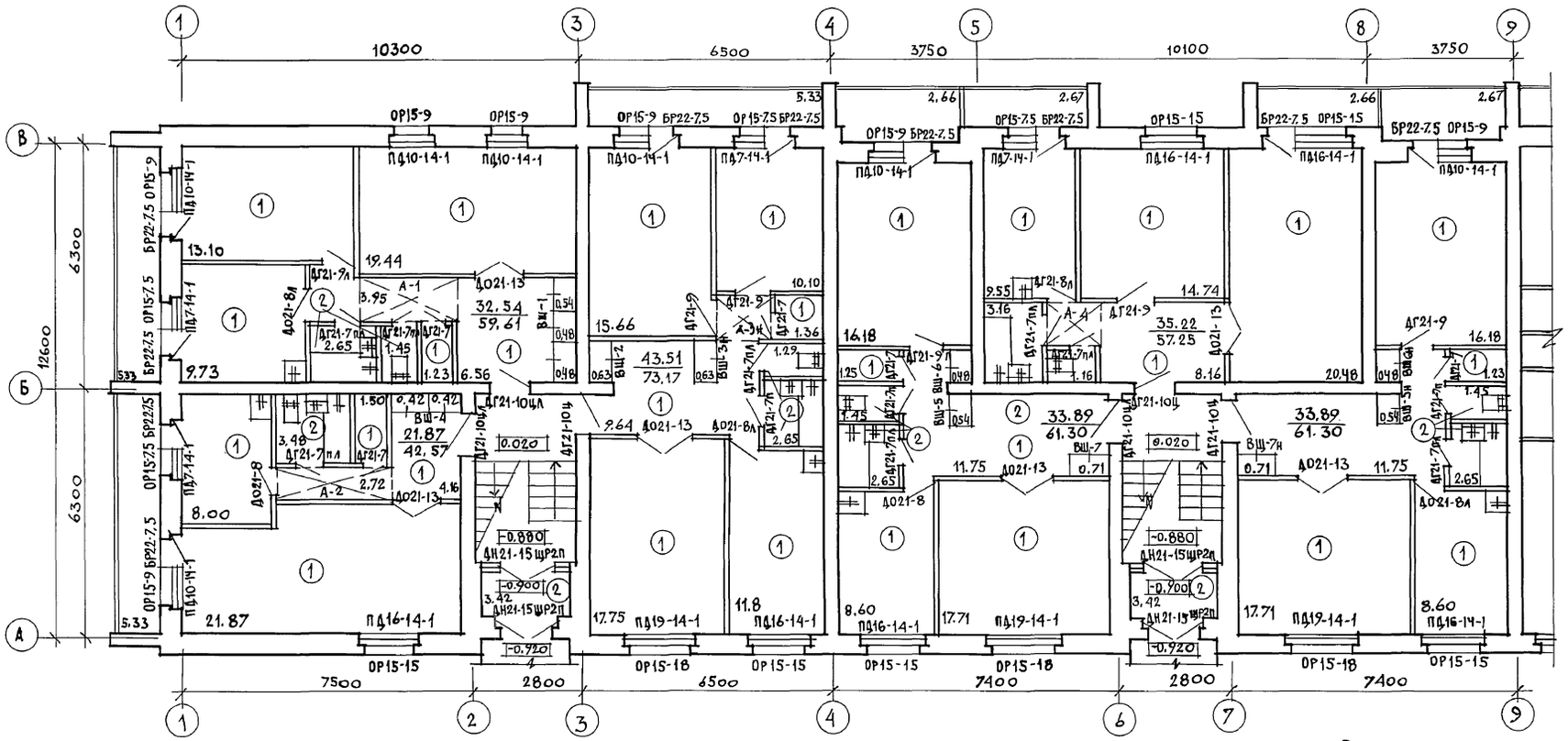

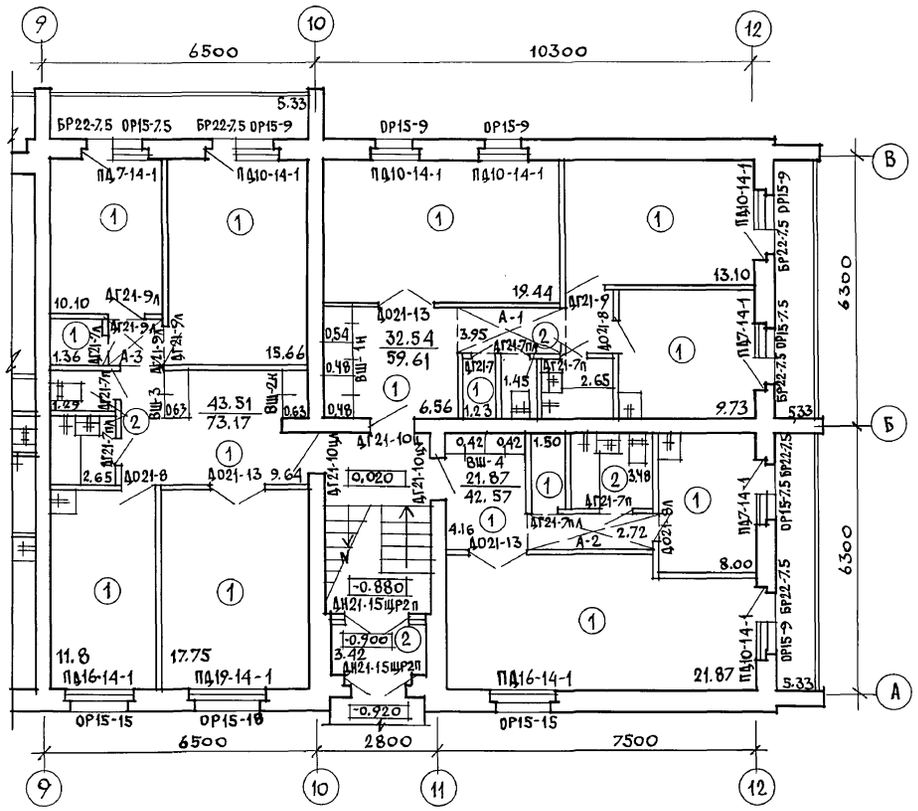

Наружная отделка

Кладка наружных верст в наружных стенах ведется из лицевого кирпича с расшивкой швов. В основном решении фасадов применен однотонный кирпич. При вариантах фасадов используются сочетания лицевого кирпича двух цветов (т.е. вводится дополнительно силикатный или светлый керамический помимо основного красного глиняного).

Столярные изделия, деревянные элементы стропильной кровли (свесы кровли, слуховые окна) снаружи окрашиваются масляной краской (см. паспорт цветового решения фасадов на л. АС-4)

Вентшахты, выходящие на кровлю, выполняются оштукатуренными по сетке с последующей покраской водостойкими красителями под цвет кирпича.

Цоколь жилого дома, стенки приямков для входа в техподполье выполняются из керамического полнотелого кирпича

Ведомость отделки помещений (площадь в м²)

Наименование помещений	Потолок		Стены или перегородки		Низ стен или перегородок (панель)			Примечан.
	Площадь	Вид отделки	Площадь	Вид отделки	Площадь	Вид отделки	Высота мм	
Жилые комнаты, коридоры, прихожие	795.9	Побелка клеевая	905.64	Штукатурка с последующей оклейкой обоями	—	—	—	В наружных стенах штукатурка гипсоперлитовая δ=20мм
			940.4	Затирка с последующей оклейкой обоями				
Кладовые, туалеты тамбуры	50.6	Водоэмульсионная покраска	99.94	Штукатурка с последующей покраск. водоэмульс. краск.	—	—	—	При отделке санузлов и кухонь см. пояснительную записку (внутренняя отделка)
			257.72	Затирка с последующей покраск. водоэм. краской				
Кухни, ванные комнаты	222.74	Водоэмульсионная покраска	235.06	Штукатурка с последующей покраск. водоэмульс. ионкраской	131.8	Глазурован. плитка		//
			389.1	Затирка с последующей окраской водоэм. краской				
Электрощитовая узел ввода	27.41	Известковая побелка	58.4	Штукатурка, известковая побелка	—	—	—	
Лестничная клетка	92.34	Побелка клеевая	181.03	Затирка с последующей покраск. водоэмул. краск.	—	—	—	

Нормок.	Куваев	
Нач. маст.	Караваев	
Зам. нач.	Ковринкин	
ГАП	Куваев	
Гл. спец.	Румянцева	
Арх. тк.	Муравьева	
Техн. арх.	Андрущук	
Провер.	Коромыслов	

Привязан

Инв. №

114-12-230.90 АС

2этажный 18квартирный кирпичный жилой дом с 1,2,3 комнатными квартирами

Стадия	Лист	Листов
Р	10	

План отделочных работ 1этажа
Ведомость отделки помещений

ЦНИИЭП Граждансельстрой

24493-01 13

Инв. № подл. | Подпись и дата | Взам. инв. №

Альбом I

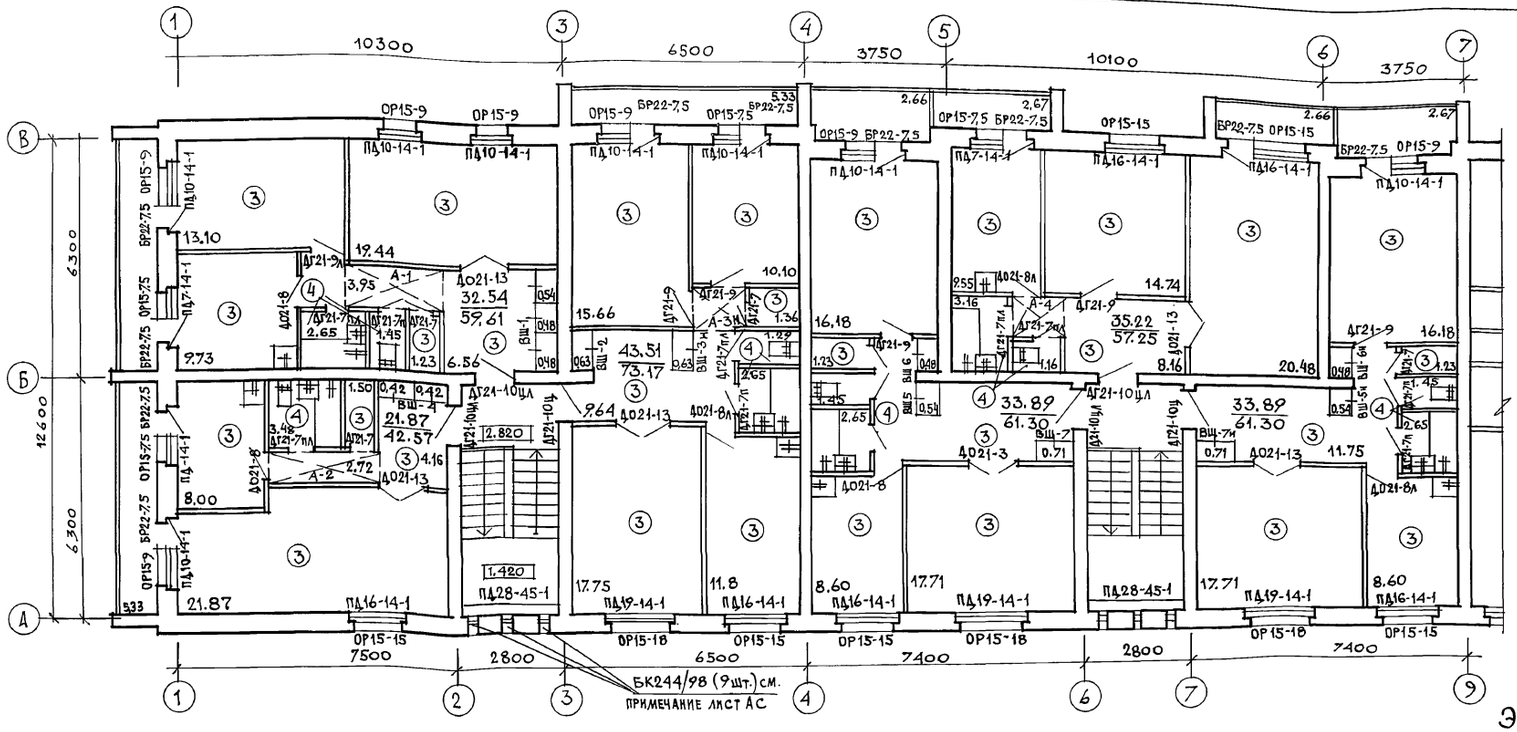

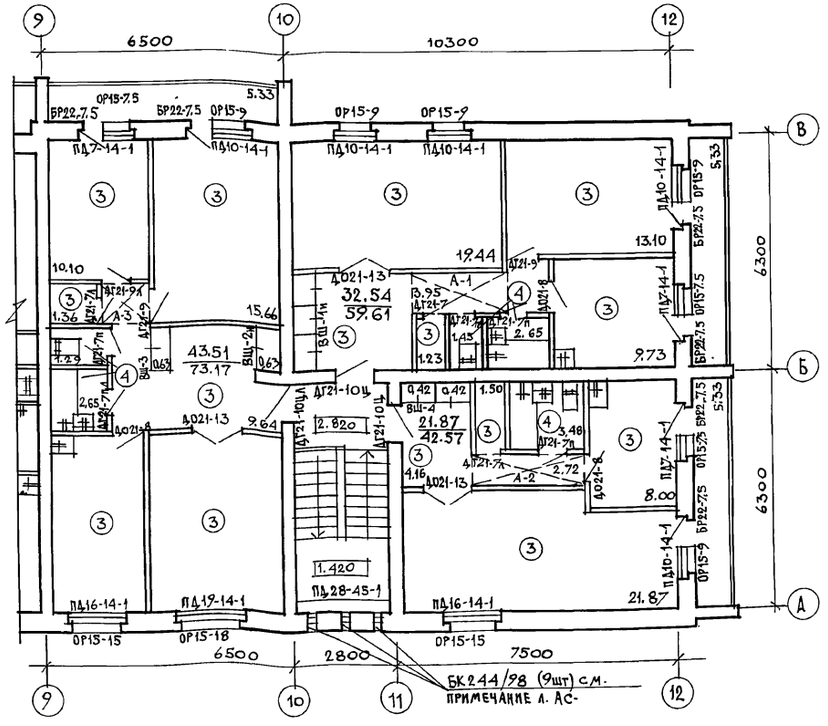

Внутренняя отделка.

Внутренние поверхности кирпичных стен выполняются в соответствии с ведомостью отделки помещений (см. лист АС-10)

Колер покраски оштукатуренных поверхностей помещений определяется при привязке и строительстве дома.

Отделочный слой встроенных шкафов, антресолей принять по соответствующему листу (лист АС-16).

По всей длине кухонного фронта поверхность стены облицовывается на высоту 0,6м глазурованной плиткой (белой без рисунка) между напольными и навесными шкафами, включая боковые стены у мойки.

В туалете цокольная часть стен облицовывается керамической метлахской плиткой на высоту 0,10м. Стены ванной комнаты, к которым примыкают санитарные приборы, облицовываются глазурованной плиткой (белой без рисунка) на высоту 1,8м. (скрытые участки за ванной не облицовываются).

Облицовка глазурованной плиткой остальных участков стен в цокольной части на высоту 0,15м.

Экспликация полов.

Наименование помещений	Тип пола по проекту	Номер узла по серии 2.144-1/88	Элементы пола и их толщина	Площадь пола м²
Жилые комнаты, коридоры, прихожие, кладовые, кухни	①	131	Линолеум (на теплозвукоизолирующей подоснове)	493.92
Тамбуры, ванные комнаты, туалеты	②	137 *	Плитки керамические (метлахские)	45.8
Жилые комн., коридоры, прихожие, кладовые, кухни	③	61	Линолеум (на теплозвукоизолирующей подоснове)	493,92
Ванные комнаты, туалеты	④	62	Плитки керамические (метлахские)	35,53
Техподполье	⑤	Узел 257 серия 2.244-1	Щебень	562,83
Узел ввода	⑥	174	Покрытие из бетона В15	20.0
Электрощитовая	⑦	176	Покрытие из бетона В15.	7,41
Лестничная клетка	⑧	По узлу 62	Плитку керамическую заменить на бетон мозаичного состава	18,69

		114-12-230.90	АС
Нормок.	Кувалев		
Нач. маст.	Каравашкин		
Зам. нач.	Ковринкин	2-этажный 18-квартирный кирпичный жилой дом с 1,2,3 комнатными квартирами	Стадия: Р; Лист: 11; Листов:
ГАП	Кувалев		
Гл. спец.	Румянцева		
Арх. тк.	Муравьева	План отделочных работ 2 этажа. Экспликация полов	ЦНИИЭП гражданселькстрой
Техн. Арх	Андрущук		
Провер.	Коромыслов		

Привязан

Инв. №

Инв.№подл. | Подпись и дата | Взам.инв.№

24493-01 14

N п/п	Обозначение	Наименование	Количество на этаж: Техпод полье	1	2	Чердак	Всего	Масса ед. кг	Примечание
		Окна и балконные двери с раздельными переплетами							
1	ГОСТ 11214-86	ОР15-7.5	—	7	7	—	14		
2		ОР15-9	—	12	12	—	24		
3		ОР15-15	—	8	8	—	16		
4		ОР15-18	—	4	4	—	8		
5		БР22-7.5	—	16	16	—	32		
		Подоконные деревянные доски							
6	1.136.5-24 вып.1	ПД7-14-1	—	7	7	—	14		
7		ПД10-14-1	—	12	12	—	24		
8		ПД16-14-1	—	8	8(3)	—	16(3)		В скобках для вар. фасада № 1
9		ПД19-14-1	—	4	4	—	8		
10		ПД28-45-1	—	—	3	—	3		На основн. решение
		Окна и балконные двери со спаренными переплетами							
1	ГОСТ 11214-86	ОС15-7.5	—	7	7	—	14		
2		ОС15-9	—	12	12	—	24		
3		ОС15-15	—	8	8	—	16		
4		ОС15-18	—	4	4	—	8		
5		БС22-7.5	—	16	16	—	32		
6		ОС15-7.5А	—	—	12	—	12		
7		ОС12-7.5А	—	—	6	—	6		
		Подоконные деревянные доски							
8	1.136.5-24 вып.1	ПД7-14-1	—	7	7	—	14		
9		ПД10-14-1	—	12	12	—	24		
10		ПД16-14-1	—	8	8(3)	—	16(3)		В скобках для варианта фасада № 1
11		ПД19-14-1	—	4	4	—	8		
12		ПД28-45-1	—	—	3	—	3		На основное решение фасада
		Окна и балконные двери с тройным остеклением							
1	ГОСТ 16289-86	ОРС15-7.5	—	7	7	—	14		
2		ОРС15-9	—	12	12	—	24		
3		ОРС15-15	—	8	8	—	16		
4		ОРС15-7.5	—	4	4	—	8		
5		БРС15-18	—	16	16	—	32		
		Подоконные деревянные доски							
6	1.136.5-24 вып.1	ПД7-25-1	—	12	12	—	24		
7		ПД10-25-1	—	4	4	—	8		
8		ПД16-25-1	—	8	8(3)	—	16(3)		В скобках - для варианта фасада № 1
9		ПД19-25-1	—	4	4	—	8		
10		ПД28-45-1	—	—	3	—	3		На основное решение фасада
		Двери деревянные наружные, служебные, люки							
1	ГОСТ 24698-81	ДН21-15АЩР2П	—	6	—	—	6		
2		ДС-19-9гт	3	—	—	—	3		
3		ДС16-9гт	1	—	—	—	1		
4		ДЛ10-10	′	—	—	—	1		Выход на чердак
5		ДЛ13-10	6	—	—	—	6		

N п/п	Обозначение	Наименование	Кол-во на этаж: Техпод полье	1	2	Чердак	Всего	Масса ед. кг	Примечание
		Двери деревянные внутренние							
6	1.136-10	ДГ21-7	—	4	4	—	14		
7		ДГ21-7л	—	5	5	—	10		
8		ДГ21-7п	—	8	8	—	16		
9		ДГ21-7пл	—	7	7	—	14		
10		ДО21-8	—	4	4	—	8		
11		ДО21-8л	—	5	5	—	10		
12		ДГ21-9	—	5	5	—	10		
13		ДГ21-9л	—	4	4	—	8		
14		ДГ21-10ц	—	5	5	—	10		
15		ДГ21-10цл	—	4	4	—	8		
16		ДО21-13	—	9	9	—	18		
		Встроенные шкафы и антресоли							
1	Альбом I лист АС-14	ВШ-1 (ВШ-1н)	—	1(1)	1(1)	—	2(2)		ВШ-1н - негативное исполнение ВШ-1
2	лист АС-15	ВШ-2 (ВШ-2н)	—	2(2)	2(2)	—	4(4)		
3	лист АС-15	ВШ-3 (ВШ-3н)	—	1(1)	1(1)	—	2(2)		
4	лист АС-16	ВШ-4	—	2	2	—	4		
5	лист АС-17	ВШ-5	—	1(1)	1(1)	—	2(2)		
6	лист АС-17	ВШ-6	—	2	2	—	4		
7	лист АС-17	ВШ-7 (ВШ-7н)	—	1(1)	1(1)	—	2(2)		
8	лист АС-14	А-1	—	1(1)	1(1)	—	2		
9	лист АС-16	А-2	—	1	1	—	2		
10	лист АС-15	А-3 (А-3н)	—	1(1)	1(1)	—	2(2)		А-3н - негативное исполнение А-3
11	лист АС-17	А-4	—	1	1	—	2		
		Слуховые окна							
1	Альбом I лист АС-42	СО-1	—	—	—	2	2		
2		СО-2	—	—	—	2	2		
3		СО-3	—	—	—	3	3		Для фасада 2 см. АС-13
		Окно индивидуальное							
4	Альбом I лист АС-13	ОИ-1	—	—	1	—	1		См. общие примеч. п. 2

1. На планах этажей по отделочным работам даны марки столярных изделий (окна, балконные двери, подоконные доски) для основного решения.
При других вариантах столярки необходимо внести исправления на эти планы.
2. Индивидуальный оконный блок ОИ-1 выполняется по схеме и примечаниям, данным на листе АС-13 и принимается как для основного решения, так и для других вариантов столярных изделий.

Альбом I

Инв. № подл. | Подпись и дата | Взам. инв. №

Привязан

Инв. №

Нормок.	Куваев	
Нач. маст.	Караваев	
Зам. нач.	Ковринкин	
ГАП	Куваев	
Гл. спец.	Румянцева	
Вед. арх.	Коромыслов	
Провер.	Куваев	

114-12-230.90 АС

2-этажный 18 квартирный кирпичный жилой дом с 1,2,3 комнатными квартирами

Стадия	Лист	Листов
Р	12	

Спецификация столярных изделий.

ЦНИИЭП граждансельстрой

Альбом I

Окно индивидуальное ОИ-1 (М1:20)

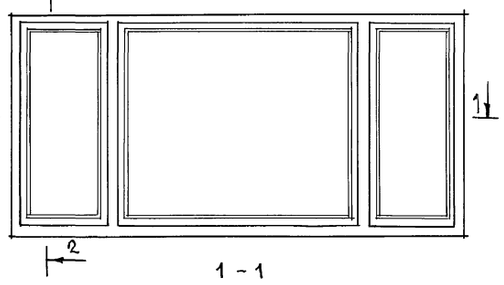

Установка защитного ограждения на створке оконного блока

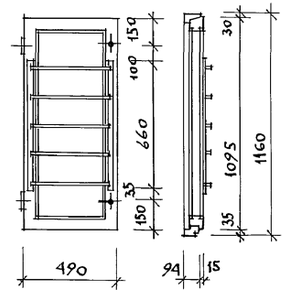

Защитное ограждение створок окна ОИ-1 (М1:5) О-1 и О-2

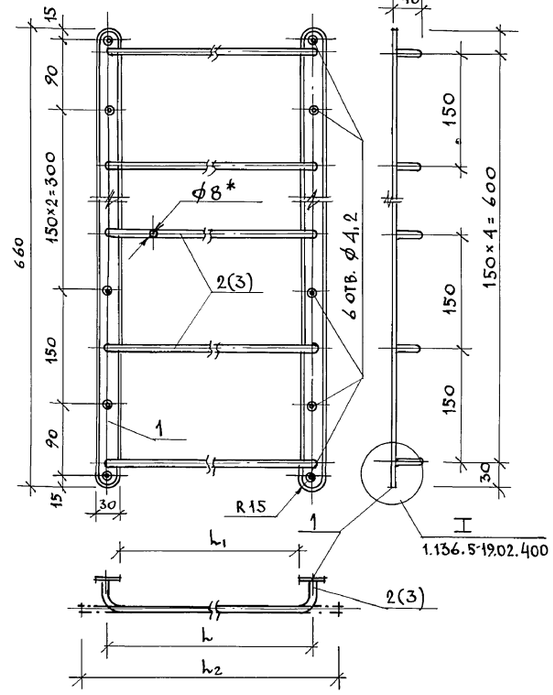

Поз. 4

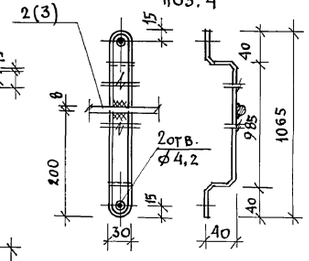

Слуховое окно СО-3 (М1:10)

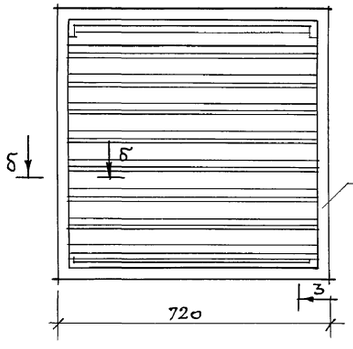

3 - 3

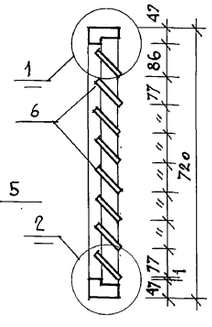

Поз. 6

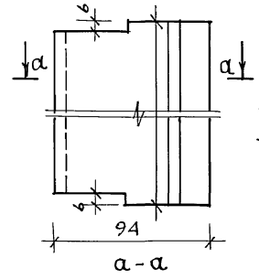

Щит-вставка над входной дверью (М1:10)

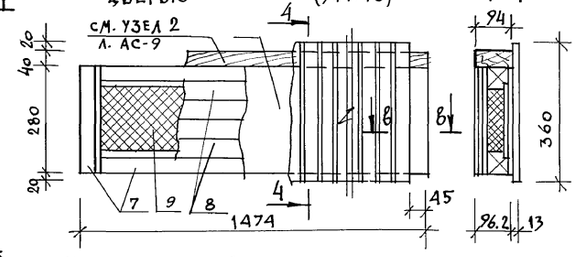

4-4

а - а

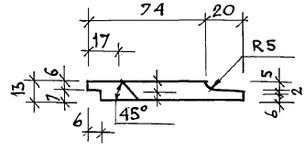

б - б

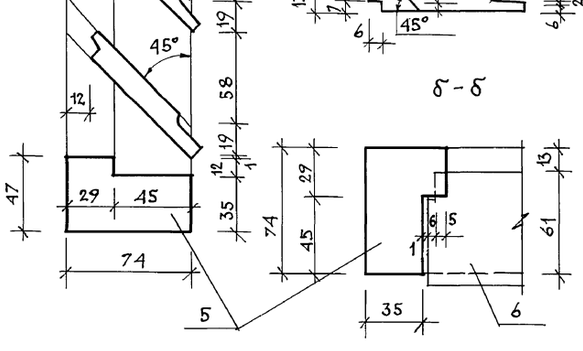

в - в

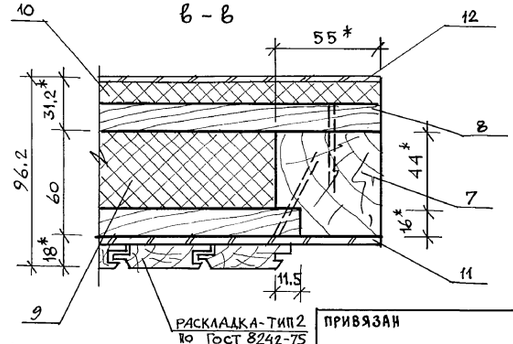

МАРКА ПОЗ.	ОБОЗНАЧЕНИЕ	НАИМЕНОВАНИЕ	Кол.	МАССА ЕД. КГ	ПРИМ.
		ЗАЩИТНОЕ ОГРАЖДЕНИЕ СТВОРОК ОКНА ОИ-1 (НА 1 ШТ.)			
1	ЛИСТ В3 ГОСТ 19904-74	ПЛАСТИНА			
	Ст.3 ГОСТ 16523-70*	660×30×3	2	0,466	0,932 кг
2	Круг В3 ГОСТ 2590-88	СТЕРЖЕНЬ l_2 = 558	5	0,220	1,100кг
3	Ст.3 ГОСТ 535-79	l_2 = 1368	5	0,539	2,695кг
		ШИРИНА СТВОРОК / l / l_1 / l_2 / МАССА СТЕРЖНЕЙ / ОБЩАЯ МАССА Кг			
О-1		490 / 430 / 400 / 558		1,100	2,032
О-2		1300 / 1240 / 1210 / 1368		2,695	3,627
4	ЛИСТ В3 ГОСТ 19904-74	ГНУТАЯ ПОЛОСА			см. общ.
	Ст.3 ГОСТ 16523-70*	1145×30×3	2	0,808	примеч. п. 3
		СЛУХОВОЕ ОКНО СО-3			
5	ГОСТ 24454-80	ДРЕВЕСИНА КОРОБКИ	0,010		м³
6		″ ЖАЛЮЗИ	0,010		м³
		ЩИТ-ВСТАВКА НАД ВХОДНОЙ ДВЕРЬЮ			
	ГОСТ 24454-80	ДРЕВЕСИНА ОБВЯЗКИ			
		СЕЧ. 55×60, l=3288	0,011		м³
	ГОСТ 24454-80	ДРЕВЕСИНА ОБШИВКИ			
		СЕЧ. 55×16, l=12914 п.м	0,011		м³
	ГОСТ 9573-72	ПЛИТА МИНЕРАЛОВАТНАЯ			
		НА СИНТЕТИЧ. СВЯЗУЮЩЕМ			
		1364×170×44	1		
	ГОСТ 4598-74*	ПЛИТА ВОЛОКНИСТАЯ			
		МЯГКАЯ М-12 δ=12мм	1		1474×280
	ГОСТ 4598-74*	ПЛИТА ДРЕВЕСНОВОЛОКНИСТАЯ			
		СТ-500 δ = 5мм	1		1474×280
	ГОСТ 4598-74*	ПЛИТА ВОЛОКНИСТАЯ δ=3,2мм	1		1474×280

1. Индивидуальный оконный блок ОИ-1, расположенный за арочным проемом над наружным входом дверным блоком, выполняется на основе ГОСТ 11214-86 „Окна и балконные двери деревянные с двойным остеклением. Для изготовления данного блока берется за основу оконный блок марки ОС18-27Е. При этом размер его в плане уменьшается на 300мм за счет боковых створок, т.е. каждая уменьшается на 150мм. По высоте размер уменьшается на 600мм.
2. Защитное ограждение створок оконного блока ОИ-1 выполняется на основе ограждений для наружных дверей по серии 1.136.5-19.
3. В ограждении средней створки окна (О-2) для устранения ее прогиба и деформации нужно приварить к нему две гнутые полосы (см. сеч. 1-1 и поз. 4) с закреплением к верхней и нижней обвязке створки.

* Размеры для справок.

Привязан			
Инв. №			
Нормок.	Куваев		
Нач. мас.	Караваев		
Зам. нач.	Ковримкин		
ГАП	Куваев		
Гл. спец.	Румянцева		
Вед. арх.	Коромыслов		
Провер.	Куваев		

114-12-230.90 АС

2 этажный 18 квартирный кирпичный жилой дом с 1,2 и 3 комнатными квартирами

Стадия	Лист	Листов
Р	13	

Окна индивидуальное ОИ-1 и слуховое СО-3. Защитное ограждение створок окна. Щит-вставка над входной дверью.

ЦНИИЭП гражданселькстрой

Инв. № подл. | Подпись и дата | Взам. инв. №

Альбом I

Встроенный шкаф ВШ-1/ВШ-1н/

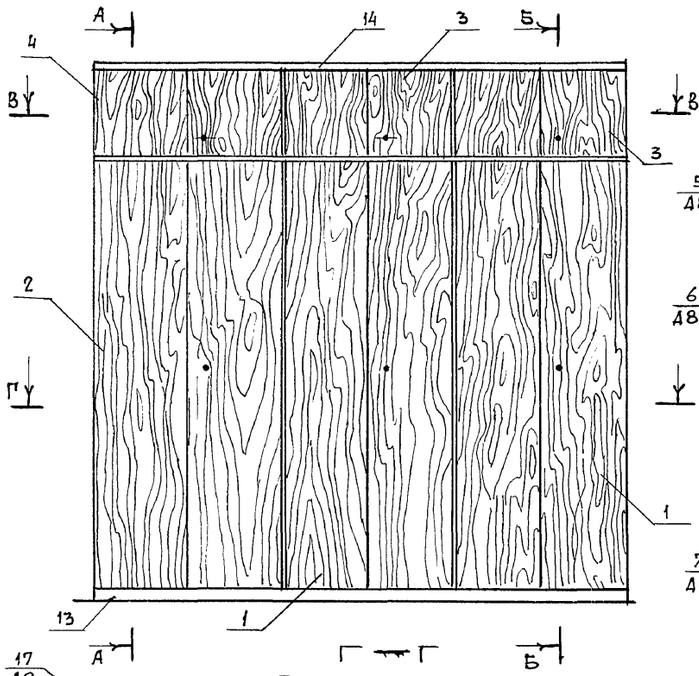

А - А

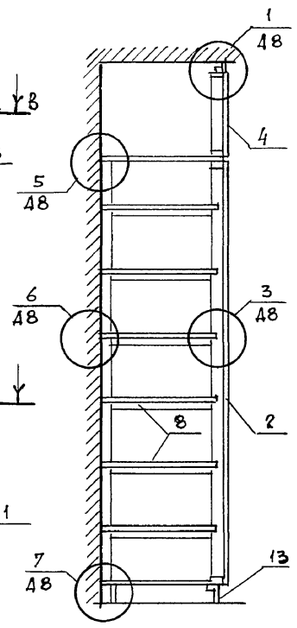

Б - Б

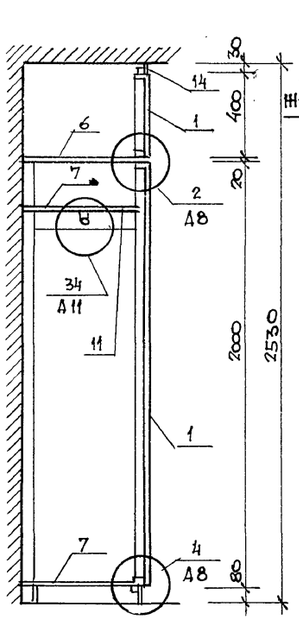

Антресоль А-1 м1:20

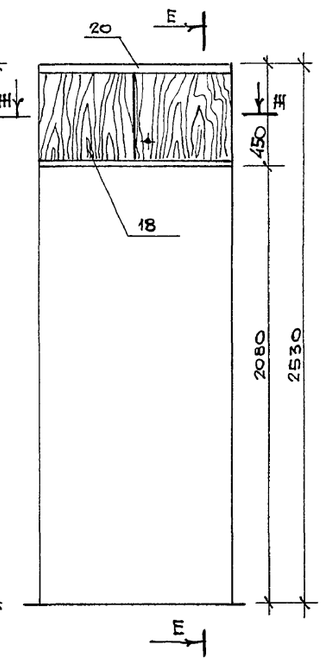

Г - Г

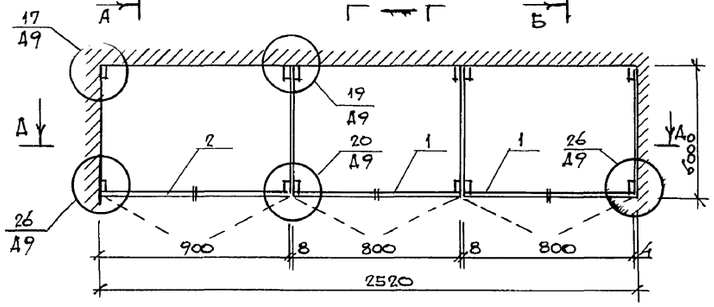

В - В

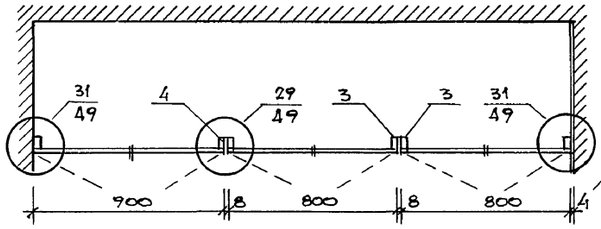

Затирка штукатурным раствором в пределах ширины встроенного шкафа

Д - Д

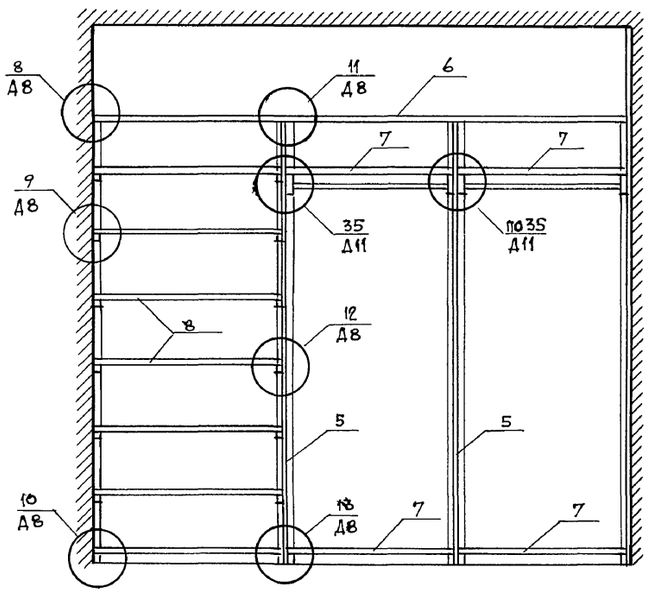

Е - Е

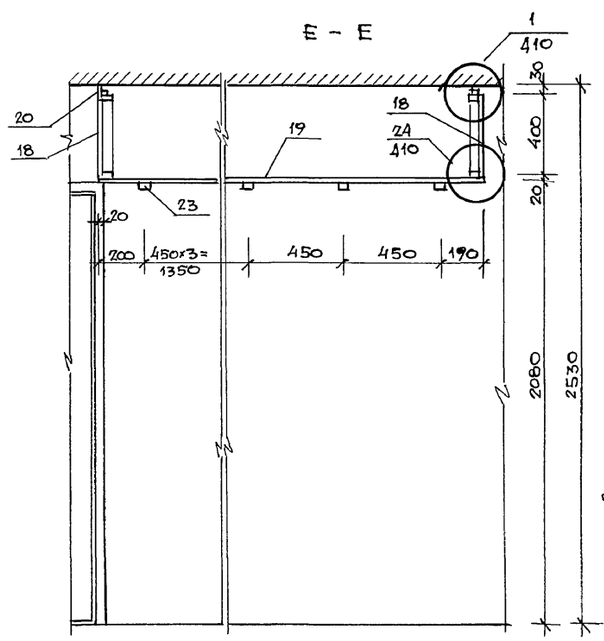

Ж - Ж

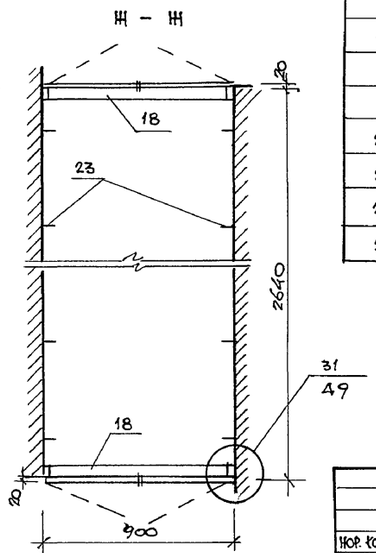

Марка поз	Обозначение	Наименование	Кол	Масса ед.кг	Примечание
	Встроенный шкаф	ВШ-1 / ВШ-1н/			Н-негатив исполнение
		Сборочные единицы			
1	1.172.5-6-0100-09	Дверной блок шкафа ДШ20-8	2		
2	-0100-10	—"— —"— ДШ 20-9	1		
3	-0200-12	—"— —"— антресоли ДА4-8	2		
4	-0200-13	—"— антресоли			
5	-0700-03	Стенка промежуточная СП21-6	2		
6	-0800	Полка антресольная ПА L=2.52	1		
7	-0900-09	Полка переставная ПП6-8	4		
8	-0900-10	—"— —"— ПП6-9	7		
		Детали			
9	1.172.5-6-0002-01	Брусок монтажный БМ-2	6		
10	-0003	Штанга Ш-1	2		
11	-0004	Штангодержатель	4		
12	-0006-01	Полкодержатель ПД-2	12		
13	-0007	Цоколь	2.55		п.м.
14	-0008-01	Наличник Н-2	2.55		п.м.
15	-0009-01	Винт стяжной В-2	26		
16	-0010	Гайка стяжная	26		
17	-0014	Уголник УМ-2	4		
	Антресоль А-1				
		Сборочные единицы			
18	1.172.5-6-0200-13	Дверн. блок антресоли ДА4-9	2		
19	-0800	Полка антресольная ПА 8-900	2.64		п.м
		Детали			
20	1.172.5-6-0008-10	Наличник Н-2	1.8		п.м
21	-0009	Винт стяжной В-1	4		
22	-0010	Гайка стяжная	4		
23	-0013	Уголник УМ-1	12		

Инв. № подл. | Подпись и дата | Взам. инв. №

Привязан

Инв. N

Нач. конт.	Кубаев	
Нач. маст.	Караваев	
Зам. нач.	Ковришкин	
ГАП	Кубаев	
Гл. спец.	Румянцева	
Вед. арх.	Коромыслов	
Проверил	Кубаев	

114-12-230.90 АС

2-этажный 18-квартирный кирпичный жилой дом с 1,2,3 комнатными квартирами

Стадия	Лист	Листов
Р	14	

Встроенный шкаф ВШ-1(ВШ-1н) Антресоль А-1

ЦНИИЭП граждансельстрой

Альбом I

Встроенный шкаф ВШ-2

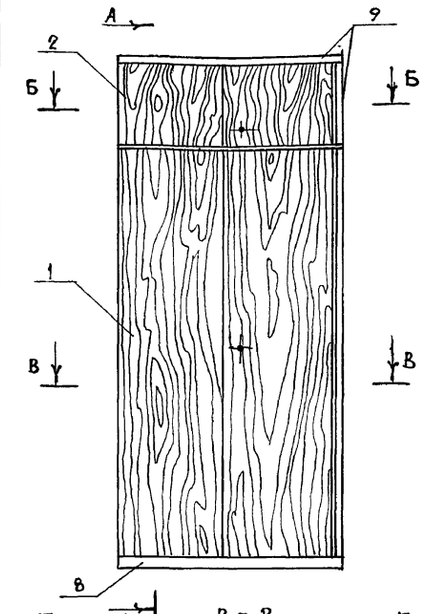

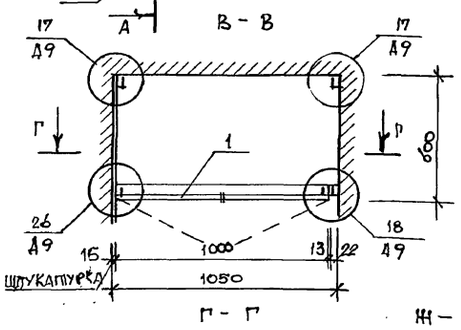

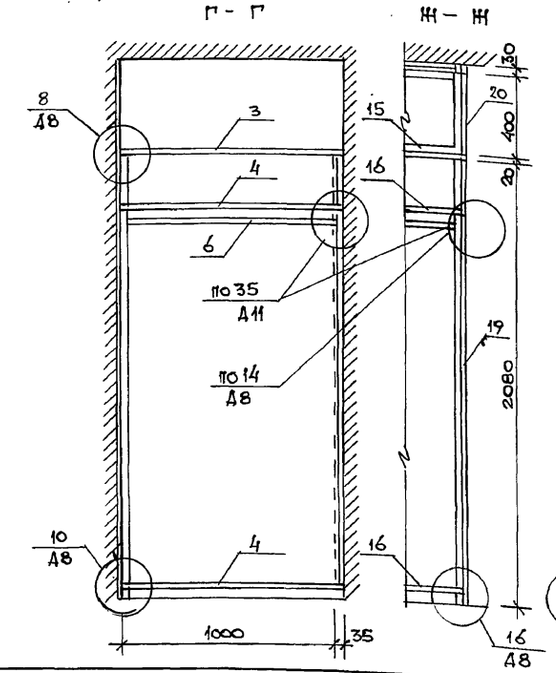

Встроенный шкаф ВШ-3 (ВШ-3н)

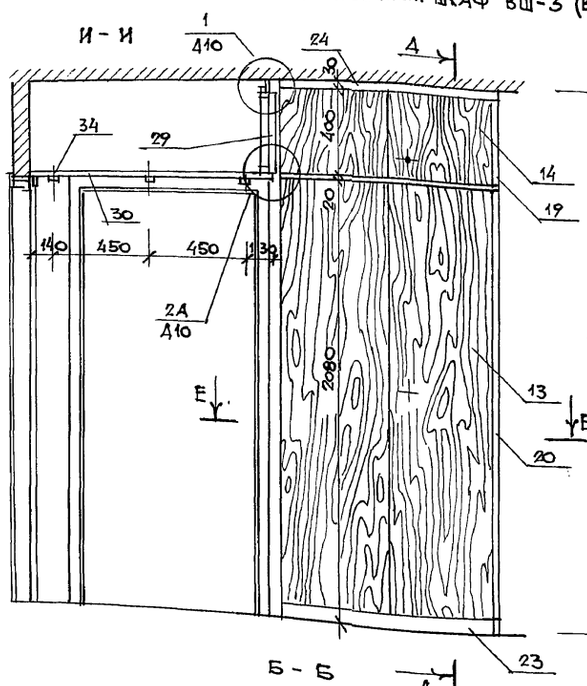

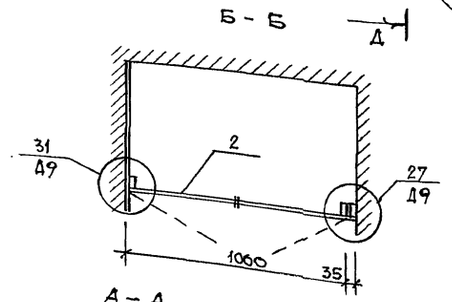

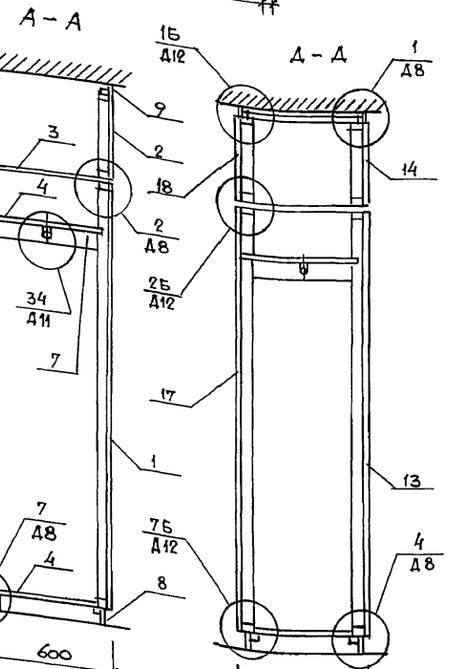

Антресоль А-3 (А-3н) м 1:20

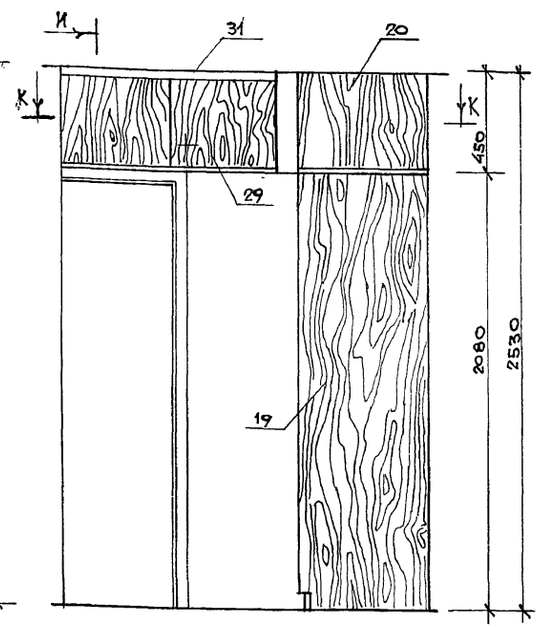

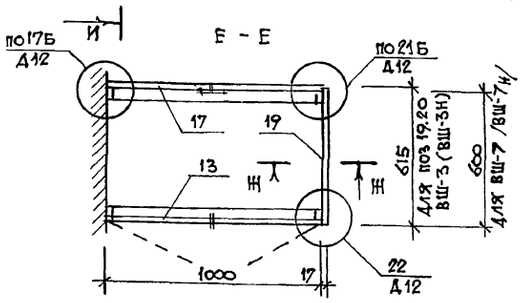

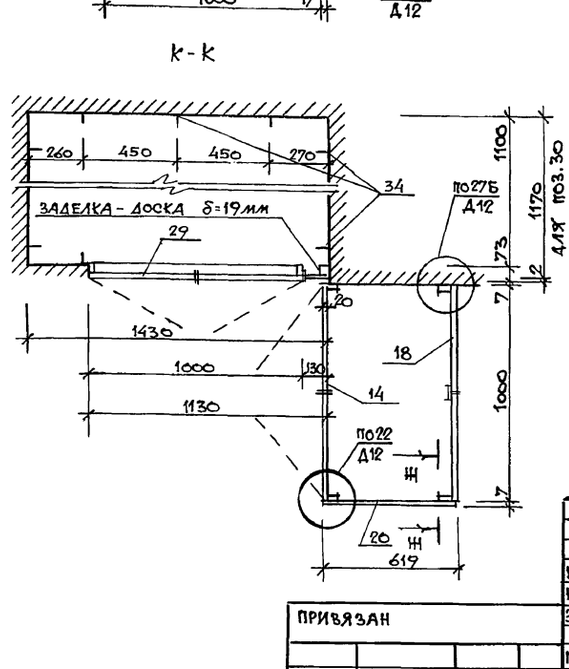

Марка поз.	Обозначение	Наименование	Кол.	Масса ед., кг	Примечание
	Встроенный шкаф	ВШ-2			
1	1.172.5-6-0100-11	Дверной блок шкафа ДШ20-10	1		
2	-0200-14	Антресоли ДА4-10	1		
3	-0800-11	Полка антресольная ПА6-10	1		
4	-0900-11	Переставная ПП6-10	2		
5	1.172.5-6-0002-01	Брусок монтажный БМ-2	2		
6	-0003-02	Штанга Ш-3	1		
7	-0004	Штангодержатель	2		
8	-0007	Цоколь			
9	-0008-01	Наличник Н-2			
10	-0009-01	Винт стяжной В-2	2		
11	-0010	Гайка стяжная	2		
12	-0014	Уголь ник УМ-2	2		
	Встроенный шкаф	ВШ-3 /ВШ-3н/			Н-негатив исполнение
13	1.172.5-6-0100-11	Дверной блок шкафа ДШ20-10	1		
14	-0200-14	Антресоли ДА4-10	1		
15	-0800-11	Полка антресольная ПА-6-10	1		
16	-0900-11	—"— переставная ПП6-10	2		
17	-0300-11	Стенка задняя шкафа СШ20-10	1		
18	-0400-14	Антресоли СА4-10	1		
19	-0500-03	Стенка боковая шкафа СБШ24-6	1		
20	-0600-01	Антресоли СБА4-6	1		
21	1.172.5-6-0003-02	Штанга Ш-3	1		
22	-0004	Штангодержатель	2		
23	-0007	Цоколь	2,0		п.м.
24	-0008-01	Наличник Н-2	2,0		п.м.
25	-0009-01	Винт стяжной В-2	4		
26	-0010	Гайка стяжная	14		
27	-0009	Винт стяжной В-1	10		
28	-0014	Уголь ник УМ-2	4		
	Антресоль	А-3 /А-3н/			Н-негатив исполнение
29	1.172.5-6-0200-14	Дверной блок антресоли ДА4-10	1		
30	-0800	Полка антресольная ПА 1170×1430	1		
31	-0008-01	Наличник Н-2	1,15		п.м.
32	-0009	Винт стяжной В-1	2		
33	-0010	Гайка стяжная	2		
34	-0013	Уголь ник УМ-1	10		

Инв.№ подл. | Подпись и дата | Взам.инв.№

Привязан

Инв.№

Нач.констр.	Кубаев	
Нач.маст.	Караваев	
Зам.нач.	Ковришкин	
ГАП	Кубаев	
Гл.спец.	Рузянцева	
Вед.арх	Коромыслов	
Проверил	Кубаев	

114-12-230.90 АС

2 этажный 18 квартирный кирпичный жилой дом с 1,2,3 комнатными квартирами

Стадия	Лист	Листов
Р	15	

Встроенные шкафы ВШ-2, ВШ-3, (ВШ-3н) Антресоль А-3 (А-3н)

ЦНИИЭП гражданселькстрой

Альбом I

Встроенный шкаф ВШ-4 М1:20

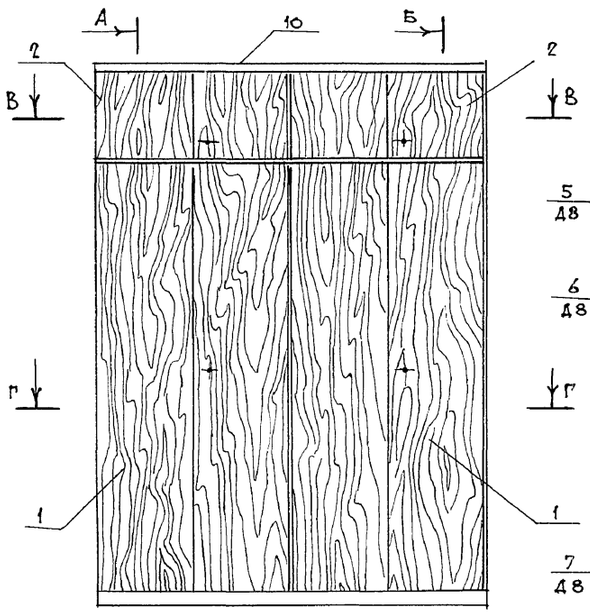

А-А

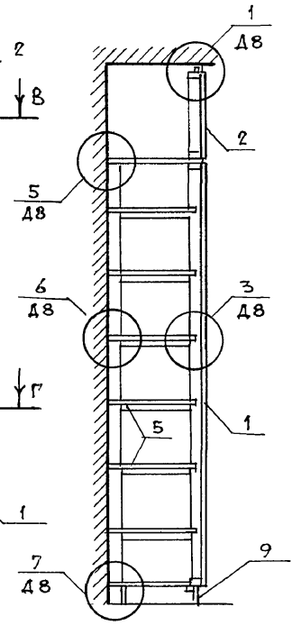

Б-Б

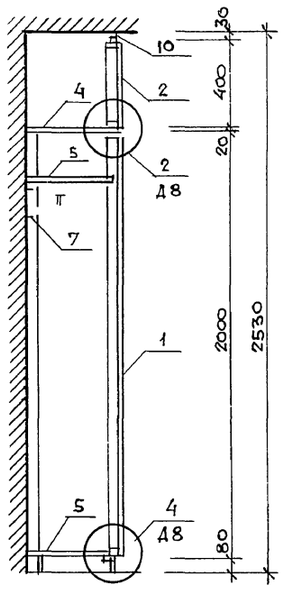

Антресоль А-2 (М1:20)

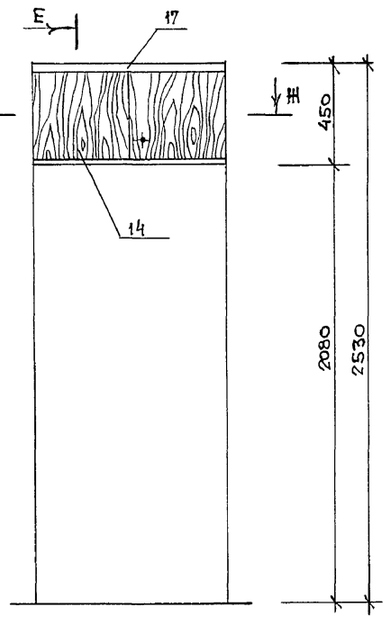

А-А

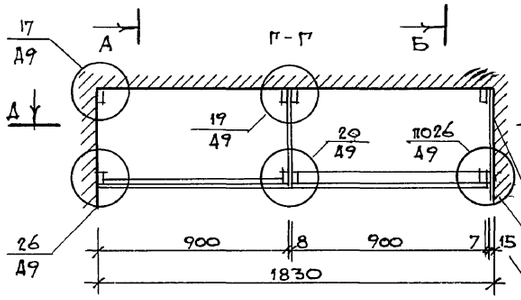

Г-Г

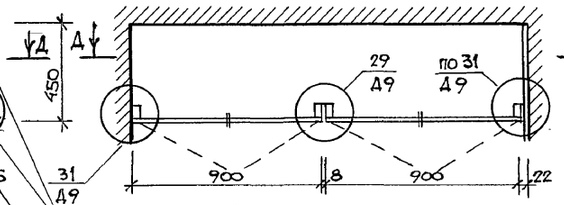

В-В

Ж-Ж

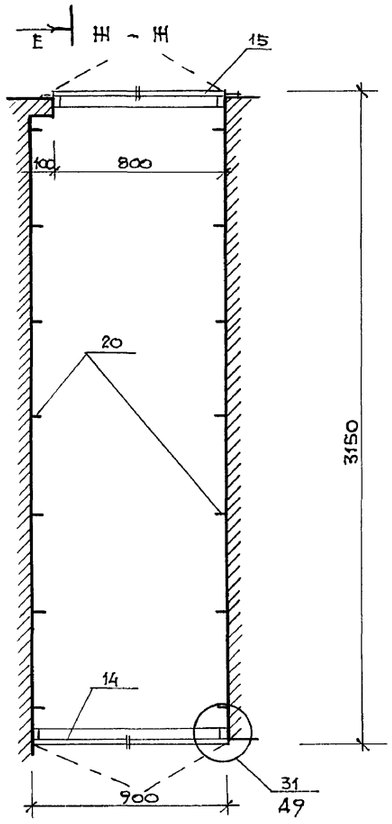

Деревянная рейка 7×54, ℓ=2500

Штукатурка

Д-Д

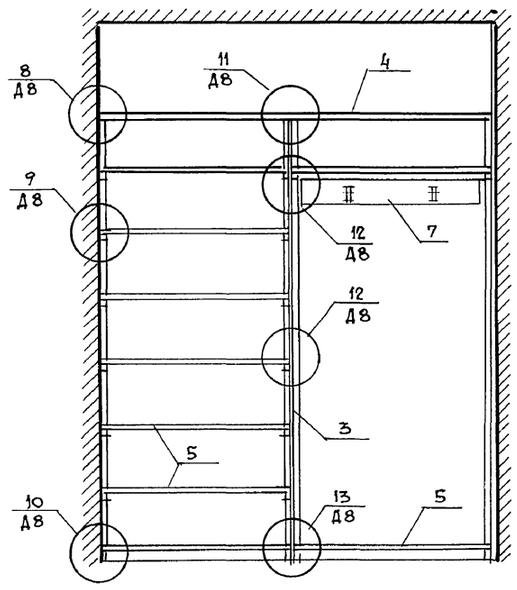

Е-Е

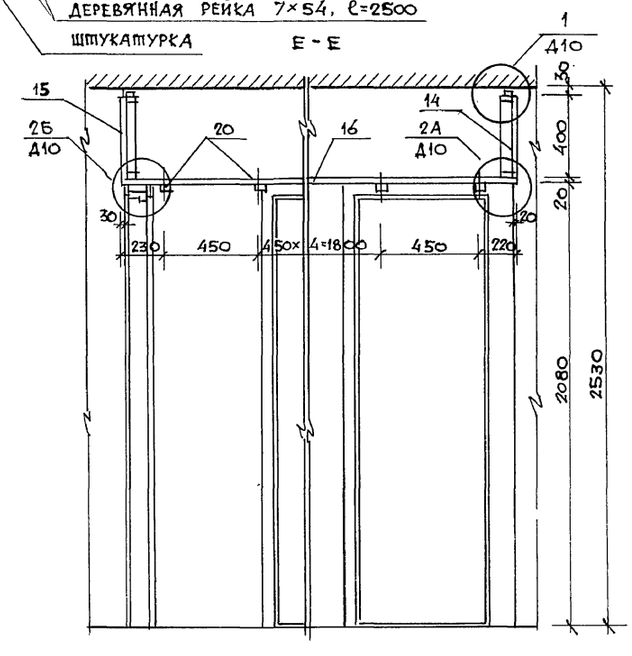

Марка поз.	Обозначение	Наименование	Кол.	Масса ед. кг.	Примечание
	Встроенный шкаф	ВШ-			
		Сборочные единицы			
1	1.172.5-6-0100-10	Дверной блок шкафа ДШ 20-9	2		
2	-0200-13	— " — антресоли ДА4-9	2		
3	-0700-02	Стенка промежуточная СП21-4	1		
4	-0800-01	Полка антресольная ПА L=1.81	1		
5	-0900-04	— " — переставная ПП4-9	9		
		Детали			
6	-0002-01	Брусок монтажный БМ-2	4		
7	-	Настенная вешалка	1		Устанавл. по месту
8	-0006	Полкодержатель ПД-1	14		
9	-0007	Цоколь	1.85		п.м.
10	-0008-01	Наличник Н-2	1.85		п.м.
11	-0009-01	Винт стяжной В-2	14		
12	-0010	Гайка стяжная	14		
13	-0014	Уголь ник УМ-2	2		
	Антресоль	А-2			
		Сборочные единицы			
14	1.172.5-6-0200-13	Дверной блок антресоли ДА4-9	1		
15	-0200-12	— " — " — ДА4-8	1		
16	-0800	Полка антресольная ПА В=900	3.15		п.м.
		Детали			
17	-0008-01	Наличник Н-2	1.7		п.м
18	-0009	Винт стяжной В-1	4		
19	-0010	Гайка стяжная	4		
20	-0013	Уголь ник УМ-1	14		

Встроенные шкафы и антресоли выполняются на основе рабочих чертежей типовых конструкций серии 1.172.5-6 "Элементы и детали встроенных шкафов и антресолей для жилых зданий"
Полотна дверок, боковые и задние стенки шкафа и антресоли имеют декоративную облицовку/или прозрачное лакокрасочное покрытие/.

Гип	Кубаев		114-12-230.90 АС
Нач. маст.	Караваев		
Зам. нач.	Коврижкин		2 этажный 18 квартирный кирпичный жилой дом с 1, 2, 3 комнатными квартирами.
Гл. спец.	Румянцева		Стадия: Р; Лист: 16; Листов:
Вед. арх	Коромыслов		Встроенный шкаф ВШ-4 Антресоль А-2
Проверил	Кубаев		ЦНИИЭП гражданельстрой

Привязан

Инв. N

Инв. N подл. | Подпись и дата | Взамен инв. N

24493-01 19

Альбом I

Встроенные шкафы ВШ-6 и ВШ-5 (ВШ-5н) М1:20

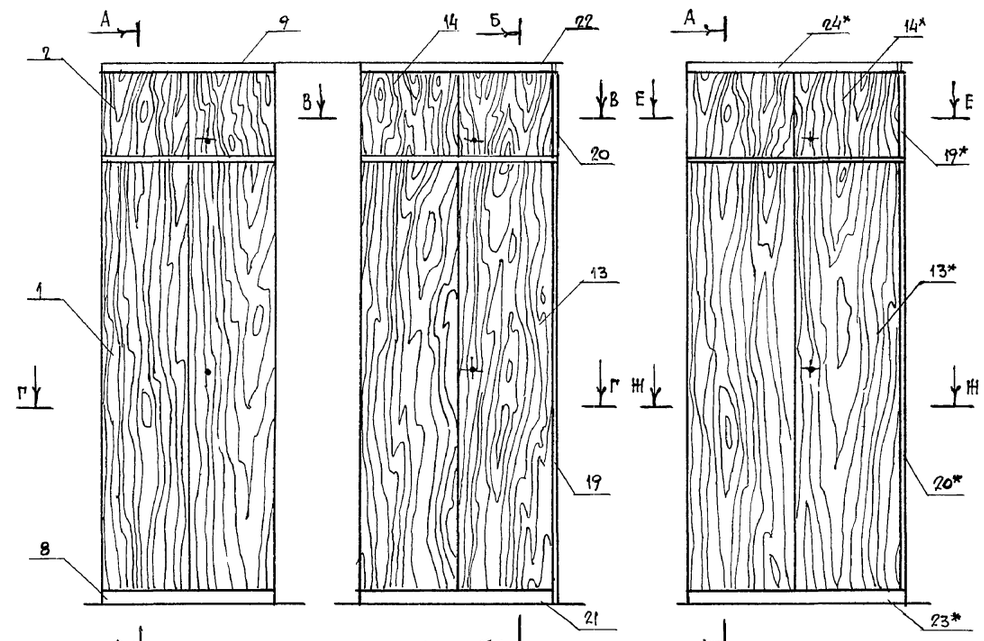

ВШ-7 (ВШ-7Н)

А - А

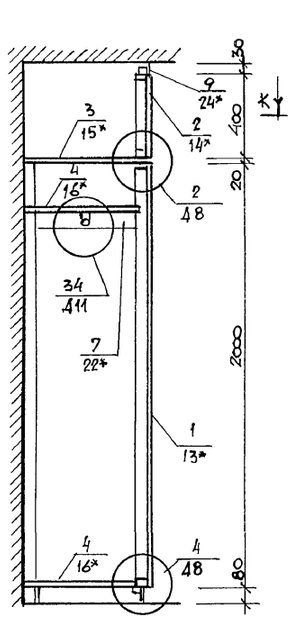

Антресоль А-4

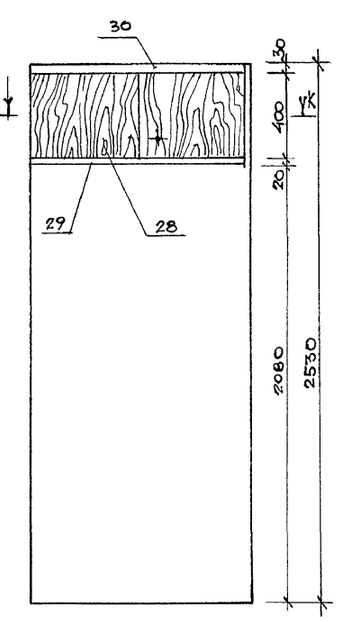

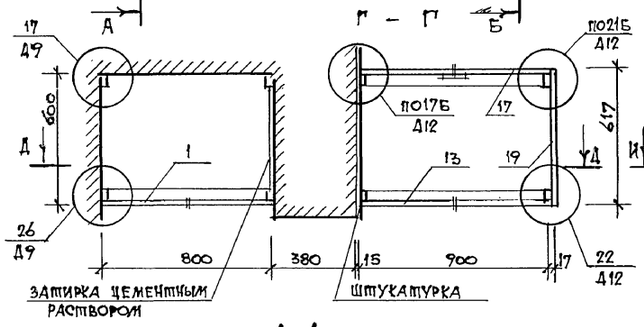

Г - Г

Ж - Ж

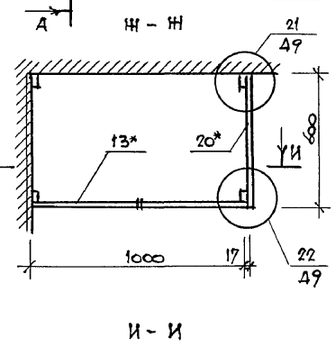

В - В

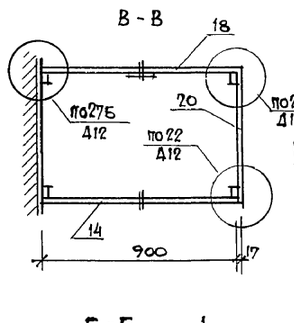

Е - Е

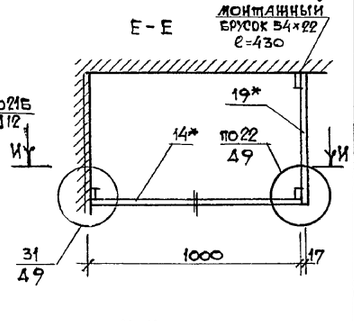

Д - Д

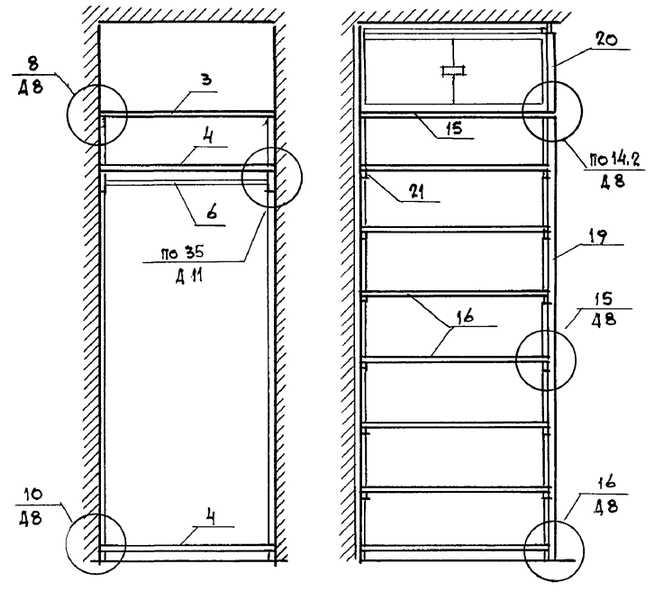

И - И

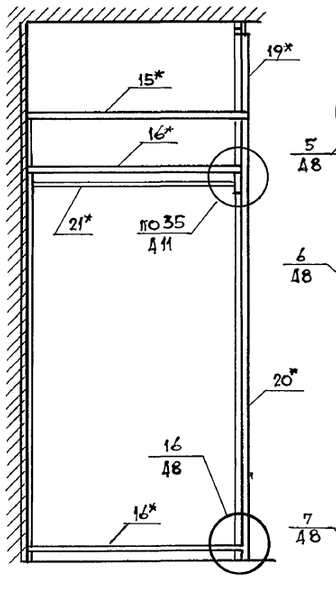

Б - Б

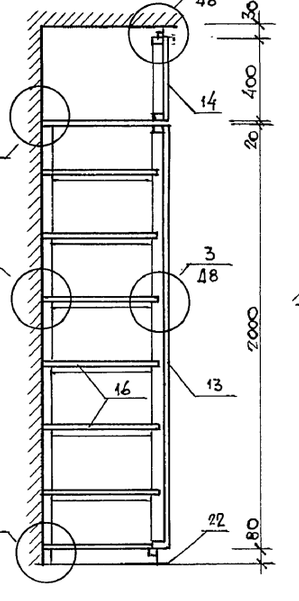

К - К

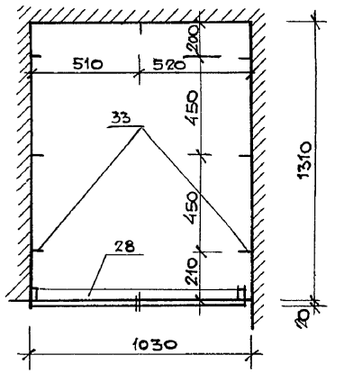

* - позиции для ВШ-6/ВШ-6Н/ взятые из встроенных шкафов ВШ-3/ВШ-3Н/ - см. лист АС-15

Марка поз.	Обозначение	Наименование	Кол	Масса ед.	Примечание
	Встроенный шкаф	ВШ-6			
1	1.172.5-6-0100	Дверной блок шкафа ДШ20-8	1		
2	-0200	Антресоли ДА4-8	1		
3	-0800	Полка антресольная ПА6-8	1		
4	-0900	Переставная ПП6-8	2		
5	1.172.5-6-0062-01	Брусок монтажный БМ-2	2		
6	-0003	Штанга Ш-1	1		
7	-0004	Штангодержатель	2		
8	-0007	Цоколь	0,8		п.м.
9	-0008-01	Наличник Н-2	0,8		п.м.
10	-0009-01	Винт стяжной В-2	2		
11	-0010	Гайка стяжная	2		
12	-0014	Уголькик УМ-2	2		
	Встроенный шкаф	ВШ-5. ВШ-5н	10		
13	1.172.5-6-0100	Дверной блок шкафа ДШ20-9	1		Н-негатив-исполнение
14	-0200	-"- Антресоли ДА 4-9	1		
15	-0800	Полка антресольная ПА6-9	1		
16	-0900	-"- переставная ПП6-9	7		
17	-0300	Стенка задняя шкафа СШ 20-9	1		
18	-0400	-"- Антресоли СА 4-9	1		
19	-0500	Стенка боковая шкафа СБШ21-6	1		
20	-0600	-"- Антресоли СБА 4-6	1		
21	-0600-01	Полкодержатель	12		
22	1.172.5-6-0007	Цоколь	1,8		п.м
23	-0008-01	Наличник Н-2	1,8		п.м.
24	-0009	Винт стяжной В-1	10		
25	-0009-01	Винт стяжной В-2	4		
26	-0010	Гайка стяжная	14		
27	-0014	Угольник УМ-2	4		
	Встроенный шкаф	ВШ-7 ВШ-7Н см. специфик.	на	шкаф	ВШ-3(ВШ-3Н)
17*	Исключить следующие позиции: 1.172.5-6-0300-11	Стенка задняя шкафа СШ 20-10	1		* Лист АС-15
18*	-0400-14	Антресоли СА4-10	1		
	Антресоль	А-4			
28	1.172.5-6-0200-14	Дверной блок антресоли ДА 4-10	1		
29	-0800	Полка антресоли ПА 103х1310	1		
30	-0008-01	Наличник Н-2	1,05		п.м
31	-0009	Винт стяжной В-1	2		
32	-0010	Гайка стяжная	2		
33	-0013	Угольник УМ-1	7		

Инв.№ подл. | Подпись и дата | Взам.инв.№

Инв.№

Привязан

Норм.контр.	Кубаев	
Нач.маст.	Караваев	
Зам.нач.	Говрилкин	
ГАП	Кубаев	
Гл.спец.	Румянцева	
Вед.арх.	Коромыслов	
Проверил	Кубаев	

114-12-230.90 АС

2этажный 18квартирный кирпичный жилой дом с 1,2,3-комнатными квартирами.

Стадия	Листы	Листов
Р	17	

Встроенные шкафы ВШ-6 и ВШ-5 /ВШ-5Н/, ВШ-7 /ВШ-7Н/. Антресоль А-4

ЦНИИЭП граждансельстрой

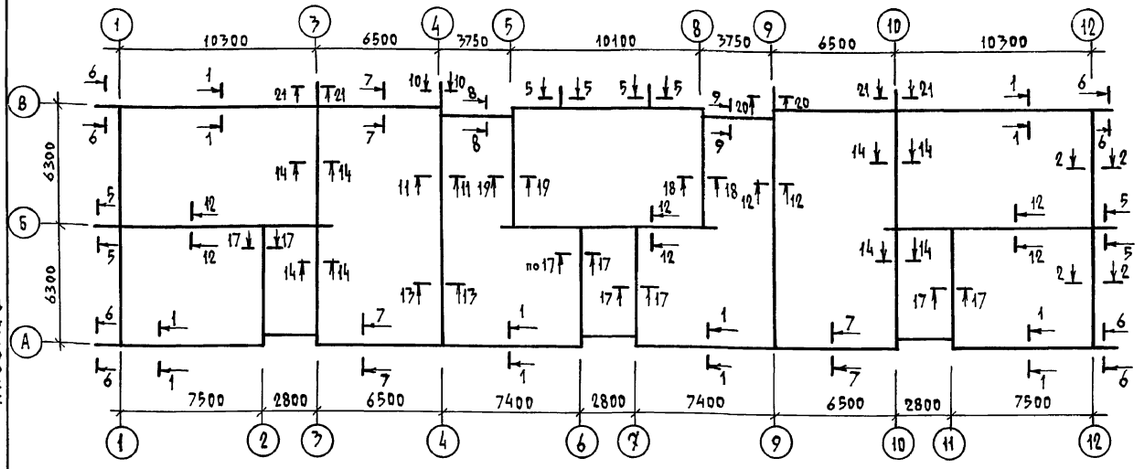

Альбом I

1. Фундаменты под здание разработаны для 3-х температур наружного воздуха -20°С; -30°С (основное решение), -40°С. Толщину наружных стен „а" в зависимости от температуры наружного воздуха см. таблицу в общих данных, АС-2.
2. При разработке фундаментов принято: рельеф участка ровный, грунтовые воды отсутствуют, грунты непучинистые, непросадочные, со следующими характеристиками:
   расчетное значение объемной массы грунта $\gamma = 1.8$ тс/м³
   расчетное значение угла внутреннего трения $\varphi = 24°$
   расчетное значение удельного сцепления $c = 13$ кПа (0,13 кг·с/см²)
   расчетное давление на грунт определено согласно СНиП 2.02.01-83 и принято равным 0,23 МПа.
3. Фундаментные плиты укладывать на уплотненную песчаную подсыпку толщиной 50 мм.
4. Кладку блоков стен подвала и техподполья, выполнять на цементном растворе марки 50 с обязательной перевязкой вертикальных швов на 300 мм. Вертикальные швы кладки тщательно заполнить раствором.
5. Кладку цоколя с отм. -1.150 до отм. -0.350 выполнять из кирпича керамического рядового полнотелого обыкновенного КР100/1650/35 ГОСТ 530-80 на растворе М-50.
6. Монолитные участки между фундаментными плитами заделать бетоном В15 с армированием сеткой поз.1, по детали В-В, АС-19.
7. При сопряжении стен из блоков без перевязки соединить их в горизонтальных швах арматурными сетками ⌀8 AI шаг 100×100 ℓ=1.0 м /поз.3/, см. развертку у оси А и В.
8. Над отверстиями, нишами, штрабами 500 мм и менее заложить арматурные стержни ⌀10 А-I в слое цементного раствора /поз.2/ шаг стержней 100 мм, опирание на стену по 250 мм с каждой стороны.
9. Горизонтальную гидроизоляцию выполнять 2-х типов:
   на отм. -1.150 и -0.350 рулонная из 2-х слоев гидроизола на битумной мастике,
   на отм. -2.350 из цементного раствора состава 1:2.
10. Вертикальную обмазочную гидроизоляцию выполнять горячим битумом за 2 раза.
11. Обратную засыпку грунта за стены техподполья производить после монтажа перекрытия на отм. -0.330. Засыпку грунта производить с послойным трамбованием.
12. Марки фундаментных плит и стеновых блоков указанные в скобках на сечениях фундаментов, планах фундаментов и развертках стен подвала относятся к варианту наружных стен а = 640 мм.
13. Настоящий лист смотреть совместно с АС-19 ÷ 23.

Таблица расчетных нагрузок на фундаменты

№ № сечений	Отметка приложения нагрузки м	Нагрузка т/м.п при „а" мм 380	510	640
1-1	-2,35	16.1	17.8	19.5
2-2; 7-7; 8-8	-2,35	6.1	7.3	8,5
5-5; 10-10; 20-20	-2,35	21.0	21,0	21,0
6-6, 21-21	-2,35	15,2	15,2	15,2
11-11; 12-12	-2,35	20.2	20,2	20,2
13-13	-2,35	14.0	14,0	14,0
14-14	-2,35	16,2	16,2	16,2
17-17; 18-18, 19-19	-2,35	11,0	11,0	11.0

Р-1
Решетка для вытирания ног

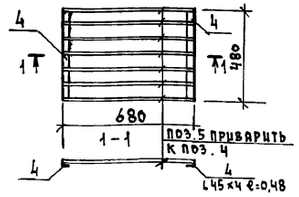

Спецификация фундаментных плит и блоков стен подвала

Марка по проекту	Обозначение	Наименование	Кол-во штук при „а" мм 380	510	640	Масса элемента кг	Примечание
Блоки бетонные для стен подвала							
1	ГОСТ 13579-78	ФБС 24.6.6-Т	—	—	69	1960	
2	"	ФБС 12.6.6-Т	—	—	35	960	
3	"	ФБС 9.6.6-Т	—	—	46	700	
4	"	ФБС 12.6.3-Т	—	—	5	460	
5	"	ФБС 24.5.6-Т	77	77	8	1630	
6	"	ФБС 12.5.6-Т	40	40	5	790	
7	"	ФБС 9.5.6-Т	50	50	4	590	
8	"	ФБС 12.5.3-Т	10	10	5	380	
9	"	ФБС 24.4.6-Т	42	42	42	1300	
10	"	ФБС 12.4.6-Т	38	38	38	640	
11	"	ФБС 9.4.6-Т	41	41	41	470	
12	"	ФБС 12.4.3-Т	6	6	6	310	
Железобетонные фундаментные плиты							
ФЛ10.24-2	ГОСТ 13580-85	ФЛ 10.24-2	41	41	63	1520	
ФЛ10.12-2	"	ФЛ 10.12-2	5	5	15	750	
ФЛ8.24-3	"	ФЛ 8.24-3	26	26	4	1395	
ФЛ8.12-3	"	ФЛ 8.12-3	10	10	—	685	
ФЛ6.24-4	"	ФЛ 6.24-4	24	24	24	1040	
ФЛ6.12-4	"	ФЛ 6.12-4	7	7	7	515	

Спецификация арматуры и бетона на фундаменты

Формат	Зона	Поз.	Обозначение	Наименование	Общий вес, кг при „а" мм 380	510	640	Примечание
		1	ГОСТ 5781-82	⌀6 AI	66,0 / 42,0	66,0 / 42,0	66,0 / 42,0	Крыльца см. примечание п.6
		2	"	⌀10 AI	107,8	134,8	161,8	см. примечан. п.8
		3	"	⌀8 А-I	100,8	100,8	121,0	см. примечание п.7
				Бетон В15	2,5 м³			см. примечание п.6
				Бетон В25	2,1 м³			Крыльца шт.3
				Р-1 /шт.3/				
		4	ГОСТ 8509-86	∠45×4 ℓ=0,48 м	8,19	8,19	8,19	Решетки 3шт
		5	ГОСТ 103-76	-40×4 ℓ=0,67 м	18,0	18,0	18,0	Решетки 3шт

114-12-230.90 АС

Н.контр.	Румянцева		
Нач.маст	Караваев		
ГАП	Куваев		
Гл.спец.	Румянцева		
Вед.инж.	Дорофеева		
Инж.II кат	Воронцова		

Привязан

Инв.№

2-этажный 18-квартирный кирпичный жилой дом с 1,2,3 комнатными квартирами

Таблица нагрузок. Спецификации.

Стадия	Лист	Листов
Р	18	

ЦНИИЭП Гражданскельстрой

Инв.№ подл. | Подпись и дата | Взам. инв.№

Копировал Коц-24493-01 21 формат А2

Альбом I

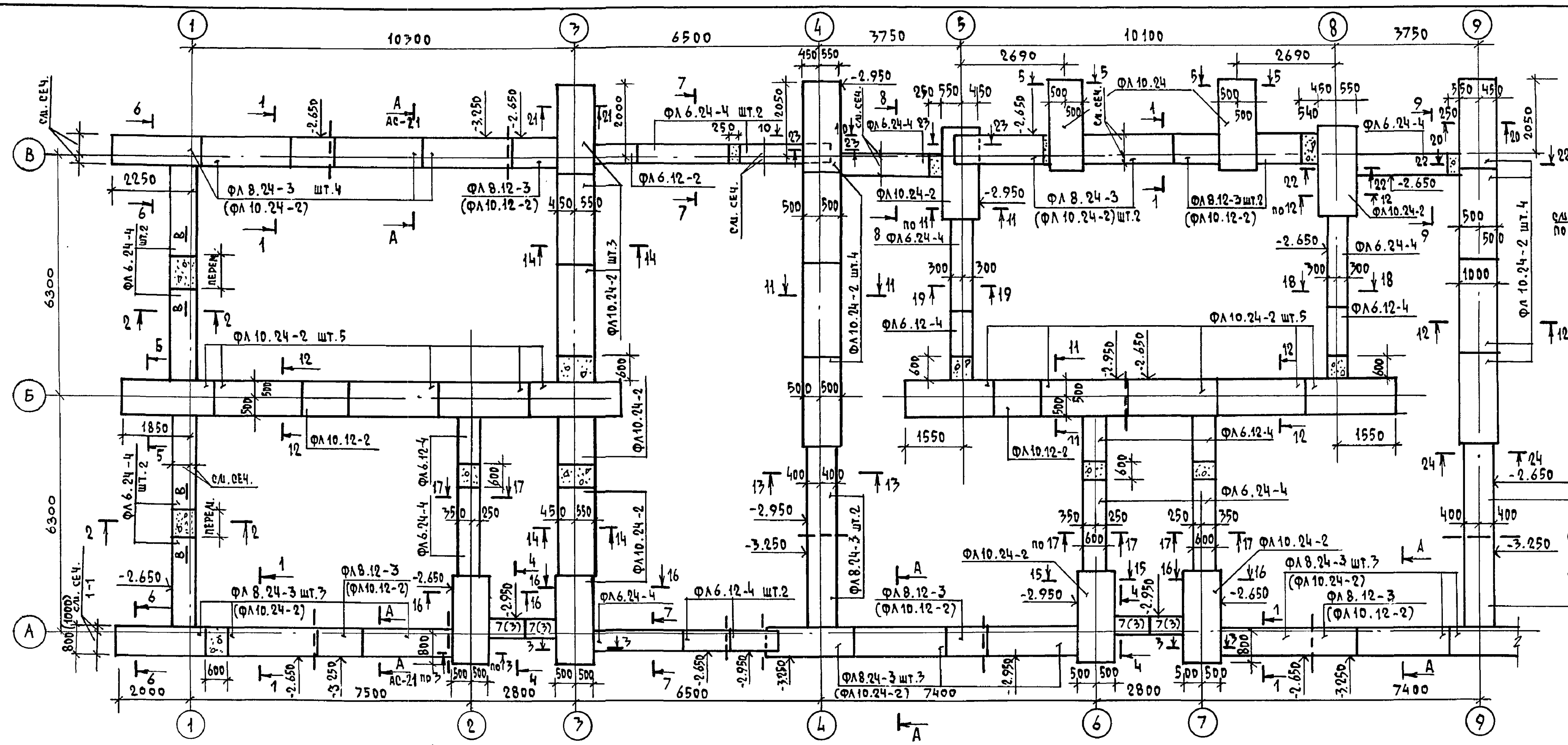

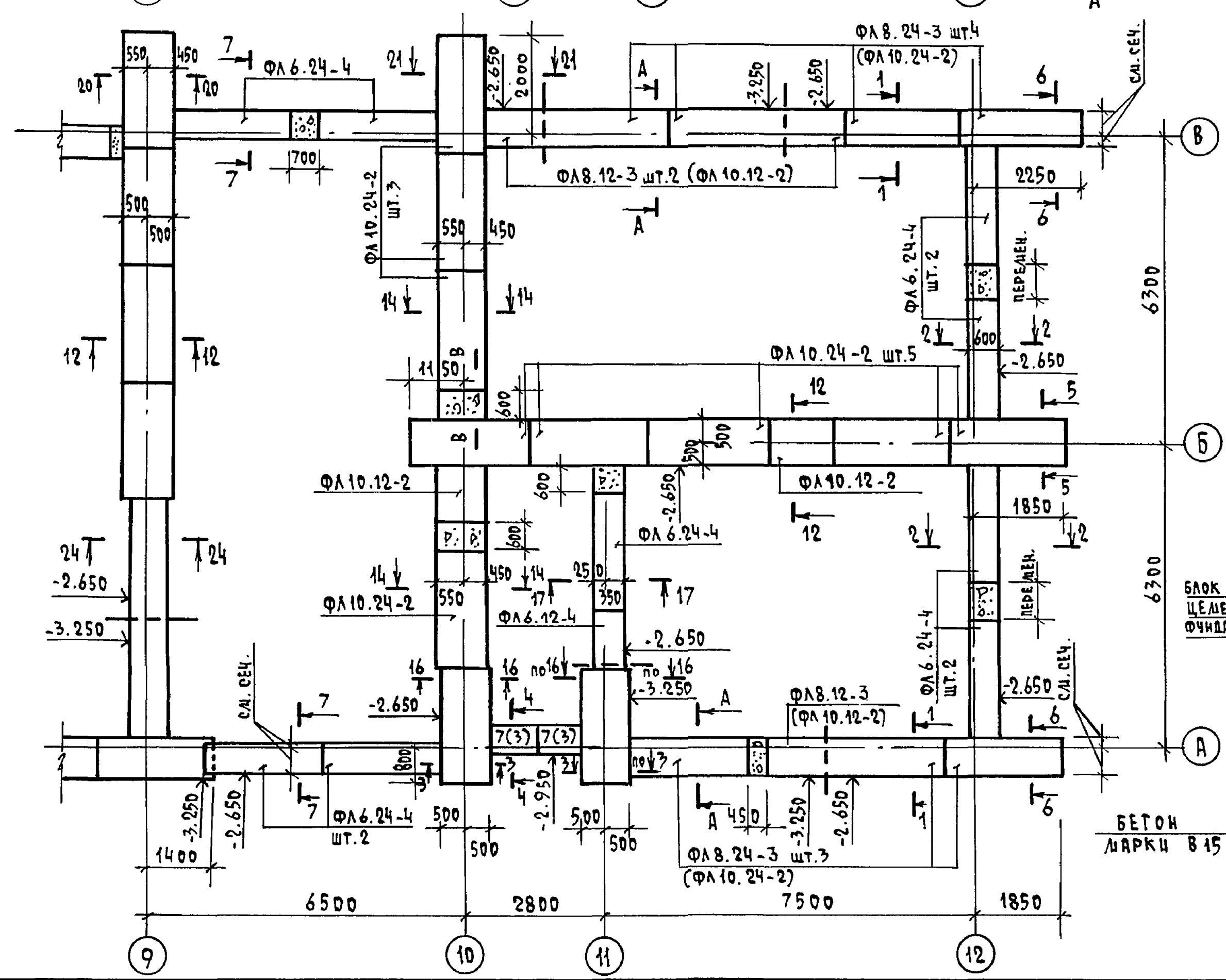

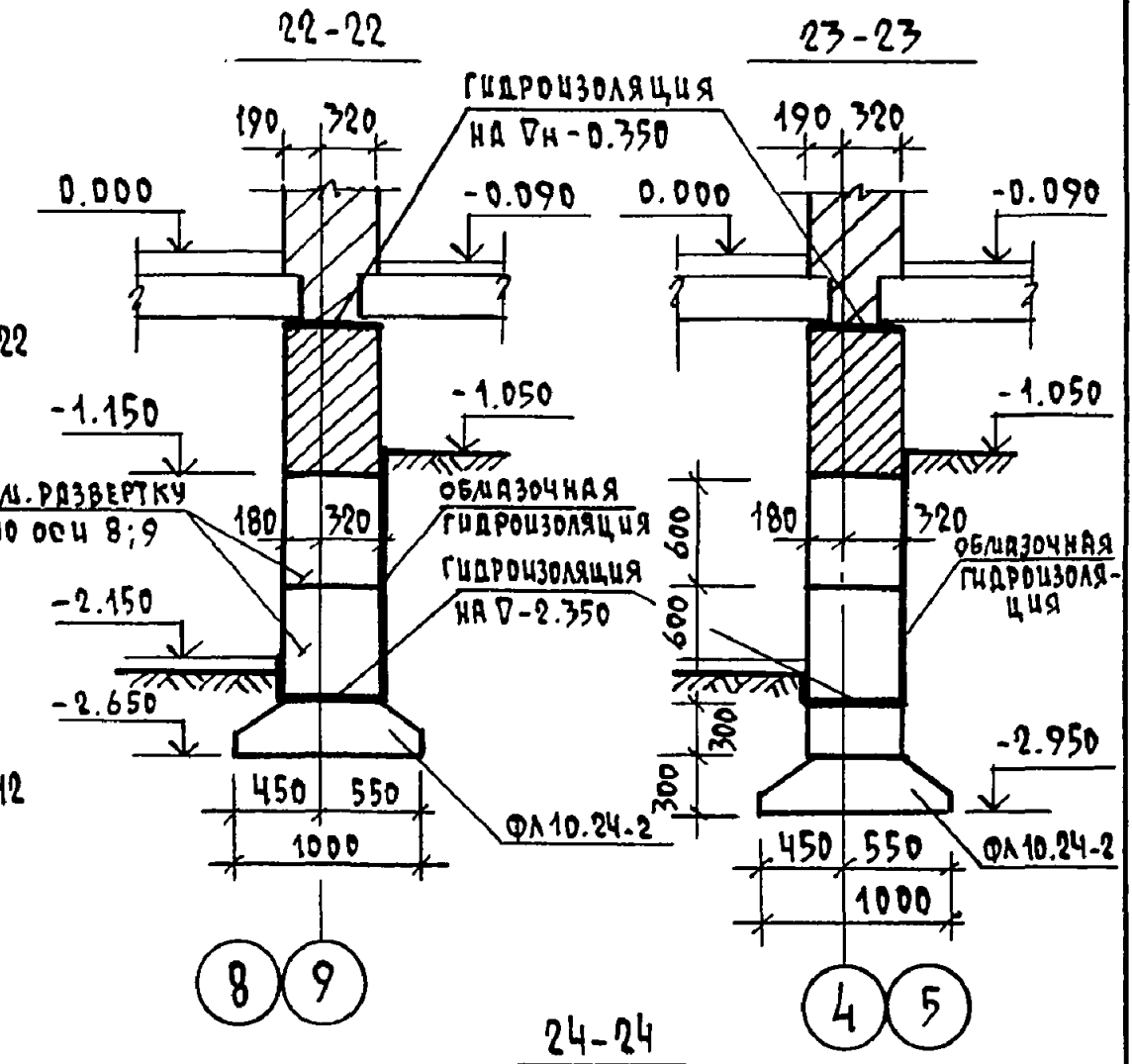

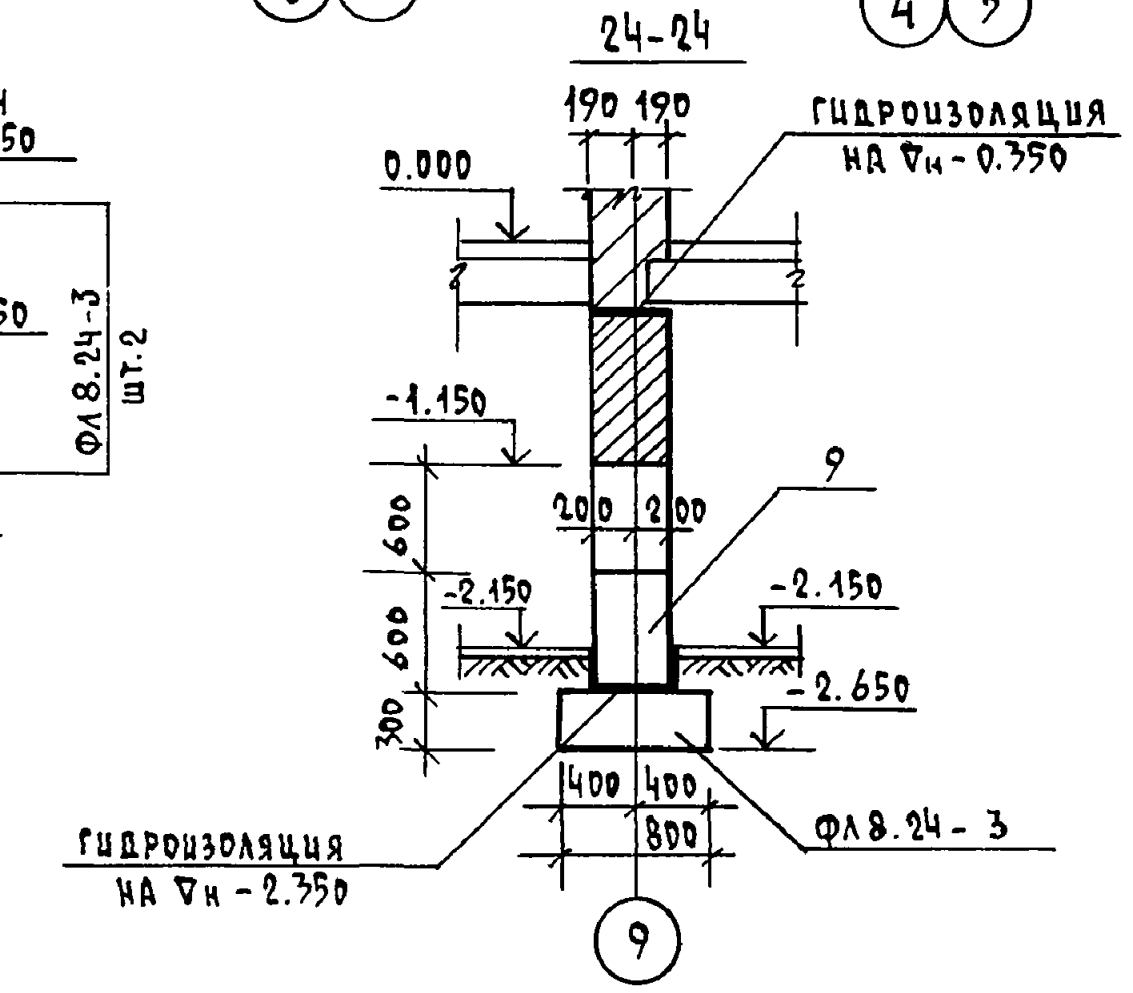

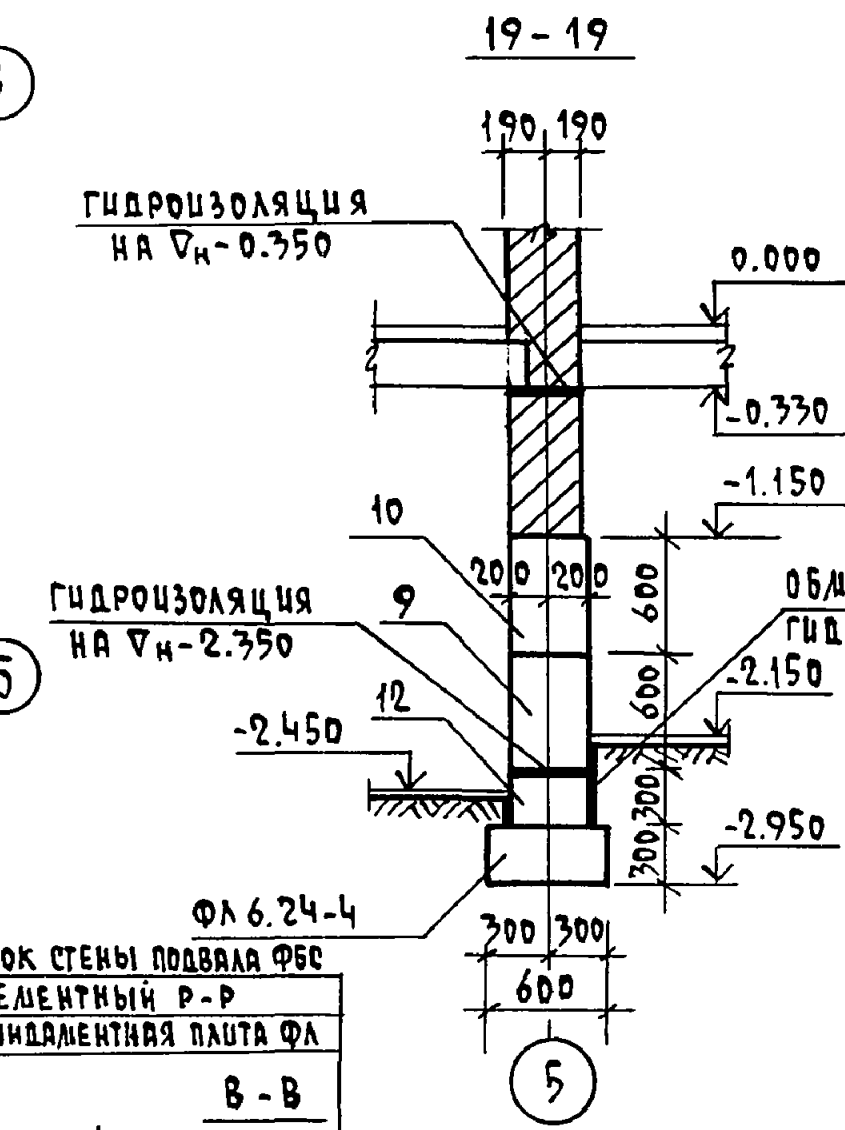

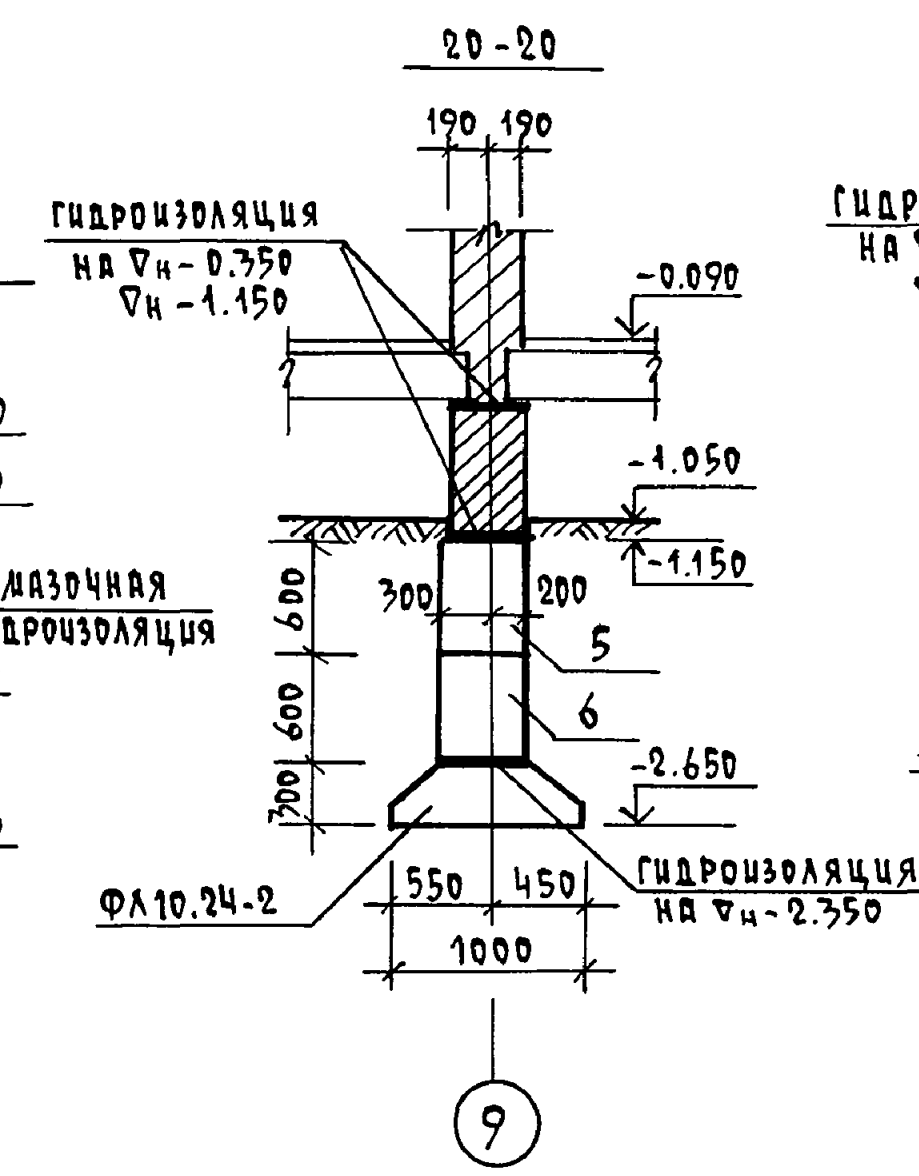

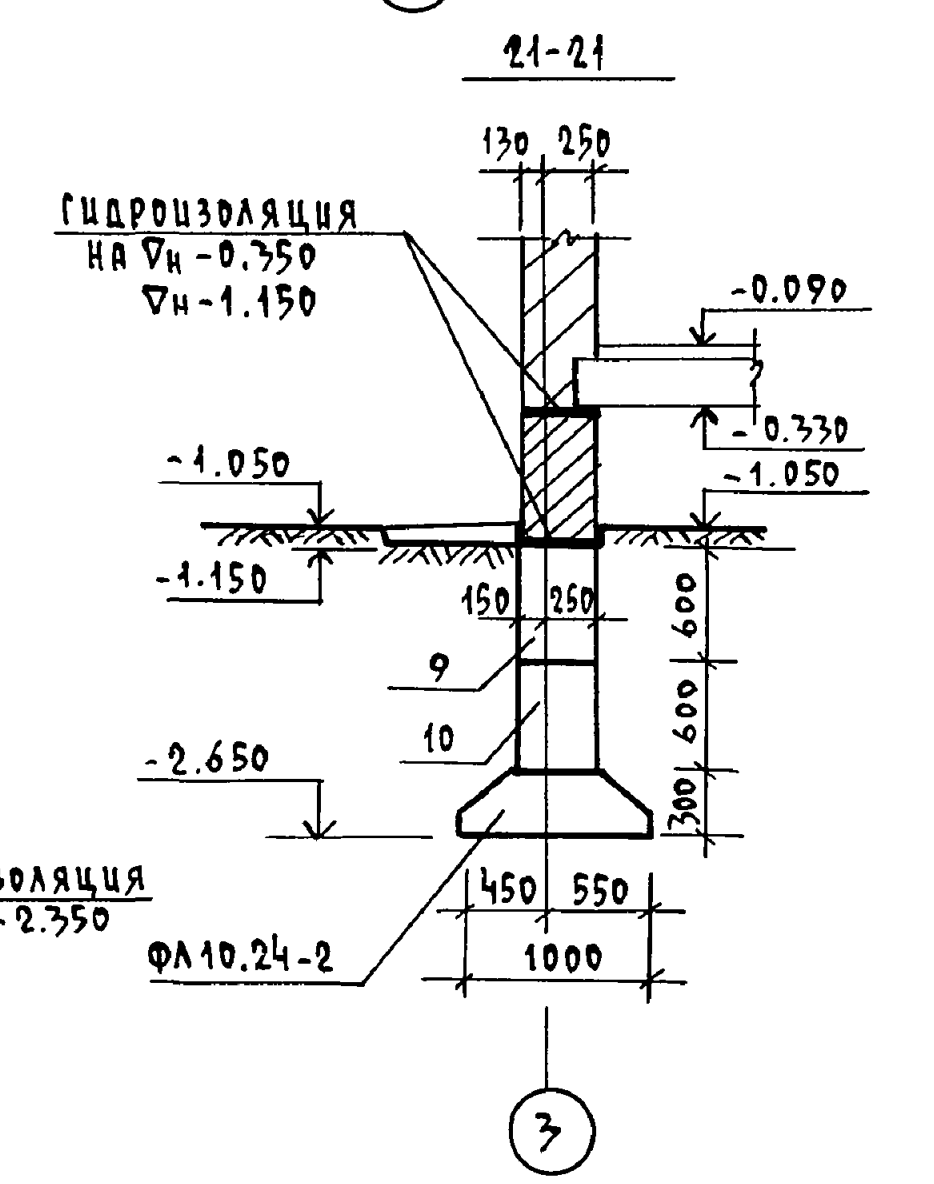

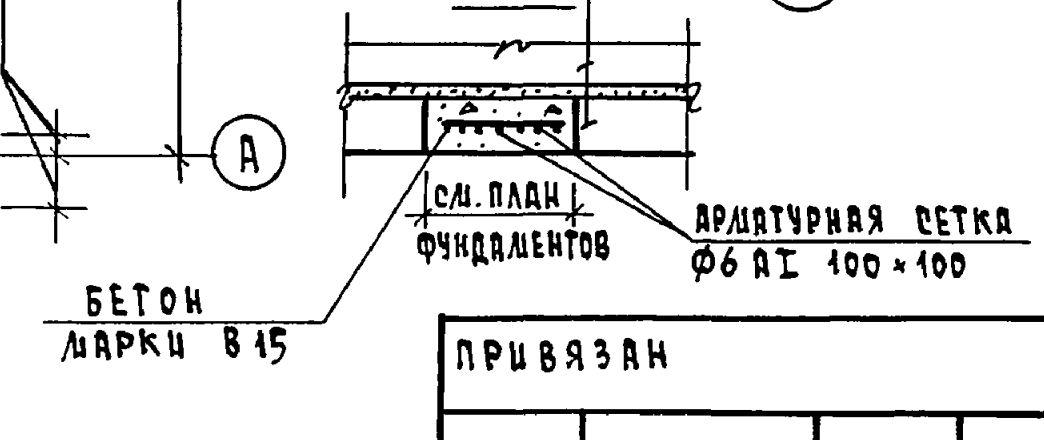

Инв. N подл.	Подпись и дата	Взам. инв. N

Привязан

Инв. N

Н. контр.	Румянцева		114-12-230.90 АС
Нач. маст.	Караваев		2-этажный 18-квартирный кирпичный жилой дом с 1,2,3 комнатными квартирами
ГАП	Куваев		
Гл. спец.	Румянцева		План фундаментов
Вед. инж.	Дорофеева		
Инж. II кат.	Воронцова		

Стадия	Лист	Листов
Р	19	

ЦНИИЭП граждансельстрой

Копировал 24493-01 22 Формат А2

Альбом I

1 - 1

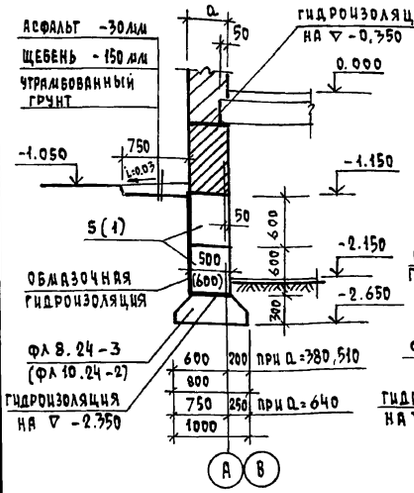

2 - 2

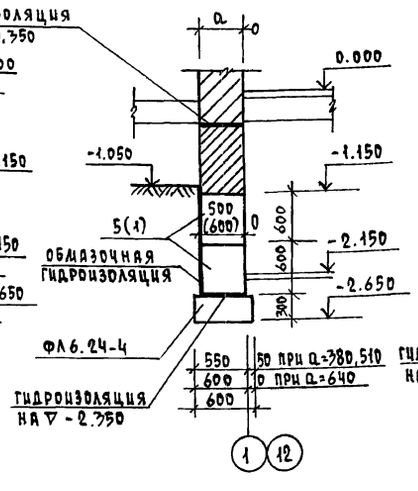

3 - 3

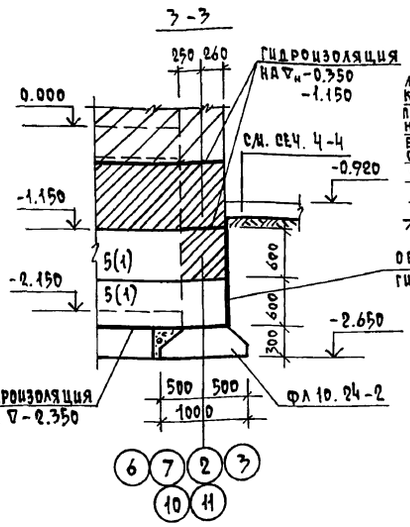

4 - 4

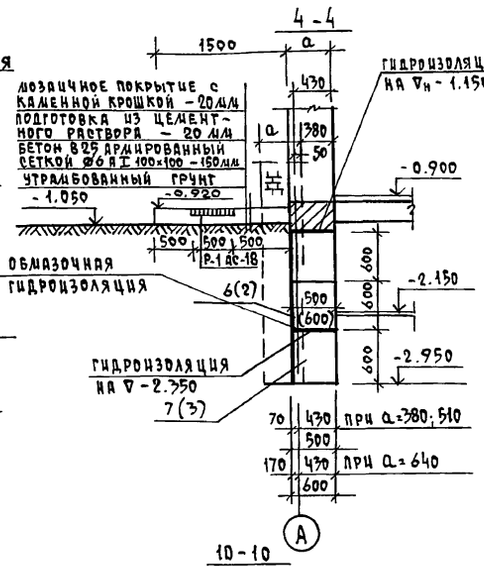

5 - 5

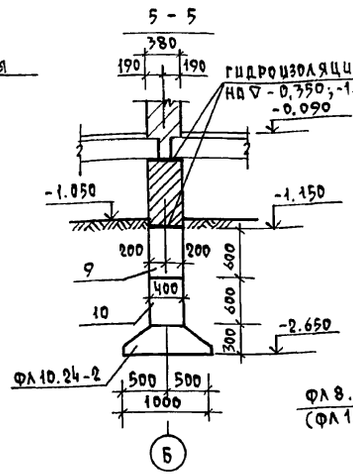

6 - 6

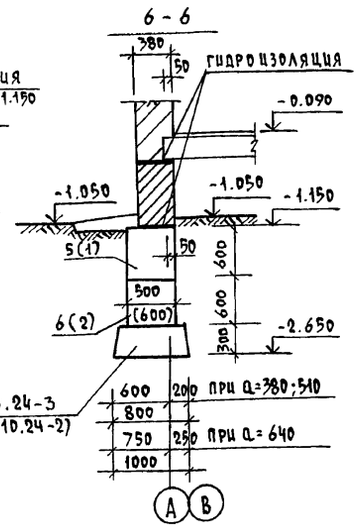

7 - 7

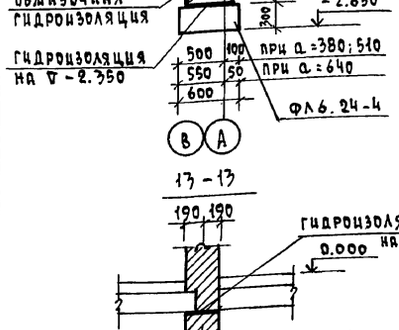

8 - 8

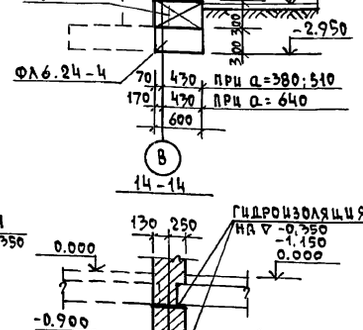

9 - 9

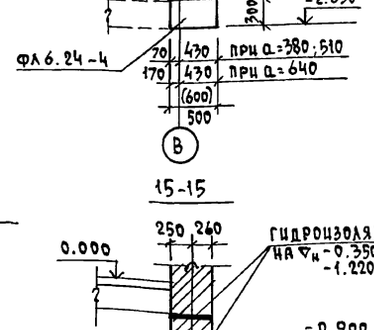

10 - 10

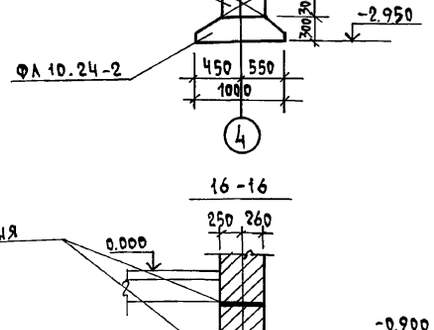

11 - 11

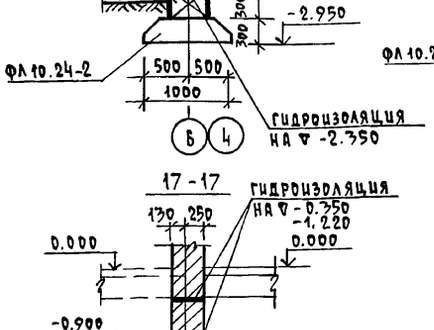

12 - 12

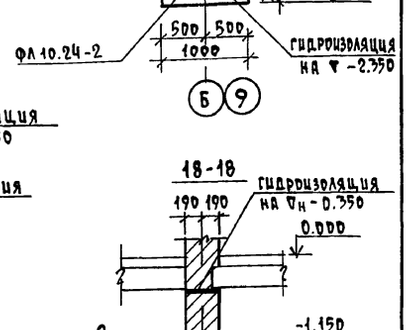

13 - 13

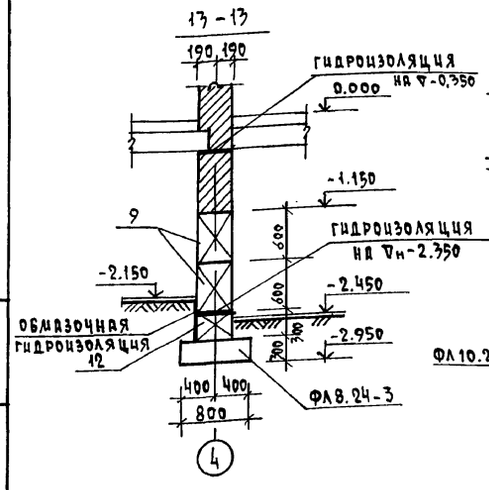

14 - 14

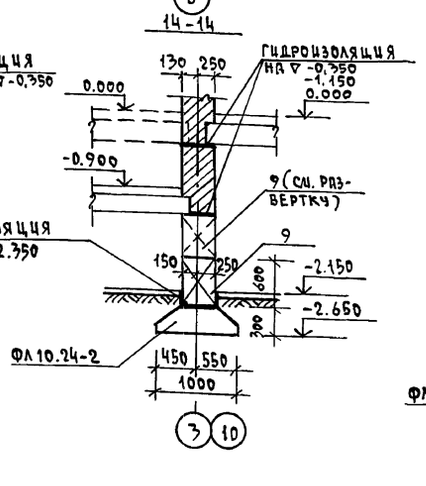

15 - 15

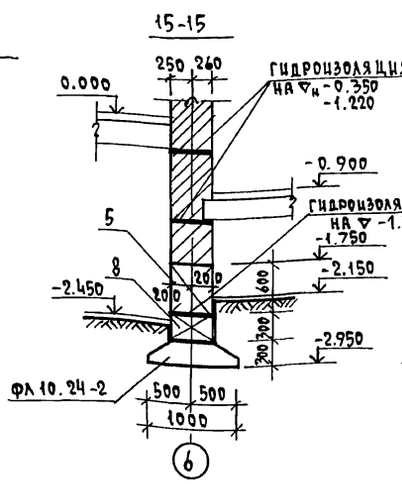

16 - 16

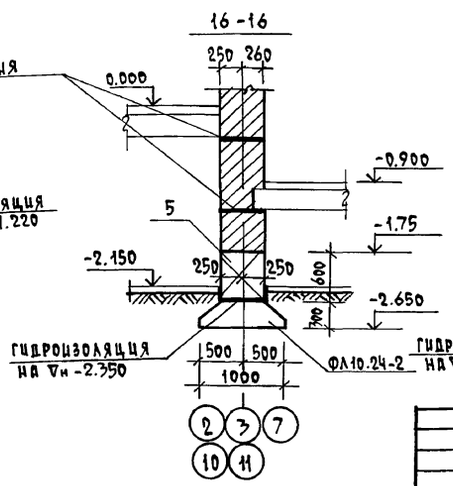

17 - 17

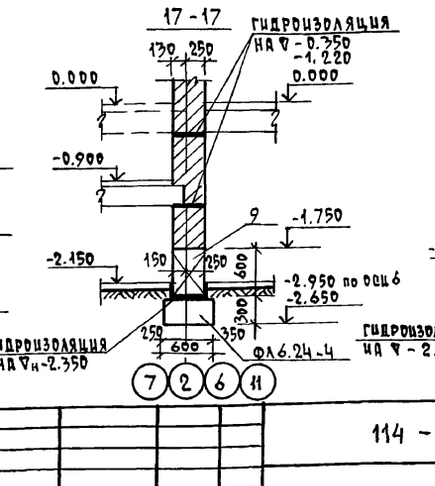

18 - 18

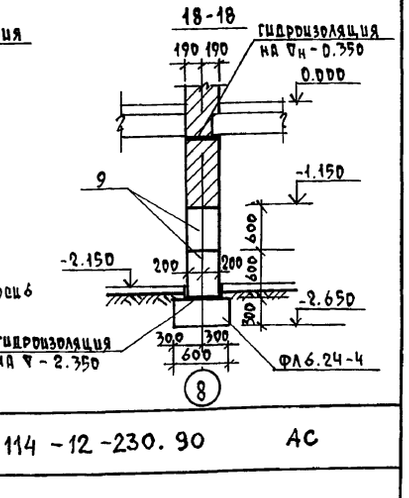

Привязан			
Инв.№			
Н.контр.	Румянцева		
Нач.маст.	Караваев		
ГАП	Кувалев		
Гл.спец.	Румянцева		
Вед.инж.	Дорофеева		
Инженер	Воронцова		

114-12-230.90 АС

2-этажный 18-квартирный кирпичный жилой дом с 1,2,3 комнатными квартирами

Стадия	Лист	Листов
Р	20	

Фундаменты. Сечения.

ЦНИИЭП гражданельстрой

Копировал Коц 24493-01 23 Формат А2

Инв.№ подл. | Подпись и дата | Взам. инв.№

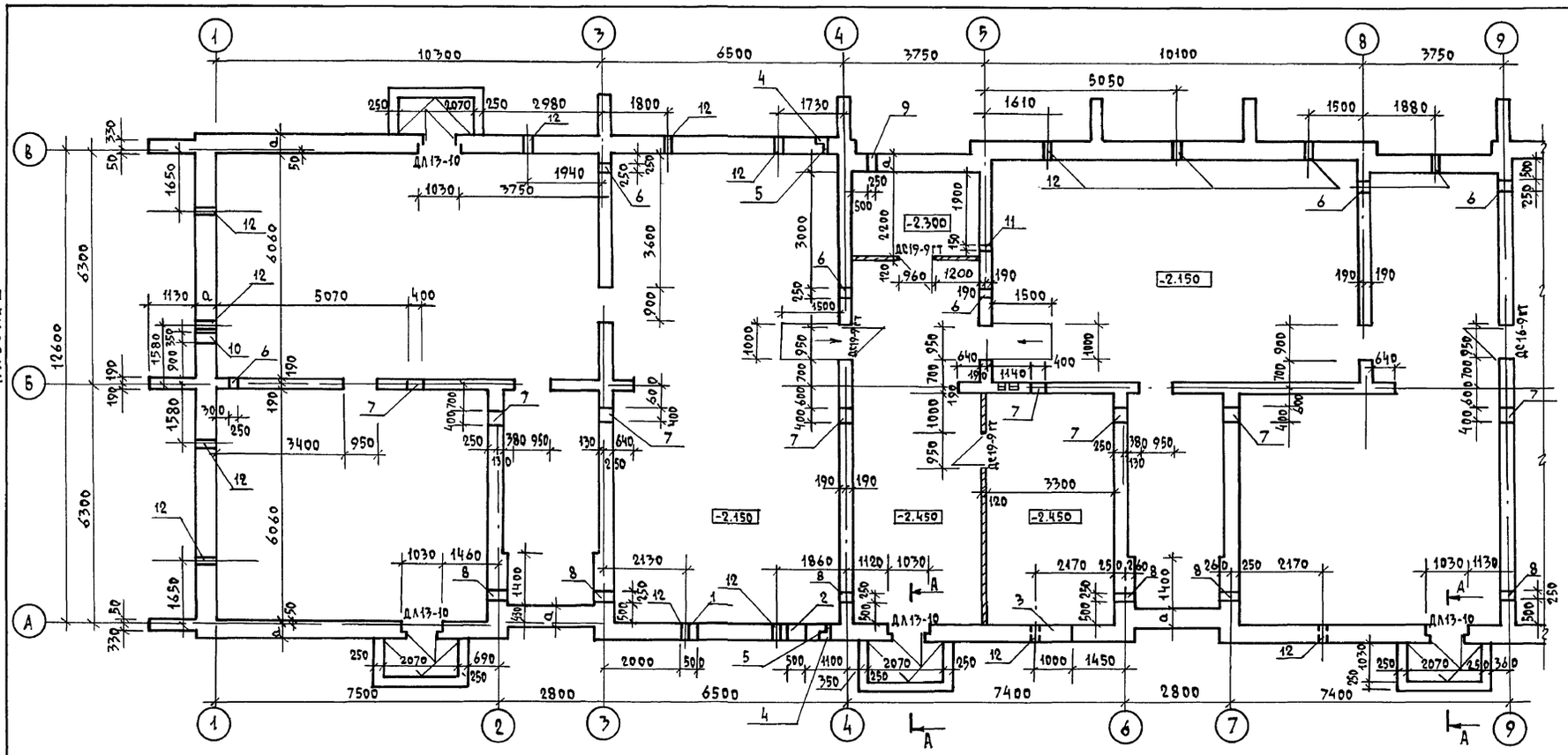

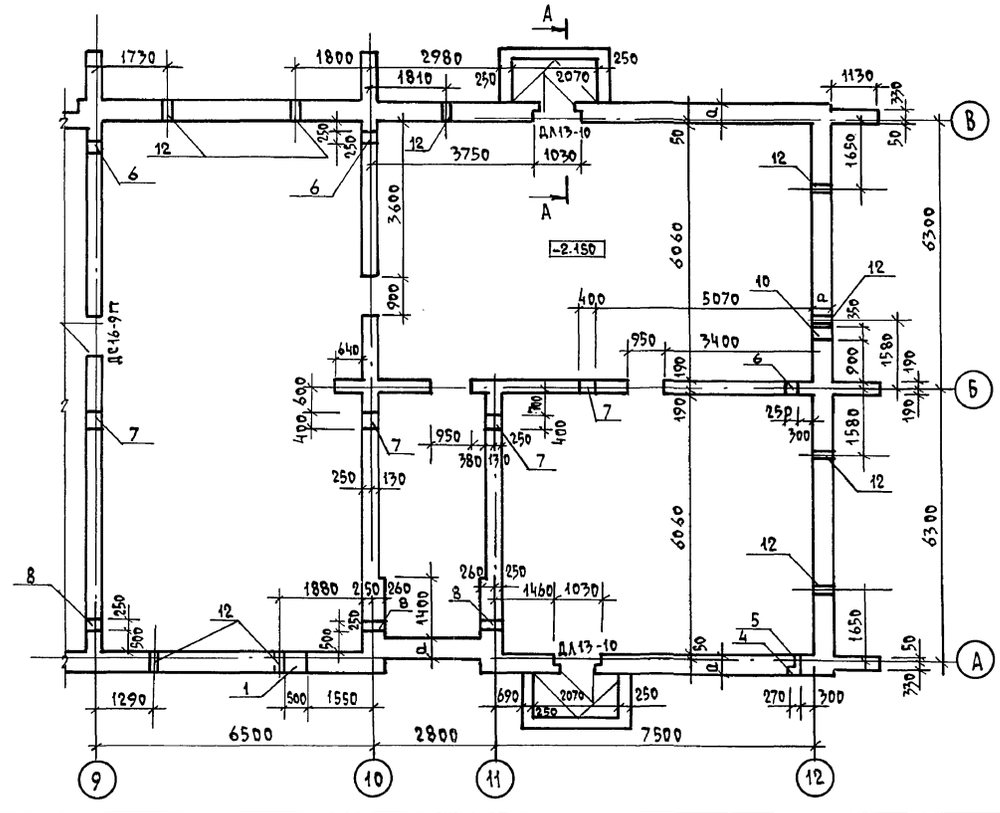

Экспликация отверстий

Тип отв.	Размеры в мм В	Н	Отм. низа	Назначение
1	500	600	при привязке	„ВК"
2	500	900	при привязке	„ВК"
3	1000	600	-2.350	„ОВ"
4	270×260	375	-0.850	Ниша пл.
5	100	100	-0.850	„В"
6	250	300	-0.950	„ОВ"
7	400	600	-0.950	„ВК"
8	250	300	-1.450	„ОВ"
9	250	150	-1.750	„ЭО"
10	350	600	-1.750	„СС"
11	150	150	-0.530	„ОВ"
12	270	220	-0.690	Продухи

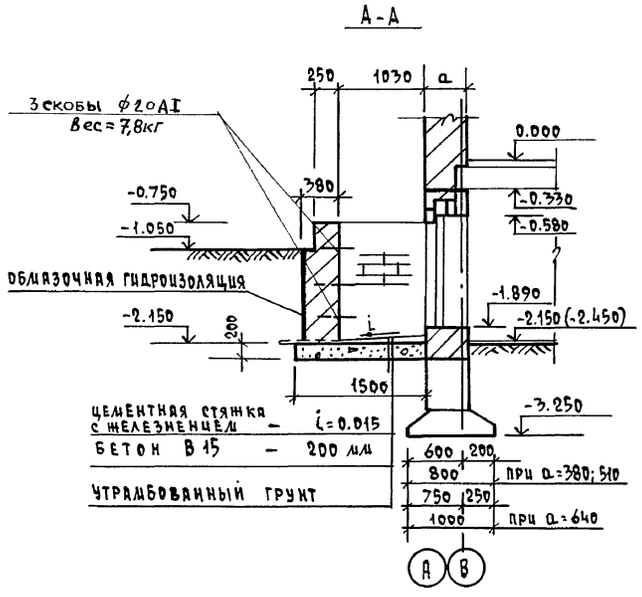

На плане техподполья привязка стен показана на отм. выше отм. -1.150 (по кирпичу), кладка стен ниже отм. -1.150 показана на сечениях и развертках стен.
Толщина наружных стен „a" в зависимости от температуры наружного воздуха дана в таблице на листе „Общие данные". АС-2

Привязан	Н.контр.	Куваев	114-12-230.90 АС		
	Нач.маст	Караваев	2-этажный 18-квартирный кирпичный жилой дом с 1,2,3 комнатными квартирами	Стадия: Р	Лист: 21	Листов:
	ГАП	Куваев			
	Гл.спец.	Румянцева	План техподполья	ЦНИИЭП Гражданстрой	
	Инж.II к.	Воронцова			
Инв.N	Проверил	Куваев			

Копировал Kogl 24493-01 24 формат А2

Согласовано: Гл. спец. ОВ Крейнис; Гл. спец. ВК Верховский; Гл. спец. ЭО Бородкин

Инв.N подл. | Подпись и дата | Взам. инв.N

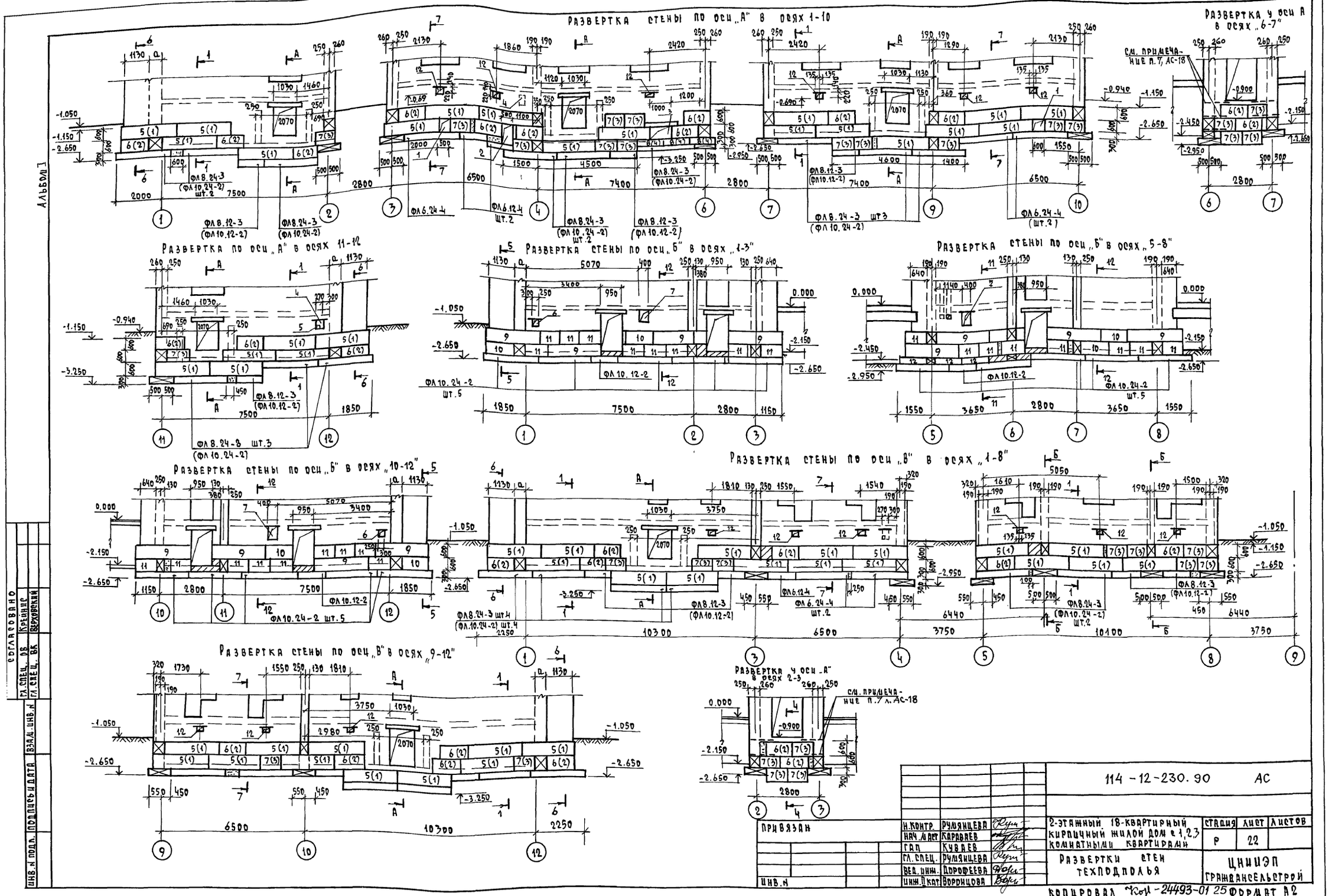
Развертка стены по оси „А" в осях 1-10
Развертка у оси А в осях „6-7"
См. примечание п. 7, АС-18
Развертка по оси „А" в осях 11-12
Развертка стены по оси „Б" в осях „1-3"
Развертка стены по оси „Б" в осях „5-8"
Развертка стены по оси „Б" в осях „10-12"
Развертка стены по оси „В" в осях „1-8"
Развертка стены по оси „В" в осях „9-12"
Развертка у оси „А" в осях 2-3
См. примечание п. 7 л. АС-18
Альбом I
Согласовано
Гл. спец. ОВ
Гл. спец. ВК
Крейнис
Верховский
Взам. инв. N
Инв. N подл.
Подпись и дата
Привязан
Инв. N
Н. контр. Румянцева
Нач. маст. Караваев
Гап Куваев
Гл. спец. Румянцева
Вед. инж. Дорофеева
Инж. II кат. Воронцова
114-12-230.90 АС
2-этажный 18-квартирный кирпичный жилой дом с 1,2,3 комнатными квартирами
Стадия Р
Лист 22
Листов
Развертки стен техподполья
ЦНИИЭП Гражданскельстрой
Копировал Кор-24493-01 25 Формат А2

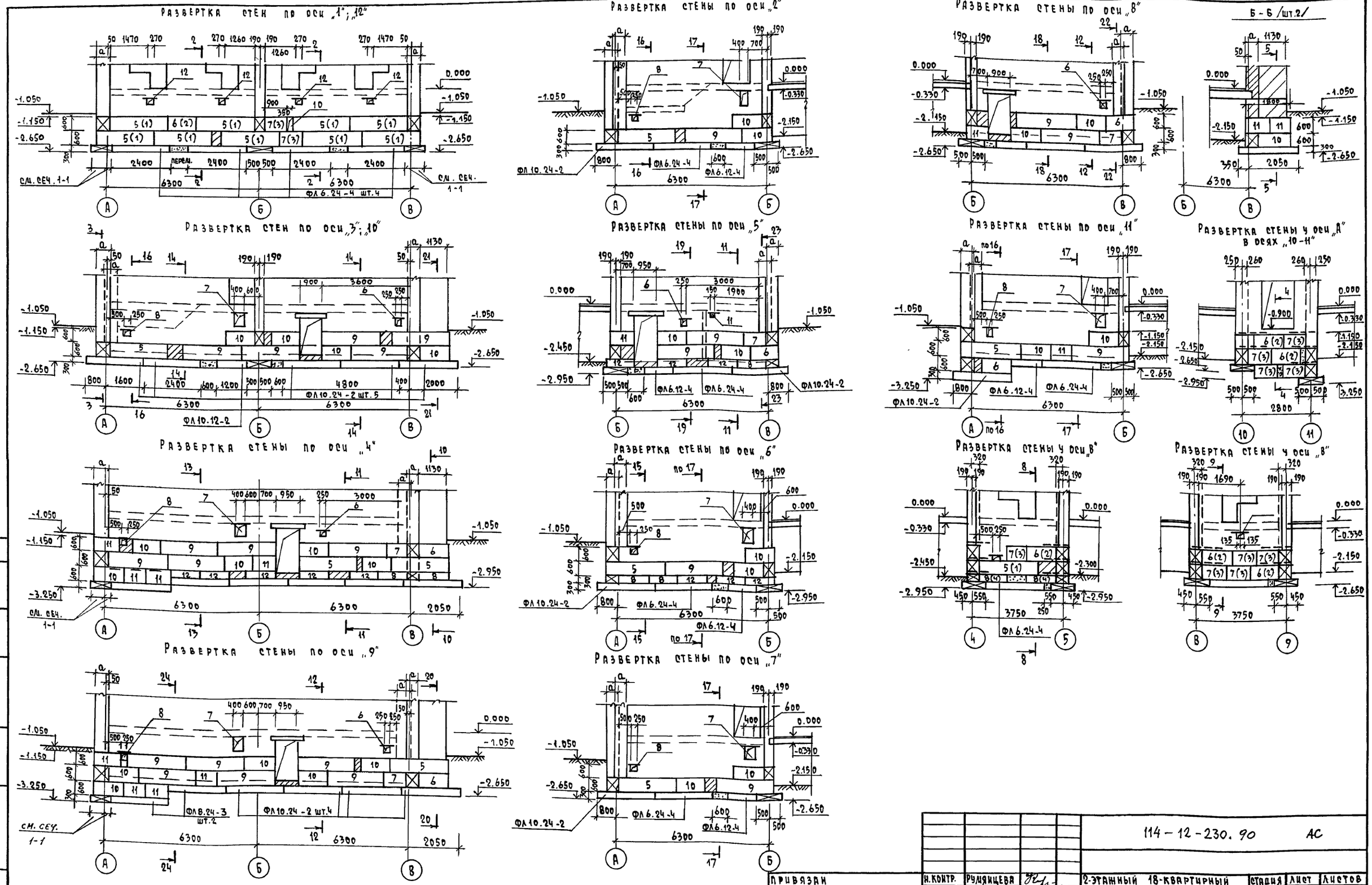
Развертка стен по оси „1"; „12"
Развертка стены по оси „2"
Развертка стены по оси „8"
Б-Б /шт.2/
Развертка стен по оси „3"; „10"
Развертка стены по оси „5"
Развертка стены по оси „11"
Развертка стены у оси „А" в осях „10-11"
Развертка стены по оси „4"
Развертка стены по оси „6"
Развертка стены у оси „В"
Развертка стены у оси „В"
Развертка стены по оси „9"
Развертка стены по оси „7"

Альбом I

СОГЛАСОВАНО

ГЛ. СПЕЦ. ОВ	КРЕЙНИС	
ГЛ. СПЕЦ. ВК	ВЕРХОВСКИЙ	

ИНВ. № ПОДЛ. | ПОДПИСЬ И ДАТА | ВЗАМ. ИНВ. №

ПРИВЯЗАН	Н. КОНТР.	РУМЯНЦЕВА	
	НАЧ. МАСТ.	КАРАВАЕВ	
	ГАП	КУВАЕВ	
	ГЛ. СПЕЦ.	РУМЯНЦЕВА	
	ВЕД. ИНЖ.	ДОРОФЕЕВА	
ИНВ. №	ИНЖ. II КАТ.	ВОРОНЦОВА	

114 – 12 – 230. 90 АС

2-ЭТАЖНЫЙ 18-КВАРТИРНЫЙ КИРПИЧНЫЙ ЖИЛОЙ ДОМ С 1,2,3 КОМНАТНЫМИ КВАРТИРАМИ

СТАДИЯ	ЛИСТ	ЛИСТОВ
Р	23	

РАЗВЕРТКИ СТЕН ТЕХПОДПОЛЬЯ

ЦНИИЭП ГРАЖДАНСЕЛЬСТРОЙ

КОПИРОВАЛ Коу-24493-01 26 ФОРМАТ А2

Альбом I

Схема перемычек техподполья

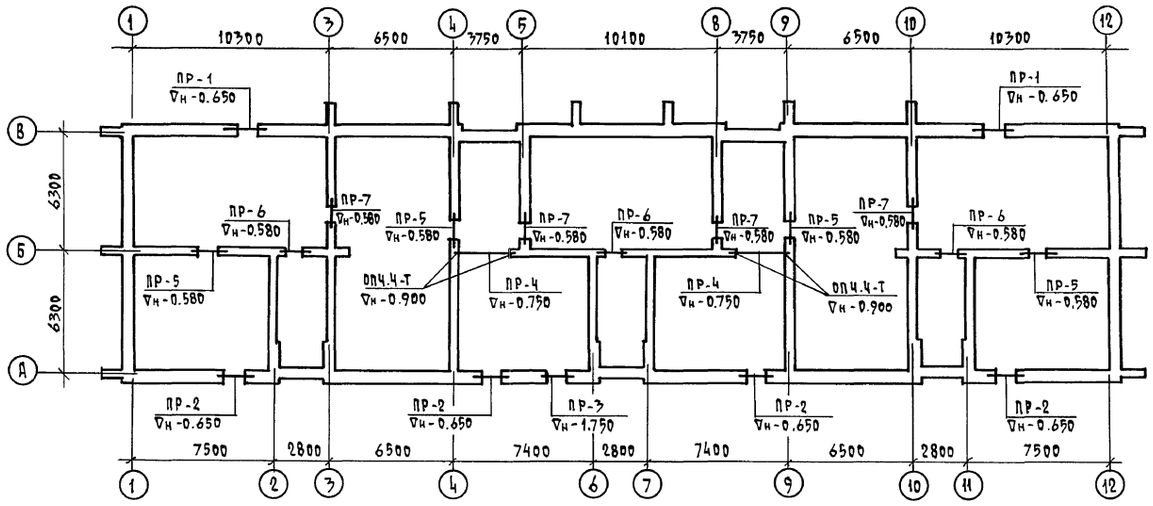

Тип	Схема сечения
ПР-1	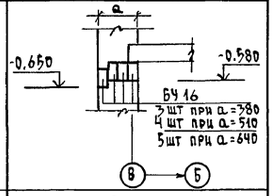
ПР-2	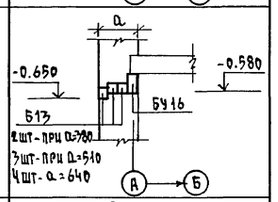
ПР-3	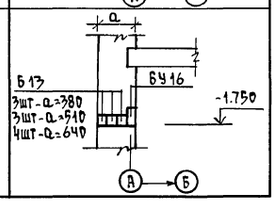

Тип	Схема сечения
ПР-4	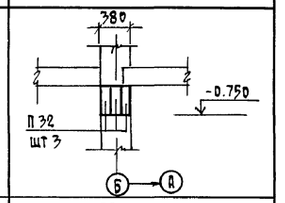
ПР-5	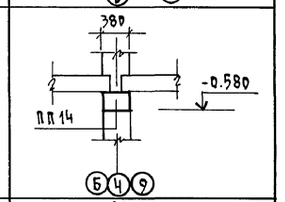
ПР-6	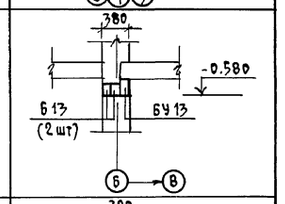
ПР-7	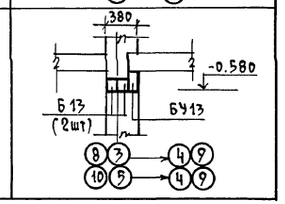

Марка	Обозначение	Наименование	Кол-во штук при „а" 380	510	640	Масса кг	Примечание
ПР-1 шт.2	Серия 1.038.1-1 В.1	3ПБ 16-37 (БУ16)	6	8	10	102	
ПР-2 шт.4	Серия 1.038.1-1 В.1	3ПБ 16-37 (БУ16)	4	4	4	102	
	"	2ПБ 13-1 (Б13)	8	12	16	54	
ПР-3 1 шт	Серия 1.038.1-1 В.1	3ПБ 16-37 (БУ16)	1	1	1	102	
	"	2ПБ 13-1 (Б13)	3	3	4	54	
ПР-4 шт.2	Серия 1.225-2 В.11	ПРГ32.1.4-4Т (П32)	6	6	6	380	
ПР-5 шт.4	Серия 1.038.1-1 В.2	3ПП 14-71 (ПП14)	4	4	4	297	
ПР-6 шт.3	Серия 1.038.1-1 В.1	3ПБ 13-37 (БУ13)	3	3	3	85	
	"	2ПБ 13-1 (Б13)	6	6	6	54	
ПР-7 шт.4	Серия 1.038.1-1 В.1	3ПБ 13-37 (БУ13)	4	4	4	85	
	"	2ПБ 13-1 (Б13)	8	8	8	54	

Спецификация перемычек

Марка по проекту	Обозначение	Наименование	Кол-во штук при „а" 380	510	640	Масса кг.	Примечание
БУ16	Серия 1.038.1-1 В.1	3ПБ 16-37	11	13	15	102	
БУ13	"	3ПБ 13-37	7	7	7	85	
Б13	"	2ПБ 13-1	25	29	34	54	
ПП14	Серия 1.038.1-1 В.2	3ПП 14-71	4	4	4	297	
П32	Серия 1.225-2 В.11	ПРГ32.1.4-4Т	6	6	6	380	
ОП4.4-Т	"	ОП4.4-Т	4	4	4	50	

Инв.№ подл.	Подпись и дата	Взам. инв.№			

Привязан

Инв.№

Н.контр.	Румянцева	
Нач.маст.	Караваев	
ГАП	Куваев	
Гл.спец.	Румянцева	
Вед.инж.	Дорофеева	
Инж.II кат.	Воронцова	

114-12-230.90 АС

2-этажный 18-квартирный кирпичный жилой дом с 1,2,3 комнатными квартирами

Стадия	Лист	Листов
Р	24	

Схема перемычек техподполья

ЦНИИЭП Гражданскельстрой

Копировал Kozl-24493-01 27 Формат А2

Альбом I

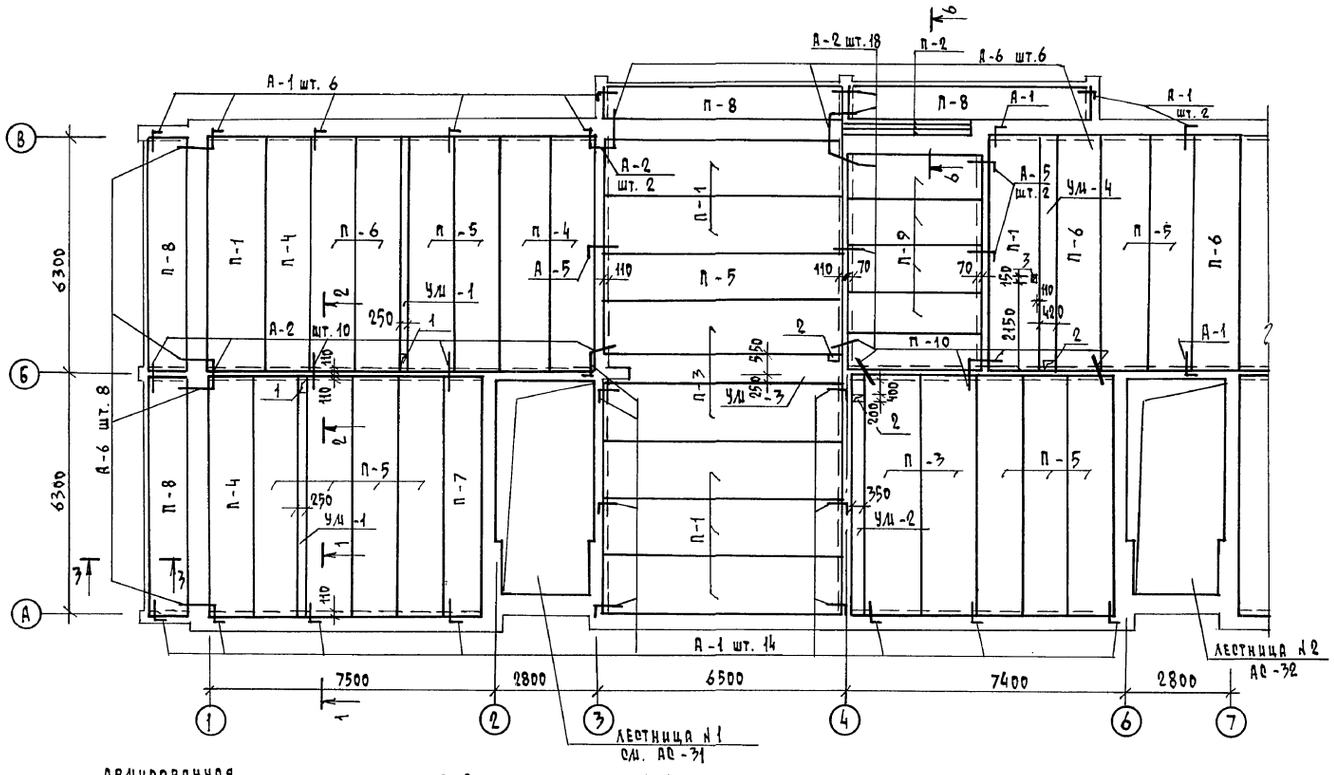

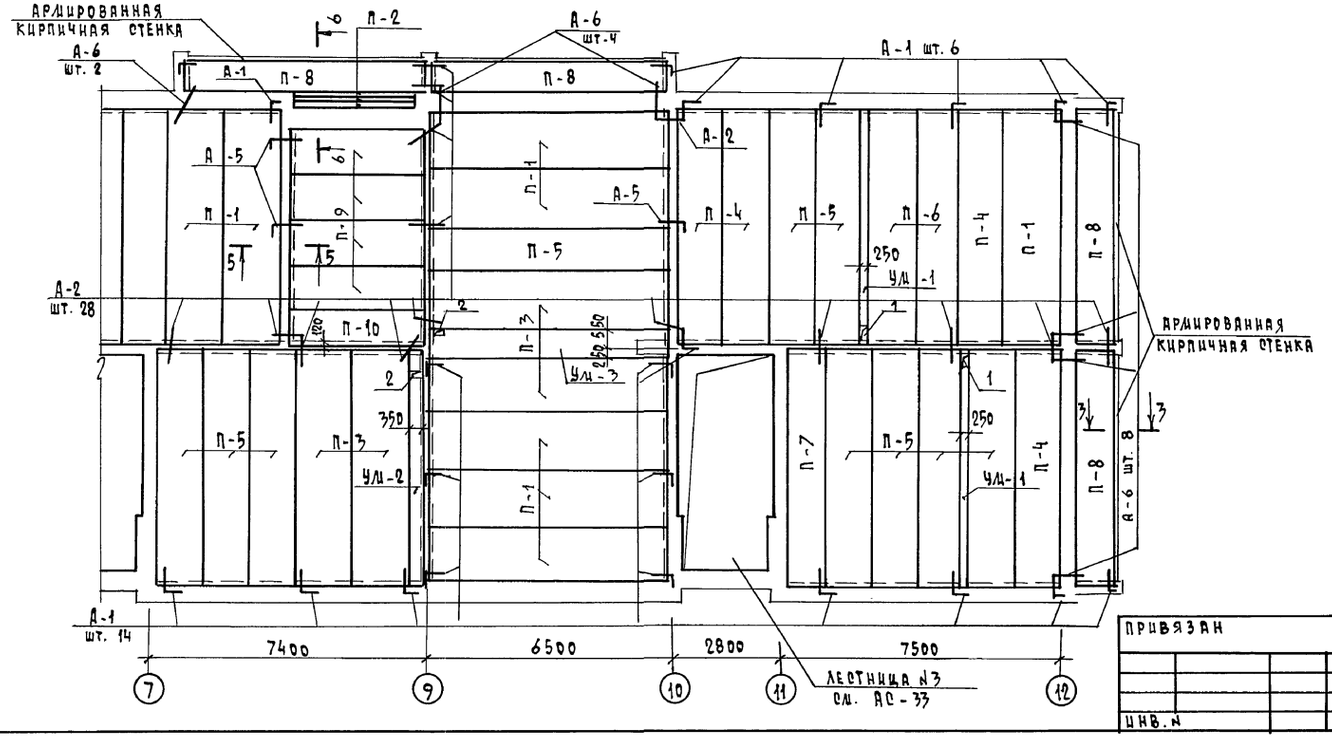

Спецификация плит перекрытия и анкеров на отм. -0.330

Марка поз.	Обозначение	Наименование	Кол. шт.	Масса ед., кг.	Примечание
П-1	1.141-1 в.64	ПК 63.15-4 А IVт	15	2950	
П-2	1.038.1-1 в.1	ЗПБ 39-8	6	257	
П-3	1.141-1 в.64	ПК 63.15-8 А IVт	8	2950	
П-4	"	ПК 63.12-4 А IVт	8	2200	
П-5	"	ПК 63.12-6 А IVт	22	2200	
П-6	"	ПК 63.12-8 А IVт	6	2200	
П-7	"	ПК 63.10-4 А IVт	2	1825	
П-8	"	ПК 63.10-8 А IVт	8	1825	
П-9	1.141-1 в.60	ПК 36.12-4т	8	1280	
П-10	"	ПК 36.10-6т	2	1055	
Ум-1	АС-30	Ум-1	4		
Ум-2	"	Ум-2	2		
Ум-3	"	Ум-3	2		
Ум-4	"	Ум-4	1		
А-1	АС-30	А-1	44	0.50	
А-2	"	А-2	62	0.40	
А-5	"	А-5	6	0,65	
А-6	"	А-6	28	0,55	
поз. 13	"	поз. 13	96	133,4	по сеч. 3-3
поз. 14	"	поз. 14	8	616.0	"

Экспликация отверстий

N отв	Размеры мм В	Размеры мм Н	Назначение
1	250	320	ВК
2	350	200	"
3	150	150	"

1. Данный лист см. совместно с АС-30.
2. Панели перекрытия укладывать на слои свежеуложенного цементного раствора В 7,5.
3. Швы между панелями тщательно очистить от мусора и замоноличить бетоном В 15.
4. Сварку анкеров для крепления панелей перекрытия производить внатяг электродом типа Э42 /$h_ш$=6мм/ по ГОСТ 9467-75. Антикоррозийную защиту металлических элементов производить согласно СНиП 3.04.03-85

Согласовано
Гл. спец. ОВ Кревнин
Гл. спец. ВК Верховецкий
Гл. спец. ЭО Бородкин

Инв. N подл. | Подпись и дата | Взам. инв. N

Привязан

Инв. N

Н. контр.	Румянцева		
Нач. маст	Карабаев		
Гл. спец.	Румянцева		
ГАП	Кубаев		
Инженер	Грищина		

114-12-230.90 АС

2-этажный 18-квартирный кирпичный жилой дом с 1,2,3 комнатными квартирами

Стадия	Лист	Листов
Р	25	

План плит перекрытия на $\nabla_н$ -0.330

ЦНИЦЭП гражданвельтрой

Копировал Коде-24493-01 28 Формат А2

Альбом I

Схема перемычек 1 этажа

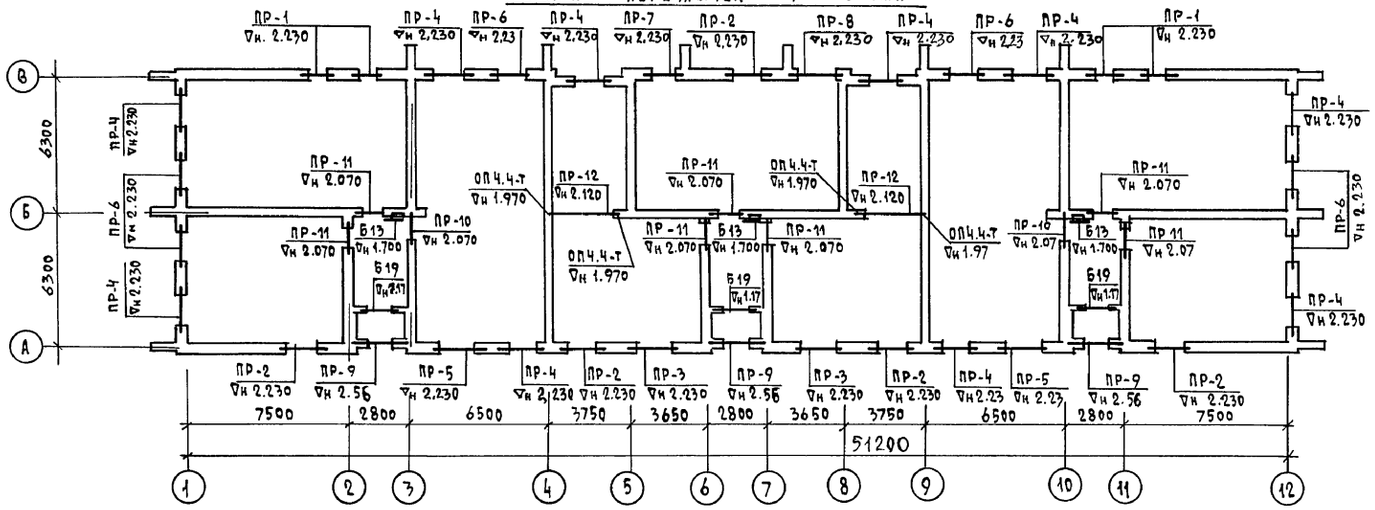

Схема перемычек 2 этажа

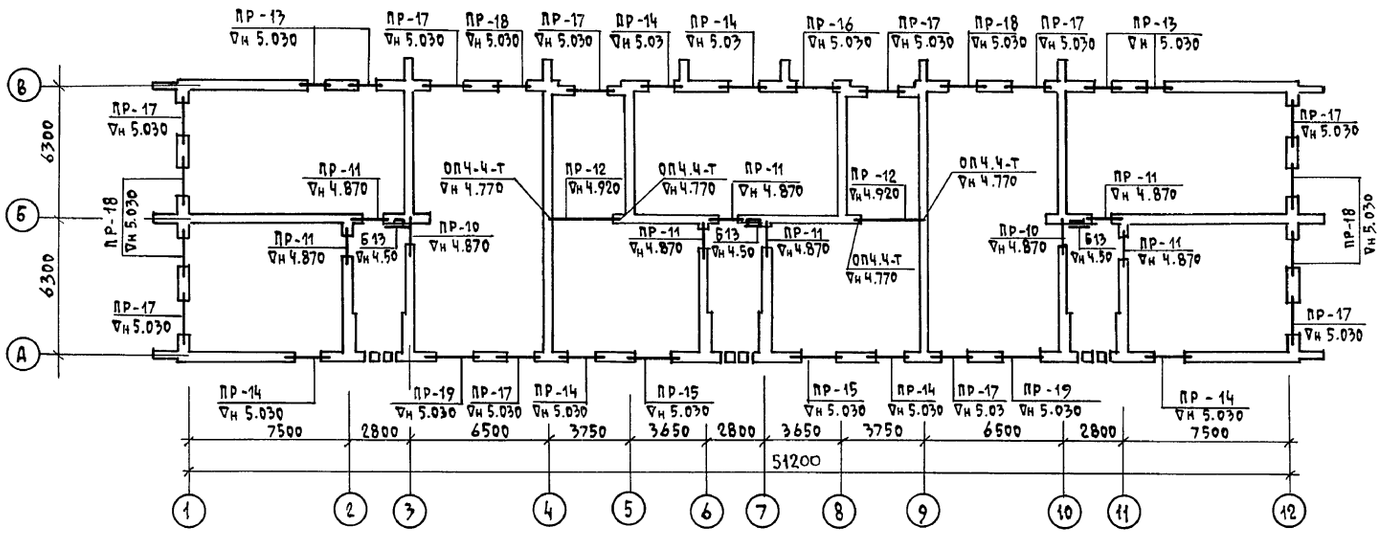

Тип	Схема сечения
ПР-1	Кирпич на ребро; a; 2.230; 2.300; Б13; БУ13; 1 шт - a=380; 2 шт - a=510; 3 шт - a=640; В → Б
ПР-2 (ПР-7)	Кирпич на ребро для a=510 a=640; a; 2.230; 2.300; (Б17) Б19; БУ 21 (БУ21); 1 шт - a=380; 1 шт - a=510; 2 шт - a=640; А В → Б

Тип	Схема сечения
ПР-3 (ПР-8)	a; 2.230; 2.300; Б22 (Б25); БУ 25 (БУ27); 1шт - a=380; 510; 2шт - a=640; В А → Б
ПР-4 (ПР-5)	Кирпич на ребро; a; 2.230; 2.300; Б19 (Б22); 2шт - a=380; 3шт - a=510; 4шт - a=640; 1 12 А В

Тип	Схема сечения
ПР-6	Кирпич на ребро; a; 2.230; 2.300; Б17; 2шт - a=380; 3шт - a=510; 4шт - a=640; 1 12 В
ПР-9	a; БУ30; 3.0750; 2.560; 100; Б26; 310; 1шт - a=380; 1шт - a=510; 2шт - a=640; Д → Б

Тип	Схема сечения
ПР-10	380; 4.870; 2.070; ПП14; 3 10
ПР-11	380; 4.870; 2.070; Б13 шт.2; БУ16; 6 2 3 7 11 7 Б В 6 10
ПР-12	380; 4.920; 2.120; П32 шт 3; Б → А
ПР-13	Кирпич на ребро; 380; 5.030; 5.100; БУ13 шт.2; a=380
	Кирпич на ребро; 510; 5.030; 5.100; Б13; БУ13 2шт; a=510
	Кирпич на ребро; 640; 5.030; 5.100; Б13 ШТ 2; БУ13 шт.2; a=640

Тип	Схема сечения
ПР-14 (ПР-15) [ПР-16]	380; 5.030; 5.100; Б19 (Б22) [Б25]; БУ 25 (БУ 25) [БУ 27]; В А → Б
	510; 5.030; 5.100; Б19 (22) [Б25]; БУ25 (БУ 25) [БУ 27]; В А → Б
	Кирпич на ребро; 640; 5.030; 5.100; Б19 (Б22) [Б25]; (ПП27) [ПП27] ПП21; В А → Б
ПР-17 (ПР-18) [ПР-19]	380; 5.030; 5.100; Б19 (Б17) [Б22]; БУ 21 (БУ 21) [БУ25]; А Б 1 2
	Кирпич на ребро; 510; 5.030; 5.100; Б19 (Б17) [Б22]; БУ21 (БУ 21) [БУ25]; А Б 1 12
	Кирпич на ребро; 640; 5.030; 5.100; Б19 (Б17) [Б22]; БУ21 (БУ 21) [БУ25]; А Б 1 12

Взам. инв. № | Подпись и дата | Инв. № подл.

Привязан			114-12-230.90 АС	
Инв. №	Н. контр.	Румянцева	2-этажный 18-квартирный кирпичный жилой дом с 1,2,3 комнатными квартирами	Стадия: Р; Лист: 26; Листов:
	Нач. маст	Караваев		
	ГАП	Кувалев		
	Гл. спец.	Румянцева	Схемы перемычек 1-2 этажей	ЦНИИЭП гражданселькстрой
	Вед. инж.	Дорофеева		
	Инж. II кат	Воронцова		

Копировал Koj-24493-01 29 Формат А2

Альбом I

Спецификация перемычек

Марка по проекту	Обозначение	Наименование	Количество штук при "а" а=380мм 1эт.	2эт.	а=510мм 1эт.	2эт.	а=640мм 1эт.	2эт.	Всего 380	510	640	Масса кг	Примечание
БЧ 27	Серия 1.038.1-1 в.1	5ПБ 27-37	1	1	1	1	1	—	2	2	1	375	
БЧ 25	"	5ПБ 25-37	2	10	2	10	2	2	12	12	4	338	
БЧ 21	"	5ПБ 21-27	6	16	6	16	6	16	22	22	22	285	
БЧ 16	"	3ПБ 16-37	7	7	7	7	7	7	14	14	14	102	
БЧ 13	"	3ПБ 13-37	4	8	4	8	4	8	12	12	12	85	
Б 26	"	2ПБ 26-4	3	—	3	—	3	—	3	3	3	109	
Б 25	"	2ПБ 25-3	1	1	1	1	2	1	2	2	3	103	
Б 22	"	2ПБ 22-3	6	4	8	4	12	6	10	12	18	92	
Б 19	"	2ПБ 19-3	28	16	38	16	53	26	44	54	79	81	В том числе 3 шт. в тамбуре
Б 17	"	2ПБ 17-2	13	6	19	6	26	12	19	25	38	71	
Б 13	"	2ПБ 13-1	21	17	25	21	29	25	38	46	54	54	В том числе 6 шт над нишами
ПП 14	Серия 1.038.1-1 в.2	3ПП 14-71	2	2	2	2	2	2	4	4	4	297	
ПП 21	"	3ПП 21-71	—	—	—	—	—	6	—	—	6	433	
ПП 27	"	3ПП 27-71	—	—	—	—	—	3	—	—	3	568	
БЧ 30	Серия 1.038.1-1 в.1	5ПБ 30-37	—	3	—	3	—	6	3	3	6	410	
П 32	Серия 1.225-2 в.11	ПРГ 32.1.4-4Т	6	6	6	6	6	6	12	12	12	380	
ОПЧ.4-Т	"	ОПЧ.4-Т	4	4	4	4	4	4	8	8	8	50	

Марка	Обозначение	Наименование		Количество штук при "а" а=380мм 1эт.	2эт.	а=510мм 1эт.	2эт.	а=640мм 1эт.	2эт.	Всего 380	510	640	Масса кг	Примечание
ПР-1 шт.4	Серия 1.038.1-1 в.1	3ПБ 13-37	(БЧ13)	4	—	4	—	4	—	4	4	4	85	
	"	2ПБ 13-1	(Б13)	4	—	8	—	12	—	4	8	12	54	
ПР-2 шт.5	Серия 1.038.1-1 в.1	5ПБ 21-27	(БЧ21)	5	—	5	—	5	—	5	5	5	285	
	"	2ПБ 19-3	(Б19)	5	—	5	—	10	—	5	5	10	81	
ПР-3 шт.2	Серия 1.038.1-1 в.1	5ПБ 25-37	(БЧ25)	2	—	2	—	2	—	2	2	2	338	
	"	2ПБ 22-3	(Б22)	2	—	2	—	4	—	2	2	4	92	
ПР-4 шт.10	Серия 1.038.1-1 в.1	2ПБ 19-3	(Б19)	20	—	30	—	40	—	20	30	40	81	
ПР-5 шт.2	"	2ПБ 22-3	(Б22)	4	—	6	—	8	—	4	6	8	92	
ПР-6 шт.6	"	2ПБ 17-2	(Б17)	12	—	18	—	24	—	12	18	24	71	
ПР-7 шт.1	Серия 1.038.1-1 в.1	3ПБ 21-27	(БЧ21)	1	—	1	—	1	—	1	1	1	285	
	"	2ПБ 17-2	(Б17)	1	—	1	—	2	—	1	1	2	71	
ПР-8 шт.1	Серия 1.038.1-1 в.1	5ПБ 27-37	(БЧ27)	1	—	1	—	1	—	1	1	1	375	
	"	2ПБ 25-3	(Б25)	1	—	1	—	2	—	1	1	2	103	
ПР-9 шт.3	Серия 1.038.1-1 в.1	2ПБ 26-4	(Б26)	3	—	3	—	3	—	3	3	3	109	
	"	5ПБ 30-37	(БЧ30)	—	3	—	3	—	6	3	3	6	410	
ПР-11 шт.14	Серия 1.038.1-1 в.1	3ПБ 16-37	(БЧ16)	7	7	7	7	7	7	14	14	14	102	
	"	2ПБ 13-1	(Б13)	14	14	14	14	14	14	28	28	28	54	
ПР-12 шт.4	Серия 1.225-2 в.11	ПРГ 32.1.4-4Т	(П32)	6	6	6	6	6	6	12	12	12	380	
ПР-13 шт.4	Серия 1.038.1-1 в.1	3ПБ 13-37	(БЧ13)	—	8	—	8	—	8	8	8	8	85	
	"	2ПБ 13-1	(Б13)	—	—	—	4	—	8	—	4	8	54	
ПР-14 шт. 6	Серия 1.038.1-1 в.1	5ПБ 25-37	(БЧ25)	—	6	—	6	—	—	6	6	—	338	
	"	2ПБ 19-3	(Б19)	—	6	—	6	—	6	6	6	6	81	
	Серия 1.038.1-1 в.2	3ПП 21-71	(ПП21)	—	—	—	—	—	6	—	—	6	433	
ПР-15 шт.2	"	3ПП 27-71	(ПП27)	—	—	—	—	—	2	—	—	2	568	
	Серия 1.038.1-1 в.1	5ПБ 25-37	(БЧ25)	—	2	—	2	—	—	2	2	—	338	
	"	2ПБ 22-3	(Б22)	—	2	—	2	—	2	2	2	2	92	
ПР-16 шт.1	"	5ПБ 27-37	(БЧ27)	—	1	—	1	—	—	1	1	—	375	
	"	2ПБ 25-3	(Б25)	—	1	—	1	—	1	1	1	1	103	
	Серия 1.038.1-1 в.2	3ПП 27-71	(ПП27)	—	—	—	—	—	1	—	—	1	568	
ПР-17 шт.10	Серия 1.038.1-1 в.1	3ПБ 21-27	(БЧ21)	—	10	—	10	—	10	10	10	10	285	
	"	2ПБ 19-3	(Б19)	—	10	—	10	—	20	10	10	20	81	
ПР-18 шт.6	"	3ПБ 21-27	(БЧ21)	—	6	—	6	—	6	6	6	6	285	
	"	2ПБ 17-2	(Б17)	—	6	—	6	—	12	6	6	12	71	
ПР-19 шт.2	"	5ПБ 25-37	(БЧ25)	—	2	—	2	—	2	2	2	2	338	
	"	2ПБ 22-3	(Б22)	—	2	—	2	—	4	2	2	4	92	
ПР-10 шт.4	Серия 1.038.1-1 в.2	3ПП 14-71	(ПП14)	2	2	2	2	2	2	4	4	4	297	

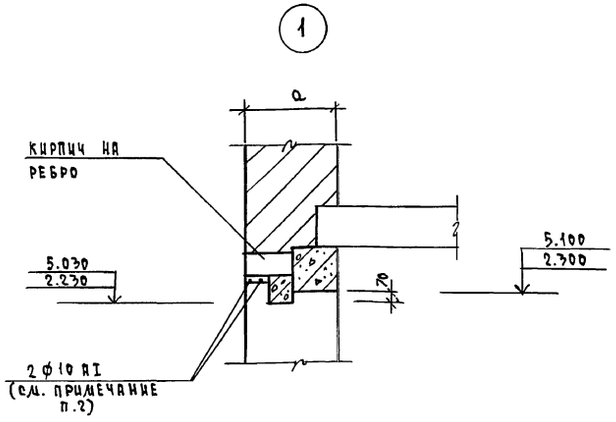

1. Укладку перемычек производить на слой свежеуложенного раствора.
2. Над оконными проемами в слое цементного раствора уложить 2 ф 10 AI с опиранием на стены по 250 мм.
   Общий расход арматуры —— 154.9 кг

Инв.№ подл. | Подпись и дата | Взам. инв.№

114-12-230.90 АС

Привязан	Н.контр.	Румянцева	
	Нач.маст	Караваев	
	ГАП	Кувалев	
	Гл.спец.	Румянцева	
	Вед.инж.	Дорофеева	
Инв.№	Инж.-технол.	Воронцова	

2-этажный 18-квартирный кирпичный жилой дом с 1,2,3 комнатными квартирами

Стадия	Лист	Листов
Р	27	

Спецификация к схемам перемычек

ЦНИИЭП гражданселькстрой

Копировал Кол-24493-01 30 Формат А2

Альбом I

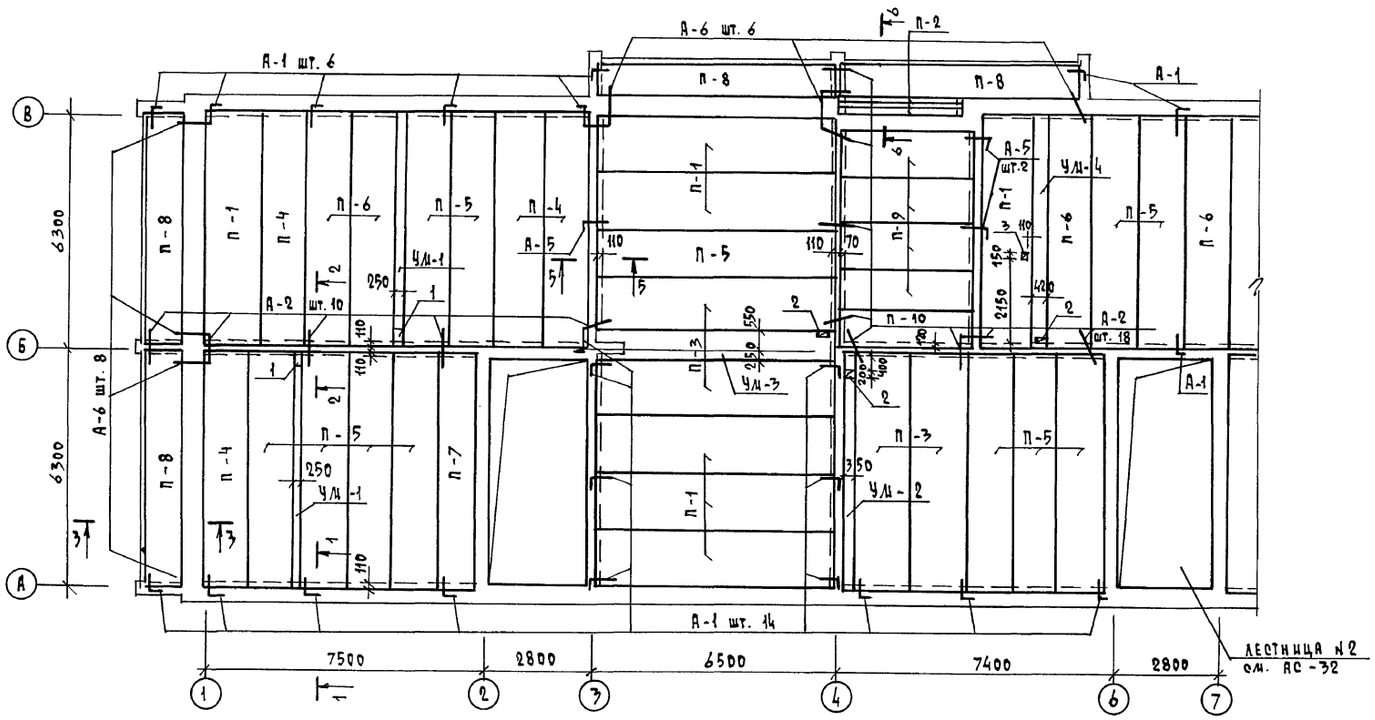

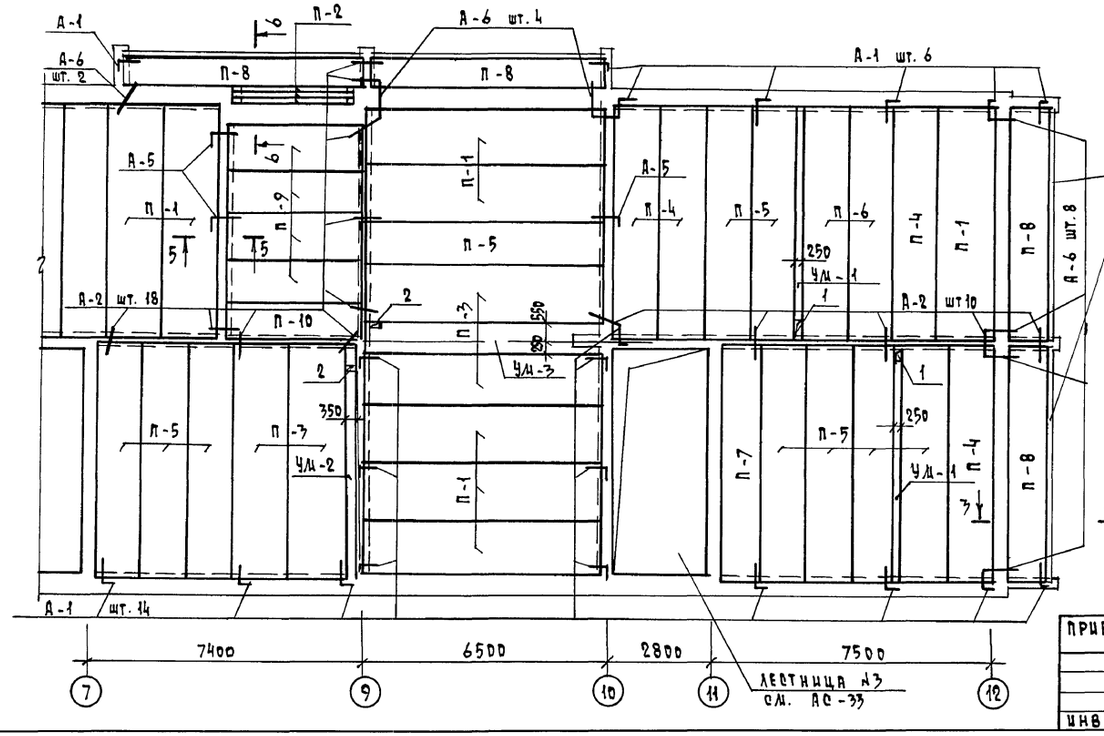

Спецификация плит перекрытия и анкеров на отм. 2.530

Марка, поз.	Обозначение	Наименование	Кол. шт.	Масса ед. кг.	Приме-чание
П-1	1.141-1 в.64	ПК 63.15-4АIVт	15	2950	
П-2	1.038.1-1 в.1	ЗПБ-39-8	6	257	
П-3	1.141-1 в.64	ПК 63.15-8АIVт	8	2950	
П-4	"	ПК 63.12-4АIVт	8	2200	
П-5	"	ПК 63.12-6АIVт	22	2200	
П-6	"	ПК 63.12-8АIVт	6	2200	
П-7	"	ПК 63.10-4АIVт	2	1825	
П-8	"	ПК 63.10-8АIVт	8	1825	
П-9	1.141-1 в.60	ПК 36.12-4т	8	1280	
П-10	"	ПК 36.10-6т	2	1035	
Ум-1	АС-30	Ум-1	4		
Ум-2	"	Ум-2	2		
Ум-3	"	Ум-3	2		
Ум-4	"	Ум-4	1		
А-1	АС-30	А-1	44	0,50	
А-2	"	А-2	62	0.40	
А-5	"	А-5	6	0,65	
А-6	"	А-6	28	0,55	
поз. 13	"	поз. 13	96	133.4	по сеч. 3-3
поз. 14	"	поз. 14	8	616.0	"

Вентиляционный канал в стене

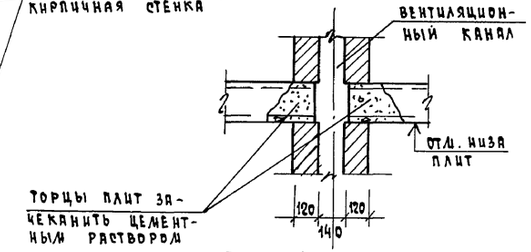

Экспликация отверстий

№ отв.	Размеры, мм В	Размеры, мм Н	Назначение
1	250	320	ВК
2	350	200	"
3	150	150	"

1. Данный лист см. совместно с АС-30

Согласовано

Гл. спец. ОВ	Юсейнис	
Гл. спец. ВК	Верховский	
Гл. спец. ЭО	Бородкин	

Инв. № подл. | Подпись и дата | Взам. инв. №

Привязан

Инв. №

Н. контр.	Румянцева	
Нач. маст	Караваев	
Гл. спец.	Румянцева	
ГАП	Кувалев	
Инженер	Грушина	

114-12-230.90 АС

2-этажный 18-квартирный кирпичный жилой дом с 1,2,3 комнатными квартирами

Стадия	Лист	Листов
Р	28	

План плит перекрытия на отм. 2.530

ЦНИИЭП гражданельстрой

Копировал Кол-24493-0131 Формат А2

Альбом I

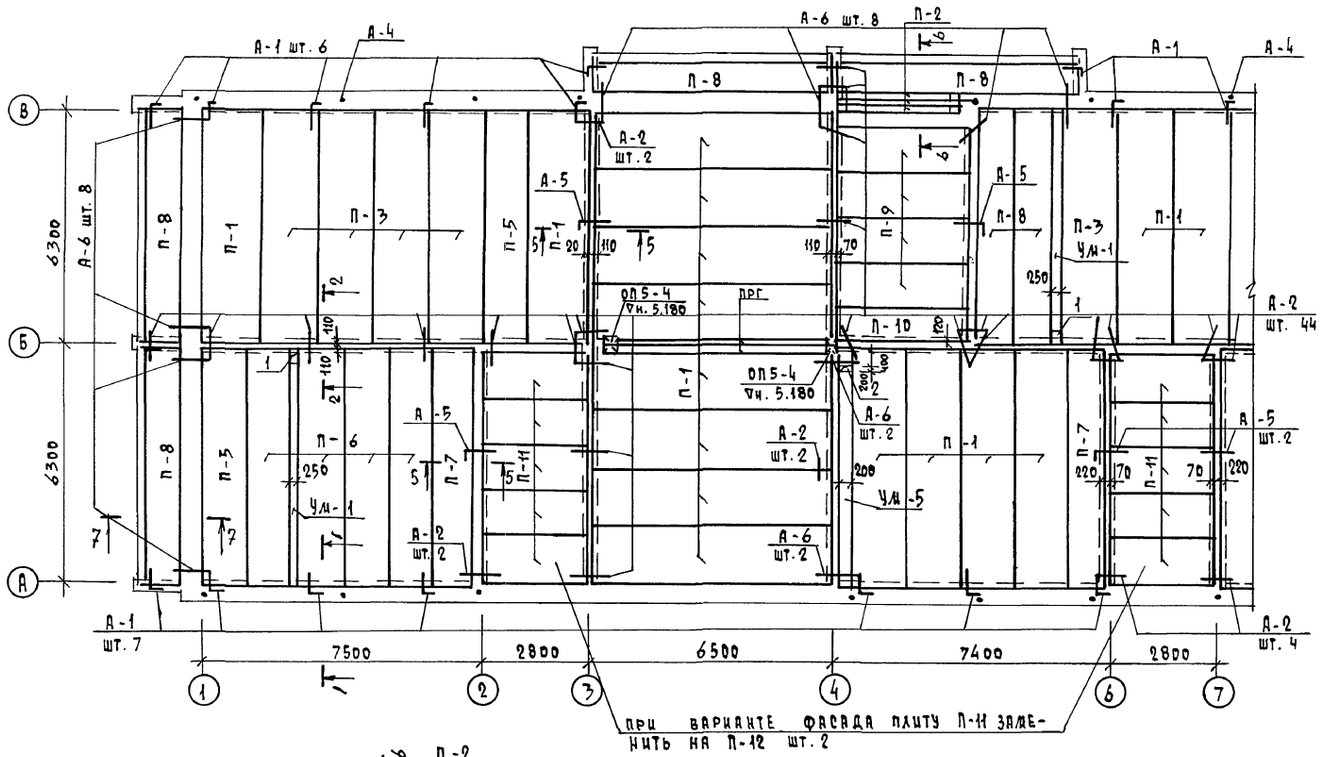

При варианте фасада плиту П-11 заменить на П-12 шт. 2

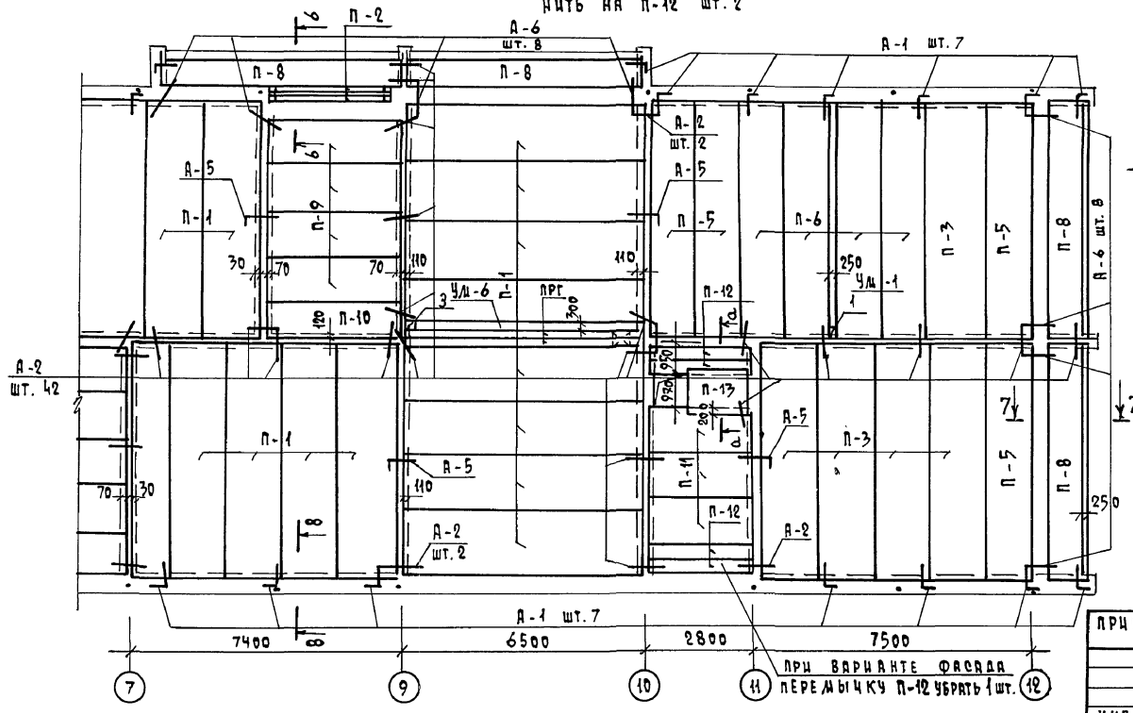

При варианте фасада перемычку П-12 убрать 1 шт.

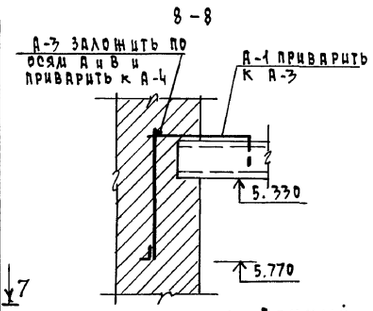

1. Данный лист см. совместно с АС-30

Спецификация плит перекрытия и анкеров на отм. 5.330

Марка, поз.	Обозначение	Наименование	Кол. шт.	Масса ед. кг	Примечание
П-1	1.141-1 в.64	ПК 63.15-4 А IV т	30	2950	
П-2	1.038.1-1 в.1	ЗПБ 39-8	6	257	
П-3	1.141-1 в.64	ПК 63.15-8 А IV т	10	2950	
П-4	"	ПК 63.12-4 А IV т	—	2200	
П-5	"	ПК 63.12-6 А IV т	6	2200	
П-6	"	ПК 63.12-8 А IV т	8	2200	
П-7	"	ПК 63.10-4 А IV т	3	1825	
П-8	"	ПК 63.10-8 А IV т	10	1825	
П-9	1.141-1 в.60	ПК 36.12-4 т	8	1280	
П-10	"	ПК 36.10-6 т	8	1055	
П-11	"	ПК 27.12-4 т	13/11	970	при варианте / при варианте
П-12	1.038.1-1 в.2	ЗПП 30-10	4/7	623	при варианте
П-13	1.243.1-4	ПТ 8-16-14	1	448	
ПРГ	1.225-2 в.11	ПРГ 60.2.5-4т	4	1500	
ОП5.4т	"	ОП 5.4 т	4	70	
Ум-1	АС-30	Ум-1	3		
Ум-5	"	Ум-5	1		
Ум-6	"	Ум-6	1		
А-3	"	А-3 п.м.	60,0	0,62	
А-4	"	А-4	23	2,50	
А-5	"	А-5	9	0,65	
А-6	"	А-6	36	0,55	
А-1	"	А-1	30	0,50	
А-2	"	А-2	100	0,40	

Экспликация отверстий

№ отв.	Размеры мм В	Размеры мм Н	Назначение
1	250	200	ВК
2	200	200	"
3	200	300	"

Согласовано

ГА. спец. ОВ	Крейнис	
ГА. спец. ВК	Верховский	
ГА. спец. ЭО	Бородкин	

Инв. № подл. | Подпись и дата | Взам. инв. №

Привязан

Инв. №

Н. контр.	Рудяницева	
Нач. арет.	Караваев	
ГА. спец.	Рудяницева	
ГАП	Кубаев	
Инженер	Грушина	

114-12-230.90 АС

2-этажный 18-квартирный кирпичный жилой дом с 1,2,3 комнатными квартирами

План плит покрытия на отм. 5.330

Стадия	Лист	Листов
Р	29	

ЦНИИЭП гражданрельстрой

Копировал Код-24493-01 32 Формат А2

Альбом I

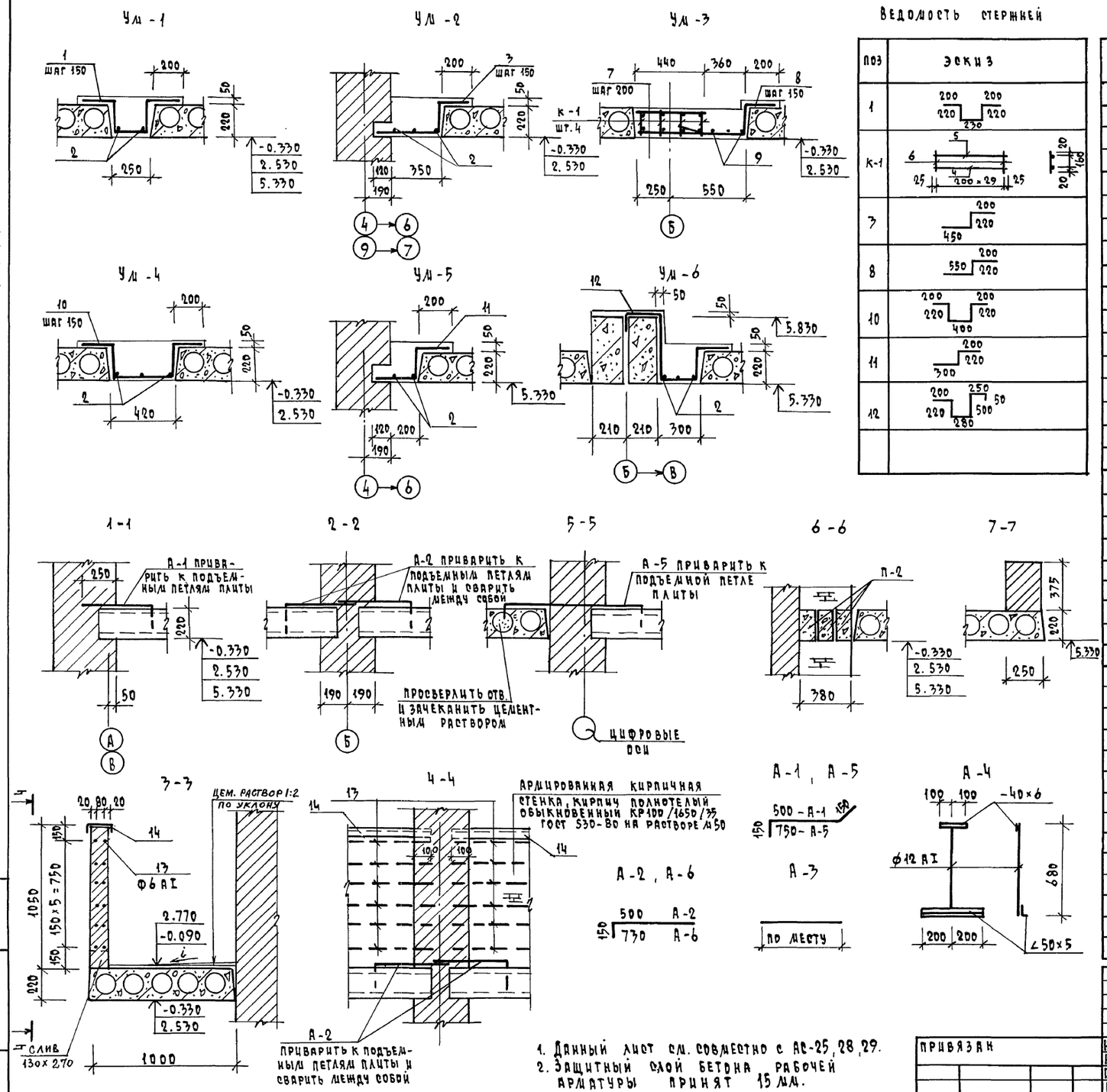

Ведомость стержней

Поз	Эскиз
1	200 220 230 200 220
К-1	5 6 4 25 200×29 25 20 160 20
3	200 450 220
8	200 550 220
10	200 220 400 200 220
11	200 300 220
12	200 220 280 250 500 50

Спецификация материалов на УМ1 ÷ УМ6 и анкера

Формат	Зона	Поз.	Обозначение	Наименование	Кол. шт.	Общая масса, кг.
			Монолитный участок УМ-1			
		1	ГОСТ 5781-82	⌀10 А II ℓ = 1070	40	26,54
		2	"	⌀6 А I ℓ = 6280	2	2.79
				БЕТОН В15 м³	0,53	
			Монолитный участок УМ-2			
		3	ГОСТ 5781-82	⌀10 А II ℓ = 870	40	21,58
		2	"	⌀6 А I ℓ = 6280	3	4,18
				БЕТОН В15 м³	0,70	
			Монолитный участок УМ-3			
			Плоский каркас	К-1	4	
		4	ГОСТ 5781-82	⌀18 А II ℓ = 5850	4	46.8
		5	"	⌀12 А I ℓ = 5850	4	20,83
		6	"	⌀8 А I ℓ = 200	120	9.48
		7	"	⌀8 А I ℓ = 420	60	9.95
		8	"	⌀10 А II ℓ = 970	40	24.06
		9	"	⌀6 А I ℓ = 5980	3	4.00
				БЕТОН В15 м³	1.07	
			Монолитный участок УМ-4			
		10	ГОСТ 5781-82	⌀10 А II ℓ = 1240	41	31.52
		2	"	⌀6 А I ℓ = 6280	3	4,18
				БЕТОН В15 м³	0,79	
			Монолитный участок УМ-5			
		11	ГОСТ 5781-82	⌀10 А II ℓ = 720	40	17,86
		2	"	⌀6 А I ℓ = 6280	2	2,79
				БЕТОН В15 м³	0,44	
			Монолитный участок УМ-6			
		12	ГОСТ 5781-82	⌀10 А II ℓ = 1500	41	38.13
		2	"	⌀6 А I ℓ = 6280	3	4.18
				БЕТОН В15 м³	0.89	
			Анкера			
		А-1	ГОСТ 5781-82	⌀10 А I ℓ = 800	1	0.50
		А-2	ГОСТ 5781-82	⌀10 А I ℓ = 650	1	0.40
		А-3	ГОСТ 5781-82	⌀10 А I ℓ = 1000	1	0.62
		А-4	ГОСТ 5781-82	⌀12 А I ℓ = 680	1	0,61
			ГОСТ 8509-86	∠50×5 ℓ = 400	1	1.51
			ГОСТ 103-76*	-40×6 ℓ = 200	1	0.38
		А-5	ГОСТ 5781-82	⌀10 А I ℓ = 1050	1	0.65
		А-6	ГОСТ 5781-82	⌀10 А I ℓ = 880	1	0.55
		13	СЕЧ. 3-3 ГОСТ 5781-82	⌀6 А I ℓ = 6260	1	1,39
		14	ГОСТ 8240-72	[14 ℓ = 6260	1	77,00

1. Данный лист см. совместно с АС-25, 28, 29.
2. Защитный слой бетона рабочей арматуры принят 15 мм.

114-12-230.90 АС

Н.контр.	Румянцева		
Нач.маст	Караваев		
Гл.спец	Румянцева		
Гап	Кувяев		
Инженер	Гришина		

Привязан

Инв. N

2-этажный. 18-квартирный кирпичный жилой дом с 1,2,3 комнатными квартирами

Монолитные участки УМ-1 ÷ УМ6 Сечения 1-1 ÷ 7-7

Стадия	Лист	Листов
Р	30	

ЦНИИЭП Гражданскельстрой

Копировал Коуд-24493-01 33 формат А2

Инв. N подл. | Подпись и дата | Взам. инв. N

Альбом I

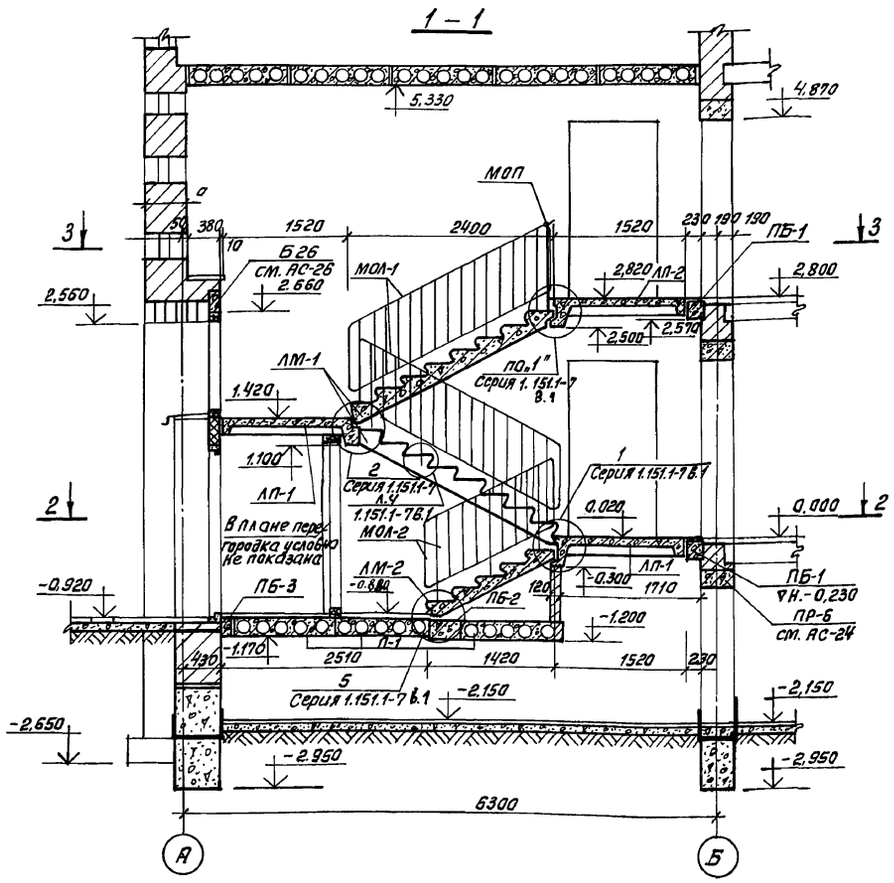

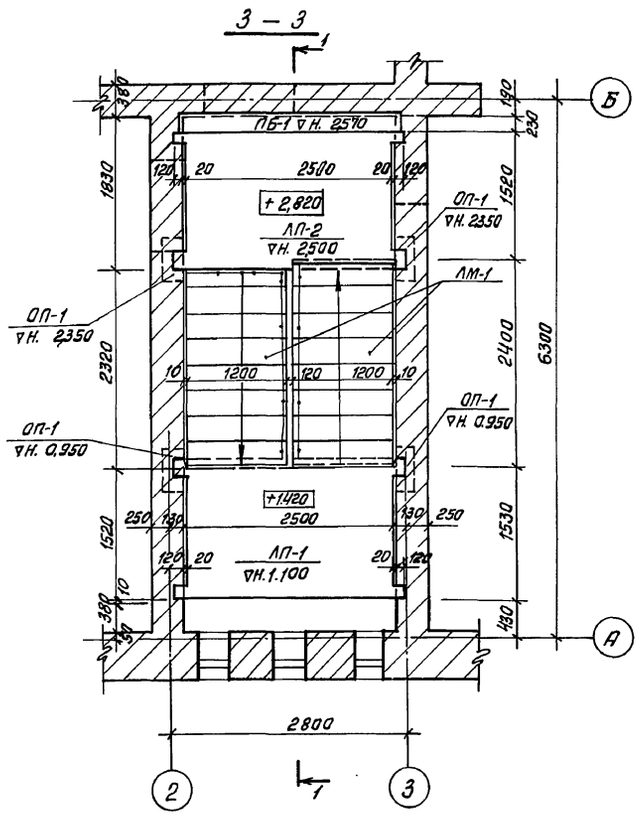

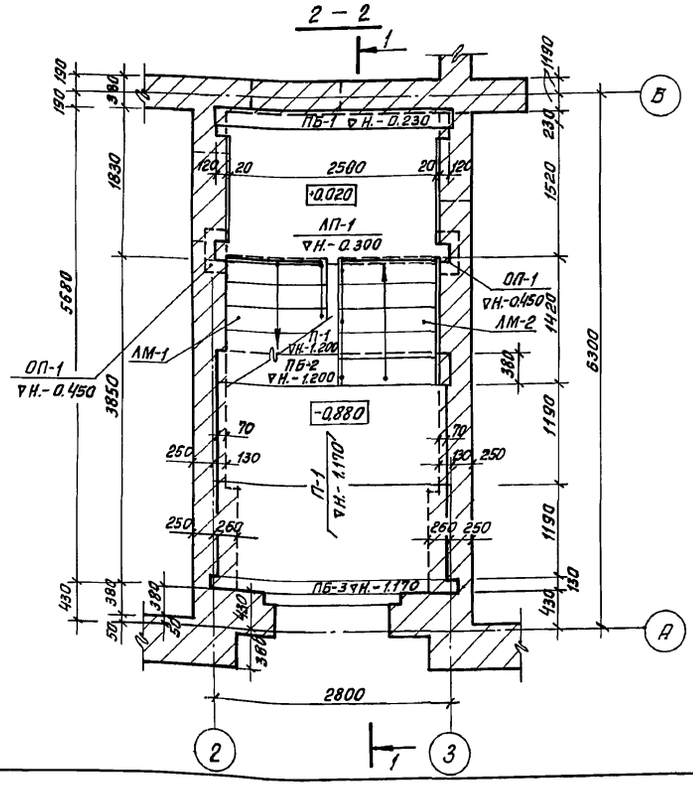

Спецификация сборных жел.-бет. элементов лестницы

Марка поз.	Обозначение	Наименование	К-во	Масса кг	Примечание
	Лестничные марши				
ЛМ-1	Серия 1.151.1-6 в.1	1ЛМ27.12.14-4	2	1520	
ЛМ-2	Серия 1.151.1-7 в-1	1ЛМ17.12.9-4	1	930	
	Лестничные площадки				
ЛП-1	Серия 1.152.1-8 в.11	2ЛП25.15-4-к-ш	2	1345	
ЛП-2	"	2ЛП25-15в-4-к-ш	1	1370	
	Ограждения лестниц				
МОЛ-1	ГОСТ 25772-83	МВ24.14-24.9Р	2	36,4	
МОП	1.256.2-2 в1.	ПВ-14.9Р	1	18,9	
МОЛ-2	"	МВ12.8-18.9Р	1	29,23	
	Плиты покрытия				
П-1	Серия 1.141-1 в.60	ПК27.12-6Т	3	970	
	Опорные подушки				
ОП-1	Серия 1.225-2 в.11	ОП5.2-Т	6	50	
	Перемычки				
ПБ-1	Серия 1.038.1-1 в.1	3ПБ30-27-П	2	410	
ПБ-2	Серия 1.038.1-1 в.2	3ПП27-71	1	558	
ПБ-3	Серия 1.038.1-1 в.1	3ПБ-27-8-П	1	197	

Инв.№ подл. | Подпись и дата | Взам. инв.№

Привязан:

Инв.№

Нор.контр.	Куваев	
Нач.маст.	Караваев	
ГАП	Куваев	
Гл.спец.	Румянцева	
Инженер	Суханова	
Проверил	Румянцева	

114 - 12 - 230. 90 АС

2 этажный 18 квартирный кирпичный жилой дом с 1,2 и 3 комнатными квартирами

Монтажная схема лестницы №1.

Стадия	Лист	Листов
РП	31	

ЦНИИЭП гражданскельстрой

24493-01 34

Альбом I

1 — 1

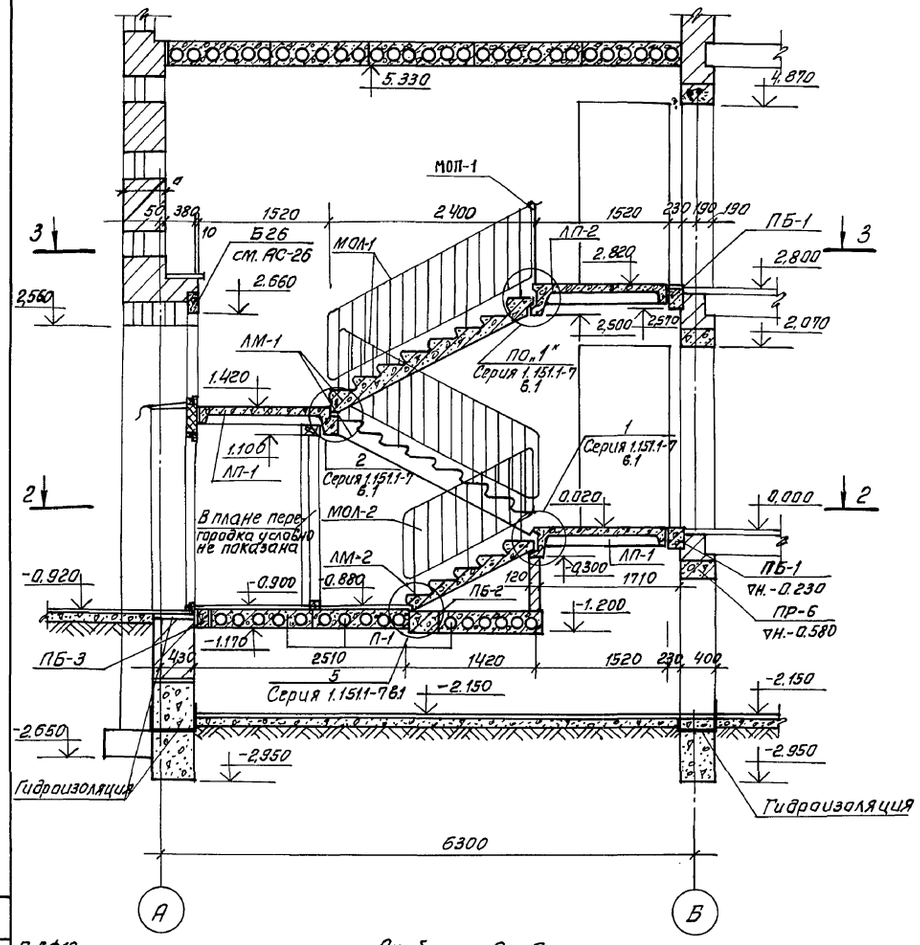

3 — 3

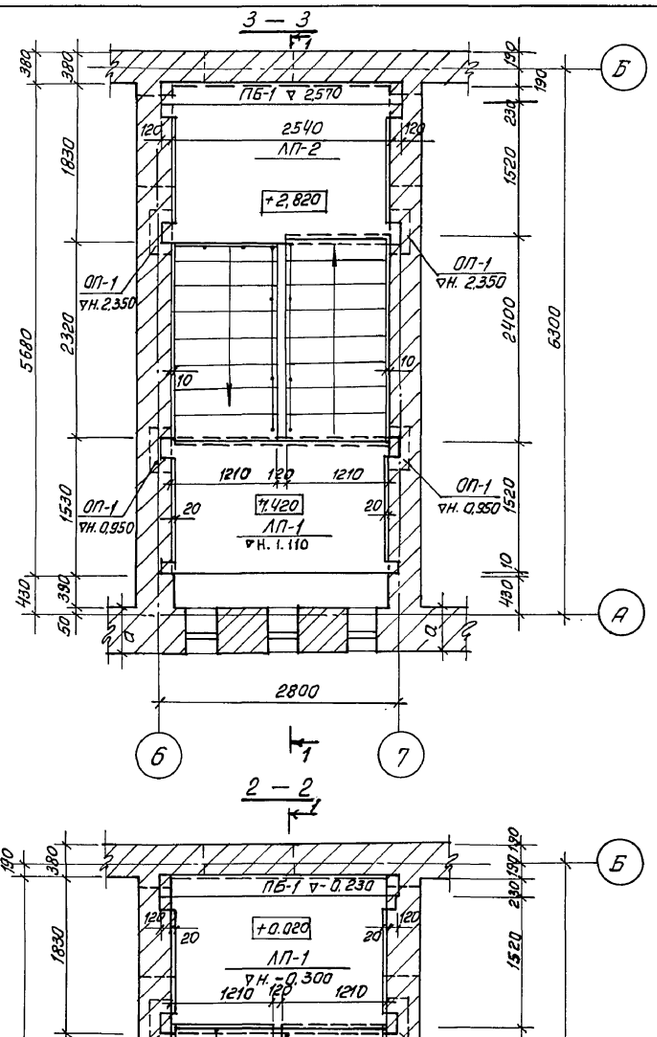

2 — 2

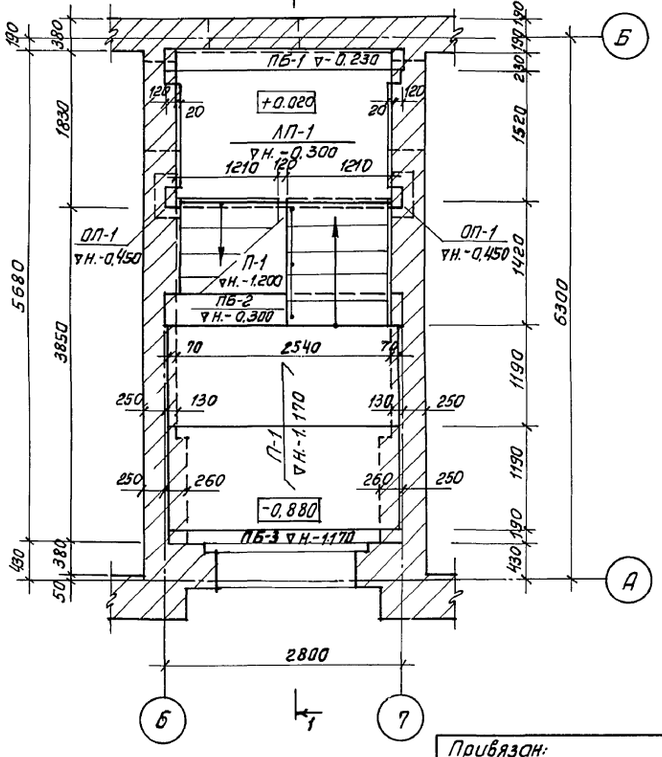

Спецификация сборных нел. бет. элементов лестницы

Марка, поз.	Обозначение	Наименование	Кол.	Масса ед., кг.	Примечание
	Лестничные марши				
ЛМ-1	Серия 1.151.1-6 в.1	1ЛМ27.12.14-4	2	1520	
ЛМ-2	Серия 1.151.1-7 в.1	1ЛМ17.12.9-4	1	930	
	Лестничные площадки				
ЛП-1	Серия 1.152.1-8 в.11	2ЛП25.15-4-К-Ш	2	1345	
ЛП-2	"	2ЛП25.15В-4-К-Ш	1	1370	
	Ограждения лестниц				
МОЛ-1	ГОСТ 25772-83	МВ 24.14-24.9Р	2	36.4	
МОЛ-2	Серия 1.256.2-26.1	МВ 12.8-18.9Р	1	29.23	
МОП	"	ПВ-14.9Р	1	18.9	
	Плиты перекрытия				
П-1	Серия 1.141-1 в.60	ПК 27.12-6Т	3	970	
	Опорные подушки				
ОП-1	Серия 1.225-2 в.11	ОП5.2-Т	6	50	
	Перемычки				
ПБ-1	Серия 1.038.1-1 в.1	3ПБ30-27-П	2	410	
ПБ-2	" В.2	3ПП27-71	1	558	
ПБ-3	" В.1	3ПБ-27-8-П	1	197	

Отв.ф19 Поз. 4

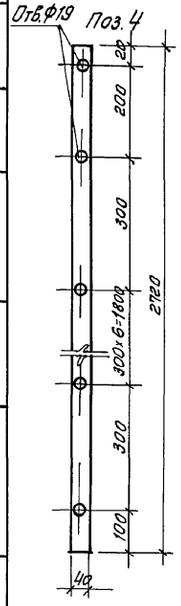

Скоба

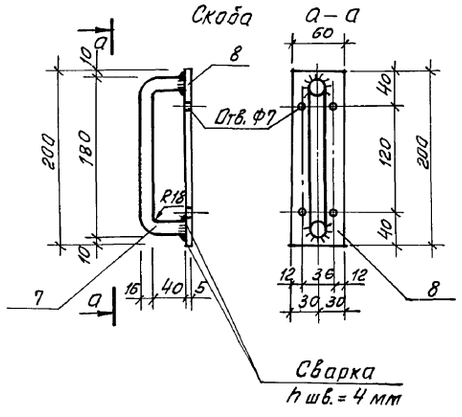

А — А

Сварка
h шв. = 4 мм

Подпись и дата | Взам. инв.№ | Инв.№ подл.

					114-12-230.90 АС		
Привязан:			Норм. контр.	Румянцева			
			Нач. маст.	Карабаев	2-х этажный 18 квартирный кирпичный жилой дом с 1,2 и 3-х комнатными квартирами	Стадия	Лист	Листов
			ГАП	Кубаев		Р	32	
			Гл. спец.	Румянцева	Монтажная схема лестницы N2. Детали стремянки МС-1	ЦНИИЭП граждансельстрой		
			Инженер	Суханова				
Инв.№			Проверил	Румянцева				

Альбом I

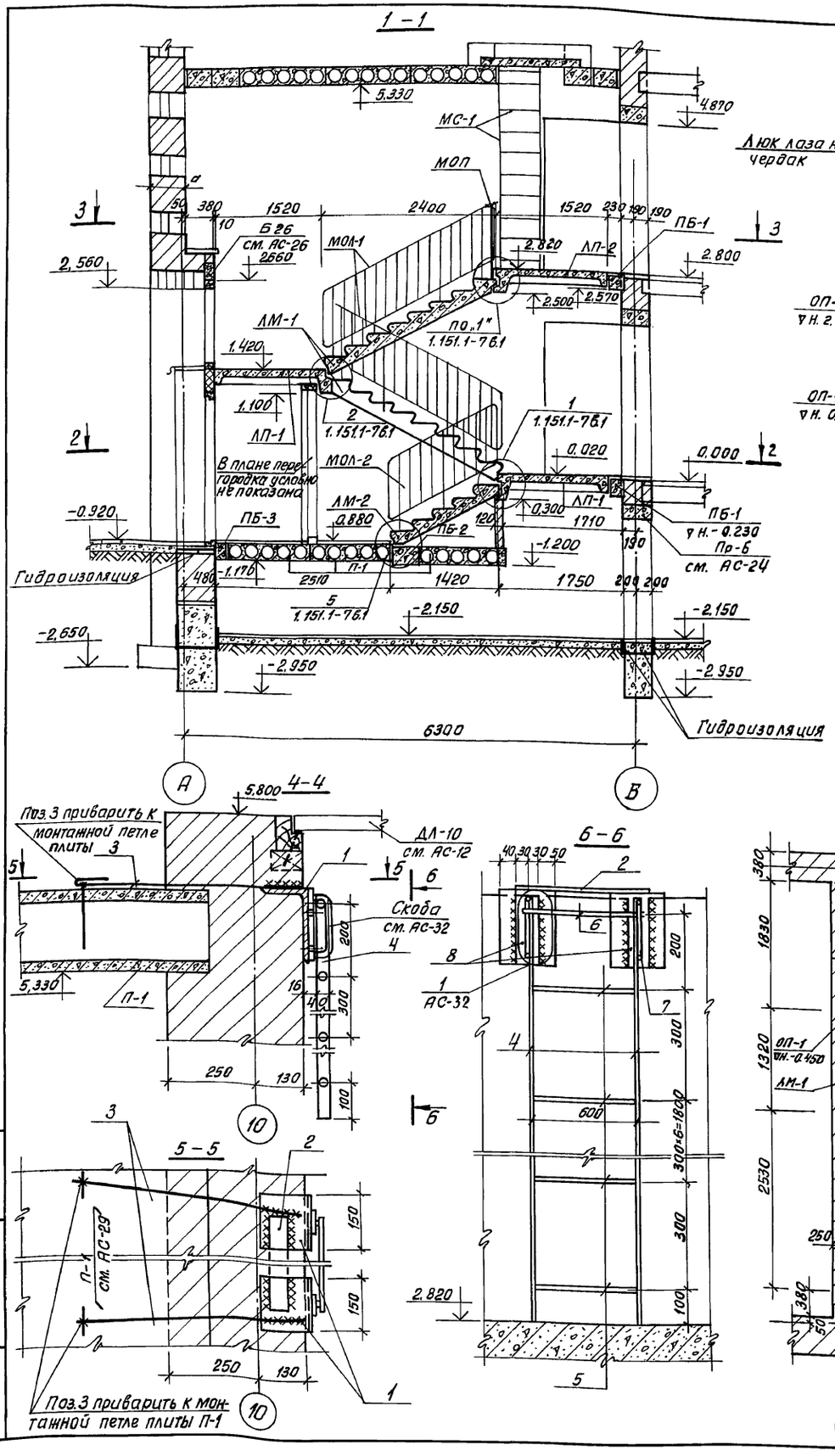

Спецификация сборных жел. бет. элементов лестницы

Марка поз.	Обозначение	Наименование	К-во	Масса кг	Примечание
	Лестничные марши				
ЛМ-1	Серия 1.151.1-5 в.1	1ЛМ27.12.14-4	2	1520	
ЛМ-2	Серия 1.151.1-7 б.1	1ЛМ17.12.9-4	1	930	
	Лестничные площадки				
ЛП-1	Серия 1.152.1-8 в.11	2ЛП25.15-4-К-Ш	2	1345	
ЛП-2	"	2ЛП25.15В-4-К-Ш	1	1370	
	Ограждения лестниц				
МОЛ-1	ГОСТ 25772-83	МВ 24.14-24.9Р	2	36.4	
МОП	1.256.2-2 в.1	ПВ-14.9Р	1	18.9	
МОЛ-2	"	МВ12.8-18.9Р	1	29.23	
	Плиты перекрытия				
П-1	Серия 1.141-1 в.60	ПК27.12-67	3	970	
	Опорные подушки				
ОП-1	Серия 1.225-2 в.11	ОП 5.2-Т	6	50	
	Перемычки				
ПБ-1	Серия 1.038.1-1 в.2	3ПБ30-27-П	2	410	
ПБ-2	Серия 1.038.1-1в.2	3ПП27-71	1	558	
ПБ-3	Серия 1.038.1-1в.1	3ПБ-27-В-П	1	197	

Формат	Зона	Поз.	Обозначение	Наименование	К-во	Примечание
			3Д-1		1	
		1	ГОСТ 8510-86	L 200×125×11; ℓ=150	2	8.220
		2	ГОСТ 103-76	-5×50; ℓ=660	2	2.600
		3	ГОСТ 5781-82	ф12 AI; ℓ=700	2	1.250
			Стремянка на чердак МС-1		1	
		4	ГОСТ 103-76	-8×40; ℓ=2720	2	13.650
		5	ГОСТ 5781-82	ф18 AI; ℓ=600	9	10.800
		6	"	ф18 AI; ℓ=660	1	1.320
		7	"	ф16 AI; ℓ=240	2	0.760
		8	ГОСТ 103-76	-5×60; ℓ=200	2	0.940

			114-12-230.90 АС		
Н.контр.	Румянцева		2-х этажный 18 квартирный кирпичный жилой дом с 1, 2 и 3 комнатными квартирами	Стадия	Лист	Листов
Нач.маст.	Каравдев			Р	33	
Гл.спец.	Румянцева		Монтажная схема лестницы №3. Стремянка мс-1. Узлы.	ЦНИИЭП граждансельстрой		
ГАП	Кубаев					
Инженер	Суханова					
Проверил	Румянцева					

Инв. № подл. | Подпись и дата | Взам. инв. №

Альбом I

по оси Б, м-о 1-2

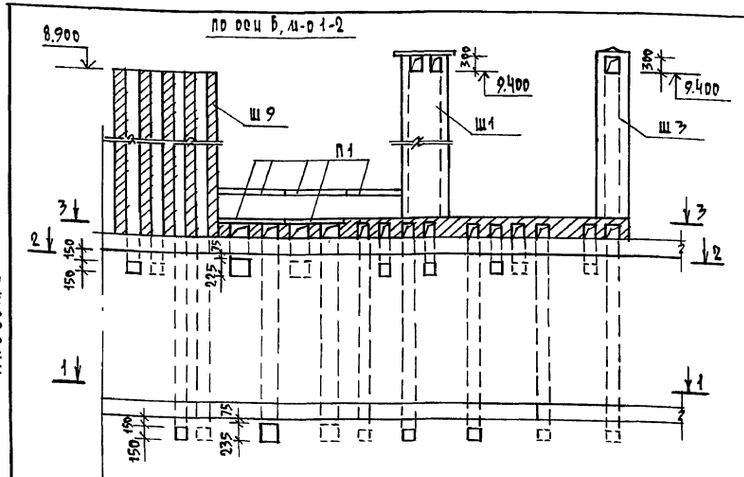

по оси 4

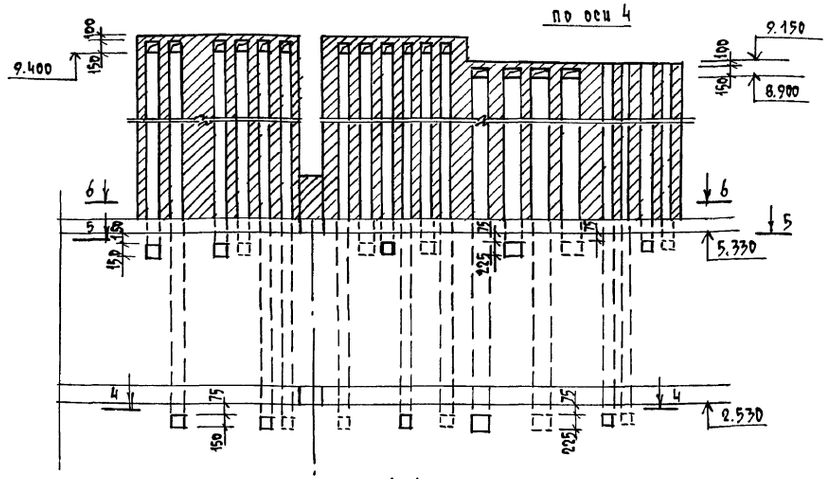

Деталь утепления вентшахт

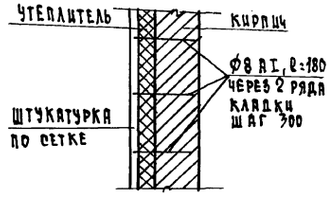

1-1



2-2

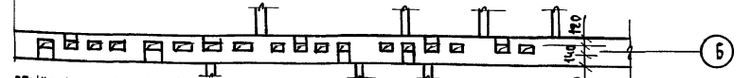

3-3

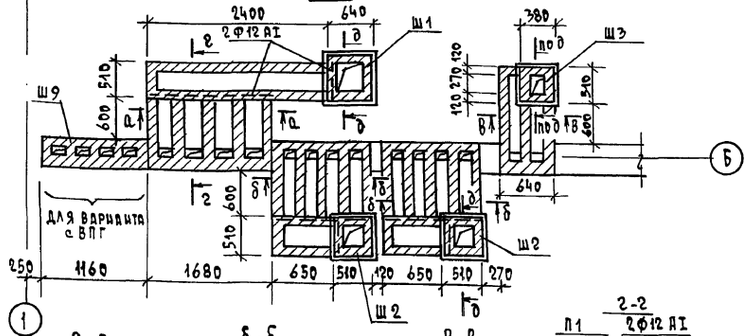

4-4

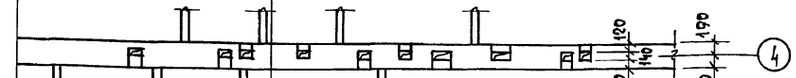

5-5

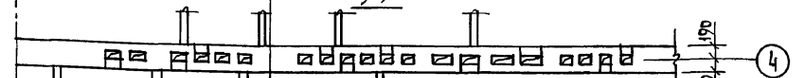

6-6

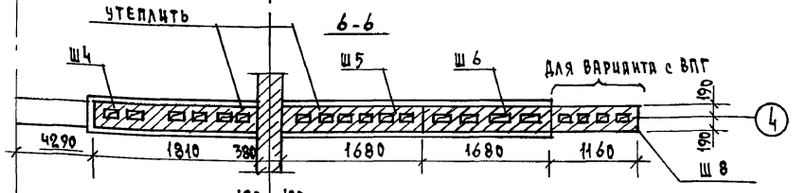

1. Данный лист читать с листами АС 35, 37.
2. Примечания см. лист АС-35.

А-А

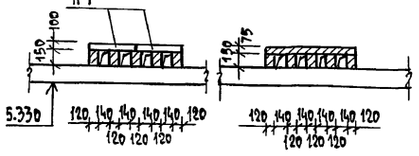

Б-Б

В-В

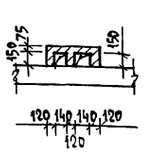

2-2

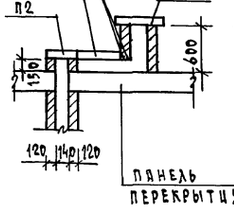

Д-Д

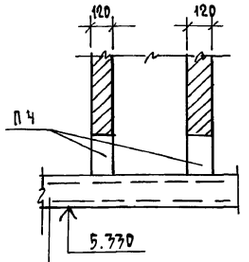

				114-12-230.90 АС		
Привязан	Н.контр.	Румянцева		2-этажный 18-квартирный кирпичный жилой дом с 1,2,3 комнатными квартирами	стадия	лист	листов
	Нач.цех	Караваев			Р	34	
	ГАП	Кувалев		Развертки стен с вентканалами по осям Б, м-о 1-2; 4	ЦНИИЭП гражданселькстрой		
	Гл.спец.	Румянцева					
	Вед.инж.	Дорофеева					
Инв.№							

Согласовано: Гл. спец. ОВ Крейнис; Взам. инв.№; Подпись и дата; Инв.№ подл.

Копировал Кад 24493-01 37 Формат А2

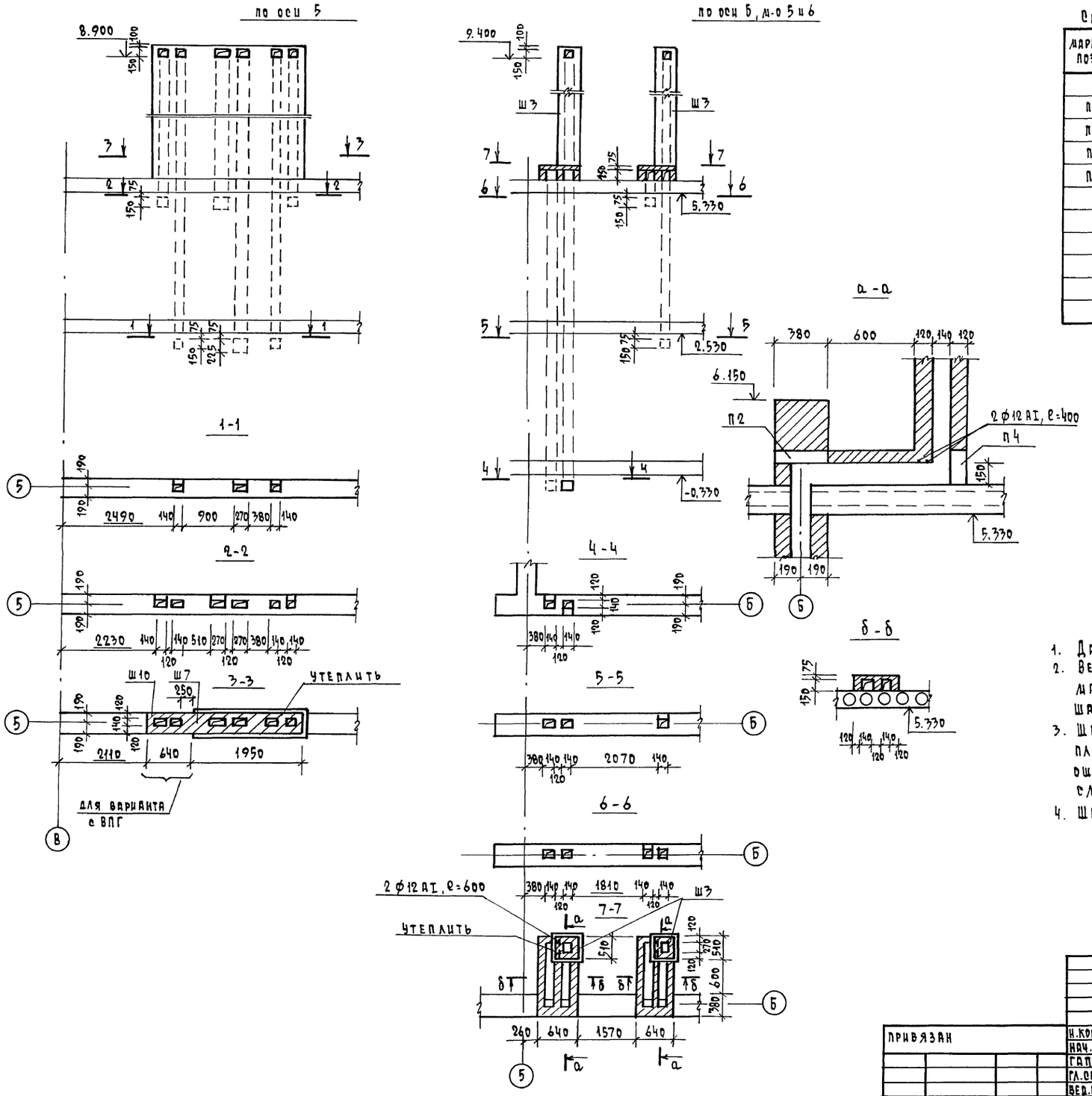

Спецификация элементов чердака и фрагмента фасада

Марка, поз.	Обозначение	Наименование	Кол.	Масса ед, кг	Примечание
		Изделия железобетонные			
П1	1.243.1-4	Плиты ПТ 12,5-8.6	20	96,0	
П2	1.038.1-1 вып.2	Перемычки 3ПП 30-10	5		
П3	1.038.1-1 вып.1	" 3ПБ13-37	3	85,0	
П4	1.038.1-1 вып.1	" 3ПБ18-37	16	119	
		Изделия металлические			
		ГОСТ 5781-82, ф12 AI, м	23,0		0,9 кг
		ГОСТ 5781-82, ф8 AI, ℓ=180	3900	0,071	
		ГОСТ 5781-82, ф8 AI, ℓ=600	150		35,6 кг

1. Данный лист читать совместно с листами АС-34, 36, 37
2. Вентиляционные шахты выполнить из кирпича марки Кр 100/1650/35 по ГОСТ 530-80, на растворе М 50, шахты Ш8, Ш9, Ш10 - из того же кирпича на глиняном растворе
3. Шахты Ш1 ÷ Ш7 утеплить минераловатными плитами М 125 по ГОСТ 9573-82 толщиной 50 мм и оштукатурить по сетке / деталь утепления см. АС-34 /.
4. Шахты Ш8, Ш9, Ш10 - для варианта отопления от ВПГ.

Альбом I

Согласовано

Гл. спец. „ОВ" Крейнис

Взам. инв. N

Подпись и дата

Инв. N подл.

Н. контр.	Румянцева		
Нач. маст.	Караваев		
ГАП	Кувяев		
Гл. спец.	Румянцева		
Вед. инж.	Дорофеева		

Привязан

Инв. N

114-12-230.90 АС

2-этажный 18-квартирный кирпичный жилой дом с 1,2,3 комнатными квартирами

Развертки стен с вентканалами по осям 5 и Б, м-о 5 и 6

Стадия	Лист	Листов
Р	35	

ЦНИИЭП Граждансельстрой

Копировал Kogl-24493-01 38 формат А2

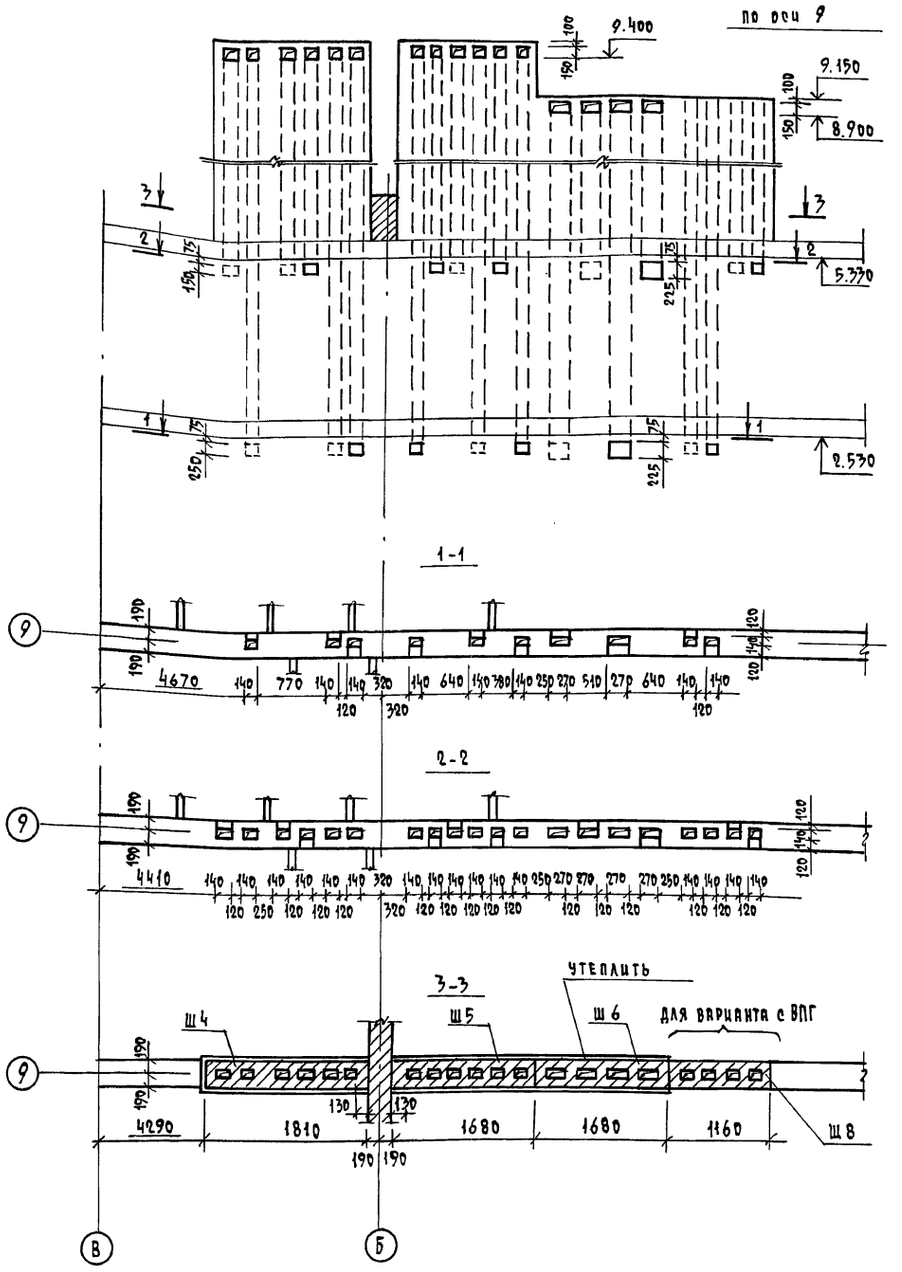

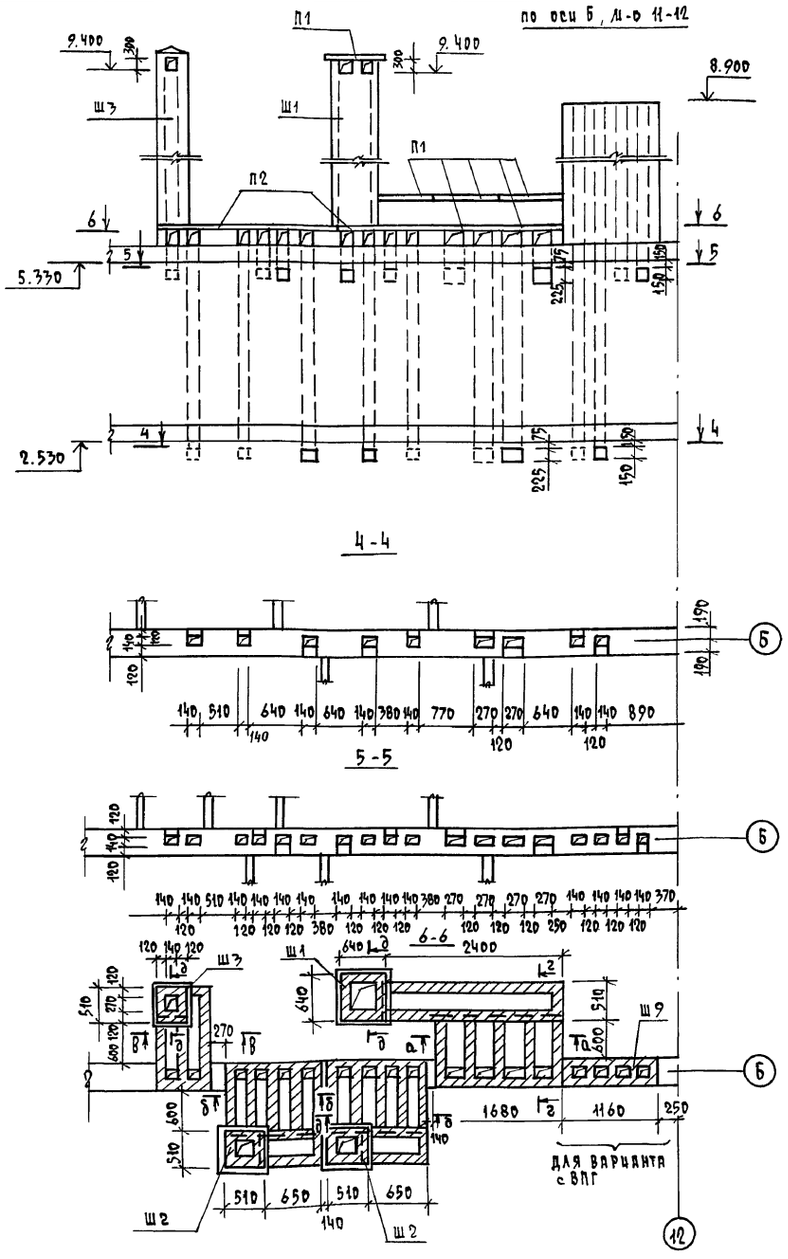

1. Данный лист читать с листами АС 35, 37
2. Примечания см. лист АС-35.
3. Сечения а-а ÷ д-д см. лист АС-34.

Альбом I

				114-12-230.90 АС			
ПРИВЯЗАН		Н.КОНТР.	РУМЯНЦЕВА	2-ЭТАЖНЫЙ 18-КВАРТИРНЫЙ КИРПИЧНЫЙ ЖИЛОЙ ДОМ с 1,2,3 КОМНАТНЫМИ КВАРТИРАМИ	СТАДИЯ	ЛИСТ	ЛИСТОВ
		НАЧ.МАСТ	КАРАВАЕВ		Р	36	
		ГАП	КУВАЕВ				
		ГЛ.СПЕЦ.	РУМЯНЦЕВА	РАЗВЕРТКИ СТЕН С ВЕНТКАНАЛАМИ ПО ОСЯМ Б, М-О 11-12; 9	ЦНИИЭП ГРАЖДАНСЕЛЬСТРОЙ		
ИНВ.N		ВЕД.ИНЖ.	ДОРОФЕЕВА				

КОПИРОВАЛ Козл-24493-01 39 ФОРМАТ А2

СОГЛАСОВАНО
ГЛ.СПЕЦ. „ОВ" КРЕЙНИС
ИНВ.N ПОДЛ. | ПОДПИСЬ И ДАТА | ВЗАМ.ИНВ.N

Альбом I

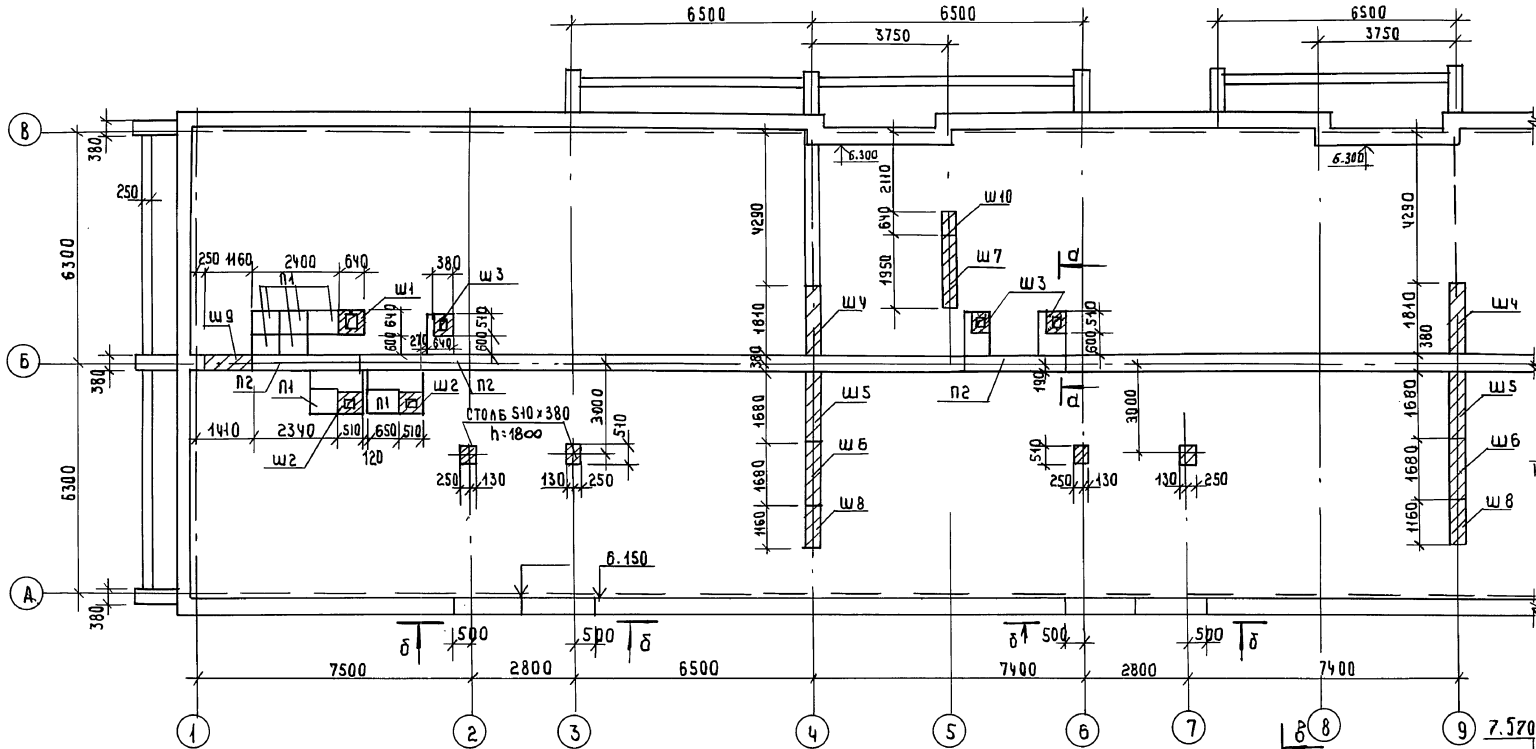

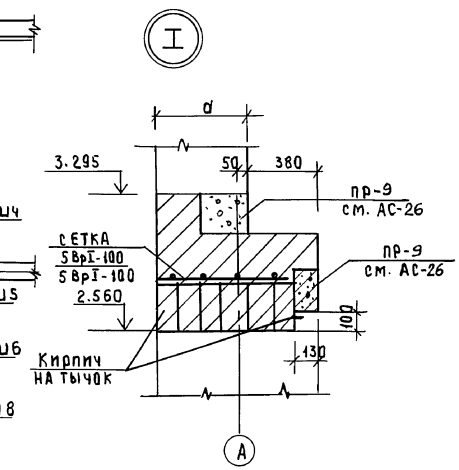

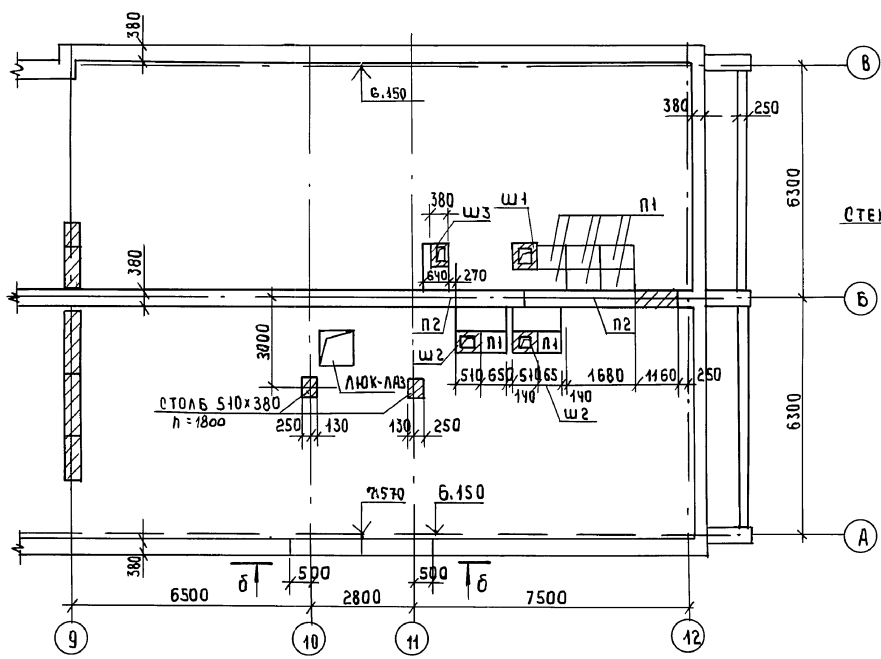

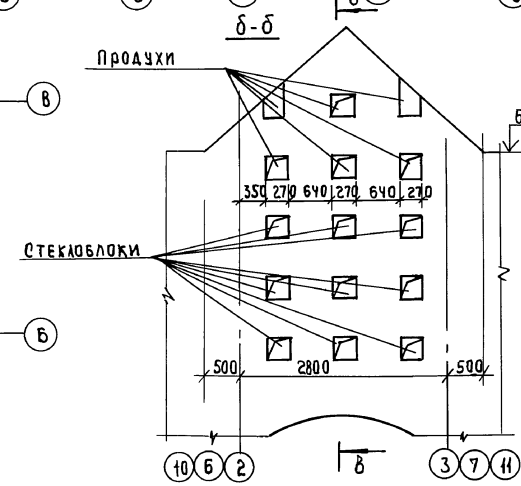

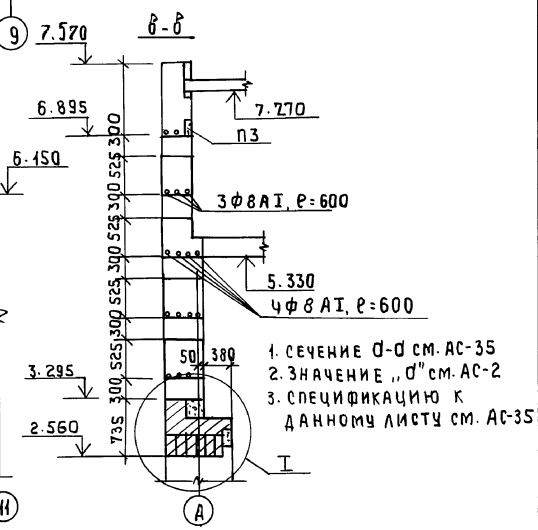

1. Сечение δ-δ см. АС-35
2. Значение „d" см. АС-2
3. Спецификацию к данному листу см. АС-35

Привязан				114-12-230.90 АС	
				23этажный 18 квартирный кирпичный жилой дом с 1,2,3 комнатными квартирами	Стадия: Р; Лист: 37; Листов:
				План чердака	ЦНИИЭП гражданселькстрой
Инв.№		Н.контр.	Румянцева		
		Нач.маст	Караваев		
		ГАП	Кувшев		
		Гл.спец	Румянцева		
		Вед.инж	Дорофеева		

Инв.№ подл. | Подпись и дата | Взам.инв.№

24493-01 40

Альбом I

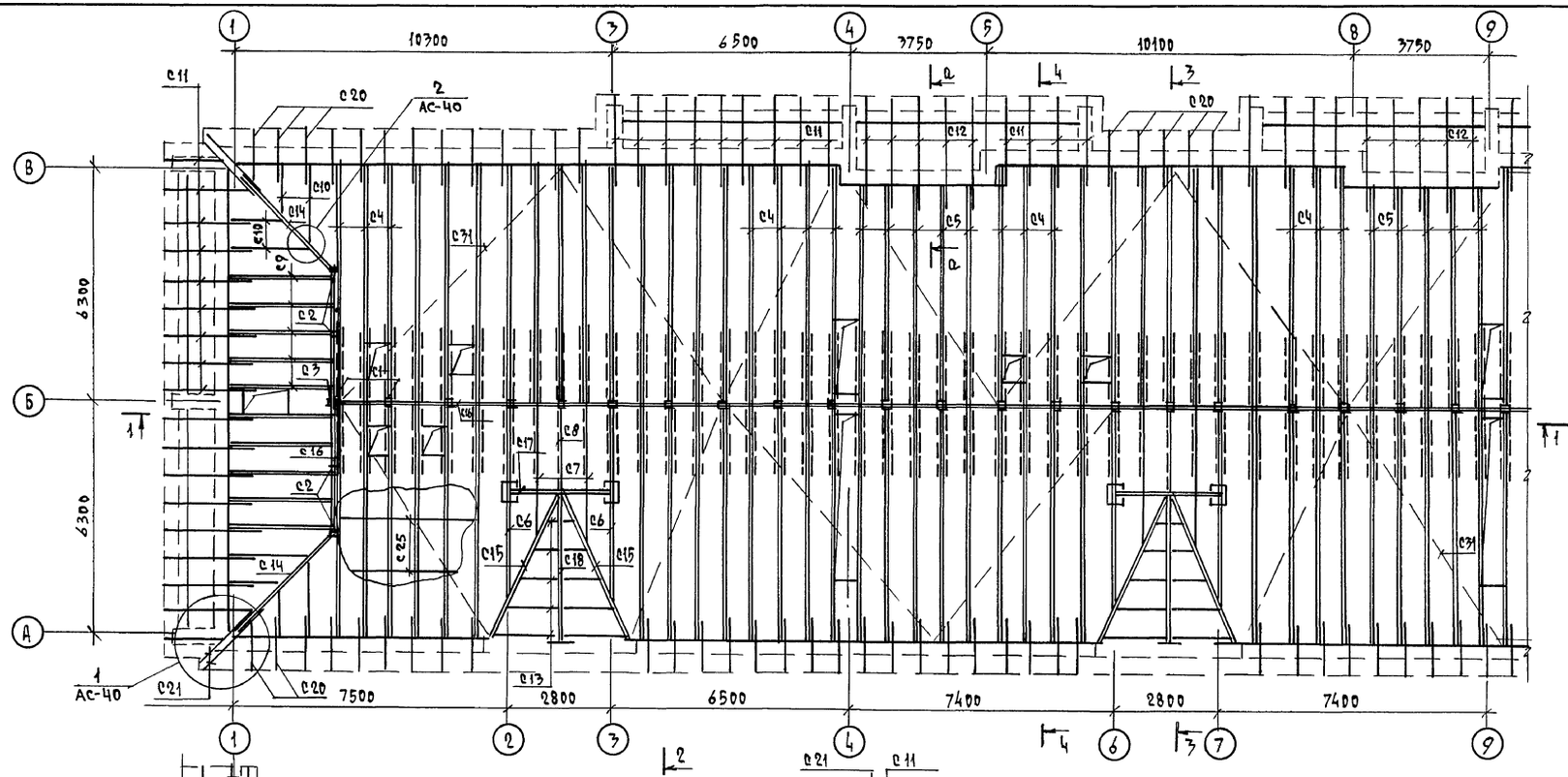

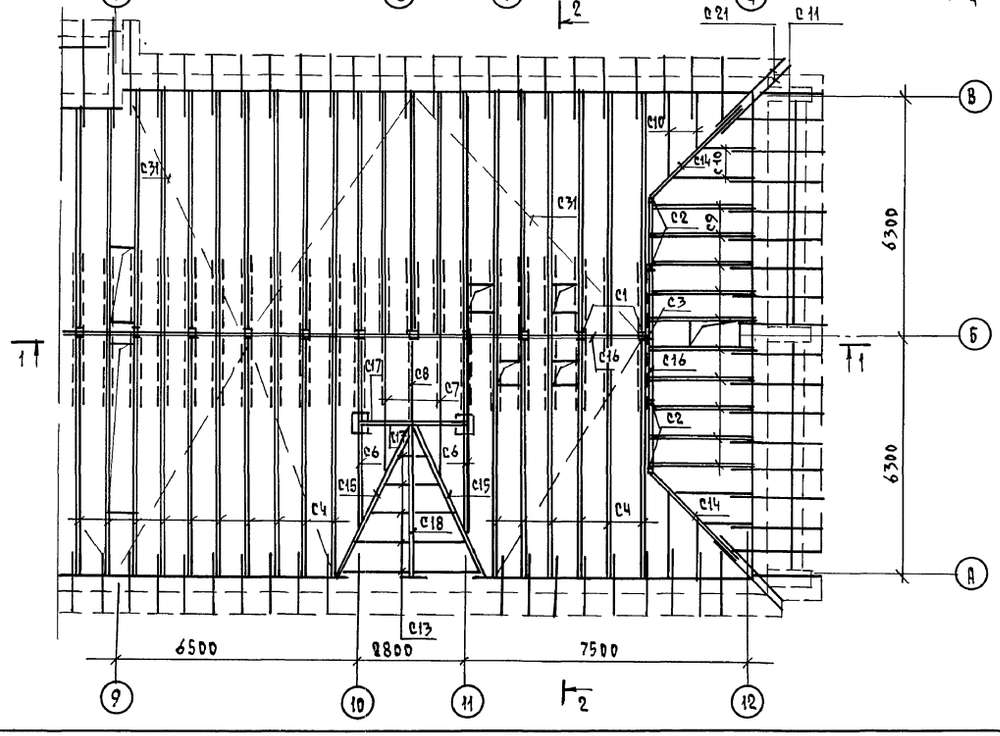

1. Данный лист читать совместно с листами АС-39,40.
2. Все несущие элементы крыши выполнять из древесины I сорта влажностью не более 20%.
3. Защиту древесины от гниения и возгорания производить в соответствии с СНиП II-25-80.
4. При монтаже деревянных стропил необходимо руководствоваться СНиП 3.-03.-01-87.
5. Шаг обрешетки 1,5 м; шаг стропильных ног 0,75 м.
6. Затяжки /поз. С26/ ставить по 2 шт через стропильную ногу.
7. Кровля – листы асбестоцементные волнистые, ГОСТ 16233-77, по обрешетке.
8. Чердачная крыша выполнена на две снеговые нагрузки: $S_0 = 1,5$ кПа /спецификацию см АС-40/; $S_0 = 2$ кПа /спецификацию см. АС-42/.

					114-12-230.90 АС		
Привязан		Н.контр.	Рулянцева		2-этажный 18-квартирный кирпичный жилой дом с 1,2,3 комнатными квартирами	стадия	лист	листов
		Нач.арет.	Караваев			Р	38	
		ГАП	Кучаев					
		Гл.спец.	Румянцева		Чердачная крыша. План.	ЦНИИЭП граждансельстрой		
		Вед.инж.	Дорофеева					
Инв.№								

Копировал Коде-24493-01 41 Формат А2

Инв.№ подл. | Подпись и дата | Взам.инв.№

Альбом I

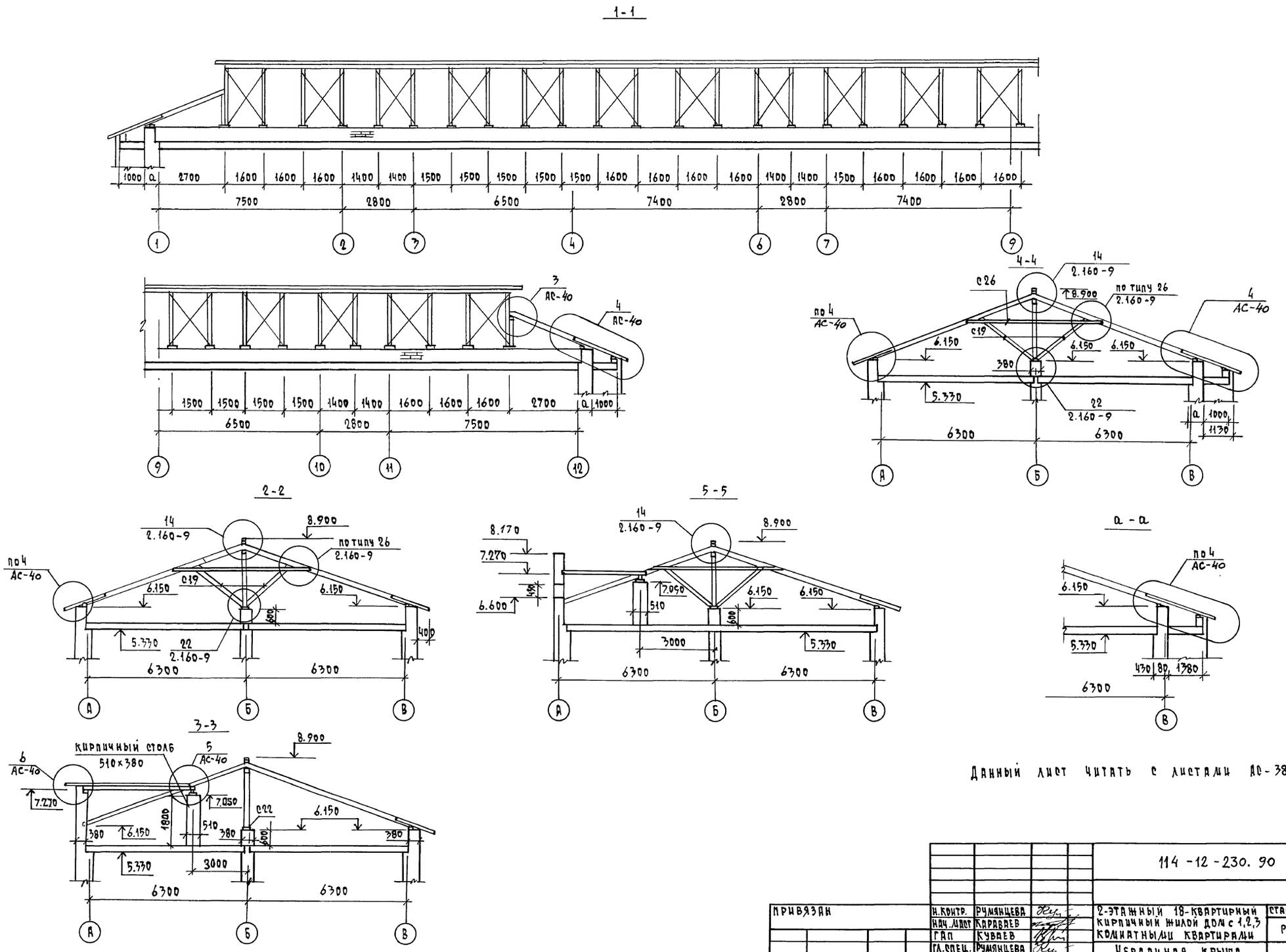

Данный лист читать с листами АС-38, 40, 41.

				114-12-230.90 АС			
Привязан	Н. контр.	Румянцева		2-этажный 18-квартирный кирпичный жилой дом с 1,2,3 комнатными квартирами	Стадия	Лист	Листов
	Нач. маст.	Караваев			Р	39	
	ГАП	Кувяев					
	Гл. спец.	Румянцева		Чердачная крыша. Разрезы 1-1 ÷ 5-5	ЦНИИЭП граждансельстрой		
Инв. №	Вед. инж.	Дорофеева					

Копировал Коуд-24493-01 42 формат А2

Инв. № подл. | Подпись и дата | Взам. инв. №

Альбом I

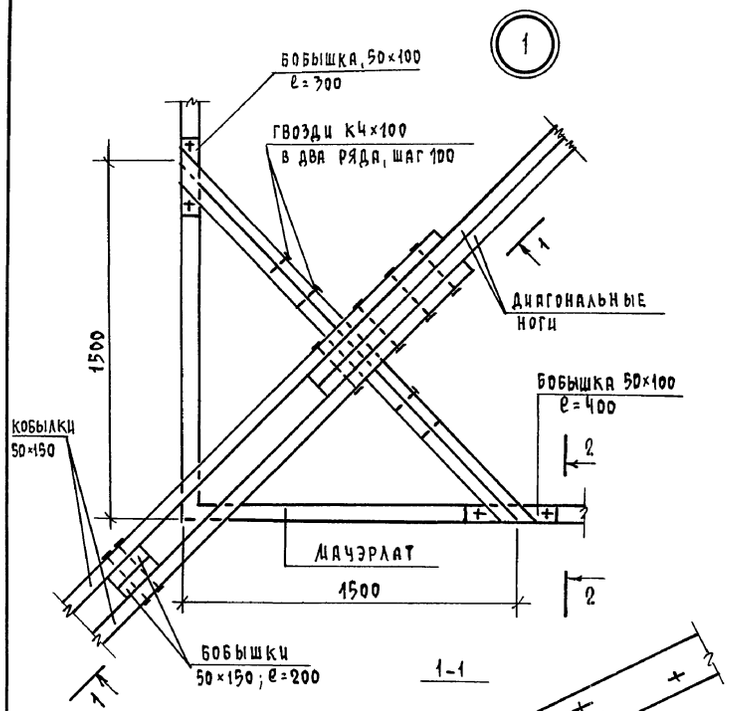

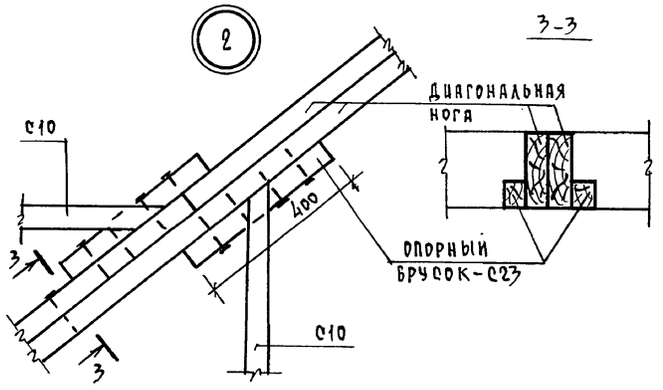

Спецификация элементов чердачной крыши /S_0=1.5 кПа/

Марка поз.	Обозначение	Наименование	Кол.	Объем м³	Примечание
С1		Стойка 100×100, ℓ=2230	31	0,691	
С2		Стойка 100×100, ℓ=1380	8	0,110	
С3		Стойка 100×100, ℓ=830	2	0,017	
С4		Стропильные ноги 2×50×175, ℓ=7300	97	12,392	
С5		2×50×175, ℓ=6900	10	1,208	
С6		2×50×175, ℓ=6500	6	0,683	
С7		50×175, ℓ=4500	6	0,236	
С8		50×175, ℓ=3200	3	0,084	
С9		2×50×175, ℓ=3100	20	1,085	
С10		50×175 м	30	0,263	
С11		50×150, ℓ=2500	54	1,013	
С12		50×150, ℓ=3000	10	0,225	
С13		50×150 м	42	0,315	
С14		Диагональные ноги. 2×50×175. ℓ=4000	4	0,280	
С15		2×50×175, ℓ=5000	6	0,525	
С16		Балка 2×50×150, м	67	1,005	
С17		2×50×175, ℓ=3000	3	0,158	
С18		2×50×175, ℓ=4500	3	0,236	
С19		Подкос 50×175, ℓ=2600	235	5,346	
С20		Кобылка 50×150, ℓ=1500	91	1,024	
С21		50×150, ℓ=2300	8	0,138	
С22		Мауэрлат 50×100, м	165	0,825	
С23		Опорный брусок 50×50, ℓ=400	540	0,540	
С24		Подкладки, накладки		0,60	
С25		Обрешетка 50×75, м	1250	4,688	
С26		Затяжка 50×125, ℓ=5500	60	2,063	
С27		Вертикальная связь 50×125	85	0,531	
С28		Ходовой настил 25×150, м	120	0,450	
С29		Доска лобовая 22×150, м	300	0,990	
С30		Доски, δ=19 м²	11,0	0,209	
С31		Противоветров. связи 25×100, м	160	0,400	
		Прочие элементы		0,1	
	АС-42	Слуховое окно СО-1	2		
	АС-42	СО-2	2		
	АС-42	Противоветровая скоба	220		
		Ф4 ВрI, ГОСТ 6727-80, м	230		20,7

Инв.№ подл. | Подпись и дата | Взам. инв.№

Привязан	Н.контр.	Румянцева	
	Нач.маст	Караваев	
	ГАП	Кубаев	
	Гл.спец.	Румянцева	
	Вед.инж.	Дорофеева	
Инв.№			

114-12-230.90 АС

2-этажный 18-квартирный кирпичный жилой дом с 1,2,3 комнатными квартирами

Чердачная крыша. Узлы.

Стадия	Лист	Листов
Р	40	

ЦНИИЭП гражданэльстрой

Копировал Куд-24493-01 43 Формат А2

Альбом I

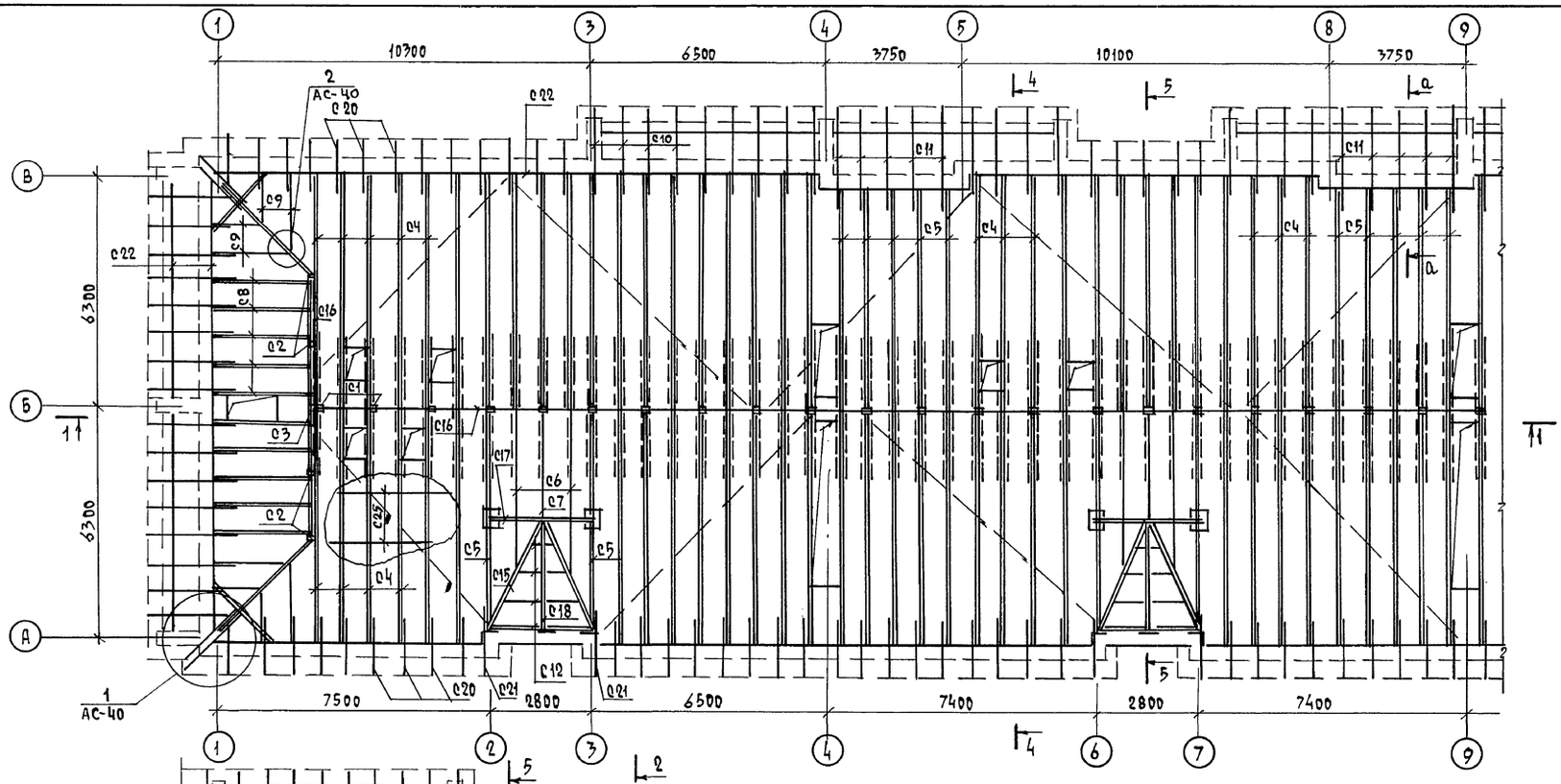

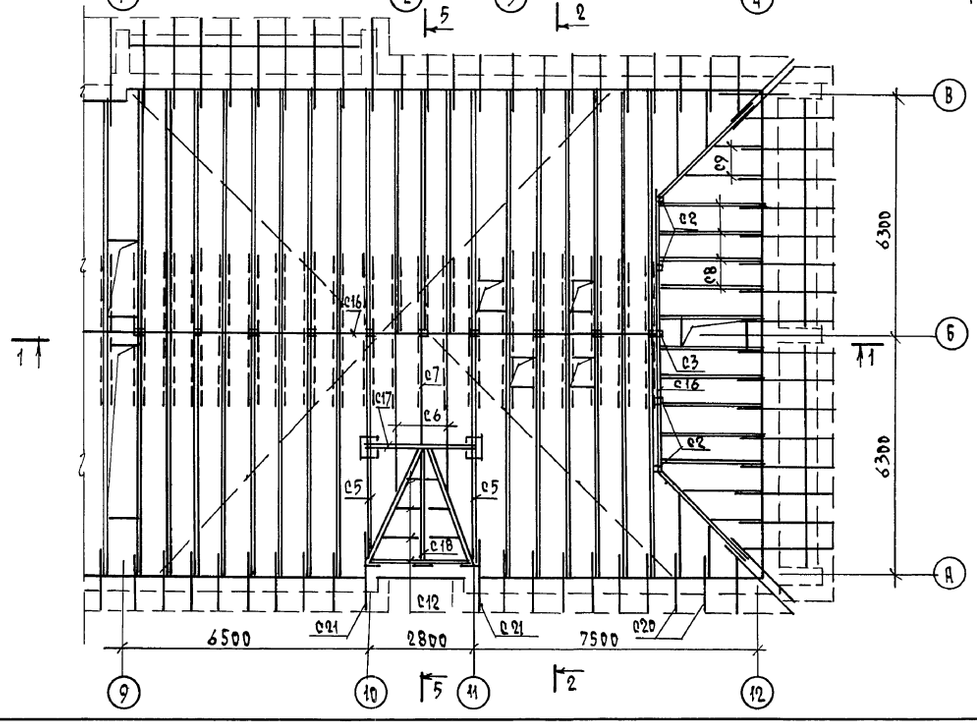

1. Данный лист читать с листами АС 39.
2. Чердачная крыша выполнена на снеговую нагрузку $S_0 = 1{,}5$ кПа /спецификацию см. АС-42/.
3. Примечание см. АС-38.

					114-12-230.90 АС		
Привязан		Н.контр.	Румянцева		2 этажный, 18-квартирный кирпичный жилой дом с 1,2,3 комнатными квартирами	стадия	лист	листов
		Нач.маст.	Караваев			Р	41	
		ГАП	Кувалев					
		Гл.спец.	Румянцева		Чердачная крыша. План /вариант фасада/	ЦНИИЭП гражданзельстрой		
Инв.№		Вед.инж.	Дорофеева					

Копировал Код 24493-01 44 Формат А2

Инв.№ подл. | Подпись и дата | Взам.инв.№

Альбом I

Слуховое окно

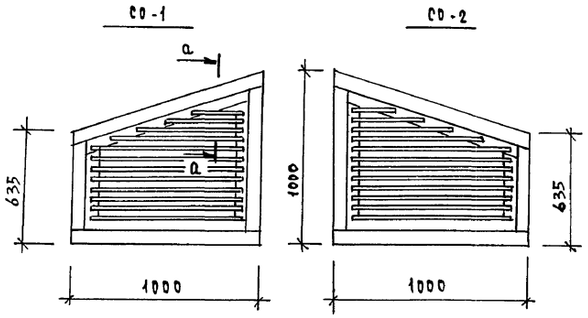

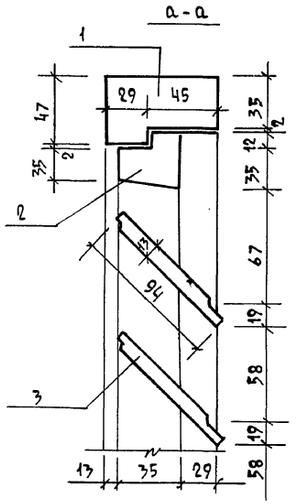

Противоветровая скоба

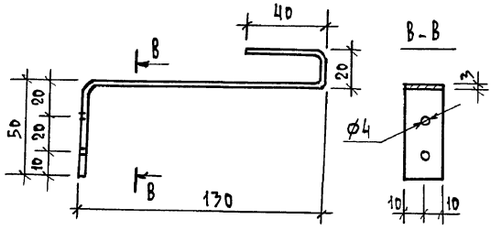

Спецификация элементов чердачной крыши /вариант/

Марка, поз.	Обозначение	Наименование	Кол.	Объем м³	Примечание
		Нормативное значение снеговой нагрузки S_o = 2.0 кПа			
		Стропильные ноги			
С4		2×50×200, ℓ = 7300	97	14,162	
С5		2×50×200, ℓ = 6900	10	1,380	
С6		2×50×200, ℓ = 6500	6	0,780	
С7		50×200, ℓ = 4500	6	0,270	
С8		50×200, ℓ = 3200	3	0,096	
С9		2×50×200, ℓ = 3100	20	1,240	
С10		50×200, м	30	0,300	
С11		50×175, ℓ = 2500	54	1,181	
С12		50×175, ℓ = 3000	10	0,263	
С13		50×175, м	42	0,368	
		Диагональные ноги			
С14		2×50×200, ℓ = 4000	4	0,320	
С15		2×50×200, ℓ = 5000	6	0,600	
С16		Балка 2×50×200 м	67	1,340	
С17		2×50×200, ℓ = 3000	3	0,180	
С18		2×50×200, ℓ = 4500	3	0,270	
С19		Подкос 50×200, ℓ = 2600	233	6,058	
	см. АС-40	Поз. С1÷С3, С20÷С31			
		и прочие элементы		12,558	
		Слуховое окно СО-1	2		
		Слуховое окно СО-2	2		
		ф4 Вр I, ГОСТ 6727-80, м	230		20,7 кг
		Противоветровая скоба	220		

Спецификация элементов слухового окна

Марка, поз.	Обозначение	Наименование	Кол.	Объем м³	Примечание
1		Древесина коробки, м³		0,013	
2		Древесина переплета, м³		0,007	
3		Древесина жалюзи, м³		0,01	
		Итого		0,03	

Спецификация элементов чердачной крыши /вариант фасада, S_o=1.5 кПа/

Марка, поз.	Обозначение	Наименование	Кол.	Объем м³	Примечание
С1		Стойка 100×100, ℓ = 2230	31	0,691	
С2		Стойка 100×100, ℓ = 1380	8	0,110	
С3		Стойка 100×100, ℓ = 830	2	0,017	
С4		Стропильные ноги 2×50×175, ℓ = 7300	97	12,392	
С5		2×50×175, ℓ = 6900	16	1,932	
С6		50×175, ℓ = 4500	6	0,236	
С7		50×175, ℓ = 3200	3	0,040	
С8		2×50×175, ℓ = 3100	20	1,085	
С9		50×175, м	30	0,263	
С10		50×150, ℓ = 2500	54	1,013	
С11		50×150, ℓ = 3000	10	0,225	
С12		50×150, м	30	0,225	
С13		Противоветров. связи 25×100	160	0,400	
С14		Диагональные ноги 2×50×175, ℓ = 4000	4	0,280	
С15		2×50×175, ℓ = 3700	6	0,389	
С16		Балка 2×50×175 м	67	1,173	
С17		Балка 2×50×175, ℓ = 3000	3	0,158	
С18		Балка 2×50×175, ℓ = 3200	3	0,168	
С19		Подкос 50×175, ℓ = 2600	237	5,392	
С20		Кобылка 50×150, ℓ = 1500	83	0,934	
С21		Кобылка 50×150, ℓ = 2300	14	0,242	
С22		Мауэрлат 50×100, м	172	0,860	
С23		Опорный брусок 50×50, ℓ = 400	620	0,620	
С24		Подкладки, накладки		0,600	
С25		Обрешетка 50×75, м	800	3,00	
С26		Затяжка 50×125, ℓ = 5500	62	2.131	
С27		Вертикальн. связь 50×125, м	85	0,531	
С28		Ходовой настил 25×150, м	120	0,450	
С29		Доска лобовая 22×150, м	190	0,627	
С30		Доски δ = 19, м²	85,0	1,615	
		Прочие элементы		0,1	
		Слуховое окно СО-1	2		
		СО-2	2		
		ф4 Вр I, ГОСТ 6727-80, м			20,7 кг
		Противоветровая скоба			

Взам. инв. № | Подпись и дата | Инв. № подл.

gost.e-ecolog.ru

Привязан			
Инв. №			
Н. контр.	Румянцева		
Нач. маст	Караваев		
ГАП	Кубаев		
Гл. спец.	Румянцева		
Вед. инж.	Дорофеева		

114-12-230.90 АС

2-этажный 18-квартирный кирпичный жилой дом с 1,2,3 комнатными квартирами

Стадия	Лист	Листов
Р	42	

Чердачная крыша. Спецификации. Слуховое окно СО-1, СО-2

ЦНИИЭП гражданселькстрой

Копировал Кодт-24493-01 (45) Формат А2