ТИПОВОЙ ПРОЕКТ
114-12-227.90

ДВУХЭТАЖНЫЙ ДВУХСЕКЦИОННЫЙ 12-КВАРТИРНЫЙ ЖИЛОЙ ДОМ С 1-2-3 КОМНАТНЫМИ КВАРТИРАМИ

АЛЬБОМ I

Архитектурно-строительные решения

Арх.№ 2-3919-1

gost.e-ecolog.ru

ТИПОВОЙ ПРОЕКТ
114-12-227.90
ДВУХЭТАЖНЫЙ ДВУХСЕКЦИОННЫЙ 12-КВАРТИРНЫЙ ЖИЛОЙ ДОМ С 1-2-3 КОМНАТНЫМИ КВАРТИРАМИ

АЛЬБОМ I

СОСТАВ ПРОЕКТА

АЛЬБОМ I – Архитектурно-строительные решения.
АЛЬБОМ II – Отопление и вентиляция, водопровод и канализация, газоснабжение. Электрооборудование, устройство связи и сигнализация
АЛЬБОМ III – Сметы
АЛЬБОМ IV – Спецификация оборудования
АЛЬБОМ V – Ведомость потребности в материалах

Разработан ЦНИИЭПграждансельстрой

Проект утвержден Госкомархитектуры приказ № 111 от 4.07.90г

Главный инженер института Лейзерович М.Г.
Главный архитектор проекта Бржозовский Г.А.

МОСКВА
1990г.

АРХ. №2.5949-2

Альбом I

Ведомость основных комплектов рабочих чертежей

Обозначение	Наименование	Примечание
АС	Архитектурно-строительные решения	
ОВ	Отопление и вентиляция	
ВК	Водопровод и канализация	
ГС	Газоснабжение	
ЭО	Электрооборудование	
СС	Связь. Сигнализация	

Ведомость рабочих чертежей основного комплекта

Лист	Наименование	Примечание (стр.)
1-6	Общие данные	2-7
7	Схема расположения элементов фундаментов в осях „1" - „5"	8
8	Схема расположения элементов фундаментов в осях „5" - „9"	9
9	Схема расположения элементов фундаментов в осях „1" - „5" (вариант с подвалом)	10
10	Схема расположения элементов фундаментов в осях „5" - „9" (вариант с подвалом)	11
11	Фундаменты. Сечения 1-1 ... 10-10, 1'-1' ... 9'-9'	12
12	Фундаменты. Сечения 11-11 ... 17-17, 12'-12'	13
13	Спецификация к схемам расположения элементов фундаментов	14
14	Схемы расположения перемычек на отм. ниже отм. 0.000. Ведомость перемычек	15
15	Схемы расположения элементов подошвы фундаментов в осях „1" - „5" (вариант)	16
16	Схемы расположения элементов подошвы фундаментов в осях „5" - „9" (вариант)	17
17	Фундаменты. Сечения 1-1 ... 10-10 (вариант)	18
18	Схемы расположения элементов фундаментов по оси „А" (вариант)	19
19	Схемы расположения элементов фундаментов по оси „В" (вариант)	20
20	Схемы расположения элементов фундаментов по оси „Б" (вариант)	21
21	Схемы расположения элементов фундаментов по осям 1, 2, 8, 9 (вариант)	22
22	Схемы расположения элементов фундаментов по осям 3, 6, 4, 7 Сечения а-а, Б-Б, в-в (вариант)	23
23	Спецификация к схемам расположения элементов фундаментов /Начало/ (вариант)	24
24	Спецификация к схемам расположения элементов фундаментов /Продолжение/ (вариант)	25
25	Спецификация к схемам расположения элементов фундаментов /Окончание/ (вариант)	26
26	Техподполье. План на отм. -2.140 Секция в осях „1" - „5"	27
27	Техподполье. План на отм. -2.140 Секция в осях „5" - „9"	28
28	Подвал (вариант) План на отм -2.140, -2.500	29

Проект соответствует действующим нормам и правилам

Гл. архитектор проекта Г.А. Бржозовский

Гл. инженер проекта привязки

Инв. № подл. | Подпись и дата | Взам. инв. №

2-3919-3

Привязан

Инв. №

114-12-227.90 АС

Н. контр.	Ивановская	
Нач. маст.	Радыгин	
Зам. н.м.	Земляк	
ГАП.	Бржозовский	
Гл. спец. к.	Ивановская	
Исполнил	Жданов	
Проверил	Ивановская	

2-этажный 2-секционный 12-квартирный жилой дом с 1-2-3 комнатными квартирами

Стадия	Лист	Листов
Р	1	

Общие данные (начало)

ЦНИИЭП гражданселькстрой

Копировал бур 24468-01 3 Формат А3

Альбом I

Ведомость рабочих чертежей основного комплекта

Лист	Наименование	Примечание (стр.)
29	Подвал (вариант). План на отм. -2.140, -2,500	30
30	Фасады в осях 1-9, 1-5, А-В	31
31	Фасады в осях 9-1, 5-1	32
32	Фасады в осях 1-5, 5-1 (вариант)	33
33	Фасады в осях 9-5, 5-9 (вариант)	34
34	Секция в осях 1-5. План на отм. 0.000, 2,800 Элементы заполнения проемов	35
35	Секция в осях 5-9. План на отм. 2,800 Элементы заполнения проемов	36
36	Секция в осях 1-5. План на отм. 0,000, 2,800 Стены. Перегородки	37
37	Секция в осях 5-9. План на отм. 0,000, 2,800 Стены. Перегородки	38
38	Секция в осях 1-5. План на отм. 0.000, 2,800 Стены. Перегородки (вариант)	39
39	Секция в осях 5-9. План на отм. 0,000, 2,800 Стены. Перегородки (вариант)	40
40	Элементы заполнения проемов, встроенная мебель. Спецификация	41
41	Перегородки: гипсобетонные и гипсокартонные (вариант). Спецификация.	42
42	Разрезы 1-1. Планы кровли	43
43	Секция в осях 1-9. Планы на отм. -2.800, -2,500. Полы	44
44	Секция в осях 1-9. Планы на отм. -2,140, 0,000. Полы	45
45	Таблица 1. Таблица 2. Таблица 3.	46
46	Разрез 1-1. Лестница. Планы. Лестничная клетка. Узлы	47
47	Схемы расположения перемычек на 1 и 2 этажах. Ведомость перемычек	48
48	Спецификация к схемам расположения элементов перемычек (начало). Ведомость перемычек (вариант)	49
49	Спецификация к схемам расположения элементов перемычек (окончание). Ведомость перемычек (вариант)	50
50	Схема расположения элементов перекрытия на отм. -0,340, 2,500 в осях 1-5	51
51	Схемы расположения элементов перекрытия на отм. -0,340, 2,500 в осях 5-9	52
52	Схемы расположения элементов перекрытия на отм. 5,300 в осях 1-5	53
53	Схемы расположения элементов перекрытия на отм. 5,300 в осях 5-9	54
54	Спецификация к схемам расположения элементов перекрытия на отм. -0,340, 2,500, 5,300	55
55	Монолитные участки УМ-1 ... УМ-11	56
56	Спецификация элементов монолитных участков перекрытия	57
57	Схемы расположения элементов перекрытия на отм. -0,340, 2,500 в осях 1-5 (вариант)	58
58	Схемы расположения элементов перекрытия на отм. -0,340, 2,500 в осях 5-9	59
59	Схемы расположения элементов перекрытия на отм. 5,300 в осях 1-5	60
60	Схемы расположения элементов перекрытия на отм. 5,300 в осях 5-9	61

Инв. № подл. | Подпись и дата | Взам. инв. №

2-3919-4

Привязан

Инв. №

Н. контр.	Ивановская	
Нач. маст.	Радыгин	
Зам. н. м.	Земляк	
ГАП	Брюзовский	
Гл. спец.	Ивановская	
Исполнил	Иванов	
Проверил	Ивановская	

114-12-227.90 АС

2-этажный 2-секционный 12-квартирный жилой дом с 1-2-3 комнатными квартирами

Стадия	Лист	Листов
Р	2	

Общие данные (продолжение)

ЦНИИЭП граждансельстрой

Копировал 24468-01 4 Формат А3

Альбом I

Ведомость рабочих чертежей основного комплекта

Лист	Наименование	Примечание (стр.)
61	Спецификация к схемам расположения элементов перекрытия на отм.-0,340, 2,500, 5,300 (вариант)	62
62	Монолитные участки УМ-12... УМ-15 (вариант)	63
63	Схема расположения элементов стропил в осях 1-5	64
64	Схема расположения элементов стропил в осях 5-9	65
65	Сечения 1-1... 3-3	66
66	Сечения 4-4, 5-5. Узлы 1... 3	67
67	Узлы 4... 8	68
68	Узлы 9... 14	69
69	Спецификация к схеме расположения элементов стропил	70
70	Схема расположения элементов покрытия входа	71
71	Ведомость перемычек (вариант с фасадными перемычками)	72
72	Развертки вентиляционных каналов по стоякам ВС-1... ВС-4	73
73	Развертки вентиляционных каналов по стоякам ВС-5. Развертки вентиляционных каналов по стоякам ВС-1, ВС-2, ВС-5 (вариант)	74
74	Ограждения лоджии	75
75	Ограждения лоджии (вариант)	76
76	Каркасы КР1... КР6. Сетка С1	77
77	Каркасы КР7... КР10. Сетки С2...С6	78
78	Сетки СФ-3... СФ-16	79
79	Спецификация на арматурные сетки СФ3...СФ16	80
80	Ферма стропильная нижняя ФСН-1	81
81	Ферма стропильная нижняя ФСН-2	82
82	Ферма стропильная нижняя ФСН-3	83
83	Ферма стропильная верхняя ФСВ	84
84	Опорный элемент	85
85	МР-1; РМ-1... РМ-4	86
86	Зонт 3-1, 3-2, 3-3, 3-4	87
87	Шкафы встроенные и антресоли Ш-1, А-1	88
88	Шкафы встроенные и антресоли Ш-2, А-2 и (Ш-2'), (А-2')	89
89	Встроенная антресоль А-3	90
90	Раздвижная перегородка РП-1	91

Ведомость спецификаций

Лист	Наименование	Примечание (стр.)
	Спецификация к схемам расположения элементов фундаментов	
	Спецификация перемычек	
	Спецификация к схемам расположения элементов фундаментов (вариант)	
40	Спецификация элементов заполнения проемов (надземная часть), встроенной мебели	41
41	Спецификация элементов (панелей) гипсобетонных перегородок	42
41	Спецификация элементов (панелей) гипсокартонных перегородок	42
45	Спецификация элементов заполнения дверных проемов подземной части	46

Инв. № подл. | 2-3919-5 | Подпись и дата | Взам. инв. №

Привязан

Инв. №

Н. контр.	Ивановская	
Нач. маст.	Радыгин	
Зам. н. м.	Земляк	
ГАП	Брюзовский	
Гл. спец. к.	Ивановская	
Исполнил	Иванов	
Проверил	Ивановская	

114-12-227.90 АС

2-этажный 2-секционный 12-квартирный жилой дом с 1-2-3 комнатными квартирами

Стадия	Лист	Листов
Р	3	

Общие данные (продолжение)

ЦНИИЭП гражданельстрой

Копировал [illegible] 24468-01 5 Формат А3

Альбом I

Ведомость спецификаций

Лист	Наименование	Примечание (стр.)
46	Спецификация изделий на лестницу, ограждение кровли, приямки (на дом)	47
48-49	Спецификация к схемам расположения элементов перемычек	49-50
54	Спецификация к схемам расположения элементов перекрытия на отм. -0,340, 2,500, 5,300	55
56	Спецификация элементов монолитных участков перекрытий	57
61	Спецификация к схемам расположения элементов перекрытий на отм. -0,340, 2,500, 5,300 (вариант)	62
62	Спецификация элементов монолитных участков (вариант)	63
69	Спецификация к схеме расположения элементов стропил	70
70	Спецификация к схеме расположения элементов покрытия входа	71
74	Спецификация элементов ограждения лоджии	75
75	Спецификация элементов ограждения лоджии (вариант)	76
76	Спецификация элементов каркасов КР-1... КР-6 и арматурной сетки С-1	77
78	Спецификация элементов каркасов КР-7... КР-9 и арматурных сеток С-2... С-6	79
80	Спецификация элементов сеток фундаментных СФ-3... СФ-16	81
87	Спецификация на шкафы встроенные и антресоли Ш-1, А-1	88
88	Спецификация на шкафы встроенные и антресоли Ш-2, А-2 и (Ш-2), (А-2)	89
89	Спецификация на встроенную антресоль А-3	90
90	Спецификация на раздвижную перегородку РП-1	91

Ведомость ссылочных и прилагаемых документов

Обозначение	Наименование	Примечание
ГОСТ 13579-78	Блоки бетонные для стен подвалов	
ГОСТ 13580-85	Плиты железобетонные ленточных фундаментов	
ГОСТ 8478-81	Сетки сварные для железобетонных конструкций	
1.038.1-1 в.1	Перемычки железобетонные (брусковые)	
ГОСТ 530-80	Кирпич и камни керамические	
1.136-10	Двери деревянные внутренние для жилых и общественных зданий	
1.136.5-23 в.1	Окна и балконные двери деревянные для жилых зданий	
1.136.5-23 в.2	Окна и балконные двери деревянные для жилых зданий	
1.136.5-23 в.3	Окна и балконные двери деревянные для жилых зданий	
1.136.1-13	Плиты подоконные для жилых и общественных зданий	
1.136.5-19	Двери деревянные наружные для жилых и общественных зданий	
Серия 17 альбом IV ч.1	Изделия заводского изготовления панели перегородок гипсобетонные	
1.131.9-24 в.1	Перегородки из гипсокартонных листов для жилых зданий	
2.144-1/88	Узлы полов жилых зданий	
ГОСТ 8717.0-84	Ступени железобетонные и бетонные	
1.151.1-6	Марши лестничные железобетонные плоские для жилых зданий с высотой этажа 1,8 м	
1.152.1-8 в.1	Площадки лестничные железобетонные к плоским маршам для жилых зданий высотой этажа 2,8 м	
1.141-1 в.63	Панели перекрытий железобетонные многопустотные	
1.141.1-39 в.1	Железобетонные преднапряженные облегченные многопустотные плиты перекрытий высотой 160 мм	
2.160-9 в.1	Узлы деревянных крыш жилых сельских зданий	
Альбом II	Отопление и вентиляция, водопровод и канализация, газоснабжение. Электрооборудование, устройства связи и сигнализация	
Альбом III	Сметы	
Альбом IV	Спецификация оборудования	
Альбом V	Ведомости потребности в материалах	

Инв.№ подл. | Подпись и дата | Взам.инв.№ | 2-3919-6

Привязан			
Инв.№			

Н.контр.	Ивановская	
Нач.маст	Радыгин	
Зам.н.м	Земляк	
ГАП	Брюзозовский	
Гл.спец.к	Ивановская	
Исполнил	Жданов	
Проверил	Ивановская	

114-12-227.90 АС

2-этажный 2-секционный 12-квартирный жилой дом с 1-2-3 комнатными квартирами

Стадия	Лист	Листов
Р	4	

Общие данные (продолжение)

ЦНИИЭП граждансельстрой

Копировал 24468-01 6 Формат А3

Альбом I

Типовой проект двухэтажного 2-секционного 12-квартирного жилого дома разработан на основании задания на проектирование утвержденного Госкомархитектуры.

Проект предназначен для строительства в I в климатическом подрайоне, II и III климатических районах с обычными геологическими условиями, со средней температурой наружного воздуха наиболее холодной пятидневки -20°С, -30°С (основное решение) -40°С.

Нормативное значение снеговой нагрузки - 1 кПа.
Нормативное значение ветрового давления - 0,38 кПа
Зона влажности - нормальная

Характеристика здания:
Класс ответственности - II
Коэффициент надежности - 0,95
Степень огнестойкости - II

Архитектурно-планировочное решение

Жилой дом имеет две равноценные секции с 1-2-3 комнатными квартирами. В основе планировочной структуры квартир применен принцип функционального зонирования помещения. Пространство квартир делится на зону дневного пребывания и зоны отдыха. Зоны дневного пребывания подразделяется на парадную и хозяйственно-бытовую. Парадная зона - общая комната и зона отдыха включает спальные комнаты.

В проекте разработан вариант: фасада, наружных стен для расчетных температур -20°С, -40°С; фундаменты ленточные сборные для расчетной температуры -20°С, -30°С, -40°С. Панели перекрытий толщиной 160мм, вариант дома с подвалом для размещения кладовых, заполнение световых проемов при -20°С и -40°С; планировочное решение при горячем водоснабжении от колонки на твердом топливе и пищеприготовление от групповой баллонной установки сжиженного газа.

Конструктивное решение

Проект жилого дома со стенами из кирпича запроектирован с продольными несущими стенами с шагом 6 м.

Фундаменты - ленточные бутобетонные из бута М50 и бетона В 3,5.

Варианты фундаментов: ленточные сборные для расчетных зимних температур - 20°С, -30°С, -40°С.

Работу по устройству оснований и фундаментов выполнять с соблюдением требований СНиП 3.02.01-87.

Горизонтальная гидроизоляция выполняется на отм. -2.240, -2.500 (вариант с подвалом), а при вариантах ленточного фундамента на отм. -2,460 из слоя цементно-песчаного раствора состава 1:2 толщиной 20 мм. Горизонтальная гидроизоляция на отм. -0,340 выполняется из двух слоев гидроизола на битумной мастике.

Инв. № подл. | Подпись и дата | Взам. инв. №
2-3919-7

Привязан

Инв. №

Н. контр.	Ивановская	
Нач. маст	Радыгин	
Зам. н. м.	Земляк	
ГАП	Бршозовский	
Гл. спец. к	Ивановская	
Исполнил	Жданов	
Проверил	Ивановская	

114-12-227.90 АС

2-этажный 2-секционный 12-квартирный жилой дом с 1-2-3-комнатными квартирами

Стадия	Лист	Листов
Р	5	

Общие данные (продолжение)

ЦНИИЭП гражданселькстрой

Копировал Сур 24468-01 7 Формат А3

Вертикальная гидроизоляция выполняется по подготовленной поверхности обмазкой горячим битумом за 2 раза.

После монтажа инженерных сетей все отверстия в фундаментах заделать бетоном В7.5.

Отмостку вокруг здания выполнить по детали 52 серии 2.110-1 в.1 шириной 750 мм

Монтаж фундаментных блоков выполнить на пластичном цементно-песчаном растворе М 100.

Наружные стены - из кирпича керамического пустотелого по ГОСТ 530-80, марки М75 на цементно-песчаном растворе М 50.

Наружные швы кирпичной кладки расшиваются.

Внутренние стены - из кирпича керамического полнотелого по ГОСТ 530-80, марки М75 на цементно-песчаном растворе М 50.

Перекрытия - сборные железобетонные панели с круглыми пустотами по серии 1.141-1 в.63.

Швы между плитами перекрытий тщательно заполнить раствором М 100.

В местах опирания панелей перекрытия на наружные стены уложить пакет из минераловатных плит толщиной 40 мм, обернутых толем.

Отверстия для внутренних сетей отопления, водопровода и канализации просверлить в местах перекрытия, не нарушая рабочей арматуры и ребер плит.

Все трубы пропустить через перекрытие в гильзах.

Вариант наружных стен для расчетной зимней температуры -40°С выполнить по серии 2.130-1 в.23, тип кладки - А-53, кладка на цементно-песчаном растворе М50 из керамического пустотелого кирпича М75 с объемной плотностью 1400 кг/м³. Утеплитель - плиты теплоизоляционные из ячеистого бетона γ= 500 кг/м³, толщиной 100 мм.

По утеплителю чердачного перекрытия устраиваются ходовые мостики из досок.

Перегородки - панельные гипсобетонные и гипсоцементнобетонные в санузлах по серии 17, альбом IV ч.1.

Лестницы - сборные железобетонные по серии 1.151.1-6 в.1 и 1.152.1-8 в.1

Крыша - чердачная, стропильной конструкции, стропила деревянные.

Кровля - по деревянной обрешетке волнистые асбестоцементные листы унифицированного профиля по ГОСТ 16233-77.

Антикоррозийную защиту сварных соединений производить в соответствии со СНиП 3.04.03-85*

Монтажные сварные швы соединений конструкций должны быть защищены путем металлизации цинком.

Деревянные конструкции и изделия должны быть защищены от гниения, поражения дереворазрушающими насекомыми и возгорания путем двукратного нанесения на поверхность препарата ББ-3 ГОСТ 23787.6-79**, представляющего собой смесь буры технической и борной кислоты в соотношении 1,54 : 1.

При производстве работ в зимних условиях руководствоваться указаниями раздела 6 СНиП 3.03.01-87.

При привязке проекта рассмотреть возможность устройства свайных, буронабивных и столбчатых фундаментов.

При разработке мелкозаглубленных фундаментов руководствоваться по серии 1.110.1-1п, в.0,1,2.

Альбом I

				114-12-227.90			АС
		Н.контр.	Ивановская				
Привязан		Нач.маст.	Радыгин	2-этажный 2-секционный 12-квартирный жилой дом с 1-2-3 комнатными квартирами	Стадия	Лист	Листов
		Зам.н.м.	Земляк		Р	6	
		ГАП	Бржозовский				
		Гл.спец.к.	Ивановская	Общие данные (окончание)	ЦНИИЭП гражданскельстрой		
		Исполнил	Жданов				
Инв. №		Проверил	Ивановская				

Инв.№ подл. 2-3919-8 | Подпись и дата | Взам.инв.№

Копировал бук 24468-01 8 Формат А3

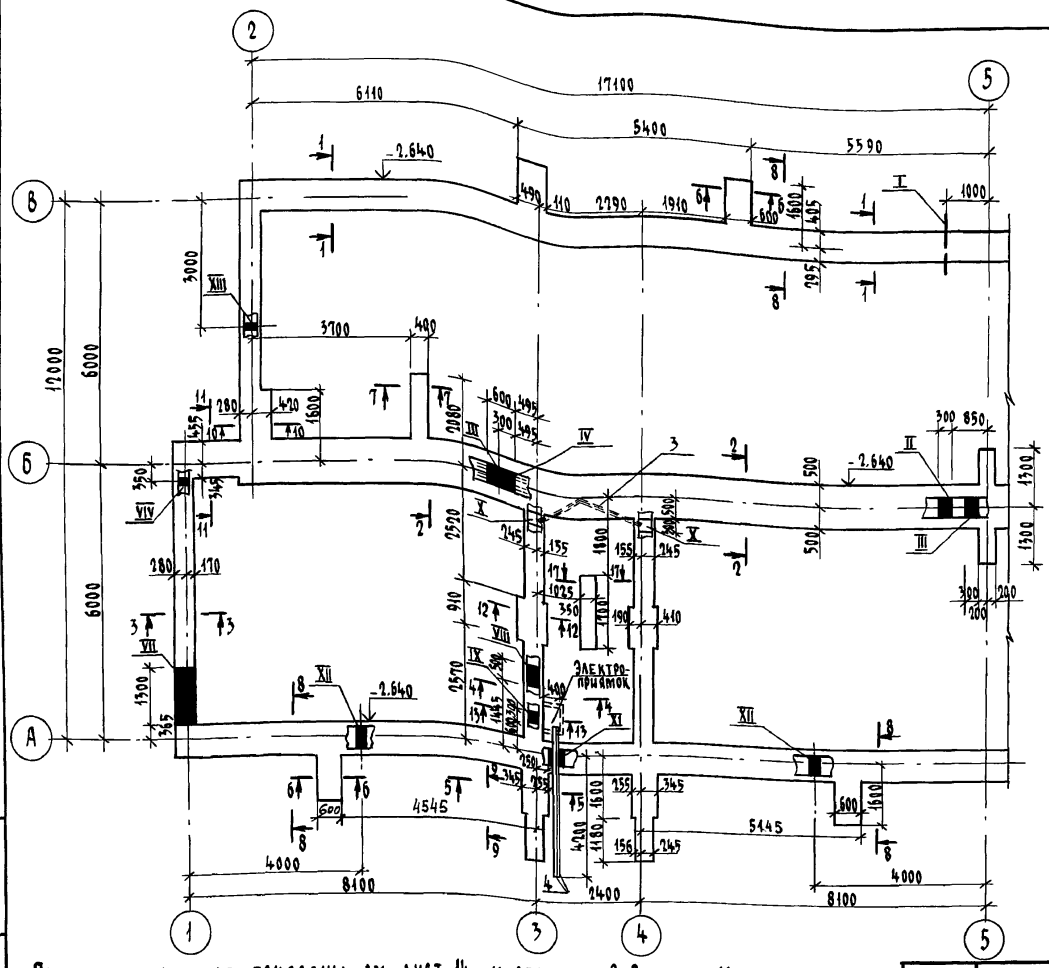

Таблица отверстий

Тип отв.	Назначение	Размеры, мм в	Размеры, мм h	Отм. низа
I	Выпуск канализации	500	500	при привязке
II	Канализация	300	300	- 2.100
III	Водопровод и отопление	600	300	- 0.650
IV	Канализация	300	300	- 1.900
V	Канализация	300	300	- 1.800
VI	Ввод водопровода	500	500	при привязке
VII	Ввод теплосети	1300	450	- 2.050
VIII	Отопление	500	500	- 0.850
IX	Электрооборудование	300	200	- 1.200
X	—"— , связь и сигнализация	300	200	- 0.550
XI	Электрооборудование	250	150	- 2.000
XII	Продухи	250	200	- 0.900
XIII	Продухи	300	200	- 0.900
XIV	Поливочный кран	100	100	- 0.900

1. Приямки условно не показаны см. лист 14 и сечение 8-8 лист 11.
2. Сечения 1-1 ... 17-17 см. лист 11, 12.
3. Материал фундаментов - бутобетон из бута М-50 и бетона В 3,5
4. Кирпичная кладка цоколя стенок приямка выполняется из глиняного обыкновенного кирпича М-75 на растворе М-25.
5. Подбетонка под декоративную стенку лоджии условно не показана см. лист 36,37 и сечение 9-9 лист 11.

Привязан

Инв.№

Н.контр.	Ивановская	
Нач.м.	Радыгин	
Зам.н.м.	Земляк	
ГАП	Брюзовский	
Гл.спец.к.	Ивановская	
Исполнил	Мичурина	
Проверил	Жданов	

114-12-227.90 АС

2-этажный 2-секционный 12-квартирный жилой дом с 1-2-3 комнатными квартирами

Стадия	Лист	Листов
Р	7	

Схема расположения элементов фундаментов в осях "1" - "5"

ЦНИИЭП гражданселькстрой

Копировал

24468-01 9 Формат

Инв.№ подл. | Подпись и дата | Взам. инв.№ | 2.3919-9

Альбом I

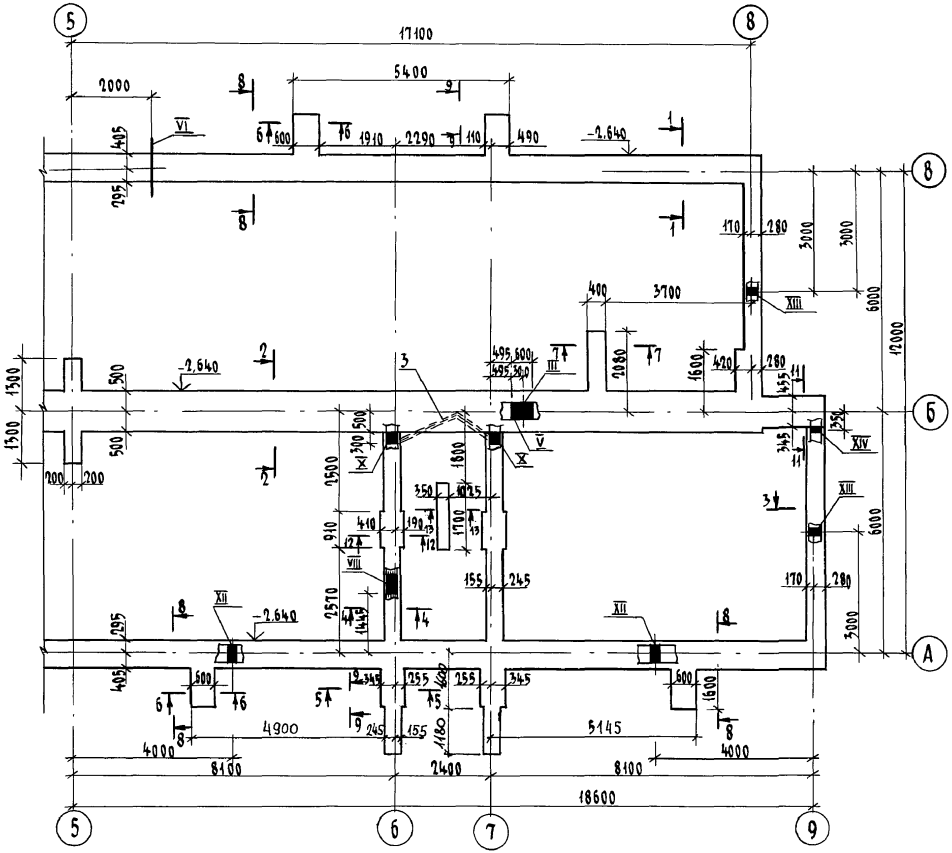

Таблица расчетных нагрузок на фундаменты на отм.-0.360(кн/м)

Толщина наружных стен	№№ сечений							
	1-1	2-2	3-3	4-4	5-5	6-6	7-7	11-11
510	121,50	171,09	73,30	62,44	123,69	99,93	63,57	134,89

Н. контр.	Ивановская		
Нач. маст.	Радыгин		
Зам. н.м.	Земляк		
ГАП	Брюзовский		
Гл.спец.к.	Ивановская		
Исполнил	Мичурина		
Проверил	Жданов		

Привязан

Инв. №

114-12-227.90 -АС

2-этажный 2-секционный 12-квартирный жилой дом с 1-2-3-комнатными квартирами

Стадия	Лист	Листов
Р	8	

Схемы расположения элементов фундаментов в осях „5"-„9"

ЦНИИЭП гражданселькстрой

Копировал Суп 24468-01 10 Формат А3

Инв. № подл. | Подпись и дата | Взам. инв. № | 2-3919-10

Альбом I

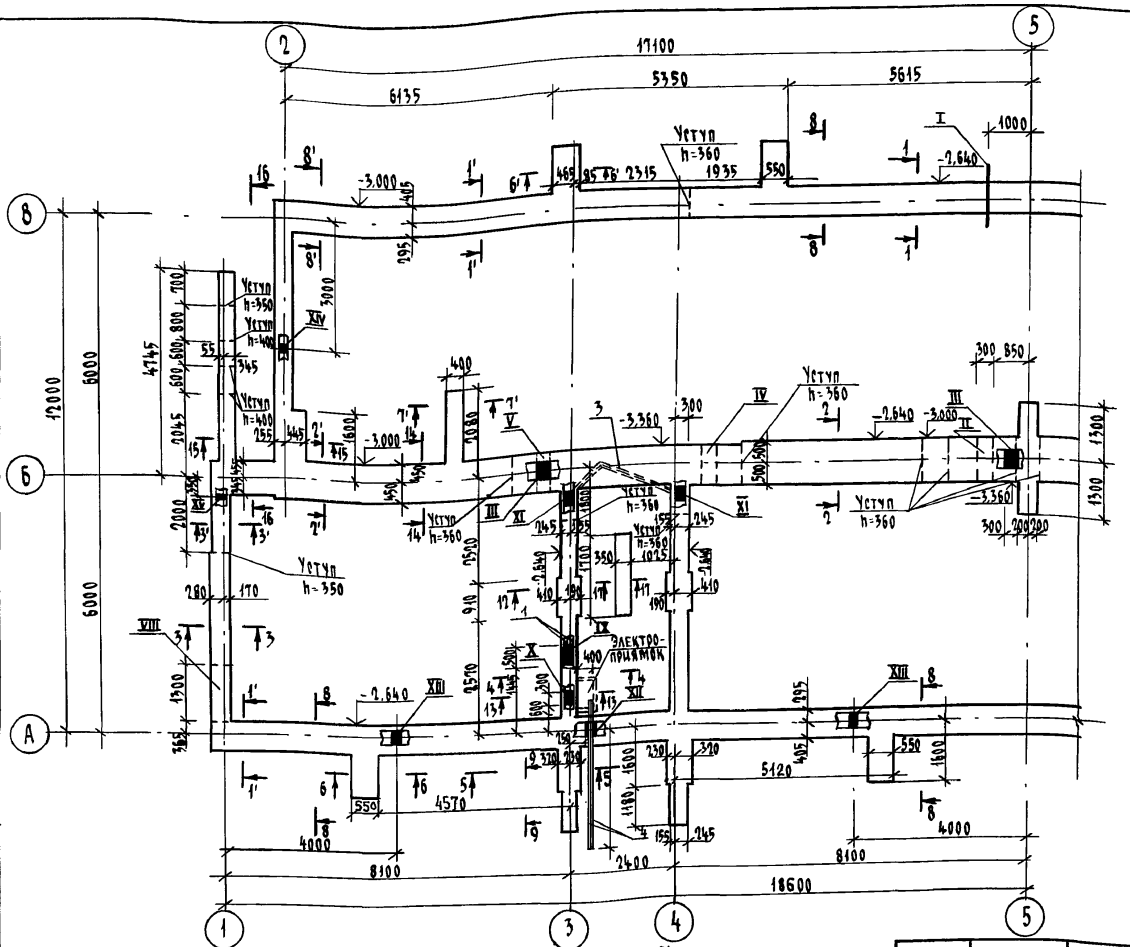

Таблица отверстий

Тип отв.	Назначение	Размеры, мм		Отм. низа
		в	h	
I	Выпуск канализации	500	500	при привязке
II	Канализация	300	300	- 3,000
III	Водопровод	300	300	- 0,650
IV	Канализация	300	300	- 2,900
V	Канализация	300	300	- 2,800
VI	Ввод водопровода	500	500	при привязке
VII	Водопровод, канализация	300	300	- 0,650
VIII	Теплосеть	1300	450	- 2,050
IX	Отопление	500	500	- 0,850
X	Электрооборудование	300	200	- 1,200
XI	Электрооборудование, связь и сигнализация	300	200	- 0,550
XII	Электрооборудование	250	100	- 2,000
XIII	Продухи	250	200	- 0,900
XIV	Продухи	300	200	- 0,900
XV	Поливочный кран	100	100	- 0,900

1. Приямки условно не показаны см. лист 26, сечение 8-8 и 8'-8' см. лист 11.
2. Сечения 1-1 ... 17-17 и 1'-1' ... 12'-12' см. лист 11, 12.
3. Материал фундаментов - бутобетон из бута М50 и бетона В3,5.
4. Кирпичная кладка цоколя, стенок приямка выполняется из глиняного обыкновенного кирпича марки М-75 на растворе М-25.
5. Подбетонка под декоративную стенку лоджии условно не показана см. лист 36,37 и сечение 9-9 лист 11.

Привязан

Инв. №

Н. контр.	Ивановская	
Нач. маст.	Радыгин	
Зам. н. м.	Земляк	
ГАП	Бощовский	
Гл. спец. к.	Ивановская	
Исполнил	Мичурина	
Проверил	Жданов	

114-12-227.90 АС

2-этажный 2-секционный 12-квартирный жилой дом с 1-2-3 комнатными квартирами

Стадия	Лист	Листов
Р	9	

Схема расположения элементов фундаментов в осях "1" - "5" (вариант с подвалом)

ЦНИИЭП гражданселькстрой

Копировал Суд 24468-01 11 Формат А3

Инв. № подл. | Подпись и дата | Взам. инв. №

2-3919-11

Альбом I

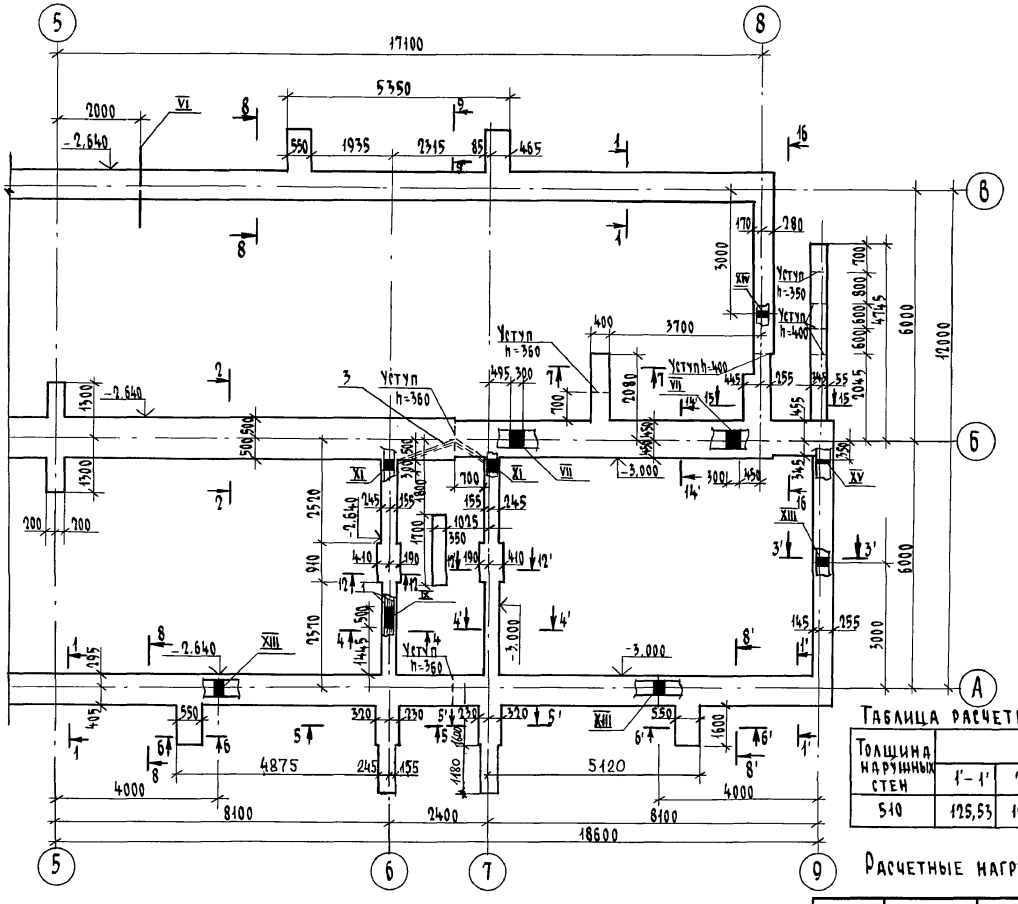

Таблица расчетных нагрузок на фундаменты на отм.-0,360 (кн/м)

Толщина наружных стен	NN сечений								
	1'-1'	2'-2'	3'-3'	4'-4'	5'-5'	6'-6'	7'-7'		
510	125,53	172,62	74,88	65,61	131,38	102,61	66,74		

Расчетные нагрузки сечений 1-1 ... 11-11 см. лист 8

Н.контр.	Ивановская		
Нач.маст	Радыгин		
Зам. н.т.	Земляк		
ГАП	Бршозовский		
Гл.спец.к	Ивановская		
Исполнил	Мичурина		
Проверил	Жданов		

114-12-227.90 АС

2-этажный 2-секционный 12-квартирный жилой дом с 1-2-3 комнатными квартирами

Схема расположения элементов фундаментов в осях „5"....„9" (вариант с подвалом)

Стадия	Лист	Листов
Р	10	

ЦНИИЭП гражданселькстрой

Привязан

Инв.№

Инв.№ подл. | 2-3919-12 | Подпись и дата | Взам. инв. №

Копировал 24468-01 12 Формат А3

Альбом I

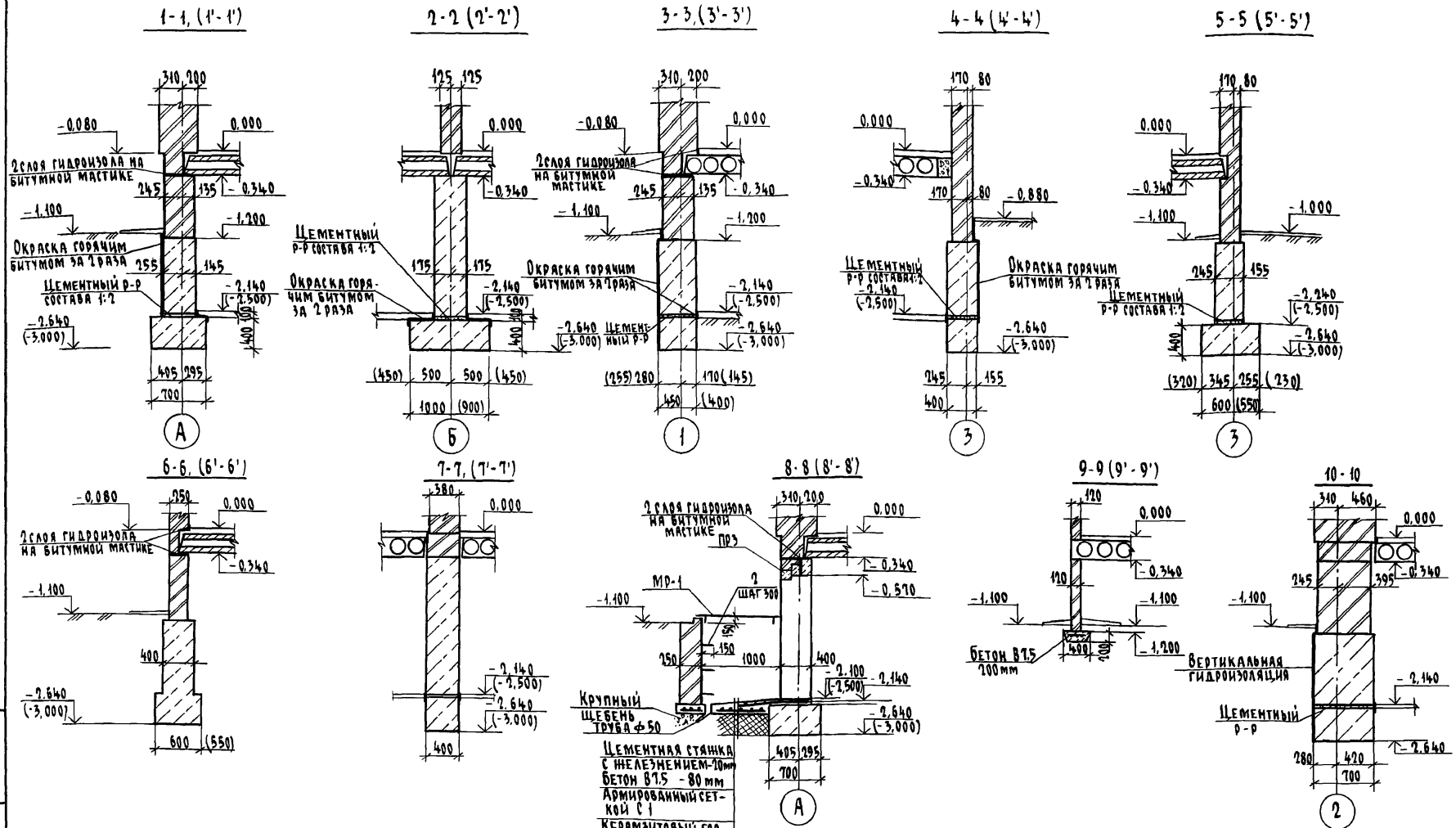

Номера сечений, размеры и отметки, показанные в круглых скобках, предназначены для варианта подвала.

Н.контр.	Ивановская			114 - 12 - 227.90 АС
Нач.маст.	Радыгин			
Зам.н.м.	Земляк			2-этажный 2-секционный 12-квартирный жилой дом с 1-2-3 комнатными квартирами
ГАП	Бржозовский			Стадия: Р; Лист: 11; Листов:
Гл.спец.к.	Ивановская			Фундаменты. Сечения 1-1...10-10, 1'-1'...9'-9'
Исполнил	Мичурина			ЦНИИЭП гражданскельстрой
Проверил	Жданов			

Привязан

Инв. №

Инв. № подл. 2-3949-13 | Подпись и дата | Взам. инв. №

Копировал 24468-01 13 Формат А3

Альбом I

11 – 11

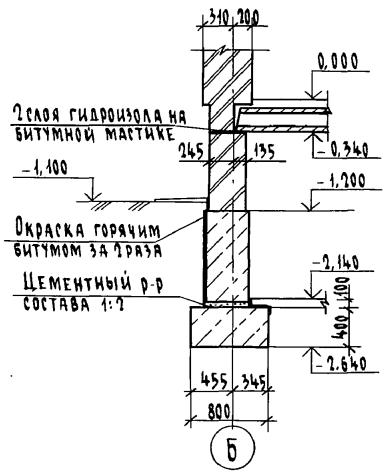

12 – 12 (12' – 12')

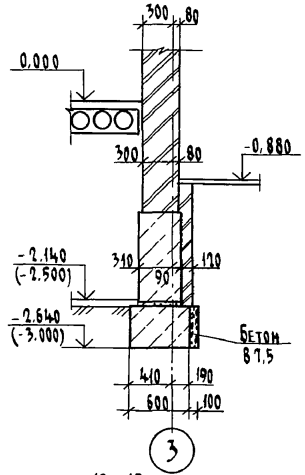

13 – 13

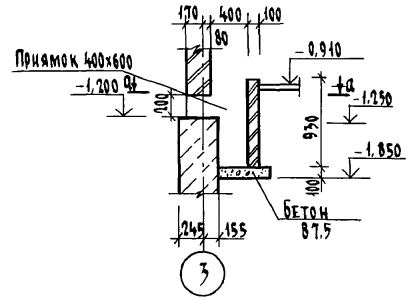

а – а

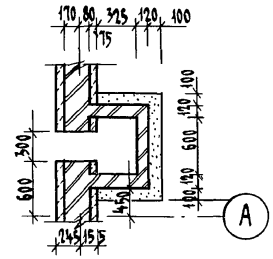

14 – 14

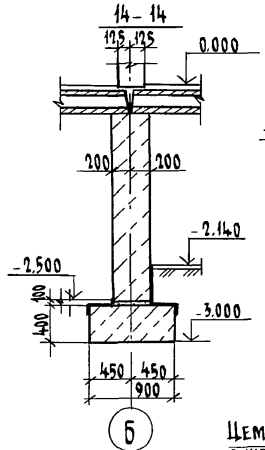

15 – 15

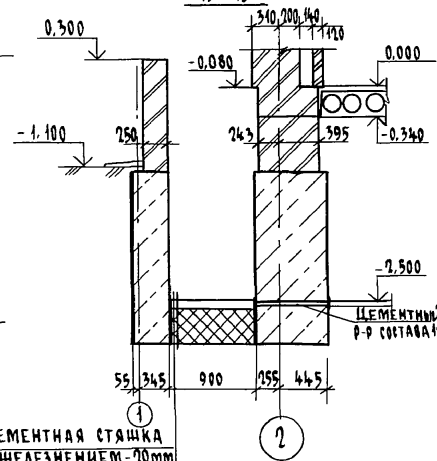

16 – 16

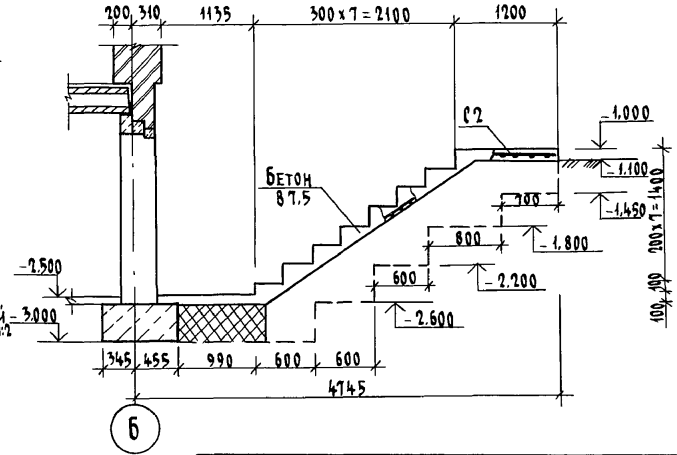

17 – 17

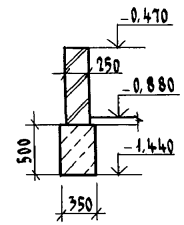

Цементная стяжка
с железнением - 20 мм
Бетон В7.5 - 80 мм
армированный сеткой
Керамзитовый
гравий γ=550 кг/м³ -
- 300 мм

Н. контр.	Ивановская		
Нач. маст.	Радыгин		
Зам. н. м.	Земляк		
ГАП	Бршозовский		
Гл. спец.	Ивановская		
Исполнил	Мичурина		
Проверил	Жданов		

Привязан

Инв. №:

114 – 12 – 227.90 АР

2-этажный 2-секционный 12-квартирный жилой дом с 1-2-3 комнатными квартирами

Стадия	Лист	Листов
Р	12	

Фундаменты. Сечения 11-11...17-17, 12'-12'

ЦНИИЭП гражданселькстрой

Инв. № подл. 2-3919-14 | Подпись и дата | Взам. инв. №

Копировал [illegible] 24468-01 14 Формат А3

Марка поз.	Обозначение	Наименование	Кол. шт.	Масса ед. кг.	Примеч.
		Основное решение			
		Элементы железобетонные			
ПР 1	л.14	Перемычка ПР1	1		
ПР 2	л.14	Перемычка ПР2	4		
ПР 3	л.14	Перемычка ПР3	6		
		Элементы металлические			
1		А-I-10 ГОСТ 5781-82* ℓ=1000	24	0,617	
2		Скоба А-I-12 ГОСТ 5781-82* ℓ=1200	24	1,06	
С1	ГОСТ 8478-81	С $\frac{3ВР1-100}{3ВР1-200}$ 1700×2000	6	2,1	
3		Труба ф 50	13,5		п.м.
4		Труба асбестоцементная ф 100	9,1		п.м.
		Материалы			
		Бутобетон	153,5		м³
		Бетон площадки В 7,5	1,06		м³
		приямков	1,4		м³
		Кирпич цоколя	60,0		м³
		приямков	4,20		м³

Марка поз.	Обозначение	Наименование	Кол. шт.	Масса ед. кг	Примечан
		Вариант с подвалом			
		Элементы железобетонные			
ПР 1	л.14	Перемычка ПР1	1		
ПР 2	л.14	Перемычка ПР2	3		
ПР 3	л.14	Перемычка ПР3	9		
		Элементы металлические			
1		А-I-10 ГОСТ 5781-82, ℓ=1000	16	0,617	
2		Скоба А-I-12 ГОСТ 5781-82, ℓ=1200	28	1,06	
С1	ГОСТ 8478-81	С $\frac{3ВР1-200}{3ВР1-200}$ 1700×2000	7	2,1	
С2	ГОСТ 8478-81	С $\frac{3ВР1-150}{3ВР1-250}$ 900×5000	2	3,0	
3		Труба ф 50	13,5		п.м.
4		Труба асбестоцементная ф 100	9,1		п.м.
		Материалы			
		Бутобетон	164,0		м³
		Бетон лестницы В 7,5	1,8		м³
		Бетон площадки В 7,5	1,06		м³
		приямков	1,6		м³
		Кирпич цоколя	63,0		м³
		приямков	5,30		м³

Альбом I

Инв.№ подл. | Подпись и дата | Взам. инв.№ | 2-3919-15

Привязан

Инв.№

Н.контр.	Ивановская	
Нач.маст	Радыгин	
Зам.н.м.	Земляк	
ГАП	Бршозовский	
Гл.спец.к	Ивановская	
Исполнил	Мичурина	
Проверил	Щаданов	

114-12-227.90 АС

2-этажный 2-секционный 12-квартирный жилой дом с 1-2-3 комнатными квартирами

Стадия	Лист	Листов
Р	13	

Спецификация к схемам расположения элементов фундаментов

ЦНИИЭП гражданселькстрой

Копировал: Буг 24468-01 15 Формат А3

Альбом I

Схема расположения перемычек

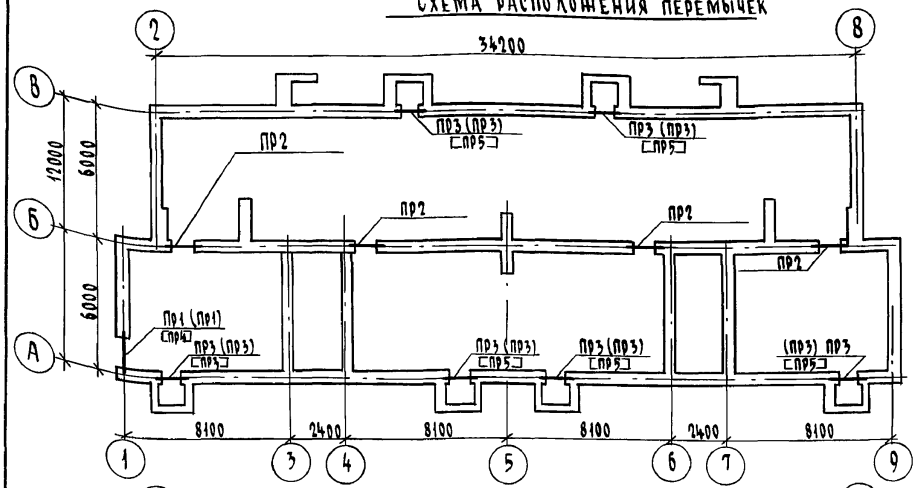

Схема расположения перемычек при варианте с подвалом

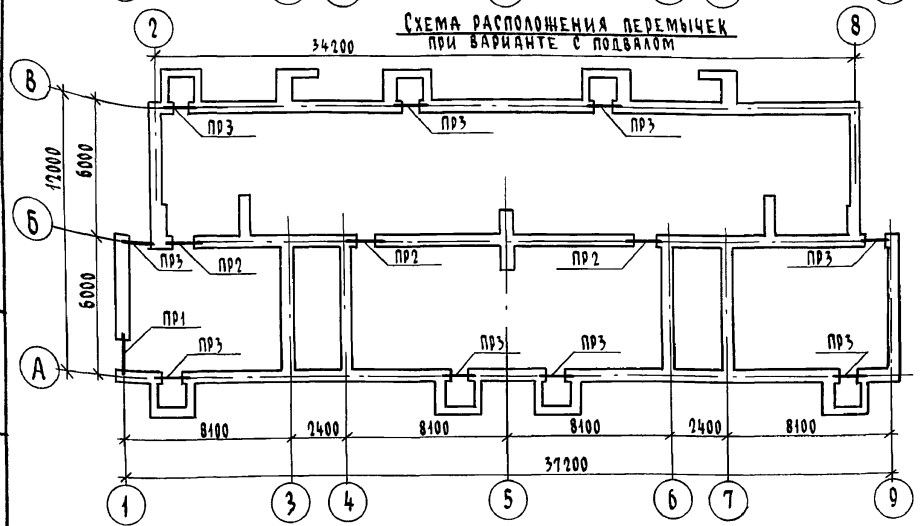

Марка перемычки, показанная без скобок, предназначена под наружные стены толщ. 510 мм, в круглых скобках - под стену толщ. 380 мм и в квадратных - 640 мм.

Спецификация перемычек

Марка поз.	Обозначение	Наименование	Кол. шт.	Масса ед. кг.	Примечание
ПР1	1.038.1-1.1020000-04	2ПБ 16-2	3	65	
ПР2	1.038.1-1.1090000-01	3ПБ 13-37-П	2	85	
ПР3	1.038.1-1.1090000-01	3ПБ 13-37-П	1	85	
	1.038.1-1.1020000-03	2ПБ 13-1-П	2	54	
ПР4	1.038.1-1.1020000-04	2ПБ 16-2	4	65	
ПР5	1.038.1-1.1020000-03	2ПБ 13-1-П	3	54	
	1.038.1-1.1090000-01	3ПБ 13-37-П	1	85	

Ведомость перемычек

Тип	Схема сечения	Тип	Схема сечения
ПР1	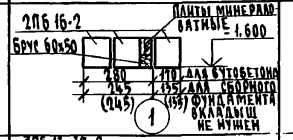	ПР4	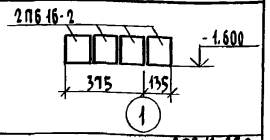
ПР2	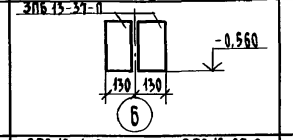	ПР5	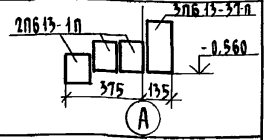
ПР3	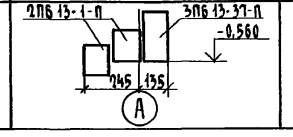		

Привязан

Инв. №

Н. контр.	Ивановская	
Нач. маст.	Радыгин	
Зам. н. м.	Земляк	
ГАП	Брюзовский	
Гл. спец.	Ивановская	
Исполнил	Мичурина	
Проверил	Жданов	

114-12-227.90

2-этажный 2-секционный 12-квартирный жилой дом с 1-2-3 комнатными квартирами

Стадия	Лист	Листов
Р	14	

Схемы расположения перемычек на отм. ниже отм. 0.000. Ведомость перемычек

ЦНИИЭП гражданселькстрой

Инв. № подл. | Подпись и дата | Взам. инв. № | 2-3919-16

Копировал 24468-01 16 Формат А3

Альбом I

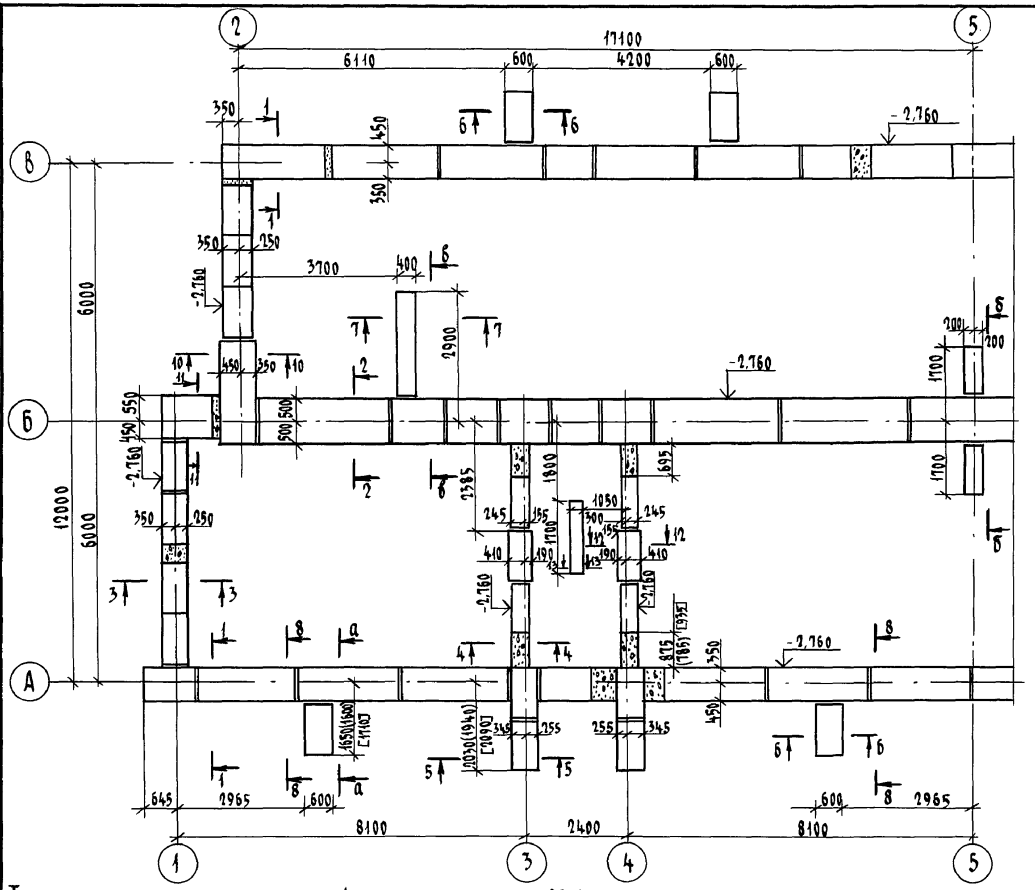

Фрагмент для t=-20°C

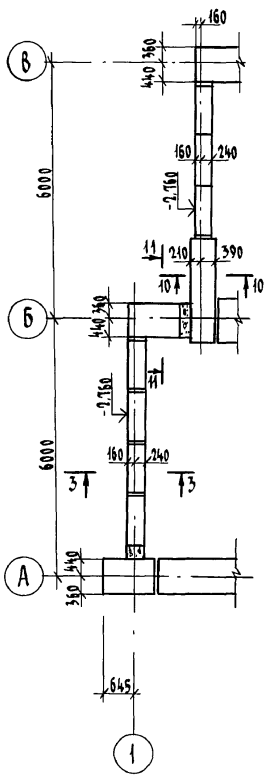

Фрагмент для t=-40°C

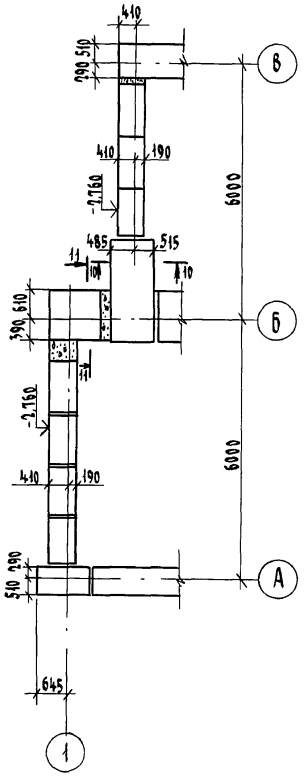

Таблица расчетных нагрузок на фундаменты на отм.-0,360 (кн/м)

Толщина наружной стены	№№ сечений							
	1-1	2-2	3-3	4-4	5-5	6-6	10-10	11-11
380	11,44	15,89	6,04	5,99	12,78	10,19	10,37	14,38
510	12,51	16,01	7,70	5,99	12,78	10,19	12,85	16,64
640	14,11	16,18	9,29	5,99	12,78	10,19	15,47	18,20

Привязан

Инв. №

Н. контр.	Ивановская	
Нач. маст.	Радыгин	
Зам. н. м.	Земляк	
ГАП	Борщовский	
Гл. спец. к	Ивановская	
Исполнил	Мичурина	
Проверил	Жданов	

114-12-227.90 АС

2-этажный 1-секционный 12-квартирный жилой дом с 1-2-3 комнатными квартирами

Стадия	Лист	Листов
Р	15	

Схемы расположения элементов подошвы фундаментов в осях "1"-"5" (вариант)

ЦНИИЭП гражданселькстрой

Копировал [illegible] 24468-01 17 Формат А3

Взам. инв. № | Подпись и дата | Инв. № подл. | 2-3919-17

Альбом I

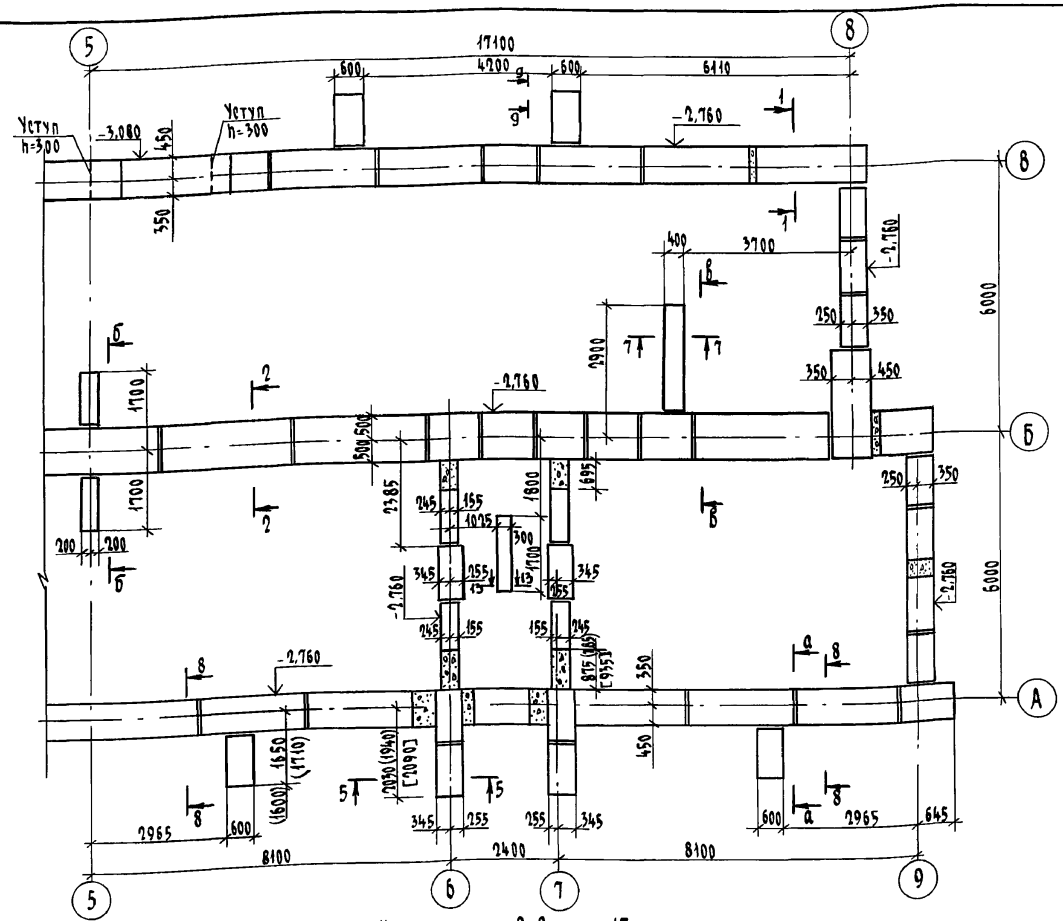

Фрагмент для t = -20°С

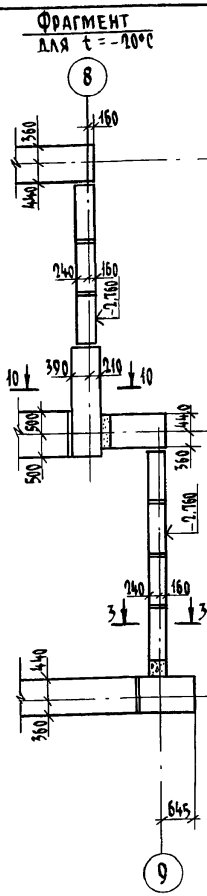

Фрагмент для t = -40°С

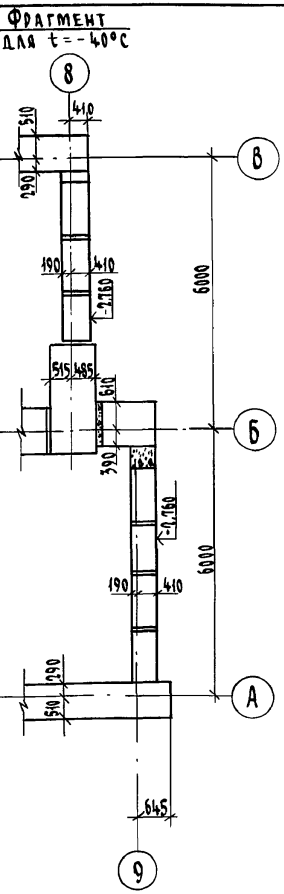

1. Приямки условно не показаны см. лист 14 и сечение 8-8 лист 17.
2. Сечения 1-1 ... 10-10 см. лист 17, 11-11 ... 13-13 см. лист 25, а-а ... в-в см. лист 22.
3. Ленточные сборные фундаменты выполнены для расчетных зимних температур -30°С, -20°С, -40°С.
4. Кирпичная кладка цоколя, стенок приямка выполняется из глиняного обыкновенного кирпича М 75 на растворе М 25.
5. Подбетонка под декоративную стенку лоджии условно не показана см. лист 36, 37 и сечение 9-9 лист 17.

Привязан

Инв. №

Н.контр.	Ивановская	
Нач.маст.	Радыгин	
Зам. н.м.	Земляк	
ГАП	Брюзовский	
Гл.спец.к.	Ивановская	
Проверил	Ивановская	
Исполнил	Мичурина	

114-12-227.90 АС

2-этажный 2-секционный 12-квартирный жилой дом с 1-2-3 комнатными квартирами

Стадия	Лист	Листов
Р	16	

Схемы расположения элементов подошвы фундаментов в осях «5»-«9» (вариант)

ЦНИИЭП Гражданселькстрой

Инв.№ подл. | Подпись и дата | Взам. инв.№ | 2-3949-18

Копировал 24468-01 18 Формат А3

Альбом I

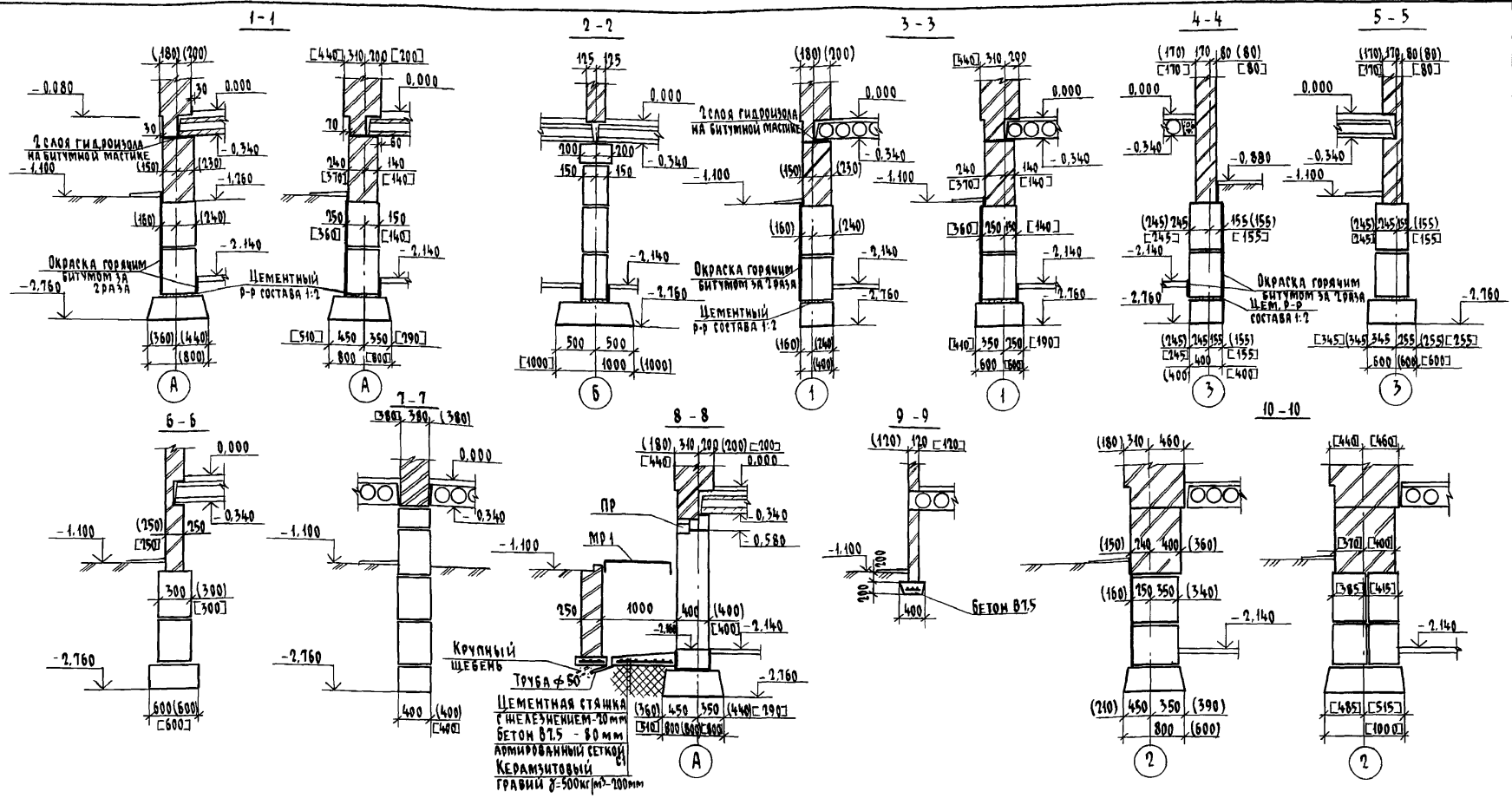

Сечения фундаментов сборных ленточных выполнены под наружные стены из кирпича толщиной: 380мм, 510мм и 640мм.

Размеры, показанные без скобок, относятся к фундаментам под наружные стены толщиной 510мм, в круглых скобках - для фундаментов под стены толщиной 380мм и квадратных - 640мм.

Н.контр.	Ивановская	
Нач.маст.	Радыгин	
Зам.н.м.	Земляк	
ГАП	Брюзовский	
Гл.спец.к.	Ивановская	
Исполнил	Мичурина	
Проверил	Жданов	

Привязан

Инв.№

114-12-227.90 -АС

12-этажный 2-секционный 12-квартирный жилой дом с 1-2-3 комнатными квартирами

Стадия	Лист	Листов
Р	17	

Фундаменты. Сечения 1-1 ... 10-10 (вариант)

ЦНИИЭП граждансельстрой

Инв.№ подл. | 2-3919-19 | Подпись и дата | Взам.инв.№

Копировал 24468-01 19 Формат А3

Альбом I

„ А"

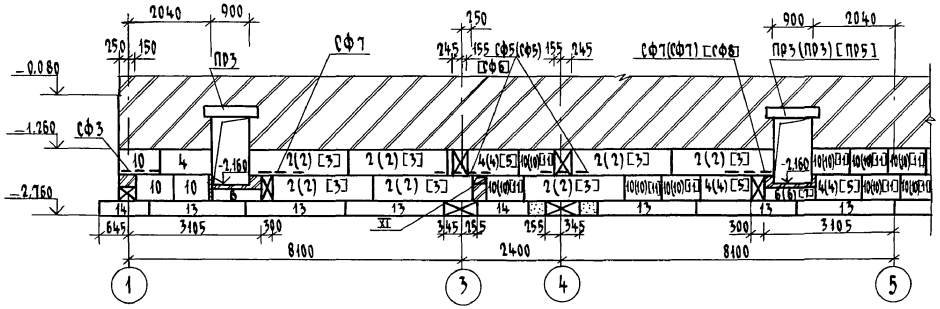

Фрагмент для t=-20°С

остальное см. ось „А"

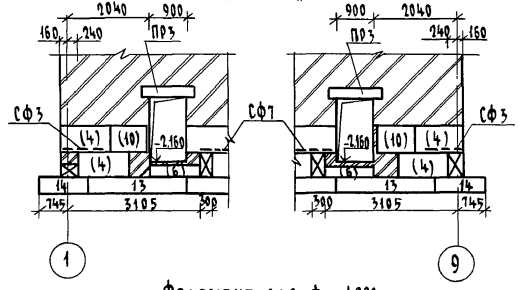

„ А"

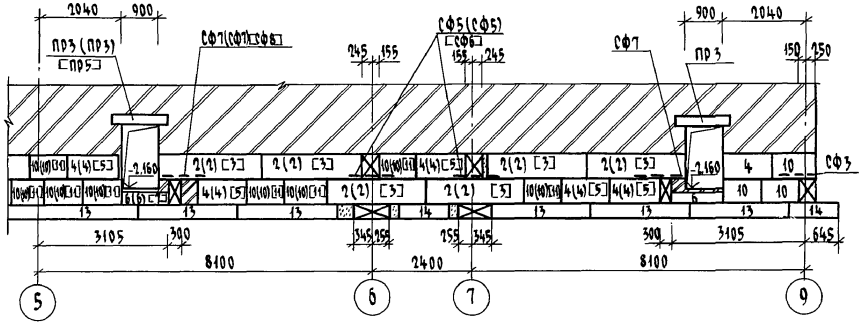

Фрагмент для t=-40°С

остальное см. ось „А"

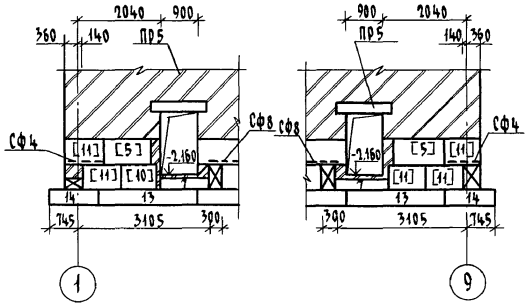

Н. контр.	Ивановская		
Нач. маст.	Радыгин		
Зам. н. м.	Земляк		
ГАП	Брюзовский		
Гл. спец. к.	Ивановская		
Исполнил	Мичурина		
Проверил	Жданов		

Привязан

Инв. №

114-12-227.90 АС

2-этажный 2 секционный 12-квартирный жилой дом с 1-2-3 комнатными квартирами

Стадия	Лист	Листов
Р	18	

Схемы расположения элементов фундаментов по осям „А" (вариант)

ЦНИИЭП гражданселькстрой

Копировал Сук 24468-01 20 Формат А3

Инв. № подл. | 2-3919-20 | Подпись и дата | Взам. инв. №

Альбом I

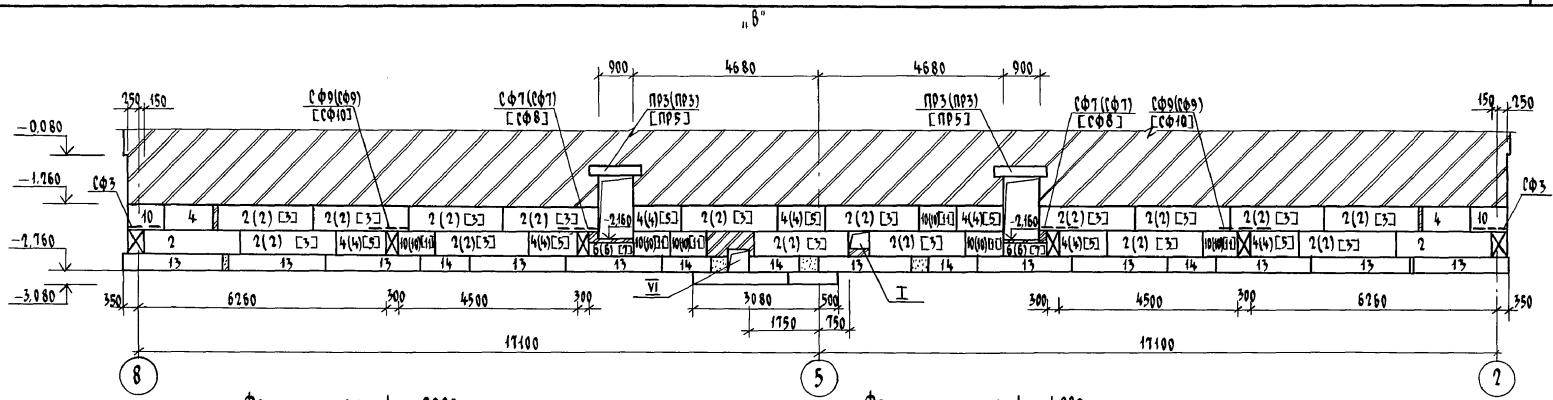

Фрагмент для t=-20°С

остальное см. ось „В"

Фрагмент для t=-40°С

остальное см. ось „В"

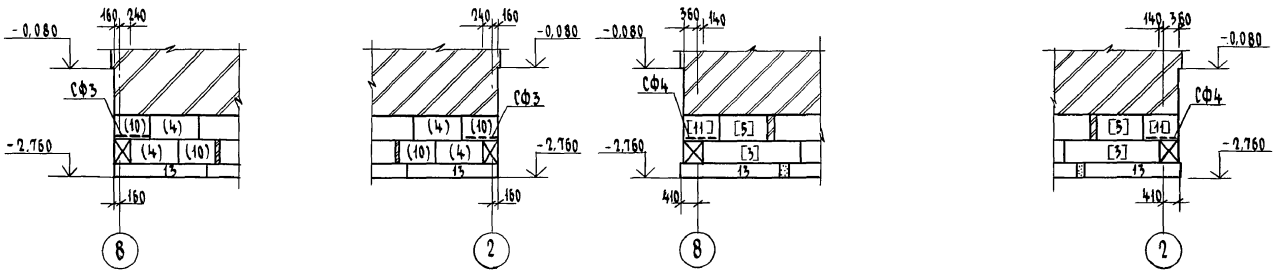

				114-12-227.90	АС
Н.контр.	Ивановская				
Нач. маст.	Радыгин				
Зам. н.м.	Земляк				
ГАП	Брюзовский				
Гл.спец.к.	Ивановская				
Исполнил	Мичурина				
Проверил	Жданов				

Привязан

Инв.№

2-этажный 2-секционный 12-квартирный жилой дом с 1-2-3 комнатными квартирами	Стадия	Лист	Листов
	Р	19	
Схемы расположения элементов фундаментов по оси „В" (вариант)	ЦНИИЭП гражданселькстрой		

Копировал

24468-01 21

Формат А3

Инв.№ подл. | Подпись и дата | Взам. инв.№ | 2-3919-21

Альбом I

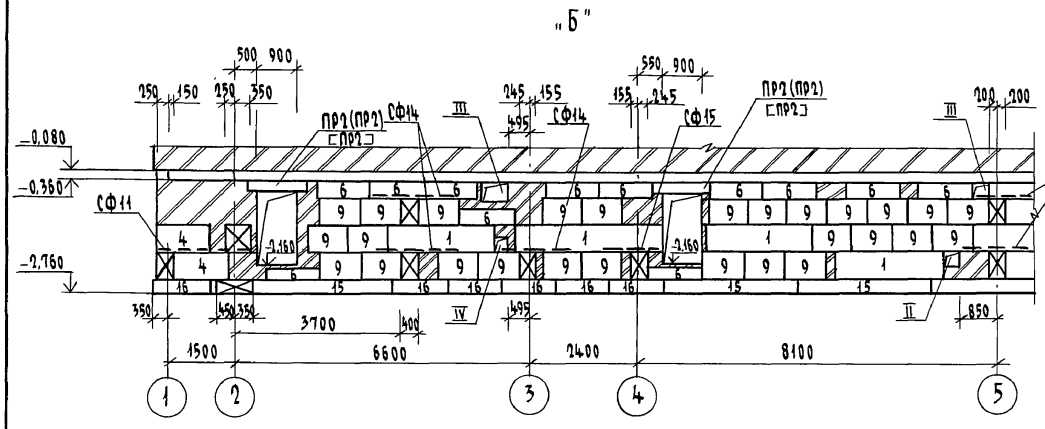

Фрагмент для t=-20°С
остальное см. ось „Б"

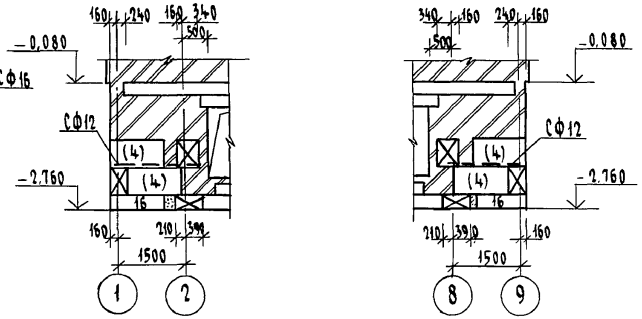

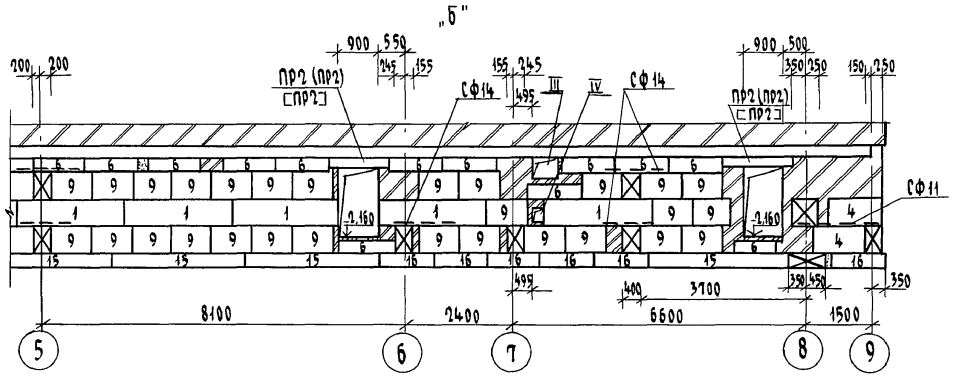

Фрагмент для t=-40°С
остальное см. ось „Б"

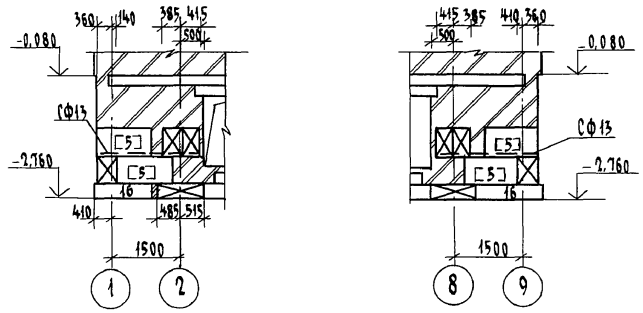

Н.контр.	Ивановская		
Нач.маст.	Радыгин		
Зам.н.м.	Земляк		
ГАП	Бршозовский		
Гл.спец.к	Ивановская		
Исполнил	Мичурина		
Проверил	Жданов		

Привязан

Инв.№

114-12-227.90 АС

2-этажный 2-секционный 12-квартирный жилой дом с 1-2-3 комнатными квартирами

Стадия	Лист	Листов
Р	20	

Схемы расположения элементов фундаментов по оси „Б" (вариант)

ЦНИИЭП гражданселькстрой

Инв.№ подл. | Подпись и дата | Взам.инв.№ | 2-3919-22

Копировал Бур 24468-01 22 Формат А3

Альбом I

„2" для t=-30°С

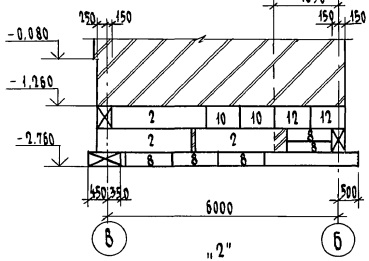

„8" для t=-30°С

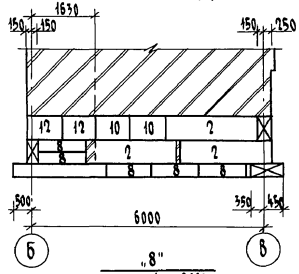

„1" для t=-30°С

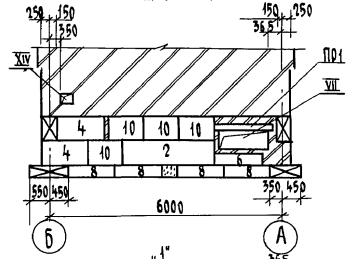

„9" для t=-30°С

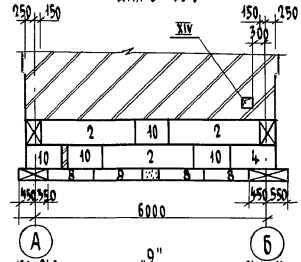

„2" для t=-20°С

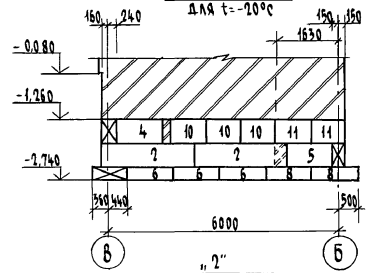

„8" для t=-20°С

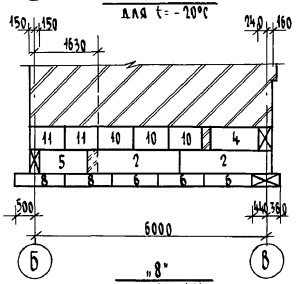

„1" для t=-20°С

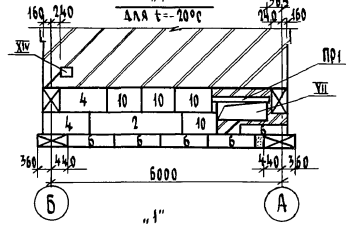

„9" для t=-20°С

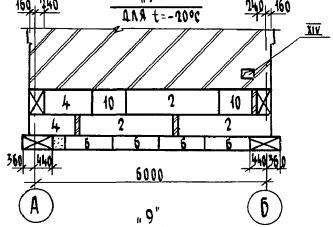

„2" для t=-40°С

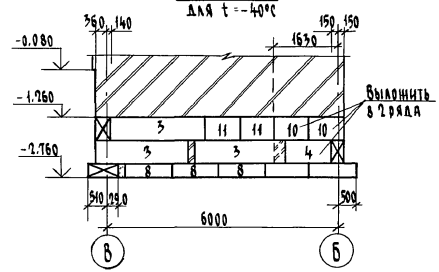

„8" для t=-40°С

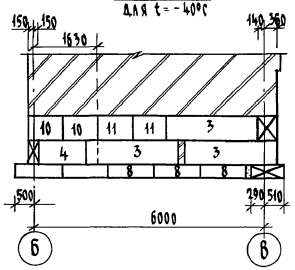

„1" для t=-40°С

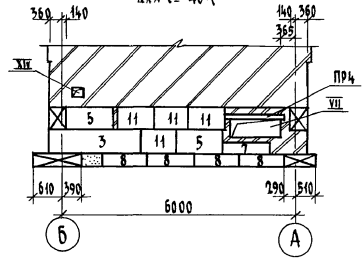

„9" для t=-40°С

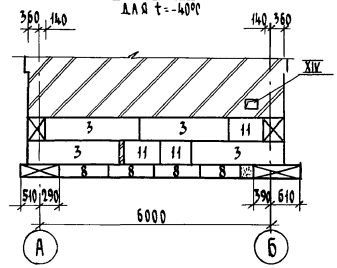

Н.контр.	Ивановская	
Нач.маст.	Радыгин	
Зам.н.м.	Земляк	
ГАП	Брюзовский	
Гл.спец.к.	Ивановская	
Исполнил	Мичурина	
Проверил	Жданов	

Привязан

Инв.№

114-12-227.90 АС

2-этажный 2-секционный 12-квартирный жилой дом с 1-2-3 комнатными квартирами

Стадия	Лист	Листов
Р	21	

Схемы расположения элементов фундаментов по осям „1", „2", „8", „9" (вариант)

ЦНИИЭП гражданселькстрой

Копировал 24468-01 23 Формат А3

Инв.№ подл. | Подпись и дата | Взам.инв.№ 2.3949-23

Альбом I

„3", „6"
для t=-30°С

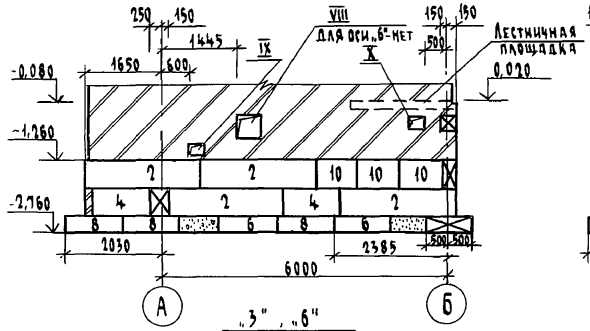

„4", „7"
для t=-30°С

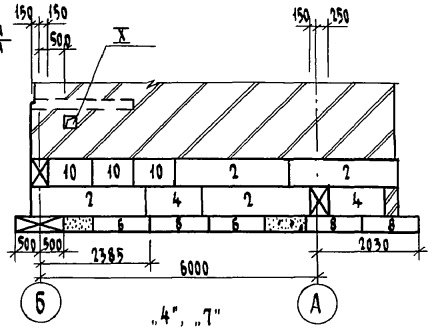

а-а
для t=-30°С

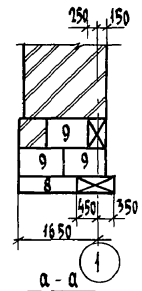

б-б

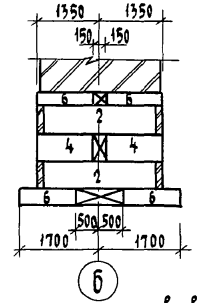

„3", „6"
для t=-20°С

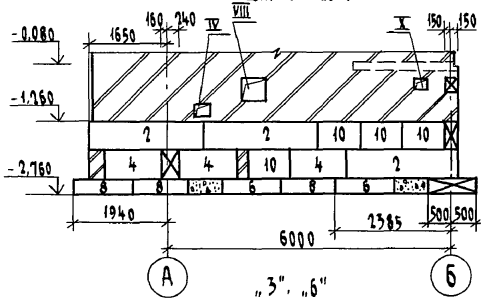

„4", „7"
для t=-20°С

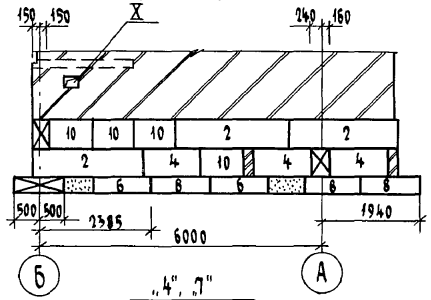

а-а
t=-20°С

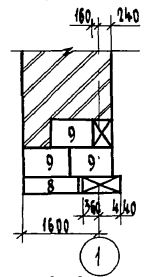

б-б

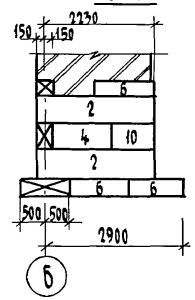

„3", „6"
для t=-40°С

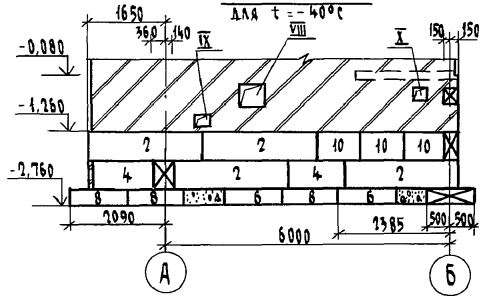

„4", „7"
для t=-40°С

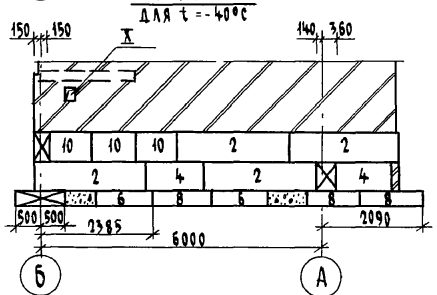

а-а
t=-40°С

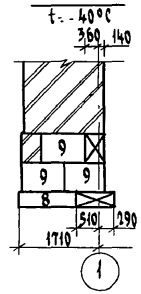

Альбом I

Инв. № подл.	Подпись и дата	Взам. инв. №
2-3919-24		

Привязан

Инв. №

Н. контр.	Ивановская	
Нач. маст	Радыгин	
Зам. н. м.	Земляк	
ГАП	Божозовский	
Гл. спец. к.	Ивановская	
Исполнил	Мичурина	
Проверил	Жданов	

114-12-227.90 АС

2 этажный 2-секционный 12-квартирный жилой дом с 1-2-3 комнатными квартирами

Стадия	Лист	Листов
Р	22	

Схемы расположения элементов фундаментов по осям „3", „6", „4", „7" Сечения а-а, б-б, в-в (вариант)

ЦНИИЭП гражданселькстрой

Копировал Бук 24468-01 24 Формат А3

Марка поз.	Обозначение	Наименование	Кол. шт	Масса ед. кг.	Примечание
		Вариант для расчетной зимней температуры -20°С			
		Элементы бетонные и железобетонные			
		Блоки стен подвала			
1	ГОСТ 13579-80	ФБС 24.3.6-Т	9	970	
2	ГОСТ 13579-80	ФБС 24.4.6-Т	56	1300	
4	ГОСТ 13579-80	ФБС 12.4.6-Т	49	640	
5	ГОСТ 13579-80	ФБС 12.5.6-Т	2	790	
6	ГОСТ 13579-80	ФБС 12.4.3-Т	72	310	
8	ГОСТ 13579-80	ФБС 12.6.3-Т	12	460	
9	ГОСТ 13579-80	ФБС 9.3.6-Т	79	350	
10	ГОСТ 13579-80	ФБС 9.4.6-Т	54	470	
11	ГОСТ 13579-80	ФБС 9.5.6-Т	4	590	
		Плиты фундаментов			
13	ГОСТ 13580-85	ФЛ 8.24-1	26	1150	
14	ГОСТ 13580-85	ФЛ 8.12-1	12	550	
15	ГОСТ 13580-85	ФЛ 10.30-1	7	1750	
16	ГОСТ 13580-85	ФЛ 10.12-1	10	650	
		Перемычки			
ПР1	л.14	ПР1	1		
ПР3	л.14	ПР3	6		
ПР2	л.14	ПР2	4		
		Элементы металлические			
17		А-I-10 ГОСТ 5781-82* ℓ=1000	24	0,617	
18		Скоба А-I-12 ГОСТ 5781-82*, ℓ=1200	24	1,06	
19		Труба ф 50	13,5		п.м.
20		Труба асбестоцементная ф 100	9,1		п.м.
С1		С $\frac{38р1-200}{38р1-200}$ 1700х2000	6	2,1	
С3	л.78	Сетка арматурная СФ3	4	2,68	

Марка поз.	Обозначение	Наименование	Кол. шт.	Масса ед. кг.	Примечание
С5	л.78	СФ5	4	4,68	
С7	л.78	СФ7	6	2,31	
С9	л.78	СФ9	2	3,67	
С12	л.78	СФ12	2	5,62	
С14	л.78	СФ14	6	3,13	
С15	л.78	СФ15	2	2,14	
С16	л.78	СФ16	2	4,18	
		Бетон В7,5 γ=2400 кг/м³,	1,00		м³
		Кирпич глинян. обыкнов. γ=1800кг/м³	5,7		м³
	Вариант для расчетной	зимней температуры -30°С			
	Элементы бетонные	и железобетонные			
		Блоки стен подвала			
2	ГОСТ 13579-80	ФБС 24.4.6-Т	64	1300	
4	ГОСТ 13579-80	ФБС 12.4.6-Т	38	640	
6	ГОСТ 13579-80	ФБС 12.4.3-Т	58	310	
8	ГОСТ 13579-80	ФБС 12.6.3-Т	22	460	
9	ГОСТ 13579-80	ФБС 9.3.6-Т	79	350	
10	ГОСТ 13579-80	ФБС 9.4.6-Т	52	470	
12	ГОСТ 13579-80	ФБС 9.6.6-Т	4	770	
1	ГОСТ 13579-80	ФБС 24.3.6-Т	9	970	
		Плиты фундаментов			
14	ГОСТ 13580-85	ФЛ 8.12-1	10	550	
15	ГОСТ 13580-85	ФЛ 10.30-1	7	1750	
16	ГОСТ 13580-85	ФЛ 10.12-1	12	650	
13	ГОСТ 13580-85	ФЛ 8.24-1	30	1150	

Альбом I

Инв.№ подл. | 2-3919-25 | Подпись и дата | Взам. инв. №

Привязан

Инв. №

Н. контр.	Ивановская	
Нач. маст.	Радыгин	
Зам. н. м.	Земляк	
ГАП	Бершозовский	
Гл. спец. к.	Ивановская	
Исполнил	Мичурина	
Проверил	Ивановская	

114-12-227.90 АС

2-этажный 2-секционный 12-квартирный жилой дом с 1-2-3 комнатными квартирами

Стадия	Лист	Листов
Р	23	

Спецификация к схемам расположения элементов фундаментов. (Начало) Вариант

ЦНИИЭП градданселькстрой

Копировал: [illegible] 24468-01 25 Формат А3

Марка поз.	Обозначение	Наименование	Кол. шт.	Масса ед. кг.	Приме-чание
		Перемычки			
ПР1	л.14	ПР1	1		
ПР3	л.14	ПР3	6		
ПР2	л.14	ПР2	4		
		Элементы металлические			
17		А-I-10 ГОСТ 5781-82*, ℓ=1000	24	0,617	
18		Скоба А-I-12 ГОСТ 5781-82*, ℓ=1200	24	1,06	
19		Труба ф 50	13,5		п.м.
20		Труба асбестоцементная ф100	9,1		п.м.
С1		С $\frac{3ВР1-200}{3ВР1-200}$ 1700х2000	6	2,10	
С3	л.78	СФ3	4	2,68	
С5	л.78	СФ5	4	4,68	
С7	л.78	СФ7	6	2,31	
С9	л.78	СФ9	2	3,67	
С11	л.78	СФ11	2	6,16	
С14	л.78	СФ14	6	3,13	
С15	л.78	СФ15	2	2,14	
С16	л.78	СФ16	2	4,18	
		Бетон В7,5 γ=2400 кг/м³			м³
		Кирпич тин. обыкнов. γ=1800 кг/м³			м³
	Вариант для расчетной зимней температуры - 40°С				
1	ГОСТ 13579-80	ФБС 24.3.6-Т	9	970	
2	ГОСТ 13579-80	ФБС 24.4.6-Т	22	1300	
3	ГОСТ 13579-80	ФБС 24.5.6-Т	43	1630	
4	ГОСТ 13579-80	ФБС 12.4.6-Т	16	640	
5	ГОСТ 13579-80	ФБС 12.5.6-Т	25	790	
6	ГОСТ 13579-80	ФБС 12.4.3-Т	51	310	
7	ГОСТ 13579-80	ФБС 12.5.3-Т	7	380	

Марка поз.	Обозначение	Наименование	Кол.	Масса ед. кг.	Приме-чание
8	ГОСТ 13579-80	ФБС 12.6.3-Т	22	460	
9	ГОСТ 13579-80	ФБС 9.3.6-Т	79	350	
10	ГОСТ 13579-80	ФБС 9.4.6-Т	28	470	
11	ГОСТ 13579-80	ФБС 9.5.6-Т	31	590	
		Плиты фундаментов			
13	ГОСТ 13580-85	ФЛ 8.24-1	26	1150	
14	ГОСТ 13580-85	ФЛ 8.12-1	10	550	
15	ГОСТ 13580-85	ФЛ 10.30-1	7	1750	
16	ГОСТ 13580-85	ФЛ 10.12-1	16	650	
		Перемычки			
ПР4	л.14	ПР4	1		
ПР5	л.14	ПР5	6		
ПР2	л.14	ПР2	4		
		Элементы металлические			
17		А-I-10 ГОСТ 5781-82*, ℓ=1000	24	0.617	
18		Скоба А-I-12 ГОСТ 5781-82*, ℓ=1200	24	1.06	
19		Труба ф 50	13.5		п.м.
20		Труба асбестоцементная ф100	9.1		п.м.
С1		С $\frac{3ВР1-200}{3ВР1-200}$ 1700х2000	6	2,1	

Альбом I

Инв.№ подл. | 2-3919-26 | Подпись и дата | Взам.инв.№

Привязан

Инв. №

Н. контр.	Ивановская		
Нач. маст.	Радыгин		
Зам. н. м.	Земляк		
ГАП	Бршзовский		
Гл. спец. к.	Ивановская		
Исполнил	Мичурина		
Проверил	Ивановская		

114-12-227.90 АС

2-этажный 2-секционный 12-квартирный жилой дом с 1-2-3 комнатными квартирами

Стадия	Лист	Листов
Р	24	

Спецификация к схемам расположения элементов фундаментов (продолжение). Вариант

ЦНИИЭП гражданселькстрой

Копировал: 24468-01 26 Формат А3

Марка поз.	Обозначение	Наименование	Кол. шт.	Масса ед.кг	Приме-чание
		Элементы металлические			
		Сетки арматурные			
С4	л.78	СШ4	4	3,55	
С6	л.78	СШ6	4	6,10	
С8	л.78	СШ8	6	2,76	
С10	л.78	СШ10	2	4,14	
С13	л.78	СШ13	2	8,35	
С14	л.78	СШ14	6	3,13	
С15	л.78	СШ15	2	2,14	
С16	л.78	СШ16	4	4,18	
		Бетон В7,5 γ=2400 кг/м³	1,24		м³
		Кирпич глиняный			
		обыкновенный γ=1800 кг/м³	6,3		м³

11-11

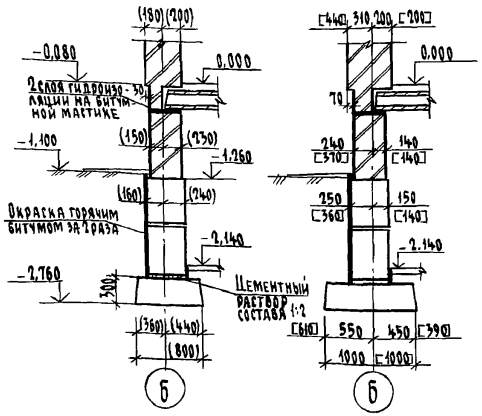

12-12

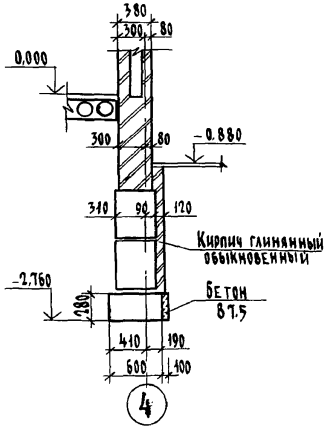

13-13

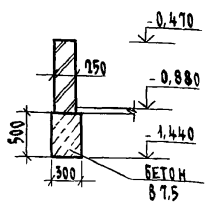

Альбом I

Инв.№ подл.	Подпись и дата	Взам.инв.№
2-3919-27		

Привязан		
Инв.№		

Н. контр.	Ивановская	
Нач. маст.	Радыгин	
Зам. н. м.	Земляк	
ГАП	Брюзовский	
Гл. спец. к.	Ивановская	
Исполнил	Мичурина	
Проверил	Жданов	

114-12-227.90 АС

2-этажный 2-секционный 12-квартирный жилой дом с 1-2-3 комнатными квартирами

Стадия	Лист	Листов
Р	25	

Спецификация к схемам расположения элементов фундаментов (окончание) вариант

ЦНИИЭП гражданселькстрой

Копировал

Альбом I

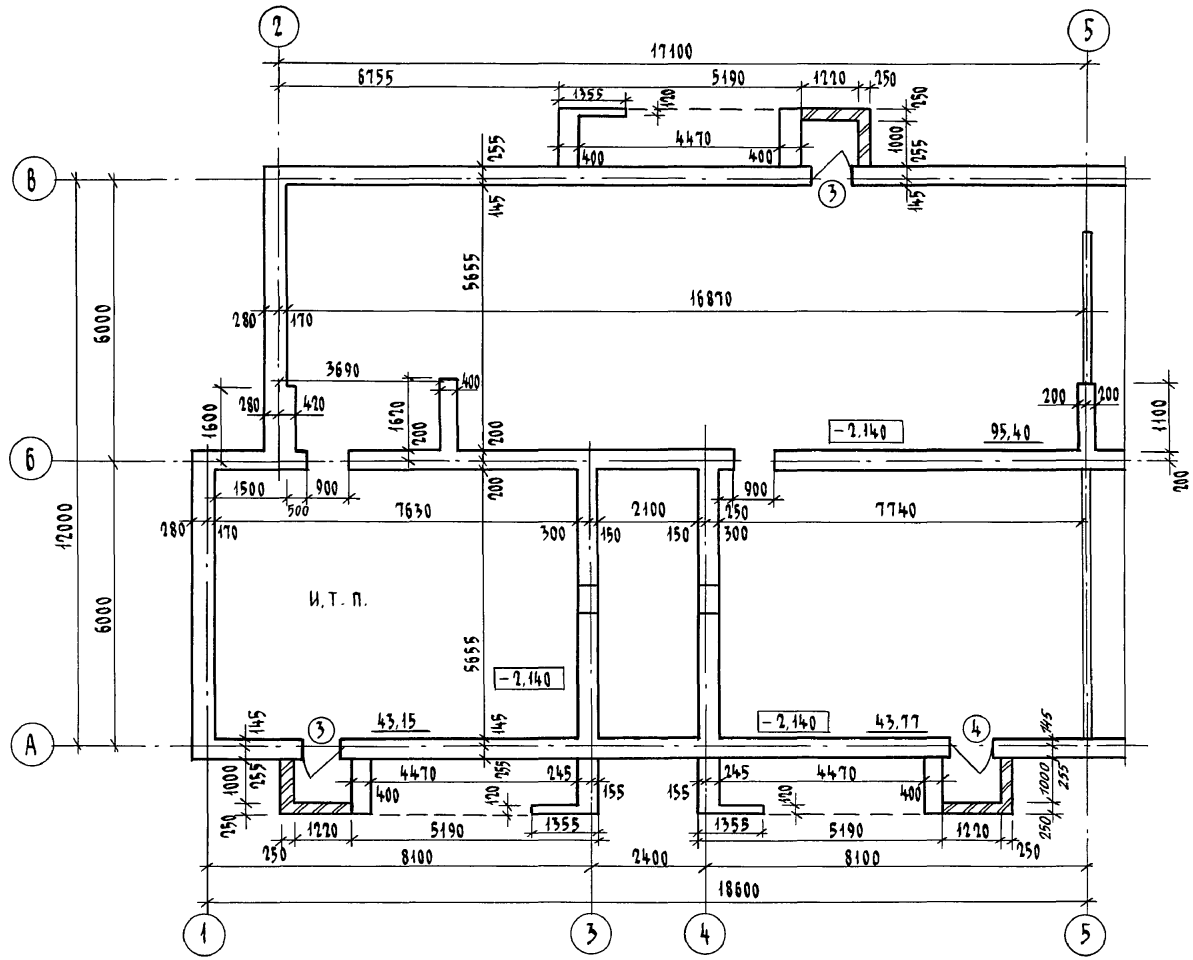

1. Размеры даны без учета отделки.
2. Ведомость отделки см. на листе 45.
3. Спецификацию элементов заполнения проемов см. на листе 45.

Н.контр.	Ивановская	
Нач.маст	Радыгин	
Зам.н.м.	Земляк	
ГАП	Бршозовский	
Гл.спец.к	Ивановская	
Исполнил	Ваулина	
Проверил	Булатов	

Привязан

Инв. №

114-12-227.90 АС

2-этажный 2-секционный 12-квартирный жилой дом с 1-2-3 комнатными квартирами

Стадия	Лист	Листов
Р	26	

Техподполье. План на отм. -2,140. Секция в осях „1"-„5"

ЦНИИЭП гражданселькстрой

Копировал

24468-01 28 Формат А3

Инв. № подл. | 2-3919-28 | Подпись и дата | Взам. инв. №

Альбом I

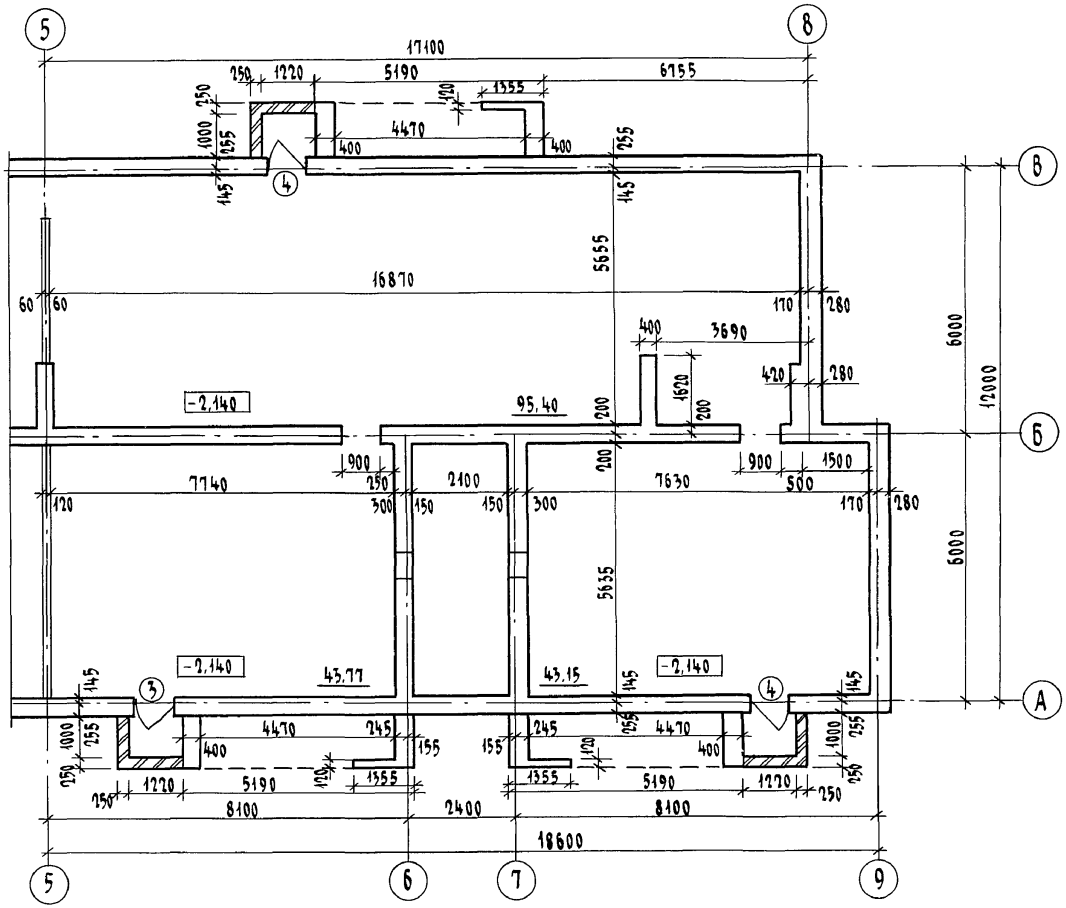

1. Размеры даны без учета отделки.
2. Ведомость отделки см. на листе 45.
3. Спецификацию элементов заполнения проемов см. на листе 45.

Н.контр.	Брюзовский	
Нач.м.	Радыгин	
Зам.н.м.	Земляк	
ГАП	Брюзовский	
Гл.спец.	Ивановская	
Исполнил	Ваулина	
Проверил	Булатов	

Привязан

Инв. №

114-12-227.90 АС

2-этажный 2-секционный 12-квартирный жилой дом с 1-2-3 комнатными квартирами

Стадия	Лист	Листов
Р	27	

Техподполье. План на отм. -2.140. Секция в осях „5"-„9"

ЦНИИЭП гражданстельстрой

Копировал 24468-01 29 Формат А3

Инв.№ подл. | 2-3919-29 | Подпись и дата | Взам.инв.№

Альбом I

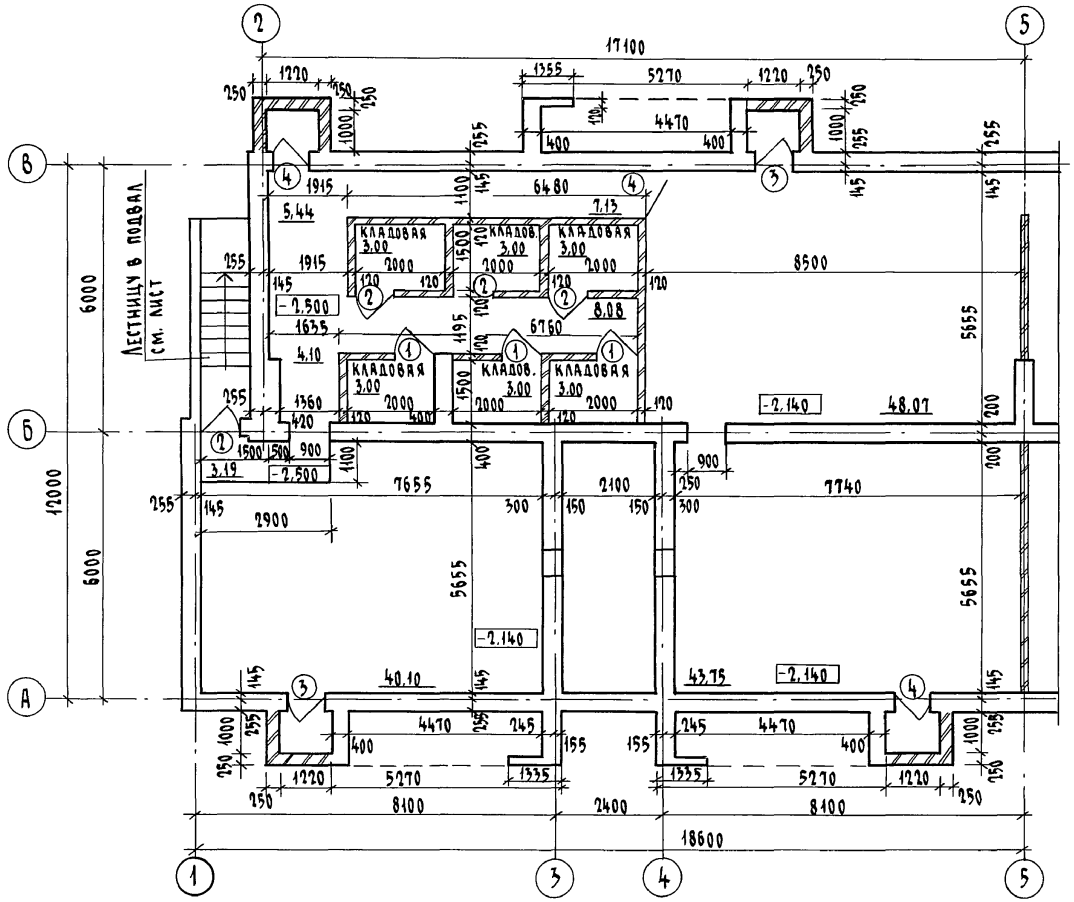

1. Размеры даны без учета отделки.
2. Ведомость отделки см. на листе 45.
3. Спецификацию элементов заполнения проемов см. на листе 45.

Н. контр.	Брюзовский	
Нач. маст.	Радыгин	
Зам. н. м.	Земляк	
Гл. спец.	Ивановская	
ГАП	Брюзовский	
Исполнил	Вахлина	
Проверил	Булатов	

Привязан

Инв. №

114-12-227.90 АС

2-этажный 2-секционный 12-квартирный жилой дом с 1-2-3 комнатными квартирами

Стадия	Лист	Листов
Р	28	

Подвал (вариант) План на отм. -2,140, 2,500

ЦНИИЭП гражданселькстрой

Копировал

24468-01 30 Формат А3

Инв. № подл. | Подпись и дата | Взам. инв. №

2-3919-30

Альбом I

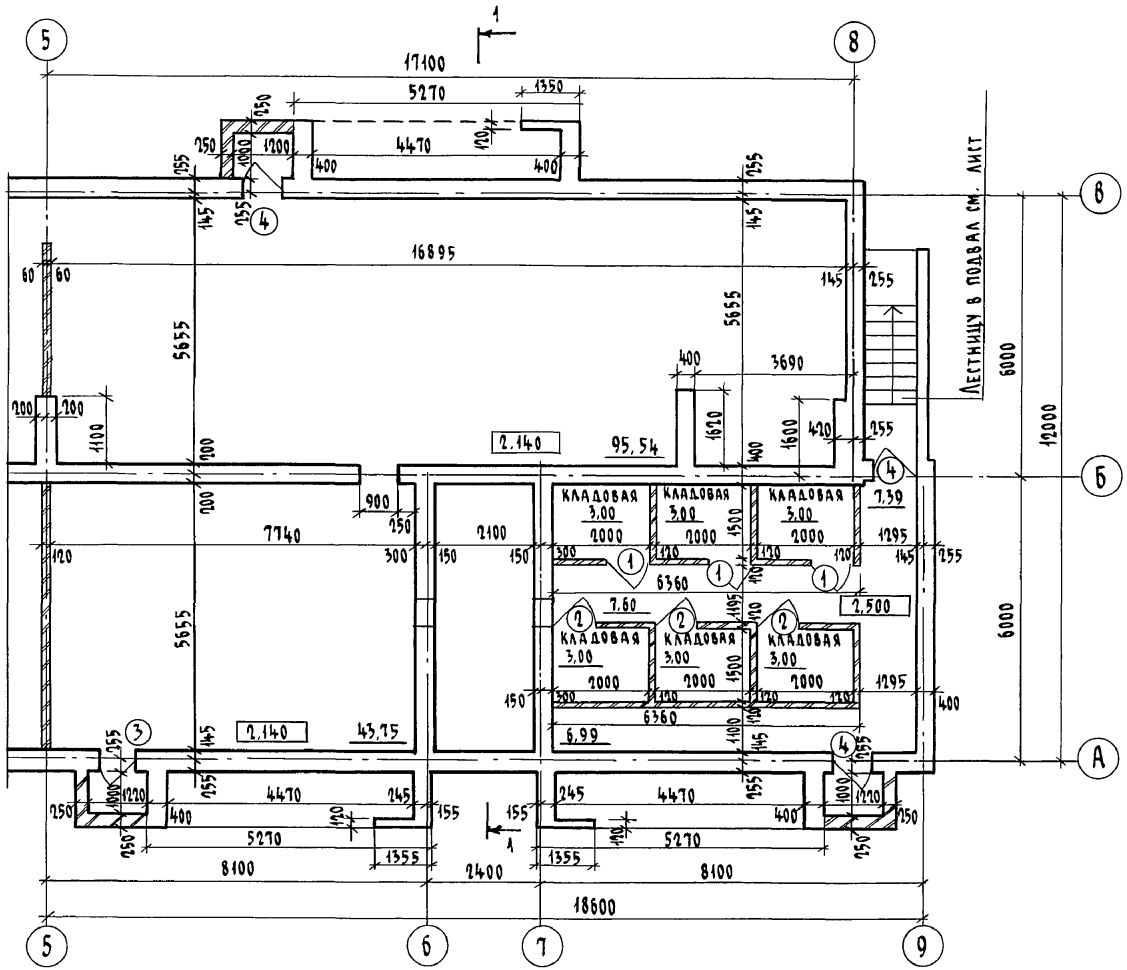

1. Размеры даны без учета отделки.
2. Ведомость отделки см. на листе 45.
3. Спецификацию элементов заполнения проемов см. на листе 45.
4. Разрез 1-1 см. лист 42.

Инв. № подл.	Подпись и дата	Взам. инв. №	
2-3919-31			

Привязан

Инв. №

Н. контр.	Бршозовский	
Нач. маст.	Радыгин	
Зам. н. м.	Земляк	
ГАП	Бршозовский	
Гл. спец.	Ивановская	
Исполнил	Ваулина	
Проверил	Булатов	

114-12-227.90 АС

2-этажный 2-секционный 12-квартирный жилой дом с 1-2-3 комнатными квартирами

Стадия	Лист	Листов
Р	29	

Подвал (вариант)
План на отм. -2,140, -2,500

ЦНИИЭП гражданселькстрой

Копировал [illegible] 24468-01 31 Формат А3

Альбом I

Фасад в осях 1-9 м 1:200

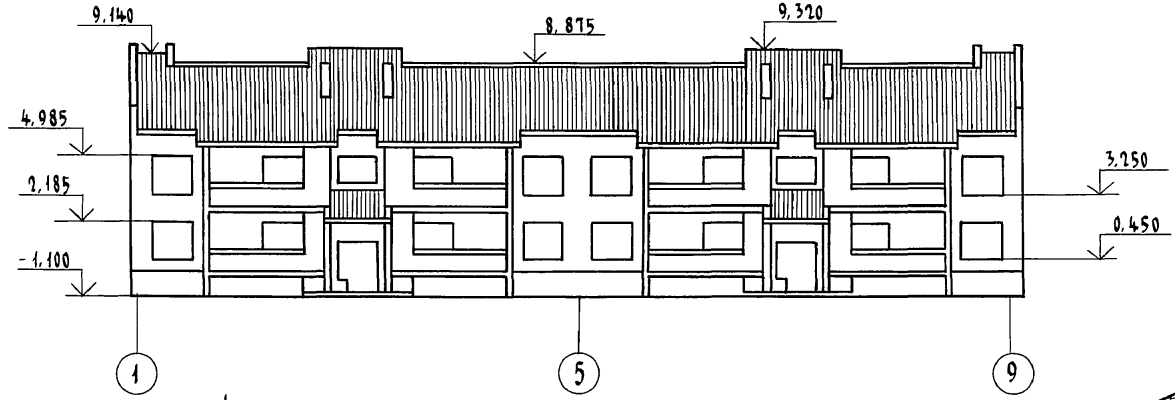

Фасад в осях 1-5 м 1:100

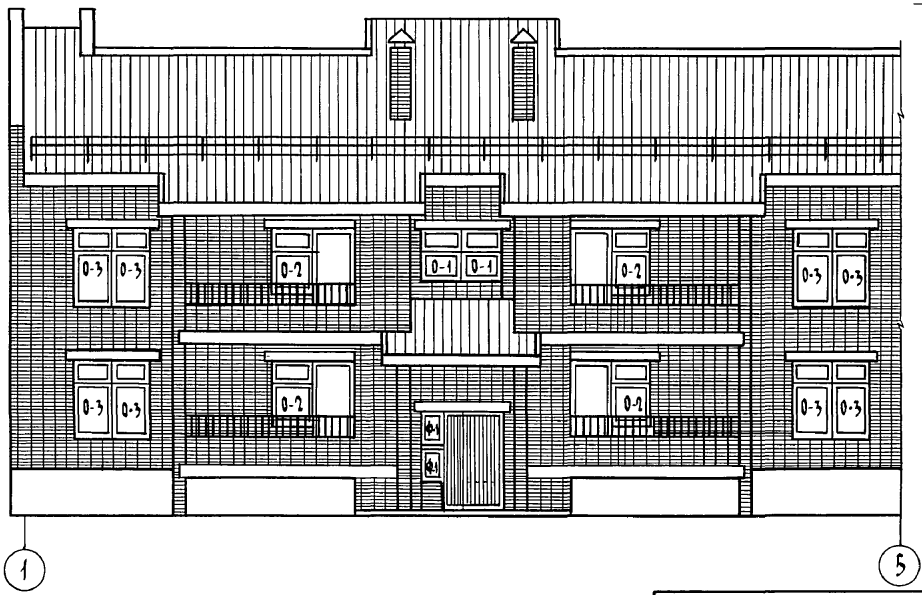

Фасад в осях А-В м 1:100

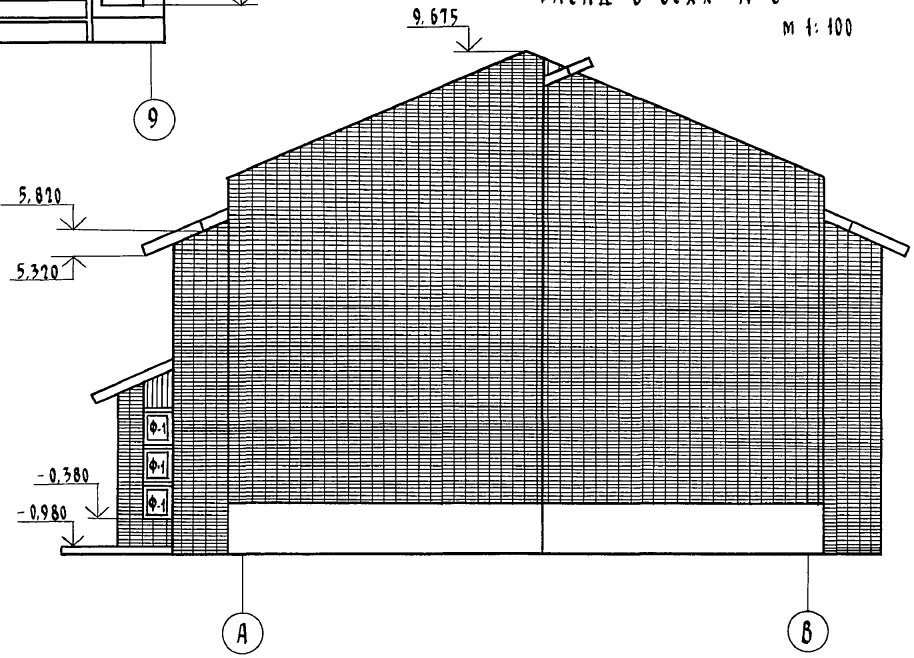

Н.контр.	Бршозовский		
Нач.маст.	Радыгин		
Зам.н.м.	Земляк		
ГАП	Бршозовский		
Гл.спец.	Ивановская		
Исполнил	Булатов		
Проверил	Бршозовский		

Привязан

Инв. №

114-12-227.90

2-этажный 2-секционный 12-квартирный жилой дом с 1-2-3 комнатными квартирами

Стадия	Лист	Листов
Р	30	

Фасады в осях 1-9, 1-5, А-В

ЦНИИЭП ГРАЖДАНСЕЛЬСТРОЙ

Копировал

24468-01 32 Формат А3

Инв. № подл. | 2-3919-32 | Подпись и дата | Взам. инв. №

Альбом I

Фасад в осях 9-1

м 1:200

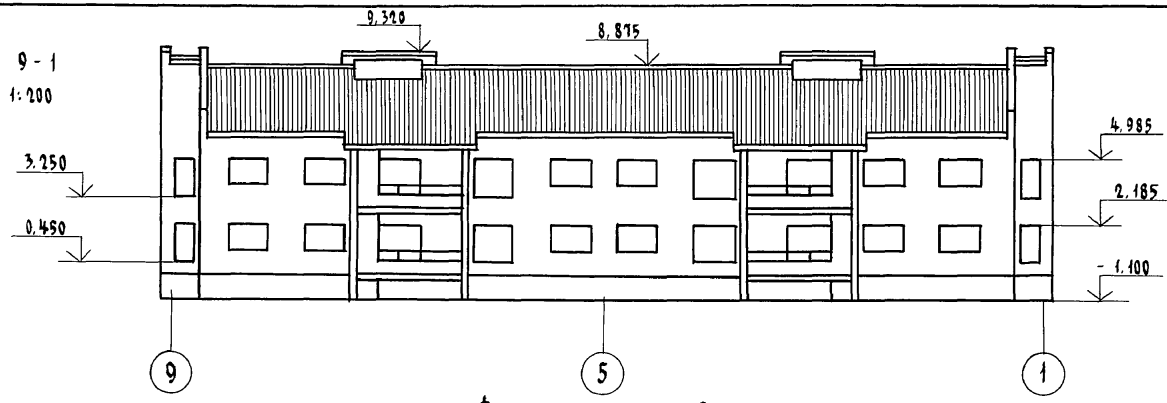

Фасад в осях 5-1

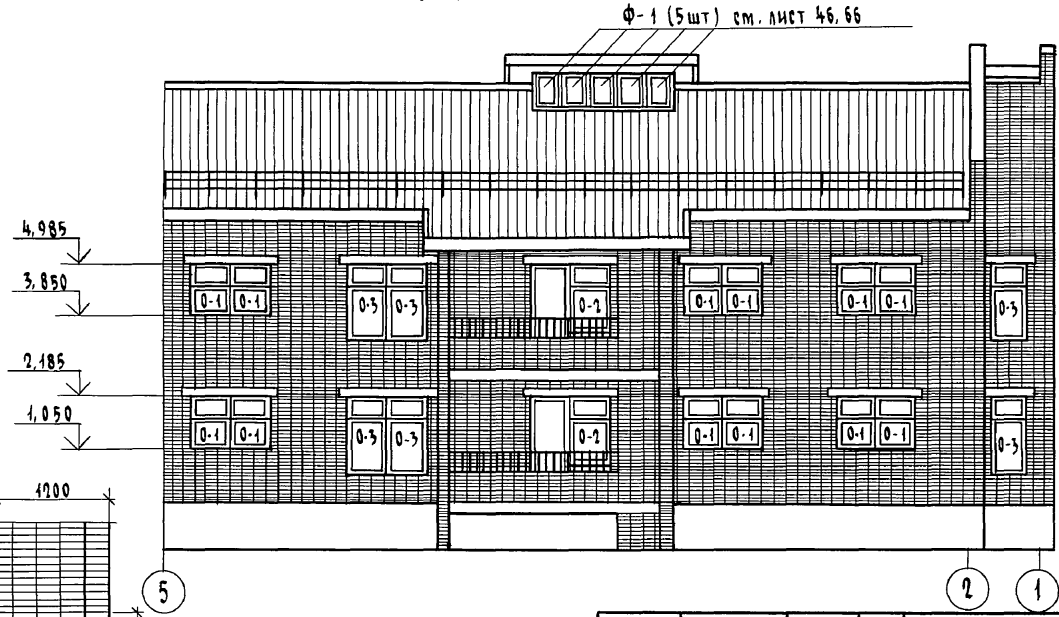

Фрагмент фасада
Ограждение лоджии

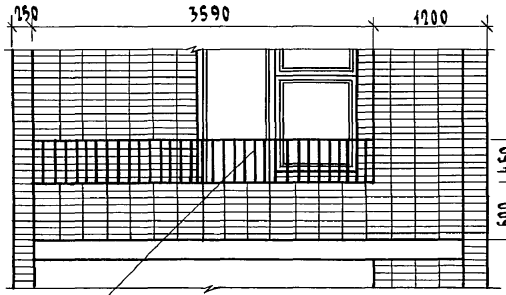

Узлы крепления ограждения см. на листе 74

Н.контр.	Брюзовский		
Нач.маст.	Радыгин		
Зам.н.м.	Земляк		
ГАП	Брюзовский		
Гл.спец.	Ивановская		
Исполнил	Булатов		
Проверил	Брюзовский		

Привязан

Инв.№

114-12-227.90 АС

2-этажный 2-секционный 12-квартирный шлакоблочный дом с 1-2-3 комнатными квартирами

Стадия	Лист	Листов
Р	31	

Фасады в осях 9-1, 5-1

ЦНИИЭП гражданельстрой

Инв.№ подл. | 2-3919-33 | Подпись и дата | Взам.инв.№

Копировал Бур 24468-01 33 Формат А3

Альбом I

Фрагмент фасада. Вход

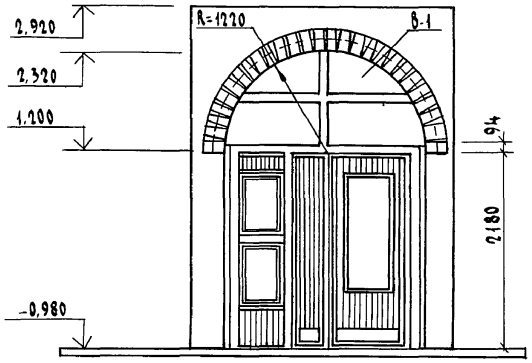

Фасад в осях 5-1

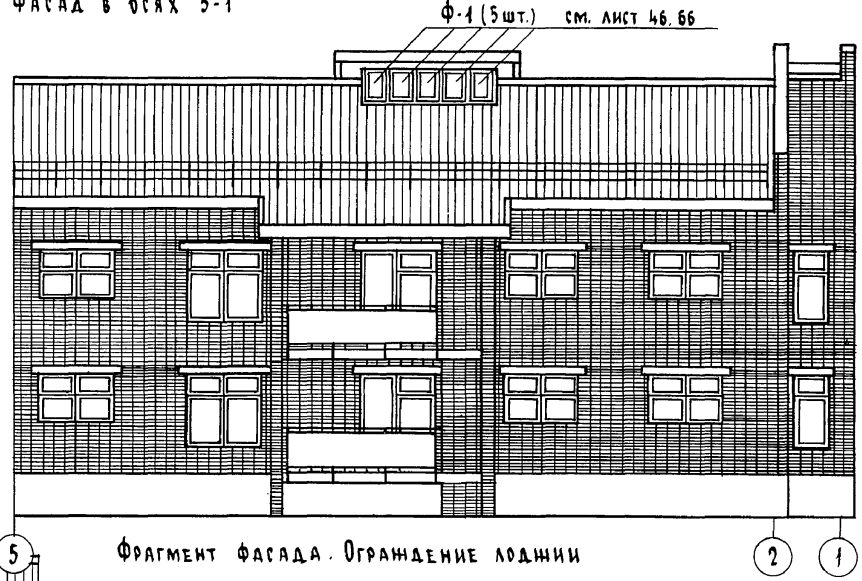

Фасад в осях 1-5



Фрагмент фасада. Ограждение лоджии

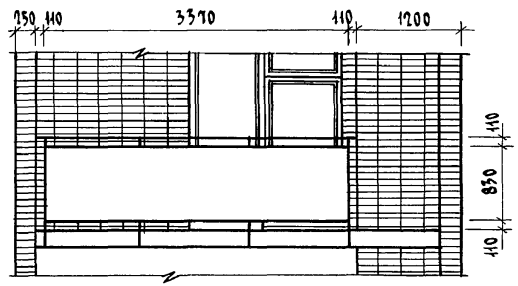

Привязан

Инв. №

Н. контр.	Брюзовский	
Нач. маст.	Радыгин	
Зам. н. м.	Земляк	
ГАП	Брюзовский	
Гл. спец.	Ивановская	
Исполн.	Ваулина	
Проверил	Булатов	

114-12-227.90 АС

2-этажный 2-секционный 12-квартирный жилой дом с 1-2-3 комнатными квартирами

Стадия	Лист	Листов
Р	32	

Фасады в осях 1-5; 5-1 (вариант)

ЦНИИЭП гражданстельстрой

Инв. № подл. | 2-3919-84 | Подпись и дата | Взам. инв. №

Копировал Буд 24468-01 34 Формат А3

Альбом I

Фасад в осях 9-5

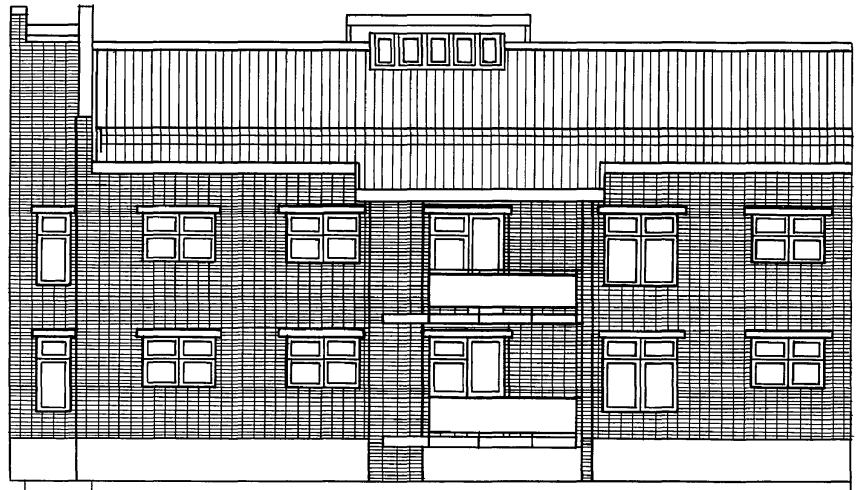

Фасад в осях 5-9



Привязан

Инв. №

Н. контр.	Бржозовский	
Нач. маст	Радыгин	
Зам. н. м.	Земляк	
ГАП	Бржозовский	
Гл. спец. к	Ивановская	
Исполнил	Ваулина	
Проверил	Булатов	

114-12-227.90 АС

2-этажный 2-секционный 12-квартирный жилой дом с 1-2-3 комнатными квартирами

Стадия	Лист	Листов
Р	33	

Фасады в осях 9-5, 5-9 (вариант)

ЦНИИЭП гражданселькстрой

Копировал

24468-01 35 Формат А3

Инв. № подл. | 2-3919-35 | Подпись и дата | Взам. инв. №

Альбом I

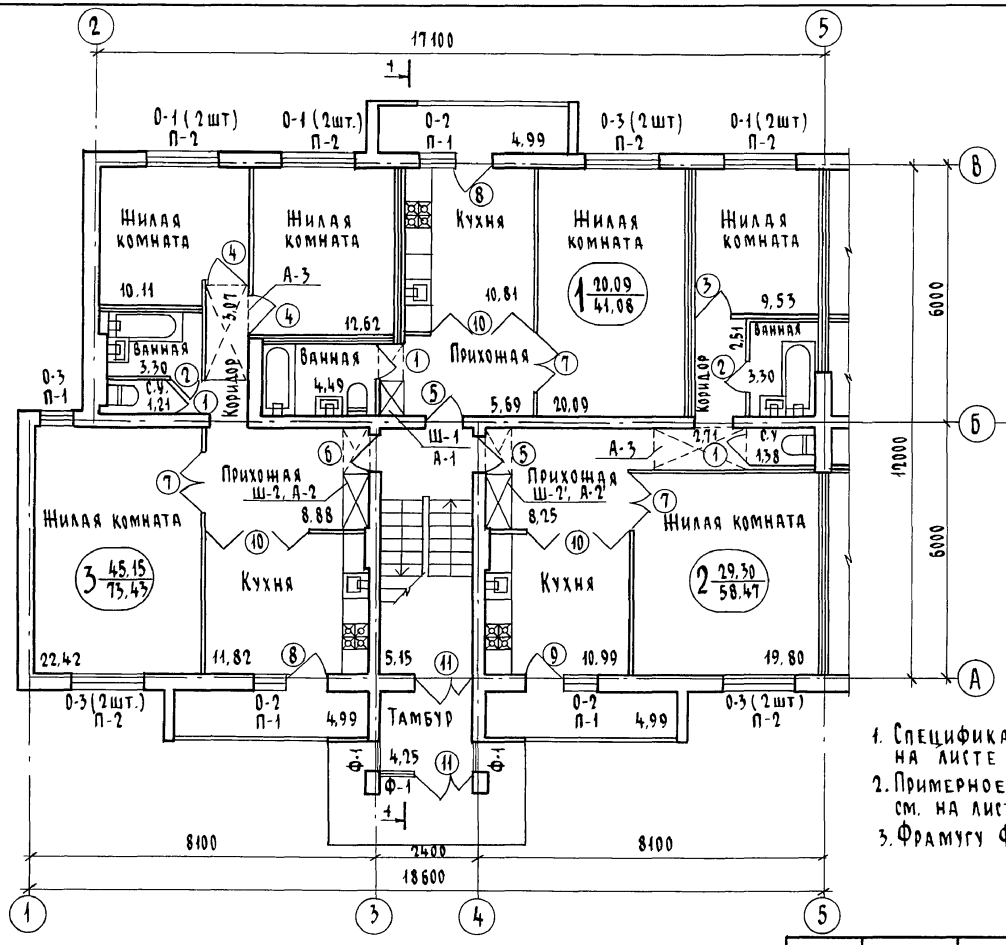

Фрагменты планов при горячем водоснабжении от колонок на твердом топливе.

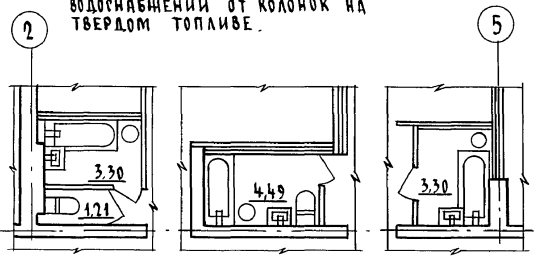

1. Спецификацию элементов заполнения проемов см. на листе - 40.
2. Примерное решение интерьеров помещений квартир см. на листе 35
3. Фрамугу Ф-1 см. в спецификации на листе 46.

				114-12-227.90		АС
Н.контр.	Ивановская					
Нач.маст.	Радыгин			2-этажный 2-секционный 12-квартирный жилой дом с 1-2-3 комнатными квартирами	Стадия	Лист	Листов
Зам.н.м.	Земляк				Р	34	
ГАП	Бржозовский						
Гл.спец.	Ивановская			Секция в осях 1-5. План на отм. 0,000, 2,800. Элементы заполнения проемов	ЦНИИЭП		
Исполнил	Булатов				Гражданскельстрой		
Проверил	Бржозовский						

Привязан

Инв. №

Инв. № подл. 2-3919-36 | Подпись и дата | Взам. инв. №

Копировал: [illegible] 24468-01 36 Формат А3

Альбом I

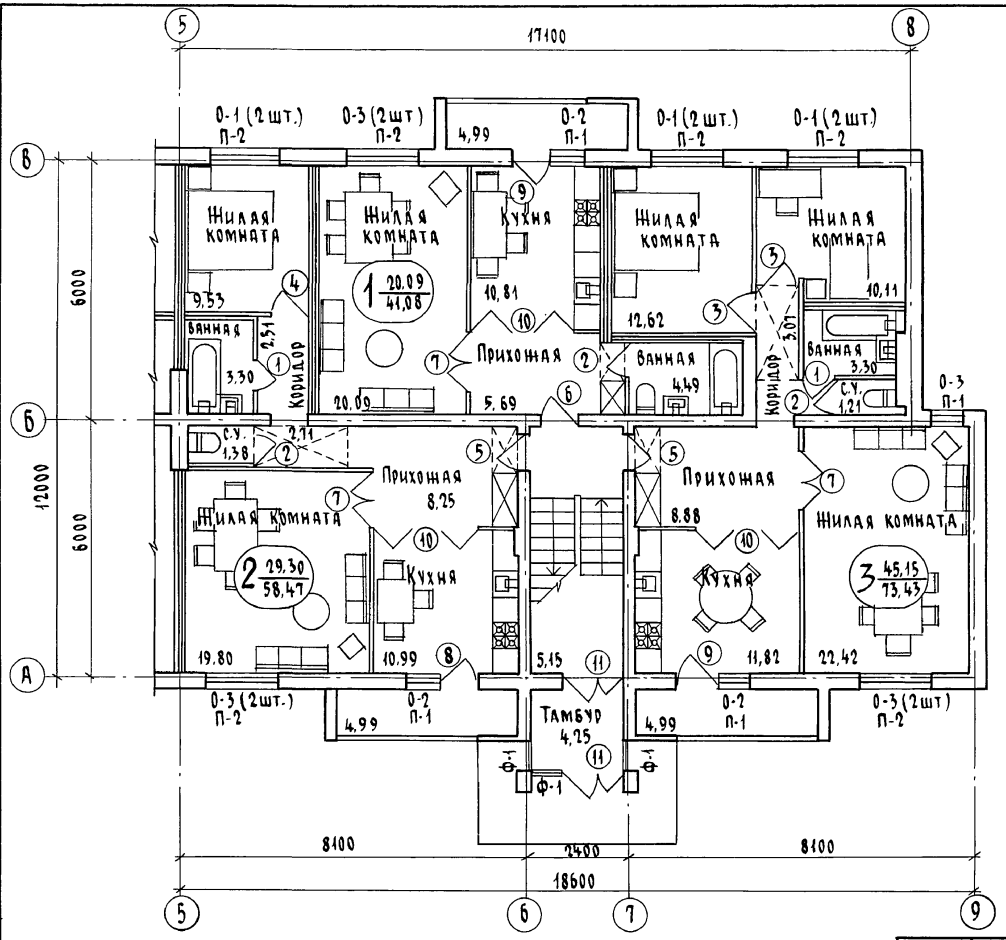

1. Спецификацию элементов заполнения проемов см. на листе-40
2. Примерное решение интерьеров помещений квартир см. на листе
3. Фрамугу Ф-1 см. в спецификации на листе 46

				114-12-227.90			АС
Н.контр.	Бржозовский						
Нач.маст.	Радыгин			2-этажный 2-секционный 12-квартирный жилой дом с 1-2-3 комнатными квартирами	Стадия	Лист	Листов
Зам.н.м.	Земляк				Р	35	
ГАП	Бржозовский						
Гл.спец.к.	Ивановская			Секция в осях 5-9. План на отм. 0.000, 2.800. Элементы заполнения проемов	ЦНИИЭП гражданскельстрой		
Исполнил	Булатов						
Проверил	Бржозовский						

Привязан

Инв.№

Инв.№ подл. 2-3919-37 | Подпись и дата | Взам.инв.№

Копировал 24468-01 37 Формат А3

Альбом I

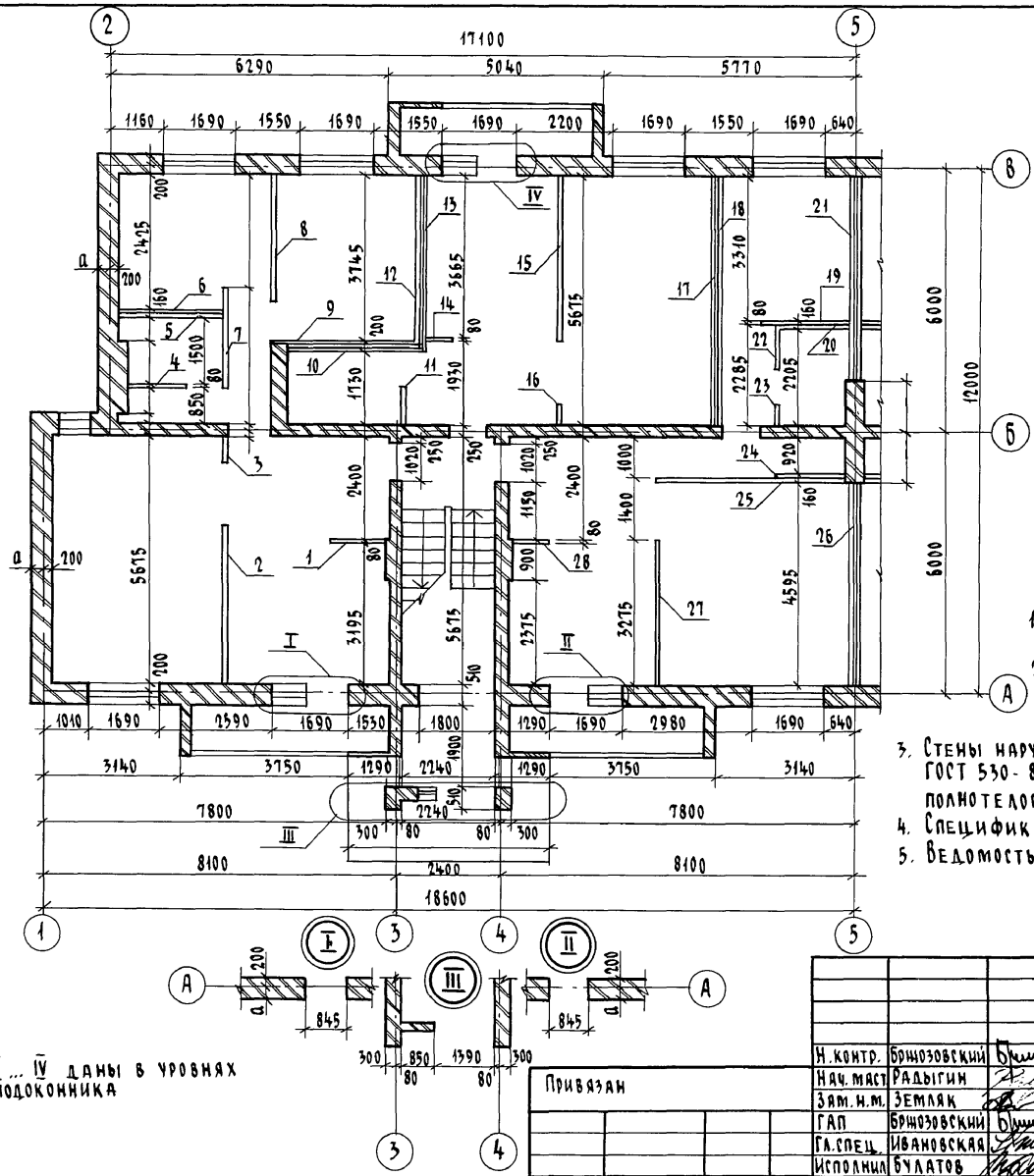

Оформление оконных проемов в наружных стенах

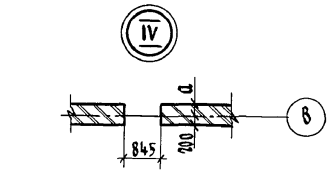



Плита подоконная заводится в кладку

1. Все размеры даны без учета отделки, в чистоте (остальные размеры на листе 37)
2. Размеры проемов в наружных стенах даны по наименьшей величине проема, четверти условно не показаны.
3. Стены наружные - из кирпича керамического пустотелого по ГОСТ 530-80. Стены внутренние - из кирпича керамического полнотелого.
4. Спецификация гипсобетонных перегородок - на листе 41.
5. Ведомость отделки помещений см. на листе 45.

Узлы I ... IV даны в уровнях ниже подоконника

Н.контр.	Бршозовский		
Нач.маст	Радыгин		
Зам.н.м.	Земляк		
ГАП	Бршозовский		
Гл.спец.	Ивановская		
Исполнил	Булатов		
Проверил	Бршозовский		

Привязан

Инв.№

114-12-227.90 АС

2-этажный 2-секционный 12-квартирный жилой дом с 1-2-3 комнатными квартирами

Стадия	Лист	Листов
Р	36	

Секция в осях 1-5. План на отм. 0,000, 2,800. Стены. Перегородки.

ЦНИИЭП граждансельстрой

Инв.№ подл. | Подпись и дата | Взам.инв.№ | 2-3979-38

Копировал 24468-01 38 Формат А3

Альбом I

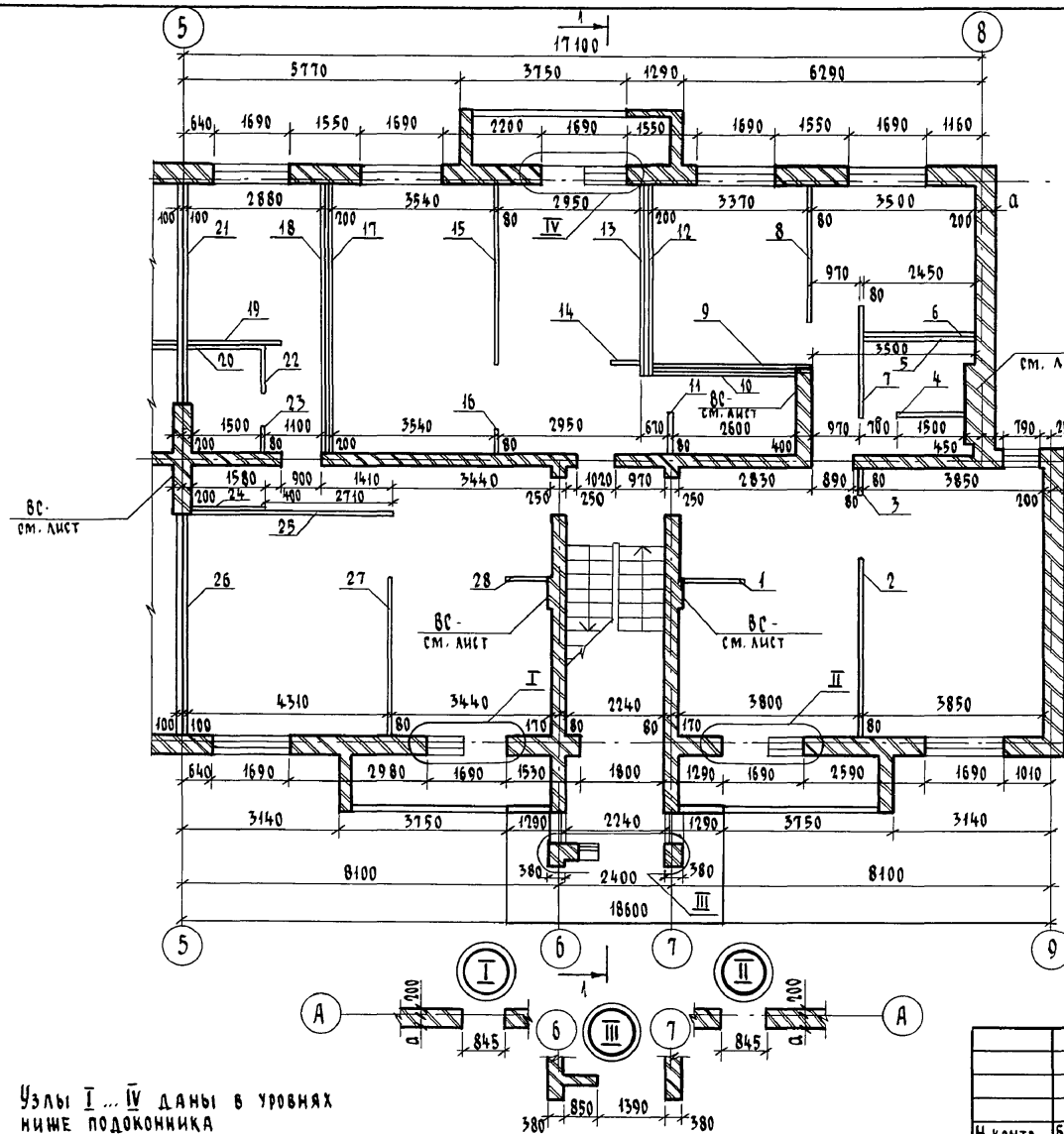

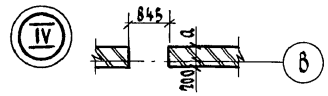

Привязка наружных стен

Толщина наружных стен мм	а, мм
380	180
510	310
530	330

1. Все размеры даны без учета отделки, в чистоте (остальные размеры на листе-36)
2. Размеры проемов в наружных стенах даны по наименьшей величине проема, четверти условно не показаны.
3. Стены наружные - из кирпича керамического пустотелого по ГОСТ 530-80.
   Стены внутренние - из кирпича керамического полнотелого
4. Спецификация гипсобетонных перегородок - на листе 41.
5. Ведомость отделки помещений - на листе 45.
6. Разрез 1-1 см. лист 42

Узлы I ... IV даны в уровнях ниже подоконника

				114-12-227.90		АС
Н.контр.	Брюзовский					
Нач.маст.	Радыгин			2-этажный 2-секционный 12-квартирный жилой дом с 1-2-3 комнатными квартирами	Стадия: Р	Лист: 37	Листов:
Зам.н.м.	Земляк						
ГАП	Брюзовский						
Гл.спец.к	Ивановская			Секция в осях 5-9. План на отм. 0,000, 2,800. Стены, перегородки	ЦНИИЭП гражданельстрой		
Исполнил	Булатов						
Проверил	Брюзовский						

Привязан

Инв.№

Инв.№ подл. | 2-3919-39 | Подпись и дата | Взам.инв.№

копировал 24468-01 39 Формат А3

Альбом I

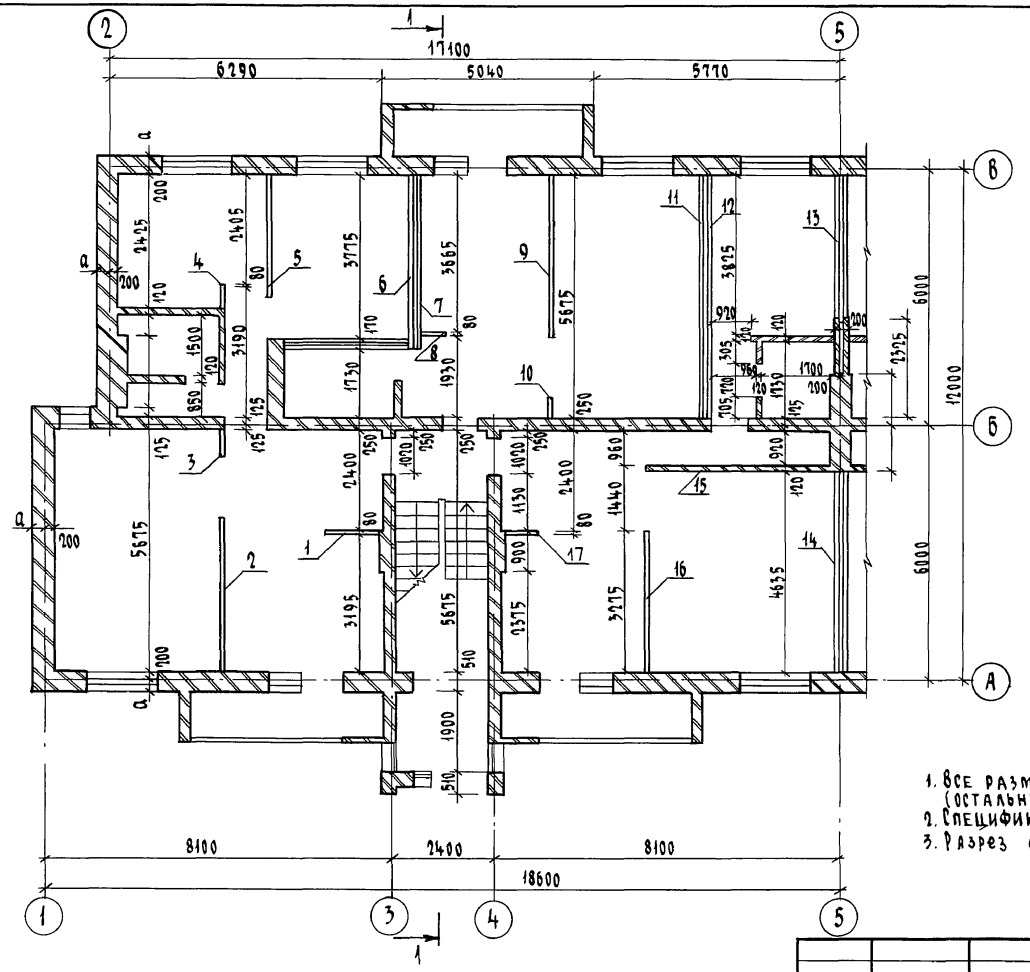

1. Все размеры даны без учета отделки, в чистоте (остальные размеры на листе 39).
2. Спецификация гипсокартонных перегородок на листе 41.
3. Разрез см. лист 42

Н.контр.	Брюзовский		
Нач.маст.	Радыгин		
Зам.н.м.	Земляк		
ГАП	Брюзовский		
Гл.спец.	Ивановская		
Исполнил	Баулина		
Проверил	Булатов		

Привязан

Инв.№

114-12-227.90 АС

2-этажный 2-секционный 12-квартирный жилой дом с 1-2-3 комнатными квартирами

Стадия	Лист	Листов
Р	38	

Секция в осях 1-5
План на отм. 0,000 , 2,800.
Стены. Перегородки.(вариант)

ЦНИИЭП гражданселькстрой

Копировал Гук 24468-01 40 Формат А3

Инв.№ подл.	Подпись и дата	Взам.инв.№
2-3919-40		

Альбом I

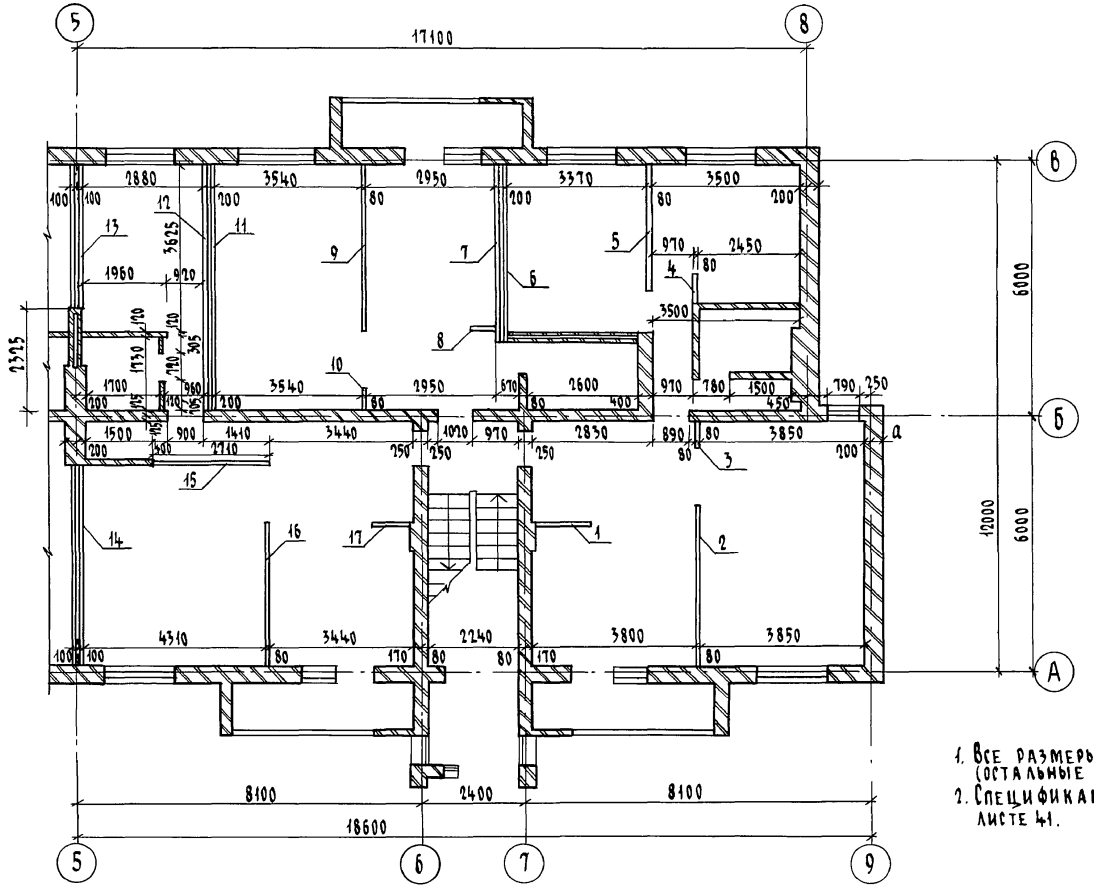

1. Все размеры даны без учета отделки, в чистоте (остальные размеры на листе - 38)
2. Спецификация гипсокартонных перегородок на листе 41.

		114-12-227.90	АС
Н.контр.	Брюзовский		
Нач.маст.	Радыгин		
Зам.н.м.	Земляк		
ГАП	Брюзовский		
Гл.спец.к	Ивановская		
Исполнил	Ваулина		
Проверил	Булатов		

Привязан

Инв.№

2-этажный 2-секционный 12-квартирный жилой дом с 1-2-3 комнатными квартирами

Секция в осях 5-9
План на отм. 0.000, 2.800.
Стены. Перегородки (вариант)

Стадия	Лист	Листов
Р	39	

ЦНИИЭП гражданселькстрой

Инв.№ подл. | 2-3919-41 | Подпись и дата | Взам.инв.№

Копировал Бур 24468-01 41 Формат А3

Альбом I

Спецификация элементов заполнения проемов (надземная часть) встроенной мебели

Марка, поз.	Обозначение	Наименование	Кол-во на: секц. 1-5	секц. 5-9	дом	Масса ед. кг	Примечание
	Элементы заполнения дверных проемов						
1	1.136 - 10	Дверь глухая ДГ 21-7	6	4	10		2071х670
2	1.136 - 10	Дверь глухая ДГ 21-7 л	4	6	10		2071х670
3	1.136 - 10	Дверь глухая ДГ 21-9	2	4	6		2071х870
4	1.136 - 10	Дверь глухая ДГ 21-9 л	4	2	6		2071х870
5	1.136 - 10	Дверь глухая ДГ 21-10	4	2	6		2071х970
6	1.136 - 10	Дверь глухая ДГ 21-10 л	2	4	6		2071х970
7	1.136 - 10	Дверь остекленная ДО 21-13	6	6	12		2071х1272
8	1.136.5-23.2-06.00.000-01	Дверь балконная БР 22-9	4	2	6		2175х870
◯	1.136.5-23.1-06.00.000-01	БС 22-9	4	2	6		Вариант для $t°_н=-20°C$
◯	1.136.5-23.3-06.00.000-01	БРС 22-9	4	2	6		Вариант для $t°_н=-40°C$
9	1.136.5-23.2-06.00.000-01	Дверь балконная БР 22-9 л	2	4	6		2175х870
◯	1.136.5-23.1-06.00.000-01	БС 22-9 л	2	4	6		Вариант для $t°_н=-20°C$
◯	1.136.5-23.3-06.00.000-01	БРС 22-9 л	2	4	6		Вариант для $t°_н=-40°C$
10	лист 90	Раздвижная перегородка РП	6	6	12		
11	1.136.5-19-03.000 -05	Дверь наружная ДН 21-13 ЩР 2п	2	2	4		2085х1274
	Элементы заполнения оконных проемов, встроенная мебель						
О-1	1.136.5-23.2-02.00.000	Блок оконный ОР 12-9	12	12	24		1160х870
	1.136.5-23.1-02.00.000	ОС 12-9	12	12	24		$t°_н=-20°C$
	1.136.5-23.3-02.00.000	ОРС 12-9	12	12	24		$t°_н=-40°C$
О-2	1.136.5-23.2-02.00.000-03	Блок оконный ОР 15-9	6	6	12		1460х870
	1.136.5-23.1-02.00.000-03	ОС 15-9	6	6	12		$t°_н=-20°C$
	1.136.5-23.3-02.00.000-03	ОРС 15-9	6	6	12		$t°_н=-40°C$
О-3	1.136.5-23.2-02.00.000-04	Блок оконный ОР 18-9	14	14	28		1760х870
	1.136.5-23.1-02.00.000-04	ОС 18-9	14	14	28		$t°_н=-20°C$
	1.136.5-23.3-02.00.000-04	ОРС 18-9	14	14	28		$t°_н=-40°C$
П-1	1.136.1-13	Плита подоконная ПО 10.45.45-т	8	8	16	51	
П-2	1.136.1-13	Плита подоконная ПО 19.45.45-т	12	12	24	96	
Ш-1, А-1	лист 87	Шкафы встроенные и антресоли	2	2	4		комплект
Ш-2, А-2	лист 88	Шкафы встроенные и антресоли	2	2	4		комплект
(Ш-2)', (А-2)'	лист 88	Шкафы встроенные и антресоли	2	2	4		комплект
А-3	лист 89	Антресоль	4	4	8		

Привязан:

Инв. №

Инв.№ подл. | Подпись и дата | Взам. инв.№ | 2-3919-42

Н.контр.	Брюзовский		
Нач.маст.	Радыгин		
Зам. н.м.	Земляк		
ГАП	Брюзовский		
Гл.спец.к	Ивановская		
Исполнил	Булатов		
Проверил	Брюзовский		

114-12-227.90 АС

2-этажный 2-секционный 12-квартирный жилой дом с 1-2-3 комнатными квартирами

Стадия	Лист	Листов
Р	40	

Элементы заполнения проемов, встроенная мебель. Спецификация

ЦНИИЭП гражданселькстрой

Копировал 24468-01 42 Формат А3

Альбом I

Спецификация элементов (панелей) гипсобетонных перегородок

Марка, поз.	Обозначение	Наименование	Количество элементов (панелей) в одной перегородке (позиции) по плану (шт.) 1	2	3	4	5	6	7	8	9	10	11	12	13	14	15	16	17	18	19	20	21	22	23	24	25	26	27	28	Итого шт. на секцию	Итого шт. на дом	Масса ед. кг	Примечание
		Панели основные																																
	Серия 17 Альбом IV, ч.1	ПГ-25-6			1											1		1														6	12	165	
	Серия 17 Альбом IV, ч.1	ПГС-25-6																				1			1						4	8	165	
	Серия 17 Альбом IV, ч.1	ПГ-25-7		1						1							1														6	12	193	
	Серия 17 Альбом IV, ч.1	ПГС-25-10									1		1								2	1	1*	1							14	28	278	
	Серия 17 Альбом IV, ч.1	ПГ-25-11	1	1												1											1			1	10	20	306	
	Серия 17 Альбом IV, ч.1	ПГС-25-12				2	2	2		2																					16	32	336	
	Серия 17 Альбом IV, ч.1	ПГ-25-15																	1	1			1					3	1		14	28	422	
	Серия 17 Альбом IV, ч.1	ПГС-25-15				1					2															1	1				10	20	422	
	Серия 17 Альбом IV, ч.1	ПГ-25-18												1	1												1		1		8	16	505	
	Серия 17 Альбом IV, ч.1	ПГ-25-21		1						1				1	1		1		2	2			1								20	40	596	
		Панели-вставки над дверными проемами																																
	Серия 17 Альбом IV, ч.1	ПГС-4-7																													10	20	35	
	Серия 17 Альбом IV, ч.1	ПГ-4-9																													6	12	44	

Спецификация элементов (панелей) гипсокартонных перегородок

Марка, поз.	Обозначение	Наименование	Количество элементов (панелей) в одной перегородке (поз.) по плану (шт.) 1	2	3	4	5	6	7	8	9	10	11	12	13	14	15	16	17	Итого шт. на секцию	Итого шт. на дом	Масса ед. кг.	Примечание
	Серия 1.131.9-24 выпуск 1	ПГД 25-6		1	1	1	1	1	1	1	1	1					1			20	40	51,0	
	Серия 1.131.9-24 выпуск 1	ПГД 25-9		1			1	1	1		1		1	1	1	1	1	1	1	24	48	76,0	
	Серия 1.131.9-24 выпуск 1	ПГД 25-12	1	2			1	2	2		2		4	4	2	3	1	2	1	26	52	96,0	

1. Панели-вставки над дверными проемами в ванные и санузлы (ПГС-4-7), в спальни (ПГ-4-9).
2. * При варианте плана с колонками на твердом топливе в перегородку не входит.

Инв. № подл. | 2-3919-43 | Подпись и дата | Взам. инв. №

Н. контр.	Ивановская		
Нач. маст	Радыгин		
Зам. н.м.	Земляк		
ГАП	Брюзовский		
Гл. спец. к.	Ивановская		
Исполнил	Булатов		
Проверил	Брюзовский		

Привязан

Инв. №

114-12-227.90 АС

2-этажный 2-секционный 12-квартирный жилой дом с 1-2-3 комнатными квартирами

Перегородки: гипсобетонные и гипсокартонные (вариант) Спецификации

Стадия	Лист	Листов
Р	41	

ЦНИИЭП гражданселькстрой

Копировал Бур 24468-01 43 Формат А3

Альбом I

Асбестоцементные волнистые листы (ГОСТ 16233-77) по деревянной обрешетке
Стропила деревянные
Утеплитель-ячеистый бетон γ=400 (см. таблицу)
Ж.б. панели перекрытия

1-1
С ТЕХПОДПОЛЬЕМ

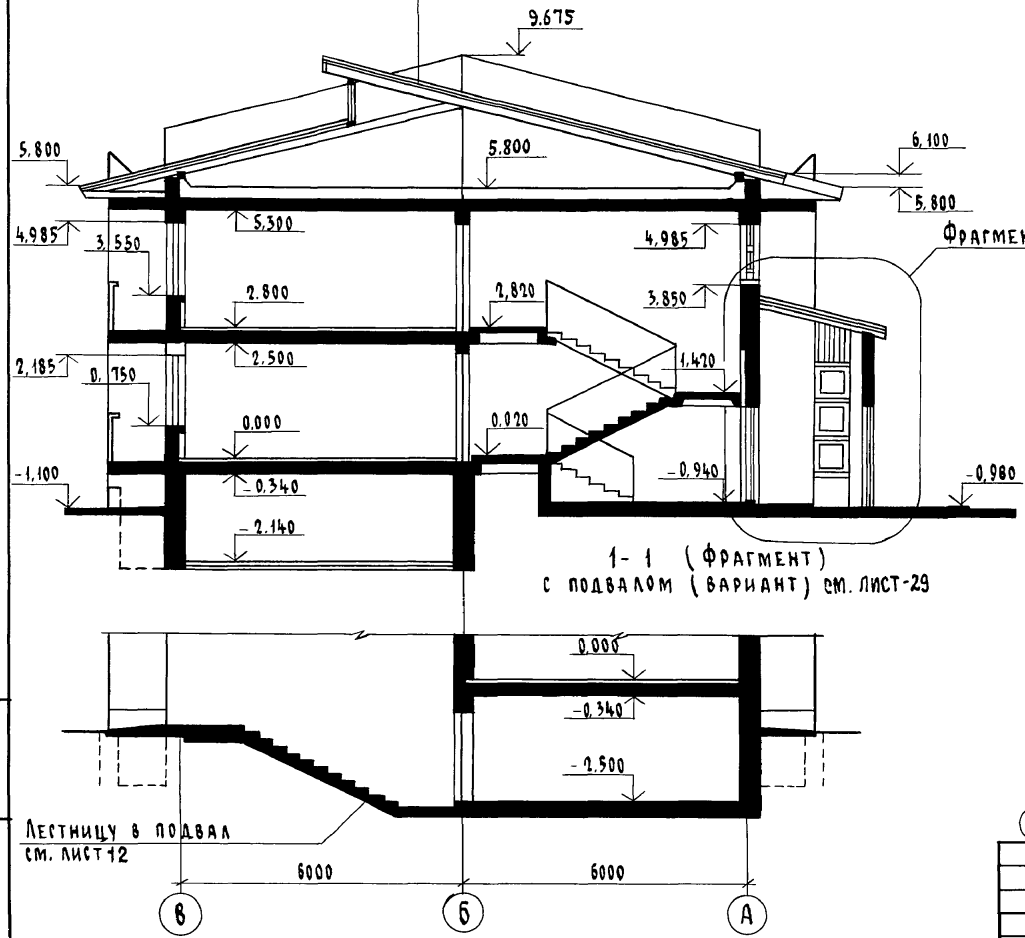

1-1 (ФРАГМЕНТ)
С ПОДВАЛОМ (ВАРИАНТ) см. лист-29

План кровли м 1:200

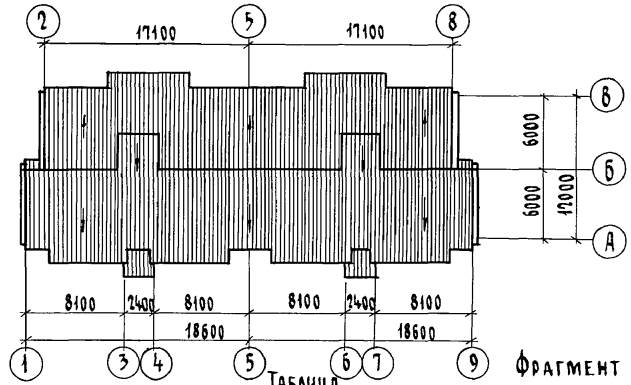

Фрагмент 1 (вариант)

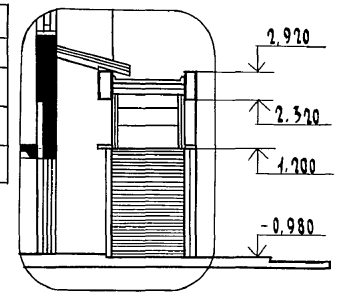

Таблица

Температура наружного воздуха t°н С	Толщина утеплителя δ мм		
	D=400	D=500	D=600
- 20	140	185	260
- 35	190	235	—
- 40	260	285	-

План кровли м 1:200 (вариант)

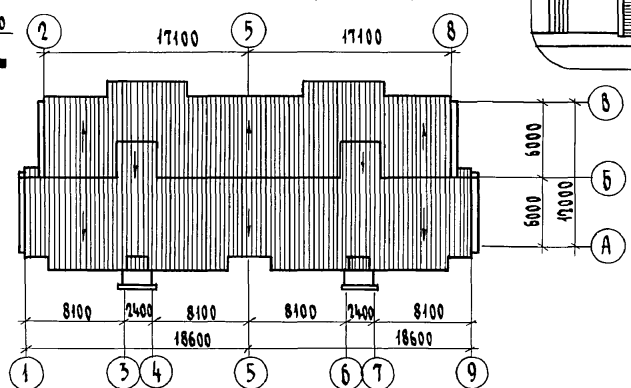

Привязан

Инв.№

Н.контр.	Брюзовский	
Нач.маст.	Радыгин	
Зам.н.м.	Земляк	
ГАП	Брюзовский	
Гл.спец.	Ивановская	
Исполнил	Ваулина	
Проверил	Булатов	

114-12-227.90 АС

2-этажный 2-секционный 12-квартирный жилой дом с 1-2-3 комнатными квартирами

Стадия	Лист	Листов
Р	42	

Разрезы 1-1
Планы кровли

ЦНИИЭП граждансельстрой

Копировал [illegible] 24468-01 44 Формат А3

Инв.№ подл. 2-3919-44 | Подпись и дата | Взам.инв.№

Альбом I

План на отм. 2.800

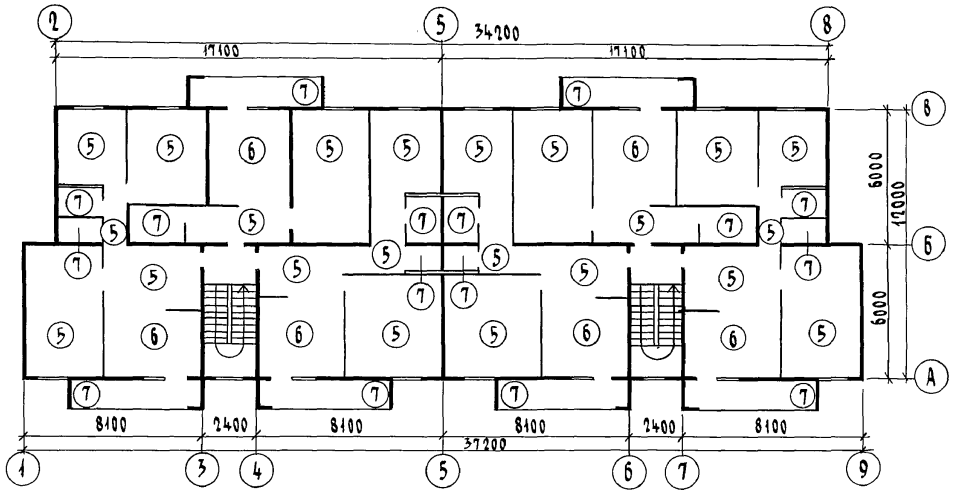

План подвала (вариант) на отм. - 2.500

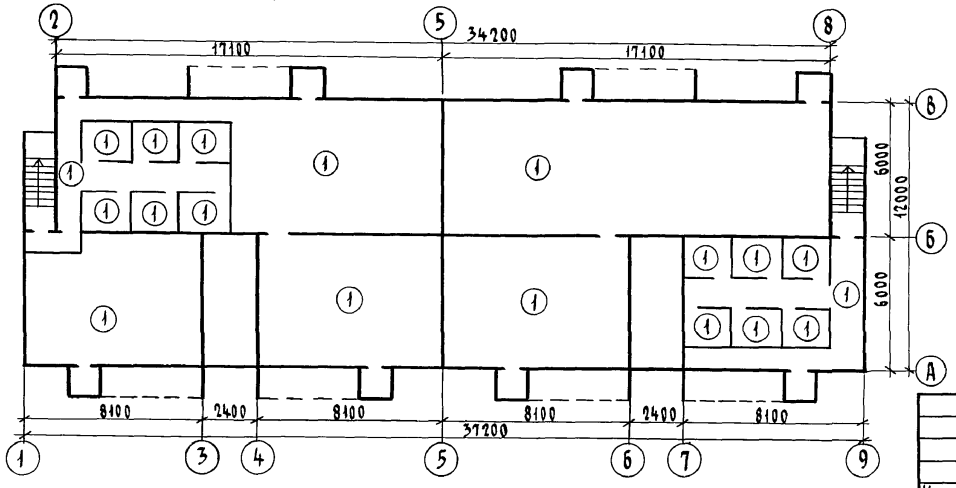

Н.контр.	Ивановская		
Нач.маст.	Радыгин		
Зам.н.м.	Земляк		
ГАП	Брюзовский		
Гл.спец.	Ивановская		
Исполнил	Вахлина		
Проверил	Булатов		

Привязан

Инв. №

114-12-227.90 АС

2-этажный 2-секционный 12-квартирный жилой дом с 1-2-3 комнатными квартирами

Стадия	Лист	Листов
Р	43	

Секция в осях 1-9. Планы на отм. - 2.500; 2.800; Полы.

ЦНИИЭП гражданселькстрой

Инв. № подл. 2-3919-45 | Подпись и дата | Взам. инв. №

Копировал: 24468-01 45 Формат А3

Альбом I

План на отм. 0,000

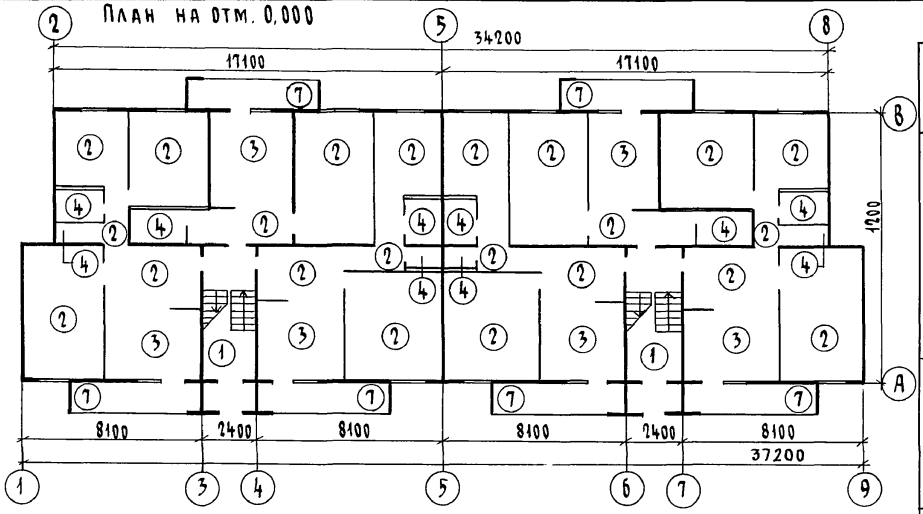

План техподполья (основное решение) на отм. -2.140

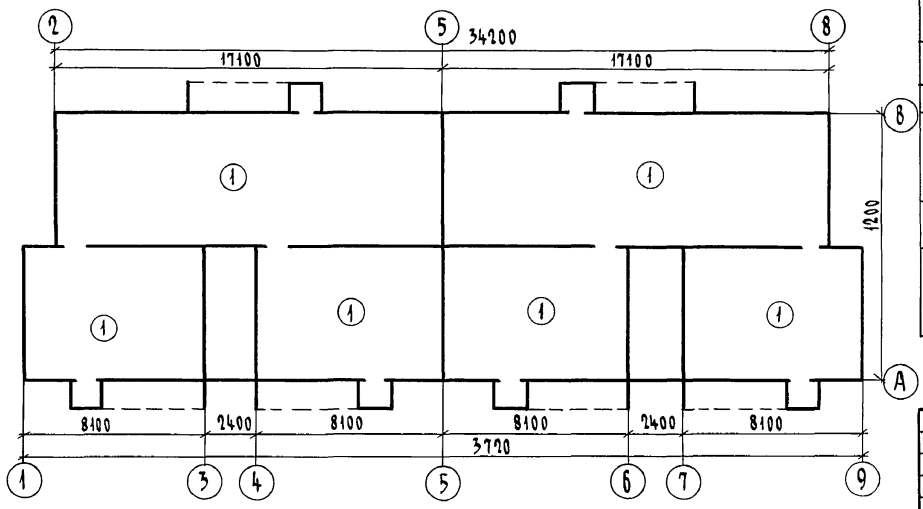

Экспликация полов на дом (основное решение)

Наименование помещений	Тип пола по проекту	Номер узла по серии 2.144-1/88	Элементы пола и их толщина	Площадь пола м²
Жилые комнаты прихожие	2	64	Доски для покрытия полов, тип 1 Лаги прямоугольного сечения Слой керамзитового гравия $\gamma_0 \leq 600$ кг/м³ - 50 мм Панель перекрытия над техподпольем	251,30
коридоры	5	1	Доски для покрытия полов, тип 1 Лаги прямоугольного сечения Прокладка звукоизоляционная из плит древесноволокнистых, марки М-2 и М-3 $\gamma_0 = 250$ кг/м³ Панель междуэтажного перекрытия	251,30
Кухни	3	128	Линолеум (на звукоизоляционной подоснове) Мастика клеящая или клей Стяжка из легкого бетона В7,5 $\gamma_0 = 1200$ кг/м³ Гидроизоляция Гравий керамзитовый $\gamma_0 = 600$ кг/м³ - 50 мм Панель перекрытия над техподпольем	67,24
	6	61	Линолеум (на звукоизоляционной подоснове) Мастика клеящая и клей Стяжка из цем.-песч. раствора марки 150 Панель междуэтажного перекрытия	67,24
Ванные санузлы	4	134	Плитки керамические Слой цем.-песчаного р-ра, М-200 Стяжка из цем.-песч. раствора, М-200 Гидроизоляция Гравий керамзитовый $\gamma_0 = 600$ кг/м³ - 50 мм Панель перекрытия над техподпольем	27,36
Ванные санузлы	7	62	Плитки керамические Слой цементно-песч. р-ра, М-200 Панель междуэтажного перекрытия	27,36
Лоджии				53,88
Техподполье	1	174	Покрытие из бетона класса В15 Подстилающий слой из бетона кл. В7,5 Грунт основания	364,64
Вариантное решение				
Подвал	1	174	Покрытие из бетона класса В15 Подстилающий слой из бетона кл. В7,5 Грунт основания	357,06

Взам. инв. №

Подпись и дата

Инв. № подл. 2-3919-46

Привязан

Инв. №

Н. контр.	Брюзовский	
Нач. маст	Радыгин	
Зам. н. м.	Землак	
ГАП	Брюзовский	
Гл. спец.	Ивановская	
Исполнил	Ваулина	
Проверил	Булатов	

114-12-227.90 АС

2-этажный 2-секционный 12-квартирный жилой дом с 1-2-3 комнатными квартирами

Стадия	Лист	Листов
Р	44	

Секции в осях 1-9. Планы на отм. -2,140; 0.000. Полы

ЦНИИЭП гражданселькст

Копировал [illegible] 24468-01 46 Формат А3

Альбом I

Ведомость отделки помещений на дом (таблица 1)

Наименование или номер помещений	Потолок		Стены или перегородки		Низ стен, перегородок			Примечания
	Площадь м²	Вид отделки	Площадь м²	Вид отделки	Площадь м²	Вид отделки	Высота	
Жилые комнаты коридоры прихожие	502,60	Клеевая окраска	1241,32	Оклейка обоями	—	—	—	
кухни	134,48		332,16	Клеевая окраска	23,72	Керамическая плитка	600 над оборуд.	
ванные комнаты	44,36		170,96	Масляная панель	45,0	Керамическая плитка	1500 150 низ стен	
с/у	10,36		65,44	Клеевая окраска	13,6	Керамическая плитка	150 низ стен	
техподполье	364,64	Побелка	399,42	Побелка	—	—	—	
подвал для размещения хоз. кладовых	357,06		722,14					

Спецификация элементов заполнения дверных проемов подземной части (таблица 2)

Поз.	Обозначение	Наименование	Кол-во на техподполье	Кол-во на подвал (вариант)	Примечан.
①	1.136.5-19.11.000-04	Дверь служебная ДС 19-9 гтл	—	6	1885×884
②	1.136.5-19.11.000-04	Дверь служебная ДС 19-9 гт	—	6	1885×884
③	1.136.5-19.11.000-03	Дверь служебная ДС 16-9 гтл	3	5	1585×884
④	1.136.5-19.11.000-03	Дверь служебная ДС 16-9 гт	3	6	1585×884

Фрагмент фасада вариант входа (каркас)

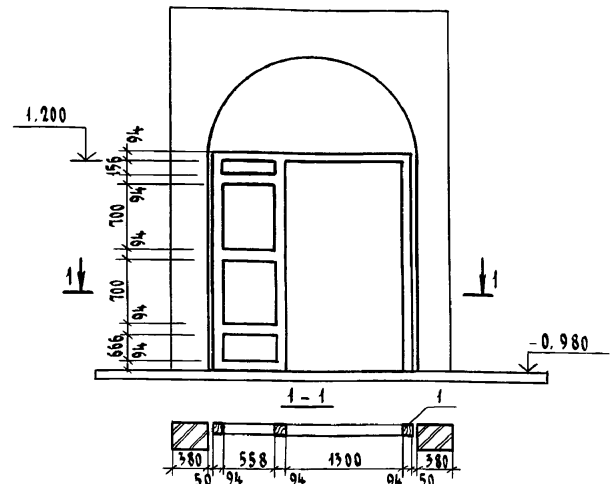

Витраж В-1

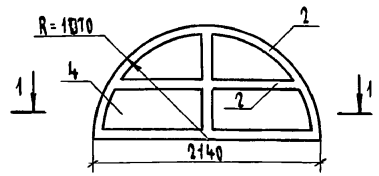

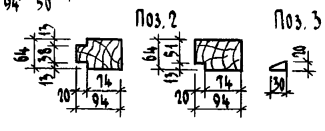

Таблица 3

Поз.	Обозначение	Наименование	Кол-во на 1 вход	Масса ед. кг.	Примечан.
1	Пиломатериалы хвойные ГОСТ 24454-80Е	Брус сеч. 94×94	20,4		п.м.
2	Пиломатериалы хвойные ГОСТ 24454-80Е	Брус коробки 94×64	18,82		п.м.
3	Пиломатериалы хвойные ГОСТ 24454-80Е	Рейка-штапик 20×30	24,2		п.м.
4	Стекло оконное ГОСТ 111-89	Остекление толщ. 2 мм	6,5		м²

Привязан

Инв.№

Н. контр.	Брюзовский	
Нач. маст.	Радыгин	
Зам. н.м.	Земляк	
ГАП	Брюзовский	
Гл. спец.	Ивановская	
Исполнил	Баулина	
Проверил	Булатов	

114-12-227.90 АС

2-этажный 2-секционный 12-квартирный жилой дом с 1-2-3 комнатными квартирами

Стадия	Лист	Листов
Р	45	

Таблица 1
Таблица 2
Таблица 3

ЦНИИЭП гражданельстрой

Инв.№ подл. | Подпись и дата | Взам. инв.№ | 2-3919-47

Альбом I

1-1

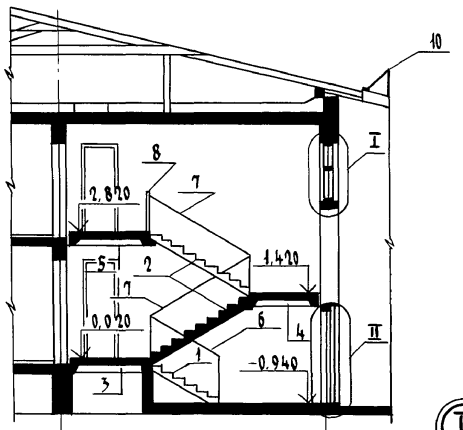

Узлы заполнения дверных и оконных проемов

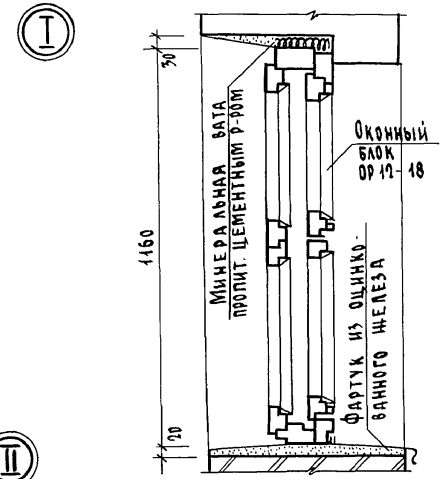

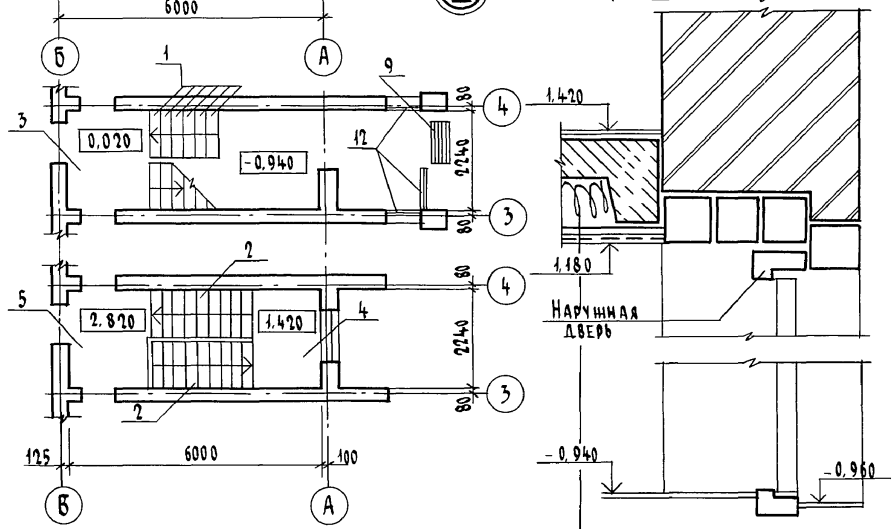

Штукатурная сетка по деревянному каркасу 15х50 Мивата

Спецификация изделий на лестницу, ограждение кровли, приямки (на дом)

Поз.	Обозначение	Наименование	Кол. на лест.	Кол. на дом	Масса ед. кг	Примеч.
1	ГОСТ 8717.0-84	Ступень основная АС-11	6	12	115	
2	1.151.1-6.1.10000	Марш лестничный 1АМ 27.11.14-4	2	4	1330	
3	1.152.1-8.1.10000-02	Площадка лестничная 2АП 22.18-4-К	1	2	1370	
4	1.152.1-8.1.10000-01	Площадка лестничная 2АП 22.15-4-К	1	2	1200	
5	1.152.1-8.1.20000-02	Площадка лестничная 2АП 22.18Б-4-К	1	2	1390	
6		Ограждение цокольного марша - ОЦМ	1	2		
7		Ограждение лестничного марша - ОЛМ	2	4		
8		Ограждение верхней лестничной площадки-ОЛП	1	2		
9		Решетка для вытирания ног	1	2		
10	Ограждение кровли в т.ч.					
		Ограждение кровли ℓ=1200	–	61		
		Ограждение кровли	–	145		п.м.
		Болт М8х85 ГОСТ 7198-70	–	124		
11	Решетка ограждения приямка					
		Основное решение (техподполье)	–	6		
		Вариант с подвалом	–	8		
	Заполнение оконных проемов тамбура					
12	1.136-12	Фрамуга Ф-1 ФН 05-07	10/4	20/8		Основное решение / Вар-нт

1. Разрез см. совместно с листом 42.

Привязан

Инв. №

Н. контр.	Брюзовский	
Нач. маст	Радыгин	
Зам. н. м.	Земляк	
ГАП	Брюзовский	
Гл. спец. к	Ивановская	
Исполн.	Булатов	
Проверил	Брюзовский	

114-12-227.90 АС

2-этажный 2-секционный 12-квартирный жилой дом с 1-2-3 комнатными квартирами

Стадия	Лист	Листов
Р	46	

Разрез 1-1. Лестница. Планы. Лестничная клетка. Узлы.

ЦНИИЭП граждансельстрой

Инв. № подл. | 2-3919-48 | Подпись и дата | Взам. инв. №

Копировал 24468-01 48 Формат А3

Альбом I

1 этаж

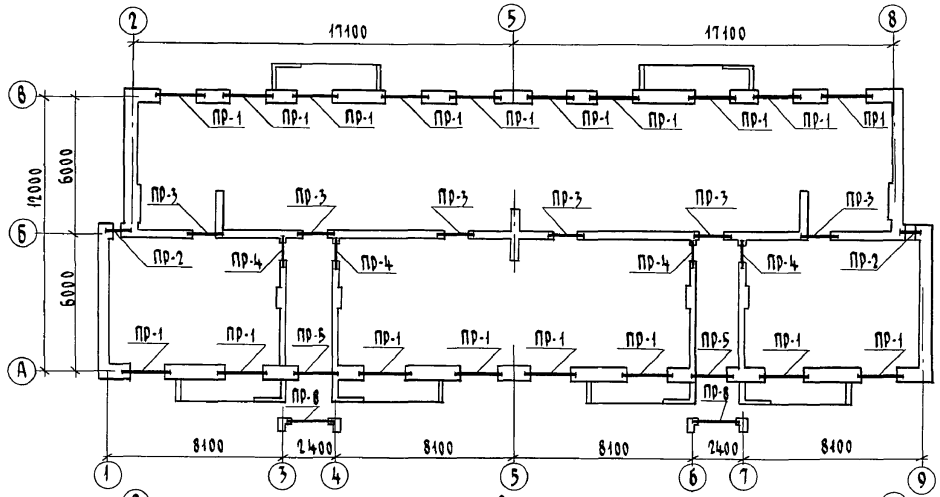

2 этаж

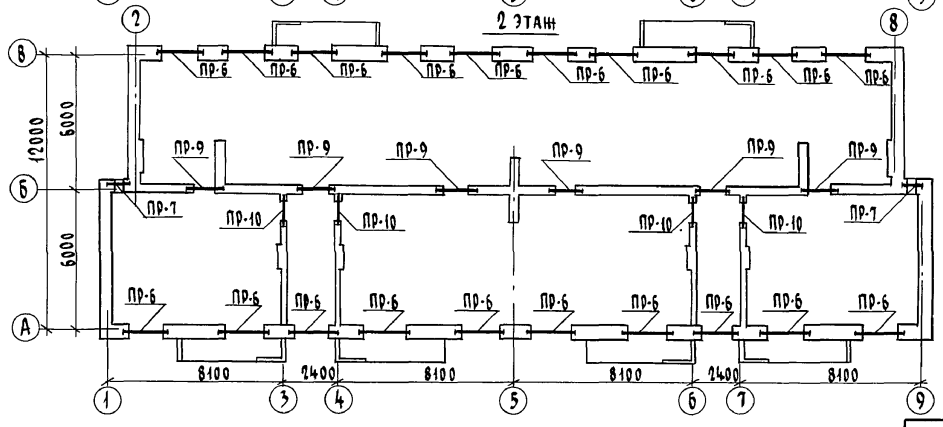

Ведомость перемычек

Тип	Схема сечения	Тип	Схема сечения
ПР-1 ПР-6	5ПБ 25-27-п 2ПБ 22-3-п 2.260(ПР-1) 5.060(ПР-6) 220 2.185(ПР-1) 4.985(ПР-6) 75 200 310 А Б	ПР-4 ПР-10	2ПБ 13-1-п 2.100(ПР-4) 4.900(ПР-10) 140 170 80 3 4
ПР-2 ПР-7	5ПБ 18-27-п 2ПБ 13-1-п 2.260(ПР-7) 5.060(ПР-7) 220 2.185 4.985(ПР-7) 75 200 310 Б	ПР-8	2ПБ 22-3-п 1.105 140 120
ПР-3 ПР-9	3ПБ 13-37 п 2.100 (ПР-3) 4.900 (ПР-9) 220 125 125 Б	ПР-5	2ПБ 22-3п 1.180 140 1.105 75 200 310 А

Н. контр.	Ивановская		
Нач. маст	Радыгин		
Зам. н. м.	Земляк		
ГАП	Брюзовский		
Гл. спец.	Ивановская		
Исполнил	Тверитина		
Проверил	Шиянов		

Привязан

Инв. №

Инв. № подл. | 2-3919-49 | Подпись и дата | Взам. инв. №

114-12-227.90 АС

2-этажный 2-секционный 12-квартирный жилой дом с 1-2-3 комнатными квартирами

Стадия	Лист	Листов
Р	47	

Схемы расположения перемычек на 1 и 2 этажах. Ведомость перемычек

ЦНИИЭП гражданселькстрой

Копировал 24468-01 49 Формат А3

Альбом I

Ведомость перемычек (вариант)

Тип	Схема сечения
ПР-1 ПР-6	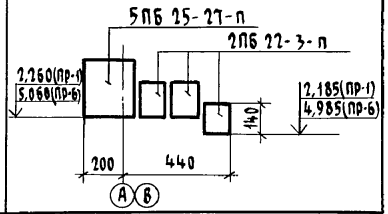
ПР-2 ПР-7	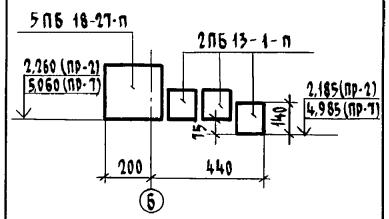
ПР-5	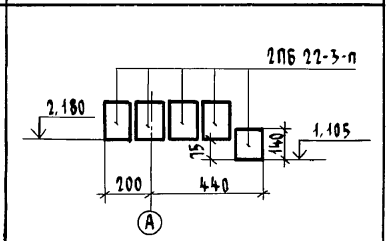
ПР-1 ПР-6	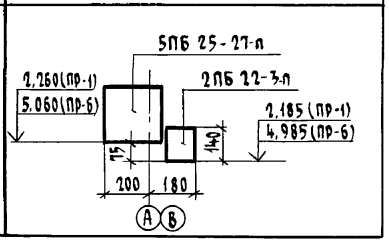

Спецификация к схемам расположения элементов перемычек (начало)

Марка поз.	Обозначение	Наименование	Кол-во 1 эт.	Кол-во 2 эт.	Кол-во Всего	Масса ед. кг	Примечан
		Перемычки железобетонные					
	Для стен толщиной	510 мм (основное решение)					
ПР-1	1.038.1-1.1 130000	5ПБ 25-27-П	18	–	18	338	
	1.038.1-1.1 040000	2ПБ 22-3-П	36	–	36	92	
ПР-2	1.038.1-1.1 120000	5ПБ 18-27-П	2	–	2	250	
	1.038.1-1.1 020000	2ПБ 13-1-П	4	–	4	54	
ПР-3	1.038.1-1.1 090000	3ПБ 13-37-П	12	–	12	85	
ПР-4	1.038.1-1.1 020000	2ПБ 13-1-П	8	–	8	54	
ПР-5	1.038.1-1.1 040000	2ПБ 22-3-П	8	–	8	92	
ПР-6	1.038.1-1.1 130000	2ПБ 25-27-П	–	18	18	338	
	1.038.1-1.1 040000	2ПБ 22-3-П	–	36	36	92	
ПР-7	1.038.1-1.1 120000	5ПБ 18-27-П	–	2	2	250	
	1.038.1-1.1 020000	2ПБ 13-1-П	–	4	4	54	
ПР-8	1.038.1-1.1 040000	2ПБ 22-3-П	2	–	2	92	
ПР-9	1.038.1-1.1 090000	3ПБ 13-37-П	–	12	12	85	
ПР-10	1.038.1-1.1 020000	2ПБ 13-1-П	–	8	8	54	
	Для стен толщиной	640 мм (вариант)					
ПР-1	1.038.1-1.1 130000	5ПБ 25-27-П	18	–	18	338	
	1.038.1-1.1 040000	2ПБ 22-3-П	54	–	54	92	
ПР-2	1.038.1-1.1 120000	5ПБ 18-27-П	2	–	2	250	
	1.038.1-1.1 020000	2ПБ 13-1-П	6	–	6	54	
ПР-3	1.038.1-1.1 090000	3ПБ 13-37-П	12	–	12	85	

Инв. № подл. | 2-3919-50 | Подпись и дата | Взам. инв. №

Привязан

Инв. №

Н. контр.	Ивановская	
Нач. маст.	Радыгин	
Зам. н.м.	Земляк	
ГАП	Брюзовский	
Гл. спец.	Ивановская	
Исполнил	Тверитина	
Проверил	Жданов	

114-12-227.90 АС

2-этажный 2-секционный 12-квартирный жилой дом с 1-2-3 комнатными квартирами

Стадия	Лист	Листов
Р	48	

Спецификация к схемам расположения элементов перемычек (начало) Ведомость перемычек (вариант)

ЦНИИЭП гражданселькстрой

Копировал буф 24468-01 50 Формат А3

Альбом I

Ведомость перемычек (вариант)

Тип	Схема сечения
ПР-2 ПР-7	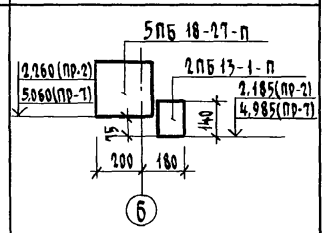
ПР-5	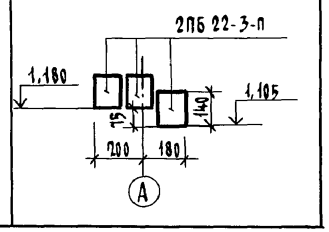

(окончание)

Марка поз.	Обозначение	Наименование	Кол-во 1эт.	Кол-во 2эт.	Кол-во Всего	Масса ед. кг.	Примечание
ПР-4	1.038.1-1.1 020000	2ПБ 13-1-п	8	-	8	54	
ПР-5	1.038.1-1.1 040000	2ПБ 22-3-п	10	-	10	92	
ПР-6	1.038.1-1.1 130000	5ПБ 25-27-п	-	18	18	338	
	1.038.1-1.1 040000	2ПБ 22-3-п	-	54	54	92	
ПР-7	1.038.1-1.1 120000	5ПБ 18-27-п	-	2	2	250	
	1.038.1-1.1 020000	2ПБ 13-1-п	-	6	6	54	
ПР-8	1.038.1-1.1 040000	2ПБ 22-3-п	2	-	2	92	
ПР-9	1.038.1-1.1 090000	3ПБ 13-37-п	-	12	12	85	
ПР-10	1.038.1-1.1 020000	2ПБ 13-1-п	-	8	8	54	
	Для стен толщиной 380 мм (вариант)						
ПР-1	1.038.1-1.1 130000	5ПБ 25-27-п	18	-	18	338	
	1.038.1-1.1 040000	2ПБ 22-3-п	18	-	18	92	
ПР-2	1.038.1-1.1 120000	5ПБ 18-27-п	2	-	2	250	
	1.038.1-1.1 020000	2ПБ 13-1-п	2	-	2	54	
ПР-3	1.038.1-1.1 090000	3ПБ 13-37-п	12	-	12	85	
ПР-4	1.038.1-1.1 020000	2ПБ 13-1-п	8	-	8	54	
ПР-5	1.038.1-1.1 040000	2ПБ 22-3-п	6	-	6	92	
ПР-6	1.038.1-1.1 130000	5ПБ 25-27-п	-	18	18	338	
	1.038.1-1.1 040000	2ПБ 22-3-п	-	18	18	92	
ПР-7	1.038.1-1.1 120000	5ПБ 18-27-п	-	2	2	250	
	1.038.1-1.1 020000	2ПБ 13-1-п	-	2	2	54	
ПР-8	1.038.1-1.1 040000	2ПБ 22-3-п	2	-	2	92	
ПР-9	1.038.1-1.1 090000	3ПБ 13-37-п	-	12	12	85	
ПР-10	1.038.1-1.1 020000	2ПБ 13-1-п	-	8	8	54	

Инв.№ подл. | 2-3919-51 | Подпись и дата | Взам. инв.№

Привязан

Инв.№

Н.контр.	Ивановская	
Нач. маст.	Радыгин	
Зам. н.м.	Земляк	
ГАП	Брюзовский	
Гл.спец.	Ивановская	
Исполнил	Тверитина	
Проверил	Жданов	

114-12-227.90 АС

2-этажный 2-секционный 12-квартирный жилой дом с 1-2-3 комнатными квартирами

Стадия	Лист	Листов
Р	49	

Спецификация к схеме расположения элементов перемычек (окончание) Ведомость перемычек (вариант)

ЦНИИЭП граждансельстрой

Копировал Сур 24468-01 51 Формат А3

Альбом I

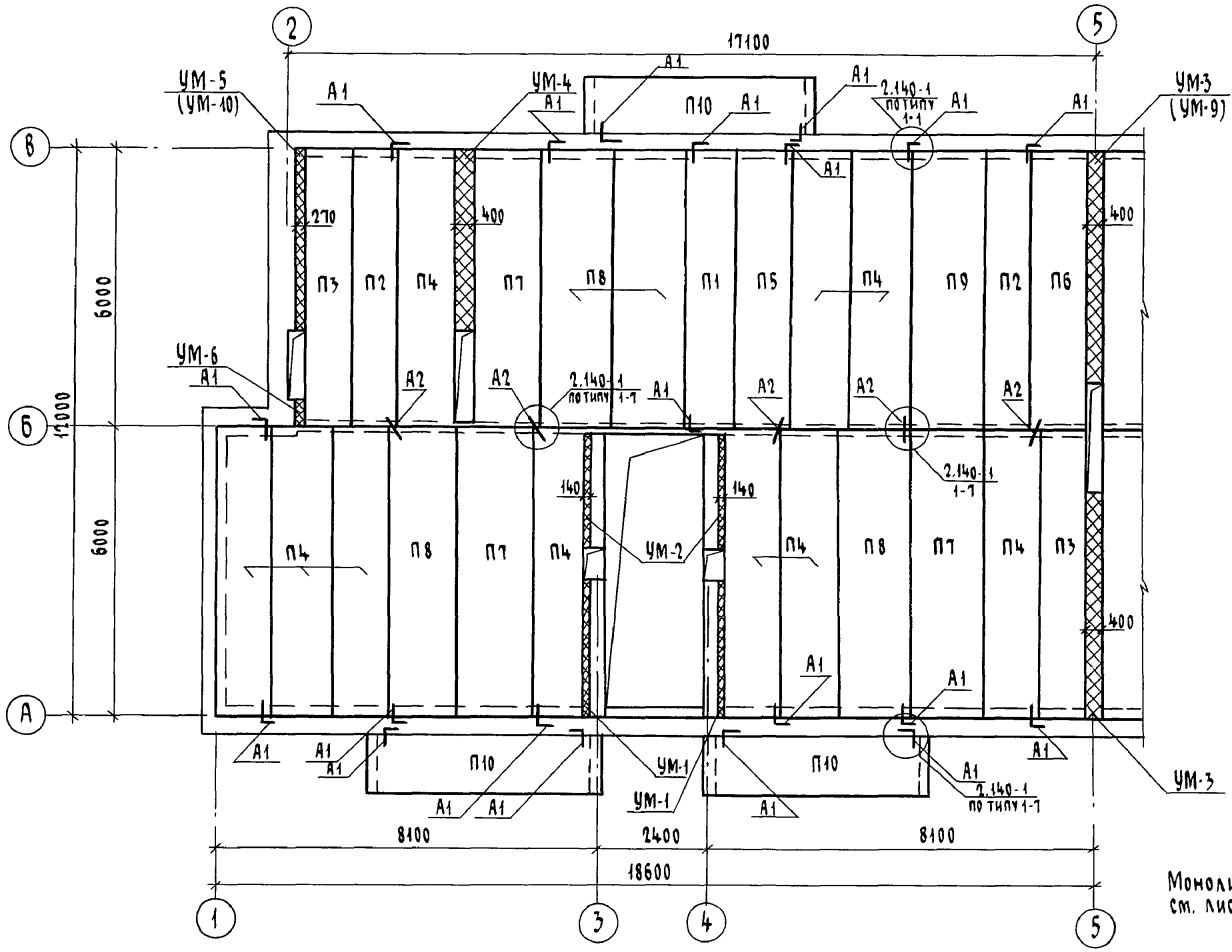

Монолитные участки УМ1...УМ6, УМ-9, УМ-10 см. лист 55

Н. контр.	Ивановская		
Нач. маст.	Радыгин		
Зам. н. м.	Земляк		
ГАП	Брюзовский		
Гл. спец. к.	Ивановская		
Исполнил	Тверитина		
Проверил	Жданов		

Привязан

Инв. №

114-12-227.90 АС

2-этажный 2-секционный 12-квартирный жилой дом с 1-2-3 комнатными квартирами

Стадия	Лист	Листов
Р	50	

Схема расположения элементов перекрытия на отм. -0,340, 2,500

ЦНИИЭП ГРАЖДАНСЕЛЬСТРОЙ

Копировал Формат А3 24468-01 52

Инв. № подл. 2-3919-52 | Подпись и дата | Взам. инв. №

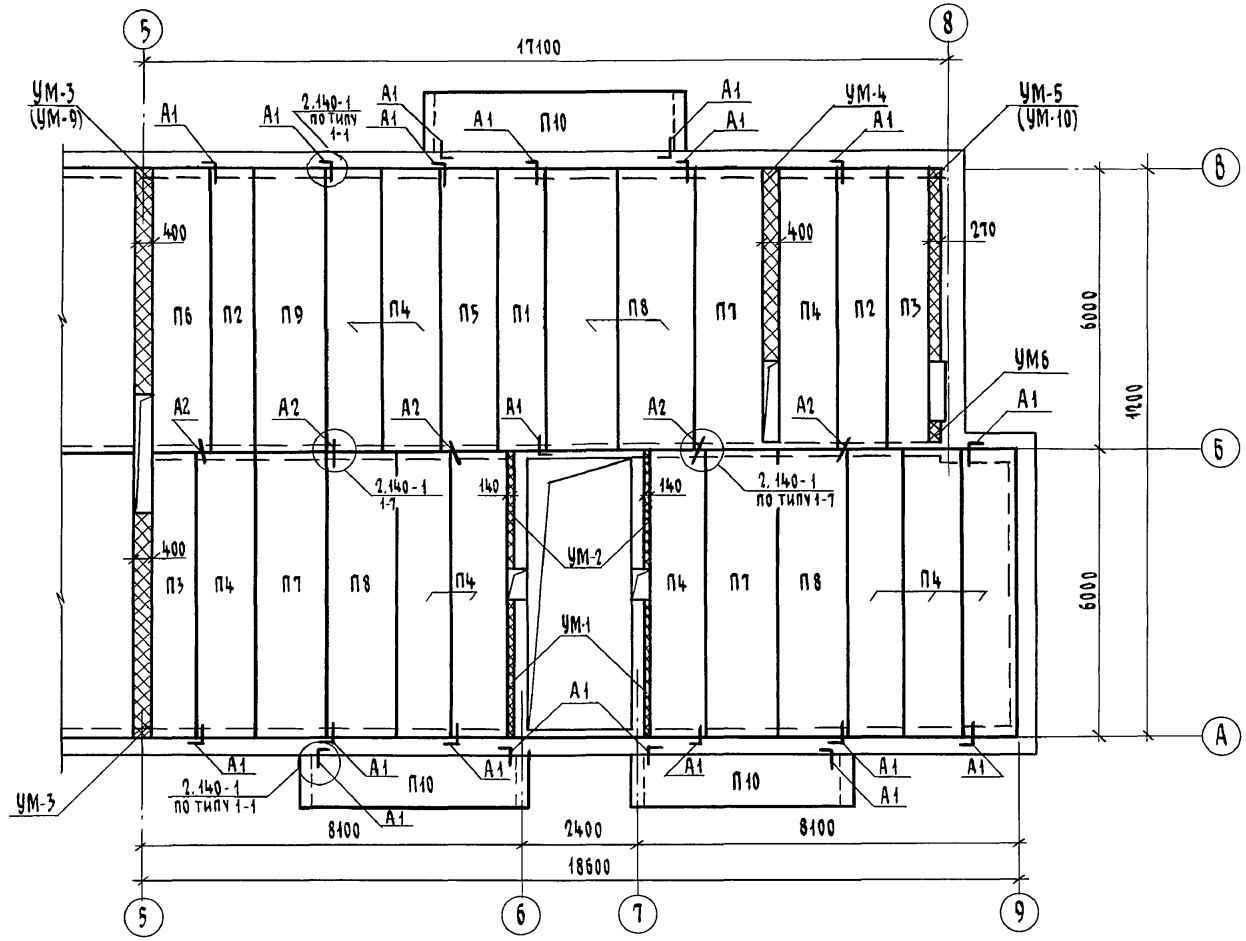

Н. контр.	Бршозовский		
Нач. маст.	Радыгин		
Зам. н.м.	Земляк		
ГАП	Бршозовский		
Гл. спец. к	Ивановский		
Исполнил	Тверитина		
Проверил	Жданов		

Привязан

Инв. №

114-12-227.90 АС

2-этажный 2-секционный 12-квартирный жилой дом с 1-2-3 комнатными квартирами

Стадия	Лист	Листов
Р	51	

Схема расположения элементов перекрытия на отм. -0,340, 2,500

ЦНИИЭП граждансельстрой

Копировал 24468-01 53 Формат А3

Альбом I

Инв. № подл.	Подпись и дата	Взам. инв. №
2-3919-53		

Альбом I

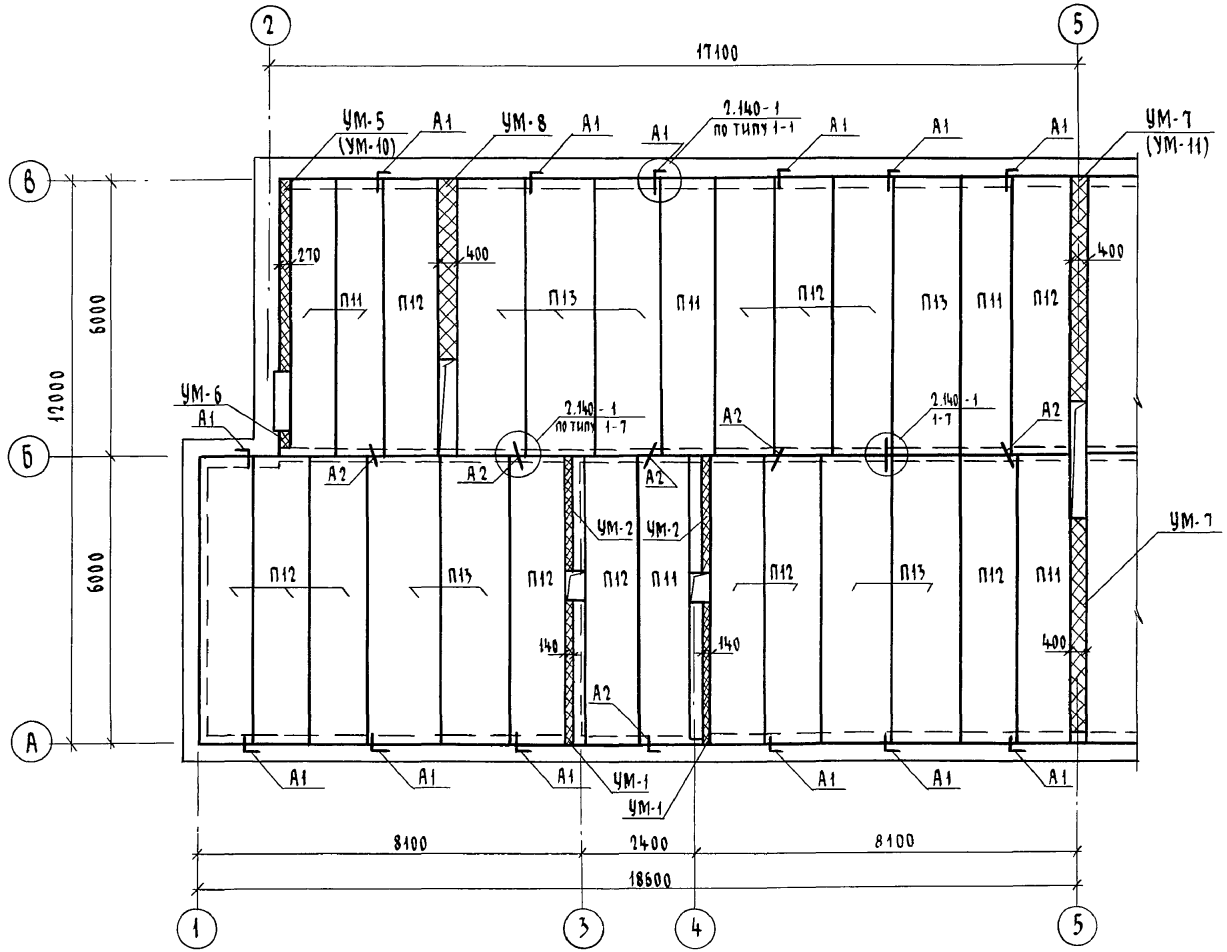

Монолитные участки УМ-1, УМ-2, УМ-5...УМ8, УМ-10, УМ-11 см. лист 55.

				114-12-227.90			АС
		Н. контр.	Ивановская				
Привязан		Нач. маст.	Радыгин	2-этажный 2-секционный 12-квартирный жилой дом с 1-2-3 комнатными квартирами	Стадия	Лист	Листов
		Зам. н.м.	Земляк		Р	52	
		ГАП	Бржозовский				
		Гл. спец. к.	Ивановская	Схема расположения элементов перекрытия на отм. 5,300	ЦНИИЭП гражданскельстрой		
		Исполнил	Тверитина				
Инв. №		Проверил	Жданов				

Инв. № подл. 2-3919-54 | Подпись и дата | Взам. инв. №

Копировал 24468-01 54 Формат А3

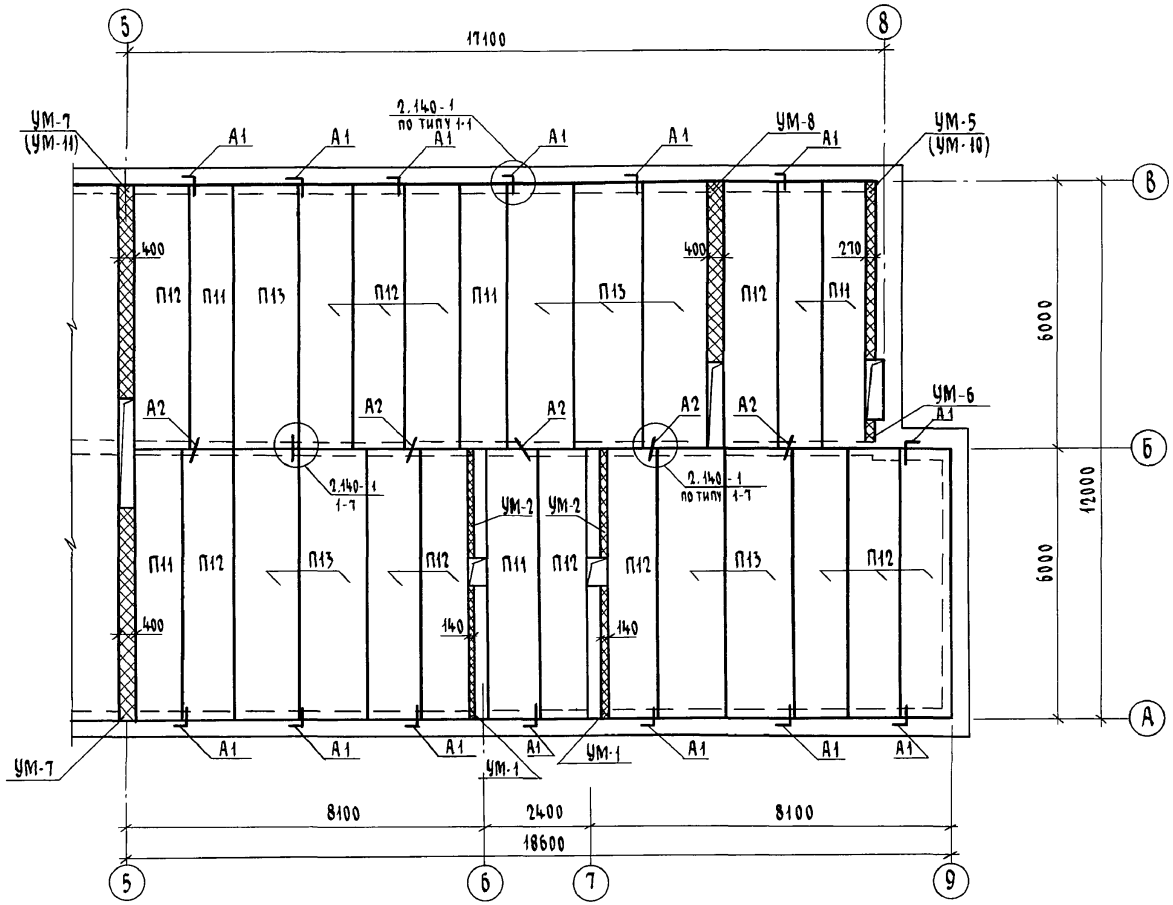

Альбом I

Инв. № подл.	Подпись и дата	Взам. инв. №	
2-3919-55			

Привязан			
Инв. №			

Н. контр.	Ивановская	
Нач. маст.	Рядыгин	
Зам. н. м.	Земляк	
ГАП	Брюзовский	
Гл. спец.	Ивановская	
Исполнил	Тверитина	
Проверил	Жданов	

114-12-227.90 АС

2-этажный 2-секционный 12-квартирный жилой дом с 1-2-3 комнатными квартирами

Стадия	Лист	Листов
Р	53	

Схема расположения элементов перекрытия на отм. 5,300

ЦНИИЭП гражданселькстрой

Копировал Суд 24468-01 55 Формат А3

Альбом I

Ведомость деталей

Марка	Эскиз
А1	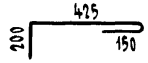
А2	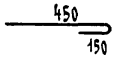

Спецификация к схемам расположения элементов перекрытия на отм. -0,340, 2,500, 5,300

Марка поз.	Обозначение	Наименование	Кол-во на отм -0,340	Кол-во на отм 2,500	Кол-во на отм 5,300	Всего	Масса ед. кг.	Примечание
		Элементы железобетонные						
П1	Серия 1.141-1 в.63	ПК 60.10 - 4 Ат V г	2	2	–	4	1775	
П2	Серия 1.141-1 в.63	ПК 60.10 - 6 Ат V г	4	4	–	8	1775	
П3	Серия 1.141-1 в.63	ПК 60.10 - 8 Ат V г	4	4	–	8	1775	
П4	Серия 1.141-1 в.63	ПК 60.12 - 4 Ат V т	20	20	–	40	2100	
П5	Серия 1.141-1 в.63	ПК 60.12 - 6 Ат V т	2	2	–	4	2100	
П6	Серия 1.141-1 в.63	ПК 60.12 - 8 Ат V т	2	2	–	4	2100	
П7	Серия 1.141-1 в.63	ПК 60.15 - 4 Ат V т	6	6	–	12	2800	
П8	Серия 1.141-1 в.63	ПК 60.15 - 6 Ат V т	8	8	–	16	2800	
П9	Серия 1.141-1 в.63	ПК 60.15 - 8 Ат V т	2	2	–	4	2800	
П10	Серия 1.141-1 в.63	ПК 48.12 - 8 Ат V т	6	6	–	12	1700	
П11	Серия 1.141-1 в.63	ПК 60.10 - 3 Ат V т	–	–	12	12	1775	
П12	Серия 1.141-1 в.63	ПК 60.12 - 3 Ат V т	–	–	26	26	2100	
П13	Серия 1.141-1 в.63	ПК 60.15 - 3 Ат V т	–	–	16	16	2800	
УМ-1	лист 55	Монолитный участок УМ-1	4	4	2	10		
УМ-2	лист 55	УМ-2	4	4	2	10		
УМ-3	лист 55	УМ-3	2	2	–	4		
УМ-4	лист 55	УМ-4	2	2	–	4		
УМ-5	лист 55	УМ-5	2	2	2	6		
УМ-6	лист 55	УМ-6	2	2	2	6		
УМ-7	лист 55	УМ-7	–	–	2	2		
УМ-8	лист 55	УМ-8	–	–	2	2		
УМ-9	лист 55	УМ-9	1	1	–	2		
УМ-10	лист 55	УМ-10	2	2	2	6		
УМ-11	лист 55	УМ-11	–	–	1	1		
		Элементы металлические						
А1	лист 54	А-I-10 ГОСТ 5781-82* ℓ=805	40	40	28	108	0,50	54,0 кг
А2	лист 54	А-I-10 ГОСТ 5781-82* ℓ=630	20	20	24	64	0,39	25,0 кг

Инв.№ подл. | 2-3919-56 | Подпись и дата | Взам. инв.№

		114-12-227.90	АС
Н.контр.	Ивановская		
Нач.маст.	Радыгин		
Зам.н.м.	Земляк		
ГАП	Брюзовский		
Гл.спец.	Ивановская		
Исполнил	Тверитина		
Проверил	Жданов		

Привязан

Инв.№

2-этажный 2-секционный 12-квартирный жилой дом с 1-2-3 комнатными квартирами

Стадия	Лист	Листов
Р	54	

Спецификация к схемам расположения элементов перекрытия на отм. -0,340, 2,500, 5,300

ЦНИИЭП гражданстельстрой

Копировал 24468-01 56 Формат А3

Альбом I

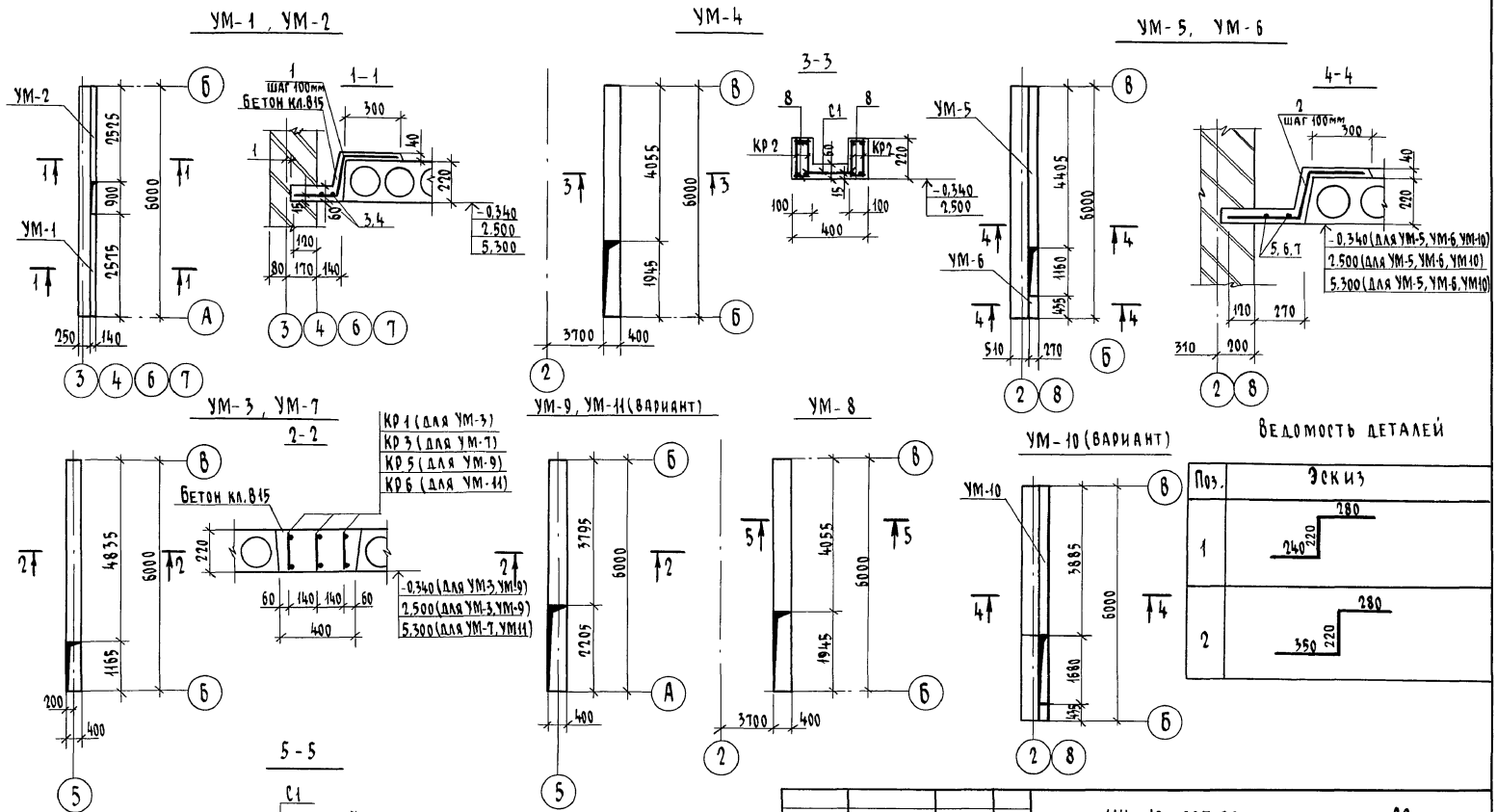

Ведомость деталей

Поз.	Эскиз
1	280 / 220 / 240
2	280 / 220 / 350

Н. контр.	Ивановская		
Нач. маст.	Радыгин		
Зам. н. м.	Земляк		
ГАП	Бржозовский		
Гл. спец. к.	Ивановская		
Исполн.	Тверитина		
Проверил	Жданов		

Привязан

Инв. №

114 - 12 - 227.90 АС

2-этажный, 2-секционный 12-квартирный жилой дом с 1-2-3 комнатными квартирами

Стадия	Лист	Листов
Р	55	

Монолитные участки УМ-1 ... УМ 11

ЦНИИЭП гражданскельстрой

Инв. № подл. 2-3919-57 | Подпись и дата | Взам. инв. №

Копировал 24468-01 57 Формат А3

Альбом I

Спецификация элементов монолитных участков перекрытий

Формат	Зона	Поз.	Обозначение	Наименование	Кол.	Примечан.
				Монолитный участок УМ-1		
		1		8 А III ГОСТ 5781-82*, ℓ=740	25	7,3 кг
		3		6 А I ГОСТ 5781-82*, ℓ=2555	2	1,13 кг
				Материал: Бетон кл. В15	0,12	м³
				Монолитный участок УМ-2		
		1		8 А III ГОСТ 5781-82*, ℓ=740	25	7,3 кг
		4		6 А I ГОСТ 5781-82*, ℓ=2500	2	1,11 кг
				Материал: Бетон кл. В15	0,08	м³
				Монолитный участок УМ-3		
		КР-1	лист 76	Каркас плоский КР-1	3	28,4 кг
				Материал: Бетон кл. В15	0,43	м³
				Монолитный участок УМ4		
		КР-2	лист 76	Каркас плоский КР-2	4	18,4 кг
		8		6 А I ГОСТ 5781-82*, ℓ=80	32	0,57 кг
		С1	лист 76	Сетка С1	1	1,59 кг
				Материал: Бетон кл. В15	0,23	м³
				Монолитный участок УМ-5		
		2		8 А III ГОСТ 5781-82*, ℓ=850	43	14,4 кг
		5		6 А I ГОСТ 5781-82*, ℓ=4380	2	1,94 кг
				Материал: Бетон кл. В15	0,15	м³
				Монолитный участок УМ-6		
		2		8 А III ГОСТ 5781-82*, ℓ=850	4	1,34 кг
		6		6 А I ГОСТ 5781-82*, ℓ=410	2	0,18 кг

Формат	Зона	Поз.	Обозначение	Наименование	Кол.	Примечан.
				Материал: Бетон кл. В15	0,06	м³
				Монолитный участок УМ-7		
		КР-3	лист 76	Каркас плоский КР-3	3	19,9 кг
				Материал: Бетон кл. В15	0,43	м³
				Монолитный участок УМ-8		
		КР-4	лист 76	Каркас плоский КР-4	2	11,0 кг
		С1	лист 76	Сетка С1	1	1,59 кг
				Материал: Бетон кл. В15	0,23	м³
				Монолитный участок(УМ-9)		
		КР-5	лист 76	Каркас плоский КР-5	3	22,3 кг
				Материал: Бетон кл. В15	0,39	м³
				Монолитный участок(УМ-10)		
		2		8 А III ГОСТ 5781-82*, ℓ=850	38	12,9 кг
		7		6 А I ГОСТ 5781-82*, ℓ=3860	2	1,71 кг
				Материал: Бетон кл. В15	0,14	м³
				Монолитный участок(УМ-11)		
		КР-6	лист 76	Каркас плоский КР-6	3	15,6
				Материал: Бетон кл. В15	0,39	м³

Инв. № подл. | Подпись и дата | Взам. инв. №

2-3919-58

Привязан

Инв. №

Н. контр.	Ивановская		
Нач. маст	Радыгин		
Зам. н. м.	Земляк		
ГАП	Брюховский		
Гл. спец.	Ивановская		
Исполн.	Тверитина		
Проверил	Жданов		

114-12-227.90 АС

2-этажный 2-секционный 12-квартирный жилой дом с 1-2-3 комнатными квартирами

Стадия	Лист	Листов
Р	56	

Спецификация элементов монолитных участков перекрытий.

ЦНИИЭП гражданселькстрой

Копировал Бур 24468-01 58 Формат А3

Альбом I

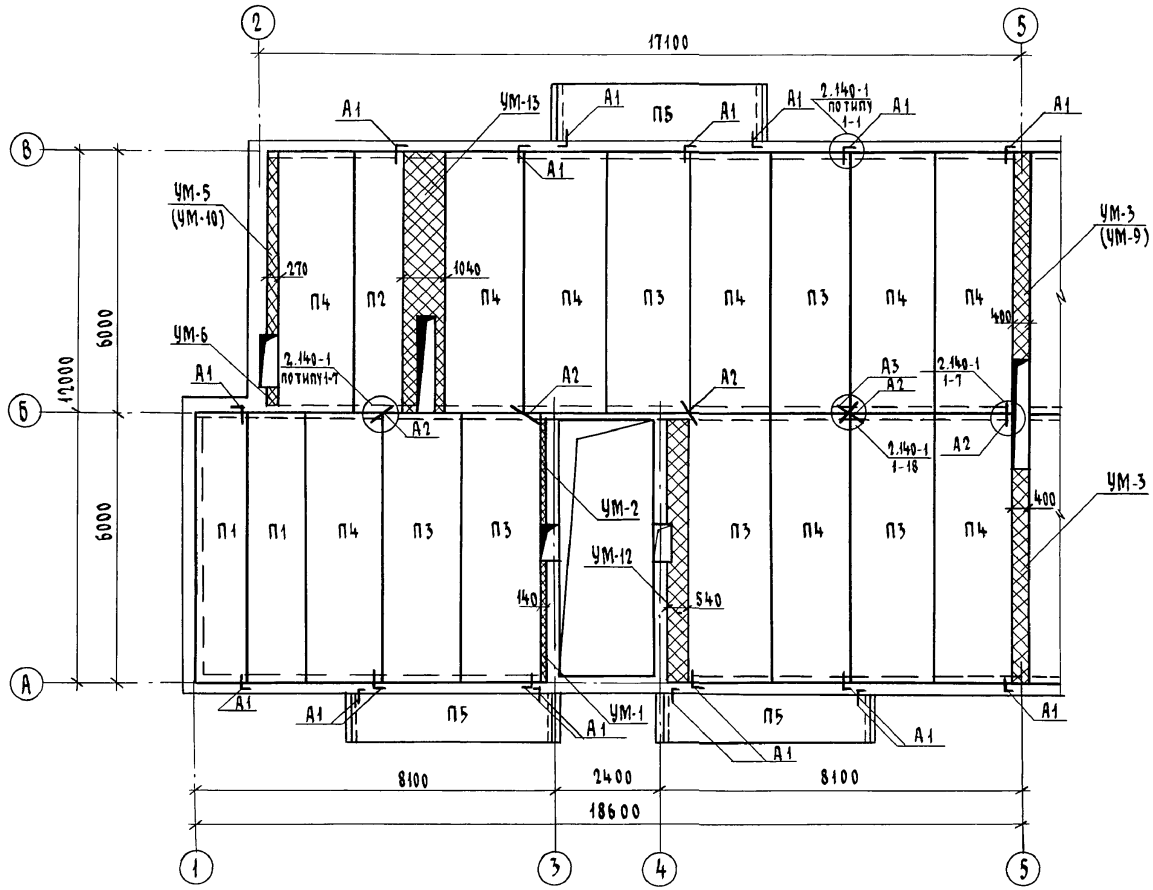

1. Монолитные участки УМ-1...УМ-3, УМ-5, УМ-6, УМ-9 см. лист 55.
2. Монолитные участки УМ12, УМ-13 см. лист 62.

				114 - 12 - 227.90			АС
Н. контр.	Ивановская						
Нач. маст	Радыгин			2-этажный 2-секционный 12-квартирный жилой дом с 1-2-3 комнатными квартирами	Стадия	Лист	Листов
Зам. н.м.	Земляк				Р	57	
ГАП	Брщозовский			Схема расположения элементов перекрытия на отм.- 0,340, 2,500 в осях 1-5 (вариант)	ЦНИИЭП гражданскельстрой		
Гл. спец.	Ивановская						
Исполнил	Тверитина						
Проверил	Жданов						

Привязан

Инв. №

Инв. № подл. 2-3919-59 | Подпись и дата | Взам. инв. №

Копировал 24468-01 59 Формат А3

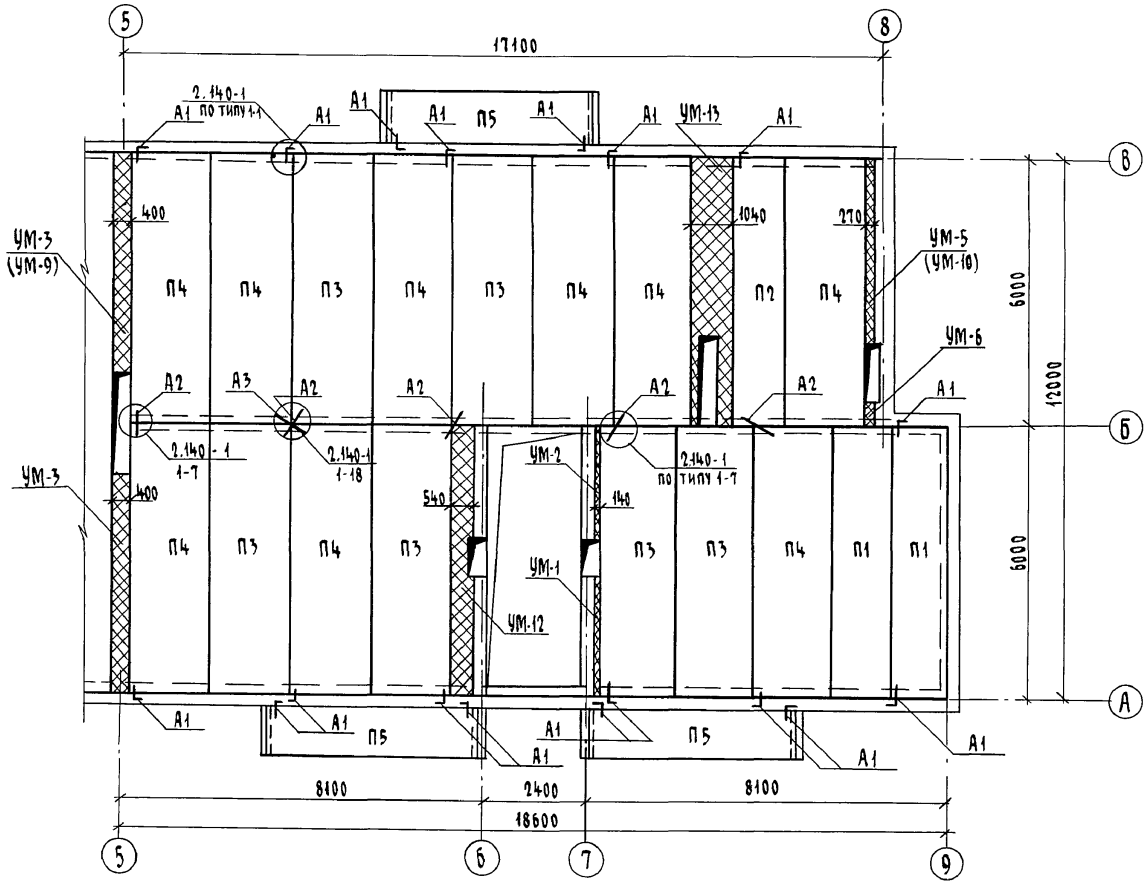

Альбом I

Инв. № подл.	Подпись и дата	Взам. инв. №
2-3919-60		

Привязан			
Инв. №			

Н. контр.	Ивановская	
Нач. маст	Радыгин	
Зам. н. м.	Земляк	
ГАП	Бршозовский	
Гл. спецк	Ивановская	
Исполн.	Тверитина	
Проверил	Жданов	

114-12-227.90 АС

2-этажный 2-секционный 12-квартирный жилой дом с 1-2-3 комнатными квартирами

Стадия	Лист	Листов
Р	58	

Схема расположения элементов перекрытия на отм. -0,340, 2,500 в осях 5-9 (вариант)

ЦНИИЭП гражданселькстрой

Копировал [illegible] 24468-01 60 Формат А3

Альбом I

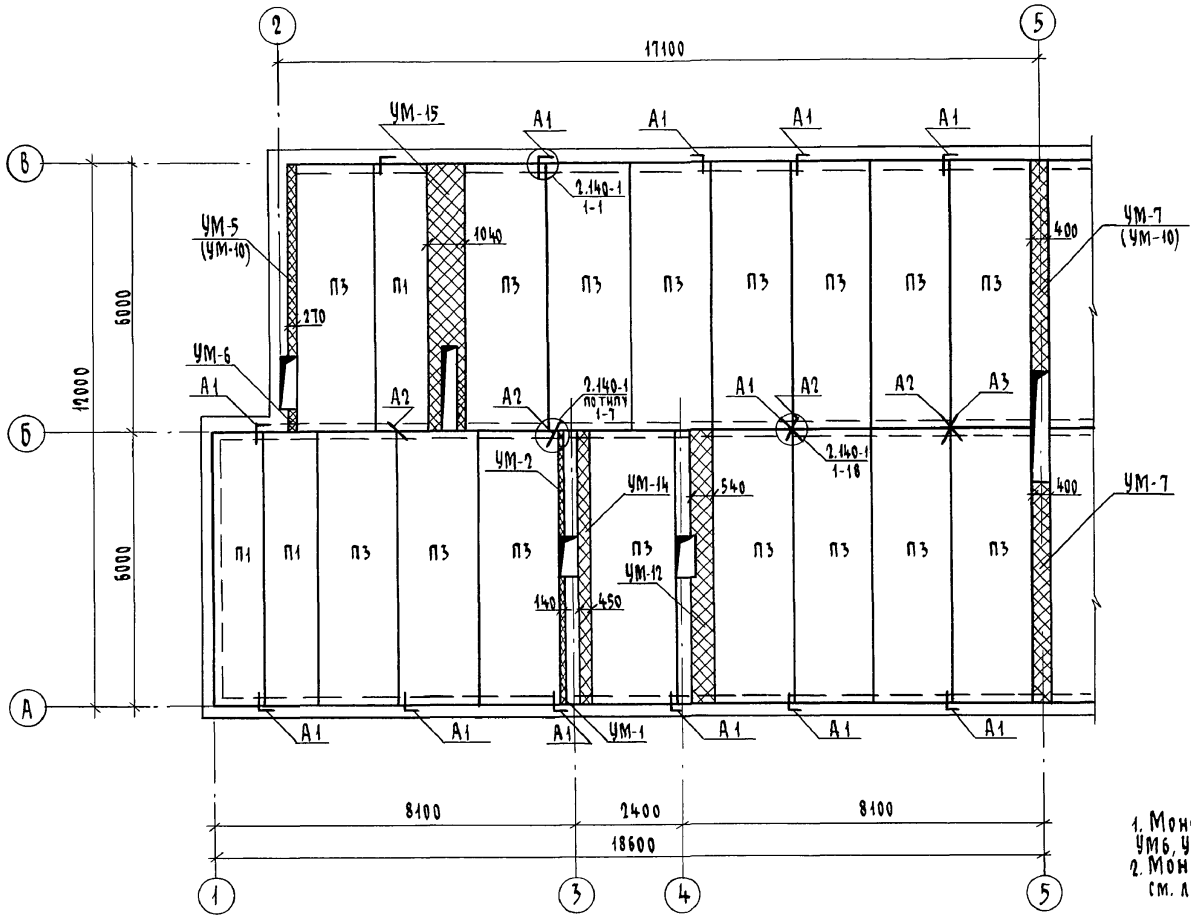

1. Монолитные участки УМ-1...УМ3, УМ5, УМ6, УМ-7, УМ-10 см. лист 55.
2. Монолитные участки УМ14, УМ-15 см. лист 62.

Н.контр.	Ивановская		
Нач.маст	Радыгин		
Зам. н.м	Земляк		
ГАП	Брюзовский		
Гл.спец.к.	Ивановская		
Исполнил	Тверитина		
Проверил	Жданов		

Привязан

Инв.№

114-12-227.90 АС

2-этажный 2-секционный 12-квартирный жилой дом с 1-2-3 комнатными квартирами

Стадия	Лист	Листов
Р	59	

Схема расположения элеметов перекрытия на отм. 5,300 в осях 1-5 (вариант)

ЦНИИЭП гражданстройпроект

Инв.№ подл. | 2-3919-61 | Подпись и дата | Взам. инв.№

Копировал 24468-01 61 Формат А3

Альбом I

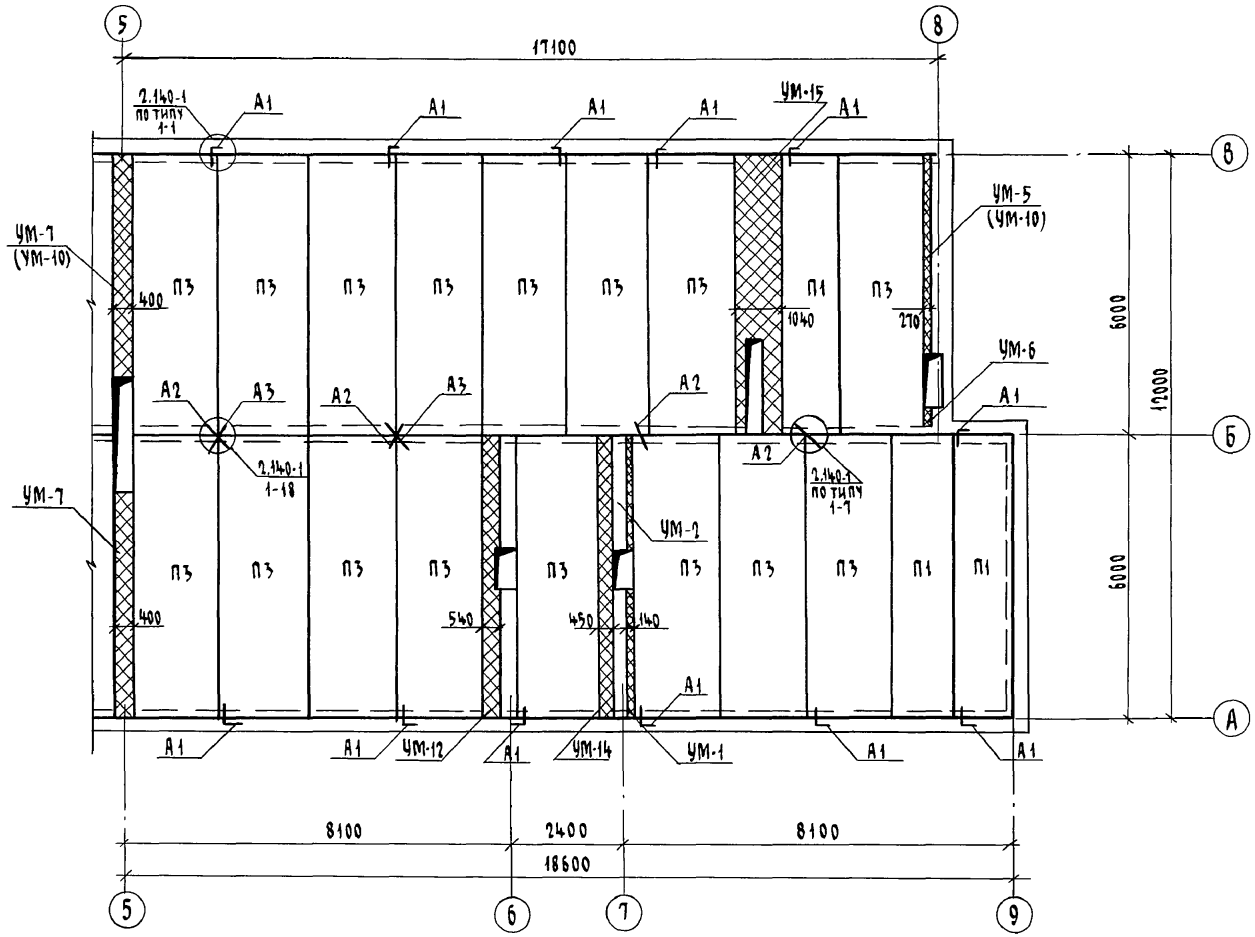

				114-12-227.90	-АС
Н. контр.	Ивановская				
Нач. маст.	Радыгин			2-этажный 2-секционный 12-квартирный жилой дом с 1-2-3 комнатными квартирами	Стадия: Р; Лист: 60; Листов:
Зам. н.м.	Земляк				
ГАП	Брюзовский				
Гл. спец.	Ивановская			Схема расположения элементов перекрытия на отм. 5.300 в осях 5-9 (вариант)	ЦНИИЭП гражданстрой
Исполнил	Тверитина				
Проверил	Жданов				

Привязан

Инв. №

Инв. № подл. | 2-3919-62 | Подпись и дата | Взам. инв. №

Копировал 24468-01 62 Формат А3

Спецификация к схемам расположения элементов перекрытий на отм.-0,340; 2,500; 5,300 (вариант)

Марка поз.	Обозначение	Наименование	Кол-во на отм. -0,340	2,500	5,300	Всего	Масса ед. кг.	Примеч.
		Элементы железобетонные						
П1	Серия 1.142.1-39 в.1	ПНО - 60.12 - 4 III в	4	4	6	14	1580	
П2	Серия 1.142.1-39 в.1	ПНО - 60.12 - 6 III в	2	2	–	4	1580	
П3	Серия 1.142.1-39 в.1	ПНО - 60.18 - 4 III в	12	12	32	56	2400	
П4	Серия 1.142.1-39 в.1	ПНО - 60.18 - 6 III в	18	18	–	36	2400	
П5	Серия 1.142.1-39 в.1	ПНО - 48.12 - 6 III в	6	6	–	12	1920	
УМ-1	лист 55	Монолитный участок УМ-1	2	2	2	6		
УМ-2	лист 55	Монолитный участок УМ-2	2	2	2	6		
УМ-3	лист 55	Монолитный участок УМ-3	2	2	–	4		
УМ-5	лист 55	Монолитный участок УМ-5	2	2	2	6		
УМ-6	лист 55	Монолитный участок УМ-6	2	2	2	6		
УМ-7	лист 55	Монолитный участок УМ-7	–	–	2	2		
УМ-9	лист 55	Монолитный участок УМ-9	1	1	–	2		
УМ-10	лист 55	Монолитный участок УМ-10	2	2	2	6		
УМ-11	лист 55	Монолитный участок УМ-11	–	–	1	1		
УМ-12	лист 62	Монолитный участок УМ-12	2	2	2	6		
УМ-13	лист 62	Монолитный участок УМ-13	2	2	–	4		
УМ-14	лист 62	Монолитный участок УМ-14	–	–	2	2		
УМ-15	лист 62	Монолитный участок УМ-15	–	–	2	2		
		Элементы металлические						
А-1	лист 54	А-I-10 ГОСТ 5781-82*, ℓ=805	36	36	24	96	0,50	48 кг
А 2	лист 54	А-I-10 ГОСТ 5781-82*, ℓ=630	20	20	16	56	0,39	24,6 кг
А 3	лист 61	А-I-10 ГОСТ 5781-82*, ℓ=830	2	2	4	8	0,51	4,1 кг

Ведомость деталей

Марка	Эскиз
А3	650, 150

Альбом I

Инв.№ подл. | 2-3919-63 | Подпись и дата | Взам. инв.№

Привязан

Инв.№

Н. контр.	Ивановская	
Нач. маст.	Радыгин	
Зам. н.м.	Земляк	
ГАП	Брюзовский	
Гл. спец. к.	Ивановская	
Исполнил	Тверитина	
Проверил	Жданов	

114-12-227.90 -АС

2-этажный 2-секционный 12-квартирный жилой дом с 1-2-3 комнатными квартирами

Стадия	Лист	Листов
Р	61	

Спецификация к схемам расположения элементов перекрытий на отм.-0,340; 2,500; 5,300 (вариант)

ЦНИИЭП гражданселькстрой

Копировал Сук 24468-01 63 Формат А3

Альбом I

Спецификация элементов монолитных участков УМ12 ... УМ15

Зона	Формат	Поз.	Обозначение	Наименование	Кол.	Примеч.
				Монолитный участок УМ12		
		КР7	лист 77	Каркас плоский КР7	2	1,66 кг
		КР8	лист 77	Каркас плоский КР8	2	19,44 кг
		С2	лист 77	Сетка С2	1	0,35 кг
		С3	лист 77	Сетка С3	1	3,47 кг
		1		6АI ГОСТ 5781-82*, ℓ=130	47	1,36 кг
				Материал: Бетон кл. В15	0,32	м³
				Монолитный участок УМ13		
		КР9	лист 77	Каркас плоский КР9	4	77,2 кг
		С5	лист 77	Сетка С5	1	13,1 кг
		2		6АI ГОСТ 5781-82*, ℓ=180	47	1,88 кг
		4		10АI ГОСТ 5781-82*, ℓ=620	2	0,76 кг
				Материал:		
				Бетон кл. В15	0,76	м³
				Монолитный участок УМ14		
		КР10	лист 77	Каркас плоский КР10	4	32,4 кг
		С4	лист 77	Сетка С4	1	3,75 кг
		3		6АI ГОСТ 5781-82*, ℓ=80	47	0,83 кг
				Материал: Бетон кл. В15	0,35	м³
				Монолитный участок УМ15		
		КР10	лист 77	Каркас плоский КР10	4	32,4 кг
		С6	лист 77	Сетка С6	1	4,43 кг
		2		6АI ГОСТ 5781-82*, ℓ=180	40	1,59 кг
		4		10АI ГОСТ 5781-82*, ℓ=620	2	0,76 кг
				Материал: Бетон кл. В15	0,76	м³

Сетки С5, С6 вырезать по месту

Н. контр.	Ивановская	
Нач. маст.	Радыгин	
Зам. н. м.	Земляк	
ГАП	Брюзовский	
Гл. спец. к.	Ивановская	
Исполн.	Тверитина	
Проверил	Иванов	

Привязан

Инв. №

114-12-227.90 АС

2-этажный 2-секционный 12-квартирный жилой дом с 1-2-3 комнатными квартирами

Стадия	Лист	Листов
Р	62	

Монолитные участки УМ12...УМ15

ЦНИИЭП граждансельстрой

Копировал 24468-01 64 Формат А3

Инв. № подл. | Подпись и дата | Взам. инв. №

2-3919-64

Альбом I

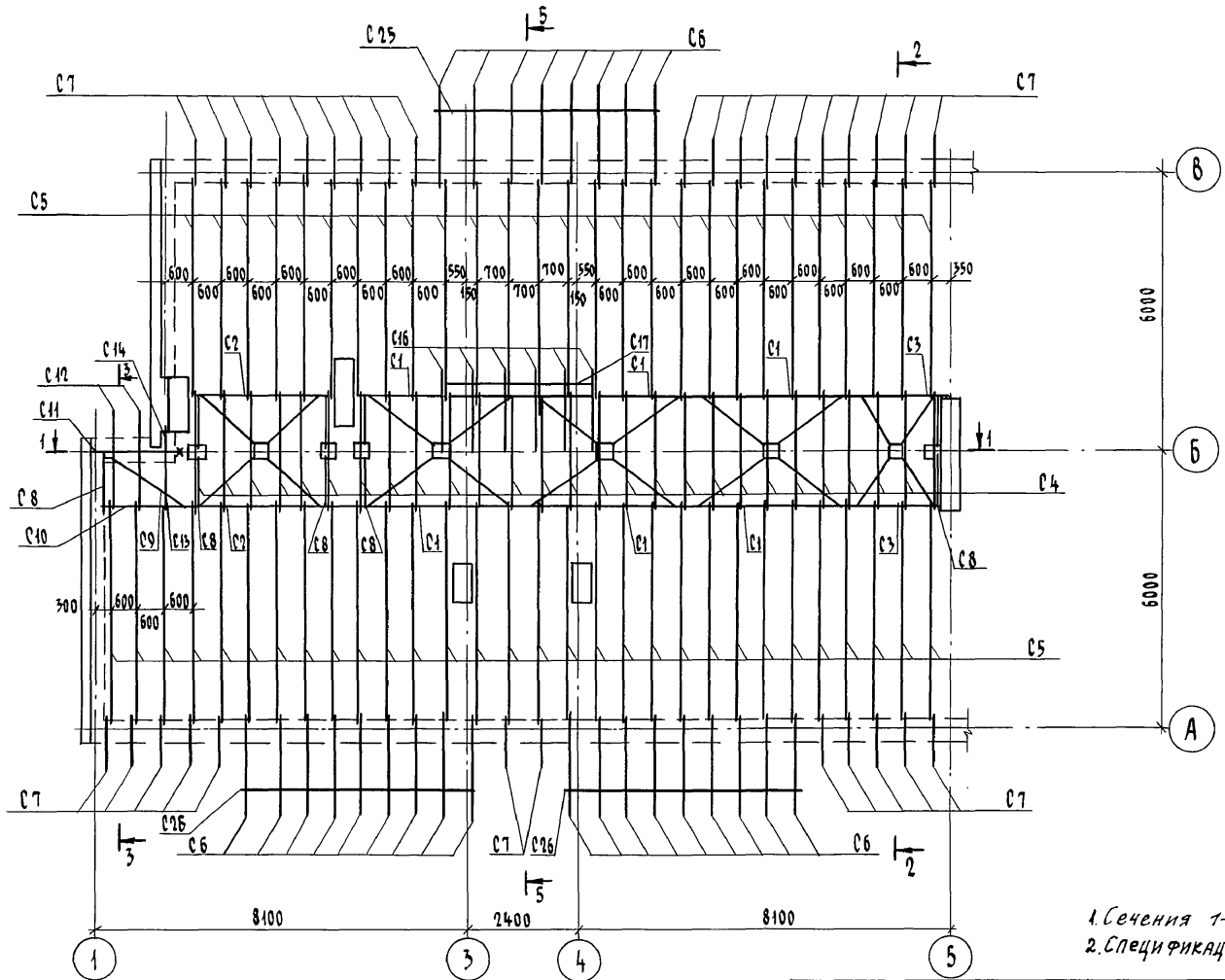

1. Сечения 1-1... 3-3 см. лист 65, 5-5 лист 66
2. Спецификация см. лист 69.

				114-12-227.90			АС
		Н.контр.	Ивановская				
Привязан		Нач.маст.	Радыгин	2-этажный 2-секционный 12-квартирный жилой дом с 1-2-3 комнатными квартирами	Стадия	Лист	Листов
		Зам.н.м.	Земляк		Р	63	
		ГАП	Бржозовский				
		Гл.спец.к	Ивановская	Схема расположения элементов стропил в осях 1-5	ЦНИИЭП гражданскельстрой		
		Исполнил	Жданов				
Инв.№		Проверил	Ивановская				

Инв.№ подл. 2-3919-65 | Подпись и дата | Взам.инв.№

Копировал 24468-01 65 Формат А3

Альбом I

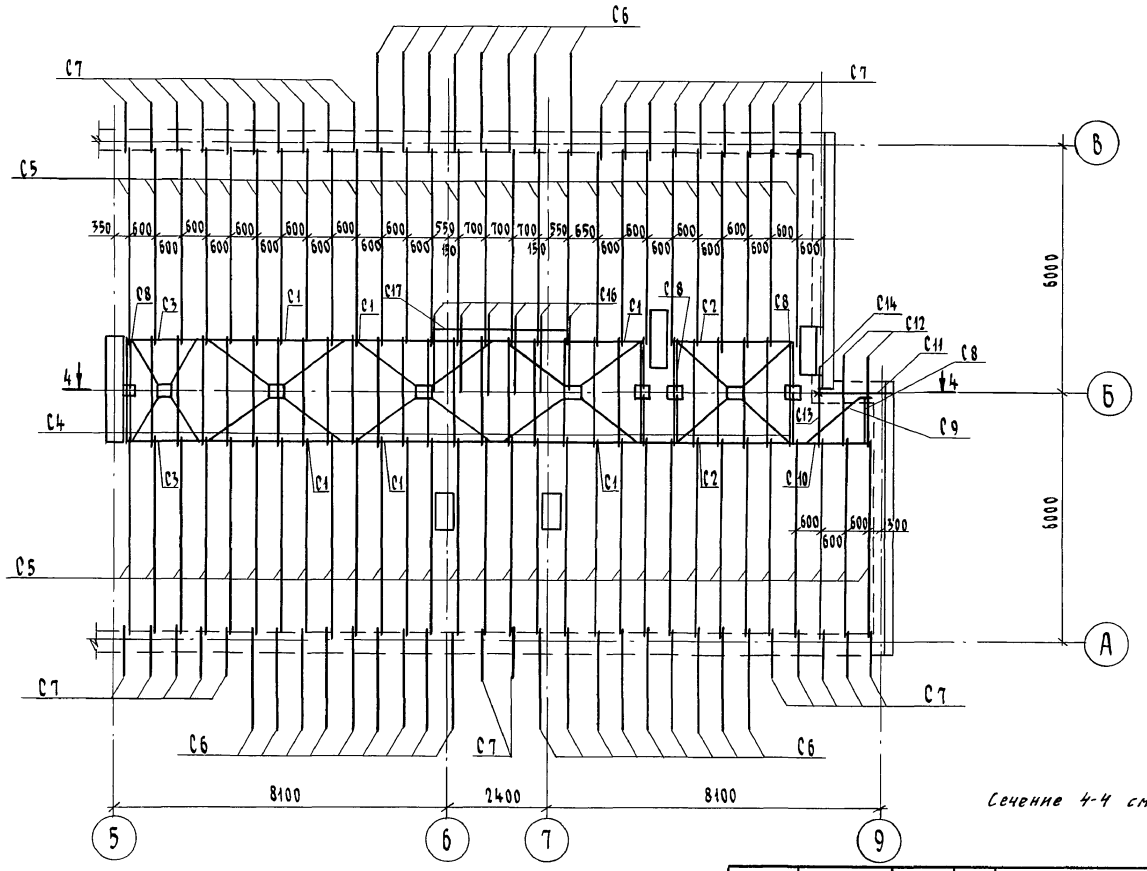

Сечение 4-4 см. лист 66

				114 - 12 - 227.90		АС	
Н.контр.	Ивановская						
Нач.маст.	Радыгин			2-этажный 2-секционный 12-квартирный жилой дом с 1-2-3 комнатными квартирами	Стадия	Лист	Листов
Зам.н.м.	Земляк				Р	64	
ГАП	Бржозовский			Схема расположения элементов стропил в осях 5-9	ЦНИИЭП гражданскельстрой		
Гл.спец.к.	Ивановская						
Исполнил	Жданов						
Проверил	Ивановская						

Привязан

Инв. №

Инв.№ подл. 2-3919-66 | Подпись и дата | Взам.инв.№

Копировал 24468-01 66 Формат А3

Альбом I

1 - 1

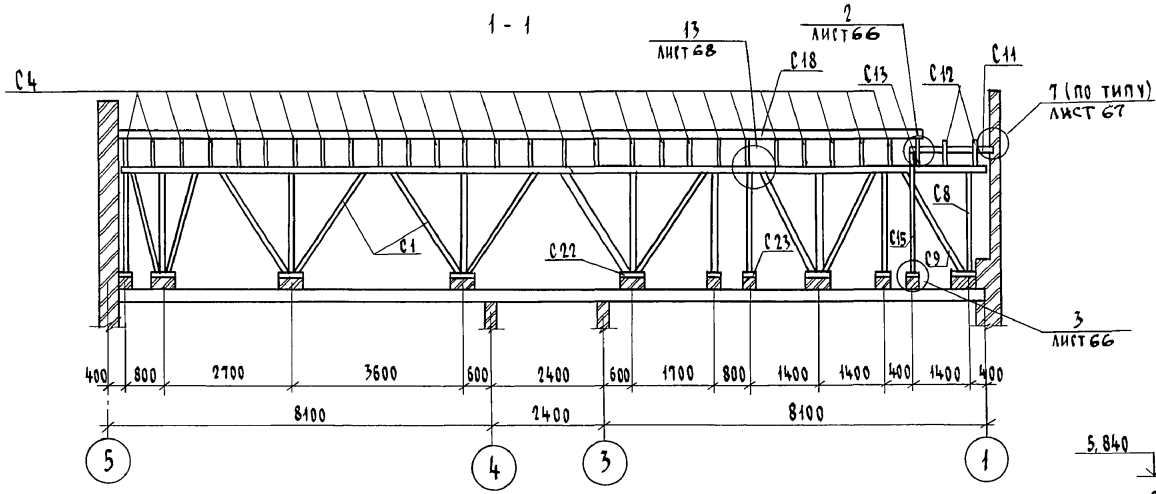

3 - 3

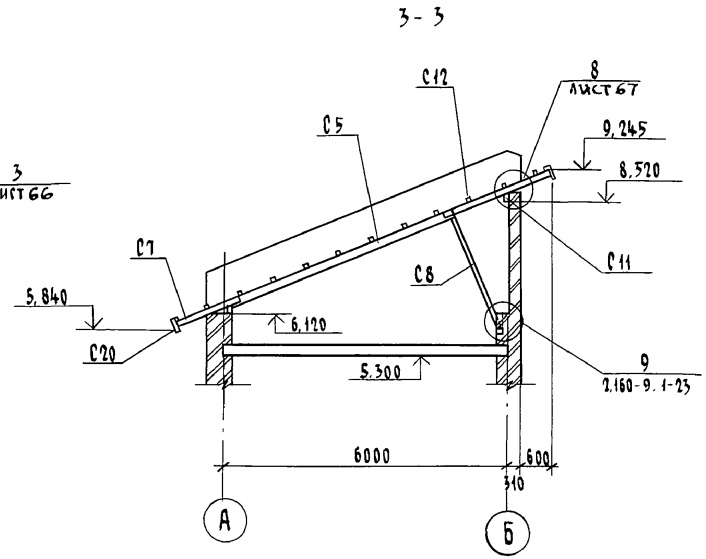

2 - 2

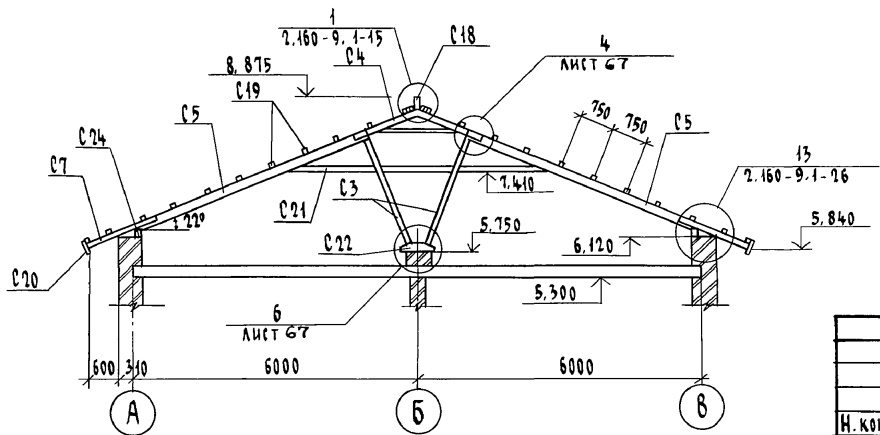

Н. контр.	Ивановская		
Нач. маст	Радыгин		
Зам. н.м.	Земляк		
ГАП	Бршозовский		
Гл. спец. к	Ивановская		
Исполнил	Жданов		
Проверил	Ивановская		

Привязан

Инв. №

114-12-227.90 АС

2-этажный 2-секционный 12-квартирный жилой дом с 1-2-3 комнатными квартирами

Стадия	Лист	Листов
Р	65	

Сечения 1-1 ... 3-3

ЦНИИЭП гражданселькстрой

Инв. № подл. | 2-3919-67 | Подпись и дата | Взам. инв. №

Копировал 24468-01 67 Формат А3

Альбом I

4 - 4

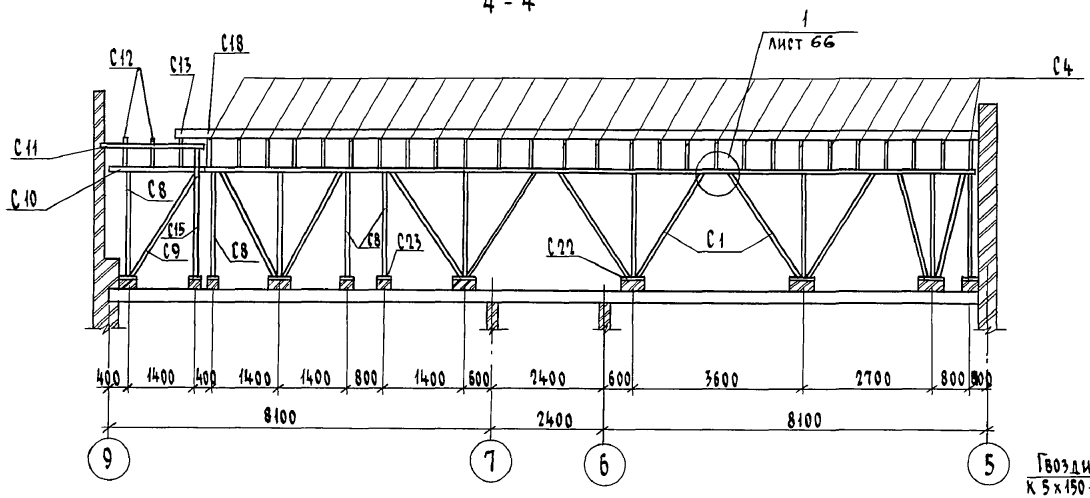

5 - 5

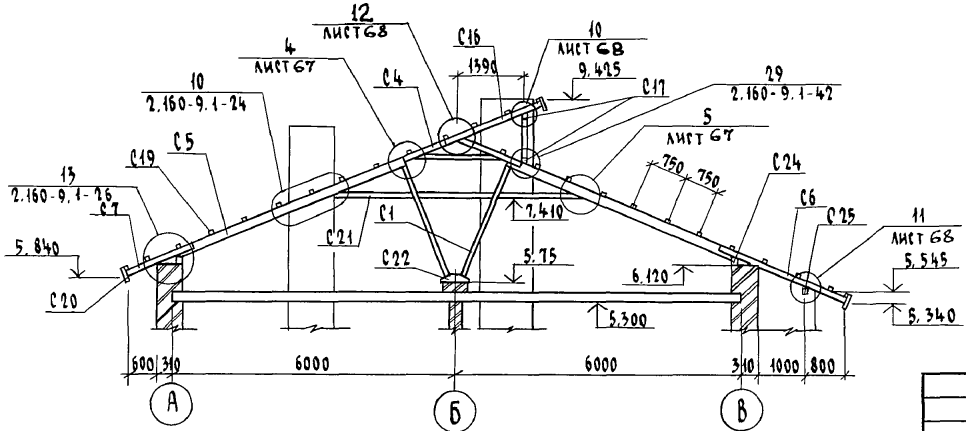

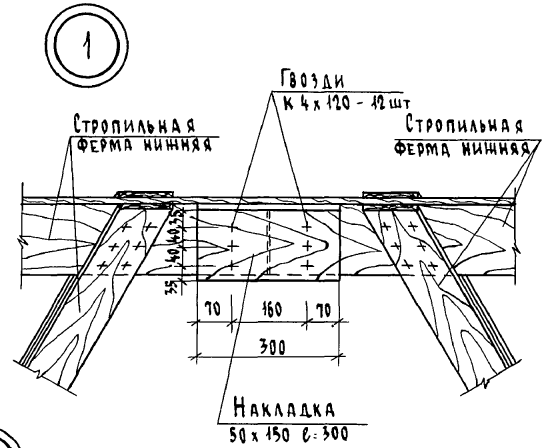

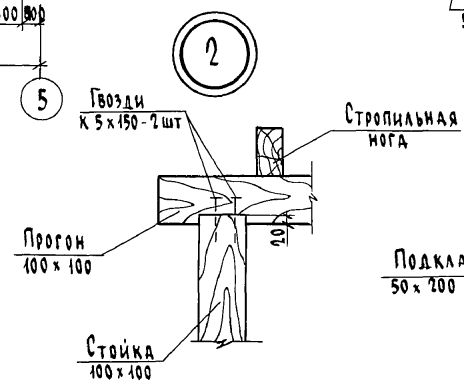

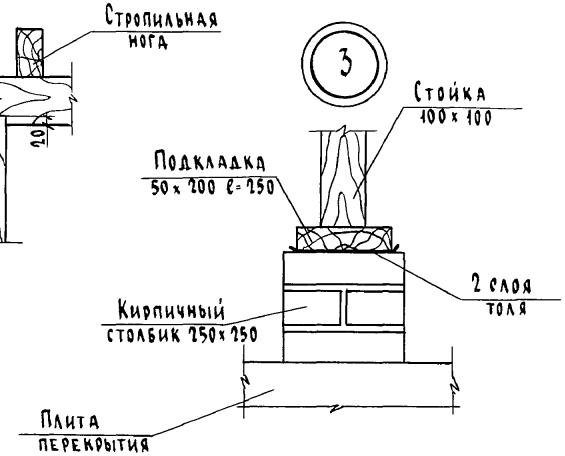

Привязан

Инв. №

Н. контр.	Ивановская	
Нач. маст	Радыгин	
Зам. н. м.	Земляк	
ГАП	Бршозовский	
Гл. спец. к.	Ивановская	
Исполнил	Жданов	
Проверил	Ивановская	

114 - 12 - 227.90 АС

2-этажный 2-секционный 12-квартирный жилой дом с 1-2-3 комнатными квартирами

Стадия	Лист	Листов
Р	66	

Сечения 4-4, 5-5. Узлы 1 ... 3

ЦНИИЭП гражданселькстрой

Инв. № подл. | Подпись и дата | Взам. инв. №
2-3919 - 68

Альбом I

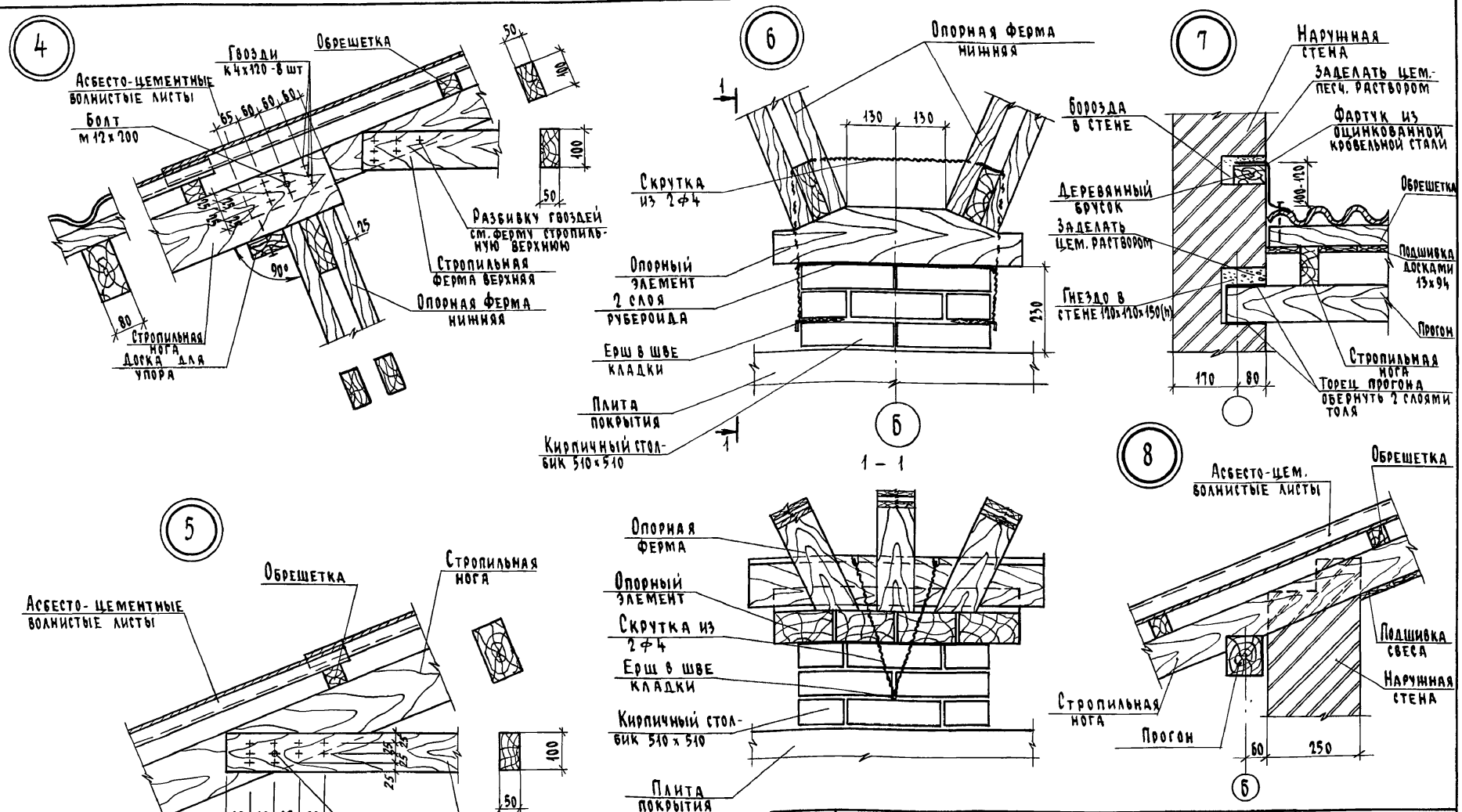

				114 - 12 - 227.90			АС
		Н. контр.	Ивановская				
Привязан		Нач. маст	Радыгин	2-этажный 2-секционный 12-квартирный жилой дом с 1-2-3 комнатными квартирами	Стадия	Лист	Листов
		Зам. н. м.	Земляк		Р	67	
		ГАП	Бржозовский				
		Гл. спец. к	Ивановская	Узлы 4 ... 8	ЦНИИЭП гражданскельстрой		
		Исполнил	Жданов				
Инв. №		Проверил	Ивановская				

Инв. № подл. 2-3919-69 | Подпись и дата | Взам. инв. №

Копировал 24468-01 69 Формат А3

Альбом I

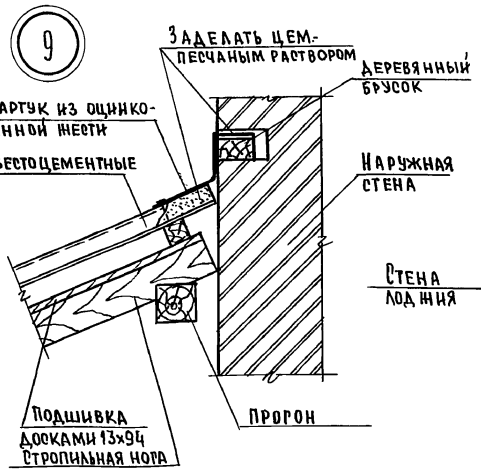

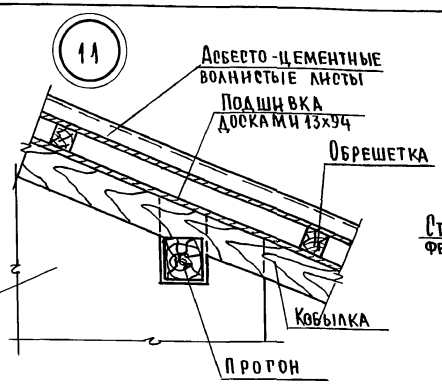

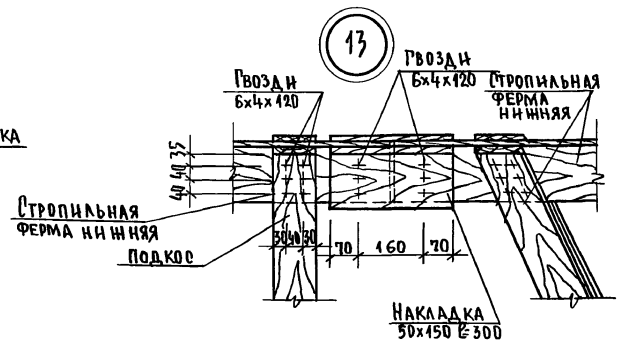

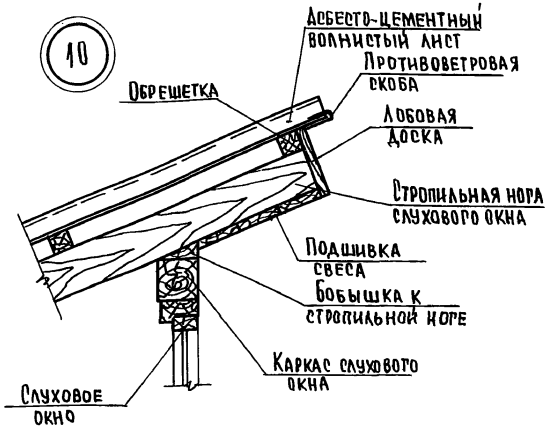

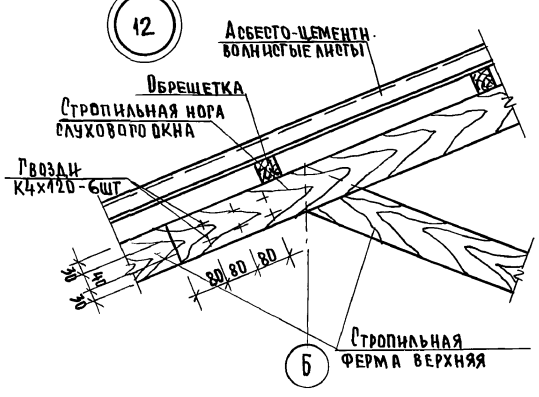

Н.контр.	Ивановская		
Нач.маст	Радыгин		
Зам.н.м.	Земляк		
ГАП	Бижозовский		
Гл.спец.к.	Ивановская		
Исполн.	Иданов		
Проверил	Ивановская		

Привязан:

Инв.№

114-12-227.90 - АС

2-этажный 2-секционный 12-квартирный жилой дом с 1-2-3 комнатными квартирами

Стадия	Лист	Листов
Р	68	

Узлы 9...14

ЦНИИЭП Граждансельстрой

24468-01 70

Инв.№ подл. | Подпись и дата | Взам.инв.№

2.3919-70

Марка поз.	Обозначение	Наименование	Кол.	Масса ед. кг.	Примечание
		Элементы деревянные			
С1	Л. 80	Ферма стропильная нижняя ФСН-1	12		2,310 м³
С2	Л. 81	Ферма стропильная нижняя ФСН-2	4		0,44 м³
С3	Л. 82	Ферма стропильная нижняя	4		0,392 м³
С4	Л. 83	Ферма стропильная верхняя ФСВ	54		1,858 м³
С5		Стропильная нога 150 х 80 ℓ=5250	114		7,182 м³
С6		Кобылка 44 х 97, ℓ=2790	52		0,726 м³
С7		Кобылка 50 х 100; ℓ=1500	62		0,466 м³
С8		Подкос 50 х 150, ℓ=2480	36		0,670 м³
С9		Подкос 50 х 150, ℓ=2850	4		0,086 м³
С10		Прогон 50 х 150, ℓ=1800	2		0,027 м³
С11		Прогон 100 х 100, ℓ=2060	2		0,041 м³
С12		Стропильная нога 50 х 100, ℓ=2430	4		0,049 м³
С13		Стропильная нога 50 х 100 ℓ=1450	2		0,015 м³
С14		Кобылка 50 х 100, ℓ=650	2		0,007 м³
С15		Стойка 100 х 100, ℓ=2720	2		0,054 м³
С16		Стропильная нога слухового окна 50 х 100 ℓ=2270	6		0,068 м³
С17		Каркас слухового окна 100 х 100, п.м.	18,2		0,182 м³
С18		Коньковый брус 50 х 150, п.м	26,0		0,195 м³
С19		Обрешетка 50 х 50, п.м.	968,2		2,421 м³
С20		Лобовая доска 22 х 174, п.м.	103,2		0,395 м³
С21		Затяжка 50 х 100, ℓ=6000	54		1,620 м³
С22		Опорный элемент	10		0,660 м³
С23		Подкладка 50 х 200; ℓ=250	10		0,025 м³
С24		Мауэрлат 100 х 100, п.м.	71,4		0,714 м³
С25		Прогон 94 х 97, ℓ=4780	2		0,096 м³
С26		Прогон 94 х 97, ℓ=4970	4		0,199 м³
С27		Ходовые мостики на чердаке 40 х 130, п.м.	159,6		0,830 м³
С28		Подшивка свесов 13 х 94, п.м	1048,2		1,281 м³
С29		Опорный брусок 50 х 80, ℓ=400	114		0,182 м³
		Изделия металлические			
		Скрутка из 2Ф4 ВрI п.м.	136,8		13,54 кг
		Противоветровая скоба	95		22,4 кг

Альбом I

Инв. № подл. | Подпись и дата | Взам. инв. №

2-3919-71

Н. контр.	Ивановская		
Нач. маст.	Радыгин		
Зам. н. м.	Земляк		
ГАП	Бршозовский		
Гл. спец.	Ивановская		
Исполнил	Жданов		
Проверил	Ивановская		

Привязан

Инв. №

114-12-227.90 АС

2-этажный 2-секционный 12-квартирный жилой дом с 1-2-3 комнатными квартирами

Стадия	Лист	Листов
Р	69	

Спецификация к схеме расположения элементов стропил

ЦНИИЭП гражданельстрой

Копировал Губ 24468-01 71 Формат А3

Альбом I

Схема расположения элементов покрытия входа

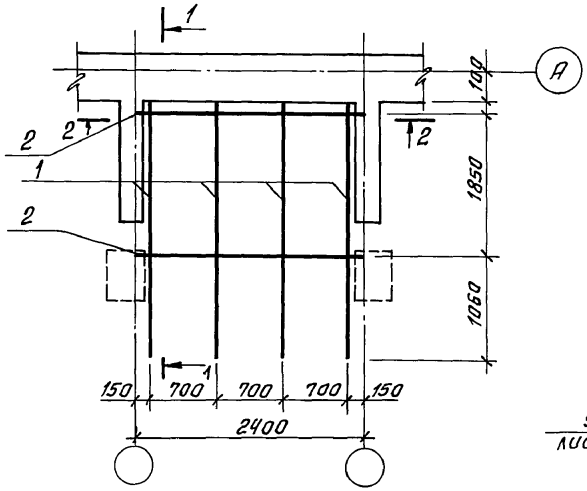

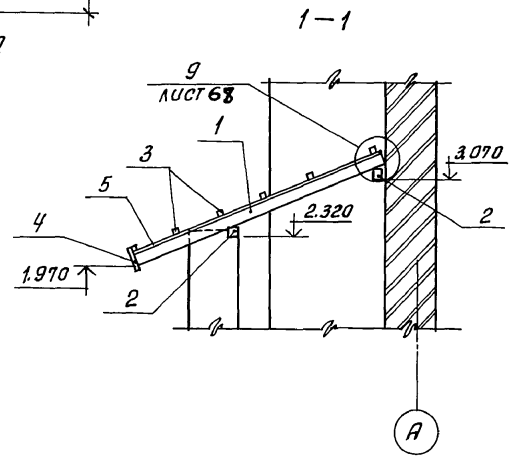

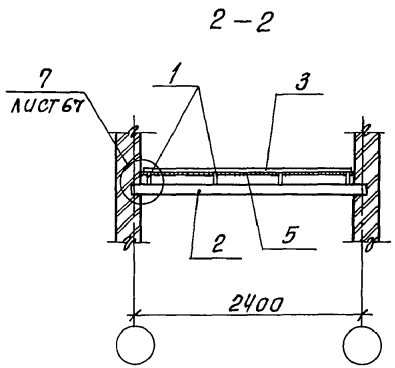

Спецификация к схеме расположения элементов покрытия входа

Марка поз.	Обозначение	Наименование	Кол.	Масса ед, кг	Примечание
		Элементы деревянные			
1		Стропильная нога 44×97; ℓ=3250	4		0.055 м³
2		Прогон 94×97; ℓ=2450	2		0.049 м³
3		Обрешетка 50×50; п.м.	25.2		0.063 м³
4		Лобовая доска 22×174; п.м.	7.91		0.030 м³
5		Подшивка потолка и свесов 13×94; п.м.	118.9		0.145 м³
		Элементы металлические			
		Противоветровая скоба	6		1.415 кг

Инв.№ подл. | 2-3919-72 | Подпись и дата | Взам. инв.№

Привязан:

Инв.№

Н. контр.	Ивановская	
Нач. маст.	Радыгин	
Зам. нач.	Земляк	
ГАП	Бражавский	
Гл. спец. к.	Ивановская	
Исполн.	Иванов	
Проверил	Ивановская	

114-12-227.90 АС

2-этажный 2-секционный 12-квартирный жилой дом с 1-2-3 комнатными квартирами

Стадия	Лист	Листов
Р	70	

Схема расположения элементов покрытия входа

ЦНИИЭП гражданселькстрой

24468-01 72

Альбом I

Ведомость перемычек (толщина стены 510 мм)

Тип	Схема сечения
ПР1 ПР6	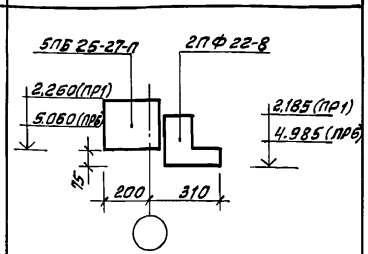
ПР2 ПР7	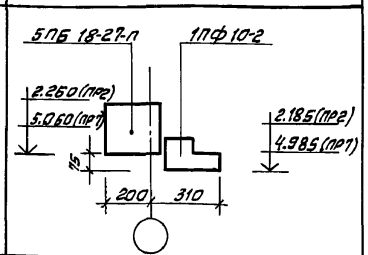
ПР5	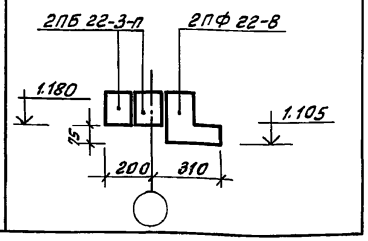

Ведомость перемычек (толщина стены 640 мм)

Тип	Схема сечения
ПР1 ПР6	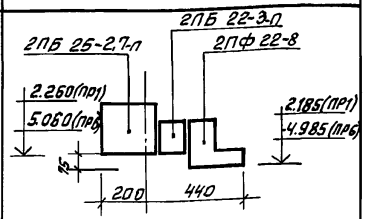
ПР2 ПР1	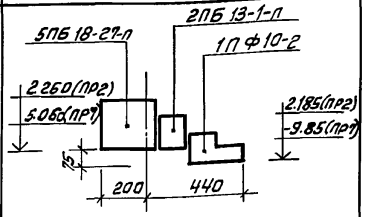
ПР6	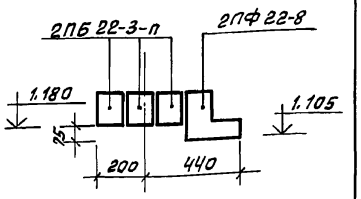

Марка поз.	Обозначение	Наименование	Кол. Инд.	Кол. Всего	Масса ед.кг	Примечание
		Для стен толщиной 510 мм				
ПР1	1.038.1-1.1 130.00	5ПБ 25-27-п	18/—	18	338	
	1.038.1-1.6 2000	2ПФ 22-8	18/—	18	198	
ПР2	1.038.1-1.1 12000	5ПБ 18-27-п	2/—	2	250	
	1.038.1-1.6 1000	1ПФ 10-2	2/—	2	60	
ПР5	1.038.1-1.1 04000	2ПБ 22-3-п	4/—	4	92	
	1.038.1-1.6 2000	2ПФ 22-8	2/—	2	198	
ПР6	1.038.1-1.1 13000	5ПБ 25-27-п	—/18	18	338	
	1.038.1-1.6 2000	2ПФ 22-8	—/18	18	198	
ПР7	1.038.1-1.1 12000	5ПБ 18-27-п	—/2	2	250	
	1.038.1-1.6 1000	1ПФ 10-2	—/2	2	60	
		Для стен толщиной 640 мм.				
ПР1	1.038.1-1.1 13000	5ПБ 25-27-п	18/—	18	338	
	1.038 1-1.1 12000	2ПБ 22-3-п	18/—	18	92	
	1.038 1-1.6 2000	2ПФ 22-8	18/—	18	198	
ПР2	1.038.1-1.1 12000	5ПБ 18-27-п	2/—	2	250	
	1.038.1-1.1 02000	2ПБ 13-1-п	2/—	2	54	
	1.038.1-1.6 1000	1ПФ 10-2	2/—	2	60	
ПР5	1.038 1-1.1 12000	2ПБ 22-3-п	6/—	6	92	
	1.038.1-1.6 2000	2ПФ 22-8	2/—	2	198	
ПР6	1.038 1-1.1 13.000	5ПБ 25-27-п	—/18	18	338	
	1.038.1-1.1 12000	2ПБ 22-3-п	—/18	18	92	
	1.038.1-1.6 2000	2ПФ 22-8	—/18	18	198	
ПР7	1.038.1-1.1 13000	5ПБ 18-27-п	—/2	2	250	
	1.038 1-1.1 12000	2ПБ 13-1-п	—/2	2	54	
	1.038.1-1.6 1000	1ПФ 22-8	—/2	2	60	

1. Схему расположения перемычек см. лист 47.
2. Перемычки по внутренним стенам ПР3, ПР4, ПР8, ПР9, ПР10 учтены в спецификациях на листах 48, 49.

Привязан:

Инв. №

Инв.№ подл. | 2-3919-13 | Подпись и дата | Взам. инв.№

114-12-227.90			АС
Н.контр.	Ивановская		
Нач.маст.	Радыгин		
Зам.нач.	Земляк		
Гл.спец.	Ивановская		
Исполн.	Ивановская		
Провер.	Иванов		

2-этажный 2-секционный 12-квартирный жилой дом со стенами из кирпича

Стадия	Лист	Листов
Р	71	

Ведомость перемычек (Вариант с фасадными перемычками).

ЦНИИЭП гражданельстрой

24468-01 73

Альбом I

ВС-1

ВС-2

ВС-3

ВС-4

по 10
2.160-9 В.1

Вентиляция санузла

Вентиляция кухни

1-1

2-2

3-3

4-4

5-5

6-6

7-7

8-8

9-9

10-10

Ячеистый бетон
γ=400 кг/м³; δ=120мм

Кирпич керамический полнотелый М75

Ячеистый бетон
γ=400кг/м³; δ=120мм.

Привязан:

Инв.№

Н. контр.	Ивановская	
Нач. маст.	Радыгин	
Зам. нач.	Земляк	
ГАП	Брюзовский	
Гл. спец. к.	Ивановская	
Исполн.	Тверитина	
Проверил	Жданов	

114-12-227.90 АС

2-этажный 2-секционный 12-квартирный жилой дом с 1-2-3-комнатными квартирами

Стадия	Лист	Листов
Р	72	

Развертки вентиляционных каналов по стоякам ВС-1... ВС-4

ЦНИИЭП гражданстельстрой

24468-01 74

Инв. № подл. | 2-3919-74 | Подпись и дата | Взам. инв. №

Альбом I

ВС-5

ВС-1 (вариант)

ВС-2 (вариант)

ВС-5 (вариант)

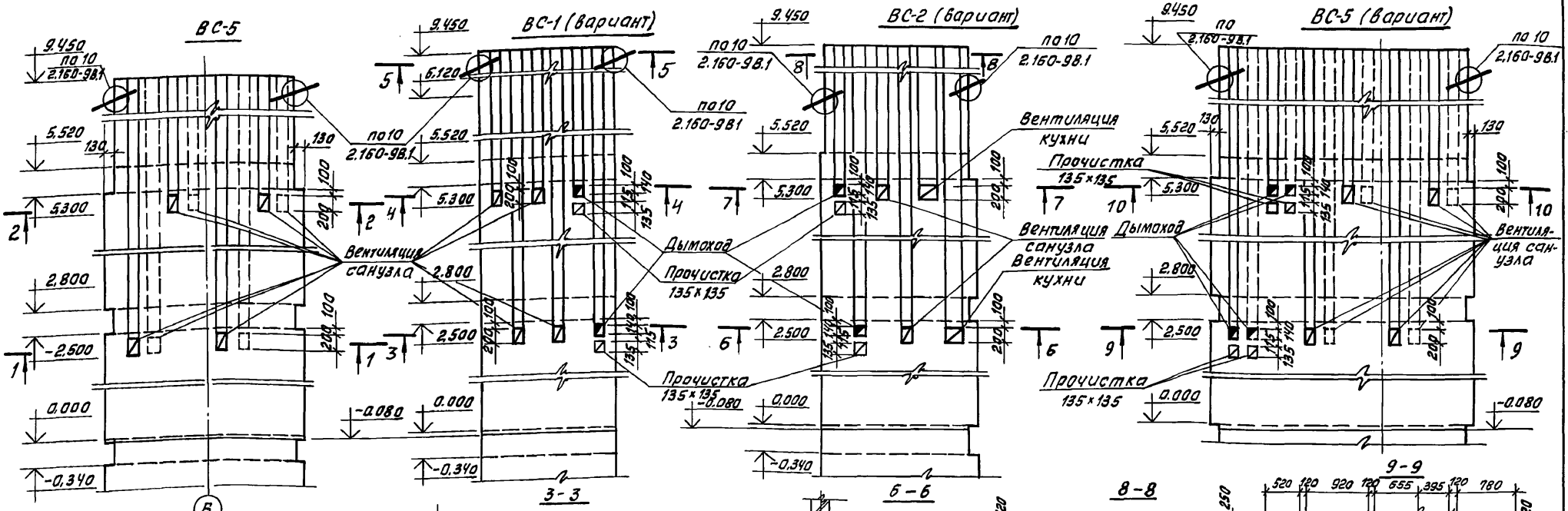

1-1

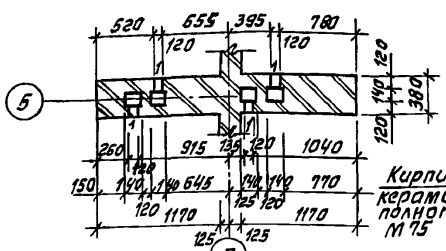

2-2

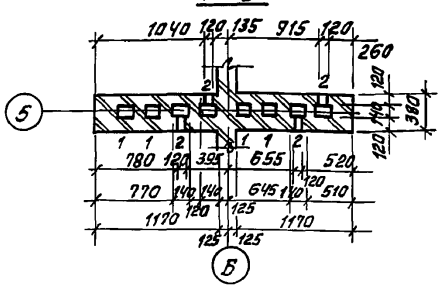

3-3

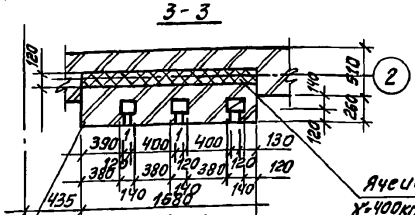

4-4

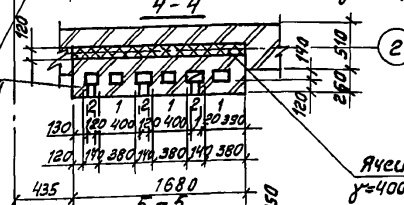

5-5

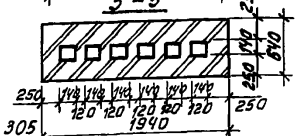

Кирпич керамический полнотелый М75

Ячеистый бетон γ=400кг/м³; δ=120мм

6-6

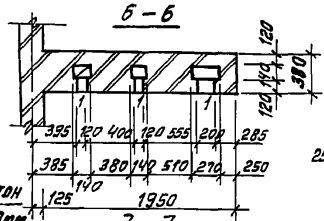

7-7

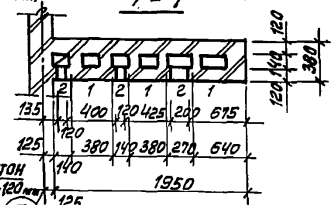

8-8

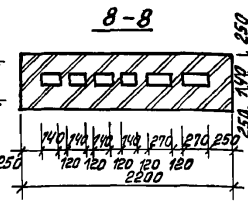

9-9

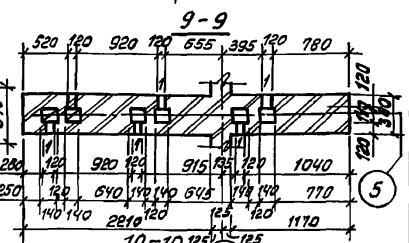

10-10

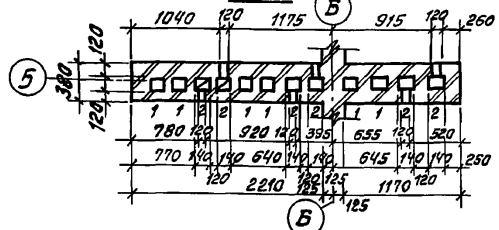

Привязан:

Инв.№

Н.контр.	Ивановская	
Нач.маст.	Радыгин	
Зам.нач.	Земляк	
ГАП	Бриазовский	
Гл.спец.к	Ивановская	
Исполн.	Тверитина	
Проверил	Жданов	

114-12-227.90 АС

2-этажный 2-секционный 12-квартирный жилой дом с 1-2-3-комнатными квартирами

Стадия	Лист	Листов
Р	73	

Развертки вентиляционных каналов по стояку ВС-5. Развертки вентиляционных каналов по стояку ВС-1, ВС-2, ВС-5 (вариант)

ЦНИИЭП граждансельстрой

24468-01 '75

Инв.№подл. | Подпись и дата | Взам.инв.№ | 2-3919-75

Альбом I

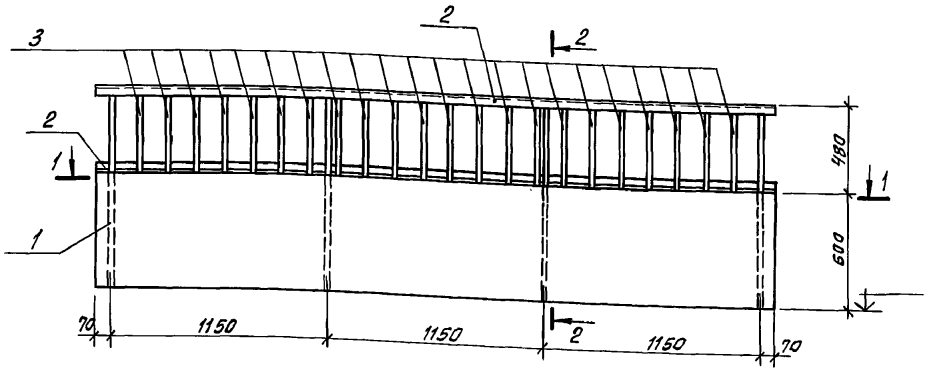

1 - 1

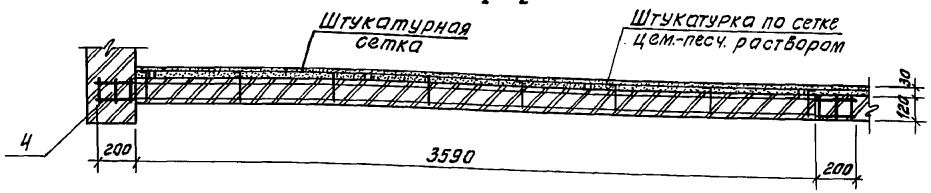

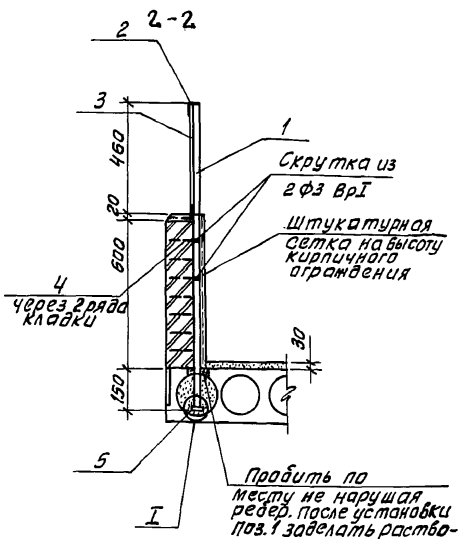

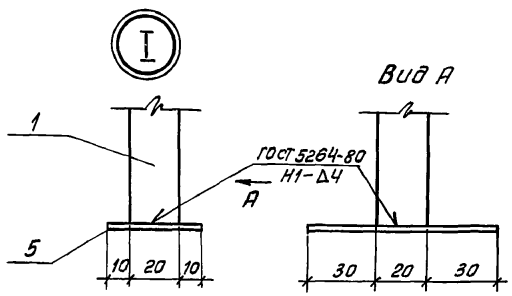

Каркас КР1

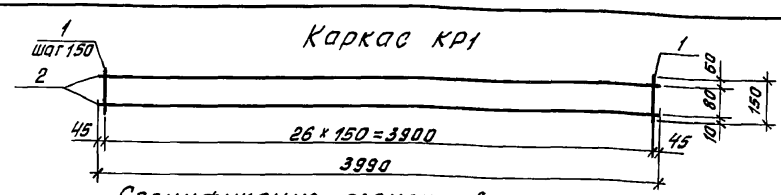

Спецификация элементов каркаса КР1

Формат	Зона	Поз.	Обозначение	Наименование	Кол.	Примеч.
		1	ГОСТ 6727-80*	Ф3 BpI; ℓ=150	27	0,0083
		2	ГОСТ 6727-80*	Ф3 BpI; ℓ=3930	2	0,219

Масса каркаса – 0,662 кг

Спецификация элементов ограждения лоджии

Марка, поз.	Обозначение	Наименование	Кол.	Масса ед, кг	Примечание
		Элементы металлические			
1		Квадрат $\frac{\square 20\ \text{ГОСТ}\ 2591\text{-}88}{\text{Ст.3 ГОСТ}\ 535\text{-}88}$; ℓ=1230	4	3,862	
2		Уголок $\frac{\text{L}\ 45\times4\ \text{ГОСТ}\ 8509\text{-}86}{\text{Ст.3 ГОСТ}\ 535\text{-}88}$; ℓ=3580	2	9,801	
3		Полоса $\frac{-40\times4\ \text{ГОСТ}\ 103\text{-}76}{\text{Ст.3 ГОСТ}\ 535\text{-}88}$; ℓ=470	22	0,591	
4		Каркас КР1	8	0,662	
5		Полоса $\frac{-40\times4\ \text{ГОСТ}\ 103\text{-}76}{\text{Ст.3 ГОСТ}\ 535\text{-}79}$; ℓ=80	4	0,101	
		Ф3 BpI ГОСТ 6727-80*; п.м.	2,4		0,132 кг
		Штукатурная сетка №30 ГОСТ 5336-80; м²	2,154		3,90 кг

Н.контр.	Ивановская		
Нач.маст.	Радыгин		
Зам.нач.	Земляк		
ГАП	Брюзовский		
Гл.спец.к.	Ивановская		
Исполнил	Жданов		
Проверил	Ивановская		

Привязан:

Инв. №

114-12-227.90 АС

2-этажный 2-секционный 12-квартирный жилой дом с 1-2-3-комнатными квартирами

Стадия	Лист	Листов
Р	74	

Ограждение лоджий

ЦНИИЭП граждансельстрой

24468-01 76

Инв. № подл. | Подпись и дата | Взам. инв. №

2-3919-16

Альбом I

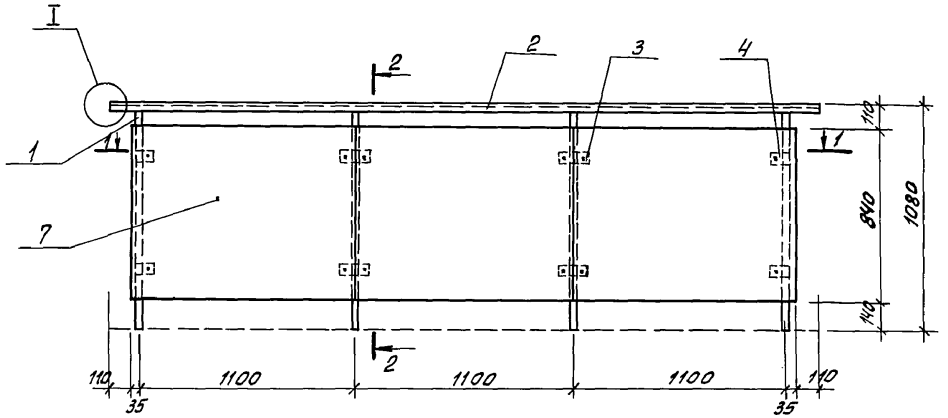

1–1

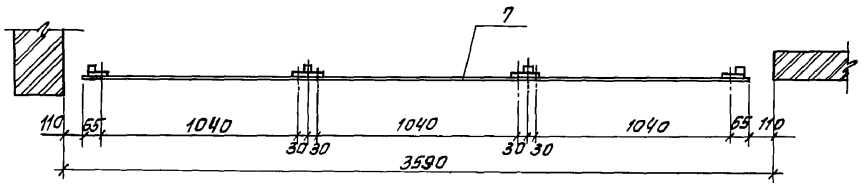

2–2

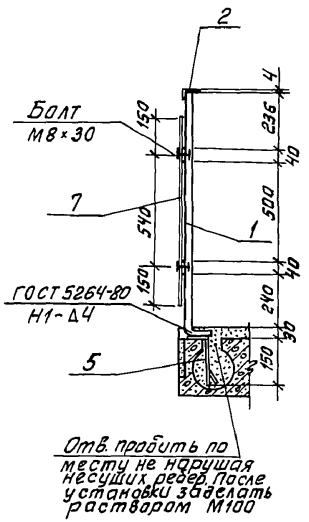

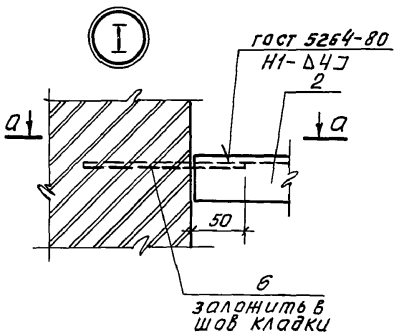

а–а

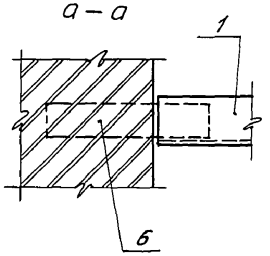

Спецификация элементов ограждения лоджии (вариант)

Марка поз.	Обозначение	Наименование	Кол.	Масса ед.кг	Примечание
		Элементы металлические			
1		□ 20 ГОСТ 2591-88 / ст.3 ГОСТ 535-88; ℓ=1230	4	3,86	
2		L 45×4 ГОСТ 8509-86 / ст.3 ГОСТ 535-88; ℓ=3680	1	9,80	
3		−40×4 ГОСТ 103-76 / ст.3 ГОСТ 535-88; ℓ=100	4	0,13	
4		−40×4 ГОСТ 103-76 / ст.3 ГОСТ 535-88; ℓ=60	4	0,08	
5		−6×40 ГОСТ 103-76 / ст.3 ГОСТ 535-88; ℓ=300	4	0,56	
6		−40×4 ГОСТ 103-76 / ст.3 ГОСТ 535-88; ℓ=200	2	0,25	
7	ГОСТ 18124-75	Асбестоцементные листы плоские δ=6 м²	2,83		

		114-12-227.90	АС
Н.контр.	Ивановская		
Нач.маст.	Радыгин		
Зам.нач.	Земляк		
ГАП	Брюзовский		
Гл.спец.к.	Ивановская		
Исполнит.	Жданов		
Проверил	Ивановская		

Привязан:

Инв. №

2-этажный 2-секционный 12-квартирный жилой дом с 1-2-3-комнатными квартирами	Стадия	Лист	Листов
	Р	75	
Ограждение лоджии (вариант)	ЦНИИЭП граждансельстрой		

24468-01 77

Инв.№ подл. | 2-3919-77 | Подпись и дата | Взам.инв.№

Альбом I

КР-1, КР-3

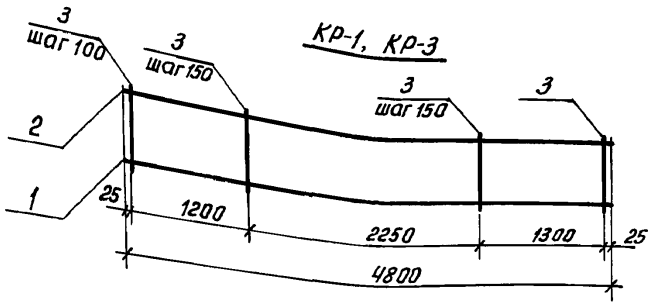

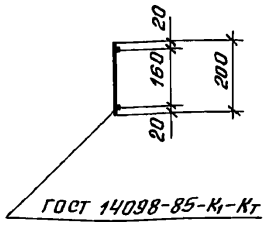

ГОСТ 14098-85-К1-Кт

КР-5, КР-6

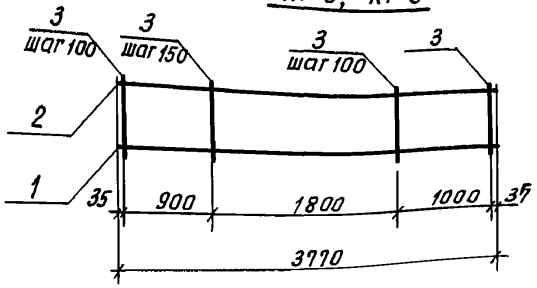

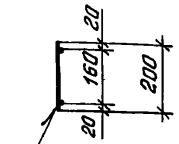

ГОСТ 14098-85-К1-Кт

КР-2, КР-4

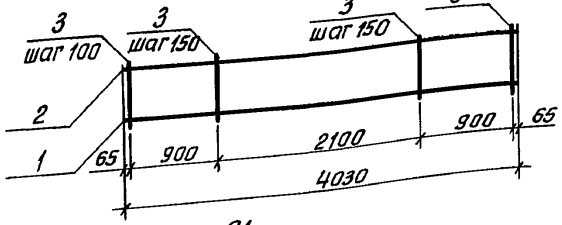

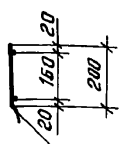

ГОСТ 14098-85-К1-Кт

С1

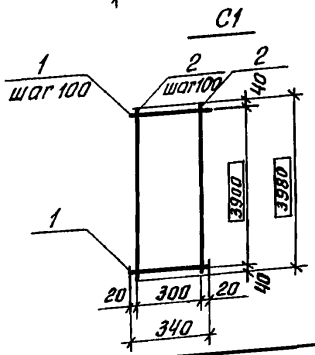

Размер в ▭ дан не в масштабе

Привязан:

Инв.№

Спецификация стали на одну марку

Формат	Зона	Поз.	Обозначение	Наименование	Кол.	Примеч.
				КР-1	1	9,48 кг
		1	ГОСТ 5781-82*	А-III-14, ℓ=4800	1	5,8
		2	ГОСТ 5781-82*	А-I-8, ℓ=4800	1	1,90
		3	ГОСТ 5781-82*	А-I-6 ℓ= 200	40	1,78
				КР-2	1	4,60 кг
		1	ГОСТ 5781-82*	А-III-8, ℓ=4030	1	1,59
		2	ГОСТ 5781-82*	А-I-8, ℓ=4030	1	1,59
		3	ГОСТ 5781-82*	А-I-6, ℓ= 200	32	1,42
				КР-3	1	6,64 кг
		1	ГОСТ 5781-82*	А-III-10, ℓ=4800	1	2,96
		2	ГОСТ 5781-82*	А-I-8, ℓ=4800	1	1,90
		3	ГОСТ 5781-82*	А-I-6 ℓ= 200	40	1,78
				КР-4	1	5,50 кг
		1	ГОСТ 5781-82*	А-III-10, ℓ=4030	1	2,49
		2	ГОСТ 5781-82*	А-I-8, ℓ=4030	1	1,59
		3	ГОСТ 5781-82*	А-I-6, ℓ= 200	32	1,42
				КР-5	1	7,43 кг
		1	ГОСТ 5781-82*	А-III-14, ℓ=3770	1	4,55
		2	ГОСТ 5781-82*	А-I-8, ℓ=3770	1	1,50
		3	ГОСТ 5781-82	А-I-6, ℓ= 200	31	1,38
				КР-6	1	5,21
		1	ГОСТ 5781-82*	А-III-10, ℓ=3770	1	2,33
		2	ГОСТ 5781-82*	А-I-8, ℓ=3770	1	1,50
		3	ГОСТ 5781-82*	А-I-6, ℓ= 200	31	1,38
				С1	1	1,59
		1	ГОСТ 6787-80*	Вр-I-3 ℓ= 340	40	0,73
		2	ГОСТ 6787-80*	Вр-I-3 ℓ=3980	4	0,86

Н. контр.	Ивановская	
Нач. маст.	Радыгин	
Зам. нач.	Земляк	
ГАП	Брнязовский	
Гл. спец. к.	Ивановская	
Исполнил	Тверитина	
Проверил	Жданов	

114-12-227.90 АС

2-этажный 2-секционный 12-квартирный жилой дом с 1-2-3 комнатными квартирами

Стадия	Лист	Листов
Р	76	

Каркасы КР-1...КР-6 и сетка С1

ЦНИИЭП гражданселькстрой

24468-01 78

Инв.№ подл. | Подпись и дата | Взам. инв.№ | 2-3919-18

Альбом I

КР-7

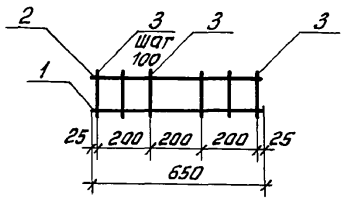

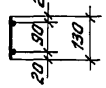

С2

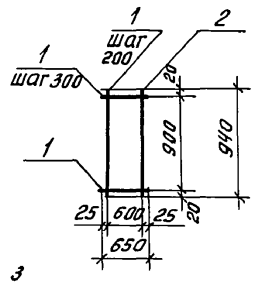

КР-8, КР-9, КР-10

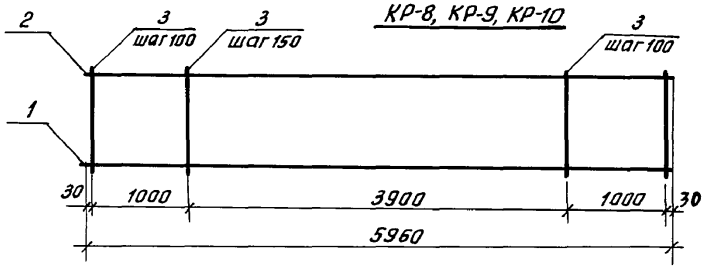

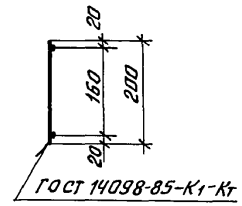

С4, С5, С6

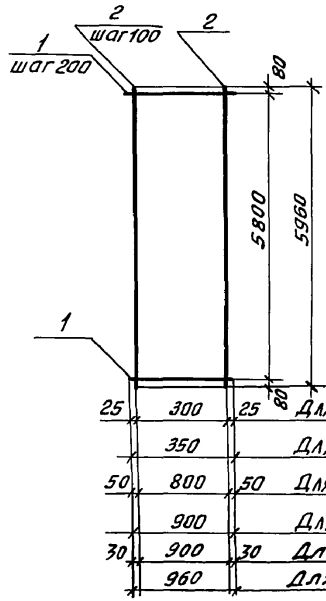

С3

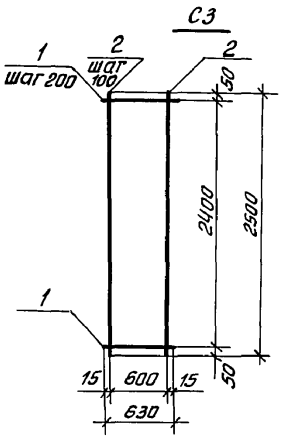

Спецификация стали на одну марку

Марка поз.	Обозначение	Наименование	Кол.	Масса, ед. кг	Прим.
		Каркас КР7		0,83	
1	ГОСТ 5781-82*	А-III-10, ℓ=650	1	0,4	
2	ГОСТ 5781-82*	А-I-8, ℓ=650	1	0,26	
3	ГОСТ 5781-82*	А-I-6, ℓ=130	6	0,17	
		Каркас КР8		9,72	
1	ГОСТ 5781-82*	А-III-12, ℓ=5960	1	5,29	
2	ГОСТ 5781-82*	А-I-8, ℓ=5960	1	2,35	
3	ГОСТ 5781-82*	А-I-6, ℓ=200	47	2,08	
		Каркас КР9		19,3	
1	ГОСТ 5781-82*	А-III-20, ℓ=5960	1	14,7	
2	ГОСТ 5781-82*	А-I-8, ℓ=5960	1	2,35	
3	ГОСТ 5781-82*	А-I-6, ℓ=200	47	2,08	
		Каркас КР10		8,11	
1	ГОСТ 5781-82*	А-III-10, ℓ=5960	1	3,68	
2	ГОСТ 5781-82*	А-I-8, ℓ=5960	1	2,35	
3	ГОСТ 5781-82*	А-I-6, ℓ=200	47	2,08	
		Сетка С2		0,35	
1	ГОСТ 6727-80*	Вр-I-3 ℓ=650	4	0,14	
2	ГОСТ 6727-80*	Вр-I-3 ℓ=960	4	0,21	
		Сетка С3		3,47	
1	ГОСТ 6727-80*	Вр-I-4 ℓ=630	4	0,25	
2	ГОСТ 6727-80*	Вр-I-4 ℓ=2500	13	3,22	
		Сетка С4		3,75	
1	ГОСТ 6727-80*	Вр-I-4 ℓ=350	30	1,39	
2	ГОСТ 6727-80*	Вр-I-4 ℓ=5960	4	2,36	
		Сетка С5		13,1	
1	ГОСТ 6727-80*	Вр-I-5 ℓ=900	30	4,15	
2	ГОСТ 6727-80*	Вр-I-5 ℓ=5960	9	8,26	
		Сетка С6		4,43	
1	ГОСТ 6727-80*	Вр-I-3 ℓ=960	30	1,48	
2	ГОСТ 6727-80*	Вр-I-3 ℓ=5960	9	2,95	

Привязан:

Инв. №

Н.контр.	Ивановская	
Нач.маст.	Радыгин	
Зам.нач.	Земляк	
ГАП	Брюзовский	
Гл.спец.к.	Ивановская	
Исполн.	Тверитина	
Проверил	Иванов	

114-12-227.90 АС

2-этажный 2-секционный 12-квартирный жилой дом со стенами из кирпича

Стадия	Лист	Листов
Р	77	

Арматурные сетки С2...С6 и каркасы КР-7... КР-10

ЦНИИЭП граждансельстрой

24468-01 79

Инв.№ подл. | 2-3919-79 | Подпись и дата | Взам.инв.№

Альбом I

СФ3 СФ4 СФ7, СФ8, СФ15

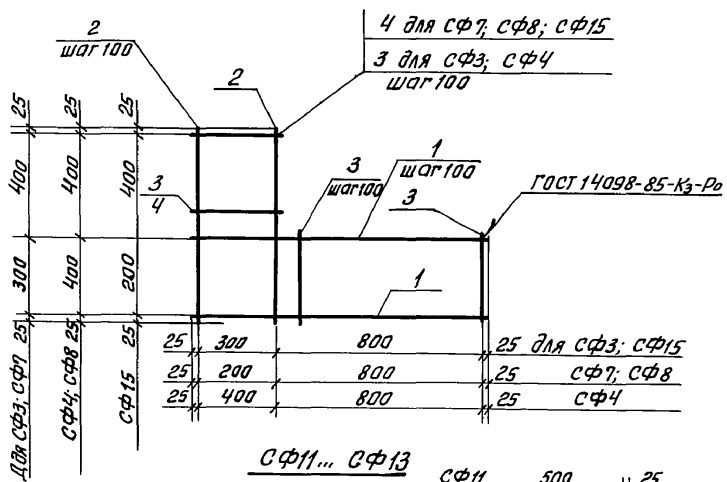

СФ5; СФ6; СФ16

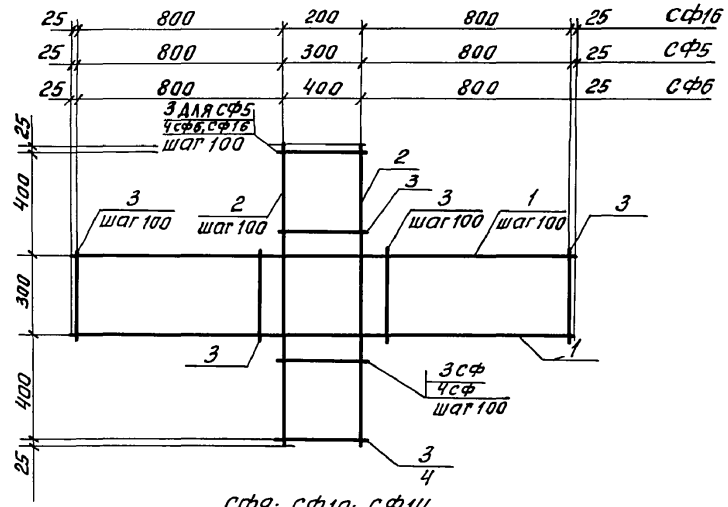

СФ11... СФ13

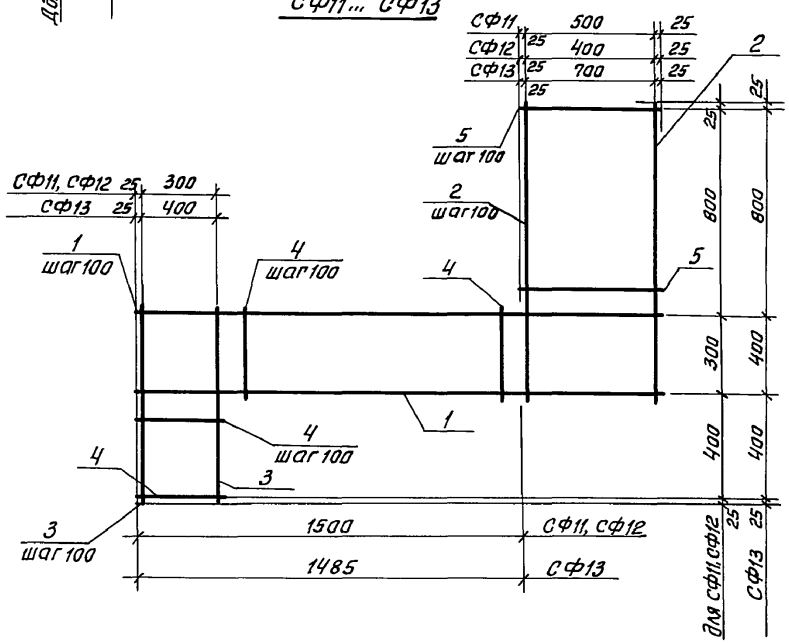

СФ9; СФ10; СФ14

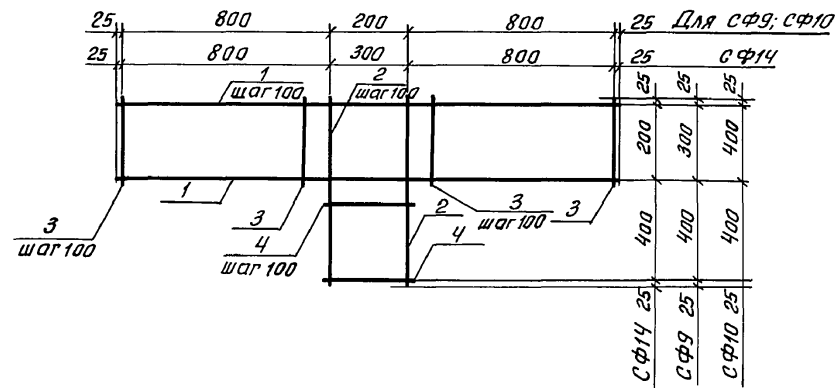

Н.контр.	Ивановская		
Нач.маст.	Радыгин		
Зам.нач.	Земляк		
ГАП	Бронзовский		
Гл.спец.к.	Ивановская		
Исполнил	Мичурина		
Проверил	Жданов		

Привязан:

Инв. №

114-12-227.90 АС

2-этажный 2-секционный 12-квартирный жилой дом с 1-2-3 комнатными квартирами

Стадия	Лист	Листов
Р	78	

Арматурные сетки СФ3... СФ16

ЦНИИЭП гражданстельстрой

24468-01 80

Инв. № подл. 2-3919-80 | Подпись и дата | Взам. инв. №

Альбом I

Марка	поз.	Длина, мм	Кол.	Масса ед, кг	Масса сетки, кг
СФ3	1	А-I-6 ГОСТ 5781-82; ℓ=1150	4	0.26	2,68
	2	; ℓ= 750	4	0,17	
	3	; ℓ=350	12	0.08	
СФ4	1	; ℓ=1250	5	0.28	3,55
	2	; ℓ= 850	5	0.19	
	3	; ℓ= 450	12	0.10	
СФ5	1	; ℓ=1950	4	0,43	4.68
	2	; ℓ=1150	4	0,26	
	3	; ℓ=350	24	0.08	
СФ6	1	; ℓ=2050	5	0.46	5.68
	2	; ℓ=1150	5	0,26	
	3	; ℓ= 350	16	0.08	
	4	; ℓ= 450	8	0,10	
СФ7	1	; ℓ=1050	4	0.23	2,31
	2	; ℓ= 750	3	0,17	
	3	; ℓ= 350	8	0.08	
	4	; ℓ= 250	4	0.06	
СФ8	1	; ℓ=1050	5	0.23	2,76
	2	; ℓ= 850	3	0.19	
	3	; ℓ= 450	8	0.10	
	4	; ℓ= 250	4	0.06	
СФ9	1	; ℓ=1850	4	0.41	3,67
	2	; ℓ= 750	3	0.17	
	3	; ℓ= 350	16	0.08	
	4	; ℓ= 250	4	0.06	
СФ10	1	; ℓ=1850	5	0.41	4.14
	2	; ℓ= 850	3	0.19	
	3	; ℓ= 450	16	0.10	
	4	; ℓ= 250	4	0.06	

Марка	поз.	Длина, мм	Кол.	Масса ед, кг	Масса сетки, кг
СФ11	1	А-I-6 ГОСТ 5781-82; ℓ=2050	4	0.46	6.16
	2	; ℓ=1150	6	0.26	
	3	; ℓ= 750	4	0.17	
	4	; ℓ= 350	14	0.08	
	5	; ℓ= 550	8	0.12	
СФ12	1	; ℓ=1950	4	0.43	5.62
	2	; ℓ=1150	5	0.26	
	3	; ℓ= 750	4	0,17	
	4	; ℓ= 350	14	0.08	
	5	; ℓ= 450	8	0,10	
СФ13	1	; ℓ=2235	5	0,50	8.35
	2	; ℓ=1250	8	0,28	
	3	; ℓ= 850	5	0.19	
	4	; ℓ= 450	13	0.10	
	5	; ℓ= 750	8	0,17	
СФ14	1	; ℓ=1950	3	0,43	3.13
	2	; ℓ= 650	4	0,14	
	4	; ℓ= 350	4	0.08	
	3	; ℓ= 250	16	0.06	
СФ15	1	; ℓ=1150	3	0.26	2,14
	2	; ℓ= 650	4	0,14	
	4	; ℓ= 350	4	0.08	
	3	; ℓ= 250	8	0.06	
СФ16	1	; ℓ= 850	4	0.41	4.18
	2	; ℓ=1150	3	0.26	
	3	; ℓ= 350	16	0.08	
	4	; ℓ= 250	8	0.06	

Привязан:

Инв.№

Н. контр.	Ивановская	
Нач. маст.	Радыгин	
Зам. нач.	Земляк	
ГАП	Брюзовский	
Гл. спец. к.	Ивановская	
Исполн.	Мичурина	
Проверил	Жданов	

114-12-227.90 АС

2-этажный 2-секционный 12-квартирный жилой дом с 1-2-3 комнатными квартирами

Стадия	Лист	Листов
Р	79	

Спецификация на арматурные сетки СФ3... СФ16

ЦНИИЭП гражданстельстрой

24468-01 81

Инв.№ подл. | 2-3919-81 | Подпись и дата | Взам.инв.№

Альбом I

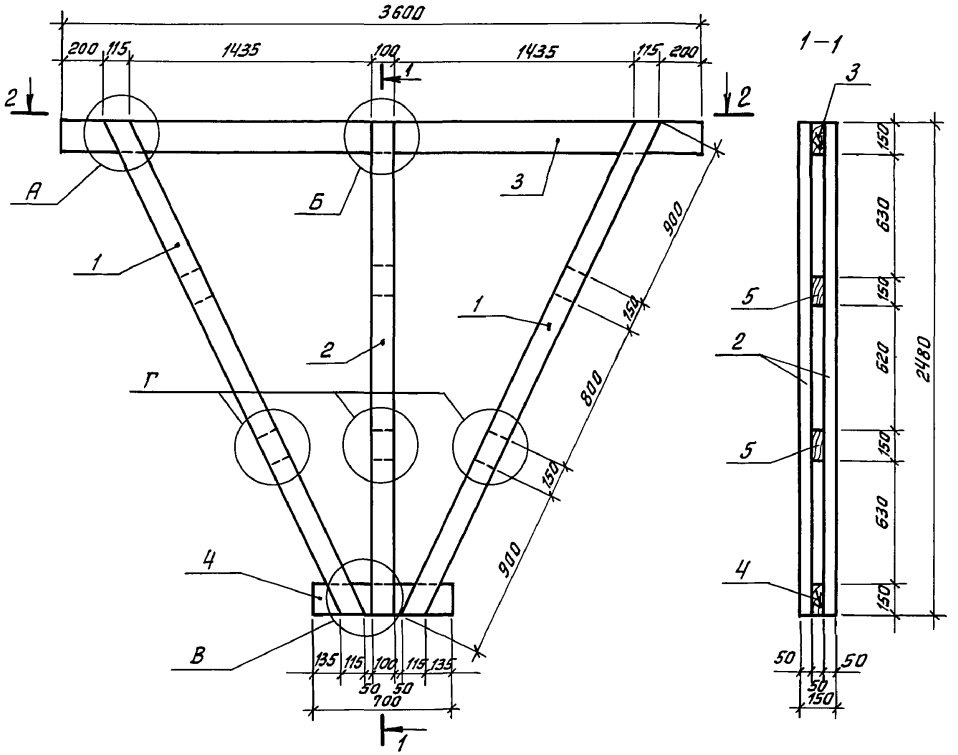

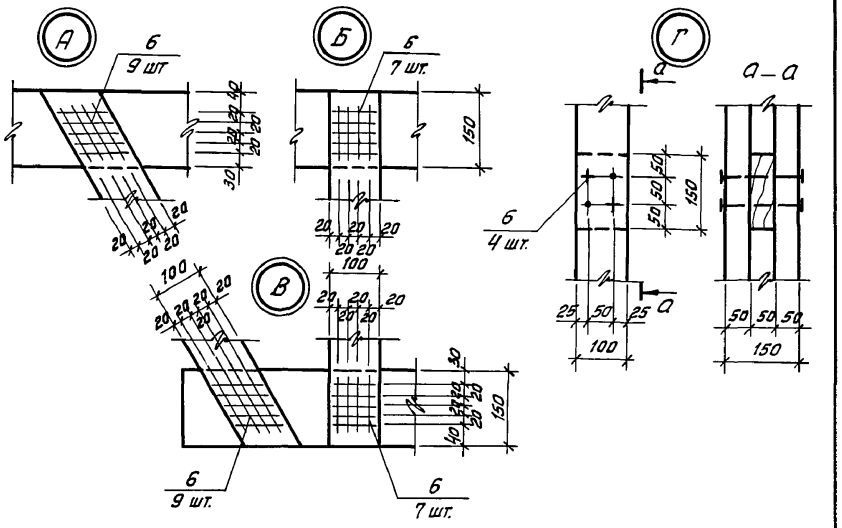

Формат	Зона	Поз.	Обозначение	Наименование	Кол.	Примечание
				Древесина хвойная		
		1	ГОСТ 24454-80Е	Подкос 50×100; ℓ=2900	4	
		2	ГОСТ 24454-80Е	Стойка 50×100; ℓ=2480	2	
		3	ГОСТ 24454-80Е	Верхний пояс 50×150; ℓ=3600	1	
		4	ГОСТ 24454-80Е	Нижний пояс 50×150; ℓ=700	2	
		5	ГОСТ 24454-80Е	Прокладка 50×100; ℓ=150	6	
		6	ГОСТ 4028-63*	Гвозди К5×150	74	

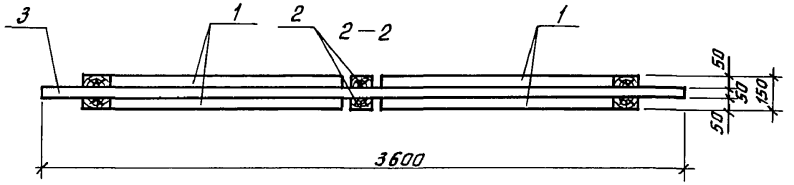

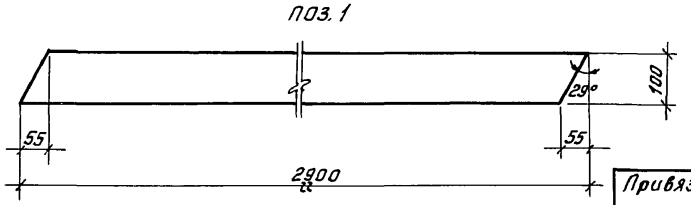

Инв. № подл. 2-3919-82 | Подпись и дата | Взам. инв. №

Привязан:

Инв. №

Н. контр.	Ивановская	
Нач. маст.	Радыгин	
Зам. нач.	Земляк	
ГАП	Бржозовская	
Гл. спец. к.	Ивановская	
Исполнил	Жданов	
Проверил	Ивановская	

114-12-227.90 АС

2-этажный 2-секционный 12-квартирных жилой дом с 1-2-3-комнатными квартирами

Стадия	Лист	Листов
Р	80	

Ферма стропильная нижняя ФСН-1

ЦНИИЭП гражданельстрой

24468-01 82

Альбом I

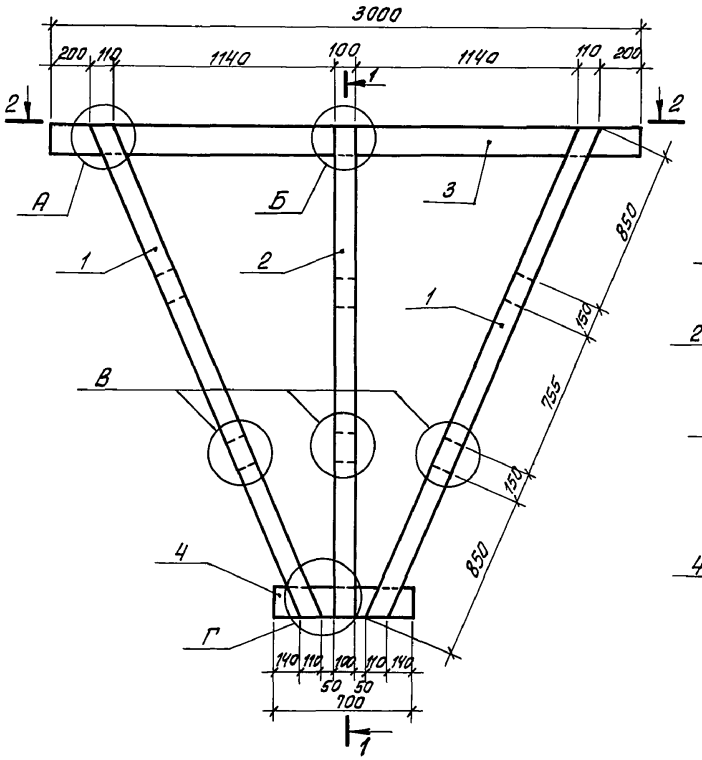

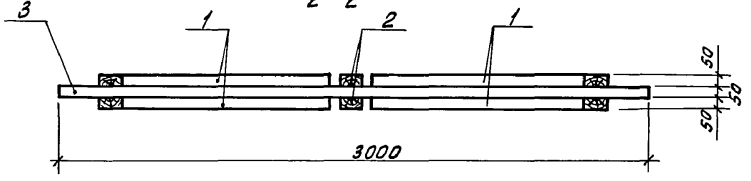

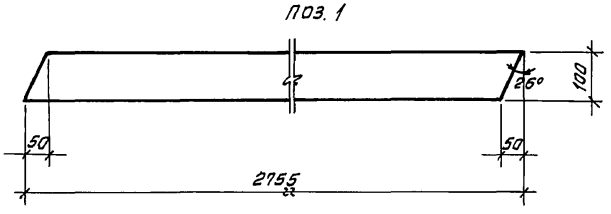

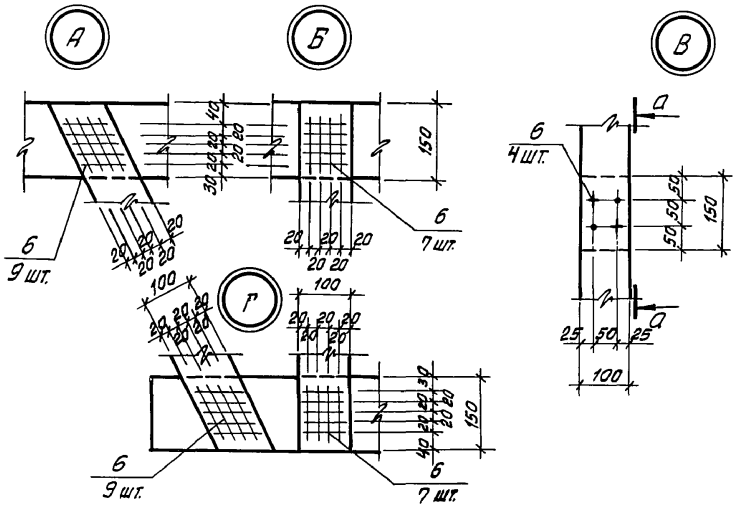

Формат	Зона	Поз.	Обозначение	Наименование	Кол.	Примечание
				Древесина хвойная		
		1	ГОСТ 24454-80Е	Подкос 50×100; ℓ=2155	4	
		2	ГОСТ 24454-80Е	Стойка 50×100; ℓ=2480	2	
		3	ГОСТ 24454-80Е	Верхний пояс 50×150; ℓ=3000	1	
		4	ГОСТ 24454-80Е	Нижний пояс 50×150; ℓ=700	1	
		5	ГОСТ 24454-80Е	Прокладка 50×100; ℓ=150	6	
		6	ГОСТ 4028-63*	Гвозди К5×150	74	

Привязан:

Инв. №

Н. контр.	Ивановская	
Нач. маст.	Радыгин	
Зам. нач.	Земляк	
ГАП	Брюзовский	
Гл. спец.	Ивановская	
Исполнил	Жданов	
Проверил	Ивановская	

114-12-227.90 АС

2-этажный 2-секционный 12-квартирный жилой дом с 1-2-3-комнатными квартирами

Стадия	Лист	Листов
Р	81	

Ферма стропильная нижняя ФСН-2

ЦНИИЭП гражданселькстрой

24468-01 83

Инв. № подл. | 2-3919-83 | Подпись и дата | Взам. инв. №

Альбом I

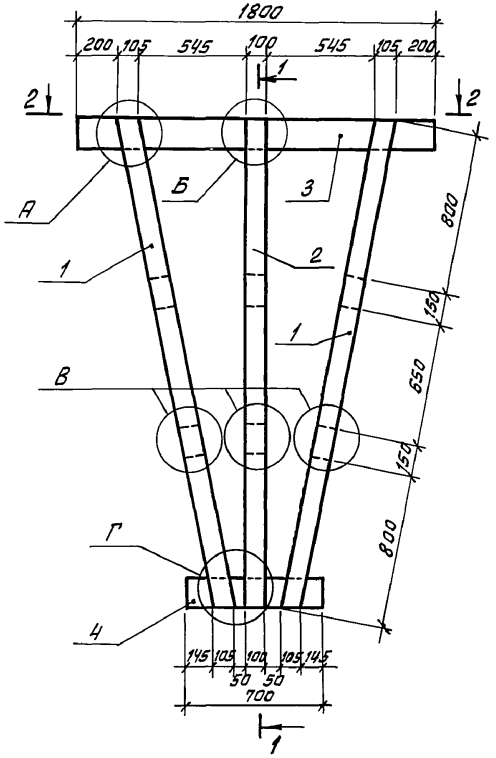

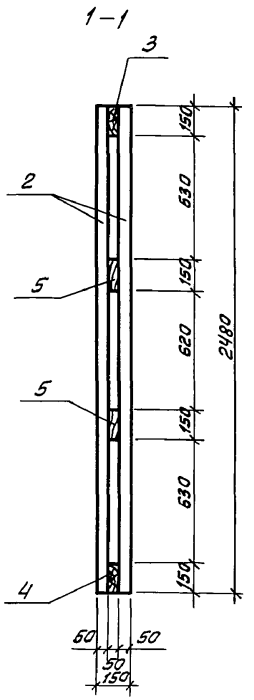

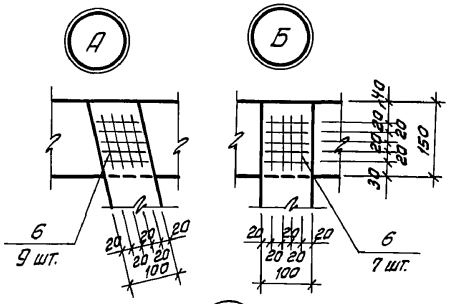

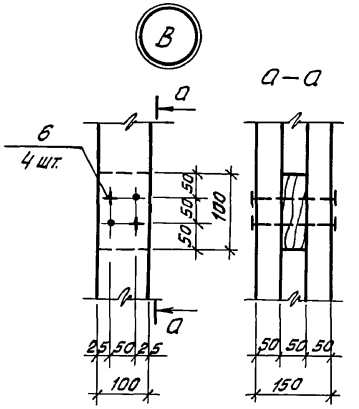

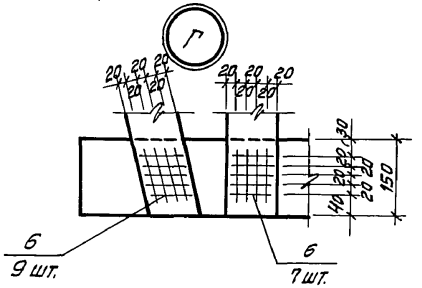

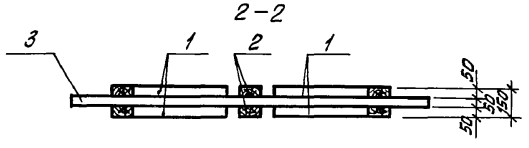

поз. 1

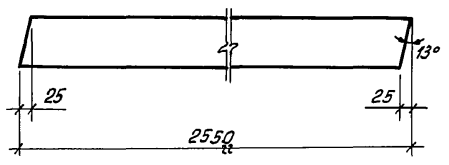

Формат	Зона	Поз.	Обозначение	Наименование	Кол.	Примечание
				Древесина хвойная		
		1	ГОСТ 24454-80Е	Подкос 50×150; ℓ=2550	4	
		2	ГОСТ 24454-80Е	Стойка 50×100; ℓ=2480	2	
		3	ГОСТ 24454-80Е	Верхний пояс с 50×150; ℓ=1800	1	
		4	ГОСТ 24454-80Е	Нижний пояс 50×150; ℓ=700	1	
		5	ГОСТ 24454-80Е	Прокладка 50×100; ℓ=150	6	
		6	ГОСТ 4028-63*	Гвозди К5×150	74	

Н. контр.	Ивановская	
Нач. маст.	Радыгин	
Зам. нач.	Земляк	
ГАП	Брюзовский	
Гл. спец. к.	Ивановская	
Исполнил	Жданов	
Проверил	Ивановская	

Привязан:

Инв. №

114-12-227.90 АС

2-этажный 2-секционный 12-квартирный жилой дом с 1-2-3-комнатными квартирами

Стадия	Лист	Листов
Р	82	

Ферма стропильная нижняя ФСН-3

ЦНИИЭП гражданселькстрой

24468-01 84

Инв. № подл. 2-3919-84 | Подпись и дата | Взам. инв. №

Альбом I

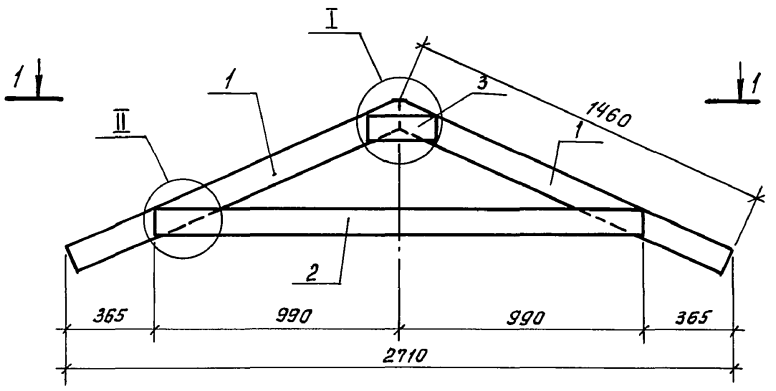

1 – 1

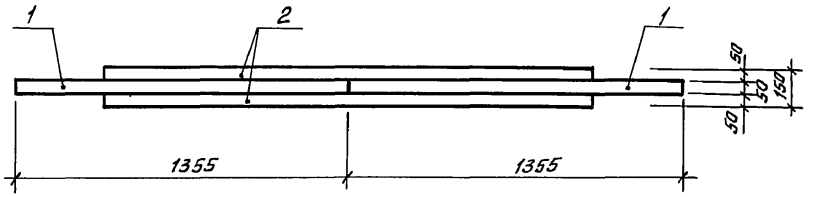

Поз. 1

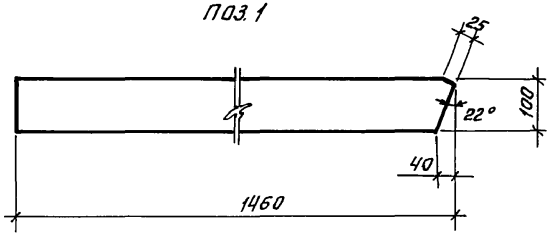

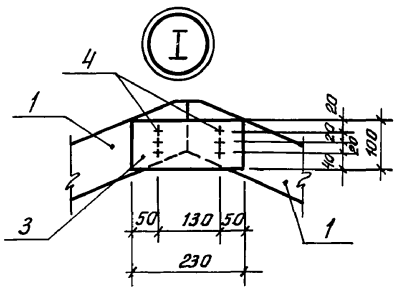

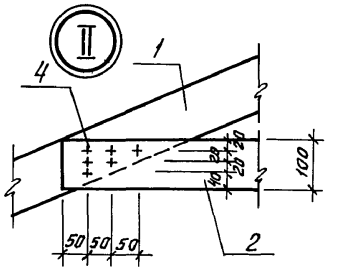

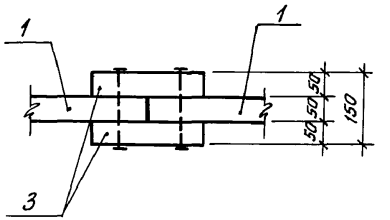

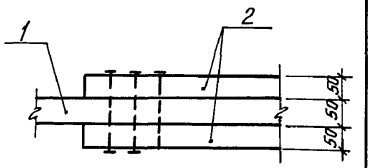

Формат	Зона	Поз.	Обозначение	Наименование	Кол.	Примечание
				Древесина хвойная		
		1	ГОСТ 24454-80Е	Верхний пояс 50×100; ℓ=1460	2	
		2	ГОСТ 24454-80Е	Затяжка 50×100; ℓ=1980	2	
		3	ГОСТ 2445-80Е	Накладка 50×100; ℓ=230	2	
		4	ГОСТ 4028-63*	Гвозди К5×150	18	

Привязан:

Инв. №

Н.контр.	Ивановская	
Нач.маст.	Радыгин	
Зам.нач.	Земляк	
ГАП	Бриазовский	
Гл.спец.	Ивановская	
Исполн.	Жданов	
Проверил	Ивановская	

114-12-227.90 АС

2-этажный 2-секционный 12-квартирный жилой дом с 1-2-3-комнатными квартирами

Стадия	Лист	Листов
Р	83	

Ферма стропильная Верхняя ФСВ

ЦНИИЭП гражданселькстрой

Инв.№ подл. | Подпись и дата | Взам.инв.№

2-3919-85

24468-01 85

Альбом I

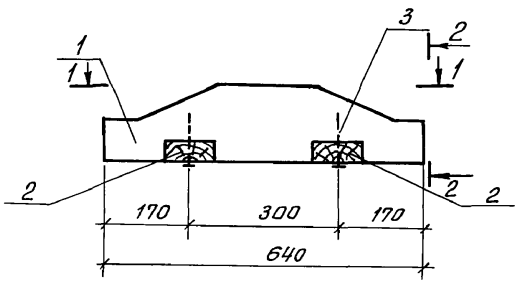

2 — 2

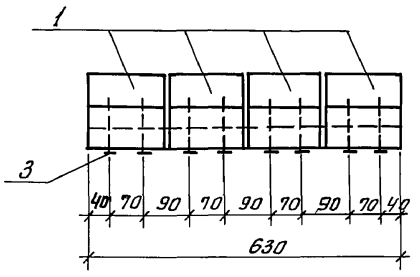

поз.1

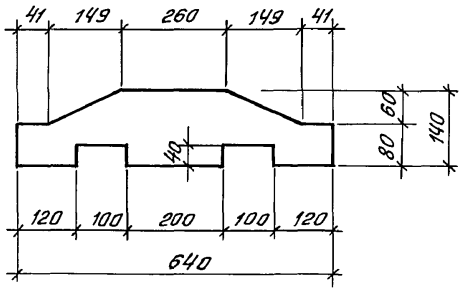

1 — 1

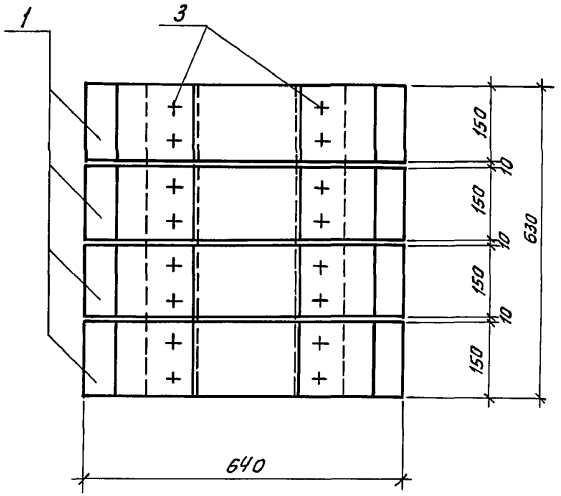

Формат	Зона	Поз.	Обозначение	Наименование	Кол.	Примечание
				Древесина хвойная		
		1	ГОСТ 24454-80Е	Брус 140×150; ℓ=640	4	
		2	ГОСТ 24454-80Е	Доска 40×100; ℓ=630	2	
		3	ГОСТ 4028-63*	Гвозди К4×100	16	

			114-12-227.90 АС
Н.контр.	Ивановская		
Нач.маст.	Радыгин		2-этажный 2-секционный 12-квартирный жилой дом с 1-2-3 комнатными квартирами
Зам.нач.	Земляк		
ГАП	Брюзовский		
Гл.спец.к.	Ивановская		Опорный элемент
Исполн.	Жданов		
Проверил	Ивановская		

Привязан:

инв.№

Стадия	Лист	Листов
Р	84	

ЦНИИЭП граждансельстрой

24468-01 86

Инв.№ подл. | 2-3919-86 | Подпись и дата | Взам. инв.№

Альбом I

РМ-1, РМ-2

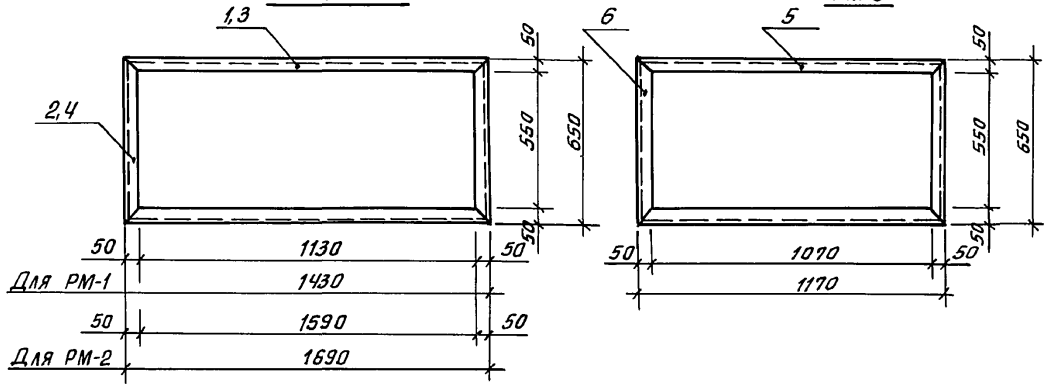

РМ-3

РМ-4

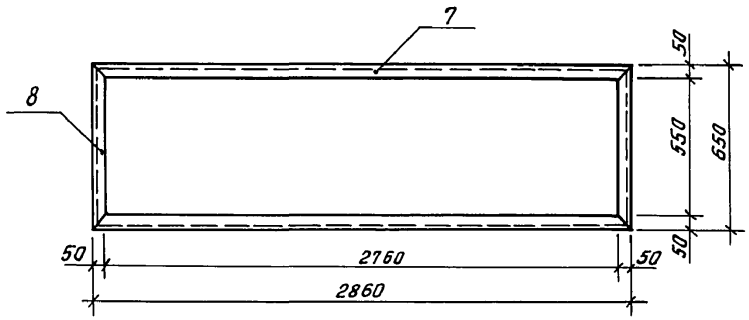

МР-1

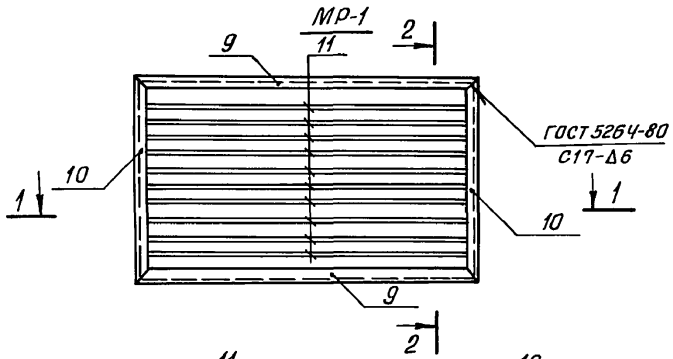

2 – 2

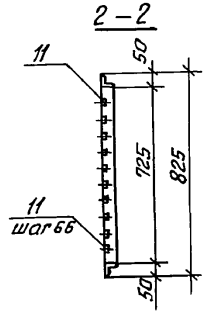

1 – 1

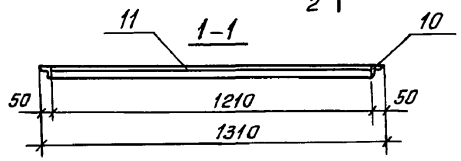

Марка	Обозначение	Наименование	Кол.	Масса ед. кг	Прим.
РМ-1		Решетка металлическая		15,68	
1		Уголок 50×50×5-8 ГОСТ 8509-86 / Ст.3 кп2 ГОСТ 535-79, ℓ=1430	2	5,39	
2		Уголок 50×50×5-8 ГОСТ 8509-86 / Ст.3 кп2 ГОСТ 535-79, ℓ=650	2	2,45	
РМ-2		Решетка металлическая		17,6	
3		Уголок 50×50×5-8 ГОСТ 8509-86 / Ст.3 кп2 ГОСТ 535-79, ℓ=1690	2	6,37	
4		Уголок 50×50×5-8 ГОСТ 8509-86 / Ст.3 кп2 ГОСТ 535-79, ℓ=650	2	2,45	
РМ-3		Решетка металлическая		13,7	
5		Уголок 50×50×5-8 ГОСТ 8509-86 / Ст.3 кп2 ГОСТ 535-79, ℓ=1170	2	4,41	
6		Уголок 50×50×5-8 ГОСТ 8509-86 / Ст.3 кп2 ГОСТ 535-79, ℓ=650	2	2,45	
РМ-4		Решетка металлическая		26,7	
7		Уголок 50×50×5-8 ГОСТ 8509-86 / Ст.3 кп2 ГОСТ 535-79, ℓ=2860	2	10,9	
8		Уголок 50×50×5-8 ГОСТ 8509-86 / Ст.3 кп2 ГОСТ 535-79, ℓ=650	2	2,45	
МР-1		Решетка ограждения приямка		35,24	
9		Уголок 50×50×5-8 ГОСТ 8509-86 / Ст.3 кп2 ГОСТ 535-79, ℓ=1310	2	4,95	
10		Уголок 50×50×5-8 ГОСТ 8509-86 / Ст.3 кп2 ГОСТ 535-79, ℓ=825	2	3,12	
11	ГОСТ 5781-82*	А-I-16, ℓ=1210	10	1,91	

Привязан:

Инв. №

Н. контр.	Ивановская	
Нач. маст.	Радыгин	
Зам. нач.	Земляк	
ГАИ	Брюзовский	
Гл. спец. к.	Ивановская	
Исполн.	Тверитина	
Проверил	Жданов	

114-12-227.90 АС

2-этажный 2-секционный 12-квартирный жилой дом с 1-2-3 комнатными квартирами

Стадия	Лист	Листов
Р	85	

МР-1, РМ-1... РМ-4

ЦНИИЭП гражданстельстрой

Инв. № подл. | 2-3919-87 | Подпись и дата | Взам. инв. №

24468-01 87

Альбом I

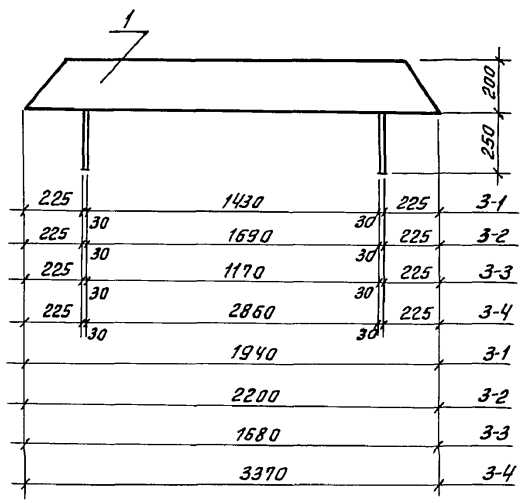

поз. 1

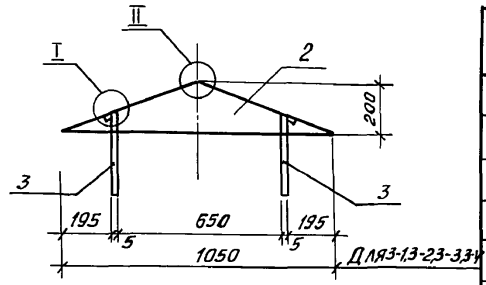

поз. 2

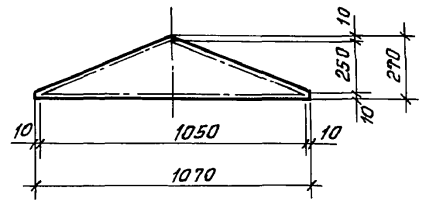

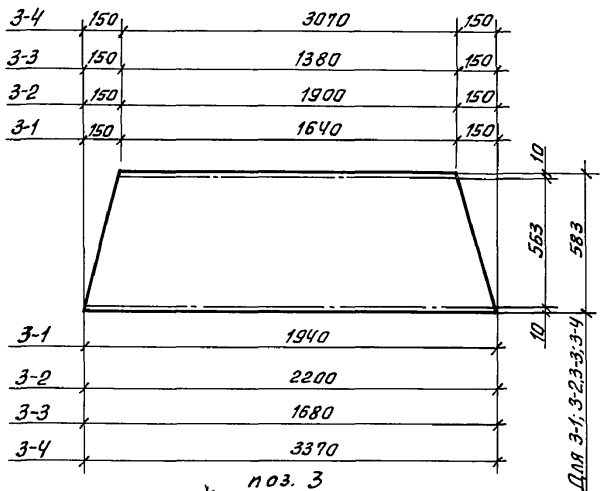

поз. 3

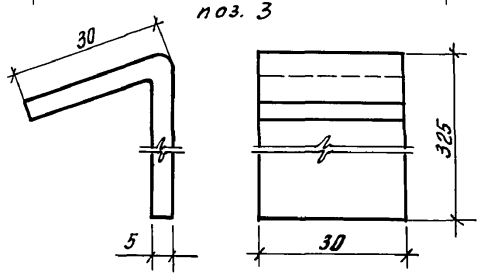

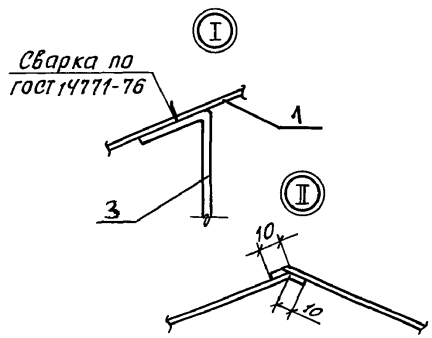

Марка, поз.	Обозначение	Наименование	Кол.	Масса ед, кг	Прим.
3-1		ЗОНТ 3-1		19.02	
1		Лист $\frac{Б\,10\ ГОСТ\ 19903-74*}{Ст.3\ ГОСТ\ 16523-70*}$; ℓ=1940	2	7,54	
2		Лист $\frac{Б\,10\ ГОСТ\ 19903-74*}{Ст.3\ ГОСТ\ 16523-70*}$; ℓ=1070	2	1,13	
3		Полоса $\frac{-5\times30\ ГОСТ\ 103-76}{Ст.3\ ГОСТ\ 533-79}$; ℓ=360	4	0,42	
3-2		ЗОНТ 3-2		21,40	
1		Лист $\frac{Б\,10\ ГОСТ\ 19903-74*}{Ст.3\ ГОСТ\ 16523-70}$; ℓ=2200	2	8,73	
2		Лист $\frac{Б\,10\ ГОСТ\ 19903-74}{Ст.3\ ГОСТ\ 16523-70}$; ℓ=1070	2	1,13	
3		Полоса $\frac{-5\times30\ ГОСТ\ 103-76}{Ст.3\ ГОСТ\ 533-79}$; ℓ=360	4	0,42	
3-3		ЗОНТ 3-3		16,64	
1		Лист $\frac{Б\,10\ ГОСТ\ 19903-74*}{Ст.3\ ГОСТ\ 16523-70}$; ℓ=1680	2	6,35	
2		Лист $\frac{Б\,10\ ГОСТ\ 19903-74}{Ст.3\ ГОСТ\ 16523-70}$; ℓ=1070	2	1,13	
3		Полоса $\frac{-5\times30\ ГОСТ\ 103-76}{Ст.3\ ГОСТ\ 533-79}$; ℓ=360	4	0,42	
3-4		ЗОНТ 3-4		32,98	
1		Лист $\frac{Б\,10\ ГОСТ\ 19903-74*}{Ст.3\ ГОСТ\ 16523-70}$; ℓ=3370	2	14,1	
2		Лист $\frac{Б\,10\ ГОСТ\ 19903-74*}{Ст.3\ ГОСТ\ 16523-70}$; ℓ=1070	2	1,13	
3		Полоса $\frac{-5\times30\ ГОСТ\ 103-76}{Ст.3\ ГОСТ\ 533-79}$; ℓ=360	6	0,42	

Привязан:

Инв. №

Н. контр.	Ивановская	
Нач. маст.	Радыгин	
Зам. нач.	Земляк	
ГАП	Брюзовский	
Гл. спец. к.	Ивановская	
Исполн.	Тверитина	
Проверил	Иванов	

114-12-227.90 АС

2-этажный 2-секционный 12-квартирный жилой дом с 1-2-3 комнатными квартирами

Стадия	Лист	Листов
	86	

Занты 3-1...3-4

ЦНИИЭП гражданселькстрой

24468-01 88

Инв. № подл. | 2-3919-88 | Подпись и дата | Взам. инв. №

Альбом I

Шкаф Ш-1; антресоль А-1

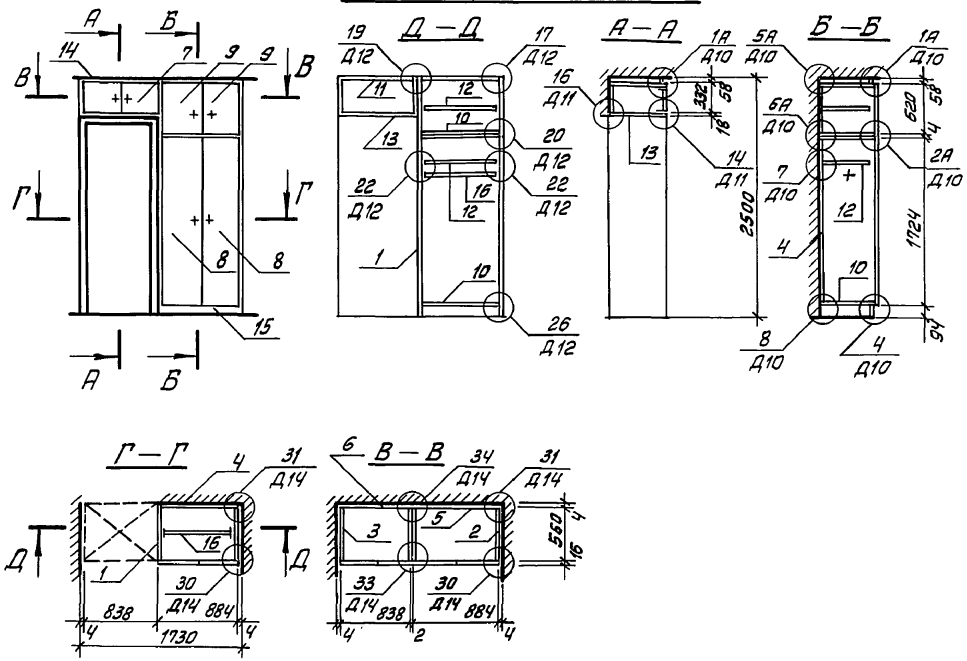

Спецификация

Формат	Зона	Поз.	Обозначение	Наименование	Кол.	Примеч.
				Документация		
А-3			1.172.5-5-00.000-ТО	Техническое описание		
А-3			1.172.5-5-00.000-Д10	Узлы: 1А, 2А, 4, 5А, 6А, 7, 8		
А-3			1.172.5-5-00.000-Д11	Узлы: 14		
А-3			1.172.5-5-00.000-Д12	Узлы: 17, 19, 20, 22, 26		
А-3			1.172.5-5-00.000-Д14	Узлы: 30, 31, 33, 34		
				Сборочные единицы		
А-3		1	1.172.5-5-01.000-01	Стенка боковая шкафа СБ 5-18	2	560×1824
А-3		2	1.172.5-5-01.000-09	Стенка боковая антресоли СБ 5-6	2	560×624
А-3		3	1.172.5-5-01.000-03	Стенка боковая антресоли СБ 5-3	2	560×336
А-3		4	1.172.5-5-03.000-04	Стенка задняя шкафа СВ 8.8-17	1	882×1724
А-3		5	1.172.5-5-03.000-28	Стенка задняя антресоли СВ 8.8-6	1	882×620
А-3		6	1.172.5-5-03.000-09	Стенка задняя антресоли СВ 8-3	1	834×332
А-3		7	1.172.5-5-04.000-18	Блок дверки антресоли БДА 8-3	1	836×332
А-3		8	1.172.5-5-04.200-19	Полотно дверки шкафа ПД 4.4-17	2	440×1724
А-3		9	1.172.5-5-04.200-10	Полотно дверки антресоли ПД 4.4-6	2	440×620
А-3		10	1.172.5-5-05.000-10	Полка конструктивная ПК 8.6-5	4	868×560
А-3		11	1.172.5-5-05.000-09	Полка конструктивная ПК 8-5	1	820×560
А-3		12	1.172.5-5-06.000-10	Полка переставная ПП 8.6-5	2	864×545
А-3		13	1.172.5-5-07.000-02	Полка антресольная ПА 9-5	1	900×560
				Детали		
А-3		14	1.172.5-5-00.001	Наличник п.м.	5.8	
А-3		15	1.172.5-5-00.002	Цоколь п.м.	1.7	
А-3		16	1.172.5-5-00.003-01	Штанга шт-2	1	
А-3		17	1.172.5-5-00.004	Штангодержатель	2	
А-3		18	1.172.5-5-00.007	Угольник УМ-1	3	
				Стандартные изделия		
				Винт М5×10 ГОСТ 17475-80	40	
				Стяжка 2.16	20	
				Полкодержатель 5.4-5	8	

Инв. № подл.	Подпись и дата	Взам. инв. №	
2-3919-89			

Н. контр.	Бржозовский		
Нач. маст.	Радыгин		
Зам. нач.	Земляк		
ГАП	Бржозовский		
Гл. спец. к.	Ивановская		
Исполн.	Ваулина		
Пров.	Булатов		

114-12-227.90 АС

2-этажный 2-секционный 12-квартирный жилой дом с 1-2-3 комнатными квартирами

Стадия	Масса	Масштаб
Р	—	1:50
Лист 87	Листов	

Встроенные шкафы и антресоли Ш-1, А-1

ЦНИИЭП граждансельстрой

24468-01 89

Альбом I

Шкаф Ш-2, антресоль А-2

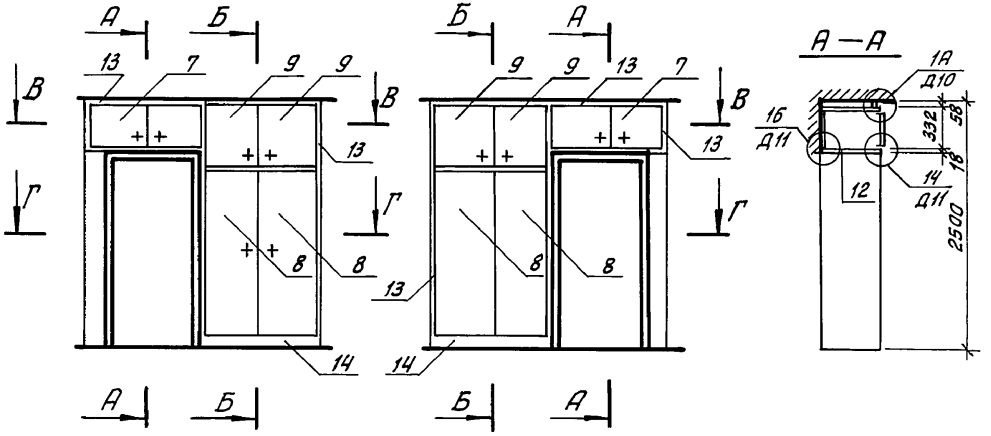

Шкаф (Ш-2)' антресоль (А-2)'

А—А

Г—Г

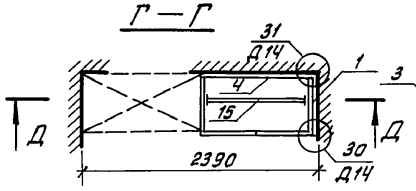

Д—Д

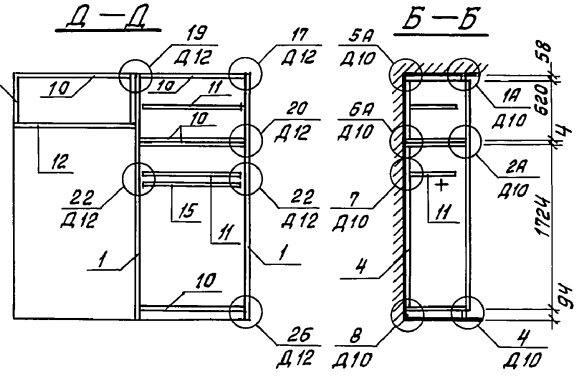

Б—Б

В—В

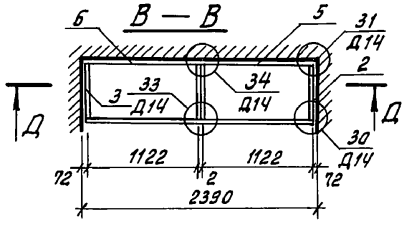

Спецификация

Формат	Зона	Поз.	Обозначение	Наименование	Кол. Ш-2 А-2	Кол. (Ш-2)' (А-2)'	Примеч.
				Документация			
А-3			1.172.5-5-00.000 ТО	Техническое описание			
А-3			1.172.5-5-00.000-Д10	Узлы 1А, 2А, 4, 5А, 6А, 7, 8			
А-3			1.172.5-5-00.000-Д11	Узел 14			
А-3			1.172.5-5-00.000-Д12	Узлы 17, 19, 20, 22, 26			
А-3			1.172.5-5-00.000-Д14	Узлы 30, 31, 33, 34			
				Сборочные единицы			
А-3		1	1.172.5-5-01.000-01	Стенка боковая шкафа СБ 5-18	2	2	560×1824
А-3		2	1.172.5-5-01.000-09	Стенка боковая антресоли СБ 5-6	2	2	560×624
А-3		3	1.172.5-5-01.000-03	Стенка боковая антресоли СБ 5-3	2	2	560×336
А-3		4	1.172.5-5-02.000-05	Стенка задняя шкафа СВ 11-17	1	1	1122×1724
А-3		5	1.172.5-5-02.000-29	Стенка задняя антресоли СВ 11-6	1	1	1122×620
А-3		6	1.172.5-5-02.000-11	Стенка задняя антресоли СВ 11-3	1	1	1122×332
А-3		7	1.172.5-5-04.000-20	Блок дверки антресоли БДА 11-3	1	1	1124×332
А-3		8	1.172.5-5-04.200-20	Полотно дверки шкафа ПД 5-17	2	2	560×1724
А-3		9	1.172.5-5-04.200-11	Полотно дверки антресоли ПД 5-6	2	2	560×620
А-3		10	1.172.5-5-05.000-11	Полка конструктивная ПК 11-5	5	5	1108×560
А-3		11	1.172.5-5-06.000-11	Полка переставная ПП 11-5	2	2	1104×545
А-3		12	1.172.5-5-07.000-03	Полка антресольная ПА 12-5	1	1	1200×560
				Детали			
А-3		13	1.172.5-5-00.001	Наличник П.М.	7,4	7,4	
А-3		14	1.172.5-5-00.002	Цоколь П.М.	2,2	2,2	
А-3		15	1.172.5-5-00.003-02	Штанга ШТ-3	1	1	
А-3		16	1.172.5-5-00.004	Штангодержатель	2	2	
А-3		17	1.172.5-5-00.007	Угольник УМ-1	3	3	
				Стандартные и прочие изделия			
				Винт М6×10 ГОСТ 17475-80	40	40	
				Стяжка 2,16	20	20	
				Полкодержатель 5,4-5	8	8	

Инв. № подл.	2-3919-90	
Подпись и дата		
Взам. инв. №		

Н. контр.	Бржазовский	
Н. маст.	Радыгин	
Зам. нач.	Земляк	
ГАП	Бржазовский	
Гл. спец.	Ивановская	
Испол.	Ваулина	
Провер.	Булатов	

114-12-227.90 АС

2-этажный 2-секционный 12-квартирный жилой дом с 1-2-3 комнатными квартирами

Стадия	Масса	Масштаб
Р	—	1:50
Лист 88	Листов	

Шкафы встроенные и антресоли Ш-2, А-2

ЦНИИЭП гражданстельстрой

24468-01 90

Альбом I

Антресоль А-3

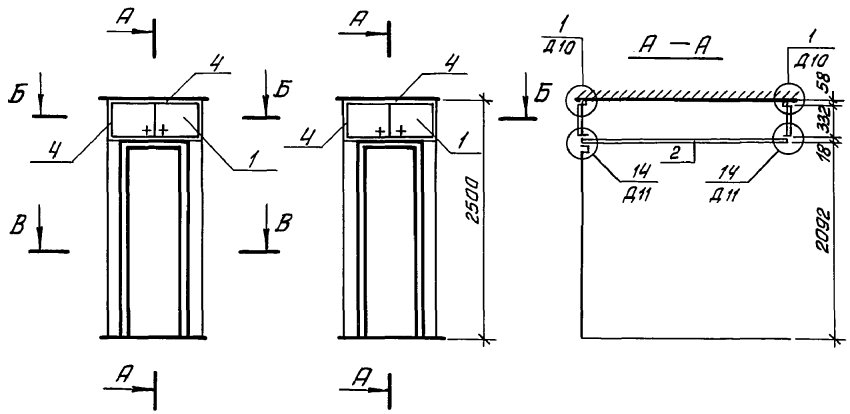

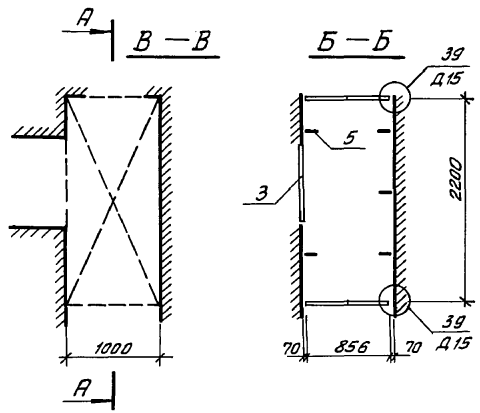

Спецификация

Формат	Зона	Поз.	Обозначение	Наименование	Кол.	Примеч.
				Документация		
А-3			1.172.5-5-00.000 ТО	Техническое описание		
А-3			1.172.5-5-00.000 Д10	Узлы 1		
А-3			1.172.5-5-00.000 Д11	Узлы 14		
А-3			1.172.5-5-00.000 Д15	Узлы 39		
				Сборочные единицы		
А-3		1	1.172.5-5-04.000-19	Блок дверки антресоли БДА 8.8-3	2	884×332
А-3		2	1.172.5-5-07.000	Полка антресольная ПА	1	900×2200
А-3		3	1.172.5-5-01.000-02	Стенка боковая антресоли СБЧ-3	2	416×336
				Детали		
А-3		4	1.172.5-5-00.001	Наличник П.М.	1.8	
А-3		5	1.172.5-5-00.007	Угольник УМ-1	6	

Н. контр.	Брюзовский	
Нач. маст.	Радыгин	
Зам. нач.	Земляк	
ГАП	Брюзовский	
Гл. спец.	Ивановская	
Испол.	Ваулина	
Провер.	Булатов	

114-12-227.90 АС

2-этажный 2-секционный 12-квартирный жилой дом с 1-2-3 комнатными квартирами

Встроенная антресоль А-3

Стадия	Масса	Масштаб
Р	—	1:50
Лист 89	Листов	

ЦНИИЭП граждансельстрой

24468-01 91

Инв. № подл. 2-3919-91 | Подпись и дата | Взам. инв. №

Альбом I

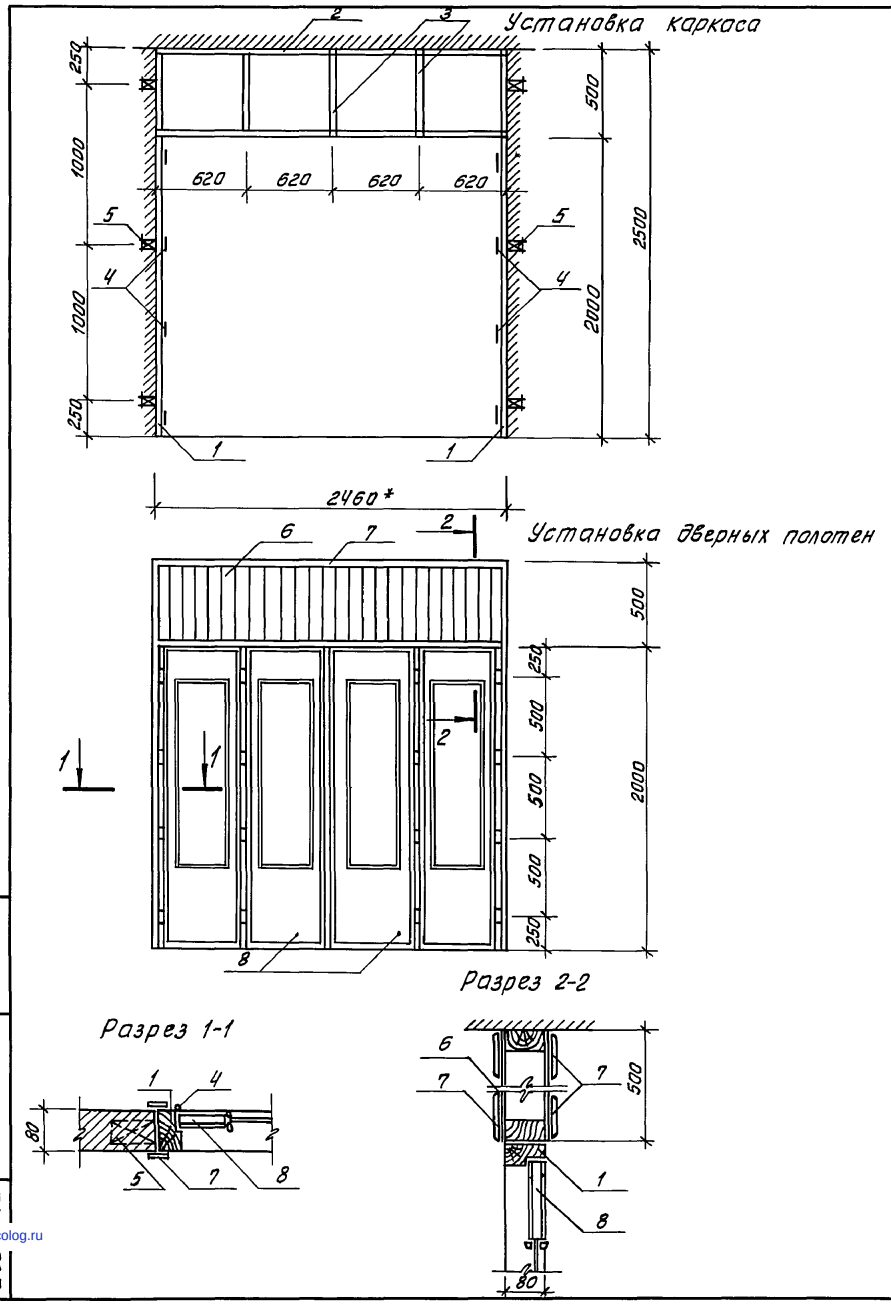

Спецификация материалов

Поз.	Обозначение	Наименование	Кол.	Масса ед, кг	Примеч.
1	Пиломатериалы хвойные ГОСТ 24454-80Е	Стойки брус 80×44 ℓ=2500	2		
2	то же	Брус 80×44 ℓ=2480	2		
3	то же	Брус 80×44 ℓ=400	3		
4	ГОСТ 5088-72, ГОСТ 17585	Петли накладные	32		
5	Пиломатериалы хвойные ГОСТ 24454-80Е	Пробки ф50 ℓ=100	6		
6	то же	Доски обшивки м²	2,5		
7	то же	Наличник п.м.	40,0		
8	1.136-10	Дверной блок до 21-13	2		

* Размер уточнить по месту

Н. контр.	Бржазовский		114-12-227.90			АС
Нач. маст.	Радыгин					
Зам. нач.	Земляк		2-этажный 2-секционный 12-квартирный жилой дом с 1-2-3 комнатными квартирами	Стадия	Лист	Листов
ГАП	Бржазовский			Р	90	
			Раздвижная перегородка РП-1	ЦНИИЭП гражданскельстрой		

24468-01 (92)

Инв. № подл. 2-39 | Подпись и дата -92 | Взам. инв. №

gost.e-ecolog.ru