ТИПОВОЙ ПРОЕКТ

17-0138.89

4-ЭТАЖНАЯ РЯДОВАЯ БЛОК-СЕКЦИЯ НА 12 КВАРТИР 1-2-3

АЛЬБОМ II

АРХИТЕКТУРНО - СТРОИТЕЛЬНЫЕ РЕШЕНИЯ ВЫШЕ ОТМ. 0.000

24062-02

gost.e-ecolog.ru

ИНВ. № 2-3856-08

ТИПОВОЙ ПРОЕКТ

17-0138.89

4-ЭТАЖНАЯ РЯДОВАЯ БЛОК-СЕКЦИЯ НА 12 КВАРТИР

1-2-3

АЛЬБОМ II

ПЕРЕЧЕНЬ АЛЬБОМОВ

Альбом I	Архитектурно-строительные решения ниже отм. 0.000
Альбом II	Архитектурно-строительные решения выше отм. 0.000
Альбом III	Отопление и вентиляция, водопровод и канализация, газоснабжение, электрооборудование, устройства связи и сигнализации ниже и выше отм. 0.000
Альбом IV	Сметы (части 1,2,3)
Альбом V	Спецификация оборудования
Альбом VI	Ведомость потребности в материалах

ПРИЛАГАЕМЫЕ МАТЕРИАЛЫ

Серия 17 выпуск 7-2 Разные изделия

Серия 17 альбом IV ч.1 Панели перегородок гипсобетонные

Разработан проектным институтом
ЦНИИЭПграждансельстрой

Гл. инженер института Лейзерович М.Г.
Гл. архитектор проекта Добролюбова О.Д.

Рабочий проект утвержден
Госкомархитектуры приказ
от 2 октября 1989г. № 184

Инв № 2-3856-89

Альбом II

ВЕДОМОСТЬ ОСНОВНЫХ КОМПЛЕКТОВ РАБОЧИХ ЧЕРТЕЖЕЙ

Обозначение	Наименование	Примечание
АС	Архитектурно-строительная часть	
ОВ	Отопление и вентиляция	
ВК	Водопровод и канализация	
ГС	Газоснабжение	
ЭО	Электрическое освещение	
СС	Связь и сигнализация	

ВЕДОМОСТЬ РАБОЧИХ ЧЕРТЕЖЕЙ ОСНОВНОГО КОМПЛЕКТА

Лист	Наименование	Примечание
1	Общие данные (начало)	
2-4	Общие данные (продолжение)	
5	Общие данные (окончание)	
6	Фасад I_c-4_c	
7	Фасад 4_c-I_c	
8	Фасад A_c-B_c План кровли	
9	Фасад I_c-4_c (вариант I)	
10	Фасад 4_c-I_c (вариант I)	
11	Фасад I_c-4_c (вариант II)	
12	Фасад 4_c-I_c (вариант II)	
13	Монтажный план 1-го этажа	
14	Монтажный план типового этажа	
15	План заполнения проемов 1-го этажа	
16	План заполнения проемов типового этажа	
17	Элементы перегородок. Полы I этажа	
18	Элементы перегородок. Полы типового этажа	
19	Разрез 1-1 (основное решение) с техподпольем, вариант подвала с кладовыми	
20	Ведомость отделки помещений. Экспликация полов. Спецификация элементов перегородок.	
21	Спецификация элементов заполнения проемов	
22	Индивидуальная раздвижная перегородка ИРП-1	
23	Шкаф встроенный Ш-1 и Ш 2	
24	Шкаф встроенный Ш-3 и Ш-4	
25	Шкаф встроенный. Спецификация	
26	Элемент ограждения лоджии	
27	Элемент ограждения лоджии (вариант I)	
28	Элемент ограждения лоджии (вариант II)	
29	Схема расположения элементов наружной стены по оси A_c	
30	Схема расположения элементов наружной стены по оси A_c Сечения 1-1...4-4	
31	Схема расположения элементов наружной стены по оси B_c	
32	Схема расположения элементов наружной стены по оси B_c Сечения 1-1...3-3, 5-5, 6-6	
33	Элементы блокировки ЭБ-1; ЭБ-2 Схема расположения элементов наружных стен	
34	Элементы блокировки ЭБ-1; ЭБ-2 Схема расположения элементов наружных стен. Сечение 7-7÷9-9.	

Проект соответствует действующим нормам и правилам
Гл. архитектор проекта О.Д.Добролюбова

Проект привязан в соответствии с действующими нормами и правилами
Гл. арх. проекта

Гл. спец. по пожарной безопасности Прокуряков

Взам. инв. № | Подпись и дата | Инв. № подл. 2-7856-30

Привязан:

Инв. №

17-0138.89 - АС

Н.контр.	Земляк	4х-этажная рядовая блок-секция на 12 квартир 1-2-3	Стадия: Р; Лист: 1; Листов:
Нач.маст.	Радыгин		
Зам.н.м.	Земляк		
Гл.спец.	Земляк	Общие данные (начало)	ЦНИИЭП Граждансельстрой
Исполн.	Хлопова		
Провер.	Земляк		

Копир. 24062-02 3 Формат А3

Ведомость рабочих чертежей основного комплекта

Лист	Наименование	Примечан.
35	Элементы блокировки ЭБ-3 ; ЭБ-4 Схем расположения элементов наружных стен	
36	Элементы блокировки ЭБ-3 ; ЭБ-4 Схема расположения элементов наружных стен. Сечения 10-10 ... 12-12	
37,38	Спецификация к схемам расположения элементов наружных стен δ=400мм	
39,40	Спецификация к схемам расположения элементов наружных стен δ=500мм	
41	Лестница. Разрезы	
42	Схема расположения элементов внутренней стены по оси 6с	
43	Схема расположения элементов внутренней стены 6с Сечения 1-1, 2-2	
44	Схемы расположения элементов внутренних стен по осям 1с и 4с	
45	Спецификация к схемам расположения элементов внутренних стен. Сечения 5-5	
46	Схемы расположения элементов внутренних стен по осям 2с и 3с. Разрезы.	
47	Схема расположения элементов вентиляционных стояков ВС3, ВС4, ВС5 Спецификация к схемам расположения элементов внутренних стен по осям 2с, 3с	
48	Схема утепления вентиляционных стояков	
49	Схема утепления вентиляционных стояков Спецификация	
50	Схема расположения элементов перекрытия на отм. 2.500 5.300, 8.100. Элементы блокировки плит ЭБ1, ЭБ-2, ЭБ-3.	
51	Схема расположения элементов покрытия на отм. 10.800 Элемент блокировки ЭБ-4.	
52,53	Спецификация к схемам расположения элементов перекрытия и покрытия. Начало. Окончание.	
54,55	Схемы расположения элементов перекрытий и покрытий монолитные участки МУ-1 ... МУ-8	
56	Зонт 3-2. Сборочный чертеж.	
57	Крепление блоков наружных и внутренних стен Узлы I, II, III, VII	

Лист	Наименование	Примечание
58	Крепление блоков наружных и внутренних стен Узлы IV, V, VI	
59	Крепление блоков наружных и внутренних стен Узлы VIII, IX Спецификация металла на анкера	
60	Спецификация к узлам крепления наружных и внутренних стен	
61	Развертки вентиляционных каналов в стояках ВС1, ВС2	
62	Развертки вентиляционных каналов в стояках ВС3, ВС4, ВС5	
63	Схема расположения элементов стропил Элементы блокировки ЭБ-1, ЭБ-2	
64	Стропила. Элементы блокировки ЭБ3, ЭБ-4. Узлы 1, 2, 3	
65	Стропила. Разрезы 1-1, 2-2, 3-3, 4-4	
66	Стропила. Разрезы 5-5, 6-6, 7-7, 8-8, 9-9 Узлы 4, 5	
67	Стропила. Узлы 6, 7, 8, 9, 10	
68	Стропила. Узлы 11, 12, 13, 14, 15	
69	Спецификация к схеме расположения элементов стропил (начало)	
70	Спецификация к схеме расположения элементов стропил (окончание). Узел 16	
71	Блок слухового окна БСО-1. Узлы. Спецификация	
72	Блок слухового окна БСО-2. Узлы. Спецификация	
73	Козырек входа	
74	Металлические элементы ограждения лоджии	

Альбом III

Инв. № подл. | Подпись и дата | Взам. инв. №

2-3856-31

Привязан

Инв. №

Н. контр	Земляк	
Нач. м.	Радыгин	
Зам. н. м.	Земляк	
Гл. спец.	Земляк	
Исполн.	Хлопова	
Провер.	Земляк	

17-0138.89 - АС

4х-этажная рядовая блок-секция на 12 квартир 1-2-3

Стадия	Лист	Листов
Р	2	

Общие данные (продолжение)

ЦНИИЭП гражданселькострой

Копир. 24062-02 4 Формат А3

Ведомость ссылочных и прилагаемых документов

Обозначение	Наименование	Примечан.
1.133.1-7 в.1-1 в.1-2	Блоки наружных стен для жилых зданий высотой 1-4 этажа и общественных зданий высотой 1-3 этажа выпуск 1-1 легкобетонные блоки для стен толщиной 400мм. Рабочие чертежи	
1.133.1-7 в.2-1 в.2-2	Блоки наружных стен для жилых зданий высотой 1-4 этажа и общественных зданий высотой 1-3 этажа выпуск 2-1. Легкобетонные блоки для стен толщиной 500мм. Рабочие чертежи	
1.134.1-15 в.1-1 в.1-2	Блоки внутренних стен для жилых зданий высотой 1-4 этажа и общественных зданий высотой 1-3 этажа. Выпуск 1-1. Блоки толщиной 200мм. Рабочие чертежи	
1.134.1-15 в.3-1 в.3-2	Блоки внутренних стен для жилых зданий высотой 1-4 этажа и общественных зданий высотой 1-3 этажа. Выпуск 3-1 Блоки вентиляционные	
1.141-1 в.64	Панели перекрытий железобетонные многопустотные	
1.151.1-6 в.1	Марши лестничные железобетонные плоские для жилых зданий с высотой этажа 2,8 м	
1.152.1-8 в.3	Площадки лестничные железобетонные к плоским маршам для жилых зданий высотой 1 этажа 2,8 м	
ГОСТ 8717.0-84 ГОСТ 8717.1-84	Ступени железобетонные и бетонные	
2.144-1/88	Узлы полов жилых зданий	
1.136-10	Двери деревянные внутренние для жилых и общественных зданий по ГОСТ 6629-74	
1.136.5-16 4.1 и 2	Окна и балконные двери деревянные с двойным остеклением для жилых зданий	
1.136.5-17	Окна и балконные двери деревянные стройным остеклением для жилых зданий	
1.136.5-19	Двери деревянные наружные для жилых и общественных зданий	
1.172.5-6	Элементы и детали встроенных шкафов и антресолей для жилых зданий	
ГОСТ 8242-88	Детали профильные из древесины и древесных материалов для строительства	
2.130-1 в.2; 21	Детали стен и перегородок жилых зданий	
1.450.3-3 в.0,2	Стальные лестницы, площадки, стремянки и ограждения	
2.140-1 в.1	Детали перекрытия жилых зданий	
2.160-9 в.1	Детали покрытий жилых зданий	
1.256.2-2 в.1	Металлические ограждения лестниц общественных зданий	

Ведомость спецификаций

Лист	Наименование	Примечан.
АС 20	Спецификация элементов перегородок	
АС 21	Спецификация элементов заполнения проемов	
АС 22	Спецификация древесины НАЙРП-1. Спецификация изделий НАЙРП	
АС 25	Шкаф встроенный. Спецификация	
АС 37, 38	Спецификация к схемам расположения элементов наружных стен δ=400мм	
АС 39, 40	Спецификация к схемам расположения элементов наружных стен δ=500мм	
АС 41	Спецификация к схеме расположения элементов лестницы	
АС 45	Спецификация к схемам расположения элементов внутр. стен	
АС 47	Спецификация к схеме расположения элементов внутренних стен по осям 2с, 3с	
АС 49	Спецификация к схеме утепления вентиляционных стояков	
АС 52, 53	Спецификация к схемам расположения элементов перекрытия и покрытия	
АС 54, 55	Спецификация монолитных участков перекрытий	
АС 58	Спецификация металлических зонтов	

Альбом III

Инв. № подл. | Подпись и дата | Взам. инв. №

2-3856-32

Привязан:

Инв. №

17-0138.89 - АС

Н. контр.	Земляк	
Нач. м.	Радыгин	
Зам. н. м.	Земляк	
Гл. спец.	Земляк	
Исполн.	Хлопова	
Провер.	Земляк	

4 этажная рядовая блок-секция на 12 квартир 1-2-3

Общие данные (продолжение)

Стадия	Лист	Листов
Р	3	

ЦНИИЭП граждансельстрой

Копир. 24062-02 5 Формат А3

Ведомость спецификаций

Лист	Наименование	Примечание
АС59	Спецификация металла на анкера	
АС60	Спецификация к узлам крепления наружных и внутренних стен	
АС69, 70	Спецификация к схеме расположения элементов стропил	
АС71	Спецификация элементов блока слухового окна БСО-1	
АС72	Спецификация элементов блока слухового окна БСО-2	
АС73	Спецификация элементов козырька входа	
АС74	Спецификация металлич. элементов ограждения лоджии	

Типовой проект четырехэтажной рядовой блок-секции на 12 квартир с 1-2-3-комнатными квартирами разработан мастерской №4 института ЦНИИЭП граждансельстрой (117279, Москва, В-279, Профсоюзная ул., 93а) на основании задания, утвержденного Госкомархитектуры 11 мая 1988 г.

Проект предназначен для применения во II, III климатических районах, IB климатическом подрайоне с расчетными зимними температурами наружного воздуха -20, -30 (основное решение), -40°С в нормальной зоне влажности с обычными геологическими условиями. Нормативное значение снеговой нагрузки 1,0 кПа, нормативное значение ветрового давления 0,38 кПа.

Класс ответственности здания – II.
Степень долговечности – II.
Степень огнестойкости – II.

Архитектурно-планировочные и конструктивные решения

4-этажная блок-секция с 1,2,3-комнатными квартирами рассчитаны на свободную ориентацию. В габаритах предоставленных блок-секций без каких-либо изменений несущих конструкций могут размещаться три 2-комнатных квартиры. Все квартиры спроектированы с учетом функционального зонирования. Композиционным центром каждой квартиры является обширная кухня-столовая, с выходом в хозяйственную лоджию, связанная с передней трехстворчатой дверью, представляющая собой место ежедневного сбора семьи. Рядом с кухнями-столовыми расположены общие комнаты, в глубине квартиры – спальни с санузлами. Все квартиры оборудованы встроенными шкафами с антресолями.

Блок-секции решены с единой конструктивной схемой с продольными несущими стенами.

Наружные стены выполняются из крупных легкобетонных блоков по серии I.133.1-7 в.1,2.

Внутренние стены из крупных блоков тяжелого железобетона по серии 1.134.1-15 в.3.

Внутренние стены раскрепить на период монтажа.

Монтаж блоков наружных и внутренних стен выполнить на пластичном цементно-песчаном растворе М-100.

Плиты уложить на слой свежеуложенного цементного раствора М-100.

Швы между плитами тщательно заполнить раствором М-100.

Отверстия для внутренних сетей отопления, водопровода и канализации просверлить в плитах перекрытия, не нарушая рабочей арматуры и ребра плит.

В местах опирания панелей перекрытия на наружные стены уложить пакет из минеральных плит толщиной 40 мм, обернутых толем.

Все трубы пропустить через перекрытия в гильзах.

По утеплителю чердачного перекрытия устраиваются ходовые мостики из досок.

Швы между блоками рассшиваются.

Перегородки – укрупненные гипсобетонные, в санузлах на гипсоцементнопуццолановых вяжущих по серии 17.

Антикоррозийную защиту сварных соединений производить в соответствии со СНиП 3.04.03-85. Монтажные сварные швы соединений конструкций должны быть защищены путем металлизации цинком.

Деревянные конструкции и изделия должны быть защищены от гнения, поражения дереворазрушающими насекомыми и возгорания путем двукратного нанесения на поверхность препарата ББ-3-ГОСТ 23787.6-79, представляющего собой смесь буры технической и борной кислоты в соотношении 1,54:1.

При производстве работ в зимних условиях руководствоваться указаниями раздела 6 СНиП 3.03.01-87.

Инв. № подл. | Подпись и дата | Взам. инв. № | 2-3856-77

Привязан:

Инв. №

Н. контр	Земляк		
Нач. мас.	Радытин		
Зам. н. м.	Земляк		
Гл. спец.	Земляк		
Исполн	Хлопова		
Провер.	Земляк		

17-0138.89 – АС

4-х этажная рядовая блок-секция на 12 квартир 1-2-3

Стадия	Лист	Листов
Р	4	

Общие данные (продолжение)

ЦНИИЭП граждансельстрой

Копир. 24062-02 6 Формат А3

ТАБЛИЦА ОСНОВНЫХ ВАРИАНТОВ ПРИМЕНЕНИЯ БЛОК-СЕКЦИИ

(ПРОДОЛЖЕНИЕ ТАБЛИЦЫ)

№ п/п	НАИМЕНОВАНИЕ ВАРИАНТА	ТИП ПЛАНИРОВОЧНОГО РЕШЕНИЯ	ПЛАНИРОВОЧНАЯ СХЕМА	ПЛОЩАДЬ м² ЖИЛАЯ / ОБЩАЯ
1	РЯДОВАЯ БЛОК-СЕКЦИЯ С ЭЛЕМЕНТАМИ БЛОКИРОВКИ 3Б-3лев; 3Б-3пр.	1	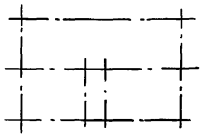	376,04 / 739.96
2	РЯДОВАЯ БЛОК-СЕКЦИЯ С ЭЛЕМЕНТАМИ БЛОКИРОВКИ 3Б-3лев; 3Б-4пр.	1	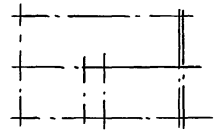	376.04 / 739.96
3	РЯДОВАЯ БЛОК-СЕКЦИЯ С ЭЛЕМЕНТАМИ БЛОКИРОВКИ 3Б-3пр; 3Б-4лев.	1	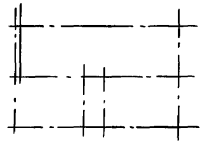	376,04 / 739.96
4	РЯДОВАЯ БЛОК-СЕКЦИЯ С ЭЛЕМЕНТАМИ БЛОКИРОВКИ 3Б-3лев; 3Б-2	1	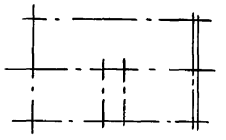	376,04 / 739.96
5	РЯДОВАЯ БЛОК-СЕКЦИЯ С ЭЛЕМЕНТАМИ БЛОКИРОВКИ 3Б-1; 3Б-3пр	1	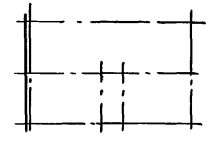	376.04 / 739.96
6	РЯДОВАЯ БЛОК-СЕКЦИЯ С ЭЛЕМЕНТАМИ БЛОКИРОВКИ 3Б-1; 3Б-2	1	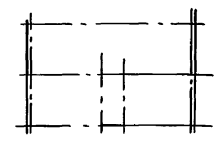	376,04 / 739.96

ТАБЛИЦА ПОКАЗАТЕЛЕЙ НА ДОМ

НАИМЕНОВАНИЕ	ЕД. ИЗМЕР.	ПОКАЗАТ.	ПРИМЕЧ.
ОБЩАЯ ПЛОЩАДЬ (С УЧЕТОМ ЛЕТНИХ ПОМЕЩЕНИЙ)	м²	773.8	
ОБЩАЯ ПЛОЩАДЬ (БЕЗ УЧЕТА ЛЕТНИХ ПОМЕЩЕНИЙ)	м²	739.96	
ЖИЛАЯ ПЛОЩАДЬ	м²	376,04	
СРЕДНЯЯ ПЛОЩАДЬ КВАРТИР – ЖИЛАЯ	м²	31.34	
– БЕЗ УЧЕТА ЛЕТНИХ ПОМЕЩЕНИЙ	м²	61.66	
ПЛОЩАДЬ ЗАСТРОЙКИ	м²	242.52	
СТРОИТЕЛЬНЫЙ ОБЪЕМ	м³	2735,6	
ОБЩАЯ СМЕТНАЯ СТОИМОСТЬ	т.руб.	89.57	

ТЕМПЕРАТУРА НАРУЖНОГО ВОЗДУХА	ТОЛЩИНА НАРУЖНЫХ СТЕН	α мм
–20°С	400	300
–30°С	400	300
–40°С	500	400

НОРМ.К.	ДОБРОЛЮБОВА	
НАЧ.М.	РАДЫГИН	
ЗАМ.Г.И.М.	ЗЕМЛЯК	
ГАП	ДОБРОЛЮБОВА	
АРХ.	ВОРОБЬЕВ	
ПРОВЕР.	ДОБРОЛЮБОВА	

17-0138.89 – АС

4-ЭТАЖНАЯ, РЯДОВАЯ БЛОК-СЕКЦИЯ НА 12 КВАРТИР 1-2-3

СТАДИЯ	ЛИСТ	ЛИСТОВ
Р	5	

ОБЩИЕ ДАННЫЕ ОКОНЧАНИЕ

ЦНИИЭП ГРАЖДАНСЕЛЬСТРОЙ

ПРИВЯЗАН:

ИНВ.№

КОПИР. 24062-02 7 ФОРМАТ А3

АЛЬБОМ III

ИНВ.№ПОДЛ. | ПОДПИСЬ И ДАТА | ВЗАМ.ИНВ.№ | 2-3856-34

Альбом III

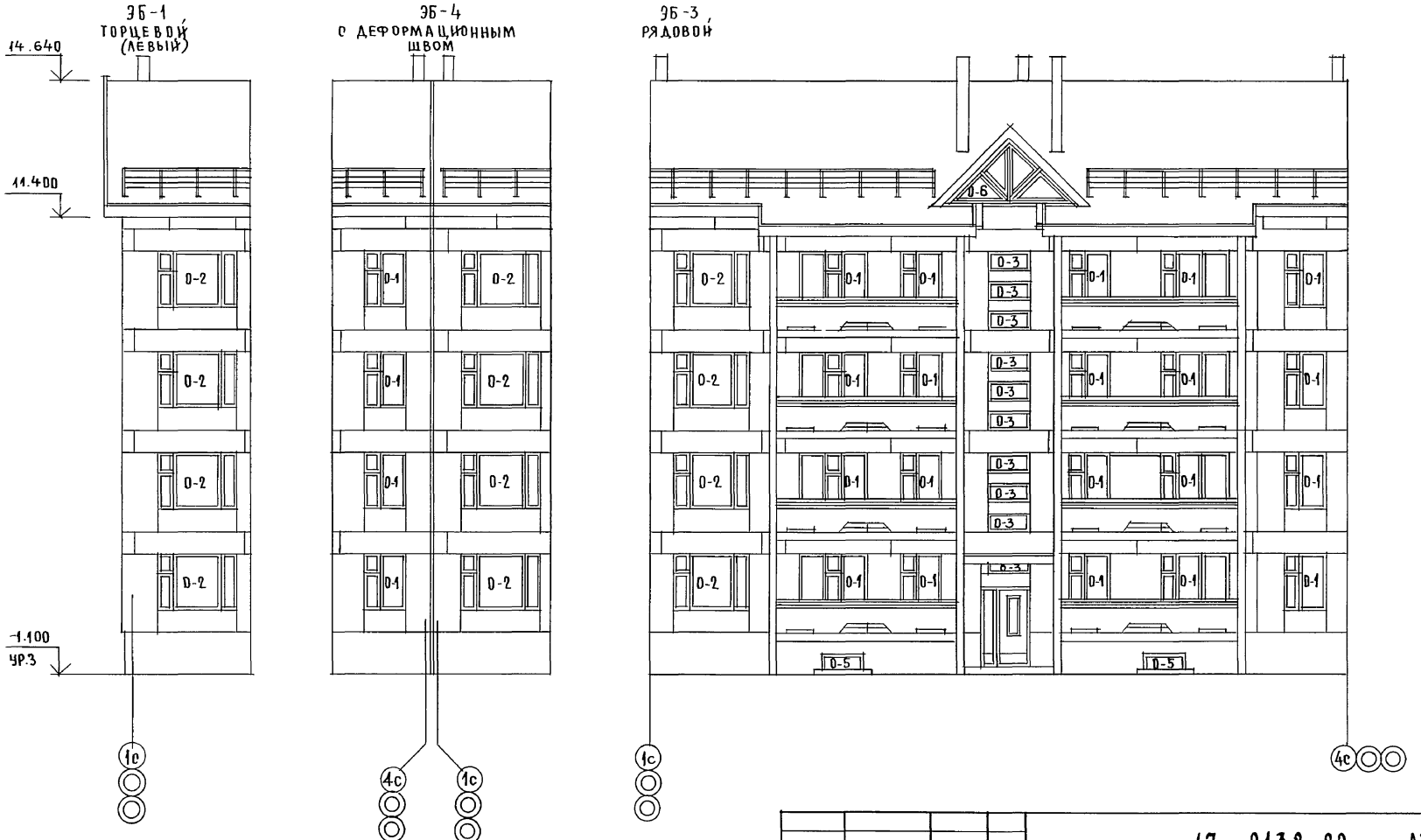

Ограждение лоджий - см. лист АС-26 ; 74

Норм.конт.	Добролюбова		
Нач.м.	Радыгин		
Зам.н.м.	Земляк		
ГАП	Добролюбова		
Арх.	Воробьев		
Проверил	Добролюбова		

Привязан:

Инв.№

17-0138.89 - АС

4-этажная, рядовая блок-секция на 12 квартир 1-2-3

Фасад 1с-4с

Стадия	Лист	Листов
Р	6	

ЦНИИЭП Гражданселькстрой

Копир.

24062-028

Формат А3

Инв.№подл. | Подпись и дата | Взам.инв.№

2-7856-35

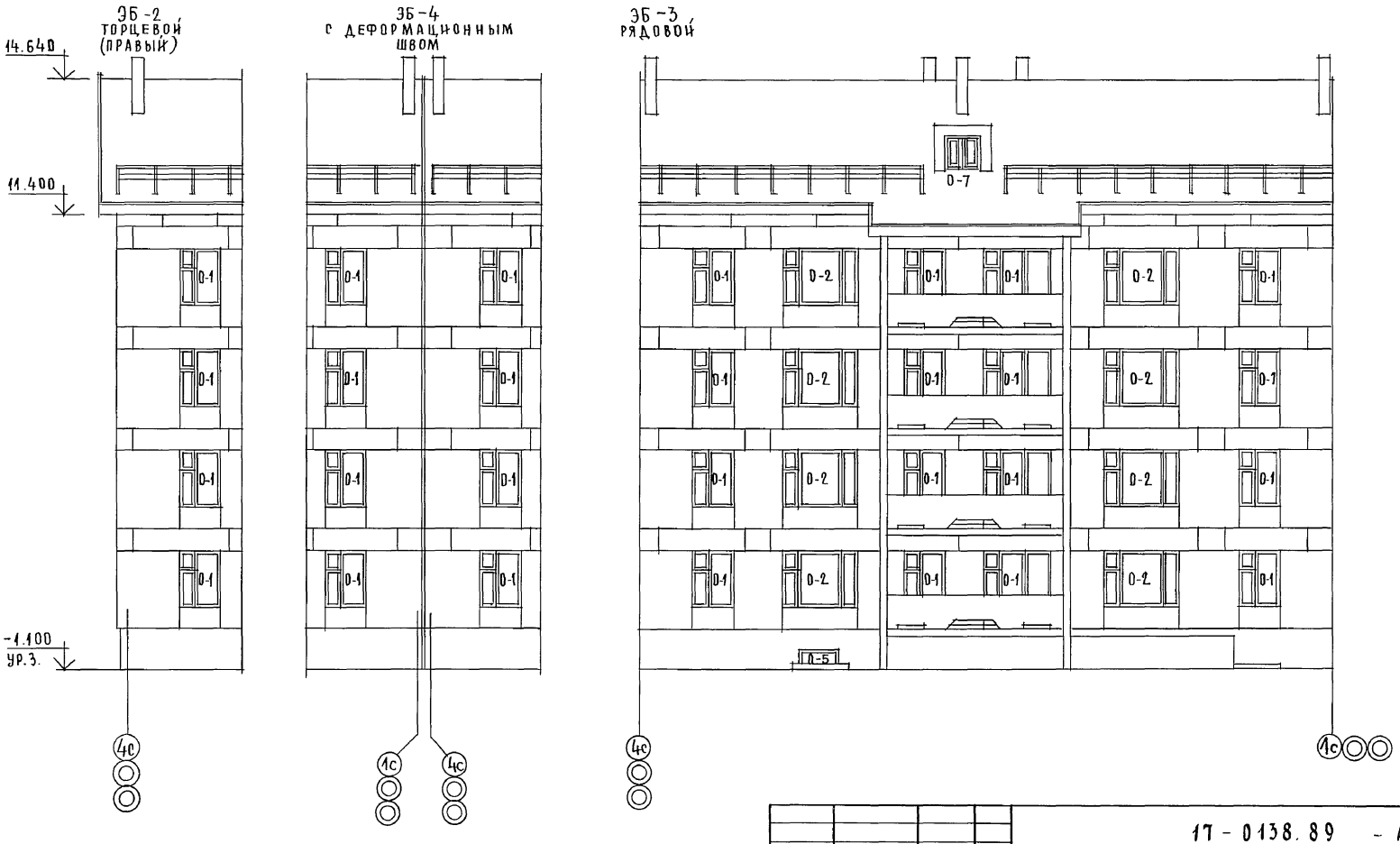

Ограждение лоджий – см. лист АС-26; 74

АЛЬБОМ II

Инв. № подл.	Подпись и дата	Взам. инв. №
2.7856-76		

Привязан:

Инв. №

Н. контр.	Добролюбова	
Нач. м.	Радыгин	
Зам. н. м.	Земляк	
ГАП	Добролюбова	
Арх.	Воробьев	
Провер.	Добролюбова	

17-0138.89 – АС

4-этажная, рядовая блок-секция на 12 квартир 1-2-3

Фасад 4с-1с

Стадия	Лист	Листов
Р	7	

ЦНИИЭП гражданселькстрой

Копир. 24062-02 9

Формат А3

ФАСАД Ас–Вс

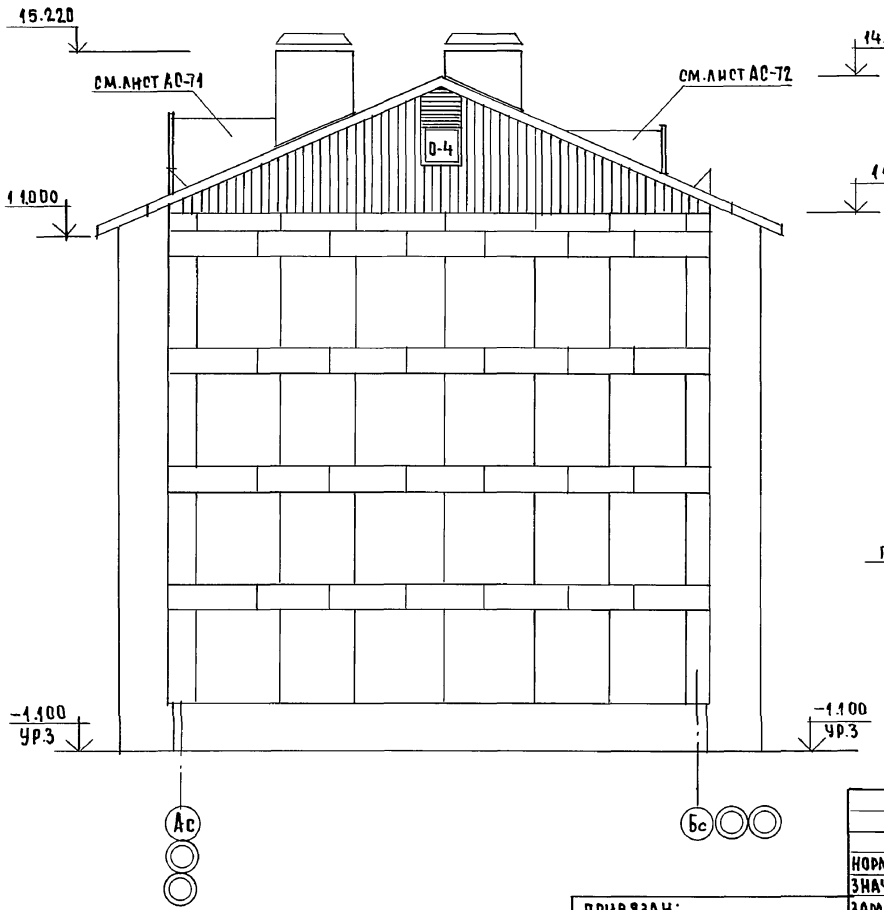

ПЛАН КРОВЛИ

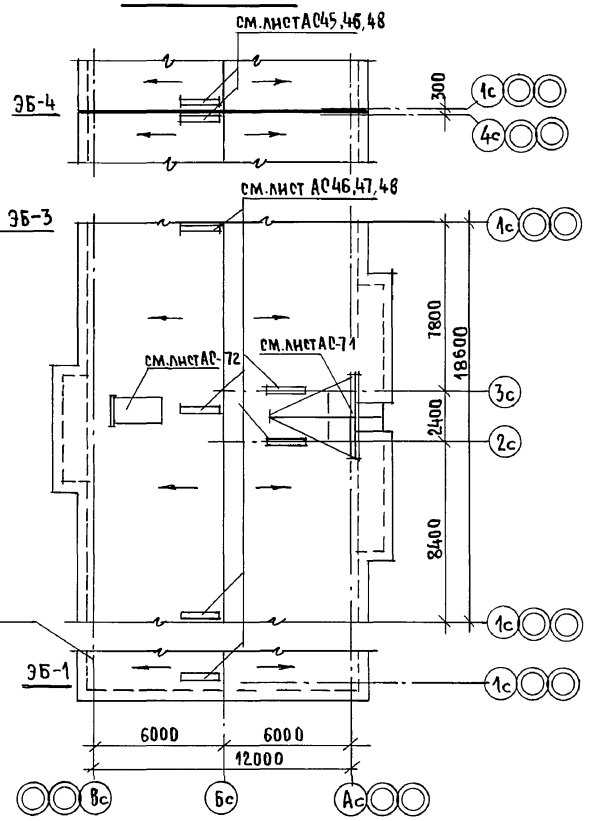

			17-0138.89 – АС
Норм.к.	Добролюбова		
Знач.м.	Радыгин		
Зам.н.м	Земляк		
ГАП	Добролюбова		4-этажная рядовая блок-секция на 12 квартир 1-2-3
Арх.	Воробьев		Фасад Ас-Вс, План кровли.
Провер.	Добролюбова		

Стадия	Лист	Листов
Р	8	

ЦНИИЭП Граждансельстрой

Привязан:

Инв. №

Инв.№подл. | Подпись и дата | Взам. инв.№ | 2-7876-77

Копир. 24062-02 10 Формат А3

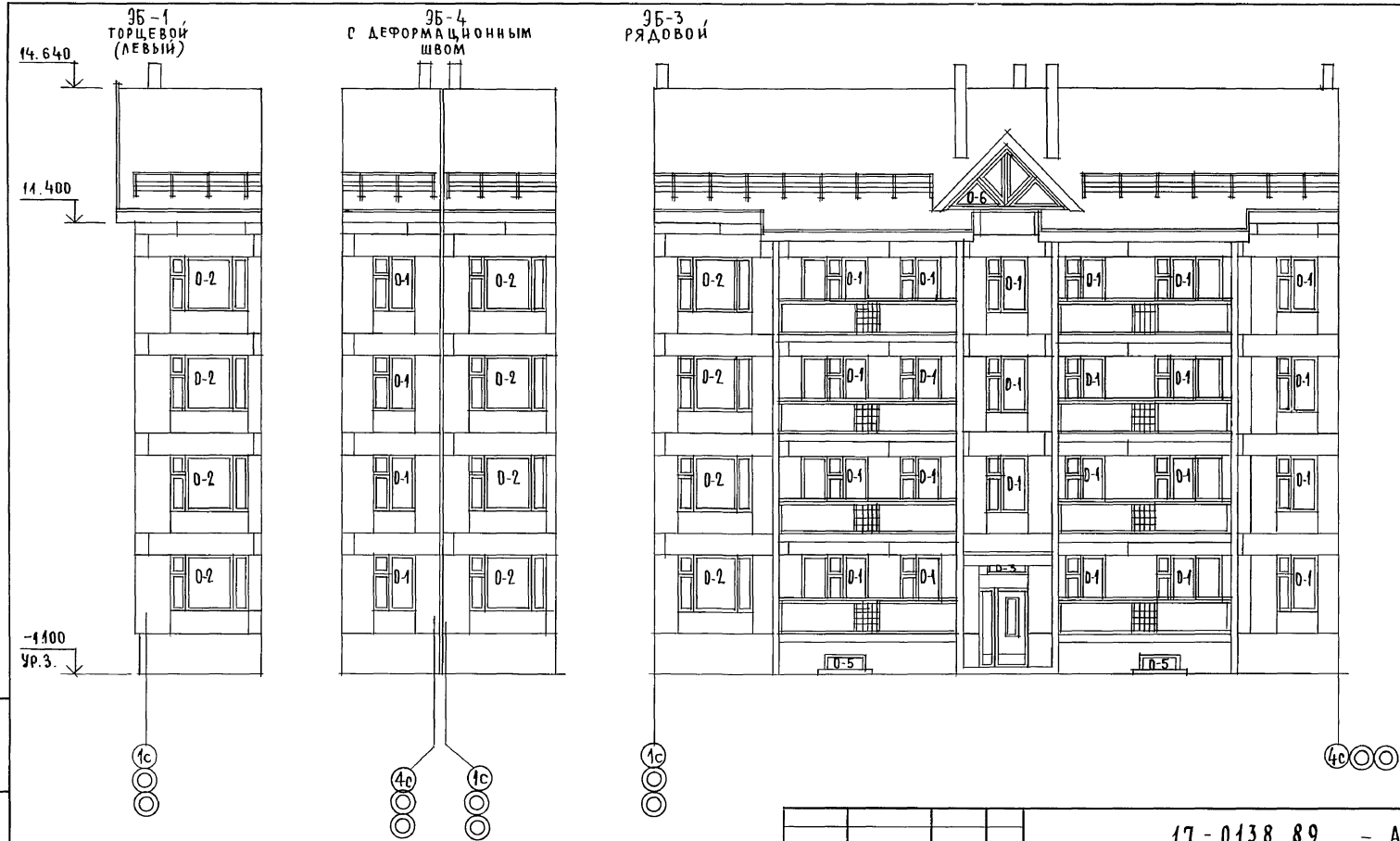

Ограждение лоджий - см. лист. АО-27;74
(вариант I)

АЛЬБОМ III

Инв.№ подл.	Подпись и дата	Взам.инв.№	
2-7856-78			

ПРИВЯЗАН:

ИНВ.№

НОРМ.КОНТ.	ДОБРОЛЮБОВА		
НАЧ.М.	РАДЫГИН		
ЗАМ.Н.М.	ЗЕМЛЯК		
ГАП	ДОБРОЛЮБОВА		
АРХ.	ВОРОБЬЕВ		
ПРОВЕР.	ДОБРОЛЮБОВА		

17-0138.89 - АС

4-этажная, рядовая блок-секция на 12 квартир-1-2-3

Стадия	Лист	Листов
Р	9	

Фасад 1с-4с (вариант 1)

ЦНИИЭП граждансельстрой

Копир. 24062-02 11 Формата3

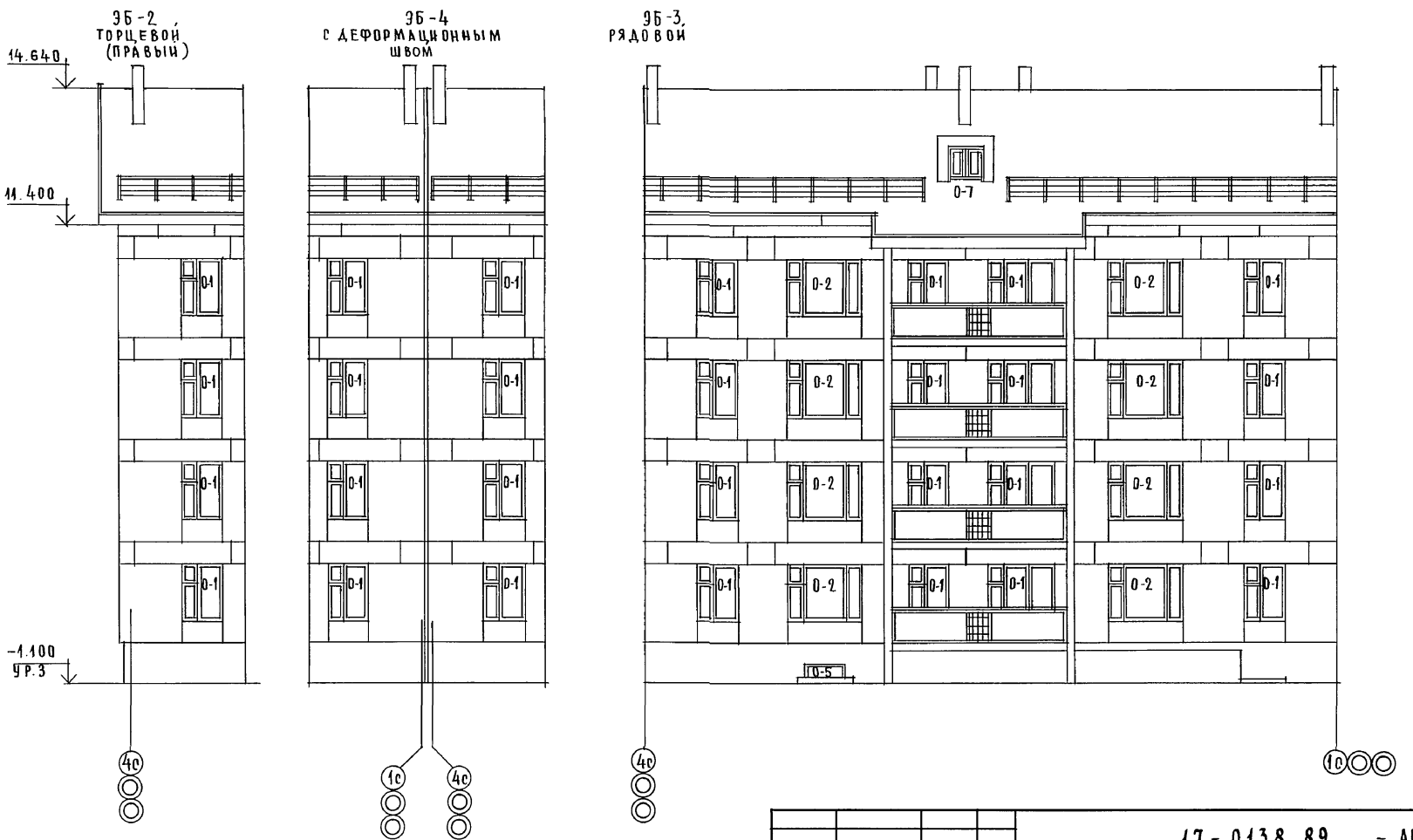

Ограждение лоджий – см. лист АС-27;74.
(вариантI)

ПРИВЯЗАН			
ИНВ.№			

НОРМ.КОНТР.	ДОБРОЛЮБОВА	
НАЧ.М.	РАДЫГИН	
ЗАМ.Н.М.	ЗЕМЛЯК	
ГАП	ДОБРОЛЮБОВА	
АРХ.	ВОРОБЬЕВ	
ПРОВЕРИЛ	ДОБРОЛЮБОВА	

17-0138.89 – АС

4-ЭТАЖНАЯ, РЯДОВАЯ БЛОК-СЕКЦИЯ НА 12 КВАРТИР 1-2-3

СТАДИЯ	ЛИСТ	ЛИСТОВ
Р	10	

ФАСАД 4с-1с
(вариантI)

ЦНИИЭП ГРАЖДАНСЕЛЬСТРОЙ

КОПИР. [signature]

24062-02 12

ФОРМАТ А3

АЛЬБОМ II

ИНВ.№ПОДЛ. 2-3856-39 | ПОДПИСЬ И ДАТА | ВЗАМ.ИНВ.№

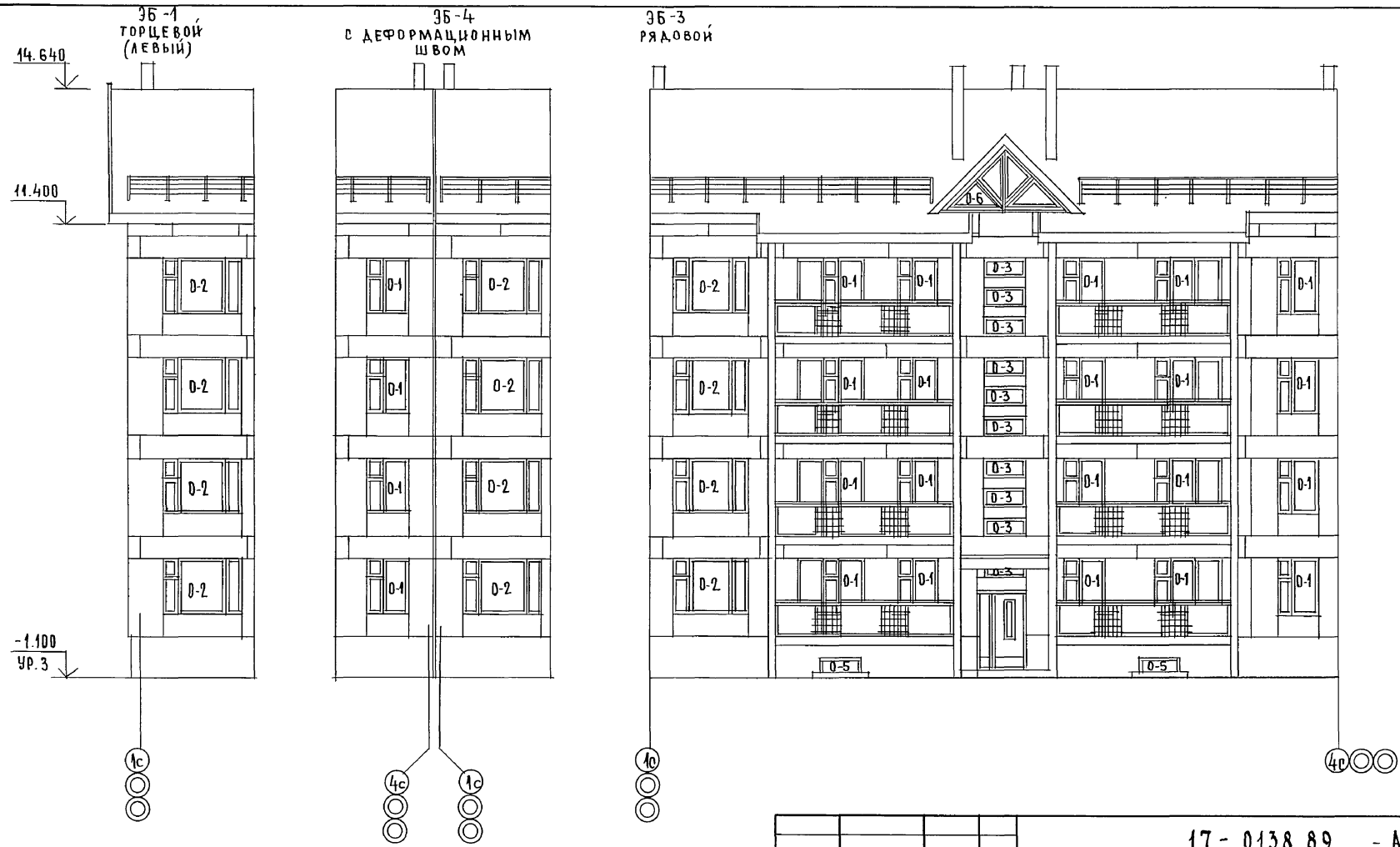

АЛЬБОМ II

ОГРАЖДЕНИЕ ЛОДЖИЙ — СМ. ЛИСТ АС-28;74
(ВАРИАНТ II)

ПРИВЯЗАН:

ИНВ.№

НОРМ. К.	ДОБРОЛЮБОВА	
НАЧ. М.	РАДЫГИН	
ЗАМ. Н.М	ЗЕМЛЯК	
РАП	ДОБРОЛЮБОВА	
АРХ.	ВОРОБЬЕВ	
ПРОВЕРИЛ	ДОБРОЛЮБОВА	

17-0138.89 - АС

4-ЭТАЖНАЯ, РЯДОВАЯ БЛОК-СЕКЦИЯ НА 12 КВАРТИР 1-2-3

ФАСАД 1с-4с (ВАРИАНТ II)

СТАДИЯ	ЛИСТ	ЛИСТОВ
РП	11	

ЦНИИЭП ГРАЖДАНСЕЛЬСТРОЙ

КОПИР. 24062-02 13 ФОРМАТ А3

ИНВ.№ ПОДЛ.	ПОДПИСЬ И ДАТА	ВЗАМ. ИНВ.№
2-3876-40		



АЛЬБОМ II

Ограждение лоджий — см. лист АС-28;74.
(вариант II)

НОРМ. К.	ДОБРОЛЮБОВА		
НАЧ. М.	РАДЫГИН		
ЗАМ. Н. М.	ЗЕМЛЯК		
ГАП	ДОБРОЛЮБОВА		
АРХ.	ВОРОБЬЕВ		
ПРОВЕР.	ДОБРОЛЮБОВА		

ПРИВЯЗАН:

ИНВ. №

17 - 0138.89 - АС

4-ЭТАЖНАЯ, РЯДОВАЯ БЛОК-СЕКЦИЯ НА 12 КВАРТИР 1-2-3

СТАДИЯ	ЛИСТ	ЛИСТОВ
Р	12	

ФАСАД 4с-1с (ВАРИАНТ II)

ЦНИИЭП ГРАЖДАНСЕЛЬСТРОЙ

КОПИР. Енд. 24062-02 14 ФОРМАТ А3

ИНВ. № ПОДЛ.	ПОДПИСЬ И ДАТА	ВЗАМ. ИНВ. №
2-3856-41		

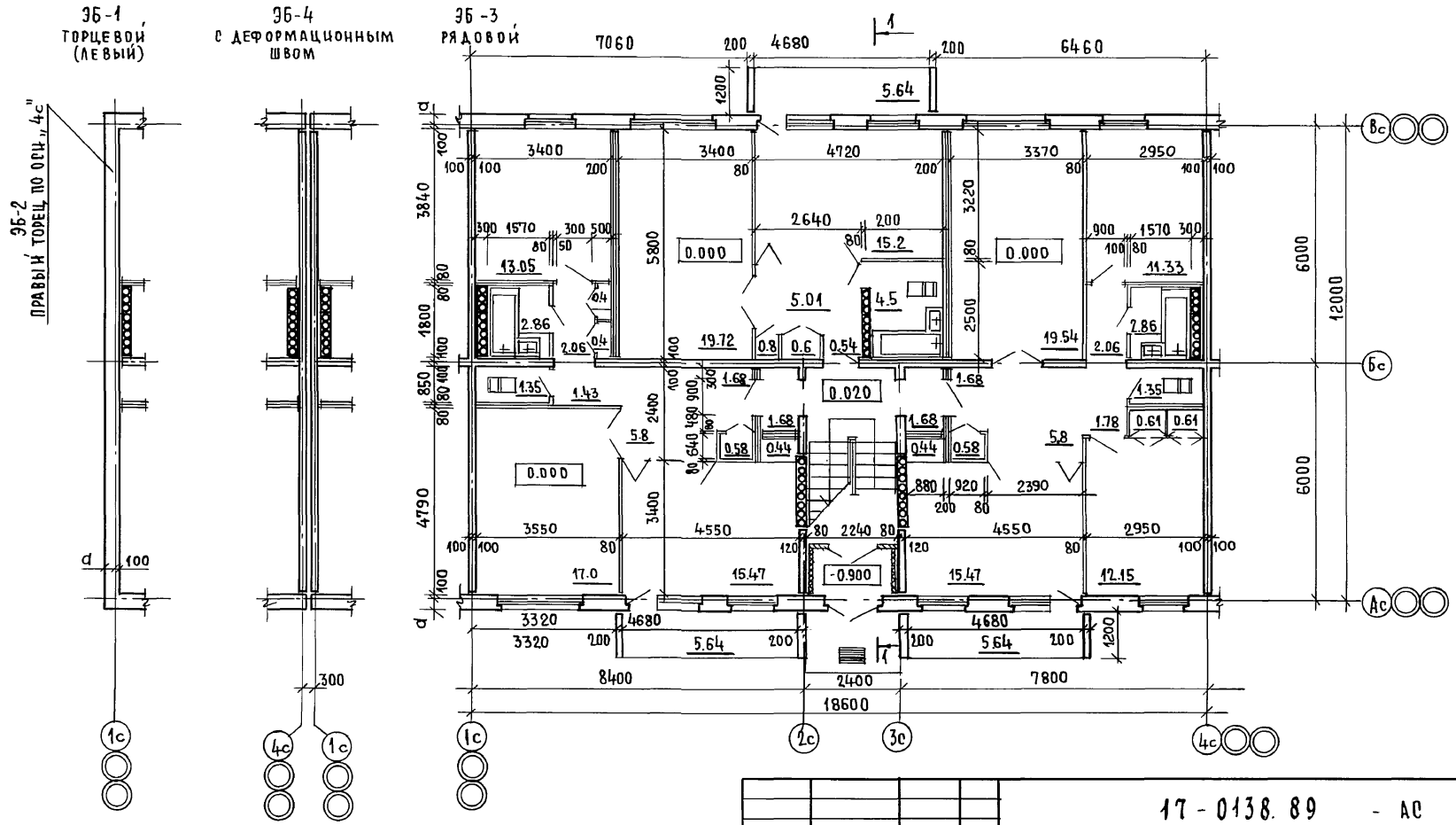

Утепление тамбура: установка минераловатных плит толщ. 60 мм. с последующим оштукатуриванием по сетке.

Размер „а" см. лист АС-5

НОРМ. К.	ДОБРОЛЮБОВА		
НАЧ. М.	РАДЫГИН		
ЗАМ. Н. М.	ЗЕМЛЯК		
ГАП	ДОБРОЛЮБОВА		
АРХ.	ВОРОБЬЕВ		
ПРОВЕР.	ДОБРОЛЮБОВА		

ПРИВЯЗАН:

ИНВ. №

17 - 0138. 89 - АС

4-ЭТАЖНАЯ, РЯДОВАЯ БЛОК-СЕКЦИЯ НА 12 КВАРТИР 1-2-3

СТАДИЯ	ЛИСТ	ЛИСТОВ
Р	13	

МОНТАЖНЫЙ ПЛАН 1-ГО ЭТАЖА.

ЦНИИЭП ГРАЖДАНСЕЛЬСТРОЙ

КОПИР. 24062-02 15

ФОРМАТ А3

АЛЬБОМ II

ИНВ. № ПОДЛ. 2-3856-42 | ПОДПИСЬ И ДАТА | ВЗАМ. ИНВ. №

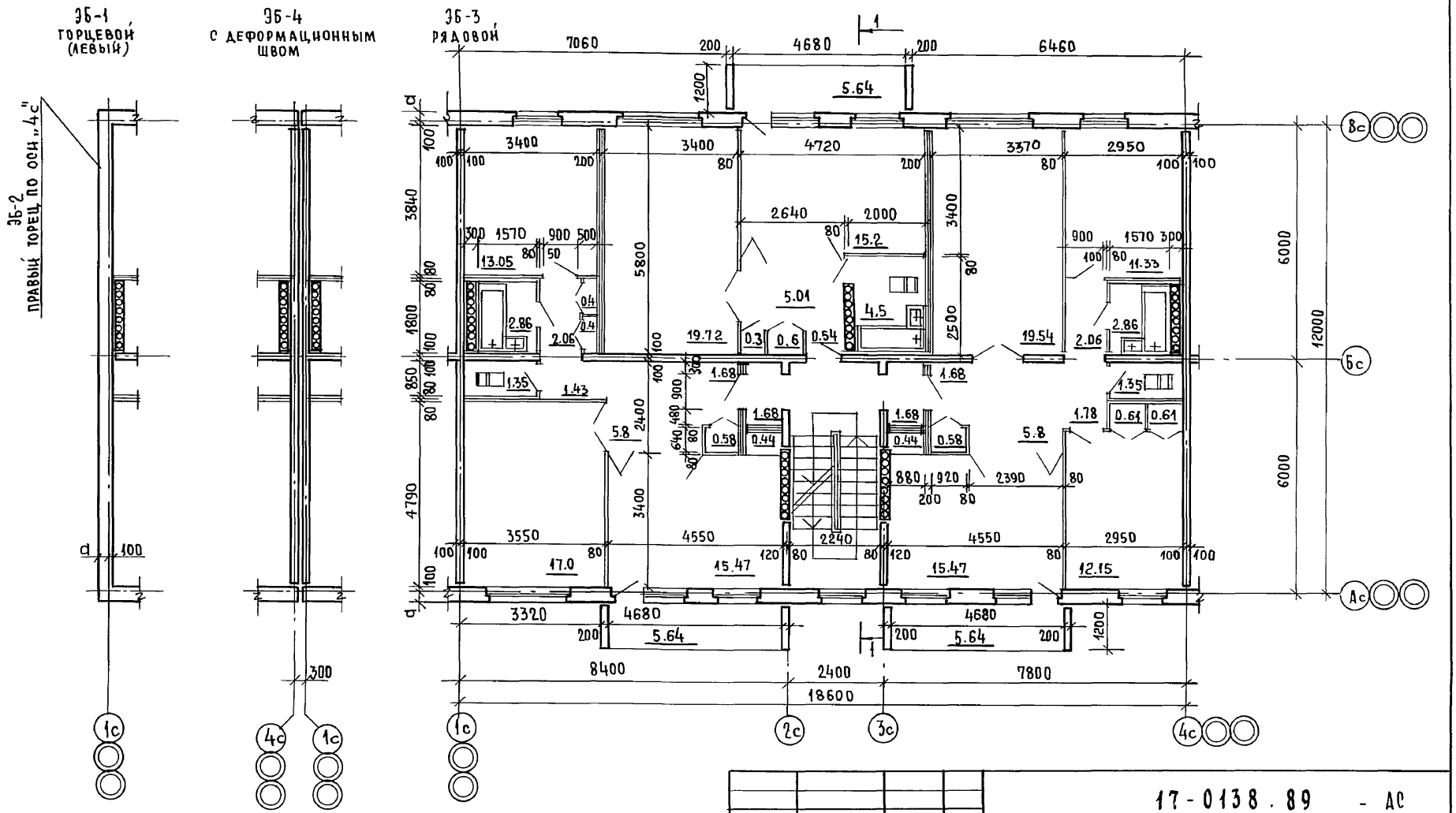

Размер „а" см. лист АС-5

Н.контр.	Добролюбова		
Нач.м.	Радыгин		
Зам.н.м.	Земляк		
ГАП	Добролюбова		
Арх.	Воробьев		
Проверил	Добролюбова		

17-0138.89 - АС

Привязан:

Инв. №

4-этажная, рядовая блок-секция на 12 квартир 1-2-3

Монтажный план тип. этажа

Стадия	Лист	Листов
Р	14	

ЦНИИЭП граждансельстрой

Копир.

24062-02 16

Формат А3

Альбом II

Инв.№подл.	Подпись и дата	Взам.инв.№
2-3956-47		

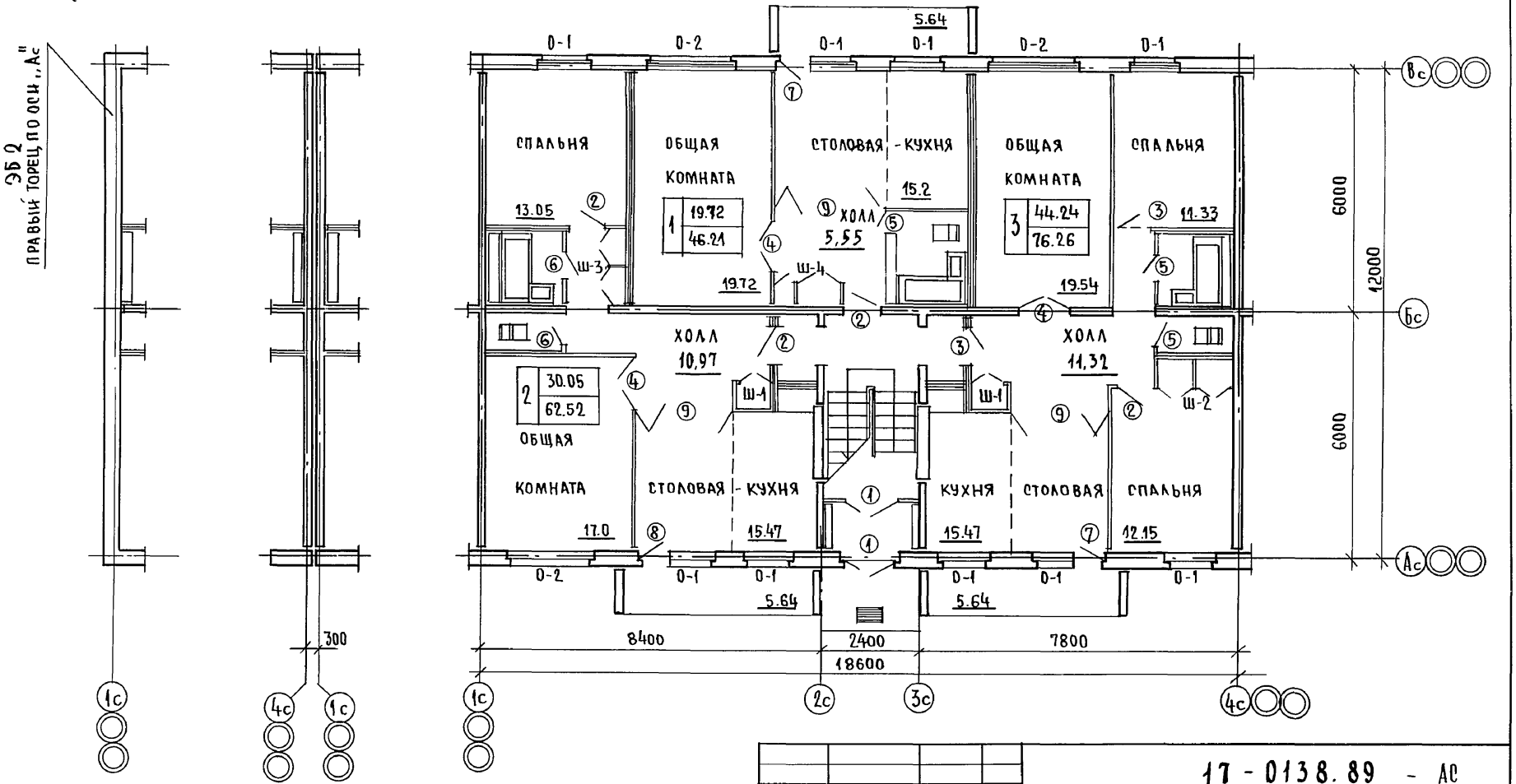

НОРМ.К.	ДОБРОЛЮБОВА		
НАЧ.М.	РАДЫГИН		
ЗАМ.Н.М.	ЗЕМЛЯК		
ГАП	ДОБРОЛЮБОВА		
АРХ.	ВОРОБЬЕВ		
ПРОВЕРИЛ	ДОБРОЛЮБОВА		

ПРИВЯЗАН:

ИНВ.№

17 - 0138.89 - АС

4-ЭТАЖНАЯ, РЯДОВАЯ БЛОК-СЕКЦИЯ НА 12 КВАРТИР 1-2-3

ПЛАН ЗАПОЛНЕНИЯ ПРОЕМОВ 1ГО ЭТАЖА.

СТАДИЯ	ЛИСТ	ЛИСТОВ
РП	15	

ЦНИИЭП ГРАЖДАНСЕЛЬСТРОЙ

КОПИР.

24062-02 17

ФОРМАТ А3

АЛЬБОМ II

ИНВ.№ ПОДЛ. 2-3856-44 | ПОДПИСЬ И ДАТА | ВЗАМ.ИНВ.№

Альбом II

ЭБ-1 ТОРЦЕВОЙ (ЛЕВЫЙ)

ЭБ-4 С ДЕФОРМАЦИОННЫМ ШВОМ

ЭБ-3, РЯДОВОЙ

ЭБ-2 ПРАВЫЙ ТОРЦЕВОЙ ПО ОСИ 4с

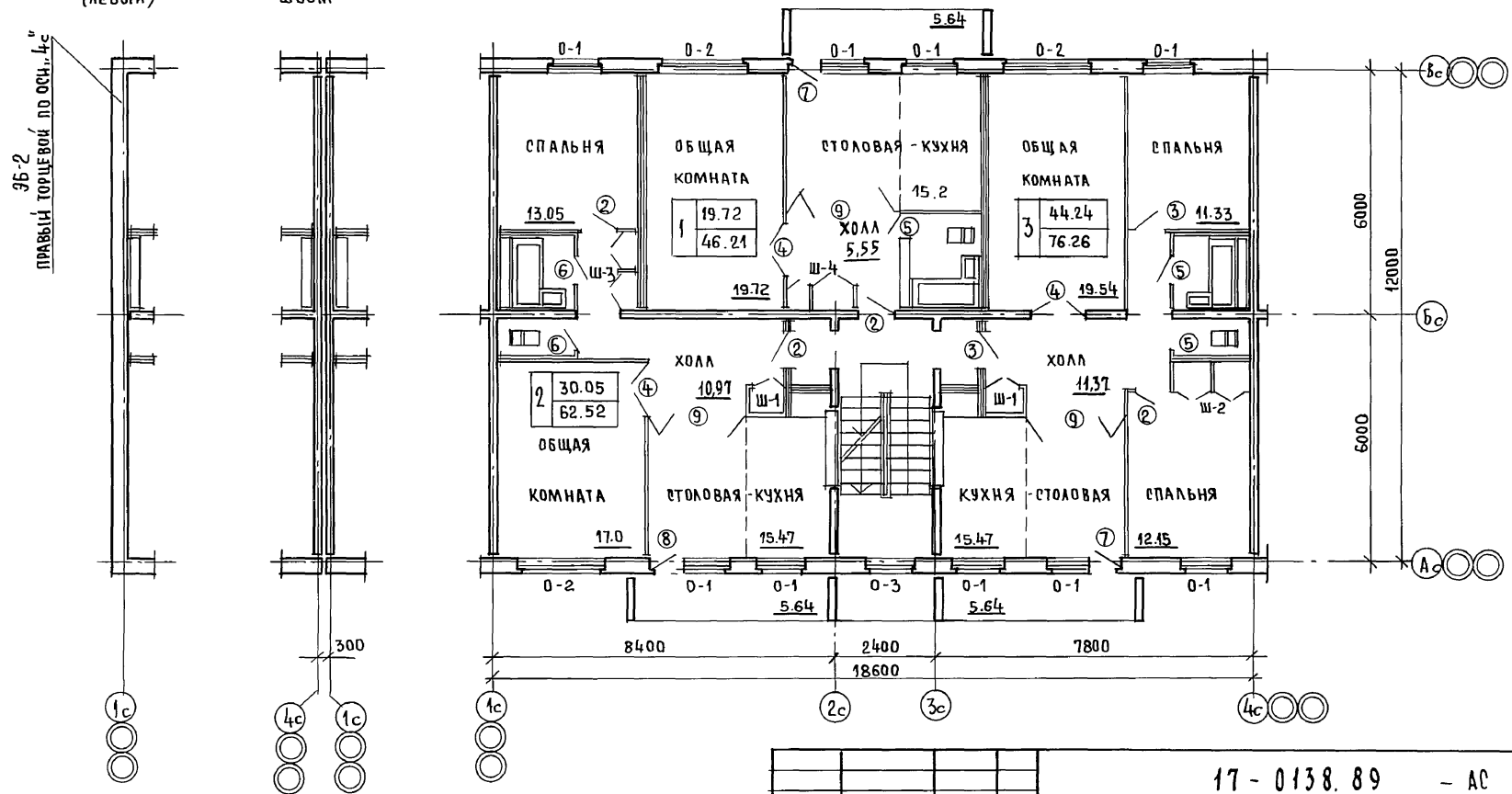

Норм. К.	Добролюбова		
Нач. М.	Радыгин		
Зам. Н.М.	Земляк		
ГАП	Добролюбова		
Арх.	Воробьев		
Провер.	Добролюбова		

Привязан:

Инв. №

17-0138.89 – АС

4-этажная, рядовая блок-секция на 12 квартир 1-2-3

План заполнения проемов типового этажа.

Стадия	Лист	Листов
Р	16	

ЦНИИЭП Граждансельстрой

Копир.

24062-02 18

Формат А3

Инв. № подл. | Подпись и дата | Взам. инв. №

П-7876-45

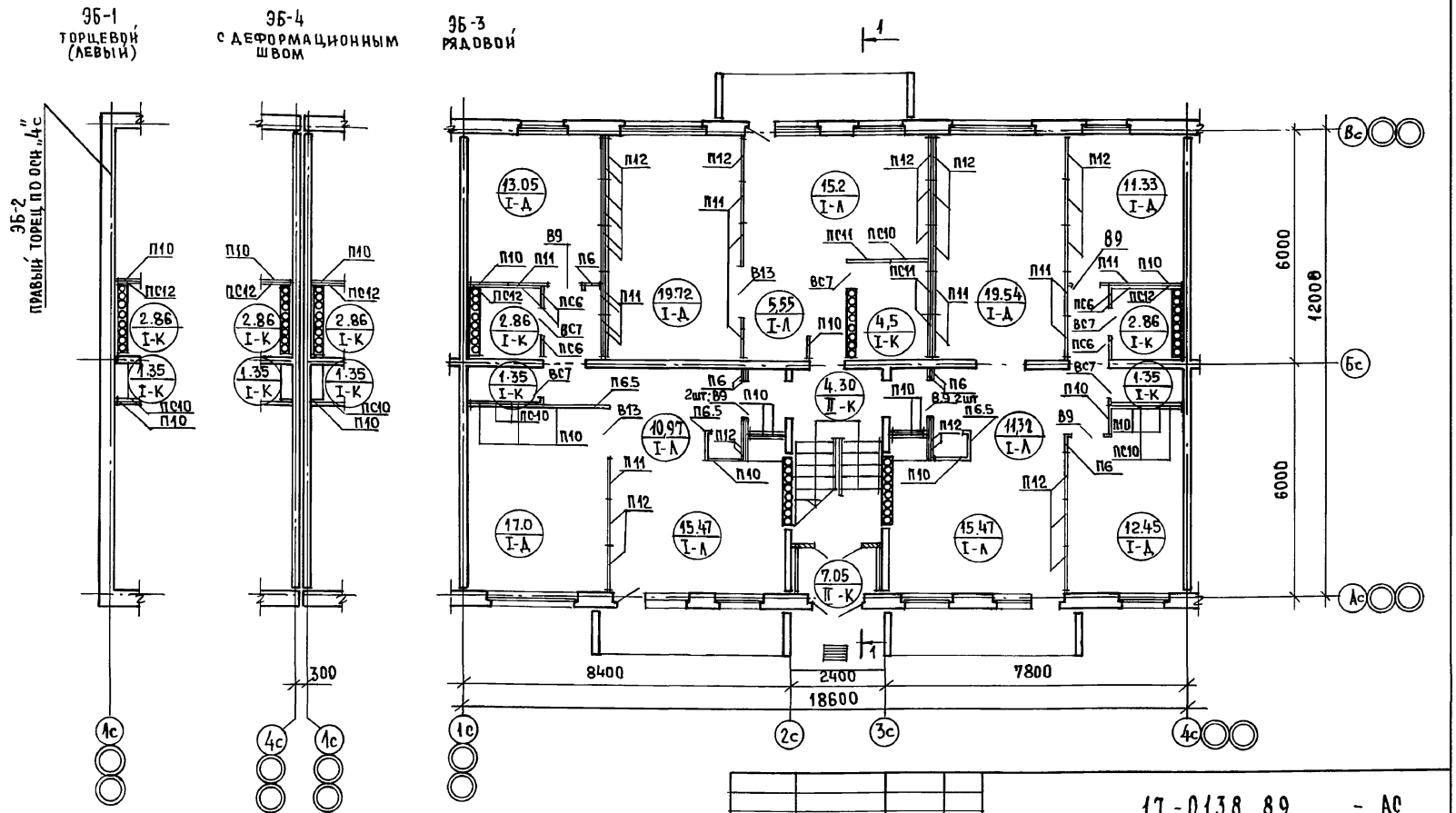

Условные обозначения:

1. $\frac{\text{19.72}}{\text{I-А}}$ — $\frac{\text{площадь помещения}}{\text{марка пола}}$
2. Экспликацию полов см. лист АС20.
3. Спецификацию элементов перегородок см. лист АС20.

Норм.к.	Добролюбова	
Нач.м.	Радыгин	
Зам.н.м.	Земляк	
ГАП	Добролюбова	
Арх.	Воробьев	
Проверил	Добролюбова	

Привязан:

Инв.№

17-0138.89 - АС

4-этажная, рядовая блок-секция на 12 квартир 1-2-3

Стадия	Лист	Листов
Р	17	

Элементы перегородок. Полы 1 этажа.

ЦНИИЭП граждансельстрой

Копир. 24062-02 19 Формат А3

Альбом II

Инв.№ подл.	Подпись и дата	Взам.инв.№
2-7856-46		

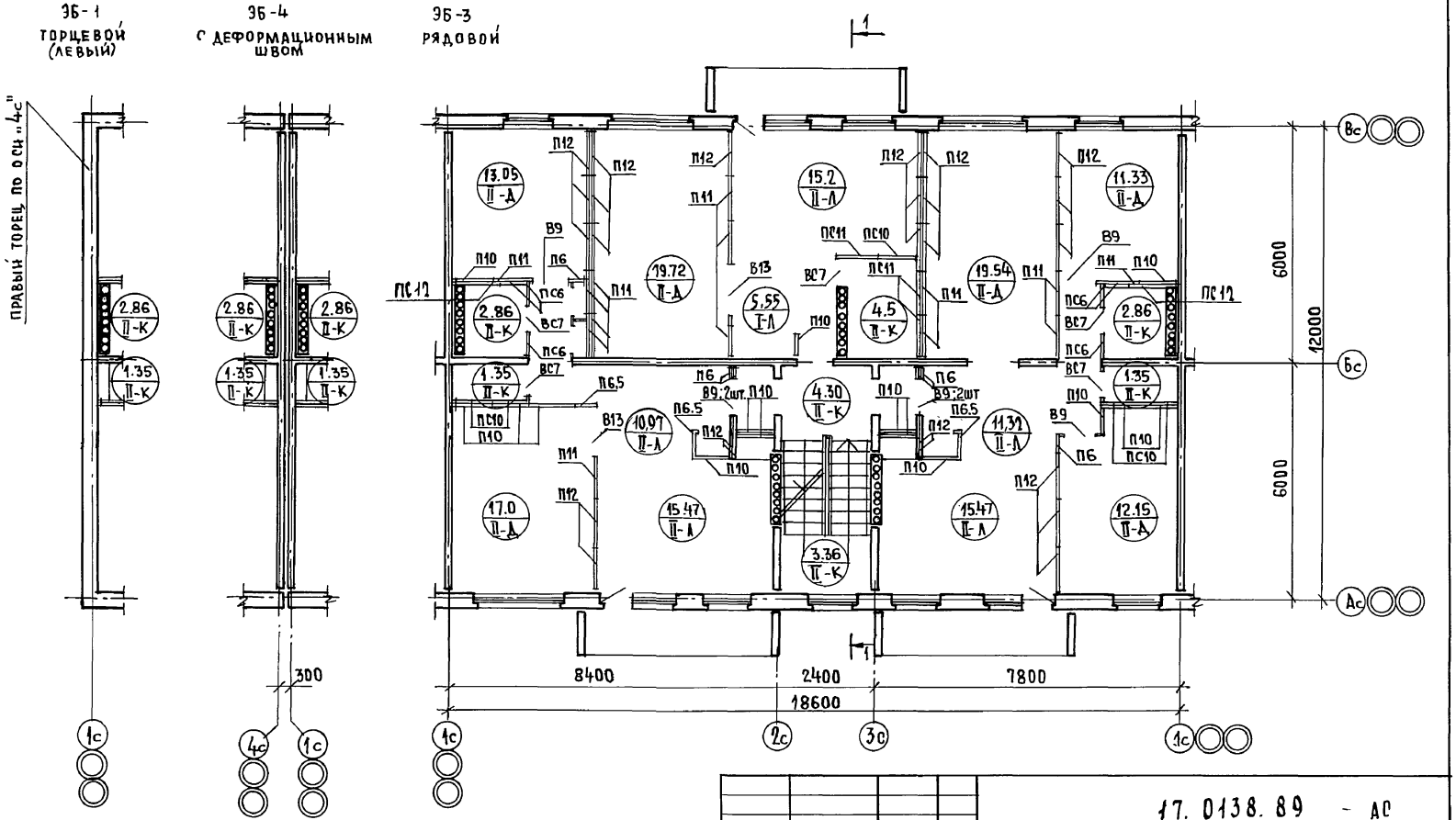

Условные обозначения:

1. (19.72 / II-Д) — площадь помещения / марка пола
2. Экспликацию полов см. лист 20 АС.
3. Спецификацию элементов перегородок см. лист АС 20.

НОРМ.К.	ДОБРОЛЮБОВА		
НАЧ.М.	РАДЫГИН		
ЗАМ.Н.М	ЗЕМЛЯК		
ГАП	ДОБРОЛЮБОВА		
АРХ.	ВОРОБЬЕВ		
ПРОВЕР.	ДОБРОЛЮБОВА		

ПРИВЯЗАН:

ИНВ.№

17. 0138. 89 - АС

4-ЭТАЖНАЯ РЯДОВАЯ БЛОК-СЕКЦИЯ НА 12 КВАРТИР 1-2-3

СТАДИЯ	ЛИСТ	ЛИСТОВ
Р	18	

ЭЛЕМЕНТЫ ПЕРЕГОРОДОК. ПОЛЫ ТИПОВОГО ЭТАЖА.

ЦНИИЭП ГРАЖДАНСЕЛЬСТРОЙ

КОПИР. 24062-02 20 ФОРМАТА3

АЛЬБОМ II

ИНВ.№ПОДЛ. 2-3856-47 | ПОДПИСЬ И ДАТА | ВЗАМ. ИНВ.№

Альбом III

РАЗРЕЗ 1-1
(ОСНОВНОЕ РЕШЕНИЕ)

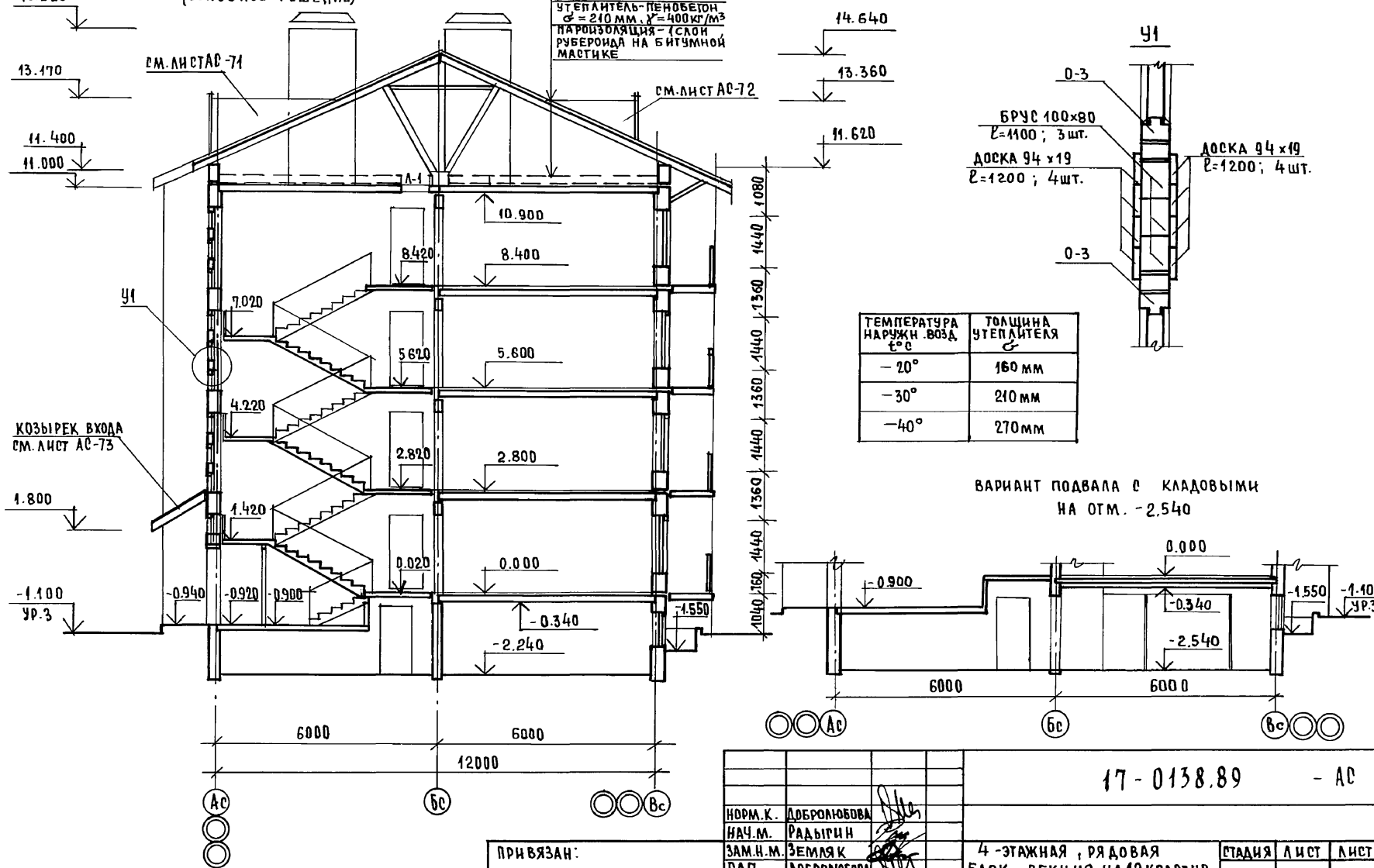

температура наружн. возд. t°C	толщина утеплителя δ
−20°	160 мм
−30°	210 мм
−40°	270 мм

ВАРИАНТ ПОДВАЛА С КЛАДОВЫМИ НА ОТМ. -2.540

Норм.к.	Добролюбова		
Нач.м.	Радыгин		
Зам.н.м.	Земляк		
ГАП	Добролюбова		
Арх.	Воробьев		
Провер.	Добролюбова		

Привязан:

Инв.№

17-0138.89 - АС

4-этажная, рядовая блок-секция на 12 квартир. 1-2-3

Разрез 1-1 (основное решение) с тех. подпольем; вариант подвала с кладовыми.

Стадия	Лист	Листов
Р	19	

ЦНИИЭП Граждансельстрой

Копир. 24062-02 21 Формат А3

Инв.№ подл. | Подпись и дата | Взам.инв.№ | 2-3856-48

ВЕДОМОСТЬ ОТДЕЛКИ ПОМЕЩЕНИЙ (ПЛОЩАДЬ М² НА ДОМ)

НАИМЕНОВАНИЕ ИЛИ НОМЕР ПОМЕЩЕНИЯ	ПОТОЛОК		СТЕНЫ ИЛИ ПЕРЕГОРОДКИ		НИЗ СТЕН ИЛИ ПЕРЕГОРОДОК		
	ПЛОЩАДЬ	ВИД ОТДЕЛКИ	ПЛОЩАДЬ	ВИД ОТДЕЛКИ	ПЛОЩАДЬ	ВИД ОТДЕЛКИ	ВЫСОТА (ММ)
ЖИЛЫЕ КОМНАТЫ	371,2	ЗАТИРКА, ПОБЕЛКА УЛУЧШЕННАЯ	930,0	ЗАТИРКА ОКЛЕЙКА ОБОЯМИ	—	—	—
КЛАДОВАЯ, ПРИХОЖАЯ КОРИДОР	127.84		544,1		—		—
СТОЛОВАЯ	98.96		248,6		—		—
КУХНЯ	85,6		280,32	ОКРАСКА МАСЛЯНОЙ КРАСКОЙ	8,0	ГЛАЗУРОВ. ПЛИТКА НАД ОБОРУДОВАН.	600
САН. УЗЕЛ ВАННАЯ	51.68	ОКРАСКА МАСЛЯНОЙ КРАСКОЙ	548.16		20,0	ГЛАЗУРОВ ПЛИТКА ПО ПЕРИМЕТРУ В ВАННОЙ КОМНАТЕ ПО СТЕНАМ С ОБОРУД.	1500
ЛЕСТНИЧНАЯ КЛЕТКА, ТАМБУР	65,44	ЗАТИРКА. ПОБЕЛКА УЛУЧШЕННАЯ	296.0		—	—	—

ЭКСПЛИКАЦИЯ ПОЛОВ НА ОТМ. 0.000 И ТИПЭТАЖЕ (2.800; 5.600; 8.400)

НАИМЕНОВАН. ИЛИ НОМЕР ПОМЕЩЕНИЯ ПО ПРОЕКТУ	ТИП ПОЛА ПО ПРОЕКТУ	СХЕМА ПОЛА ИЛИ НОМЕР УЗЛА ПО СЕРИИ 2.144-1/88	ЭЛЕМЕНТЫ ПОЛА И ИХ ТОЛЩИНА	ПЛОЩАДЬ ПОЛА М²
ЖИЛЫЕ КОМНАТЫ	I-Д	76	ПОКРЫТИЕ - ДОСКИ ПАРКЕТНЫЕ	92.19
	II-Д	4		278,37
СТОЛОВАЯ КУХНЯ ПРИХОЖАЯ КОРИДОР	I-Л	128	ПОКРЫТИЕ - ЛИНОЛЕУМ	73,98
	II-Л	55		221,94
ВАННАЯ САНУЗЕЛ	I-К	134	ПОКРЫТИЕ — ПЛИТКИ КЕРАМИЧЕСКИЕ	12.92
ТАМБУР ЛЕСТН. КЛЕТКА	II-К	62		38.76
				47.61

СПЕЦИФИКАЦИЯ ЭЛЕМЕНТОВ ПЕРЕГОРОДОК

МАРКА ПОЗ.	ОБОЗНАЧЕНИЕ	НАИМЕНОВАНИЕ		КОЛ-ВО ШТ НА ЭТАЖ	КОЛ-ВО ШТ ВСЕГО	МАССА ЕД. КГ	ПРИМЕЧ.
П6	СЕРИЯ 17 АЛЬБОМ IV ч.1	ПГ25-6	2540×580	6	24	165	
П6,5	—"—	ПГ25-6,5	2540×630	3	12	179	
П10	—"—	ПГ25-10	2540×980	15	60	278	
П11	—"—	ПГ25-11	2540×1080	14	56	306	
П12	—"—	ПГ25-12	2540×1180	25	100	336	
ПС6	—"—	ПГС25-6	2540×580	6	24	165	
ПС6,5	—"—	ПГС25-6,5	2540×630	–	–	–	
ПС10	—"—	ПГС25-10	2540×980	5	20	278	
ПС11	—"—	ПГС25-11	2540×1080	3	12	306	
ПС12	—"—	ПГС25-12	2540×1180	2	8	336	
ВС7	—"—	ПГС4-7	430×780	5	20	35	
В9	—"—	ПГ4-9	430×980	7	28	44	
В13	—"—	ПГ4-13	430×1320	2	8	63	

ПРИВЯЗАН:

ИНВ.№

НОРМ.К.	ДОБРОЛЮБОВА	
НАЧ.М.	РАДЫГИН	
ЗАМ.Н.М.	ЗЕМЛЯК	
ГАП	ДОБРОЛЮБОВА	
АРХ.	ВОРОБЬЕВ	
ПРОВЕР.	ДОБРОЛЮБОВА	

17.-0138.89 - АС

4-ЭТАЖНАЯ БЛОК-СЕКЦИЯ РЯДОВАЯ НА 12 КВАРТИР 1-2-3

СТАДИЯ	ЛИСТ	ЛИСТОВ
Р	20	

ВЕДОМОСТЬ ОТДЕЛКИ ПОМЕЩЕНИЙ. ЭКСПЛИКАЦИЯ ПОЛОВ. СПЕЦИФИКАЦИЯ ЭЛЕМЕНТОВ ПЕРЕГОРОДОК.

ЦНИИЭП ГРАЖДАНСЕЛЬСТРОЙ

Альбом II

Инв.№подл. | Подпись и дата | Взам.инв.№ 23856-49

Копировал 24062-02 22 Формат А3

МАРКА	ОБОЗНАЧЕНИЕ	НАИМЕНОВАНИЕ	КОЛ-ВО НА ЭТАЖ 1	КОЛ-ВО НА ЭТАЖ ТИП	ВСЕГО	МАССА ЕД.КГ	ПРИМЕЧ.
		ДВЕРНЫЕ БЛОКИ					
1	1.136.5-19.03.000-04	ДН21-13 ЩР1П	2	—	2		
2	1.136-10	ДГ21-9 Л	4	4	16		
3	1.136-10	ДГ21-9	2	2	8		
4	1.136-10	ДО21-13	3	3	12		
5	1.136-10	ДГ21-7 Л	3	3	12		
6	1.136-10	ДГ21-7	2	2	8		
7	1.136.5-16.ч.2.06.00.000	БР22-7,5 Л	2	2	8		
8	1.136.5-16.ч.2.06.00.000	БР22-7,5	1	1	4		
9	СМ. ЛИСТ АС-22	ИРП-1	3	3	12	ВСЕГО 18 БЛОКОВ ДО21-13	
		ЛЮКИ И ЛАЗЫ					
Л-1	1.136.5-19.12.000	ДЛ 10-10	-	-	1		НА 4 ЭТАЖЕ
		ОКОННЫЕ БЛОКИ И ФРАМУГИ					
О-1	1.136.5-16.ч.2.04.00.000-03	ОР15-12	9	9	36		
О-2	1.136.5-16.ч.2.05.00.000-01	ОР15-21	3	3	12		
О-3	1.136-12.8.1	ФВО12-06	1	3	10		
О-4	1.136.5-16.ч.2.01.00.000-01	ОР9-9	—	—	2		ФРОНТ
О-6	СМ. ЛИСТ АС-71	БСО-1	—	—	1		ЧЕРДАК
О-7	СМ. ЛИСТ АС-72	БСО-2	—	—	1		ЧЕРДАК
О-1	1.136.5-16.ч.2.04.00.000-03	ОР15-12. (ВАРИАНТ)	9	10	39		

МАРКА	ОБОЗНАЧЕНИЕ	НАИМЕНОВАНИЕ	КОЛ-ВО НА ЭТАЖ 1	КОЛ-ВО НА ЭТАЖ ТИП	ВСЕГО	МАССА ЕД.КГ	ПРИМ.
		ПОДОКОННЫЕ ДОСКИ					
ПД-1	ГОСТ 8242-88	ПД13-25 1300×250×31	9	9	36		
ПД-2	ГОСТ 8242-88	ПД22-25 2200×250×34	3	3	12		
		ШКАФЫ ВСТРОЕННЫЕ					
Ш-1	1.172.5-6	СМ. ЛИСТ АС-23	2	2	8		
Ш-2	1.172.5-6	СМ. ЛИСТ АС-23	1	1	4		
Ш-3	1.172.5-6	СМ. ЛИСТ АС-24	1	1	4		
Ш-4	1.172.5-6	СМ. ЛИСТ АС-24	1	1	4		
		БАЛКОННЫЕ ДВЕРИ ПРИ Тн=-20°С (ВАРИАНТ)					
7	1.136.5-16 ч.1.06.00.000	БС22-7,5 Л	2	2	8		
8	1.136.6-16.ч.1.06.00.000	БС22-7,5	1	1	4		
		ОКОННЫЕ БЛОКИ ПРИ Тн=-20°С (ВАРИАНТ)					
О-1	1.136.5-16.ч.1.04.00.000-03	ОС15-12	9	9	36		
О-2	1.136.5-16.ч.1.05.00.000-01	ОС15-21	3	3	12		
		БАЛКОННЫЕ ДВЕРИ ПРИ Тн=-40°С (ВАРИАНТ)					
7	1.136.5-17.06.00.000	БРС22-7,5 Л	2	2	8		
8	1.136.5-17.06.00.000	БРС22-7,5	1	1	4		
		ОКОННЫЕ БЛОКИ ПРИ Тн=-40°С (ВАРИАНТ)					
О-1	1.136.5-17.04.00.000-04	ОРС15-12	9	9	36		
О-2	1.136.5-17.05.00.000-01	ОРС15-21	3	3	12		

АЛЬБОМ III

ВЗАМ.ИНВ.№

ПОДПИСЬ И ДАТА

ИНВ.№ ПОДЛ.

2-7856-50

ПРИВЯЗАН:

ИНВ.№

НОРМ.К.	ДОБРОЛЮБОВА	
НАЧ.М.	РАДЫГИН	
ЗАМ.Н.М	ЗЕМЛЯК	
ГАП	ДОБРОЛЮБОВА	
АРХ.	ВОРОБЬЕВ	
ПРОВЕР.	ДОБРОЛЮБОВА	

17.-0138.89 - АС

4 ЭТАЖНАЯ РЯДОВАЯ БЛОК-СЕКЦИЯ НА 12 КВАРТИР 1-2-3

СТАДИЯ	ЛИСТ	ЛИСТОВ
Р	21	

СПЕЦИФИКАЦИЯ ЭЛЕМЕНТОВ ЗАПОЛНЕНИЯ ПРОЕМОВ.

ЦНИИЭП ГРАЖДАНСЕЛЬСТРОЙ

КОПИР. Егор

24062-02 23

ФОРМАТ А3

Индивидуальная раздвижная перегородка

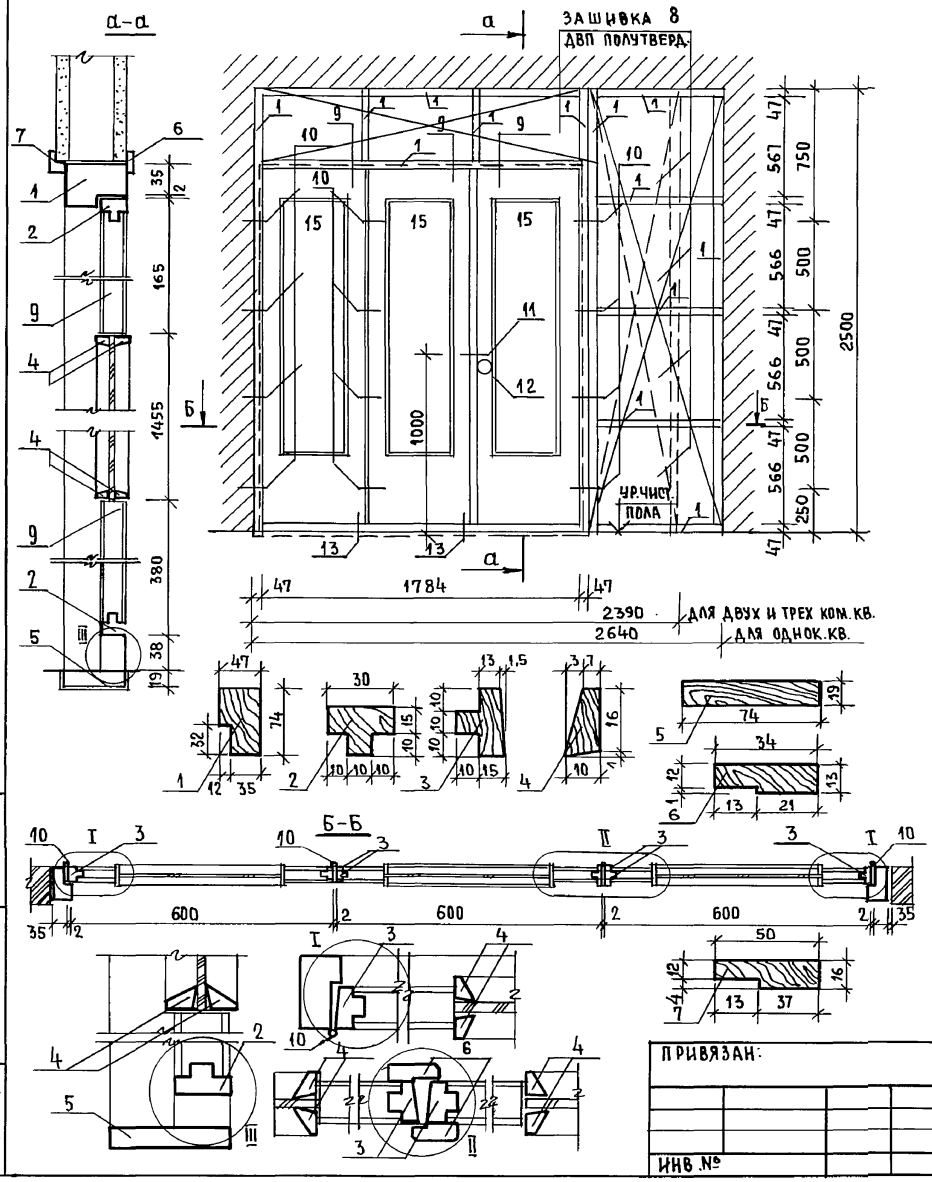

Спецификация древесины на ИРП-1

Марка, позиц	Обозначение	Наименование	Кол. шт.	Об'ем м³	Примечание
1	ГОСТ 24454-80	Брус L=6028	1	0.006	
2	ГОСТ 24454-80	Обвязка L=1200	3		
3	ГОСТ 24454-80	Обвязка L=1962	6		
4	ГОСТ 24454-80	Штапик L=7340	3		
5	ГОСТ 24454-80	Монтажная доска L=1878	1	0.006	
6	ГОСТ 24454-80	Наличник L=10024	1	0.001	
7	ГОСТ 24454-80	Наличник L=6100	1	0.003	
8	ГОСТ 24454-80	ДВП полутверд. – (однок. кв) 5,4 м²	—		Зашивка
		— " — (2,3-к. кв) 3,5 м²	—		Зашивка

Спецификация изделий на ИРП-1

Марка, поз.	Обозначение	Наименование	Кол. шт	Об'ем м³	Примечание
9	1.136-10	ДО 21-13 (одно полотно)	3		
10	ГОСТ 5088-78*	Петли-накладные	12		
11	ГОСТ 5087-80	Ручка-фаш	2		
12	ГОСТ 5089-80	Замок врезной	1		
13	ГОСТ 5090-86	Шпингалет	2		
14	ГОСТ 1145-80	Шуруп А6-100		0,14 кг.	
15	ГОСТ 111-78	Стекло 1455 × 400	3		

Альбом II

Норм. К.	Добролюбова	
Нач. М.	Радыгин	
Зам. Н. М.	Земляк	
ГАП	Добролюбова	
Арх.	Воробьев	
Провер.	Добролюбова	

17-0138.89 - АС

4 этажная, рядовая блок-секция на 12 квартир 1-2-3

Стадия	Лист	Листов
Р	22	

Индивидуальная раздвижная перегородка ИРП-1.

ЦНИИЭП, Граждансельстрой

Привязан:

Инв. №

Инв. № подл. 2-3856-91 | Подпись и дата | Взам. инв. №

Копир. 24062-02 24 Формат А3

Альбом III

Шкаф встроенный Ш-1

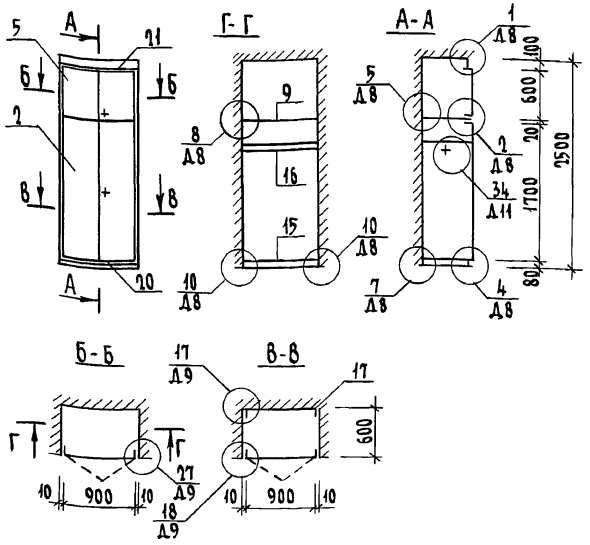

Шкаф встроенный Ш-2

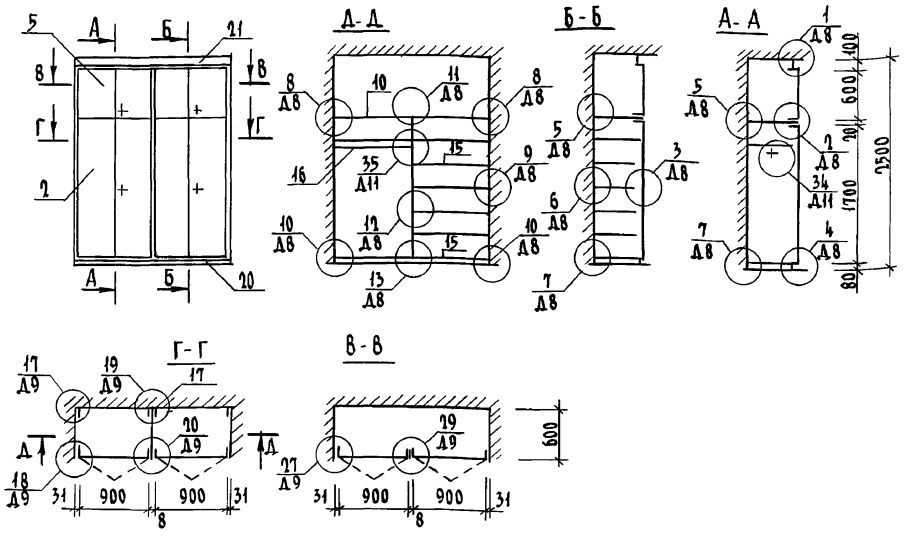

1. Спецификацию документации, сборочных единиц и деталей см. лист АС-15.
2. Рабочие чертежи элементов и деталей, а также монтажные узлы см. альбом серия 1.112.5-6 „Элементы и детали встроенных шкафов и антресолей для жилых зданий.

Привязан

Инв.№

Н.контр.	Добролюбова	
Нач. маст	Радыгин	
Зам. н.м	Земляк	
ГАП	Добролюбова	
Исполн.	Воробьев	
Провер.	Добролюбова	

17-0138.89 - АС

4-этажная рядовая блок-секция на 12 квартир 1-2-3

Шкаф встроенный Ш-1; Ш-2

Стадия	Лист	Листов
Р	23	

ЦНИИЭП граждансельстрой

Инв.№ подл. | Подпись и дата | Взам. инв.№ | 2-3876-52

Копировал ГУК 24062-02 25 Формат А3

АЛЬБОМ II

ШКАФ ВСТРОЕННЫЙ Ш-3

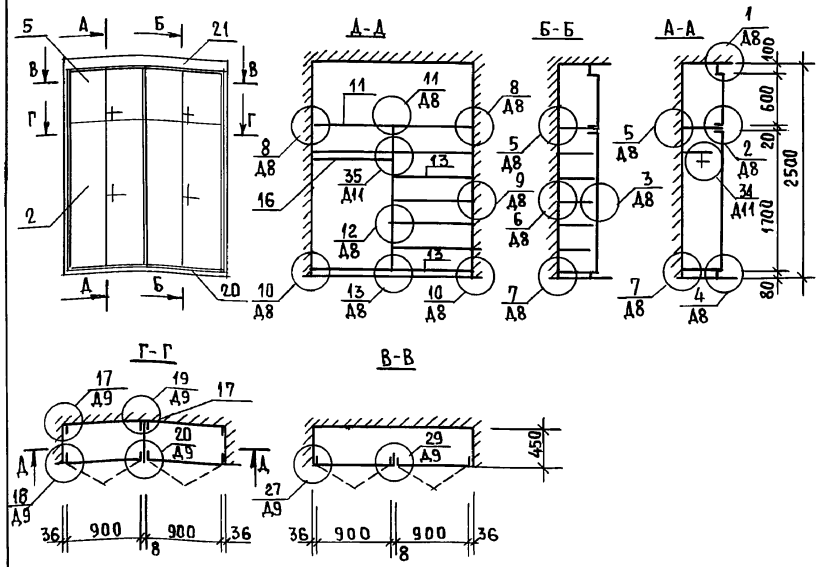

ШКАФ ВСТРОЕННЫЙ Ш-4

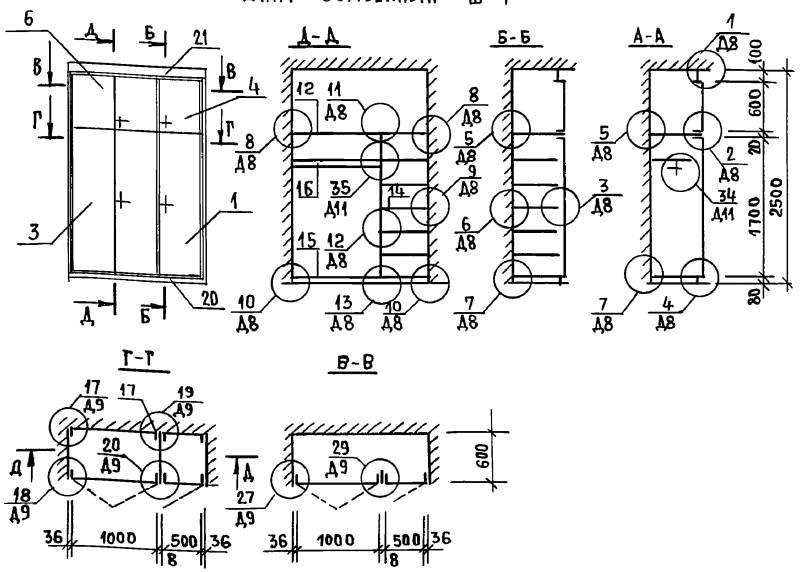

1. Спецификацию документации, сборочных единиц и деталей см. лист АС-25.
2. Рабочие чертежи элементов и деталей, а так же монтажные узлы см. альбом серия 1.172.5-6 "Элементы и детали встроенных шкафов и антресолей для" жилых зданий.

			17-0138.89 - АС
Норм.К.	Добролюбова		
Нач.М.	Радыгин		
Зам.н.м.	Земляк		
ГАП	Добролюбова		
Арх.	Воробьев		
Провер.	Добролюбова		
Привязан:		4 этажная рядовая блок-секция на 12 квартир 1-2-3	Стадия: Р; Лист: 24; Листов:
Инв.№		Шкаф встроенный Ш-3; Ш-4	ЦНИИЭП гражданселькстрой

Копир. Елох 24062-02 26 Формат А3

Инв.№ подл. | Подпись и дата | Взам.инв.№ | 2-7856-57

поз.	обозначение	наименование	количество				
			Ш-1	Ш-2	Ш-3	Ш-4	всего
		Документация					
	1.172.5-6-0000 ТО	Техническое описание					
	1.172.5-6-0000 Д8	Узлы 1 13					
	1.172.5-6-0000 Д9	Узлы 17... 20, 27, 29					
	1.172.5-6-0000 Д11	Узлы 34, 35					
		Сборочные единицы					
1	1.172.5-6-0100-02	Дверной блок ДШ17-5	—	—	—	1	1
2	1.172.5-6-0100-07	Дверной блок ДШ17-9	1	2	2	—	5
3	1.172.5-6-0100-08	Дверной блок ДШ17-10	—	—	—	1	1
4	1.172.5-6-0200-08	Дверной блок ДА6-5	—	—	—	1	1
5	1.172.5-6-0200-19	Дверной блок ДА6-9	1	2	2	—	5
6	1.172.5-6-0200-20	Дверной блок ДА6-10	—	—	—	1	1
7	1.172.5-6-0700-01	Стенка промежуточная СП18-6	—	1	1	1	3
8	1.172.5-6-0700	Стенка промежуточная СП18-4	1	—	—	—	1
9	1.172.5-6-0800-11	Полка антресольная ПАL=920	1	—	—	—	1
10	1.172.5-6-0800	Полка антресольная ПАL=1870	—	1	—	—	1
11	1.172.5-6-0800	Полка антресольная ПАL=1880	—	—	1	—	1
12	1.172.5-6-0800	Полка антресольная ПАL=1580	—	—	—	1	1
13	1.172.5-6-0900-05	Полка-антресольная ПП4-10	—	—	8	—	8
14	1.172.5-6-0900-08	Полка переставная ПП6-5	—	—	—	7	7
15	1.172.5-6-0900-11	Полка переставная ПП6-10	2	8	—	1	11

поз.	обозначение	наименование	количество				
			Ш-1	Ш-2	Ш3	Ш-4	всего
		Детали					
16	1.172.5-6-0003-02	Штанга Ш-3	1	1	1	1	4
17	1.172.5-6	Брусок монтажный БМ-1	4	8	8	8	28
18	1.172.5-6-0004	Штангодержатель	2	2	2	2	8
19	1.172.5-6-0006-01	Полкодержатель ПД-2	4	16	16	16	52
20	1.172.5-6-0007	Цоколь п.м.	1.0	2.0	2.0	1.6	6.6
21	1.172.5-6-0008-03	Наличник Н-4 п.м.	6.0	9.0	9.0	8.5	32.5
22	1.172.5-6-0009-01	Винт стяжной В-2	20	26	26	23	95
23	1.172.5-6-0010	Гайка стяжная	20	26	26	23	95
24	1.172.5-6-0014	Угольник УМ-2	5	10	10	10	35

Альбом II

Инв.№подл. | Подпись и дата | Взам.инв.№ | 0-7856-54

Привязан:

Инв.№

Норм.к.	Добролюбова	
Нач.м.	Радыгин	
Зам.н.м	Земляк	
ГАП	Добролюбова	
Арх.	Воробьев	
Провер.	Добролюбова	

17-0138.89 - АС

4-этажная рядовая блок-секция на 12 квартир 1-2-3

Шкаф встроенный. Спецификация.

Стадия	Лист	Листов
Р	25	

ЦНИИЭП граждансельстрой

Копир. 24062-02 27 Формат А3

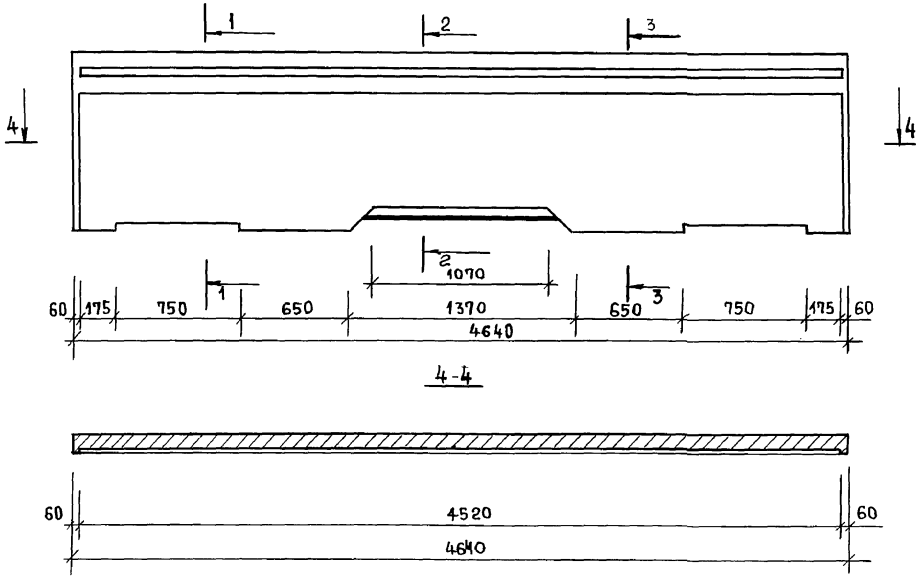

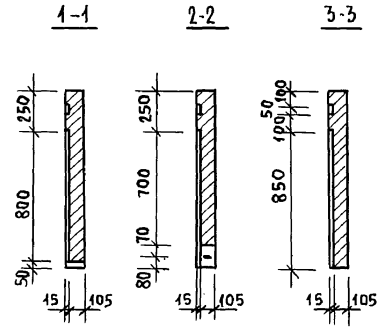

См. совместно с листом АС-9 альбом V.

				17-0138.89 - АС			
		НОРМ.К.	ДОБРОЛЮБОВА				
		НАЧ.М.	РАДЫГИН				
ПРИВЯЗАН:		ЗАМ.Н.М.	ЗЕМЛЯК	4-ЭТАЖНАЯ, РЯДОВАЯ БЛОК-СЕКЦИЯ НА 12 КВАРТИР 1-2-3	СТАДИЯ	ЛИСТ	ЛИСТОВ
		ГАП	ДОБРОЛЮБОВА		Р	26	
		АРХ.	ВОРОБЬЕВ				
		ПРОВЕР.	ДОБРОЛЮБОВА	ЭЛЕМЕНТ ОГРАЖДЕНИЯ ЛОДЖИИ	ЦНИИЭП ГРАЖДАНСЕЛЬСТРОЙ		
ИНВ.№							

КОПИР. 24062-02 28 ФОРМАТ А3

АЛЬБОМ II

ИНВ.№ ПОДЛ. 2-3856-55 | ПОДПИСЬ И ДАТА | ВЗАМ.ИНВ.№

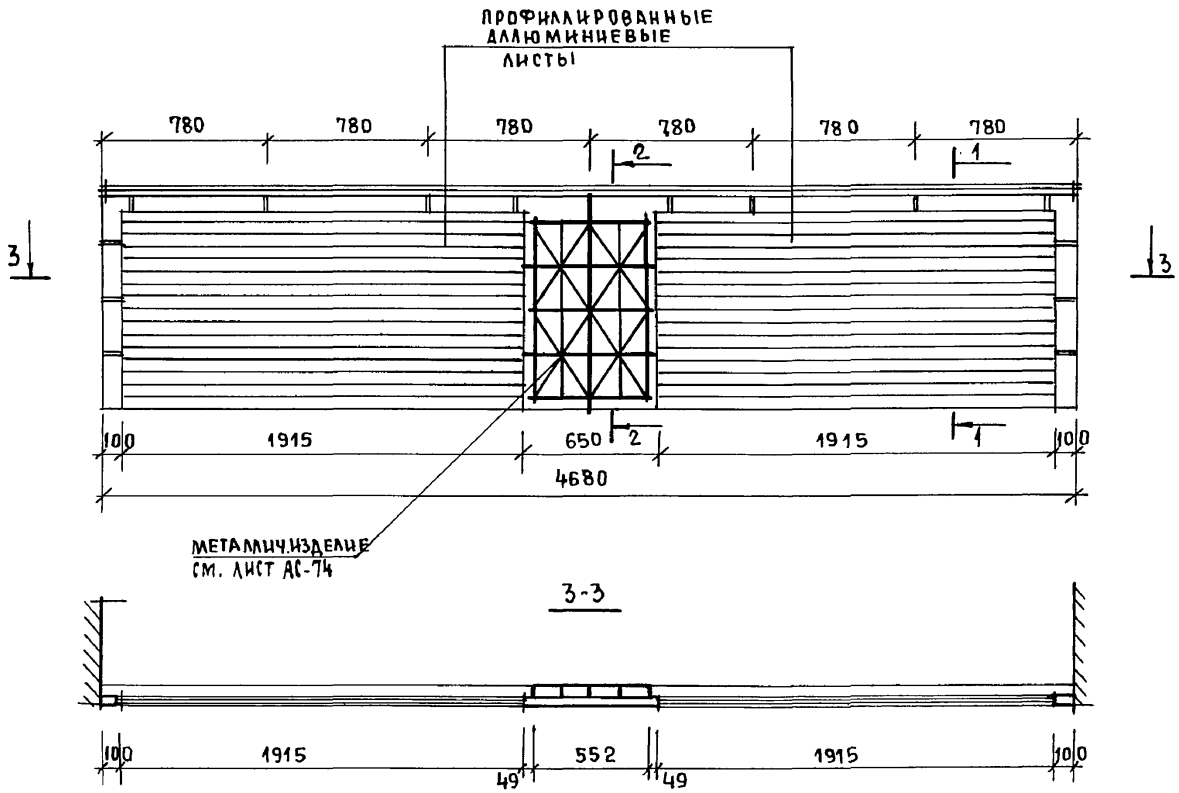

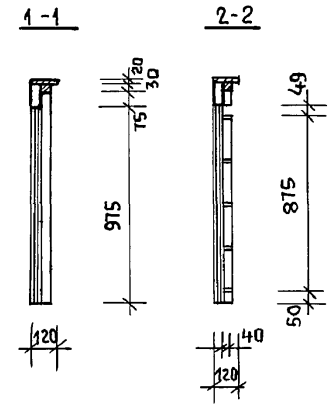

СМОТРИ СОВМЕСТНО С ЛИСТОМ АС-74.

			17-0138.89 - АС
НОРМ.К.	ДОБРОЛЮБОВА		
НАЧ.М.	РАДЫГИН		
ЗАМ.Н.М.	ЗЕМЛЯК		4-ЭТАЖНАЯ, РЯДОВАЯ БЛОК-СЕКЦИЯ НА 12КВАРТИР 1-2-3
ГАП	ДОБРОЛЮБОВА		
АРХ.	ВОРОБЬЕВ		
ПРОВЕР.	ДОБРОЛЮБОВА		ЭЛЕМЕНТ ОГРАЖДЕНИЯ ЛОДЖИИ (ВАРИАНТ I)

СТАДИЯ	ЛИСТ	ЛИСТОВ
Р	27	

ЦНИИЭП ГРАЖДАНСЕЛЬСТРОЙ

ПРИВЯЗАН:

ИНВ.№

КОПИРОВАЛ

24062-02 29

ФОРМАТ А3

АЛЬБОМ III

ИНВ.№ ПОДЛ. | ПОДПИСЬ И ДАТА | ВЗАМ.ИНВ.№

Т-3876-56

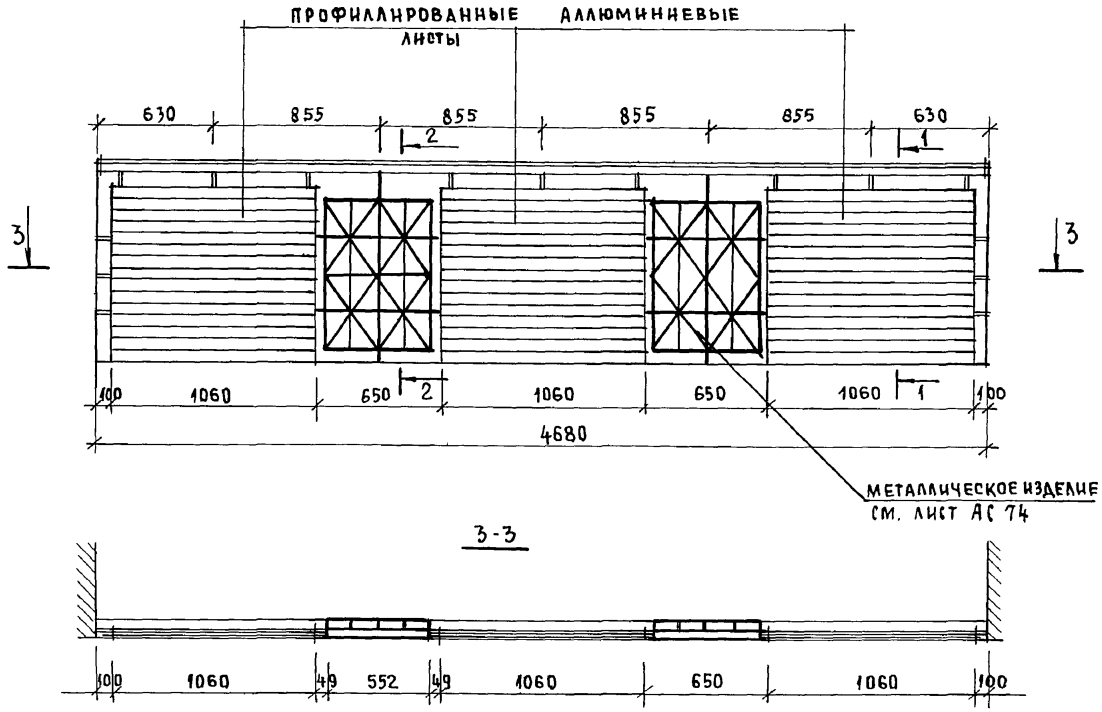

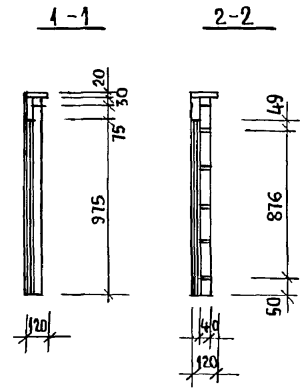

Смотри совместно с листом АС-74.

				17-0138.89 - АС	
Норм.К.	Добролюбова				
Нач.м.	Радыгин				
Зам.н.м	Земляк				
ГАП	Добролюбова			4-этажная рядовая блок-секция на 12 квартир 1-2-3	Стадия: Р; Лист: 28; Листов:
Арх.	Воробьев				
Провер.	Добролюбова			Элемент ограждения лоджии (вариант II)	ЦНИИЭП гражданселькстрой

Привязан:

Инв.№

Копир. Ефим 24062-02 30 Формат А3

Альбом II

Инв.№подл. | Подпись и дата | Взам.инв.№ | 2-3856-57

Схема расположения подоконных блоков /см. вариант фасада N1/

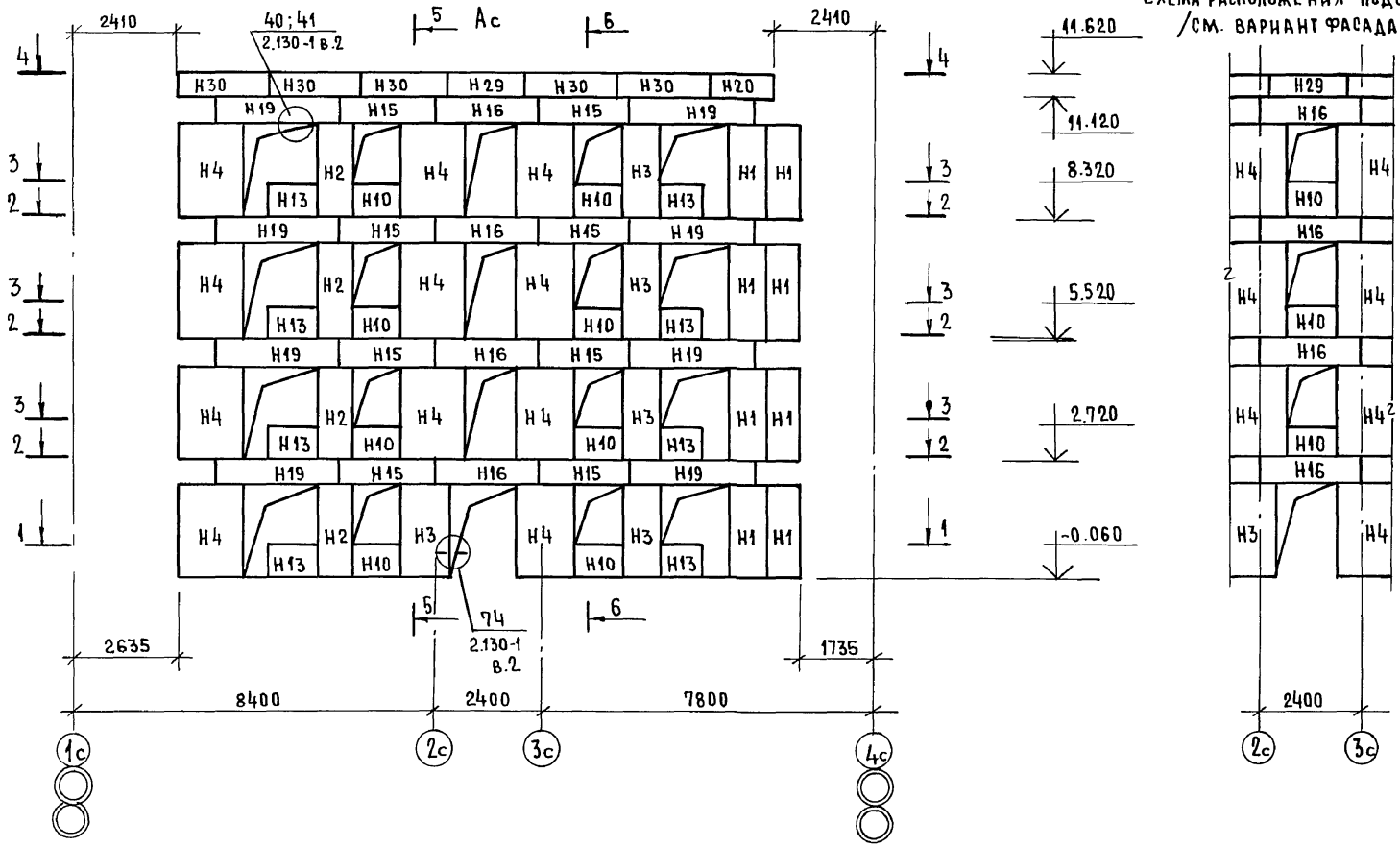

Альбом II

					17 - 0138.89 - АС		
ПРИВЯЗАН:		НОРМ.К	ЗЕМЛЯК		4х-ЭТАЖНАЯ РЯДОВАЯ БЛОК-СЕКЦИЯ НА 12 КВАРТИР 1-2-3	СТАДИЯ	ЛИСТ	ЛИСТОВ
		НАЧ.МАСТ.	РАДЫГИН			Р	29	
		ЗАМН.М.	ЗЕМЛЯК					
		ГЛ.СПЕЦ.	ЗЕМЛЯК		СХЕМА РАСПОЛОЖЕНИЯ ЭЛЕМЕНТОВ НАРУЖНОЙ СТЕНЫ ПО ОСИ „Ас"	ЦНИИЭП ГРАЖДАНСЕЛЬСТРОЙ		
		ИСПОЛН.	ДУШКИНА					
ИНВ.№		ПРОВЕРИЛ	ЗЕМЛЯК					

КОПИР. 24062-02 31 Формат А3

ИНВ.№ ПОДЛ.	ПОДПИСЬ И ДАТА	ВЗАМ.ИНВ.№
2-3856-58		

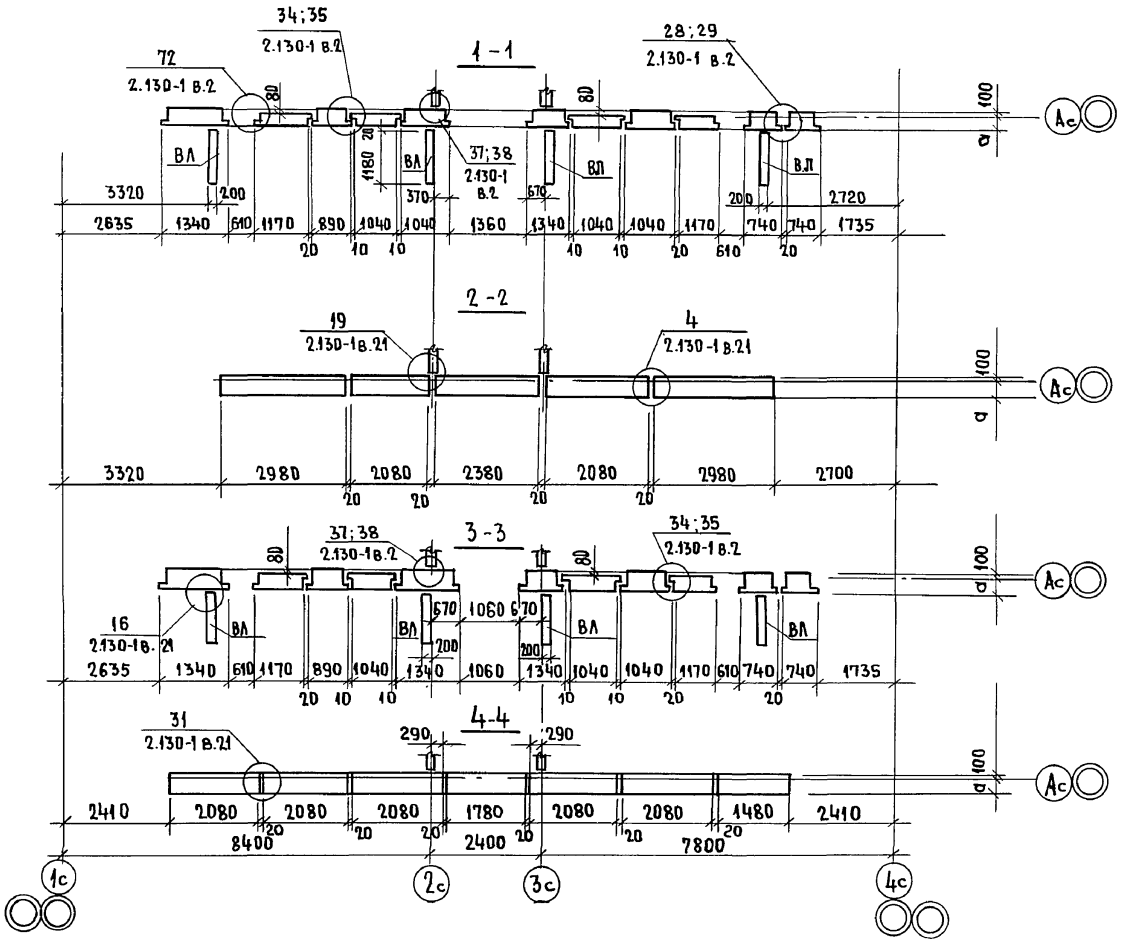

Данный чертеж см. совместно с листами АС29,32.

Н.контр.	Земляк		
Нач.маст.	Радытин		
Зам.нач.	Земляк		
Гл.спец.	Земляк		
Исполн.	Душкина		
Провер.	Земляк		

Привязан:

Инв.№

17-0138.89 - АС

4х-этажная рядовая блок-секция на 12 квартир 1-2-3

Стадия	Лист	Листов
Р	30	

Схема расположения элементов наружной стены по оси Ас. Сечения 1-1...4-4.

ЦНИИЭП граждансельстрой

Альбом III

Инв.№подл.	Подпись и дата	Взам.инв.№
2-7856-59		

Копировал Егор 24062-02 32 Формат А3

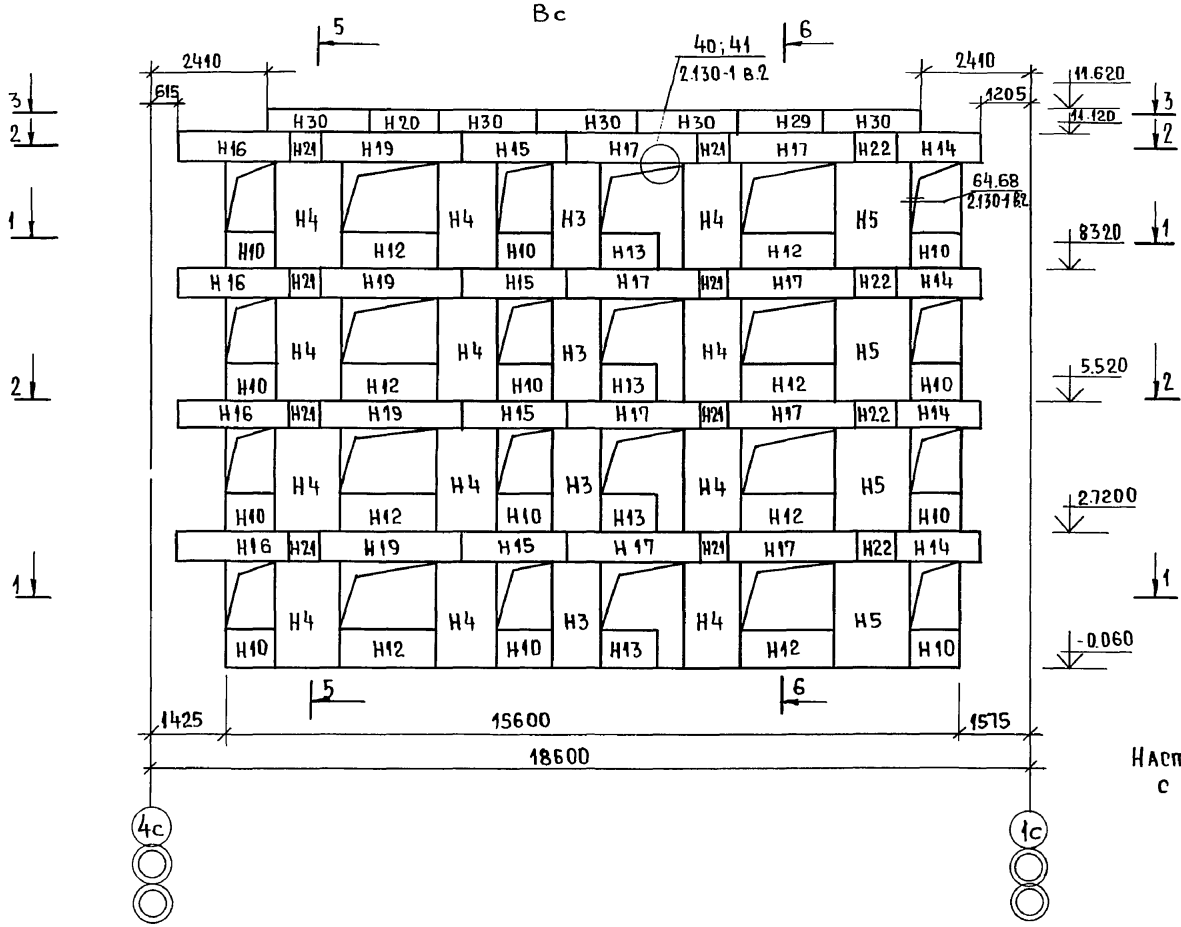

Настоящий чертеж читать совместно с листом АС32.

Альбом III

Инв.№подл.	Подпись и дата	Взам.инв.№
1-3856-60		

Привязан:	Н.контр.	Земляк	
	Нач.маст.	Радыгин	
	Зам.н.м.	Земляк	
	Гл.спец.	Земляк	
	Исполн.	Хлопова	
Инв.№	Проверил	Земляк	

17-0138.89 - АС

4этажная рядовая блок-секция на 12 квартир 1-2-3	Стадия	Лист	Листов
	Р	31	
Схема расположения элементов наружной стены по оси Вс	ЦНИИЭП Граждансельстрой.		

Копировал Елец 24062-02 33 Формат А3

Альбом II

Сечение 1-1

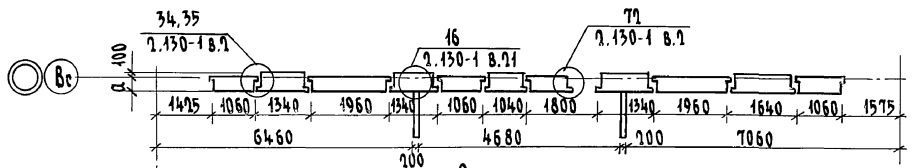

Сечение 2-2

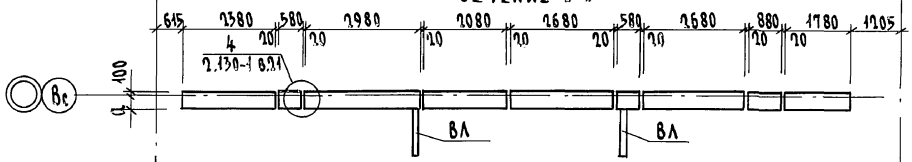

Сечение 3-3

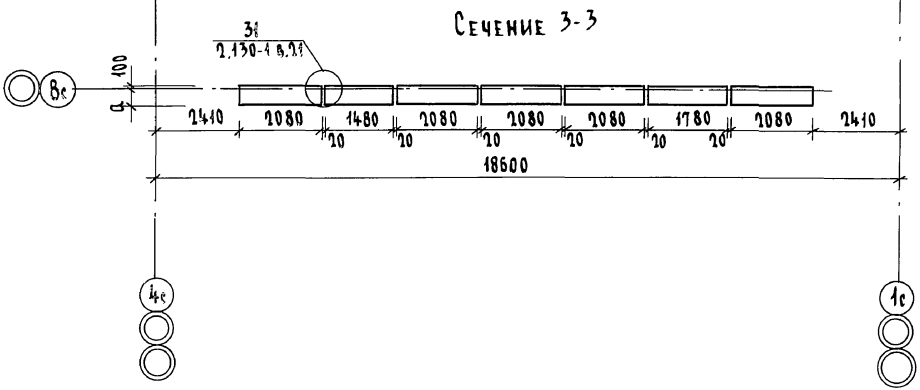

Сечение 5-5

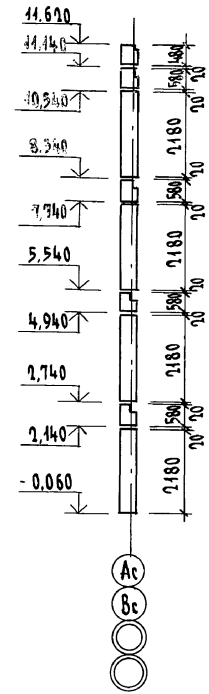

Сечение 6-6

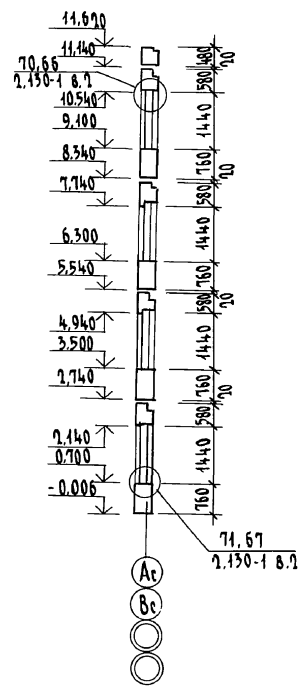

Настоящий лист смотреть совместно с листами АС31, АС29.

				17-0138.89 - АС			
Привязан		Н.контр.	Земляк	4-этажная рядовая блок-секция на 12 квартир 1-2-3	Стадия	Лист	Листов
		Нач.маст	Радыгин		Р	32	
		Зам.н.м.	Земляк				
		Гл.спец.	Земляк	Схема расположения элементов наружной стены по оси Вс Сечения 1-1 ÷ 3-3; 5-5; 6-6	ЦНИИЭП гражданселькстрой		
Инв.№		Исполн.	Хлопова				
		Провер.	Земляк				

Инв.№ подл. | Подпись и дата | Взам. инв.№ 2-3856-61

Копировал 24062-02 34 Формат А3

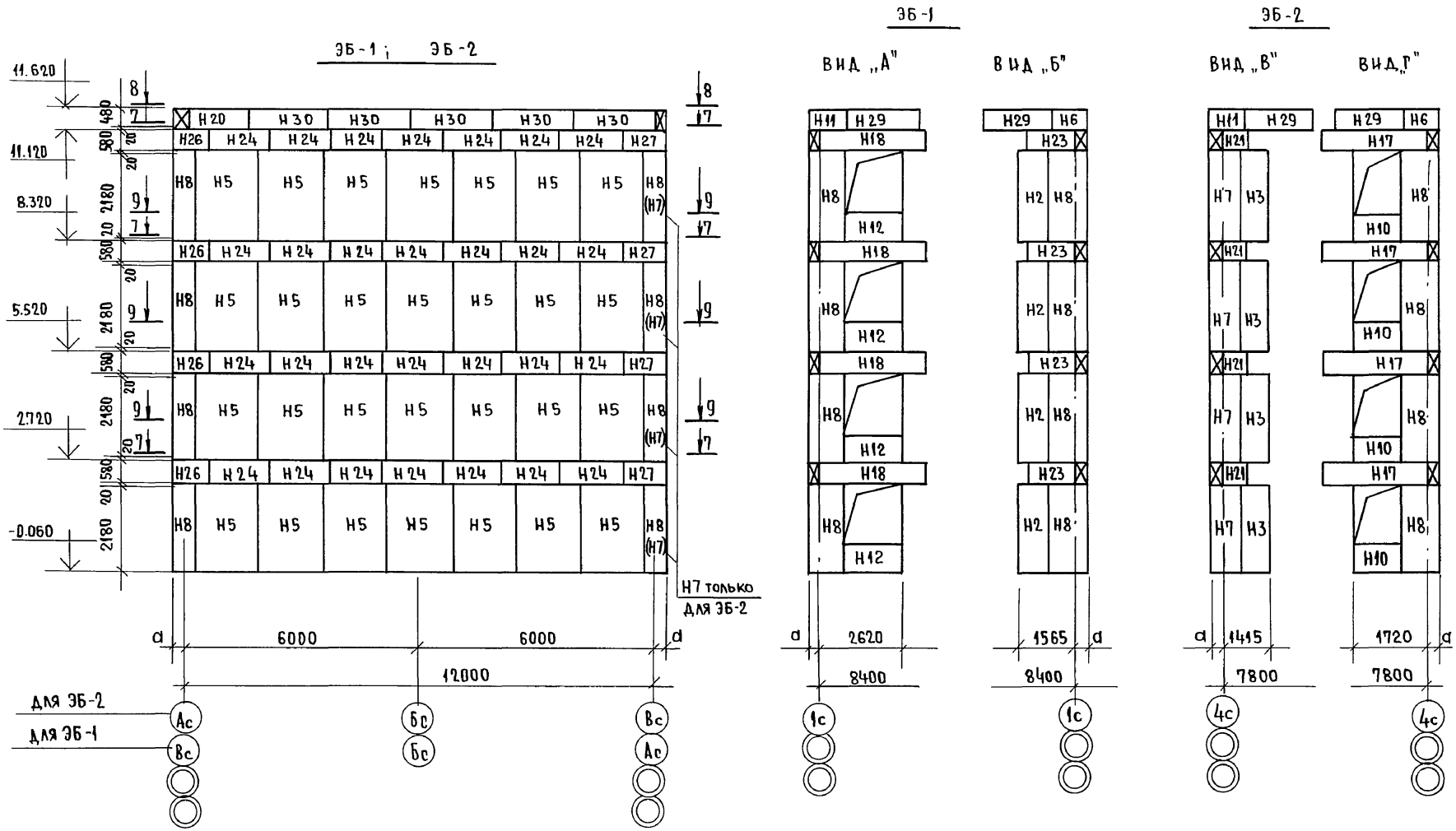

АЛЬБОМ II

ИНВ. № ПОДЛ.	ПОДПИСЬ И ДАТА	ВЗАМ. ИНВ. №
0-3856-62		

ПРИВЯЗАН:			
ИНВ. №			

Н. КОНТР.	ЗЕМЛЯК	
НАЧ. МАСТ.	РАДЫГИН	
ЗАМ. Н. М.	ЗЕМЛЯК	
ГЛ. СПЕЦ.	ЗЕМЛЯК	
ИСПОЛН.	АУШКИНА	
ПРОВЕР	ХЛОПОВА	

17-0138.89 – АС

4Х-ЭТАЖНАЯ РЯДОВАЯ БЛОК-СЕКЦИЯ НА 12 КВАРТИР 1-2-3

Элементы блокировки ЭБ-1; ЭБ-2. Схема расположения элементов наружных стен.

СТАДИЯ	ЛИСТ	ЛИСТОВ
Р	33	

ЦНИИЭП ГРАЖДАНСЕЛЬСТРОЙ

копир.

24062-02 ЭБ

Формат А3

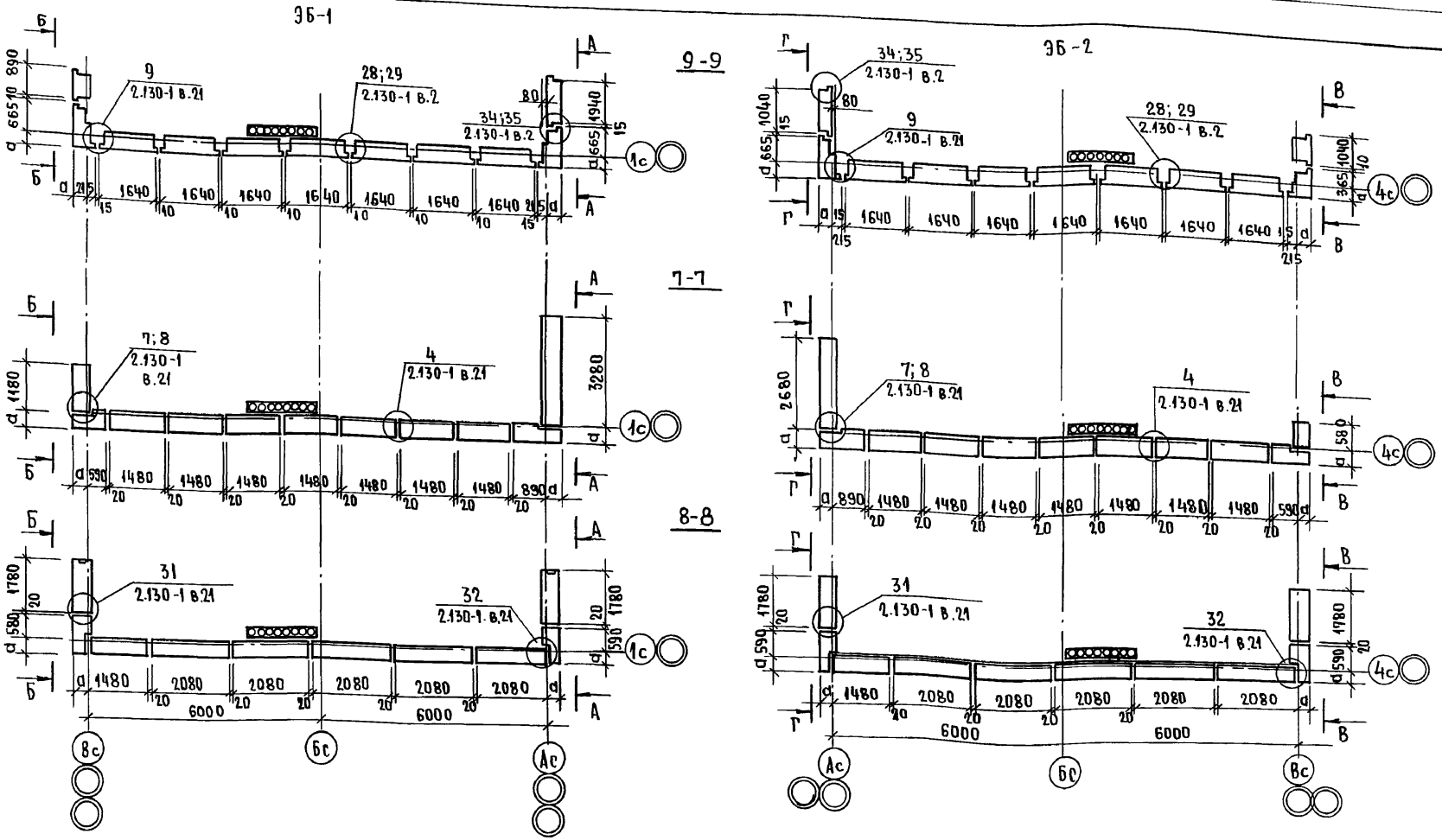

Настоящий чертеж см. совместно с листом АС33.

Альбом II

Инв.№ подл.	Подпись и дата	Взам.инв.№
12-7956-67		

Привязан:			
Инв.№			
Н.контр.	Земляк		
Нач.м.	Радыгин		
Зам.н.м.	Земляк		
Гл.спец.	Земляк		
Исполн.	Душкина		
Провер.	Хлопова		

17-0138.89 - АС

4х-этажная рядовая блок-секция на 12 квартир 1-2-3	Стадия	Лист	Листов
	Р	34	
Элементы блокировки ЭБ1; ЭБ-2 схем расположения элементов наружных стен. Сечения 7-7 ÷ 9-9.	ЦНИЭП гражданселькстрой		

Копир. 24062-02 36

Формат А3

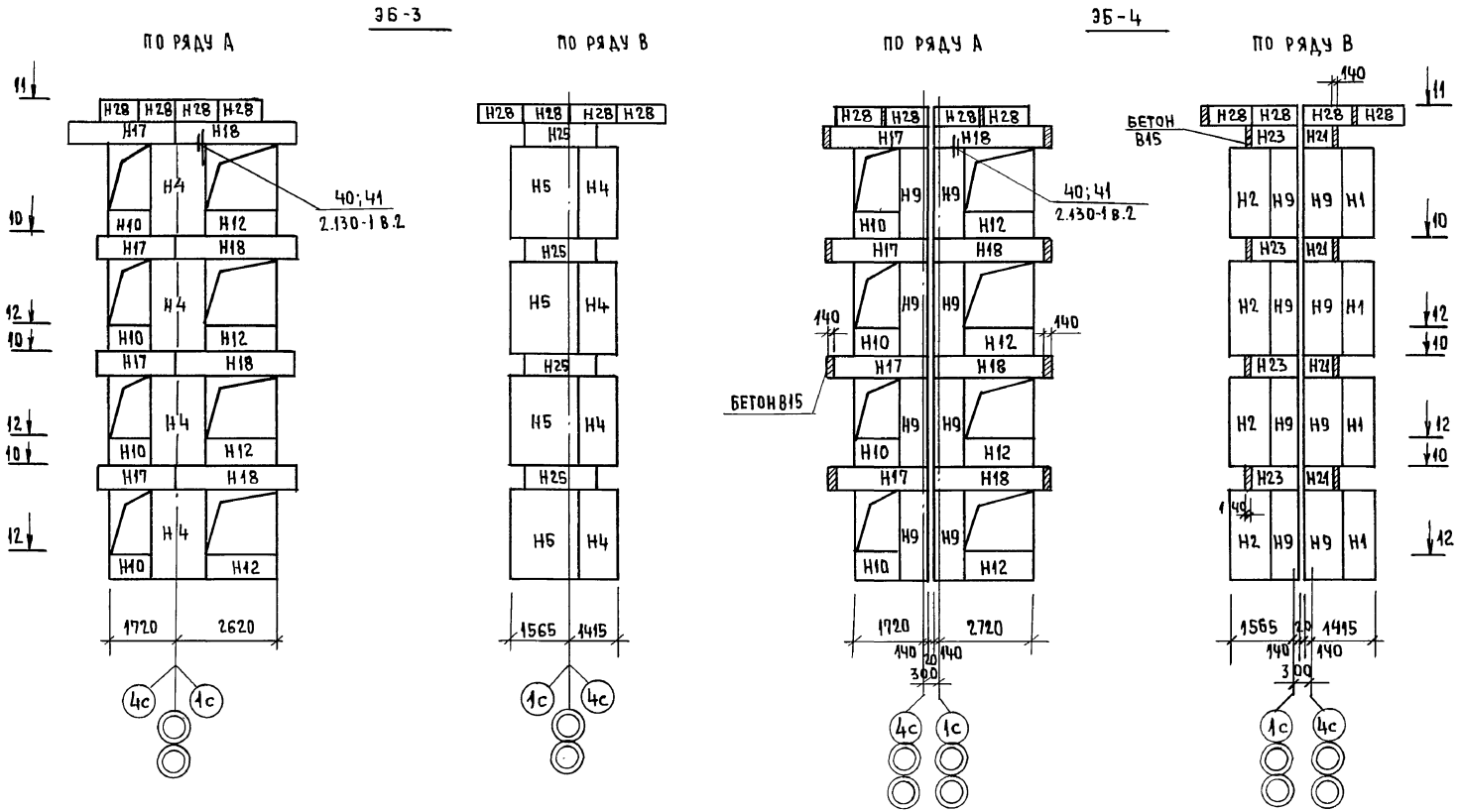

АЛЬБОМ II

						17-0138.89 - АС	
ПРИВЯЗАН:		НОРМ.КОНТ.	ЗЕМЛЯК		4х-ЭТАЖНАЯ РЯДОВАЯ БЛОК-СЕКЦИЯ НА 12 КВАРТИР 1-2-3	СТАДИЯ	ЛИСТ	ЛИСТОВ
		НАЧ.М.	РАДЫГИН			Р	35	
		ЗАМ.Н.М.	ЗЕМЛЯК					
		ГЛ.СПЕЦ.	ЗЕМЛЯК		ЭЛЕМЕНТЫ БЛОКИРОВКИ ЭБ-3; ЭБ-4 СХЕМ РАСПОЛОЖЕНИЯ ЭЛЕМЕНТОВ НАРУЖНЫХ СТЕН.	ЦНИИЭП ГРАЖДАНСЕЛЬСТРОЙ		
		ИСПОЛН.	ДУШКИНА					
ИНВ.№		ПРОВЕР.	ХЛОПОВА					

КОПИР.

24062-02 37 ФОРМАТ А3

ИНВ.№ ПОДЛ.	ПОДПИСЬ И ДАТА	ВЗАМ.ИНВ.№
2-3856-64		

Альбом II

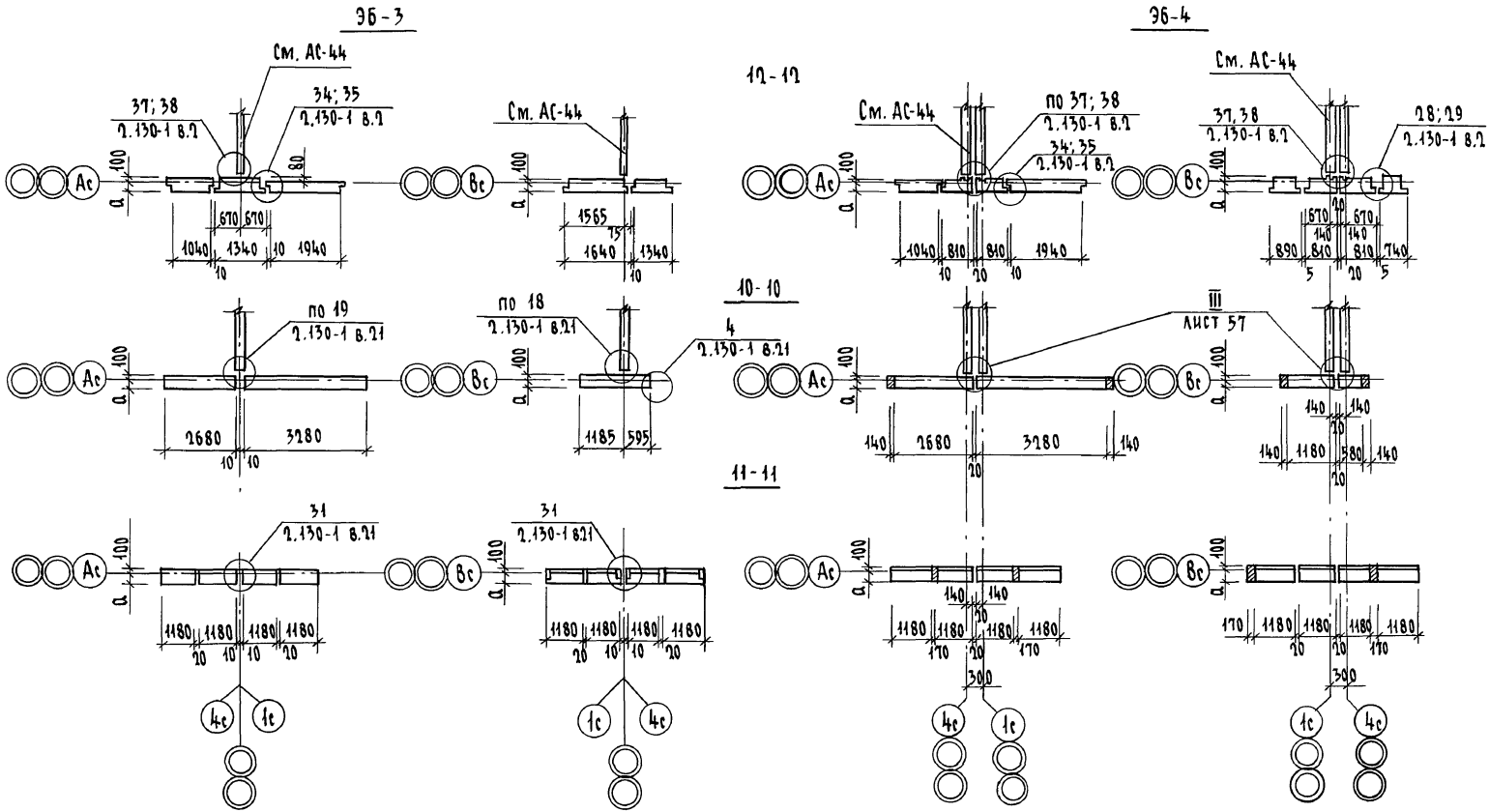

Настоящий чертеж читать совместно с листами АС 35, АС 44, АС 45.

				17-0138.89 - АС	
Привязан		Н.контр.	Земляк	4-этажная рядовая блок-секция на 12 квартир 1-2-3	Стадия: Р; Лист: 36; Листов:
		Нач. м.	Радыгин		
		Зам.н.м	Земляк		
		Гл.спец.	Земляк	Элементы блокировки 3Б3, 3Б4 схем расположения элементов наружных стен. Сечения 10-10 ... 12-12	ЦНИИЭП гражданселькстрой
Инв. №		Исполн.	Душкина		
		Провер.	Хлопова		

Инв. № подл. | Подпись и дата | Взам. инв. №
2-3856-65

Копировал: Сук 24062-02 38 Формат А3

Инв.№подл.	Подпись и дата	Взам. инв.№
2-3856-66		

Марка поз.	Обозначение	Наименование	Кол. на этаж 1	2-3	4	Всего	Масса ед кг	Примечание
		Блоки наружных стен						
		Неизменяемая часть						
Н1	1.133.1-7.1-1-01.000	1БН7.22.40-75п	2	2	2	8	820	
Н2	"	1БН8.22.40-75п	1	1	1	4	990	
Н3	"	1БН10.22.40-75п	3	2	2	9	1200	
Н4	"	1БН13.22.40-75п	5	6	6	23	1530	
Н5	1.133.1-7.1-1-01.000	1БН16.22.40-75п	1	1	1	4	1920	
Н10	1.133.1-7.1-1-07.000	2БН12.8.40-75п	5	5	5	20	440	
Н12	"	2БН21.8.40-75п	2	2	2	8	800	
Н13	1.133.1-7.1-1-08.000	2БН13.8.40-75п	3	3	3	12	380	
Н14	1.133.1-7.1-1-09.000	3БН18.6.40-75п-3	1	1	1	4	420	
Н15	"	3БН21.6.40-75п-3	3	3	3	12	490	
Н16	"	3БН24.6.40-75п-3	2	2	2	8	570	
Н17	"	3БН27.6.40-75п-3	2	2	2	8	640	
Н19	1.133.1-7.1-1-09.000	3БН36.6.40-75п-3	3	3	3	12	860	
Н20	1.133.1-7.1-1-20.000	6БН15.5.40-75п	—	—	2	2	300	
Н21	1.133.1-7.1-1-11.000	4БН6.6.40-75п	2	2	2	8	140	
Н22	1.133.1-7.1-1-11.000	4БН9.6.40-75п	1	1	1	4	210	
Н29	"	6БН18.5.40-75	—	—	2	2	370	
Н30	1.133.1-7.1-1-20.000	6БН21.5.40-75п	—	—	10	10	440	
		Элемент блокировки ЭБ1						
Н2	1.133.1-7.1-1-01.000	1БН8.22.40-75п	1	1	1	4	990	
Н5	"	1БН16.22.40-75п	7	7	7	28	1920	
Н8	1.133.1-7.1-1-04.000	1БН9.10.22.40-75п	2	2	2	8	1290	
Н12	1.133.1-7.1-1-07.000	2БН21.8.40-75п	1	1	1	4	800	
Н18	1.133.1-7.1-1-09.000	3БН27.6.40-75п-3	1	1	1	4	790	
Н23	1.133.1-7.1-1-11.000	4БН12.6.40-75п	1	1	1	4	300	
Н24	"	4БН15.6.40-75п	7	7	7	28	370	
Н26	1.133.1-7.1-1-16.000	4БН9.6.40-75п-1	1	1	1	4	200	
Н27	1.133.1-7.1-1-17.000	4БН12.6.40-75п-2	1	1	1	4	290	
Н20	1.133.1-7.1-1-20.000	6БН15.5.40-75-п	—	—	1	1	300	
Н29	"	6БН18.5.40-75п	—	—	2	2	370	
Н30	"	6БН21.5.40-75-п	—	—	5	5	440	
Н6	1.133.1-7.1-1-21.000	6БН9.5.40-75п-1	—	—	1	1	160	
Н11	1.133.1-7.1-1-22.000	6БН4.9.5.40-75п-2	—	—	1	1	160	

24062-02 39

17-0138.89 - АС

Привязан:	Н.контр.	Земляк	
	Нач.м.	Радырин	
	Зам.н.м	Земляк	
	Гл.спец.	Земляк	
Инв.№	Исполн.	Хлопова	
	Провер.	Земляк	

4х-этажная рядовая блок-секция на 12 квартир 1-2-3

Спецификация к схемам расположения элементов наружных стен толщ. 400 мм.

Стадия	Лист	Листов
Р	37	

ЦНИИЭП граждансельстрой

Копир.

Формат А3

Марка, поз.	Обозначение	Наименование	Кол-во на этаж 1	2-3	4	Всего	Масса ед. кг	Примечание
		Элемент блокировки ЭБ4						
Н1	1.133.1-7.1-1-01.000	16Н7.22.40-75п	1	1	1	4	820	
Н2	"	16Н8.22.40-75п	1	1	1	4	990	
Н9	1.133.1-7.1-1-06.000	16НТ8.22.40-75п	4	4	4	16	1030	
Н10	1.133.1-7.1-1-07.000	26Н12.8.40-75п	1	1	1	4	440	
Н12	"	26Н21.8.40-75п	1	1	1	4	800	
Н17	1.133.1-7.1-1-09.000	36Н27.6.40-75п-3	1	1	1	4	640	
Н18	"	36Н33.6.40-75п-3	1	1	1	4	790	
Н21	1.133.1-7.1-1-11.000	46Н6.6.40-75п	1	1	1	4	140	
Н23	"	46Н12.6.40-75п	1	1	1	4	300	
Н28	1.133.1-7.1-1-20.000	66Н12.5.40-75п	—	—	8	8	230	
		Элемент блокировки ЭБ2						
Н3	1.133.1-7.1-1-01.000	16Н10.22.40-75п	1	1	1	4	1200	
Н5	"	16Н16.22.40-75п	7	7	7	28	1920	
Н7	1.133.1-7.1-1-04.000	16НУ7.22.40-75п	1	1	1	4	910	
Н8	"	16НУ10.22.40-75п	1	1	1	4	1290	
Н10	1.133.1-7.1-1-07.000	26Н12.8.40-75п	1	1	1	4	440	
Н17	1.133.1-7.1-1.09.000	36Н27.6.40-75п-3	1	1	1	4	640	
Н21	1.133.1-7.1-1-11000	46Н6.6.40-75п	1	1	1	4	140	
Н24	"	46Н15.6.40-75п	7	7	7	28	370	
Н26	1.133.1-7.1-1-16.000	46НУ9.6.40-75п1	1	1	1	4	200	
Н27	1.133.1-7.1-1-17.000	46НУ12.6.40-75п-2	1	1	1	4	290	
Н20	1.133.1-7.1-1-20.000	66Н15.5.40-75п	—	—	1	1	300	
Н29	"	66Н18.5.40-75п	—	—	2	2	370	
Н30	"	66Н21.5.40-75п	—	—	5	5	440	
Н6	1.133.1-7.1-1-21.000	66НУ9.5.40-75п-1	—	—	1	1	160	
Н11	1.133.1-7.1-1-22.000	66НУ9.5.40-75п-2	—	—	1	1	160	
		Элемент блокировки ЭБ-3						
Н4	1.133.1-21-1-01.000	16Н13.22.40-75п	2	2	2	8	1530	
Н5	1.133.1-7.1-1-01.000	16Н16.22.40-75п	1	1	1	4	1920	
Н10	1.133.1-7.1-1-07.000	26Н12.8.40-75п	1	1	1	4	440	
Н12	"	26Н21.8.40-75п	1	1	1	4	800	
Н17	1.133.1-7.1-1-09.000	36Н27.6.40-75п	1	1	1	4	640	
Н18	"	36Н33.6.40-75п	1	1	1	4	790	
Н25	1.133.1-7.1-1-11.000	46Н18.6.40-75п	1	1	1	4	450	
Н28	1.133.1-7.1-1-20.000	66Н12.5.40-75п	—	—	—	8	230	

Инв.№ подл.	Подпись и дата	Взам. инв.№
2-7856-68		

Марка, поз.	Обозначение	Наименование	Кол. на этаж 1	2-3	4	всего	Масса ед. кг.	Примечание
		Блоки наружных стен	Неизменяемая часть					
Н1	1.133.1-7.2-1-01.000	16Н7.22.50-75п	2	2	2	8	900	
Н2	"	16Н8.22.50-75п	1	1	1	4	1120	
Н3	"	16Н10.22.50-75п	3	2	2	9	1340	
Н4	"	16Н13.22.50-75п	5	6	6	23	1740	
Н5	"	16Н16.22.50-75п	1	1	1	4	2170	
Н10	1.133.1-7.2-1-07.000	26Н12.8.50-75п	5	5	5	20	520	
Н12	"	26Н21.8.50-75п	2	2	2	8	950	
Н13	1.133.1-7.2-1-08.000	26Н13.8.50-75п	3	3	3	12	1245	
Н14	1.133.1-7.2-1-09.000	36Н18.6.50-75п-3	1	1	1	4	580	
Н15	"	36Н21.6.50-75п-3	3	3	3	12	680	
Н16	"	36Н24.6.50.-75п-3	2	2	2	8	790	
Н17	"	36Н27.6.50-75п-3	2	2	2	8	880	
Н19	"	36Н36.6.50-75п-3	3	3	3	12	1180	
Н20	1.133.1-7.2-1-20.000	66Н15.5.50-75п	—	—	2	2	480	
Н21	1.133.1-7.2-1-11.000	46Н6.650-75п	2	2	2	8	170	
Н22	"	46Н9.650-75п	1	1	1	4	210	
Н29	1.133.1-7.2-1-20.000	66Н18.5.50-75п	—	—	2	2	580	
Н30	"	66Н21.5.50-75п	—	—	10	10	680	
		Элемент блокировки ЭБ-1						
Н2	1.133.1-7.2-1-01.000	16Н8.22.50-75п	1	1	1	4	1120	
Н5	"	16Н16.22.50-75п	7	7	7	28	2170	
Н8	1.133.1-7.2-1-04.000	16НУ10.22.50-75п	2	2	2	8	1420	
Н12	1.133.1-7.2-1-07.000	26Н21.8.50-75п	1	1	1	4	950	
Н18	1.133.1-7.2-1-09.000	36Н33.6.50-75п-3	1	1	1	4	1180	
Н23	1.133.1-7.2-1-11.000	46Н12.6.50-75п	1	1	1	4	370	
Н24	"	46Н15.6.50-75п	7	7	7	28	480	
Н26	1.133.1-7.2-1-16.000	46НУ10.6.50-75п-1	1	1	1	4	280	
Н27	1.133.1-7.2-1-17.000	46НУ10.6.50-75п-2	1	1	1	4	280	
Н29	1.133.1-7.2-1-20.000	66Н18.5.50-75п	—	—	2	2	580	
Н20	"	66Н15.5.50-75п	—	—	1	1	480	
Н30	"	66Н21.5.60-75п	—	—	5	5	680	
Н6	1.133.1-7.2-1-21.000	66НУ10.5.50-75п-1	—	—	1	1	230	
Н11	"	66НУ10.5.50-75п-2	—	—	1	1	160	
		Элемент блокировки ЭБ-2						
Н3	1.133.1-7.2-1-01.000	16Н10.22.50-75п	1	1	1	4	1340	
Н5	"	16Н16.22.50-75п	7	7	7	28	2170	
Н7	1.133.1-7.2-1-04.000	16НУ7.22.50-75п	1	1	1	4	1030	
Н8	"	16НУ10.22.50	1	1	1	4	1420	

14 20-29042

17-0138.89 - АС

Привязан:	Н.контр.	Земляк	
	Нач.м.	Радыгин	
	Зам.н.м.	Земляк	
	Гл.спец.	Земляк	
Инв.№	Исполн.	Хлопова	
	Провер.	Земляк	

4-х этажная рядовая блок-секция на 12 квартир 1-2-3

Спецификация к схемам расположения элементов наружных стен δ=500мм. Начало.

Стадия	Лист	Листов
Р	39	

ЦНИИЭП гражданселькстрой

Копир. Формат А3

Марка, поз.	Обозначение	Наименование	Кол. на этаж 1	2-3	4	всего	Масса ед. кг	Примечание
Н10	1.133.1-7.2-1-07.000	2БН12.8.50-75п	1	1	1	4	520	
Н17	1.133.1-7.2-1-09.000	3БН27.6.50-75п	1	1	1	4	880	
Н21	1.133.1-7.2-1-11.000	4БН6.6.50-75п	1	1	1	4	170	
Н24	"	4БН15.6.50-75п	7	7	7	28	480	
Н26	1.133.1-7.2-1-16.000	4БНУ10.6.50-75п-1	1	1	1	4	280	
Н27	1.133.1-7.2-1-17.000	4БНУ13.6.50-75п-2	1	1	1	4	380	
Н29	1.133.1-7.2-1-20.000	6БН18.5.50-75п	—	—	2	2	580	
Н20	"	6БН15.5.50-75п	—	—	1	1	480	
Н30		6БН21.5.50-75п	—	—	5	5	680	
Н6	1.133.1-7.2-1-21.000	6БНУ10.5.50-75п-1	—	—	1	1	230	
Н11	1.133.1-7.2-1-22.000	6БНУ10.5.50-75п-2	—	—	1	1	230	
		Элемент блокировки ЭБ-3						
Н4	1.133.1-7.2-1-01.000	1БН13.22.50-75п	2	2	2	8	1740	
Н5	"	1БН16.22.50-75п	1	1	1	4	2170	
Н10	1.133.1-7.2-1-07.000	2БН12.8.50-75п	1	1	1	4	520	
Н12	"	2БН21.8.50-75п	1	1	1	4	950	
Н17	1.133.1-7.2-1-09.000	3БН27.6.50-7,5п-3	1	1	1	4	880	
Н18	"	3БН33.6.50-75п-3	1	1	1	4	1180	
Н25	1.133.1-7.2-1-11.000	4БН18.6.50-75п	1	1	1	4	580	
Н28	1.133.1-7.2-1-20.000	6БН12.5.50-75п	—	—	8	8	320	
		Элемент блокировки ЭБ4						
Н1	1.133.1-7.2-1-01.000	1БН7.22.50-75п	1	1	1	4	900	
Н2	"	1БН8.22.50-75п	1	1	1	4	1120	
Н9	1.133.1-7.2-1-06.000	1БНТ8.22.50-75п	4	4	4	16	1030	
Н10	1.133.1-7.2-1-07.000	2БН12.8.50-75п	1	1	1	4	520	
Н12	"	2БН21.8.50-75п	1	1	1	4	950	
Н17	1.133.1-7.2-1-09.000	3БН27.6.50-75п-3	1	1	1	4	880	
Н18	"	3БН33.6.50-75п-3	1	1	1	4	1180	
Н21	1.133.1-7.2-1-11.000	4БН6.6.50-75п	1	1	1	4	170	
Н23	"	4БН12.6.50-75п	1	1	1	4	370	
Н28	1.133.1-7.2-1-20.000	6БН12.5.50-75	—	—	8	8	320	

Альбом II

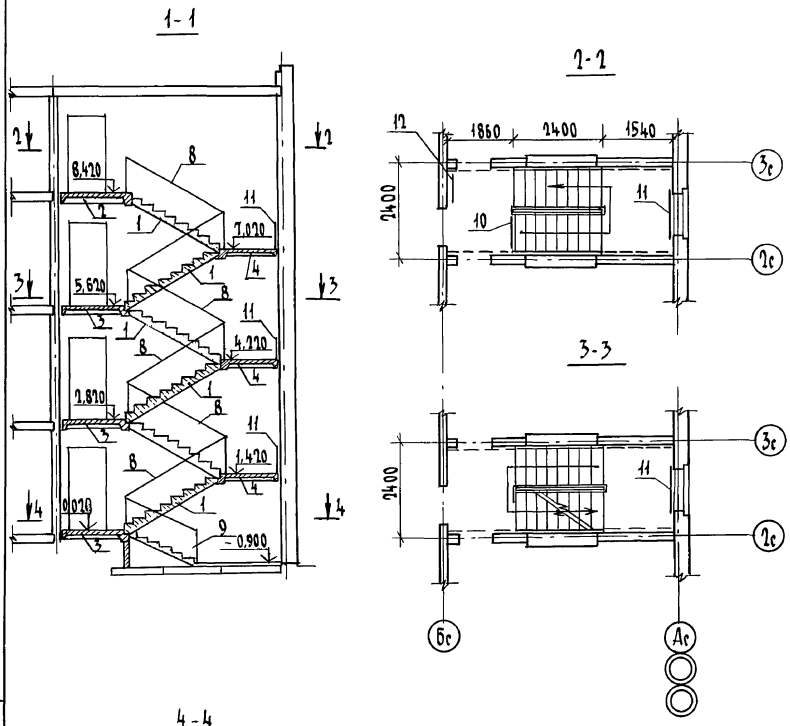

Спецификация к схеме расположения элементов лестницы

Марка поз.	Обозначение	Наименование	Кол.	Масса ед. кг	Примечание
		Марш лестничный			
1	1.151.1-6 в.1	1МЛ 27.11.14-4	6	1330	
		Площадка лестничная			
2	1.152.1-8 в.3	2 ЛП 22.18 в-4	1	1320	
3	1.152.1-8 в.3	2 ЛП 22.18-4	3	1300	
4	1.152.1-8 в.3	2 ЛП 22.15-4	3	1130	
		Ступень			
5	ГОСТ 8717.1-84	Верхняя ЛСВ 11-1	1	87	
6	"	ЛС 11-1	5	111	
		Металлическое ограждение лестницы			
8	1.256.2-2 в.1	МД 24.14-24.12р	6	46,91	
9	"	МВ 15.9-16.9р	1	22,20	
		Ограждение верхней площадки			
10	"	ПД-12.12р	1	20,31	
		Ограждение окон			
11	"	ОК-23.9р	1	10,41	
		Стремянка на чердак			
12	1.450.3-3 в.0,2 ч.1,2	СГ-28	1	54,3	

17-0138.89 - АС

Привязан	Н.контр.	Земляк	4-этажная рядовая блок-секция на 12 квартир 1-2-3	Стадия	Лист	Листов
	Нач.маст.	Радыгин		Р	41	
	Зам.нач.	Земляк				
	Гл.спец.	Земляк	Лестница. Разрезы.	ЦНИИЭП гражданскельстрой		
Инв. №	Исполн.	Хлопова				
	Провер.	Земляк				

Инв. № подл. 2-3856-70 | Подпись и дата | Взам. инв. №

Копировал 24062-02 43 Формат А3

Альбом II

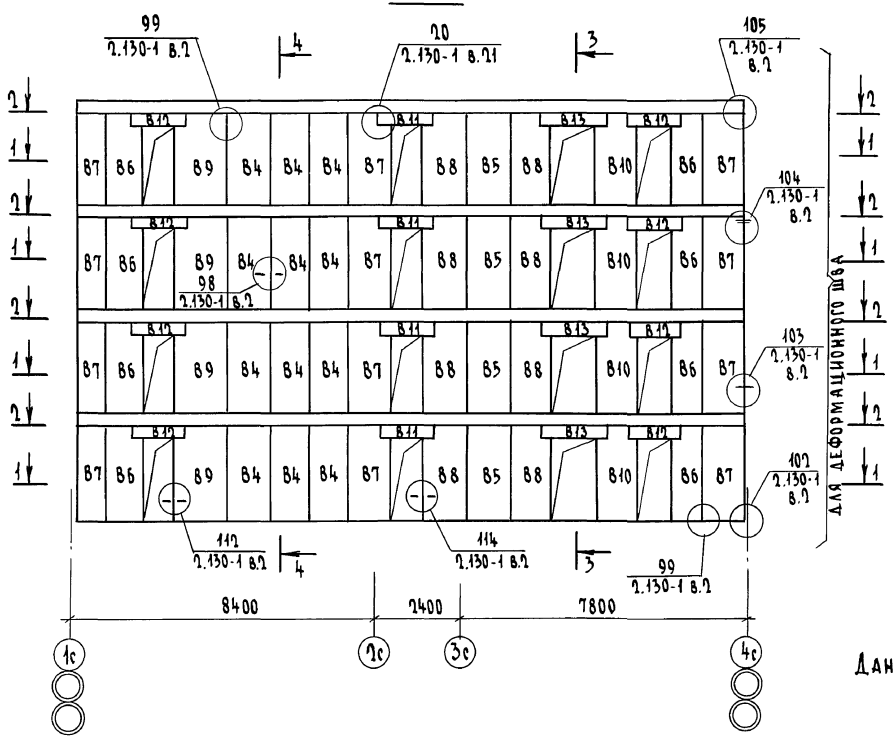

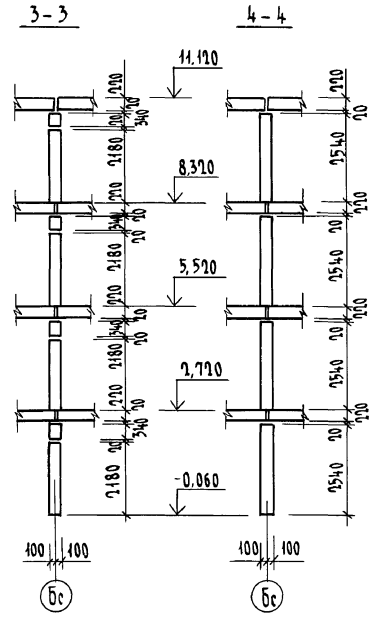

Данный лист - см. совместно с л. АС-43

Привязан	Н.контр.	Земляк		17-0138.89 - АС			
	Нач.маст	Радыгин		4-этажная рядовая блок-секция на 12 квартир 1-2-3	Стадия	Лист	Листов
	Зам.нач	Земляк			Р	42	
	Гл.спец	Земляк		Схема расположения элементов внутренней стены по оси „Б"	ЦНИИЭП граждансельстрой		
Инв.№	Исполн.	Душкина					
	Провер.	Земляк					

Инв.№ подл. | Подпись и дата | Взам.инв.№
2-3856-71

Копировал: бур 24062-02 44 Формат А3

Альбом II

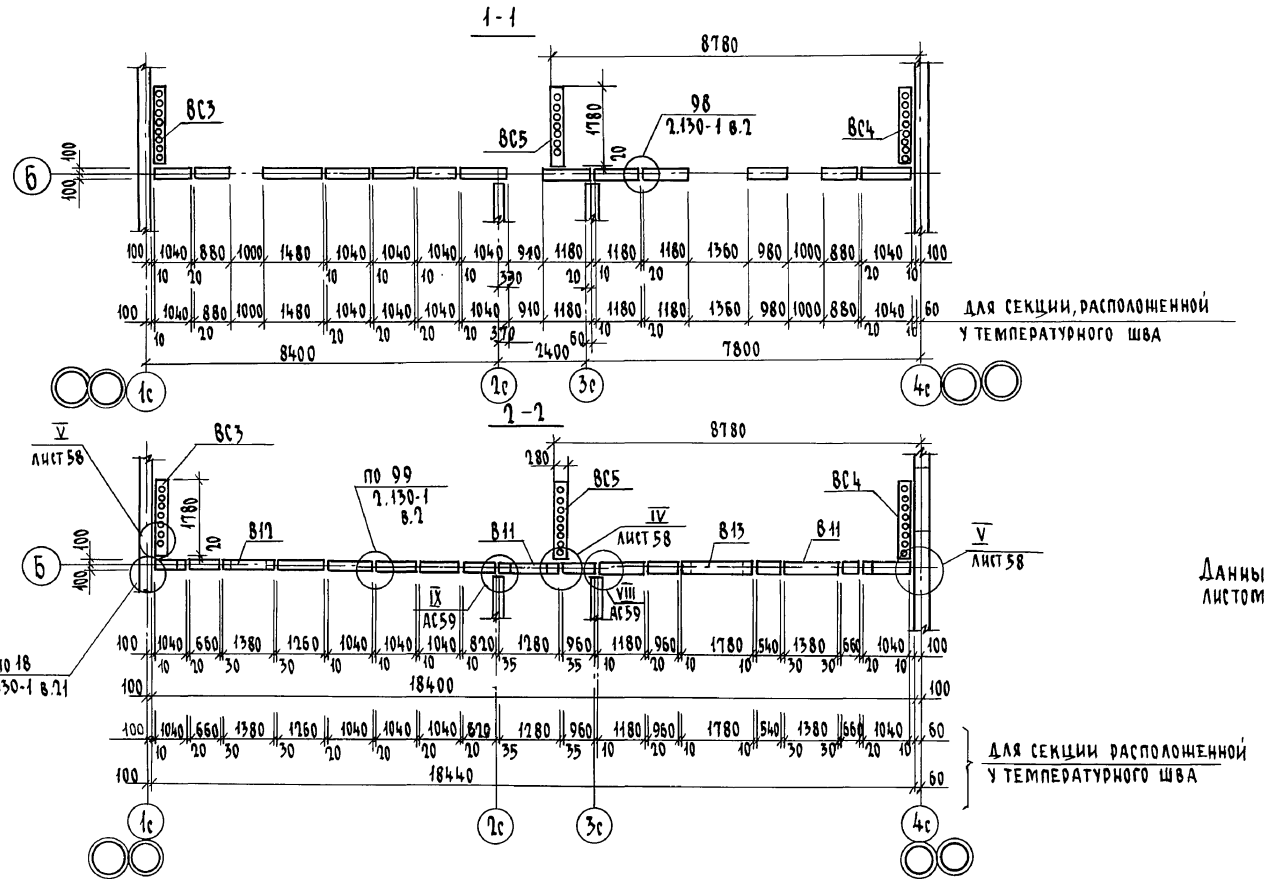

Данный лист см. совместно с листом АС-42.

				17-0138.89 - АС			
Привязан	Н.контр.	Земляк		4-этажная рядовая блок-секция на 12 квартир 1-2-3	Стадия	Лист	Листов
	Нач.маст	Радыгин			Р	43	
	Зам.нач.	Земляк					
	Гл.спец.	Земляк		Схема расположения элементов внутренней стены Бс по оси Б. Сечения 1-1, 2-2	ЦНИИЭП гражданскельстрой		
Инв. №	Исполн.	Душкина					
	Провер.	Хлопова					

Инв. № подл. 2-3856-72 | Подпись и дата | Взам. инв. №

Копировал бур 24062-02 45 формат А3

Альбом II

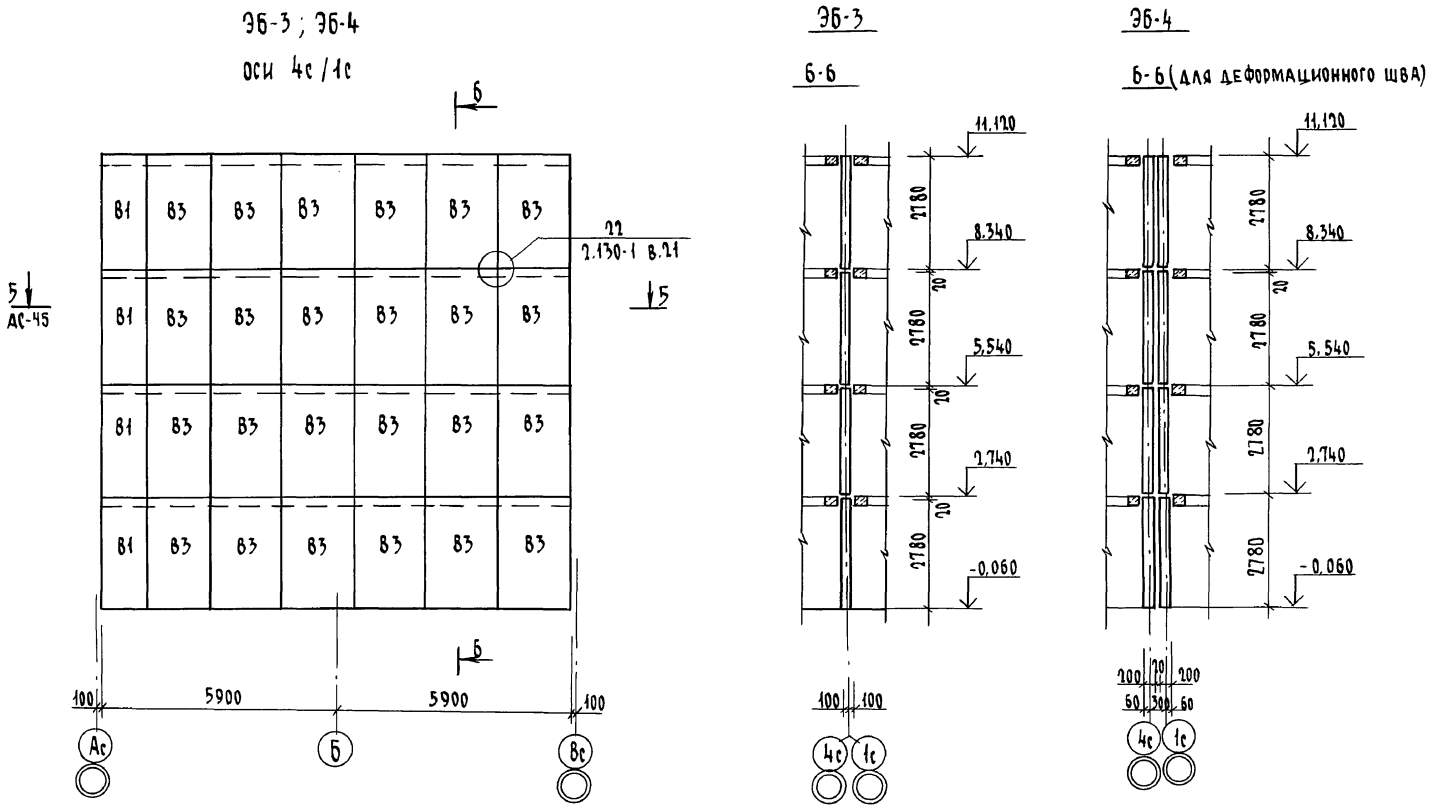

Данный лист см. совместно с листами АС-45, АС-36.

				17 - 0138. 89 - АС			
Привязан	Н.контр.	Земляк		4-этажная рядовая блок-секция на 12 квартир 1-2-3	Стадия	Лист	Листов
	Нач.маст.	Радыгин			Р	44	
	Зам.нач.	Земляк					
	Гл.спец.	Земляк		Схемы расположения элементов внутренних стен по осям 1с, 4с.	ЦНИИЭП гражданскельстрой		
	Исполн.	Душкина					
Инв.№	Провер.	Земляк					

Инв.№ подл. 2-3856-73 | Подпись и дата | Взам. инв.№

Копировал: бук 24062-02 46 формат А3

Альбом II

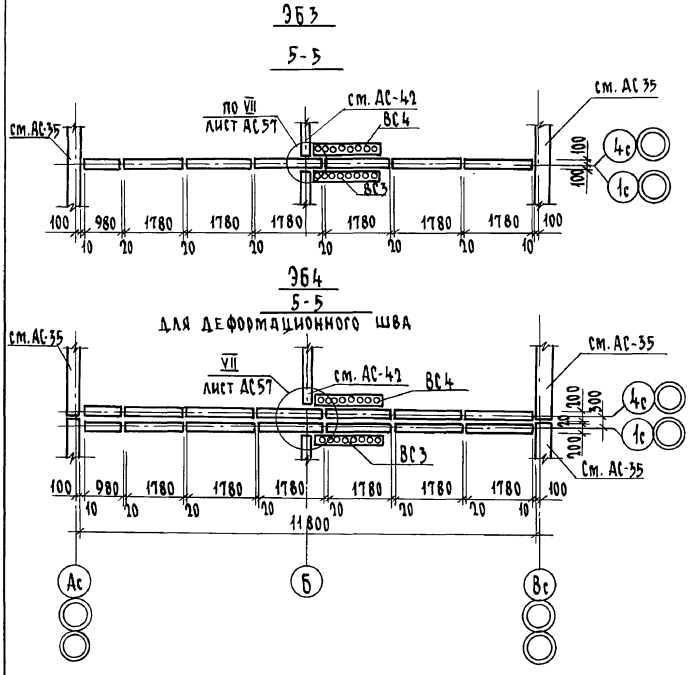

Марка позиц.	Обозначение	Наименование	Кол на этаж 1	2;3	4	Всего	Масса ед. кг.	Примечание
В4	1.134.1-15.1-1-02.000-02	БВ 11.26.20 - 150 т	3	3	3	12	1270	Неизменяемая часть
В5	-03	БВ 12.26.20 - 150 т	1	1	1	4	1470	
В6	1.134.1-15.1-1-02.000	БВ 9.26.20 - 150 т-3	2	2	2	8	1080	
В7	1.134.1-15.1-1-03.000-04	БВ 11.26.20 - 150 т-3	3	3	3	12	1310	
В8	-05	БВ 12.26.20 - 150 т-3	2	2	2	8	1510	
В9	-06	БВ 15.26.20 - 150 т-3	1	1	1	4	1940	
В10	1.134.1-15.1-1-06.000-01	БВ 10.26.20 - 150 т-4	1	1	1	4	1320	
В11	1.134.1-15.1-1-10.000	БВП 13.3.20 - 200 т-5	1	1	1	4	250	
В12	-01	БВП 14.3.20 - 200 т-5	2	2	2	8	270	
В13	-04	БВП 19.3.20 - 200 т-5	1	1	1	4	360	
В15	1.134.1-15.3-1-03.000-01	БВ 18.28.28 - 15 т	1	1	2	5	2520	
В16	1.134.1-15.3-1-04.000	БВ 18.13.28 - 15 т	–	–	1	1	1170	
В1	17.7-2.04.000 СБ	БВ 12.26.20 - 150 ти	6	6	6	24	1470	
В15	1.134.1-15.3-1-03.000-01	БВ 18.28.28 - 15 т	1	1	2	5	2520	ЭБ1
В16	1.134.1-15.3-1-04.000	БВ 18.13.28 - 15 т	–	–	1	1	1170	
В15	1.134.1-15.3-1-03.000-01	БВ 18.28.28 - 15 т	1	1	2	5	2520	ЭБ2
В16	1.134.1-15.3-1-04.000	БВ 18.13.28 - 15 т	–	–	1	1	1170	
В1	1.134.1-15.3-1-01.000-01	БВ 10.28.20 - 150т	1	1	1	4	1320	ЭБ3
В3	-03	БВ 18.28.20 - 150т	6	6	6	24	2570	
В15	1.134.1-15.3-1-03.000-01	БВ 18.28.28 - 15т	2	2	4	10	2520	
В16	1.134.1-15.3-1-04.000	БВ 18.13.28 - 15т	–	–	2	2	1170	
В1	1.134.1-15.3-1-01.000-01	БВ 10.28.20 - 150т	2	2	2	8	1320	ЭБ4
В3	-03	БВ 18.28.20 - 150т	12	12	12	48	2570	
В15	1.134.1-15.3-1-03.000-01	БВ 18.28.28 - 15т	2	2	4	10	2520	
В16	1.134.1-15.3-1-04.000	БВ 18.13.28 - 15т	–	–	2	2	1170	

17 - 0138.89 - АС

Н.контр.	Земляк		
Нач.м.	Радыгин		
Зам.нач	Земляк		
Гл.спец	Земляк		
Исполн.	Душкина		
Провер.	Хлопова		

Привязан

Инв. №

4 этажная рядовая блок-секция на 12 квартир 1-2-3

Спецификация к схемам расположения элементов внутренних стен. Сечение 5-5

Стадия	Лист	Листов
Р	45	

ЦНИИЭП гражданскельстрой

Инв. № подл. 2-3856-74 | Подпись и дата | Взам. инв. №

Копировал 24062-02 47 Формат А3

Альбом II

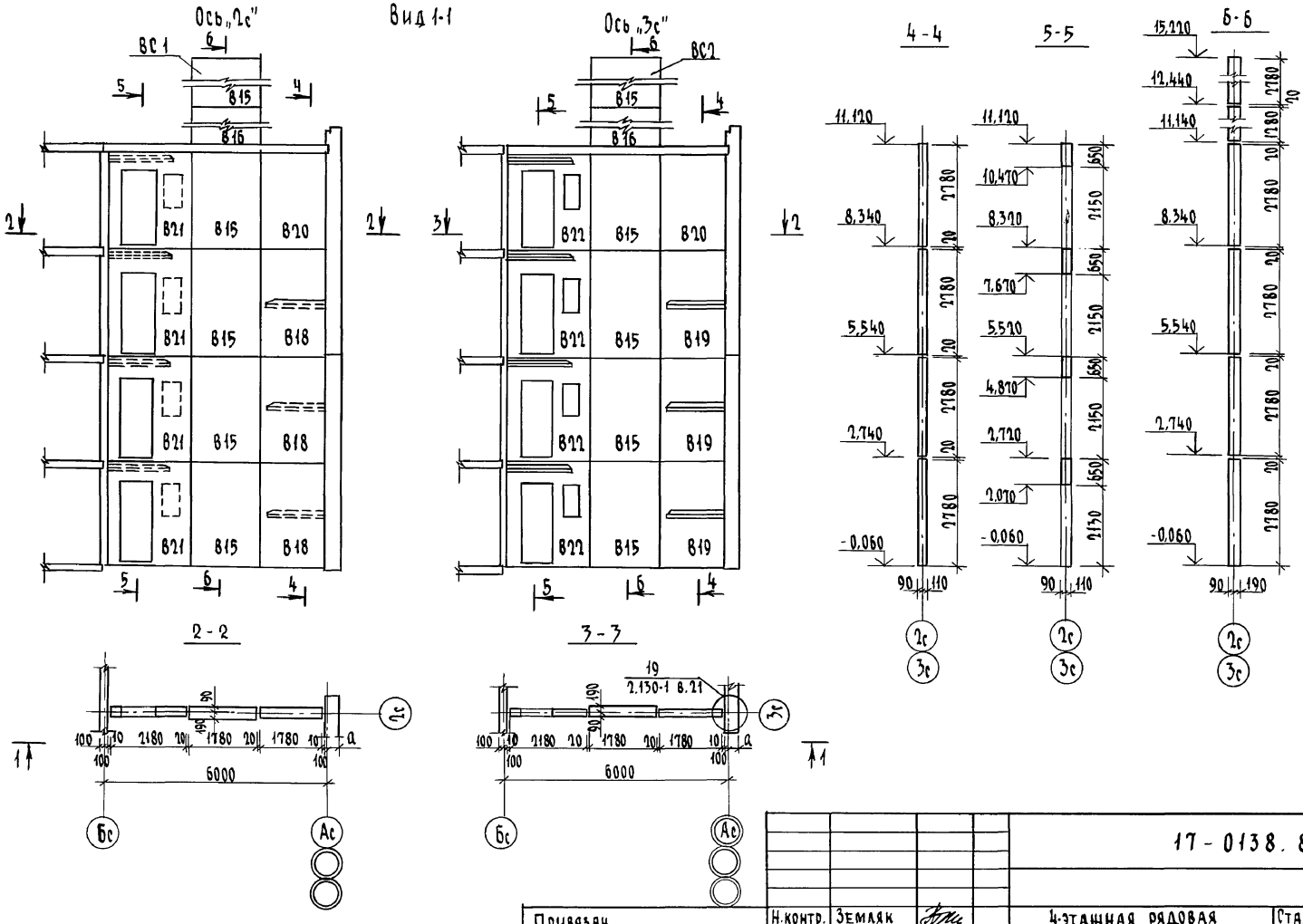

				17-0138.89 - АС			
Привязан		Н.контр.	Земляк	4-этажная рядовая блок-секция на 12 квартир 1-2-3	Стадия	Лист	Листов
		Нач.маст.	Радыгин		Р	46	
		Зам.нач.	Земляк				
		Гл.спец.	Земляк	Схемы расположения элементов внутренних стен по осям „2с", „3с" Разрезы.	ЦНИИЭП граждансельстрой		
		Исполн.	Хлопова				
Инв.№		Провер.	Земляк				

Инв.№ подл. 2-3856-75 | Подпись и дата | Взам.инв.№

Копировал 24062-02 48 Формат А3

Альбом II

ВС3, ВС4, ВС5

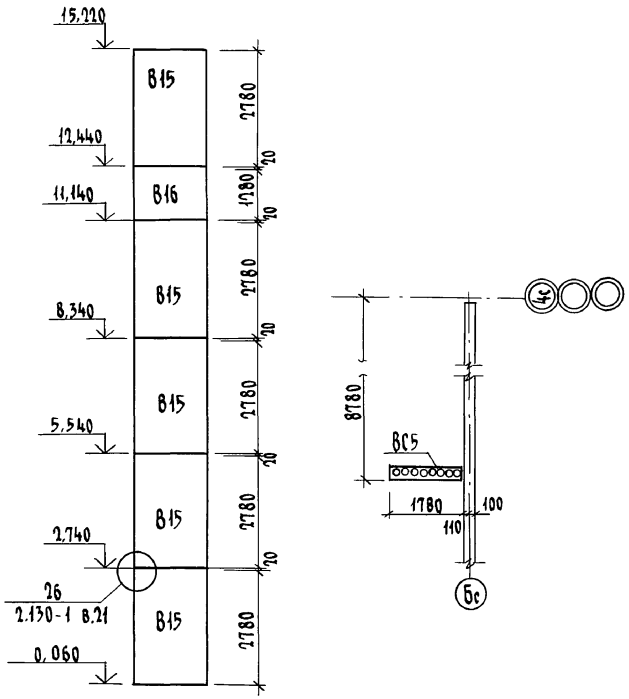

Спецификация к схеме расположения элементов внутренних стен по осям 2с; 3с

Марка поз.	Обозначение	Наименование	Кол. на этаж 1	2-3	4	Всего	Масса ед. кг.	Примечание
В15	1.134.1-15.3-1-03.000	БВ 18.28.28-15т	2	2	4	10	2520	
В16	1.134.1-15.3-1-04.000	БВ 18.13.28-15т	—	—	2	2	1170	
В18	1.134.1-15.1-1-08.000	БВ 18.28.20-150т-1	1	1	—	3	2630	
В19	1.134.1-15.1-1-09.000	БВ 18.28.20-150т-2	1	1	—	3	2630	
В20	1.134.1-15.1-1-01.000	БВ 18.28.20-150т	—	—	2	2	2570	
В21	17.7-2.01.000СБ	БВ 22.28.20-125т-1	1	1	1	4	1950	
В22	17.7-2.02 000СБ	БВ 22.28.20-125т-2	1	1	1	4	2025	

Инв.№ подл. | Подпись и дата | Взам. инв.№

2-3856-76

Привязан

Инв. №

Н.контр.	Земляк	
Нач.маст.	Радыгин	
Зам.нач.	Земляк	
Гл.спец.	Земляк	
Исполн.	Хлопова	
Провер.	Земляк	

17-0138.89 - АС

4-этажная рядовая блок-секция на 12 квартир 1-2-3

Стадия	Лист	Листов
Р	47	

Схема расположения элементов вентиляционных стояков ВС3, ВС4, ВС5. Спецификация к схеме расположения элементов внутренних стен по осям 2с, 3с

ЦНИИЭП гражданселькстрой

Альбом III

ВС3; ВС4; ВС5

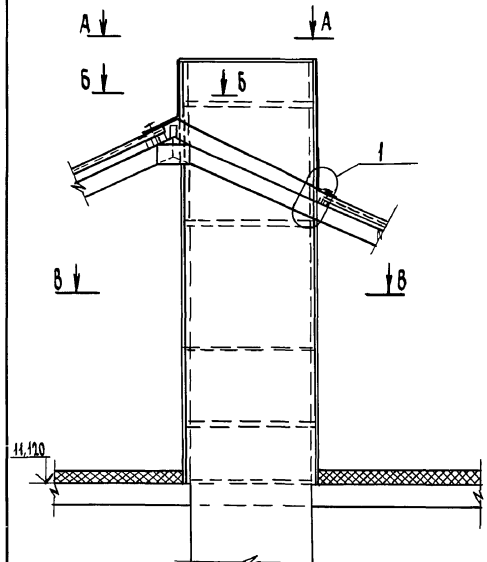

В - В

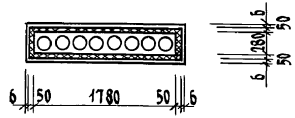

ВС1; ВС2

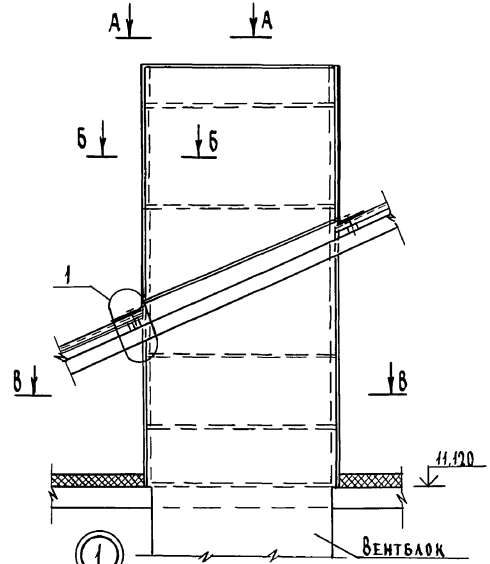

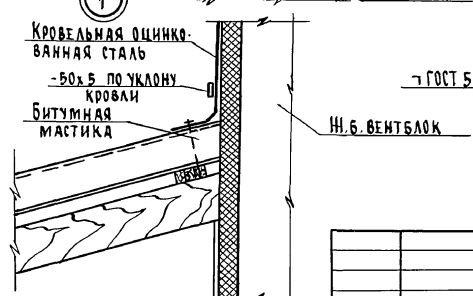

А - А

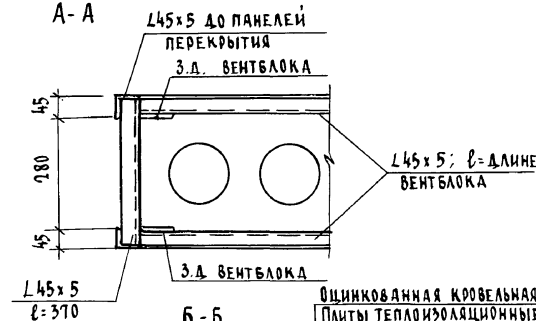

Б - Б

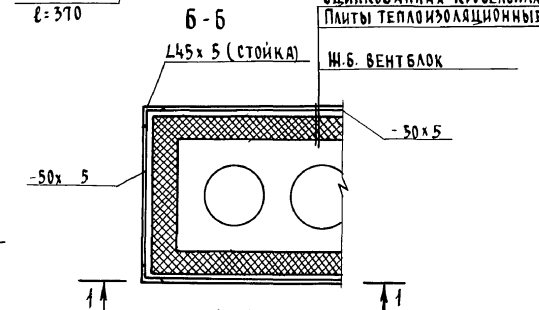

1 - 1

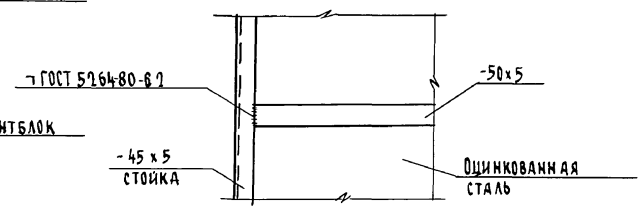

Данный лист читать совместно с листами АС-46, АС-47, АС-49.

				17-0138.89 - АС	
Привязан		Н.контр.	Земляк	4-этажная рядовая блок-секция на 12 квартир 1-2-3	Стадия: Р; Лист: 48; Листов:
		Нач.маст.	Радыгин		
		Зам.нач.	Земляк		
		Гл.спец.	Земляк		
		Исполн.	Хлопова	Схема утепления вентиляционных стояков	ЦНИИЭП гражданстельстрой
Инв.№		Провер.	Земляк		

Инв.№ подл. | Подпись и дата | Взам.инв.№ | 2-7856-77

Альбом III

Марка поз.	Обозначение	Наименование	Кол.	Масса ед. кг.	Примечание
ВС3 ВС4 ВС5					
	АС-48	Уголок 45х45х5 ГОСТ 8509-86 / Ст3 ГОСТ 535-88, п.м.	209,4		70,6 кг
	"	Полоса 5х50 ГОСТ 103-76* / Ст3 ГОСТ 535-88 п.м.	12,96		25,4 кг
	"	Кровельная оцинкованная сталь δ=0,8 мм м²	5,6		3,54 кг
	"	Минераловатные плиты δ=50 мм м²	18,1		
	"	Асбестоцементные листы δ=6 мм м²	14,8		
	АС-56	Зонт 3-2			
ВС1 ВС2	АС-48	Уголок 45х45х5 ГОСТ 8509-86 / Ст3 ГОСТ 535-88, п.м.	209,4		70,6 кг
	"	Полоса 5х50 ГОСТ 103-76* / Ст3 ГОСТ 535-88 п.м	12,96		25,4 кг
	"	Кровельная оцинкованная сталь δ=0,8 мм м²	9,9		62,6 кг
	"	Минераловатные плиты δ=50 мм м²	18,1		
	"	Асбестоцементные листы δ=6 мм м²	10,0		
	АС-56	Зонт 3-2			

1. Утепление вентиляционных стояков выполнить с помощью металлических уголков, соединенных по месту в каркас металлическими полосами-50х5 (см. спецификацию).
2. Утеплитель крепится к вентблокам при помощи отожженной проволоки.
3. Ограждением утеплителя от влаги служит оцинкованная кровельная сталь, которая крепится к уголкам и металлическим полосам-50х5 на шурупах (выше кровли) по А-А; Б-Б.
4. Особо тщательно закрыть утеплитель от увлажнения по верху блока оцинкованной кровельной сталью.
5. В пределах чердака утеплитель закрыть асбестоцементными листами δ=6мм, которые закрепить металлическими полосами на шурупах.
6. Все металлические изделия окрасить водостойкой масляной краской за 2 раза.
7. Данный лист см. совместно с листом АС-48

Наименование	ВС1	ВС2	ВС3	ВС4	ВС5
Неизменяемая часть	1	1	—	—	1
Э61	—	—	1	—	—
Э62	—	—	—	1	—
Э63	—	—	1	1	—
Э64	—	—	1	1	—

Инв.№подл. | Подпись и дата | Взам.инв.№ 2-7856-78

Привязан

Инв.№

Н.контр.	Земляк	
Нач.маст.	Радыгин	
Зам.нач.	Земляк	
Гл.спец.	Земляк	
Исполн.	Хлопова	
Провер.	Земляк	

17-0138.89 - АС

4 этажная рядовая блок-секция на 12 квартир 1-2-3

Спецификация к схеме утепления вентиляционных стояков

Стадия	Лист	Листов
Р	49	

ЦНИИЭП граждансельстрой

Копировал ОПК 24062-02 51 Формат А3

Альбом II

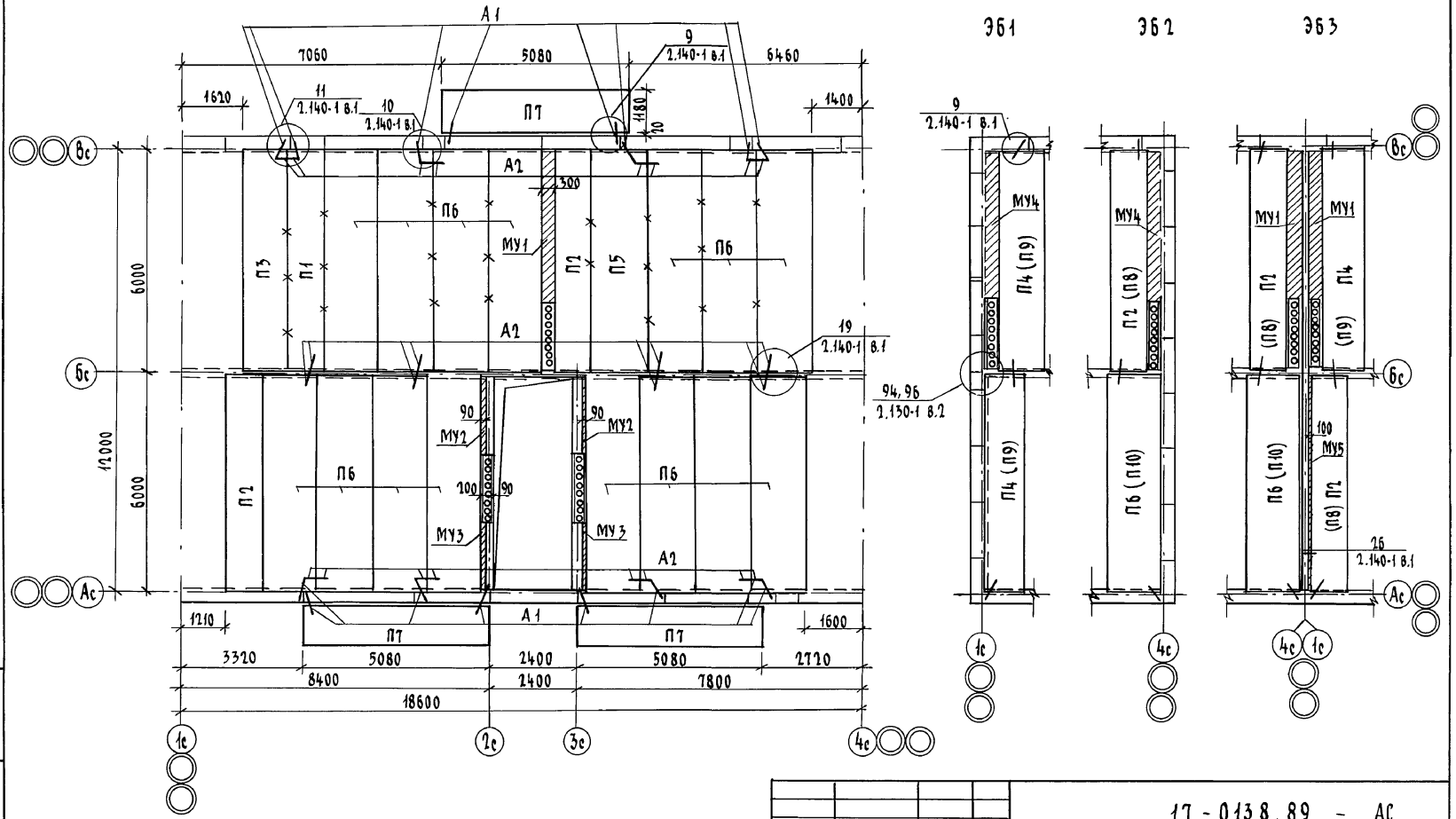

Марки плит в скобках для элементов блокировок покрытия.

x Особое внимание обратить на очистку швов от строительного мусора и тщательное заполнение их цементным раствором м 100. (см. швы обозначенные x)

Привязан	Н.контр.	Земляк	
	Нач.маст.	Радыгин	
	Зам.нач.	Земляк	
	Гл.спец.	Земляк	
	Исполн.	Хлопова	
Инв.№	Провер.	Земляк	

17-0138.89 - АС

4-этажная рядовая блок-секция на 12 квартир 1-2-3

Стадия	Лист	Листов
Р	50	

Схема расположения элементов перекрытия на отм. 2,500; 5,300; 8,100. Элементы блокировок плит ЭБ1; ЭБ2; ЭБ3

ЦНИИЭП граждансельстрой

Инв.№ подл. | Подпись и дата | Взам.инв.№ | 2-3856-79

Копировал 24062-02 52 Формат А3

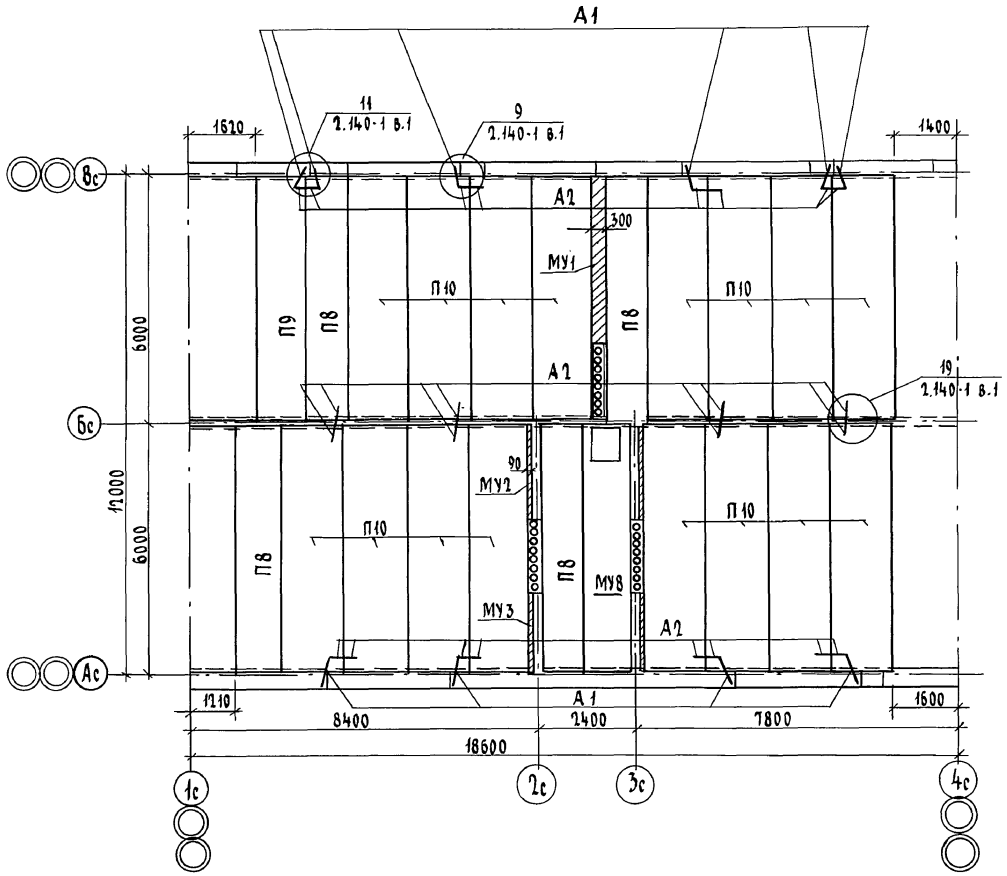

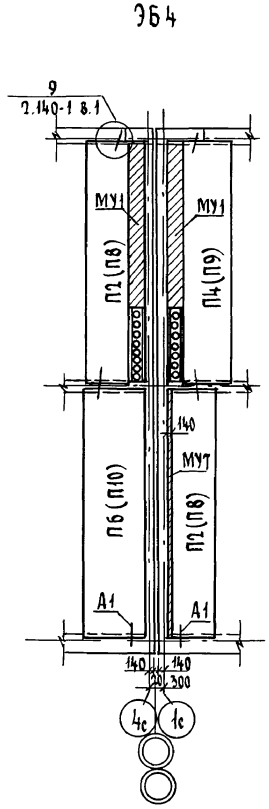

Марки плит в скобках для элементов блокировок покрытия.

Привязан			
Инв.№			

Н.контр.	Земляк	
Нач.маст.	Радыгин	
Зам.нач.	Земляк	
Гл.спец.	Земляк	
Исполн.	Хлопова	
Провер.	Земляк	

17-0138.89 - АС

4-этажная рядовая блок-секция на 12 квартир 1-2-3

Схема расположения элементов покрытия на отм. 10,900. Элемент блокировки ЭБ4

Стадия	Лист	Листов
Р	51	

ЦНИИЭП гражданселькстрой

Инв.№ подл. | Подпись и дата | Взам.инв.№ | 0-3856-80

Копировал Ук 24062-02 53 Формат А3

Марка, поз.	Обозначение	Наименование	Кол-во на отм. 2,500	5,300	8,100	10,900	Всего	Масса ед. кг	Примечание
		Неизменяемая часть							
		Панели перекрытий							
П1	1.141-1 вып.64	ПК 60.10-8АIVт	1	1	1	—	3	1775	
П2	"	ПК 60.10-4АIVт	2	2	2	—	6	1775	
П3	"	ПК 60.12-6АIVт	1	1	1	—	3	2100	
П5	"	ПК 60.15-6АIVт	1	1	1	—	3	2800	
П6	"	ПК 60.15-4АIVт	15	15	15	—	45	2800	
П7	"	ПК 51.12-8АIVт	3	3	3	—	9	1800	
П8	"	ПК 60.10-3АIVт	—	—	—	4	4	1775	
П9	"	ПК 60 12-3АIVт	—	—	—	1	1	2100	
П10	"	ПК 60 15-3АIVт	—	—	—	16	16	2800	
	АС-54	Монолитный участок МУ1	1	1	1	1	4		
	"	МУ2	2	2	2	2	8		
	"	МУ3	2	2	2	2	8		
	"	МУ8	1	1	1	1	4		
		Металлические изделия							
А1	АС-53	Анкер ф10АI ГОСТ 5781-82* ℓ-830	16	16	16	10	58	0,51	
А2		ℓ=580	24	24	24	24	96	0,36	
		Элемент блокировки Эб1							
		Панели перекрытия							
П4	1.141-1 в.64	ПК 60.12-4АIVт	2	2	2	—	6	2100	
П9		ПК 60.12-3АIVт	—	—	—	2	2	1775	
	АС-54	Монолитный участок МУ4	1	1	1	1	4		
		Металлические изделия							
А1	АС-53	Анкер ф10 ГОСТ 5781-82* ℓ=830	2	2	2	2	8	0,51	
А2		ℓ=580	2	2	2	2	8	0,36	
		Элемент блокировки Эб2							
		Панели перекрытий							
П2	1.141-1 в.64	ПК 60.10-4АIVт	1	1	1	1	4	1775	
П6		ПК 60.15-4АIVт	1	1	1	1	4	2800	
П8		ПК 60.10-3АIVт	—	—	—	1	1	1775	
П10		ПК 60.15-3АIVт	—	—	—	1	1	2800	
	АС54	Монолитный участок МУ4	1	1	1	1	4		
		Металлические изделия							
А1	АС-53	Анкер ф10АI ГОСТ 5781-82* ℓ-830	2	2	2	2	8	0,51	
А2		ℓ-580	2	2	2	2	8	0,36	
		Элемент блокировки Эб3							
		Панели перекрытий							
П2	1.141-1 в.64	ПК 60.10-4АIVт	2	2	2	2	8	1775	
П4		ПК 60.12-4АIVт	1	1	1	1	4	2100	

24962-02 54

17-0138.89-АС

Привязан

Инв. №

Н. контр.	Земляк	
Нач. м.	Радыгин	
Зам. н. м.	Земляк	
Гл. спец.	Земляк	
Исполн.	Хлопова	
Провер.	Земляк	

4-этажная рядовая блок-секция на 12 квартир 1-2-3

Спецификация к схемам расположения элементов перекрытия и покрытия. Начало.

Стадия	Лист	Листов
Р	52	

ЦНИИЭП гражданселькстрой

Альбом II

Ведомость деталей

Поз.	Эскиз
А1	650 / 150
А2	400 / 150

Марка поз.	Обозначение	Наименование	Кол-во на отм. 2,500	5,300	8,100	10,900	Всего	Масса ед. кг	Примечание
П6	1.141-1 в.64	ПК 60.15-4АIVт	1	1	1	1	4	2800	
ПК8	1.141-1 в.64	ПК 60.10-3АIVт	-	-	-	2	2	1725	
ПК9	1.141-1 в.64	ПК 60.12-3АIVт	-	-	-	1	1	2100	
ПК10	1.141-1 в.64	ПК 60.15-3АIVт	-	-	-	1	1	2800	
МУ1	АС-54	Монолитный участок МУ1	2	2	2	2	8		
МУ5	АС-54	Монолитный участок МУ5	1	1	1	1	4		
		Металлические изделия							
А2	АС53	Анкер ф10АIГОСТ 5781-82* ℓ=580	4	4	4	4	16	0,36	
А1	"	ℓ=830	4	4	4	4	16	0,51	
		Элемент блокировки Э64							
		Панели перекрытий							
П2	1.141-1 в.64	ПК 60.10-4АIVт	2	2	2	2	8	1725	
П4	1.141-1 в.64	ПК 60.12-4АIVт	1	1	1	1	4	2100	
П6	1.141-1 в.64	ПК 60.15-4АIVт	1	1	1	1	4	2800	
П8	1.141-1 в.64	ПК 60.10-3АIVт	-	-	-	2	2	1725	
П9	1.141-1 в.64	ПК 60.12-3АIVт	-	-	-	1	1	2100	
П10	1.141-1 в.64	ПК 60.15-3АIVт	-	-	-	1	1	2800	
МУ1	АС-54	Монолитный участок МУ1	2	2	2	2	8		
МУ7	АС-54	МУ7	1	1	1	1	4		
		Металлические изделия							
А1	АС-53	Анкер ф10АIГОСТ 5781-82* ℓ=830	4	4	4	4	16	0,51	
А2	"	ℓ=580	4	4	4	4	16	0,36	

Инв.№ подл. | Подпись и дата | Взам. инв.№ | 2.-3856-82

Привязан

Инв.№

Н.контр.	Земляк	
Нач.маст	Радыгин	
Зам. нач.	Земляк	
Гл.спец.	Земляк	
Исполн.	Хлопова	
Провер.	Земляк	

17-0138.89 - АС

4 этажная рядовая блок-секция на 12 квартир 1-2-3

Стадия	Лист	Листов
Р	53	

Спецификация к схеме расположения элементов перекрытия и покрытия (окончание)

ЦНИИЭП граждансельстрой

Копировал: 24062-0255 Формат А3

Альбом II

МУ8

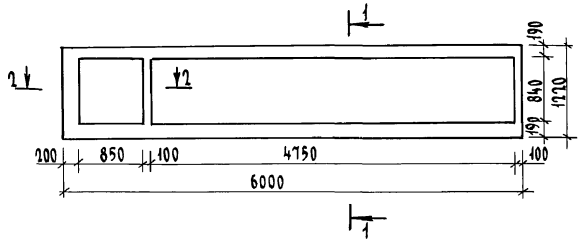

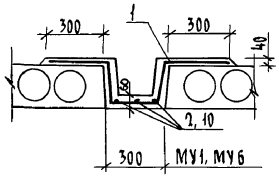

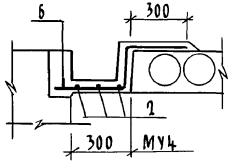

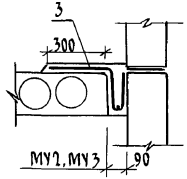

1 - 1

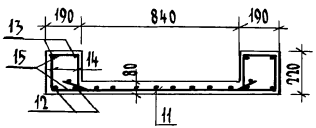

2 - 2

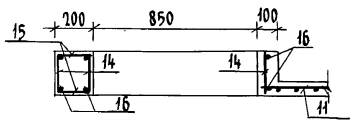

КР1

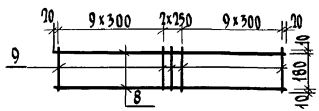

Спецификация монолитных участков перекрытий

Формат	Зона	Поз.	Обозначение	Наименование	Кол.	Примечание
				Монолитный участок МУ1		
		1		10АIII ГОСТ 5781-82* ℓ=1250	41	0,77 кг
		2		6АI ГОСТ 5781-82* ℓ=4050	3	0,9 кг
				Материал: бетон В15	0,24	м³
				Монолитный участок МУ2		
		3		10АIII ГОСТ 5781-82* ℓ=950	22	0,59 кг
		4		6АI ГОСТ 5781-82* ℓ=2240	1	0,5 кг
				Материал: бетон В15	0,08	м³
				Монолитный участок МУ3		
		3		10АIII ГОСТ 5781-82* ℓ=950	18	0,59 кг
		5		6АI ГОСТ 5781-82* ℓ=1830	1	0,41 кг
				Материал: бетон В15	0,07	м³
				Монолитный участок МУ4		
		6		10АIII ГОСТ 5781-82* ℓ=850	41	0,52 кг
		2		6АI ГОСТ 5781-82* ℓ=4050	3	0,9 кг
				Материал: бетон В15	0,3	м³
				Монолитный участок МУ5		
		7		Каркас плоский КР1	2	11,2 кг
				Детали		
		8		12АI ГОСТ 5781-82* ℓ=5940	2	5,27 кг
		9		Проволока ⌀5 Вр1 ГОСТ 6727-80*		
				ℓ=200	21	0,031 кг
				Материал: бетон В15	0,13	м³

17 - 0138. 89 - АС

Привязан	Н.контр.	Земляк		4-этажная рядовая блок-секция на 12 квартир	Стадия	Лист	Листов
	Нач.маст.	Радыгин			Р	54	
	Зам.нач.	Земляк					
	Гл.спец.	Земляк		Схемы расположения элементов перекрытий и покрытия. Монолитные участки МУ1...МУ8	ЦНИИЭП гражданскельстрой		
Инв. №	Исполн.	Хлопова					
	Провер.	Земляк					

Инв. № подл. 2-3856-83 | Подпись и дата | Взам. инв. №

Копировал 24062-02 56 формат А3

Альбом II

Ведомость деталей

Поз.	Эскиз
1	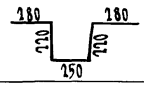
3	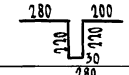
6	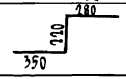

Ведомость расхода стали на элемент

Марка элемента	Изделия арматурные									Общий расход
	Арматура класса									
	A III			A I				Bp I		
	ГОСТ 5781-82*			ГОСТ 5781-82*				ГОСТ 6727-80*		
	ф25	ф10	Итого	ф12	ф8	ф6	Итого	ф5	Итого	
МУ1	—	31,6	31,6	—	—	2,7	2,7	—	—	34,3
МУ2	—	7,6	7,6	—	—	0,50	0,5	—	—	8,1
МУ3	—	10,6	10,6	—	—	0,41	0,4	—	—	11,0
МУ4	—	21,3	21,3	—	—	2,7	2,7	—	—	24,0
МУ5	—	—	—	21,1	—	—	21,1	1,30	1,30	22,4
МУ6	—	35,4	35,4	—	—	3,03	3,03	—	—	38,4
МУ7	—	—	—	21,1	—	—	21,1	1,30	1,30	22,4
МУ8	91,72	—	91,72	29,68	20,7	9,40	59,8	14,6	14,6	174,4

Формат	Зона	Поз.	Обозначение	Наименование	Кол.	Примечание
				Монолитный участок МУ6		
		1		10 A III ГОСТ 5781-82*; ℓ=1250	46	0,77 кг
		10		6 A I ГОСТ 5781-82* ℓ=4560	3	1,01 кг
				Материал: бетон В15	0,27	м³
				Монолитный участок МУ7		
		7		Каркас плоский КР1	2	11,2 кг
				Материал: бетон В15	0,185	м³
				Монолитный участок МУ8		
		11		С $\frac{5Bp1-100}{5Bp1-100}$ 1040×4900 $\frac{50}{70}$	1	14,58 кг
				Детали		
		12		25 A III ГОСТ 5781-82* ℓ=5980	4	22,95 кг
		13		12 A I ГОСТ 5781-82* ℓ=5980	4	5,28 кг
		14		8 A I ГОСТ 5781-82* ℓ=190	276	0,075 кг
		15		6 A I ГОСТ 5781-82* ℓ=170	249	0,038 кг
		16		12 A I ГОСТ 5781-82* ℓ=1200	8	1,07 кг
				Материал: бетон В15	0,74	м³

Инв.№ подл. | Подпись и дата | Взам.инв.№ | 2-3956-84

Привязан

Инв. №

Н.контр.	Земляк	
Нач.маст.	Радыгин	
Зам.нач.	Земляк	
Гл.спец.	Земляк	
Исполн.	Хлопова	
Провер.	Земляк	

17-0138.89 – АС

4-этажная рядовая блок-секция на 12 квартир 1-2-3

Схемы расположения элементов перекрытий и покрытия. Монолитные участки МУ1...МУ8

Стадия	Лист	Листов
Р	55	

ЦНИИЭП гражданселькстрой

Альбом II

Формат	Зона	Поз.	Обозначение	Наименование	Кол.	Примеч
				Детали		
		1	17.7-2.05.200-01	Стенка	1	
		2	17.7-2.05.210	Лапка	6	
		3	17.7-2.05.220	Боковинка		

3-2

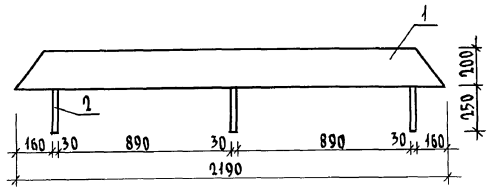

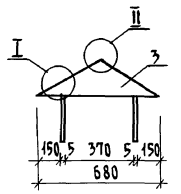

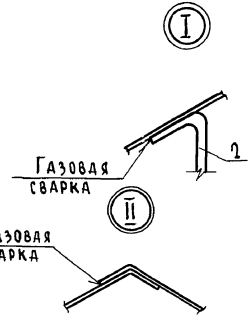

17-0138.89-АС

Привязан		Н.контр.	Земляк	4 этажная рядовая блок-секция на 12 квартир 1-2-3	Стадия	Лист	Листов
		Нач.маст	Радыгин		Р	56	
		Зам.н.м	Земляк				
		Гл.спец	Земляк	Зонт 3-2 Сборочный чертеж	ЦНИИЭП граждансельстрой		
Инв. №		Исполн.	Хлопова				
		Провер.	Земляк				

Инв. № подл. | Подпись и дата | Взам. инв. №

2-3856-85

Копировал оф 24062-02 58 Формат А3

Альбом II

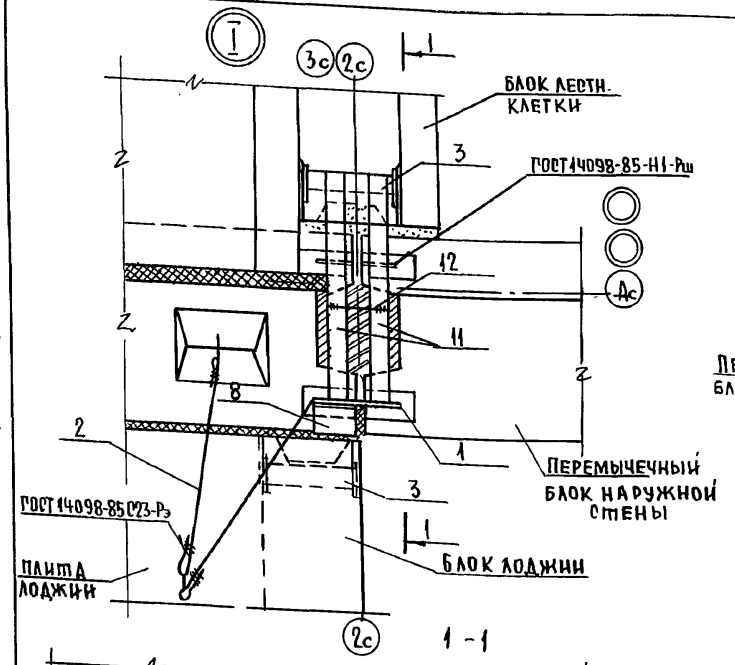

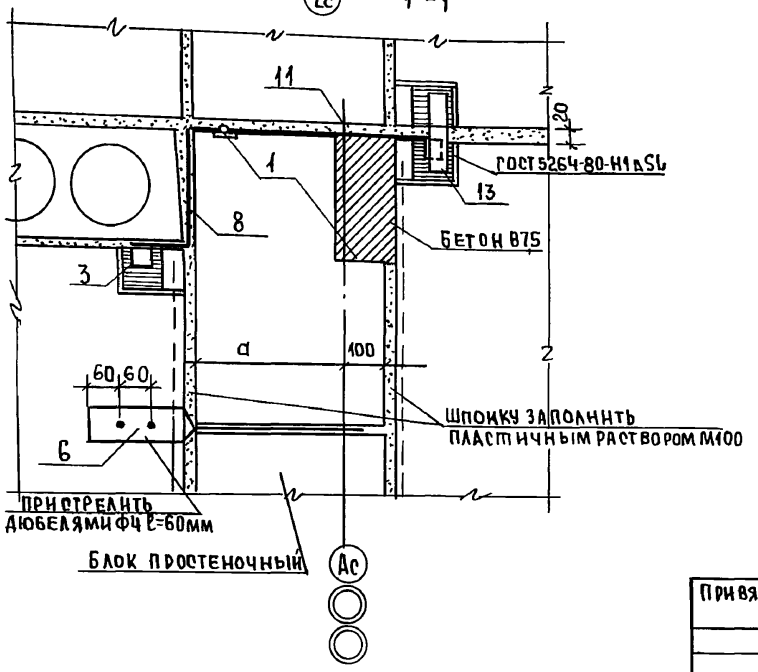

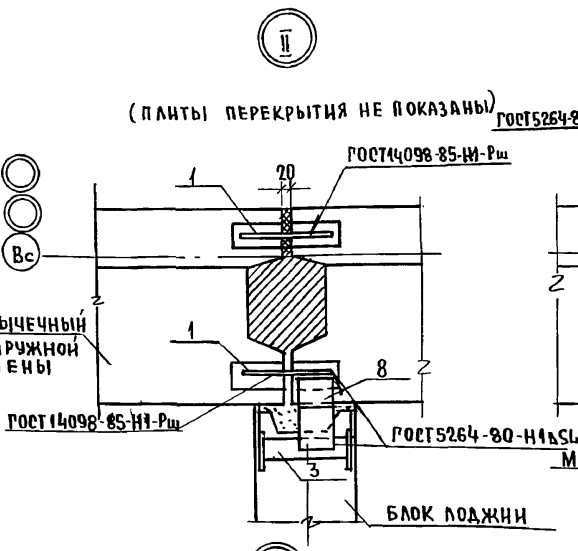

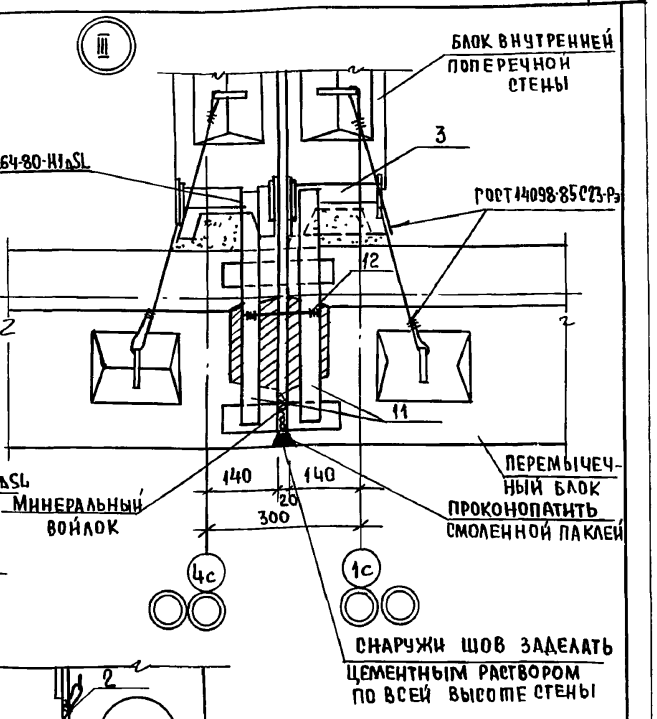

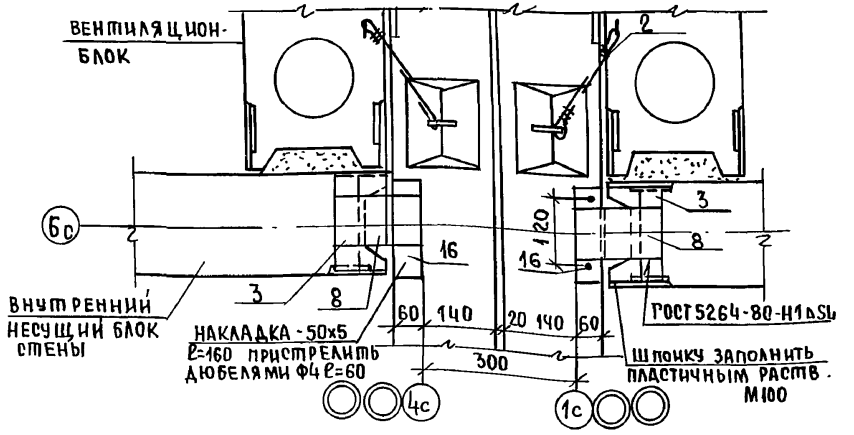

Привязан:	Н. контр	Земляк	
	Нач. маст.	Радыгин	
	Зам. н. м.	Земляк	
	Гл. спец.	Земляк	
	Исполн	Хлопова	
Инв. №	Провер	Земляк	

17 - 0138.89 - АС

4-х этажная рядовая блок-секция на 12 квартир.	Стадия	Лист	Листов
	Р	57	
Крепление блоков наружных и внутренних стен. Узлы I, II, III, VII	ЦНИИЭП Граждансельстрой		

Инв. № подл. | Подпись и дата | Взам. инв. №
2-7856-86

Альбом II

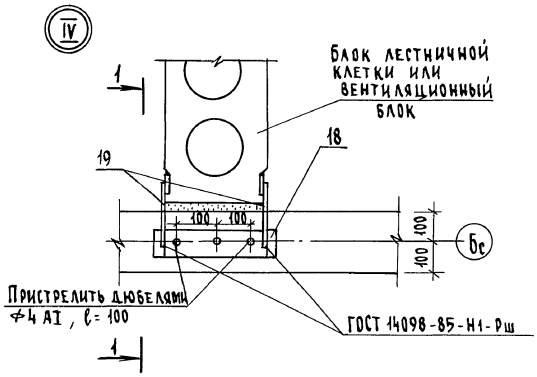

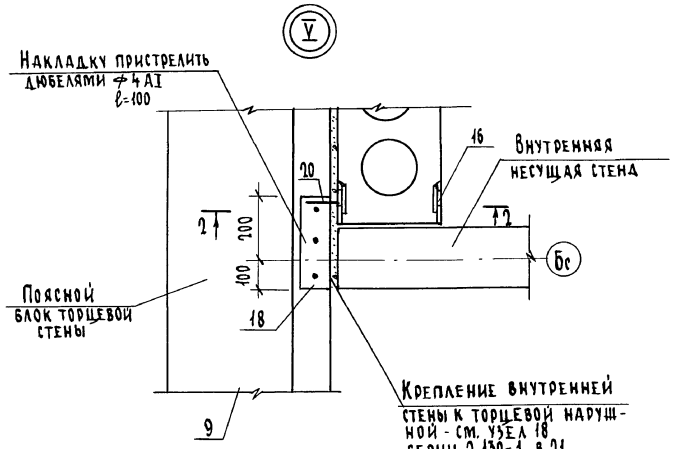

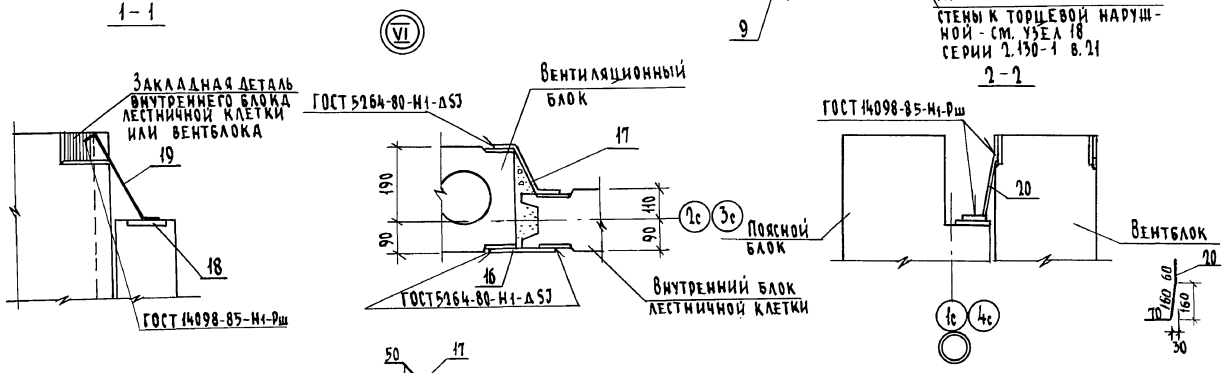

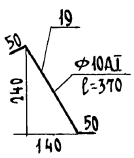

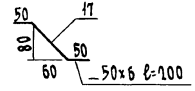

Привязан				17-0138.89-АС	
			Н.контр.	Земляк	
			Нач.маст	Радыгин	
			Зам.нач.	Земляк	
			Гл.спец.	Земляк	
			Исполн.	Душкина	
Инв.№			Провер	Хлопова	

4-этажная рядовая блок-секция на 12 квартир 1-2-3

Стадия	Лист	Листов
	58	

Крепление блоков наружных и внутренних стен. Узлы IV; V; VI

ЦНИИЭП гражданселькстрой

Инв.№ подл. | Подпись и дата | Взам.инв.№ | 9-7056-87

Альбом II

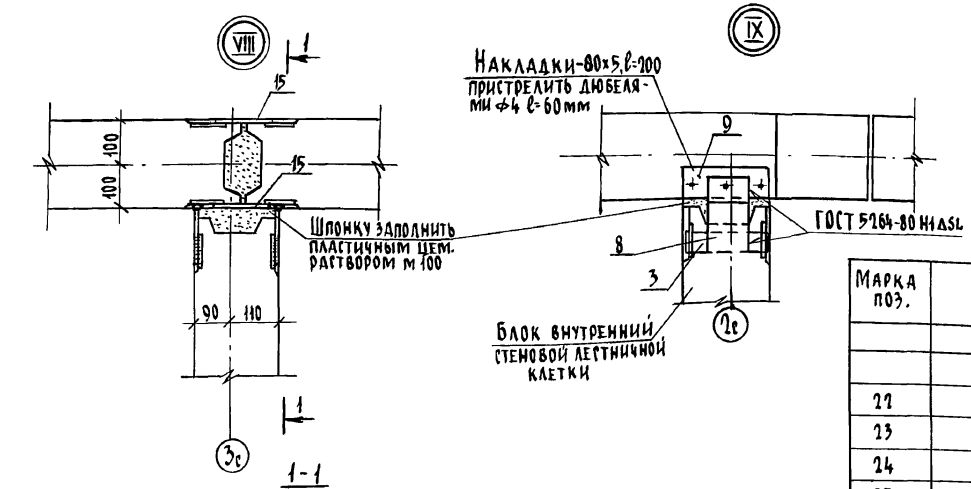

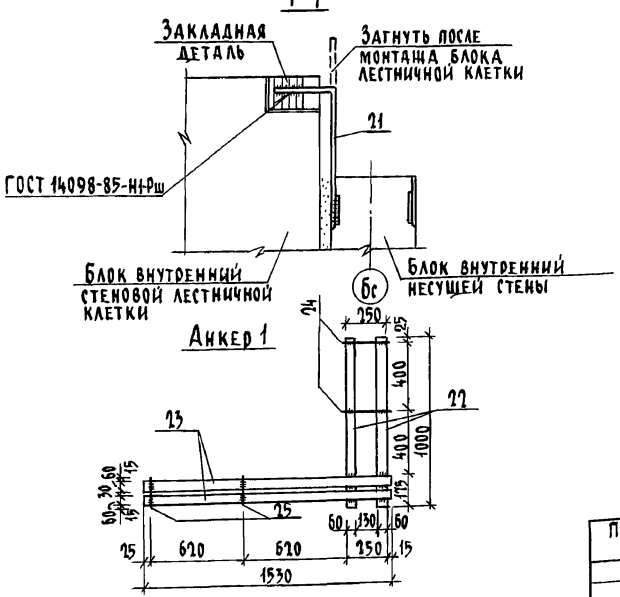

Спецификация металла на анкера

Марка поз.	Обозначение	Наименование	Кол.	Масса ед. кг	Примечание
		Анкер 1		9,72	
		Детали			
22		Полоса $\frac{60\times4\ ГОСТ\ 103\text{-}76^{*}}{Ст3\ ГОСТ\ 535\text{-}88}$ ℓ=1000	2	1,88	
23		Полоса $\frac{60\times4\ ГОСТ\ 103\text{-}76^{*}}{Ст3\ ГОСТ\ 535\text{-}88}$ ℓ=1530	2	2,88	
24		ф6 AI ГОСТ 5781-82* ℓ=280	2	0,06	
25		ℓ=180	2	0,04	
	2.130-1 в.2 лист 34	**Анкер 2**		9,72	
		Детали			
22		Полоса $\frac{60\times4\ ГОСТ\ 103\text{-}76^{*}}{Ст3\ ГОСТ\ 535\text{-}88}$ ℓ=1000	2	1,88	
23		Полоса $\frac{60\times4\ ГОСТ\ 103\text{-}76^{*}}{Ст3\ ГОСТ\ 535\text{-}88}$ ℓ=1530	2	2,88	
24		ф6 AI ГОСТ 5781-82* ℓ=280	2	0,06	
25		ℓ=180	2	0,04	
	2.130-1 в.2 лист 40	**Анкер 3**		9,2	
		Детали			
22		Полоса $\frac{60\times4\ ГОСТ\ 103\text{-}76^{*}}{Ст3\ ГОСТ\ 535\text{-}88}$ ℓ=1000	2	1,88	
26		Полоса $\frac{60\times4\ ГОСТ\ 103\text{-}76^{*}}{Ст3\ ГОСТ\ 535\text{-}88}$ ℓ=1430	2	2,69	
25		ф6 AI ГОСТ 5781-82* ℓ=180	4	0,04	

17-0138.89 - АС

Привязан		
Инв.№		

Н.контр.	Земляк	
Нач.маст.	Радыгин	
Зам.нач.	Земляк	
Гл.спец.	Земляк	
Исполн.	Хлопова	
Провер.	Земляк	

4-этажная рядовая блок-секция на 12 квартир 1-2-3

Стадия	Лист	Листов
Р	59	

Крепление блоков наружных и внутренних стен. Узлы VIII, IX. Спецификация металла на анкера

ЦНИИЭП гражданселькстрой

Инв.№ подл. | Подпись и дата | Взам.инв.№ | 2-7856-86

Копировал Гуж 24062-02 61 Формат А3

Альбом II

Марка поз.	Обозначение	Наименование	Кол.	Масса ед. кг.	Примечание
		Неизменяемая часть			
1	2.130-1 в.21.280	⌀10АI ГОСТ 5781-82* ℓ=160	122	0,1	
2	"	⌀10АI ГОСТ 5781-82* ℓ=500	56	0,31	
3	"	Полоса $\frac{-40\times4\ ГОСТ\ 103-76^*}{Ст3\ ГОСТ\ 535-88}$ ℓ=300	36	0,38	
6	2.130-1.в.21.290	Полоса $\frac{-80\times4\ ГОСТ\ 103-76^*}{Ст3\ ГОСТ\ 535-88}$ ℓ=570	48	1,43	
8	2.130-1.в.21.280	Полоса $\frac{-100\times4\ ГОСТ\ 103-76^*}{Ст3\ ГОСТ\ 535-88}$ ℓ=440	28	1,38	
9	2.130-1.в.21.290	Полоса $\frac{-80\times5\ ГОСТ\ 103-76^*}{Ст3\ ГОСТ\ 535-88}$ ℓ=200	4	0,63	
11	2.130-1.в.21.290	Полоса $\frac{-40\times4\ ГОСТ\ 103-76^*}{Ст3\ ГОСТ\ 535-88}$ ℓ=480	16	0,61	
12	2.130-1.в.21.290	⌀6АI ГОСТ 5781-82* ℓ=160	8	0,04	
13	2.130-1 в.21.290	Полоса $\frac{-40\times6\ ГОСТ\ 103-76^*}{Ст3\ ГОСТ\ 535-88}$ ℓ=180	60	0,34	
14	2.130-1.в.21.300	Полоса $\frac{-40\times4\ ГОСТ\ 103-76^*}{Ст3\ ГОСТ\ 535-88}$ ℓ=380	16	0,48	
15	2.130-1.в.21.290	Полоса $\frac{-40\times4\ ГОСТ\ 103-76^*}{Ст3\ ГОСТ\ 535-88}$ ℓ=150	186	0,19	
16	2.130-1.в.21.300	Полоса $\frac{-50\times6\ ГОСТ\ 103-76^*}{Ст.3\ ГОСТ\ 535-88}$ ℓ=160	104	0,38	
17	АС58	Полоса $\frac{-50\times6\ ГОСТ\ 103-76^*}{Ст3\ ГОСТ\ 535-88}$ ℓ=250	32	0,59	
18	АС58	Полоса $\frac{-80\times5\ ГОСТ\ 103-76^*}{Ст3\ ГОСТ\ 535-88}$ ℓ=300	4	0,94	
Анкер 2	2.130-1.в.2. лист 34	Анкер 2	8	9,72	
19	АС58	⌀10АI ГОСТ 5781-82*; ℓ=370	8	0,23	
21	АС59	ℓ=360	8	0,23	
		Элемент блокировки Э61,Э62			
1	2.130-1.в.21.280	⌀10АI ГОСТ 5781-82*; ℓ=160	110	0,1	
2		⌀10АI ГОСТ 5781-82*; ℓ=500	88	0,31	
3		Полоса $\frac{-40\times4\ ГОСТ\ 103-76^*}{Ст3\ ГОСТ\ 535-88}$ ℓ=300	4	0,38	
4	2.130-1.в.21.290	⌀10АI ГОСТ 5781-82*; ℓ=250	8	0,15	
7		Полоса $\frac{-40\times4\ ГОСТ\ 103-76^*}{Ст3\ ГОСТ\ 535-88}$ ℓ=200	8	0,25	
16	2.130-1.в.21.300	Полоса $\frac{-50\times6\ ГОСТ\ 103-76^*}{Ст3\ ГОСТ\ 535-88}$ ℓ=160	12	0,38	
18	"	Полоса $\frac{-80\times5\ ГОСТ\ 103-76^*}{Ст3\ ГОСТ\ 535-88}$ ℓ=300	4	0,94	
20	АС58	⌀10АI ГОСТ 5781-82* ℓ=280	4	0,20	
Анкер 2	2.130-1.в.2 лист 34	Анкер 2	4	9,72	

Марка поз	Обозначение	Наименование	Кол.	Масса ед. кг.	Примечание
		Элемент блокировки Э63			
1	2.130-1.в.21.280	⌀10АI ГОСТ 5781-82*; ℓ=160	60	0,1	
2	"	ℓ=500	40	0,31	
3	"	Полоса $\frac{-40\times4\ ГОСТ\ 103-76^*}{Ст3\ ГОСТ\ 535-88}$ ℓ=300	16	0,38	
8	"	Полоса $\frac{-100\times4\ ГОСТ\ 103-76^*}{Ст3\ ГОСТ\ 535-88}$ ℓ=440	8	1,38	
9	2.130-1.в.21.290	Полоса $\frac{-80\times5\ ГОСТ\ 103-76^*}{Ст3\ ГОСТ\ 535-88}$ ℓ=200	4	0,63	
11	"	Полоса $\frac{-40\times4\ ГОСТ\ 103-76^*}{Ст3\ ГОСТ\ 535-88}$ ℓ=480	8	0,62	
12	"	⌀6АI ГОСТ 5781-82*; ℓ=160	4	0,04	
13	"	Полоса $\frac{-40\times6\ ГОСТ\ 103-76^*}{Ст3\ ГОСТ\ 535-88}$ ℓ=180	246	0,34	
14	2.130-1.в.21.300	Полоса $\frac{-40\times4\ ГОСТ\ 103-76^*}{Ст.3\ ГОСТ\ 535-88}$ ℓ=380	8	0,48	
16		Полоса $\frac{-50\times6\ ГОСТ\ 103-76^*}{Ст.3\ ГОСТ\ 535-88}$ ℓ=160	8	0,38	
Анкер 2	2.130-1.в.2 лист 34	Анкер 2	8	9,72	
		Элемент блокировки Э64			
1	2.130-1.в.21.280	⌀10АI ГОСТ 5781-82* ℓ=160	32	0,1	
2	"	⌀10АI ГОСТ 5781-82* ℓ=500	80	0,31	
3	"	Полоса $\frac{-40\times4\ ГОСТ\ 103-76^*}{Ст3\ ГОСТ\ 535-88}$ ℓ=300	24	0,38	
4	2.130-1.в.21.290	⌀10АI ГОСТ 5781-82* ℓ=250	48	0,15	
8	2.130-1.в.21.280	Полоса $\frac{-100\times4\ ГОСТ\ 103-76^*}{Ст-3\ ГОСТ\ 535-88}$ ℓ=440	8	1,38	
11	2.130-1.в.21.290	Полоса $\frac{-40\times4\ ГОСТ\ 103-76^*}{Ст.3\ ГОСТ\ 535-88}$ ℓ=480	16	0,62	
13	"	Полоса $\frac{-40\times6\ ГОСТ\ 103-76^*}{Ст-3\ ГОСТ\ 535-88}$ ℓ=180	261	0,34	
16	2.130-1.в.21.300	Полоса $\frac{-50\times6\ ГОСТ\ 103-76^*}{Ст3\ ГОСТ\ 535-88}$	8	0,38	
Анкер 3	2.130-1 в.2 лист 40	Анкер 3	8	9,2	
Анкер 1	АС59	Анкер 1	16	9,72	

17-0138.89 - АС

Н.контр.	Земляк	
Нач.маст.	Радыгин	
Зам.нач.	Земляк	
Гл.спец.	Земляк	
Исполн.	Хлопова	
Провер.	Земляк	

4-этажная рядовая блок-секция на 12 квартир 1-2-3

Спецификация к узлам крепления блоков наружных и внутренних стен

Стадия	Лист	Листов
Р	60	

ЦНИИЭП Гражданскельстрой

Привязан

Инв. №

Инв. № подл. | Подпись и дата | Взам. инв. №

2-3856-89

Копировал 24062-02 62 Формат А3

Альбом II

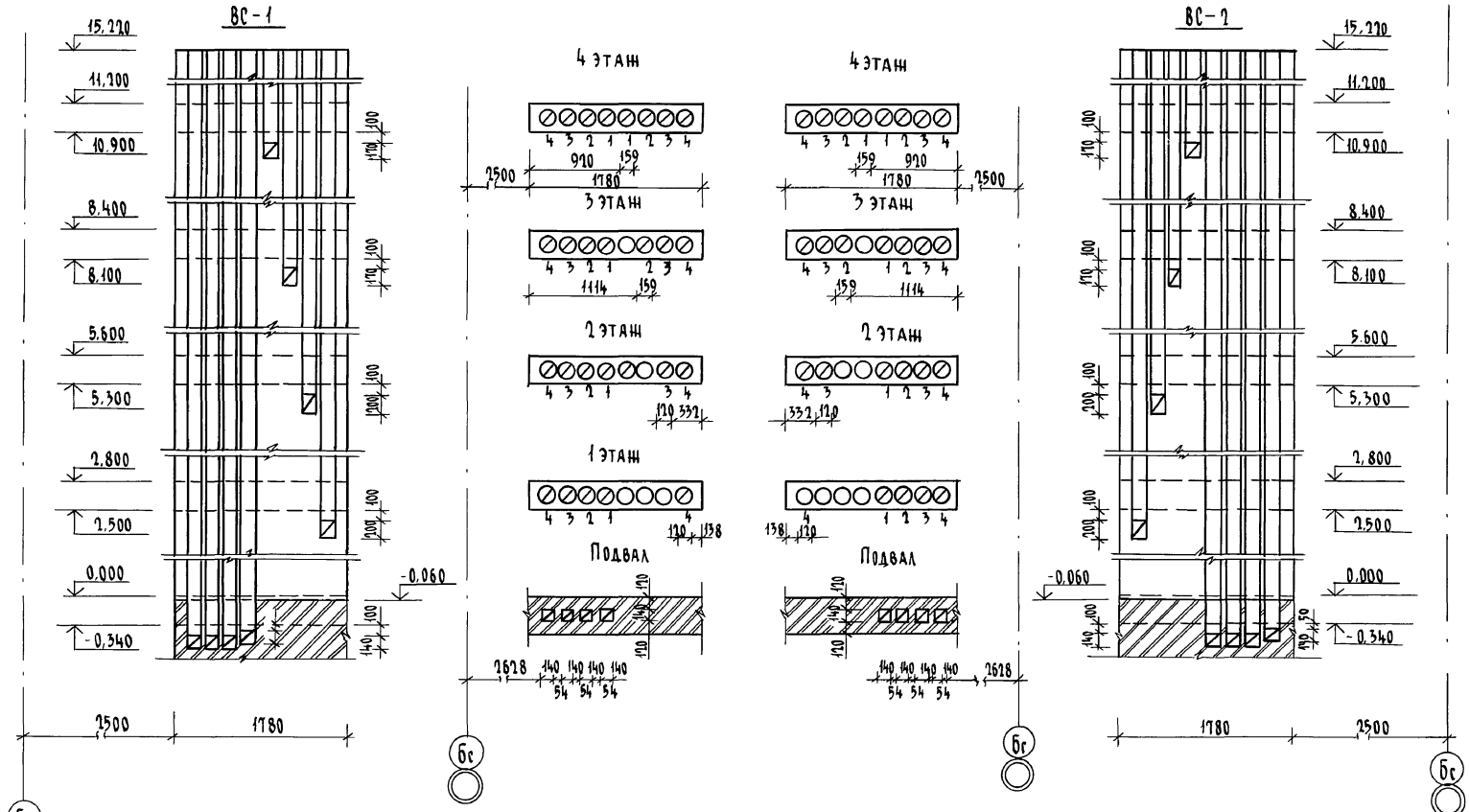

Н. контр.	Земляк	17-0138.89 - АС	
Нач. маст.	Радыгин	4-этажная рядовая блок-секция на 12 квартир	Стадия: Р; Лист: 61; Листов:
Зам. нач.	Земляк		
Гл. спец.	Земляк	Развертка вентиляционных каналов в стояках ВС-1; ВС-2	ЦНИИЭП гражданстрой
Исполн.	Сухаренко		
Провер.	Земляк		

Привязан

Инв. №

Согласовано: Гл. спец. ОВ Крейнис

Инв. № подл. | Подпись и дата | Взам. инв. №

2-3876-90

Копировал 24062-02 63 Формат А3

Альбом II

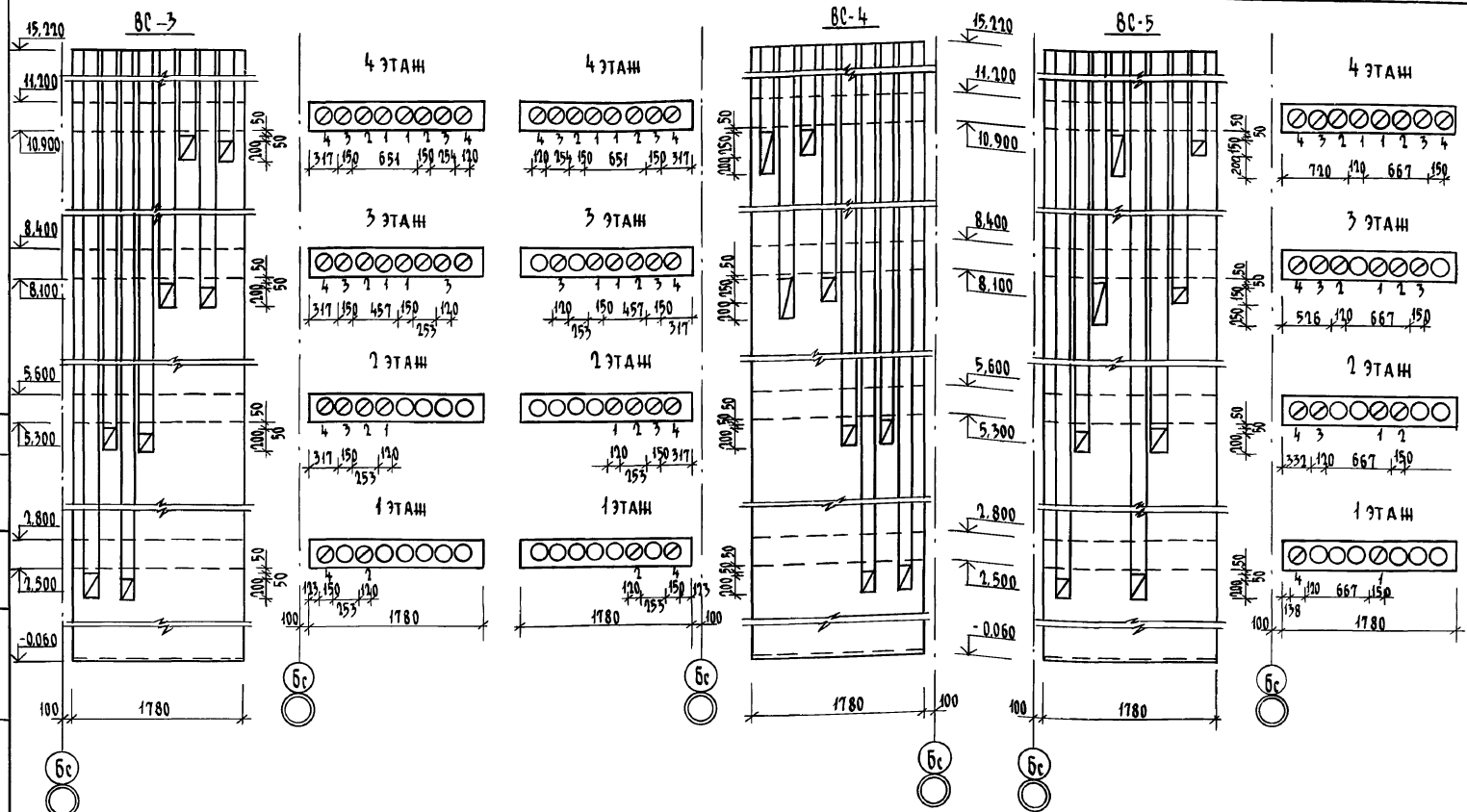

Привязан	Н.контр.	Земляк		17-0138.89		-АС
	Нач.маст	Радыгин		4-этажная рядовая блок-секция на 12 квартир 1-2-3	Стадия	Лист	Листов
	Зам.нач.	Земляк			Р	62	
	Гл.спец.	Земляк		Развертки вентиляционных каналов в стояках ВС-3, ВС-4, ВС-5	ЦНИИЭП гражданскельстрой		
Инв.№	Исполн.	Сухаренко					
	Провер.	Земляк					

Гл.спец. ОВ | Крейнис | Взам.инв.№ | Подпись и дата | Инв.№подл. 2-3856-91

Копировал 24062-02 64 формат А3

Альбом II

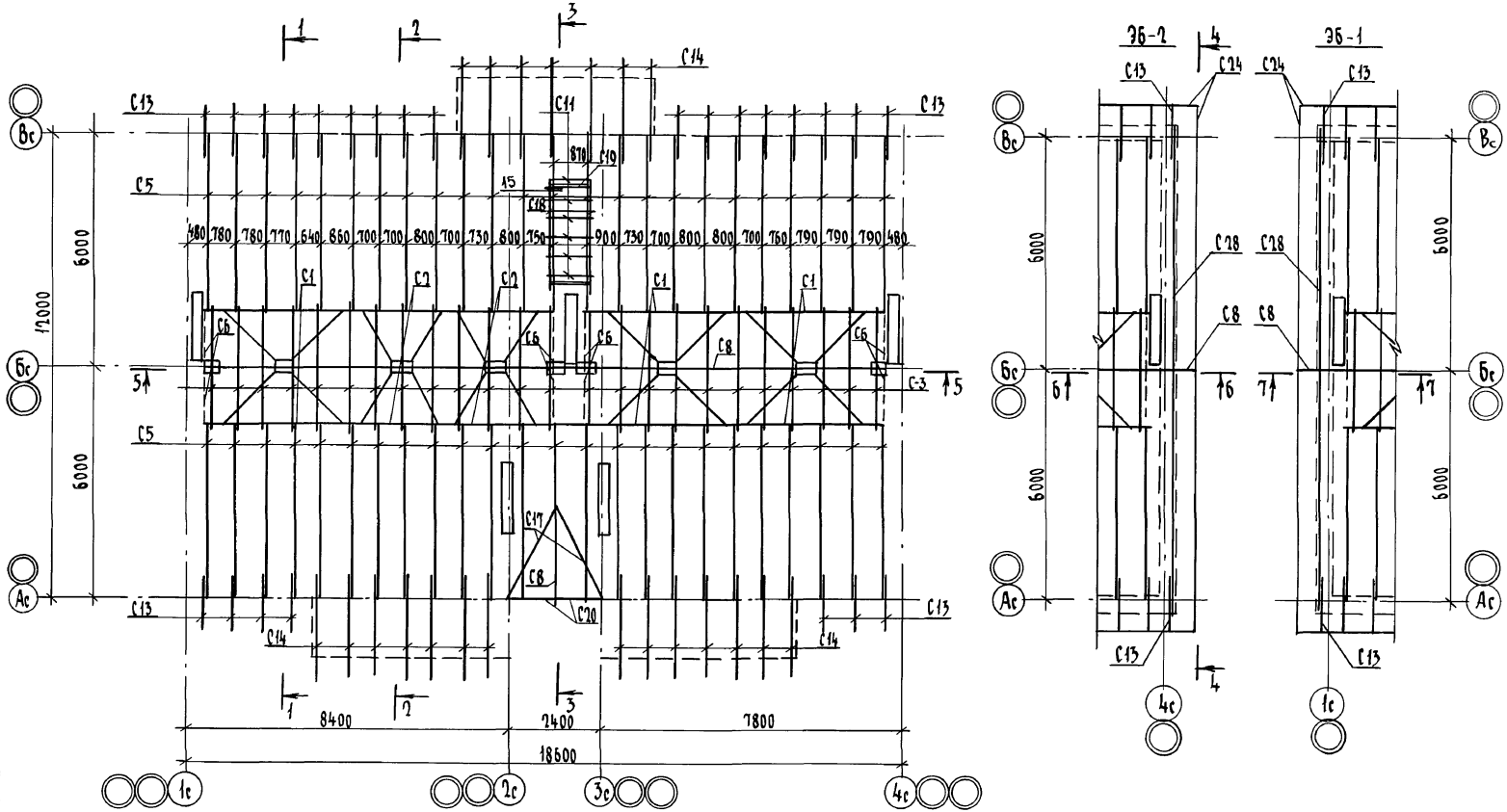

Инв.№ подл.	Подпись и дата	Взам. инв.№			
2-3856-92					

Привязан

Инв.№

17-0138.89 - АС

Н.контр.	Земляк		
Нач.маст.	Рядыгин		
Зам.нач.	Земляк		
Гл.спец.	Земляк		
Исполн.	Сухаренко		
Провер.	Земляк		

4-этажная рядовая блок-секция на 12 квартир 1-2-3

Схема расположения элементов стропил. Элементы блокировки ЭБ-1, ЭБ-2

Стадия	Лист	Листов
Р	63	

ЦНИИЭП гражданселькстрой

Копировал буф 24062-02 65 формат А3

Альбом II

ЭБ-3

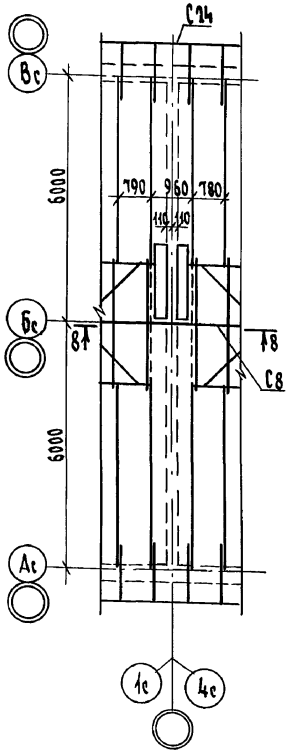

ЭБ-4

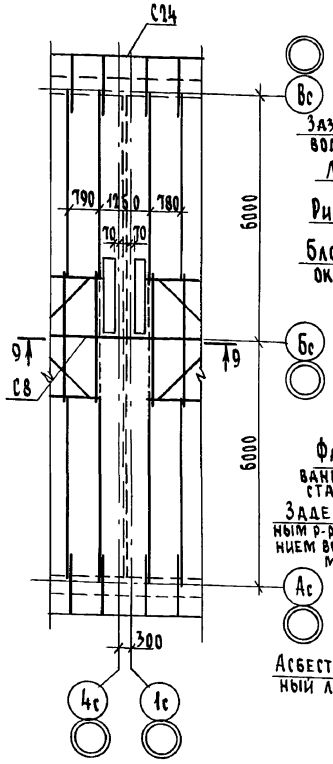

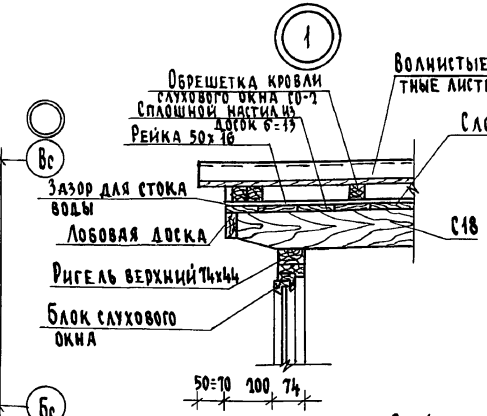

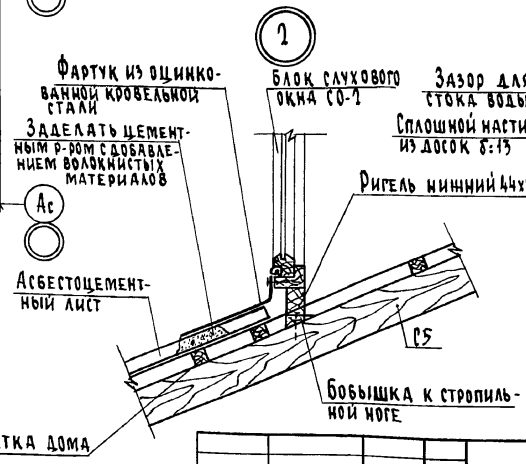

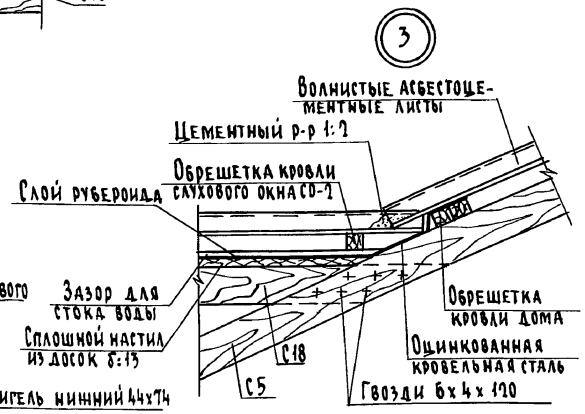

Инв.№ подл.	Подпись и дата	Взам. инв.№	
12-7856-93			

17 - 0138.89 - АС

Привязан			
Инв.№			

Н.контр.	Земляк	
Нач.маст	Радыгин	
Зам.нач.	Земляк	
Гл.спец.	Земляк	
Исполн.	Сухаренко	
Провер.	Земляк	

4-этажная рядовая блок-секция на 12 квартир 1-2-3

Стропила. Элементы блокировки ЭБ3, ЭБ-4. Узлы 1, 2, 3

Стадия	Лист	Листов
Р	64	

ЦНИИЭП гражданселькстрой

Альбом II

1-1

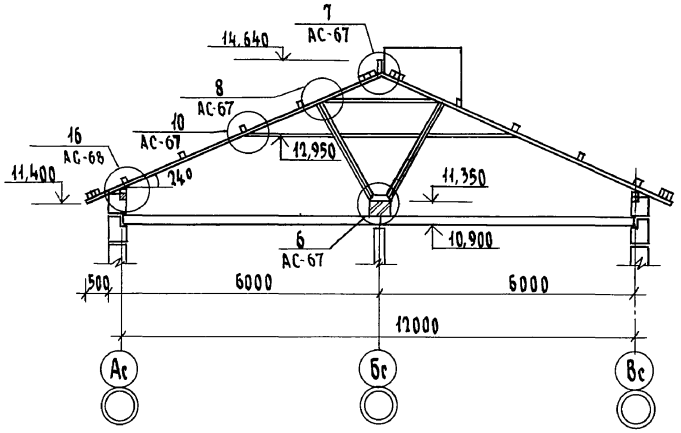

2-2

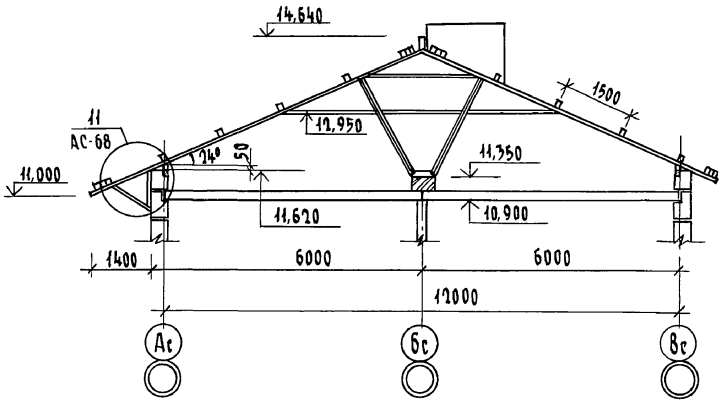

4-4

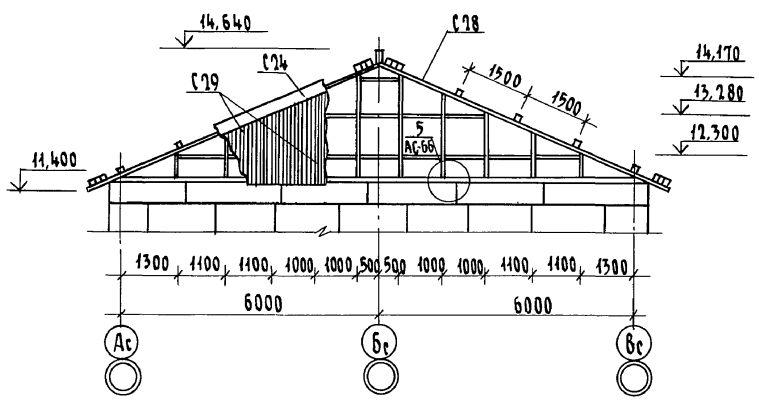

3-3

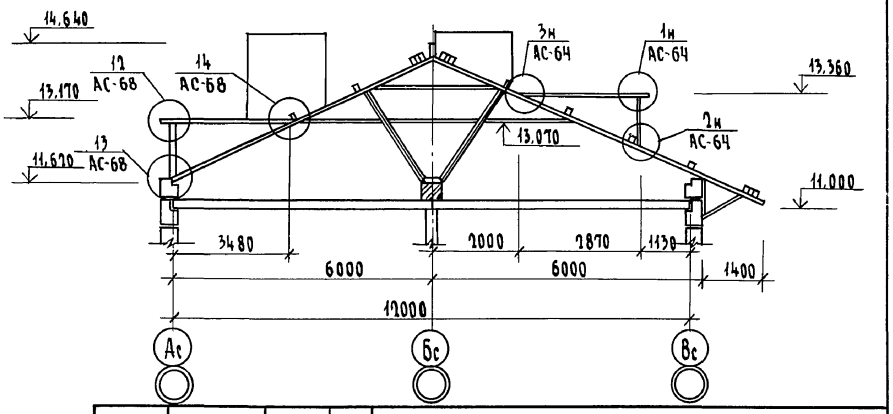

Привязан				Н.контр.	Земляк	17-0138.89 -АС	
				Нач.маст	Радыгин	4-этажная рядовая блок-секция на 12 квартир 1-2-3	Стадия: Р; Лист: 65; Листов:
				Зам.нач.	Земляк		
				Гл.спец.	Земляк	Стропила. Разрезы 1-1, 2-2 3-3, 4-4	ЦНИИЭП Гражданселькстрой
				Исполн.	Сухаренко		
Инв.№				Провер.	Земляк		

Инв.№ подл. | Подпись и дата | Взам.инв.№ | 2-3856-94

Копировал: Гпр 24062-02 67 Формат А3

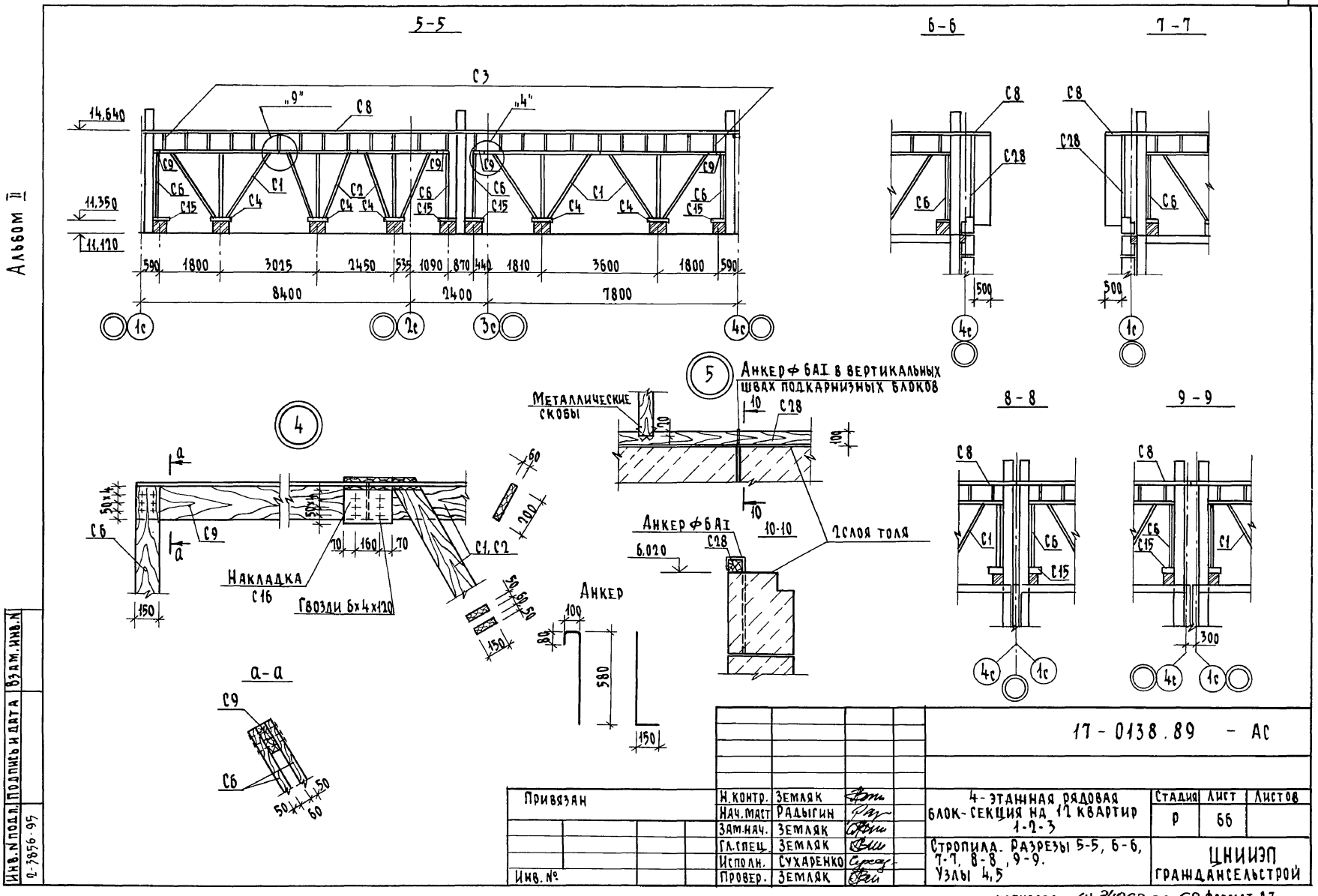
5-5
6-6
7-7
8-8
9-9
С3
С8
С9
С6
С15
С4
С1
С2
С28
14,640
11,350
11,120
590
1800
3025
2450
535
1090
870
440
1810
3600
1800
590
8400
2400
7800
1с
2с
3с
4с
500
300
Анкер ф 6АI в вертикальных швах подкарнизных блоков
Металлические скобы
10
10-10
2 слоя толя
Анкер ф 6АI
6,020
Анкер
100
80
580
150
Накладка С16
Гвозди 6х4х120
70
160
70
50х4
50х4
150
60
200
50
60
50
а-а
50
60
Альбом II
Инв. N подл.
Подпись и дата
Взам. инв. N
2-3856-95
Привязан
Инв. №
Н. контр. Земляк
Нач. маст Радыгин
Зам. нач. Земляк
Гл. спец. Земляк
Исполн. Сухаренко
Провер. Земляк
17-0138.89 - АС
4-этажная рядовая блок-секция на 12 квартир 1-2-3
Стропила. Разрезы 5-5, 6-6, 7-7, 8-8, 9-9. Узлы 4,5
Стадия Р
Лист 66
Листов
ЦНИИЭП гражданселькстрой
Копировал 24062-02 68 формат А3

Альбом II

1-1

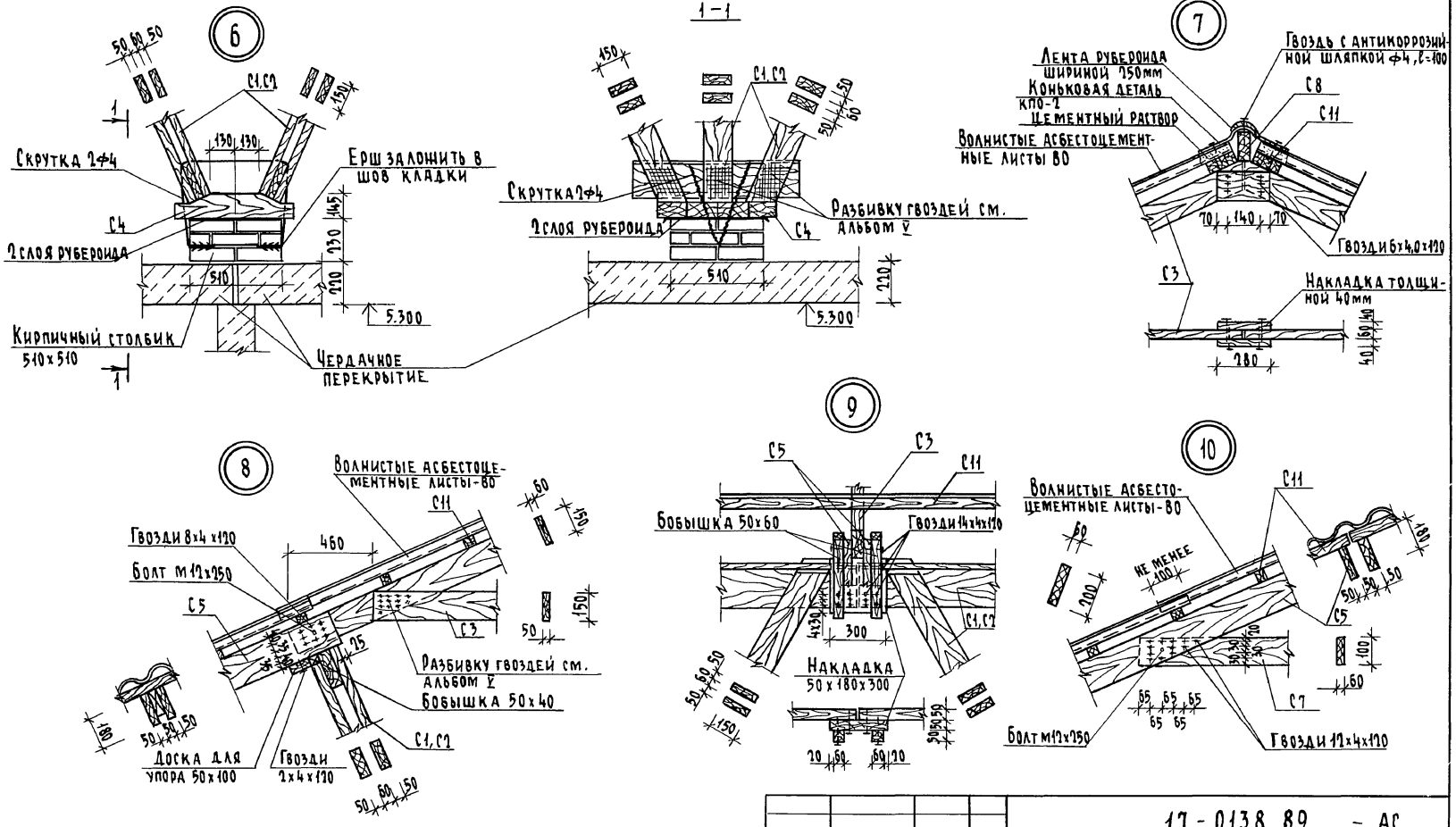

				17-0138.89 - АС	
Привязан		Н. контр.	Земляк	4-этажная рядовая блок-секция на 12 квартир 1-2-3	Стадия: Р; Лист: 67; Листов:
		Нач. маст.	Радыгин		
		Зам. нач.	Земляк	Стропила. Узлы 6, 7, 8, 9, 10	ЦНИИЭП гражданстрой
		Гл. спец.	Земляк		
Инв. №		Исполн.	Сухаренко		
		Провер.	Земляк		

Инв. № подл. | Подпись и дата | Взам. инв. №
0-3856-96

Копировал бум 24062-02 69 Формат А3

Альбом II

11

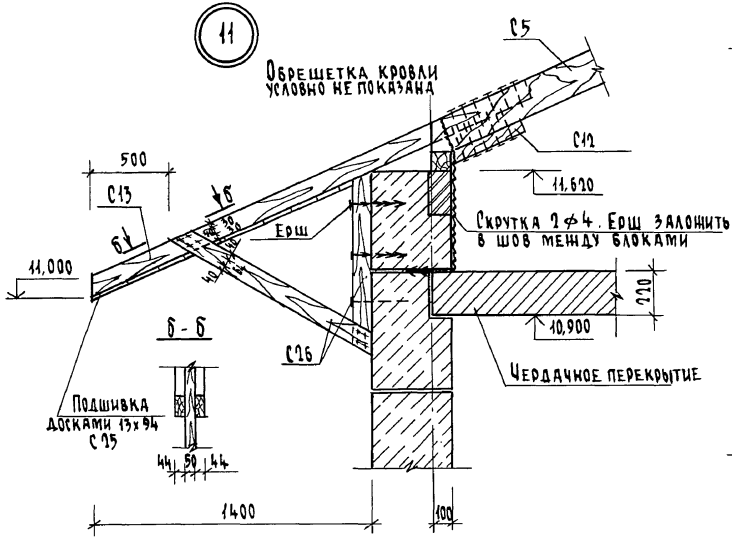

12

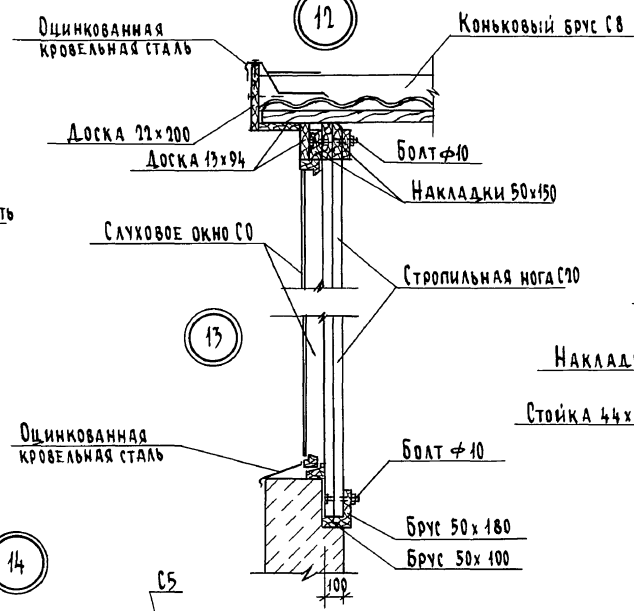

15

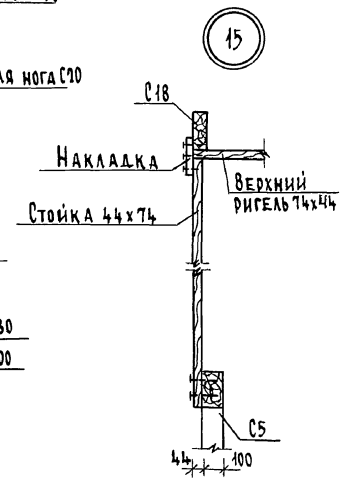

14

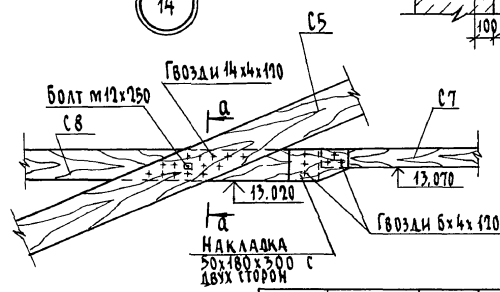

а - а

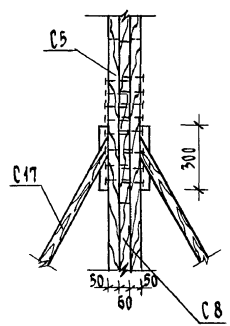

Привязан			
Инв. №			
Н. контр.	Земляк		
Нач. маст.	Радыгин		
Зам. нач.	Земляк		
Гл. спец.	Земляк		
Исполн.	Сухаренко		
Провер.	Земляк		

17-0138.89 - АС

4-этажная рядовая блок-секция на 12 квартир 1-2-3

Стропила - Узлы 11, 12, 13, 14, 15

Стадия	Лист	Листов
Р	68	

ЦНИИЭП гражданстельстрой

Инв. № подл. | Подпись и дата | Взам. инв. №
2-7856-87

Копировал: 24062-02 70 формат А3

МАРКА, ПОЗ.	ОБОЗНАЧЕНИЕ	НАИМЕНОВАНИЕ	КОЛ. ШТ.	ОБЪЕМ м³	ПРИМЕЧАНИЕ
		НЕИЗМЕНЯЕМАЯ ЧАСТЬ			
		Элементы деревянные			
С1	17.7-2.09.000 СБ	Ферма стропильная нижняя	6	0.197	1.182м³
С2	17.7-2.010.000 СБ	Ферма стропильная нижняя	4	0.177	0.708м³
С3	17.7-2.011.000 СБ	Ферма стропильная верхняя	24	0.064	1.536м³
С4	17.7-2.012.000 СБ	Опорный элемент	5	0.066	0.330м³
С5	Древесина хвойная ГОСТ 24454-80	Стропильная нога 100×180, ℓ=5200	48	0.094	4.512м³
С6	——— " ———	Подкос 50×150, ℓ=2800	16	0.042	0.336м³
С7	——— " ———	Затяжка 50×100, ℓ=6000	24	0.03	0.720 м³
С8	——— " ———	Коньковый брус 60×150, п.м.	21.5		0.194м³
С9	——— " ———	Прогон 60×200, п.м.	15.0		0.180м³
С10	——— " ———	Мауэрлат 100×100, п.м.	43		0.43м³
С11	——— " ———	Обрешетка 50×50, п.м.	410		1.025м³
С12	——— " ———	Опорный брусок 50×50×400	48	0.001	0.048м³
С13	——— " ———	Кобылка 50×100, ℓ=1420	24	0.007	0.170 м³
С14	——— " ———	Кобылка 50×100, ℓ=2410	21	0.012	0.253м³
С15	——— " ———	Подкладка 50×150, ℓ=450	12	0.003	0.041м³
С16	——— " ———	Накладка 50×180, ℓ=300	14	0.003	0.038м³
С17	——— " ———	Нарожники 50×120; ℓ=4030	2	0.036	0,073м³
С18	——— " ———	Стропила слухового окна СО-2 60×180, ℓ=3500	2	0.04	0.08м³
С19	——— " ———	Закладка между стропилами 44×150, ℓ=710	1	0.008	0.008м³
С20	——— " ———	Стропильная нога слухового окна СО-1 100×150, ℓ=2050	2	0.03	0.062м³
С21	——— " ———	Брус 50×100, ℓ=3320	1	0.017	0.017м³
С22	——— " ———	Брус 50×180, ℓ=3320	1	0.030	0.030м³
С23	——— " ———	Нижний ригель слухового окна СО-2, 44×74 ℓ=1030	1	0.003	0,003м³
С24	——— " ———	Лобовая доска 25×175, п.м	43		0,88м³
С25	——— " ———	Подшивка свесов 13×94 п.м.	406		0.496м³

МАРКА, ПОЗ.	ОБОЗНАЧЕНИЕ	НАИМЕНОВАНИЕ	КОЛ. ШТ.	ОБЪЕМ м³	ПРИМЕЧАНИЕ
С26	Древесина хвойная ГОСТ 24454-80	Кронштейн 3000×44×144	21	0.019	0.399м³
С27	——— " ———	Ходовые мостики 40×130, п.м	90		0.468м³
		Изделия металлические			
1		Ф16 АI ГОСТ 5781-82*, ℓ=1370	32		69,18кг
2		Ф14 АI ГОСТ 5781-82*, п.м	74,4		89,88кг
	ГОСТ 6727-80*	Скрутка Ф4 вр.I п.м.	480		47.52кг
	ГОСТ 103-76*	Противоветровые скобы	38		38.4кг
		3Б-1			
		Элементы деревянные			
С8	Древесина хвойная ГОСТ 24454-80	Коньковый брус 60×150, п.м.	1,4		0.013м³
С10	——— " ———	Мауэрлат 100×100, п.м.	13		0.13 м³
С11	——— " ———	Обрешетка 50×50, п.м.	26		0.065м³
С13	——— " ———	Кобылка 50×100, ℓ=1420	2	0.007	0.014м³
С24	——— " ———	Лобовая доска 25×175, п.м	15		0.066м³
С25	——— " ———	Подшивка свесов 13×94, п.м	100		0.122 м³
С28	——— " ———	Каркас фронтона 100×100, п.м	56		0.56м³
С29	——— " ———	Зашивка фронтона 13×94			0,23м³
		Изделия металлические			
	ГОСТ 5781-82*	Анкер Ф6 АI ℓ=1050	6		1,4кг

Альбом III

Инв.№подл. | Подпись и дата | Взам.инв.№

9-3876-98

Привязан:

Инв.№

Н.контр.	Земляк	
Нач.маст	Радыгин	
Зам.н.м.	Земляк	
Гл.спец.	Земляк	
Исполн	Сухаренко	
Проверил	Земляк	

17-0138.89 -АС

4-этажная рядовая блок-секция на 12 квартир 1-2-3

Спецификация к схеме расположения элементов стропил (начало)

Стадия	Лист	Листов
Р	69	

ЦНИИЭП граждансельстрой

Копировал: Гуд 24062-02 71 Формат А3

Марка, поз.	Обозначение	Наименование	Кол. шт.	О'ем м³	Примечание
		ЭБ-2			
		Элементы деревянные			
С8	Древесина хвойная ГОСТ 24454-80	Коньковый брус 60×150, п.м.	1,4		0.013 м³
С10	—"—	Мауэрлат 100×100, п.м	13		0.013 м³
С11	—"—	Обрешетка 50×50, п.м.	26		0.065 м³
С13	—"—	Кобылка 50×100, ℓ=1420	2	0,007	0.014 м³
С24	—"—	Лобовая доска 25×175, п.м.	15		0.066 м³
С25	—"—	Подшивка свесов 13×94, п.м	100		0.122 м³
С28	—"—	Каркас фронтона 100×100, п.м	56		0.56 м³
С29	—"—	Зашивка фронтона 13×94			0,23 м³
		Изделия металлические			
	ГОСТ 5781-82*	Анкер Ф6А1 ℓ=1050	6		1,4 кг
		ЭБ-3			
		Элементы деревянные			
С8	Древесина хвойная ГОСТ 24454-80	Коньковый брус 60×150, п.м.	1		0.009 м³
С10	—"—	Мауэрлат 100×100, п.м.	2		0.02 м³
С11	—"—	Обрешетка 50×50, п.м.	20		0.05 м³
С24	—"—	Лобовая доска 25×175, п.м.	2		0.009 м³
С25	—"—	Подшивка свесов 13×94, п.м.	12		0.015 м³
		ЭБ-4			
		Элементь деревянные			
С8	Древесина хвойная ГОСТ 24454-80	Коньковый брус 60×150, п.м.	1.3		0.012 м³

Марка, поз.	Обозначение	Наименование	Кол. шт.	Об'ем м³	Примечание
С10	Древесина хвойная ГОСТ 24454-80	Мауэрлат 100×100, п.м.	2.6		0.26 м³
С11	—"—	Обрешетка 50×50, п.м.	26		0.065 м³
С24	—"—	Лобовая доска 25×175, п.м.	2,6		0.011 м³
С25	—"—	Подшивка свесов 13×94, п.м	16		0.020 м³

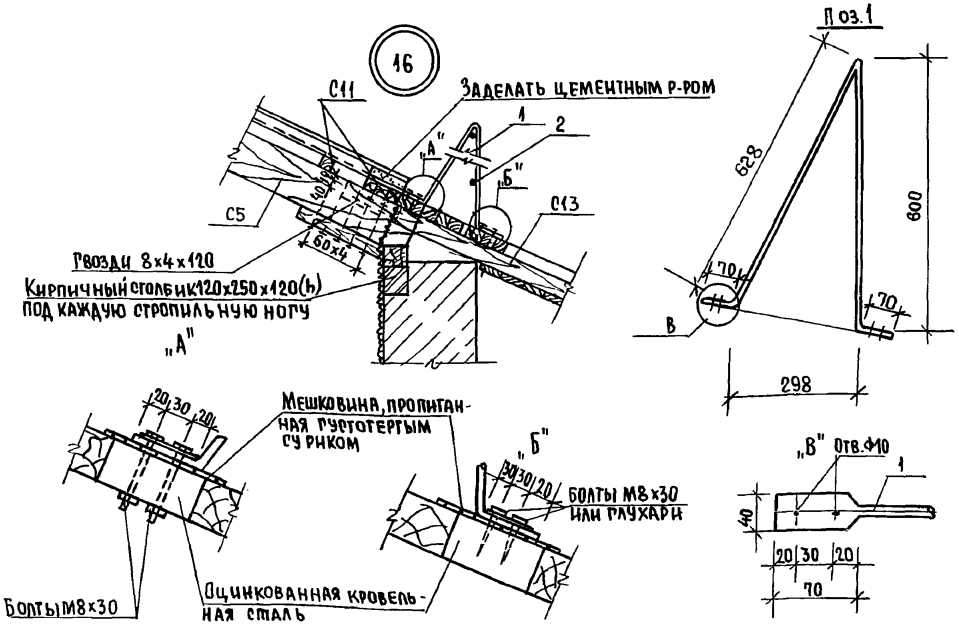

Альбом II

Инв.№ подл.	Подпись и дата	Взам.инв.№
2-7856-99		

Привязан:

Инв.№

Н.контр.	Земляк	
Нач.маст.	Радыгин	
Зам.н.м.	Земляк	
Гл.спец.	Земляк	
Исполн.	Сухаренко	
Провер.	Земляк	

17-0138.89 -АС

4-этажная рядовая блок-секция на 12 квартир 1-2-3

Спецификация к схеме расположения элементов стропил (окончание) узел 16

Стадия	Лист	Листов
Р	70	

ЦНИИЭП Гражданскельстрой

Копировал 24062-02 72 Формат А3

Альбом II

Блок слухового окна БСО-1

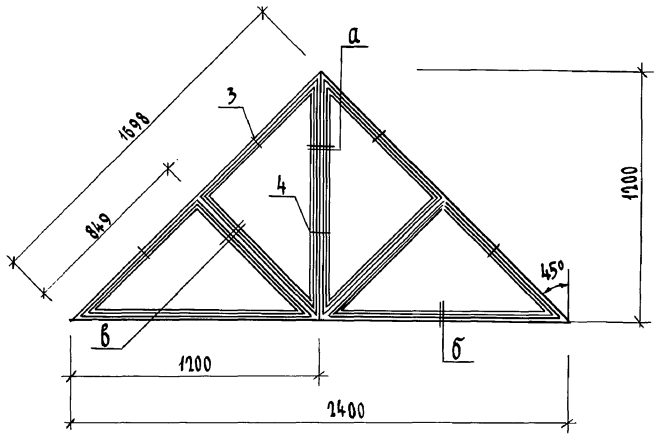

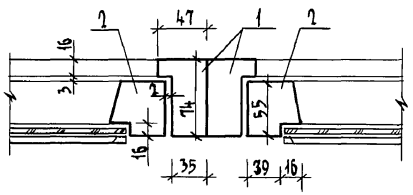

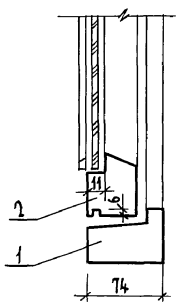

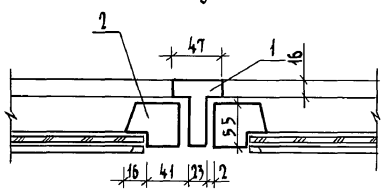

Спецификация элементов блока слухового окна БСО-1

Марка поз.	Обозначение	Наименование	Кол. шт.	Объем м³	Примечание
		Деревянные детали СО			
1	Древесина хвойная ГОСТ 24454-80	Брус 74×47, п.м.	9,9	0,034	
2	——"——	Брус 55×55, п.м.	11,6	0,035	
	ГОСТ 111-78	Стекло, м²	1,44		
3	ГОСТ 5088-78*	Петли накладные	4		
4	ГОСТ 5090-86	Завертка оконная врезная	2		

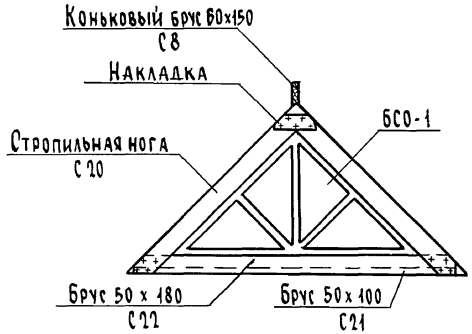

Инв.№ подл. | Подпись и дата | Взам. инв.№ | 2-3856-100

Привязан

Инв.№

Н.контр.	Земляк	
Нач.маст.	Радыгин	
Зам.нач.	Земляк	
Гл.спец.	Земляк	
Исполн.	Сухаренко	
Провер.	Земляк	

17-0138.89 - АС

4-этажная рядовая блок-секция на 12 квартир 1-2-3

Стадия	Лист	Листов
Р	71	

Блок слухового окна БСО-1
Узлы. Спецификация

ЦНИИЭП Граждансельстрой

Копировал 24062-02 73 Формат А3

Альбом II

Блок слухового окна БСО-2

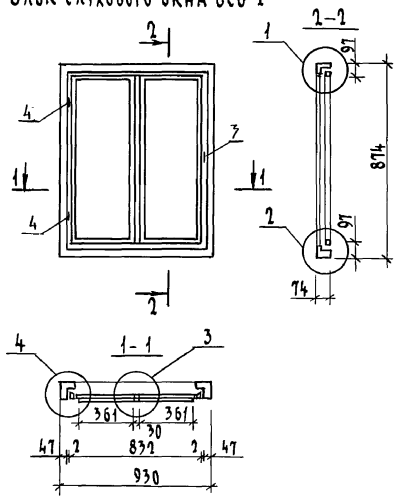

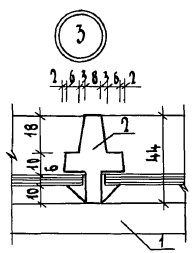

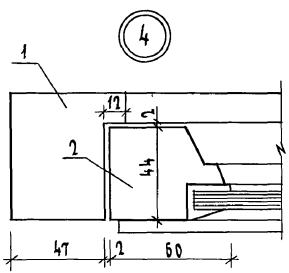

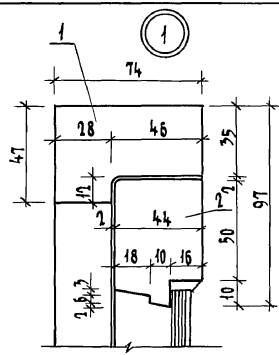

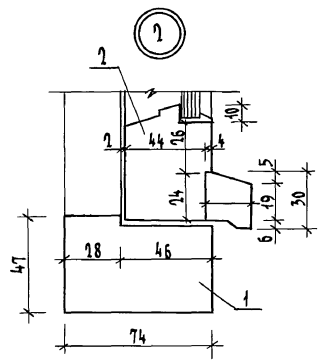

Спецификация элементов блока слухового окна БСО-2

Марка поз.	Обозначение	Наименование	Кол. шт.	Об'ем, м³	Примечание
1	Древесина хвойная ГОСТ 24454-80	Древесина коробки, м³		0,013	
2	—— " ——	Древесина переплета, м³		0,014	
3		Ручки-скобы, δ=65			
		ГОСТ 5087-80	1	0,012	
4		Петли оконные раз'емные			
		δ=75 ГОСТ 5088-78	2		
		Задвижки оконные			
		ГОСТ 5090-86	2		
		Стекло оконное 356×695 (2 шт)			
		ГОСТ 111-78, м²	0,50		

Привязан	Н. контр.	Земляк		17-0138.89 -АС	
	Нач. маст.	Радыгин		4-этажная рядовая блок-секция на 12 квартир 1-2-3	Стадия: Р; Лист: 72; Листов:
	Зам. нач.	Земляк			
	Гл. спец.	Земляк		Блок слухового окна БСО-2 Узлы. Спецификация	ЦНИИЭП гражданскельстрой
	Исполн.	Сухаренко			
Инв. №	Провер.	Земляк			

Копировал 24062-02 74 формат А3

Инв. № подл. 2-3856-101 | Подпись и дата | Взам. инв. №

Альбом II

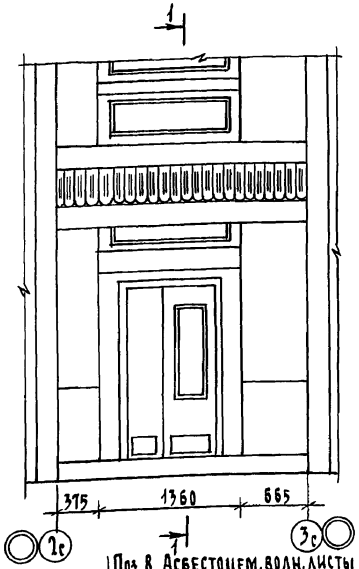

1-1

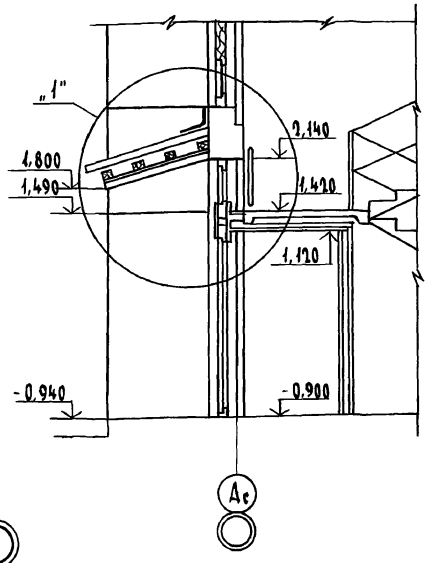

Спецификация элементов козырька входа

Марка поз	Обозначение	Наименование	Кол шт.	Об'ем м³	Примечание
		Элементы деревянные			
1	Древесина хвойная ГОСТ 24454-80	Бруски обрешетки 94х94, ℓ=1400	4	0,021	0,084 м³
2	—"—	Подшивные доски 94х13, ℓ=1250	26	0,002	0,040 м³
3	—"—	Опорный брус 94х94, ℓ=1250	2	0,011	0,022 м³
4	—"—	Доски 94х13, ℓ= 2400	2	0,003	0,006 м³
5	—"—	Доски 94х13, ℓ= 1300	2	0,002	0,003 м³
6	—"—	Брус 94х94, ℓ=1300	4	0,011	0,046 м³
7	—"—	Пробка ⌀50, ℓ=80	12		0,002 м³
8	ГОСТ 16233-77	Асбестоцем. волнистые листы			3,2 м²
		Элементы металлические			
9	ГОСТ 4028-63*	Гвозди ⌀3, ℓ=80	26		
10	ГОСТ 14918-80	Фартук из оцинк. железа шир 400			1,0 м²
11	ГОСТ 27320-87	Дюбель	5		

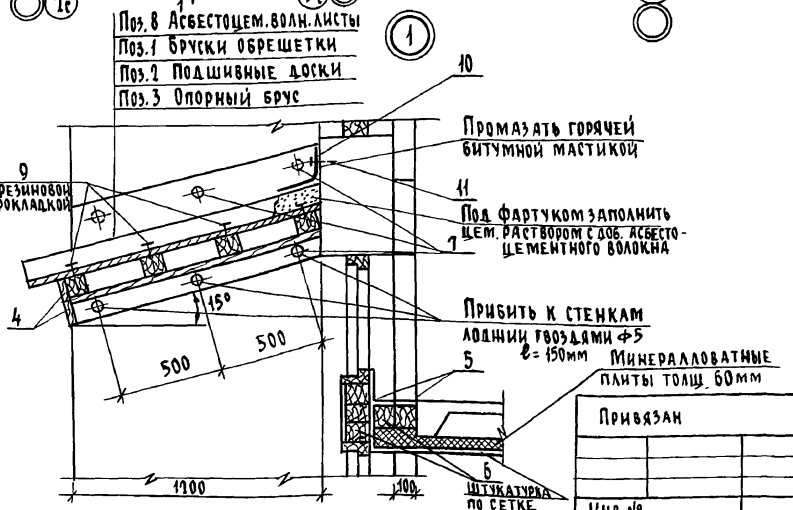

Н. контр.	Земляк		
Нач. маст.	Радыгин		
Зам. нач.	Земляк		
Гл. спец.	Земляк		
Исполн.	Сухаренко		
Провер.	Земляк		

Привязан

Инв. №

17-0138.89 - АС

4-этажная рядовая блок-секция на 12 квартир 1-2-3

Козырек входа

Стадия	Лист	Листов
Р	73	

ЦНИИЭП гражданселькстрой

Инв. № подл. | Подпись и дата | Взам. инв. № | 2-3856-102

Копировал Буд 24062-02 75 Формат А3

Альбом II

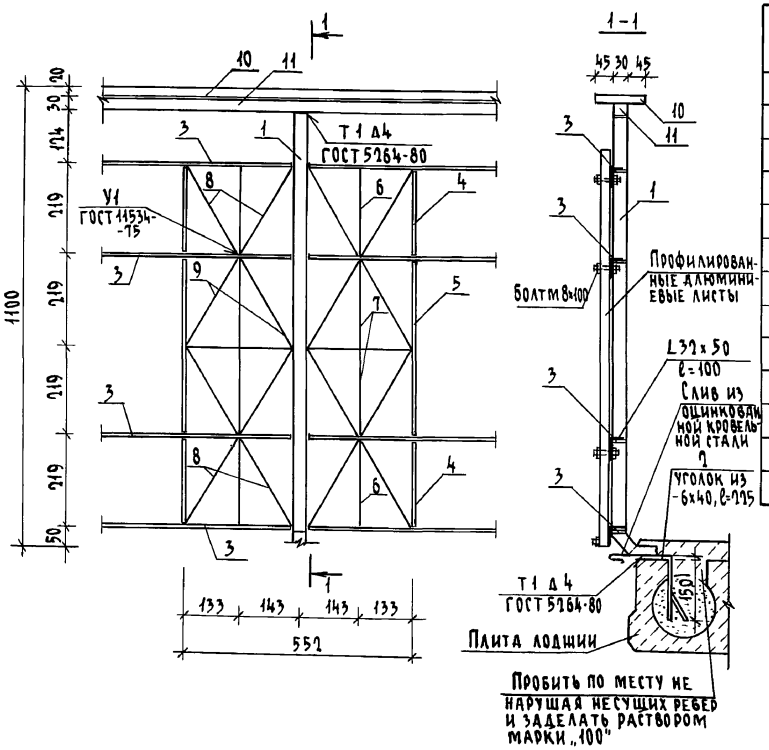

Спецификация металлических элементов ограждения лоджий

Марка поз.	Обозначение	Наименование	Кол-во вар I	Кол-во вар II		Масса ед. кг	Примечание
1		Квадрат □30 ГОСТ 2591-88 / Ст.3 ГОСТ 535-88; l=1130	7	7		7,978	
2		Полоса -40×6 ГОСТ 103-76* / Ст.3 ГОСТ 535-88; l=225	7	7		0,424	
3		Полоса -30×10 ГОСТ 103-76* / Ст.3 ГОСТ 535-88; п.м	18,60	18,48		2,355	
4		Полоса -30×10 ГОСТ 103-76* / Ст.3 ГОСТ 535-88; l=209	4	8		0,492	
5		Полоса -30×10 ГОСТ 103-76* / Ст.3 ГОСТ 535-88; l=428	2	4		1,008	
6		Полоса -30×5 ГОСТ 103-76* / Ст.3 ГОСТ 535-88; l=209	4	8		0,246	
7		Полоса -30×5 ГОСТ 103-76* / Ст.3 ГОСТ 535-88; l=428	4	8		0,504	
8		Полоса -30×5 ГОСТ 103-76* / Ст.3 ГОСТ 535-88; l=243	8	16		0,287	
9		Полоса -30×5 ГОСТ 103-76* / Ст.3 ГОСТ 535-88; l=246	8	16		0,290	
10		Полоса -120×20 ГОСТ 103-76* / Ст.3 ГОСТ 535-88; l=4680	1	1		88,17	
11		Квадрат □30 ГОСТ 2591-88 / Ст.3 ГОСТ 535-88; l=4660	1	1		32,90	

Стойки металлического ограждения привариваются к анкерам, заложенным в плиту лоджий по месту.

Все металлические элементы крепятся между собой при помощи сварных соединений.

Для крепления поз. 12 в стеновых блоках лоджий предусмотрены закладные детали.

Данный лист читать совместно с листами АС27, 28.

17-0138.89 - АС

Привязан	Н.контр.	Земляк		4-этажная рядовая блок-секция на 12 квартир 1-2-3	Стадия	Лист	Листов
	Нач.маст.	Радыгин			Р	74	
	Зам.нач.	Земляк					
	Гл.спец.	Земляк		Металлические элементы ограждения лоджии	ЦНИИЭП гражданскельстрой		
Инв. №	Исполн.	Сухаренко					
	Провер.	Земляк					

Копировал 24062-02 (76) Формат А3

Инв. № | Подп. | Подпись и дата | Взам. инв. №

gost.e-ecolog.ru