ТИПОВОЙ ПРОЕКТ

17-0137.89

2-ЭТАЖНАЯ РЯДОВАЯ БЛОК-СЕКЦИЯ НА 6 КВАРТИР 1-2-3

АЛЬБОМ II

Архитектурно-строительные решения выше отм. 0.000

24061-02

Инв. № 2-3855-27

Копир. [illegible]

Формат А3

gost.e-ecolog.ru

ТИПОВОЙ ПРОЕКТ

17-0137.89

2-ЭТАЖНАЯ РЯДОВАЯ БЛОК-СЕКЦИЯ НА 6 КВАРТИР

1-2-3

АЛЬБОМ II

ПЕРЕЧЕНЬ АЛЬБОМОВ

Альбом I	Архитектурно-строительные решения ниже отм. 0.000
Альбом II	Архитектурно-строительные решения выше отм. 0.000
Альбом III	Отопление и вентиляция, водопровод и канализация, газоснабжение, электрооборудование, устройства связи и сигнализации ниже и выше отм. 0.000.
Альбом IV	Сметы (части 1,2,3)
Альбом V	Спецификация оборудования
Альбом VI	Ведомость потребности в материалах

ПРИЛАГАЕМЫЕ МАТЕРИАЛЫ

Серия 17 выпуск 7-2 Разные изделия

Серия 17 альбом IV ч.1 Панели перегородок гипсобетонные

Разработан проектным институтом
ЦНИИЭПграждансельстрой

Гл. инженер института Лейзерович М.Г.
Гл. архитектор проекта Добролюбова О.Д.

Рабочий проект утвержден
Госкомархитектуры приказ
от 2 октября 1989 г. № 184

Инв. № 2-3855-28

Альбом II

Ведомость основных комплектов рабочих чертежей

Обозначение	Наименование	Примечание
АС	Архитектурно-строительная часть	
ОВ	Отопление и вентиляция	
ВК	Водопровод и канализация	
ГС	Газоснабжение	
ЭО	Электрическое освещение	
СС	Связь и сигнализация	

Ведомость рабочих чертежей основного комплекта

Лист	Наименование	Примечание
1	Общие данные (начало)	
2...4	Общие данные (продолжение)	
5	Общие данные (окончание)	
6	Фасад 1с-4с	
7	Фасад 4с-1с	
8	Фасад Ас-Вс. План кровли	
9	Фасад 1с-4с (вариант I)	
10	Фасад 4с-1с (вариант I)	
11	Фасад 1с-4с (вариант II)	
12	Фасад 4с-1с (вариант II)	
13	Монтажный план 1-го этажа	
14	Монтажный план 2-го этажа	
15	План заполнения проемов 1 этажа	
16	План заполнения проемов 2 этажа	
17	Элементы перегородок. Полы. 1 этаж	
18	Элементы перегородок. Полы второго этажа	
19	Разрез I-I, вариант подвала с кладовыми	
20	Ведомость отделки помещений. Экспликация полов. Спецификация элементов перегородок	
21	Спецификация элементов заполнения проемов	
22	Индивидуальная раздвижная перегородка ИРП-I	
23	Шкаф встроенный Ш-1 и Ш-2	
24	Шкаф встроенный Ш-3 и Ш-4	
25	Шкаф встроенный. Спецификация.	
26	Элемент ограждения лоджии	
27	Элемент ограждения лоджии (вариант I)	
28	Элемент ограждения лоджии (вариант II)	
29	Схема расположения элементов наружной стены по оси Ас	
30	Схема расположения элементов наружной стены по оси Ас. Сечения 1-1 ÷ 4-4	
31	Схема расположения элементов наружной стены по оси Вс	
32	Схема расположения элементов наружной стены по оси Вс Сечения 1-1 ÷ 3-3 ; 5-5,6-6.	
33	Элементы блокировки ЭБ-1; ЭБ-2 схем расположения блоков наружных стен	
34	Элементы блокировки ЭБ-1; ЭБ-2 схем расположения блоков наружных стен Сечения 7-7÷9-9	
35	Элементы блокировки ЭБ-3, ЭБ-4 схем расположения блоков наружных стен	

Проект соответствует действующим нормам и правилам
Гл. архитектор проекта О.А. Добролюбова
Гл. спец. по пожарной безопасности Г.А. Проскуряков
Проект привязан в соответствии с действующими нормами и правилами
Гл. архитектор проекта

Согласовано:
Гл. спец. по пожар. безопасности Проскуряков

Инв. № подл. | Подпись и дата | Взам. инв. № | Гл. спец. по пожар. безопасности | Проскуряков

Привязан:

Инв. №

17-0137.89 - АС

Н. контр.	Земляк		2 этажная рядовая блок-секция на 6 квартир 1-2-3
Нач. м.	Радыгин		
Зам. н. м.	Земляк		
Гл. спец.	Земляк		Общие данные. Начало.
Исполн.	Хлопова		
Провер.	Земляк		

Стадия	Лист	Листов
Р	1	

ЦНИИЭП гражданселькстрой

Копир. 24061-02 3 Формат А3

ВЕДОМОСТЬ РАБОЧИХ ЧЕРТЕЖЕЙ ОСНОВНОГО КОМПЛЕКТА

ЛИСТ	НАИМЕНОВАНИЕ	ПРИМЕЧАНИЕ
36	Спецификация к схемам расположения элементов наружных стен δ=400 мм. Начало.	
37	Спецификация к схемам расположения элементов наружных стен δ=400мм. Окончание.	
38	Спецификация к схемам расположения элементов наружных стен δ=500мм. Начало.	
39	Спецификация к схемам расположения элементов наружных стен δ=500мм. Окончание	
40	Лестница. Разрезы.	
41	Схема расположения элементов внутренней стены по оси 6с	
42	Схемы расположения элементов внутренних стен по осям 1с и 4с	
43	Схема расположения элементов вентиляционных стояков ВС-3, ВС-4, ВС-5. Спецификация к схемам расположения элементов внутренних стен.	
44	Схема расположения элементов внутренних стен по осям 2с и 3с	
45	Схема утепления вентиляционных блоков	
46	Схема утепления вентиляционных блоков. Спецификация	
47	Схема расположения элементов перекрытия на отм. 2.500. Элементы блокировки плит ЭБ1, ЭБ2, ЭБ3	
48	Схема расположения элементов покрытия на отм. 5.300. Элемент блокировки плит ЭБ4	
49	Спецификация к схемам расположения элементов перекрытия и покрытия. Начало.	
50	Спецификация к схемам расположения элементов перекрытия и покрытия. Окончание.	
51,52	Схемы расположения элементов перекрытия и покрытия. Монолитные участки МУ1...МУ8.	
53	Зонт 3-1; 3-2. Сборочный чертеж.	
54	Крепление блоков наружных и внутренних стен Узлы I, II, III, VII.	
55	Крепление блоков наружных и внутренних стен. Узлы IV; V, VI.	
56	Крепление блоков наружных и внутренних стен. Узлы VIII, IX. Спецификация металла на анкера.	

ЛИСТ	НАИМЕНОВАНИЕ	ПРИМЕЧАНИЕ
57	Спецификация к узлам крепления наружных и внутренних стен	
58	Развертки вентиляционных каналов в стояках ВС1, ВС2	
59	Развертки вентиляционных каналов в стояках ВС3, ВС4, ВС5	
60	Схема расположения элементов стропил Элементы блокировки ЭБ1, ЭБ2.	
61	Стропила. Элементы блокировки ЭБ3, ЭБ4. Узлы 1,2,3	
62	Стропила. Разрезы 1-1, 2-2, 3-3, 4-4.	
63	Стропила. Разрезы 5-5, 6-6, 7-7, 8-8, 9-9 Узлы 4,5.	
64	Стропила. Узлы 6,7,8,9,10	
65	Стропила. Узлы 11,12,13,14,15	
66	Спецификация к схеме расположения элементов стропил (начало)	
67	Спецификация к схеме расположения элементов стропил (окончание). Узел 16	
68	Блок слухового окна БСО-1. Узлы. Спецификация.	
69	Блок слухового окна БСО-2. Узлы. Спецификация	
70	Козырек входа	
71	Металлические элементы ограждения лоджий	

Альбом II

Инв. № подл. | Подпись и дата | Взам. инв. №

2-7855-30

Привязан:

Инв. №

17-0137.89 - АС

Н. контр.	Земляк	
Нач. маст.	Радыгин	
Зам. н. м.	Земляк	
Гл. спец.	Земляк	
Исполн.	Хлопова	
Провер.	Земляк	

2-х этажная рядовая блок-секция на 6 квартир 1-2-3

Общие данные (продолжение)

Стадия	Лист	Листов
Р	2	

ЦНИИЭП граждансельстрой

Копир.

24061-02 4

Формат А3

Альбом II

Ведомость ссылочных документов

Обозначение	Наименование	Примечан.
1.133.1-7 в.1-1 в.1-2	Блоки наружных стен для жилых зданий высотой 1-4 этажа и общественных зданий высотой 1-3 этажа. Выпуск 1-1. Легкобетонные блоки для стен толщиной 400мм. Рабочие чертежи	
1.133.1-7 в.2-1 в.2-2	Блоки наружных стен для жилых зданий высотой 1-4 этажа, общественных зданий высотой 1-3 этажа. Выпуск 2-1. Легкобетонные блоки для стен толщиной 500 мм. Рабочие чертежи.	
1.134.1-15 в.1-1 в.1-2	Блоки внутренних стен для жилых зданий высотой 1-4 этажа и общественных зданий высотой 1-3 этажа. Выпуск 1-1. Блоки толщиной 200мм. Рабочие чертежи	
1.134.1-15 в.3-1 в.3-2	Блоки внутренних стен для жилых зданий высотой 1-4 этажа и общественных зданий высотой 1-3 этажа. Выпуск 3-1. Блоки вентиляционные.	
1.141-1 в.64	Панели перекрытий железобетонные многопустотные	
1.151.1-6 в.1	Марши лестничные железобетонные плоские для жилых зданий с высотой этажа 2,8 м	
1.152.1-8 в.3	Площадки лестничные железобетонные к плоским маршам для жилых зданий с высотой этажа 2,8 м	
ГОСТ 8717.0-84 ГОСТ 8717.1-84	Ступени железобетонные и бетонные	
2.144-1/88	Узлы полов жилых зданий	
1.136-10	Двери деревянные внутренние для жилых и общественных зданий по ГОСТ 6629-74	
1.136.5-16 ч.1 и 2	Окна и балконные двери деревянные с двойным остеклением для жилых зданий	
1.136-17	Окна и балконные двери деревянные стройным остеклением для жилых зданий	
1.136.5-19	Двери деревянные наружные для жилых и общественных зданий	
1.172.5-6	Элементы и детали встроенных шкафов и антресолей для жилых зданий	
ГОСТ 8242-88	Детали профильные из древесины и древесных материалов для строительства	
2.130-1 в.2,21	Детали стен и перегородок жилых зданий	
1.450.3-3 в.0,2	Стальные лестницы, площадки, стремянки и ограждения	
2.140-1 в.1	Детали перекрытия жилых зданий	
2.160-9 в.1	Детали покрытия жилых зданий	
1.256.2-2 в.1	Металлические ограждения лестниц общественных зданий	

Ведомость спецификаций

Лист	Наименование	Примечан.
АС 20	Спецификация элементов перегородок	
АС 21	Спецификация элементов заполнения проемов	
АС 22	Спецификация древесины на ИРП-1. Спецификация изделий на ИРП-1	
АС 25	Шкаф встроенный. Спецификация	
АС-36, 37	Спецификация к схемам расположения элементов наружных стен δ=400мм.	
АС-38 39	Спецификация к схемам расположения элементов наружных стен δ=500мм	
АС-40	Спецификация к схеме расположения элементов лестницы	
АС-43	Спецификация к схемам расположения элементов внутр.стен	
АС-44	Спецификация к схеме расположения элементов внутренних стен по осям 2с, 3с	
АС-46	Спецификация к схеме утепления вентиляционных стояков	
АС 49, 50	Спецификация к схемам расположения элементов перекрытия и покрытия	
АС 51,52	Спецификация монолитных участков перекрытий	
АС 53	Спецификация металлических зонтов	

Привязан

Инв.№

Н.контр.	Земляк	
Нач.маст	Радыгин	
Зам.н.м.	Земляк	
Гл.спец.	Земляк	
Исполн.	Хлопова	
Проверил	Земляк	

17-0137.89 - АС

2-этажная рядовая блок-секция на 6 квартир 1-2-3

Стадия	Лист	Листов
Р	3	

Общие данные (продолжение)

ЦНИИЭП гражданселькстрой

Инв.№ подл. | Подпись и дата | Взам.инв.№ 2-3855-71

копир. 24061-02 5 Формат А3

Альбом II

Ведомость спецификаций

Лист	Наименование	Примечание
АС56	Спецификация металла на анкера	
АС57	Спецификация кузлам крепления наружних и внутренних стен	
АС66, 67.	Спецификация к схеме расположения элементов стропил	
АС68	Спецификация элементов блока слухового окна БСО-1	
АС69	Спецификация элементов блока слухового окна БСО-2	
АС70	Спецификация элементов козырька входа	
АС71	Спецификация металлических эл-тов ограждения лоджий.	

Типовой проект двухэтажной рядовой блок-секции на 6 квартир с 1-2-3-комнатными квартирами разработан мастерской №4 института ЦНИИЭП граждансельстрой (117279, Москва, В-279, Профсоюзная ул., 93а) на основании задания, утвержденного Госкомархитектуры 11 мая 1988 г.

Проект предназначен для применения во II, III климатических районах, IB климатическом подрайоне с расчетными зимними температурами наружного воздуха -20, -30 (основное решение), -40°С в нормальной зоне влажности с обычными геологическими условиями. Нормативное значение снеговой нагрузки 1,0 кПа, нормативное значение ветрового давления 0,38 кПа.

Класс ответственности здания – II.
Степень долговечности – II.
Степень огнестойкости – II.

Архитектурно-планировочные и конструктивные решения

2х-этажная блок-секция с 1,2,3-комнатными квартирами рассчитаны на свободную ориентацию. В габаритах представленных блок-секций без каких-либо изменений несущих конструкций могут размещаться три 2-комнатных квартиры. Все квартиры спроектированы с учетом функционального зонирования. Композиционным центром каждой квартиры является обширная кухня-столовая, с выходом в хозяйственную лоджию, связанная с передней трехстворчатой дверью, представляющая собой место ежедневного сбора семьи. Рядом с кухнями-столовыми расположены общие комнаты, в глубине квартиры – спальни с санузлами. Все квартиры оборудованы встроенными шкафами с антресолями.

Блок-секции решены с единой конструктивной схемой с продольными несущими стенами.

Наружные стены выполняются из крупных легкобетонных блоков по серии I.133.1-7 в.1,2.

Внутренние стены – из крупных блоков тяжелого железобетона по серии 1.134.1-15 в.3.

Монтаж блоков наружных и внутренних стен выполнить на пластичном цементно-песчаном растворе М-100.

Внутренние стены раскрепить на период монтажа.

Плиты уложить на слой свежеуложенного цементного раствора М-100.

Швы между плитами тщательно заполнить раствором М-100.

Отверстия для внутренних сетей отопления, водопровода и канализации просверлить в плитах перекрытия, не нарушая рабочей арматуры и ребра плит.

В местах опирания панелей перекрытия на наружные стены уложить пакет из минеральных плит толщиной 40 мм, обернутых толем.

Все трубы пропустить через перекрытия в гильзах.

По утеплителю чердачного перекрытия устраиваются ходовые мостики из досок.

Швы между блоками расшиваются.

Перегородки – укрупненные гипсобетонные, в санузлах на гипсоцементнопуццолановых вяжущих по серии 17.

Антикоррозийную защиту сварных соединений производить в соответствии со СНиП 3.04.03-85*. Монтажные сварные швы соединений конструкций должны быть защищены путем металлизации цинком.

Деревянные конструкции и изделия должны быть защищены от гниения, поражения дереворазрушающими насекомыми и возгорания путем двукратного нанесения на поверхность препарата ББ-3 ГОСТ 23787.6-79*, представляющего собой смесь буры технической и борной кислоты в соотношении 1,54:1.

При производстве работ в зимних условиях руководствоваться указаниями раздела 6 СНиП 3.03.01-87.

Инв. № подл. | Подпись и дата | Взам. инв. № | 2-7855-72

Привязан:

Инв. №

Н. контр.	Земляк		
Нач. маст	Радыгин		
Зам. н. м.	Земляк		
Гл. спец.	Земляк		
Исполн.	Хлопова		
Провер.	Земляк		

17-0137.89 – АС

2х этажная рядовая блок-секция на 6 квартир 1-2-3

Общие данные (продолжение)

Стадия	Лист	Листов
Р	4	

ЦНИИЭП граждансельстрой

Копир.

24061-02 6

Формат А3

Альбом II

Таблица основных вариантов применения блок-секции

(продолжение таблицы)

№ п/п	Наименование варианта	Тип планировочного решения	Планировочная схема	Площадь м² жилая / общая
1	Рядовая блок-секция с элементами блокировки эб-3 лев; эб-3 пр.	1	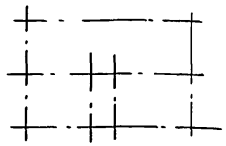	188.01 / 369.98
2	Рядовая блок-секция с элементами блокировки эб-3 лев.; эб-4 пр.	1	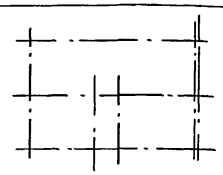	188.01 / 369.98
3	Рядовая блок-секция с элементами блокировки эб-3 пр; эб-4 лев.	1	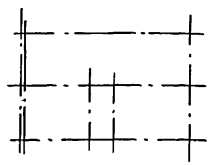	188.01 / 369.98
4	Рядовая блок-секция с элементами блокировки эб-3 лев; эб-2	1	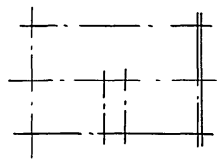	188.01 / 369.98
5	Рядовая блок-секция с элементами блокировки эб-1 ; эб-3 пр.	1	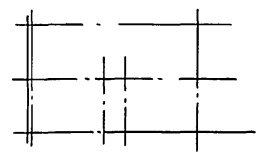	188.01 / 369.98
6	Рядовая блок-секция с элементами блокировки эб-1 ; эб-2	1	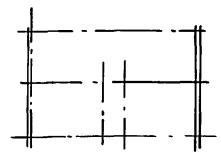	188.01 / 369,98

Таблица показателей на дом

Наименование	Ед. измер	Показат.	Примеч.
Общая площадь (с учетом летних помещений)	м²	386.9	
Общая площадь (без учета летних помещений)	м²	369.98	
Жилая площадь	м²	188.01	
Средняя площадь квартир – жилая	м²	31,34	
– без учета летних помещений	м²	61.66	
Площадь застройки	м²	242,52	
Строительный объем	м³	1377.5	
Общая сметная стоимость	т. руб.	54.56	

Температура наружного воздуха	Толщина наружных стен мм	d мм
-20°С	400	300
-30°С	400	300
-40°С	500	400

Норм. К	Добролюбова	
Нач. М.	Радыгин	
Зам. Н. М.	Земляк	
ГАП	Добролюбова	
Арх.	Воробьев	
Провер.	Добролюбова	

Привязан:

Инв. №

17-0137.89 – АС

2-этажная, рядовая блок-секция на 6 квартир 1-2-3

Стадия	Лист	Листов
Р	5	

Общие данные (окончание)

ЦНИИЭП гражданселькстрой

Копир. Енз 24061-02 7 Формат А3

Инв. № подл. | 2-3855-33 | Подпись и дата | Взам. инв. №

Альбом II

ЭБ-1
ТОРЦЕВОЙ
(ЛЕВЫЙ)

ЭБ-4
С ДЕФОРМАЦИОННЫМ
ШВОМ

ЭБ-3
РЯДОВОЙ

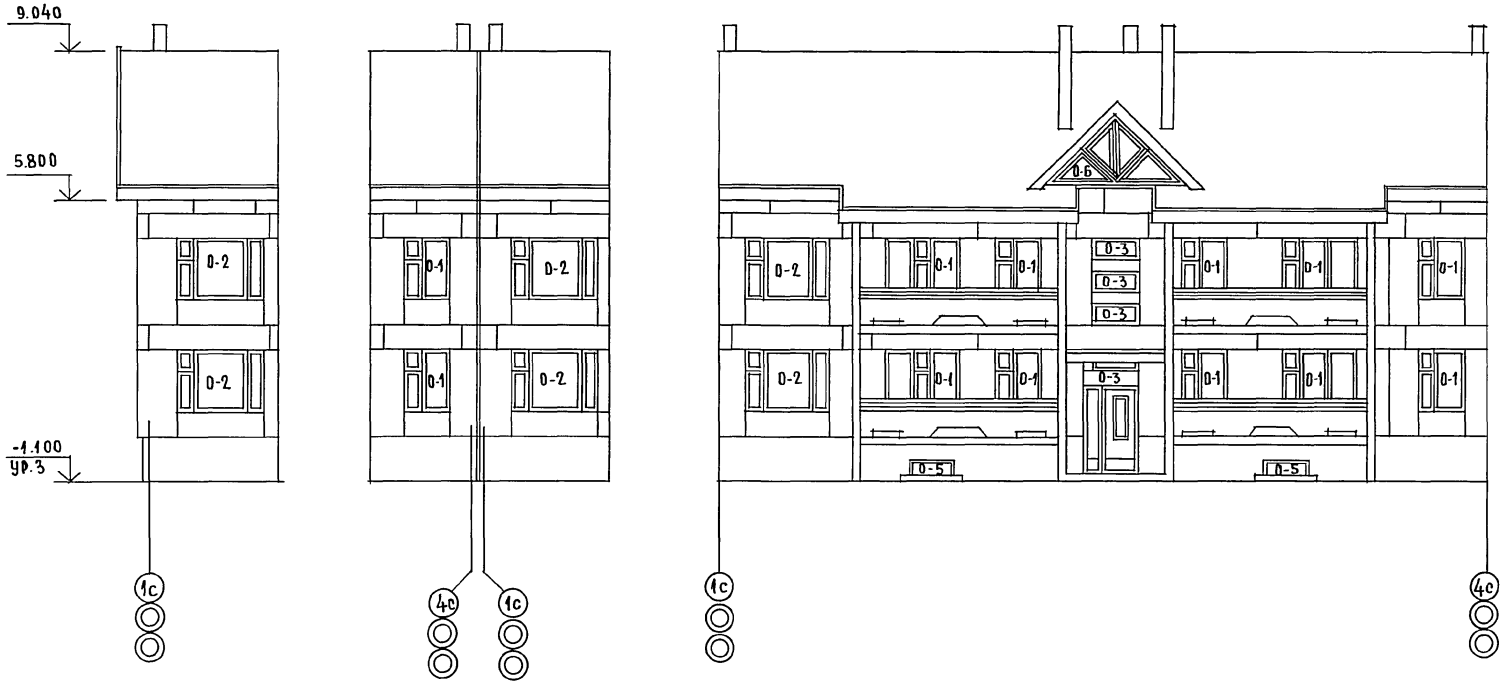

ОГРАЖДЕНИЕ ЛОДЖИЙ – СМ. ЛИСТ 26.

НОРМ. КОНТ.	ДОБРОЛЮБОВА	
НАЧ. МАСТ.	РАДЫГИН	
ЗАМ. Н. М.	ЗЕМЛЯК	
ГАП	ДОБРОЛЮБОВА	
АРХ.	ВОРОБЬЕВ	
ПРОВЕР.	ДОБРОЛЮБОВ	

ПРИВЯЗАН:

ИНВ. №

17 - 0137. 89 - АС

2-ЭТАЖНАЯ РЯДОВАЯ БЛОК-СЕКЦИЯ НА 6 КВАРТИР 1-2-3

ФАСАД 1с-4с

СТАДИЯ	ЛИСТ	ЛИСТОВ
Р	6	

ЦНИИЭП ГРАЖДАНСЕЛЬСТРОЙ

Копир. 24061-02 8

Формат А3

ИНВ. № ПОДЛ. 2-7855-34 | ПОДПИСЬ И ДАТА | ВЗАМ. ИНВ. №

ЭБ-2
ТОРЦЕВОЙ
(ПРАВЫЙ)

ЭБ-4
С ДЕФОРМАЦИОННЫМ
ШВОМ

ЭБ-3
РЯДОВОЙ

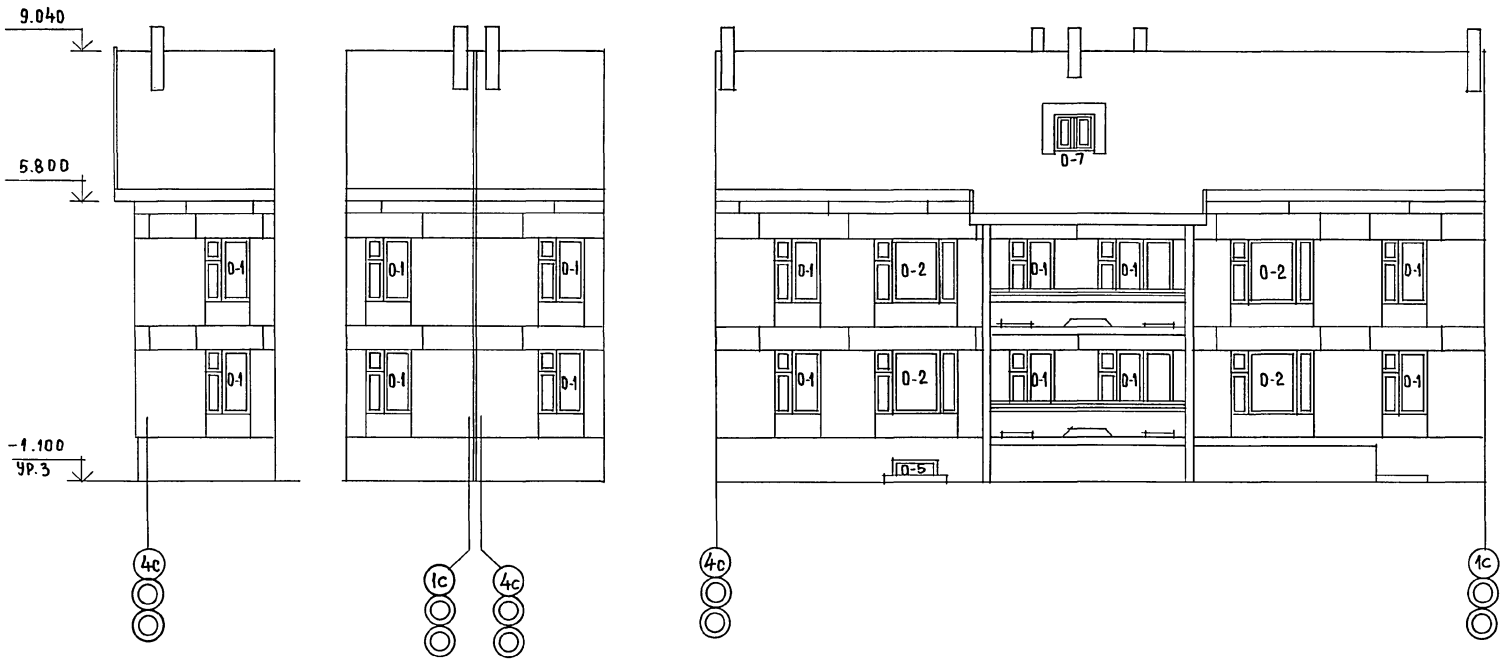

ОГРАЖДЕНИЕ ЛОДЖИЙ-СМ. ЛИСТ 26.

НОРМ.КОН.	ДОБРОЛЮБОВА	
НАЧ.МАСТ	РАДЫГИН	
ЗАМ.Н.М.	ЗЕМЛЯК	
ГАП	ДОБРОЛЮБОВА	
АРХ.	ВОРОБЬЕВ	
ПРОВЕР.	ДОБРОЛЮБОВА	

ПРИВЯЗАН:

ИНВ.№

17-0137.89 - АС

2-ЭТАЖНАЯ, РЯДОВАЯ БЛОК-СЕКЦИЯ НА 6 КВАРТИР 1-2-3

ФАСАД 4с-1с

СТАДИЯ	ЛИСТ	ЛИСТОВ
Р	7	

ЦНИИЭП ГРАЖДАНСЕЛЬСТРОЙ

КОПИР.

24061-02 9 ФОРМАТ А3

ИНВ.№ПОДЛ. | ПОДПИСЬ И ДАТА | ВЗАМ.ИНВ.№

12.7855-25

Альбом II

Фасад Ас – Вс

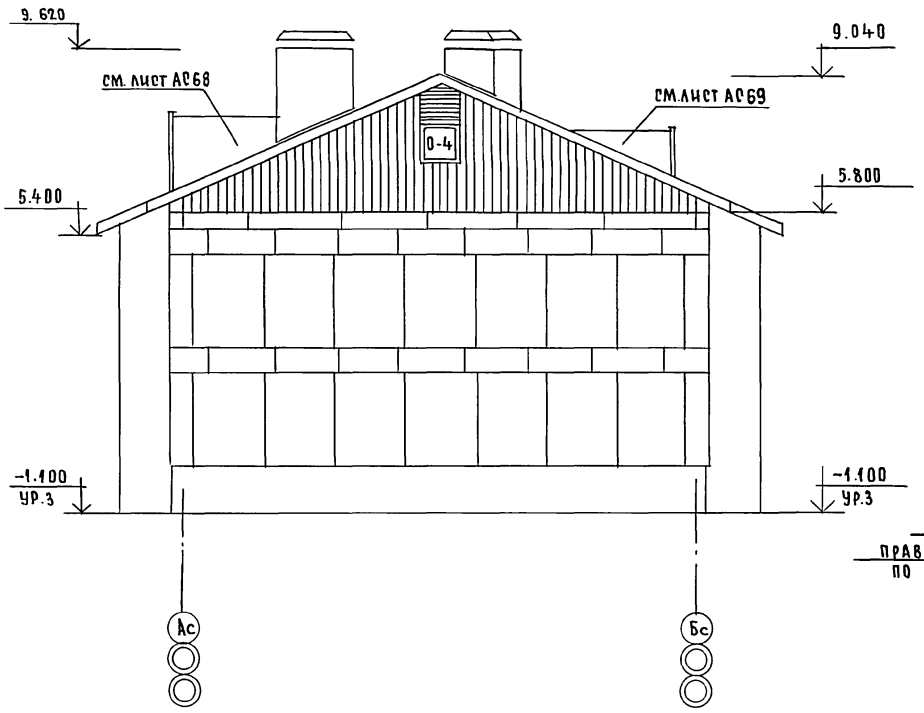

План кровли

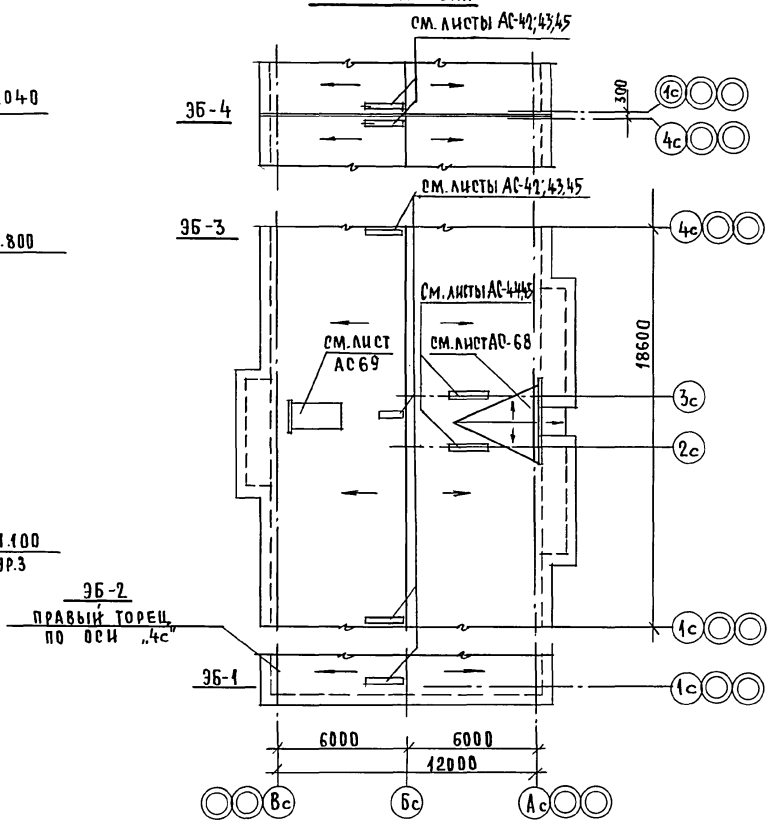

					17-0137.89 – АС		
				Норм.к.	Добролюбова		
				Нач. м.	Радыгин		
Привязан:				Зам.н.м.	Земляк	2-этажная, рядовая блок-секция на 6 квартир 1-2-3	Стадия: Р; Лист: 8; Листов:
				ГАП	Добролюбова		
				Арх.	Воробьев		
				Провер.	Добролюбова	Фасад Ас-Вс, План кровли.	ЦНИИЭП граждансельстрой
Инв.№							

Копир. 24061-02 10 Формат А3

Инв.№ подл. | Подпись и дата | Взам. инв.№ | 0.-7855-36

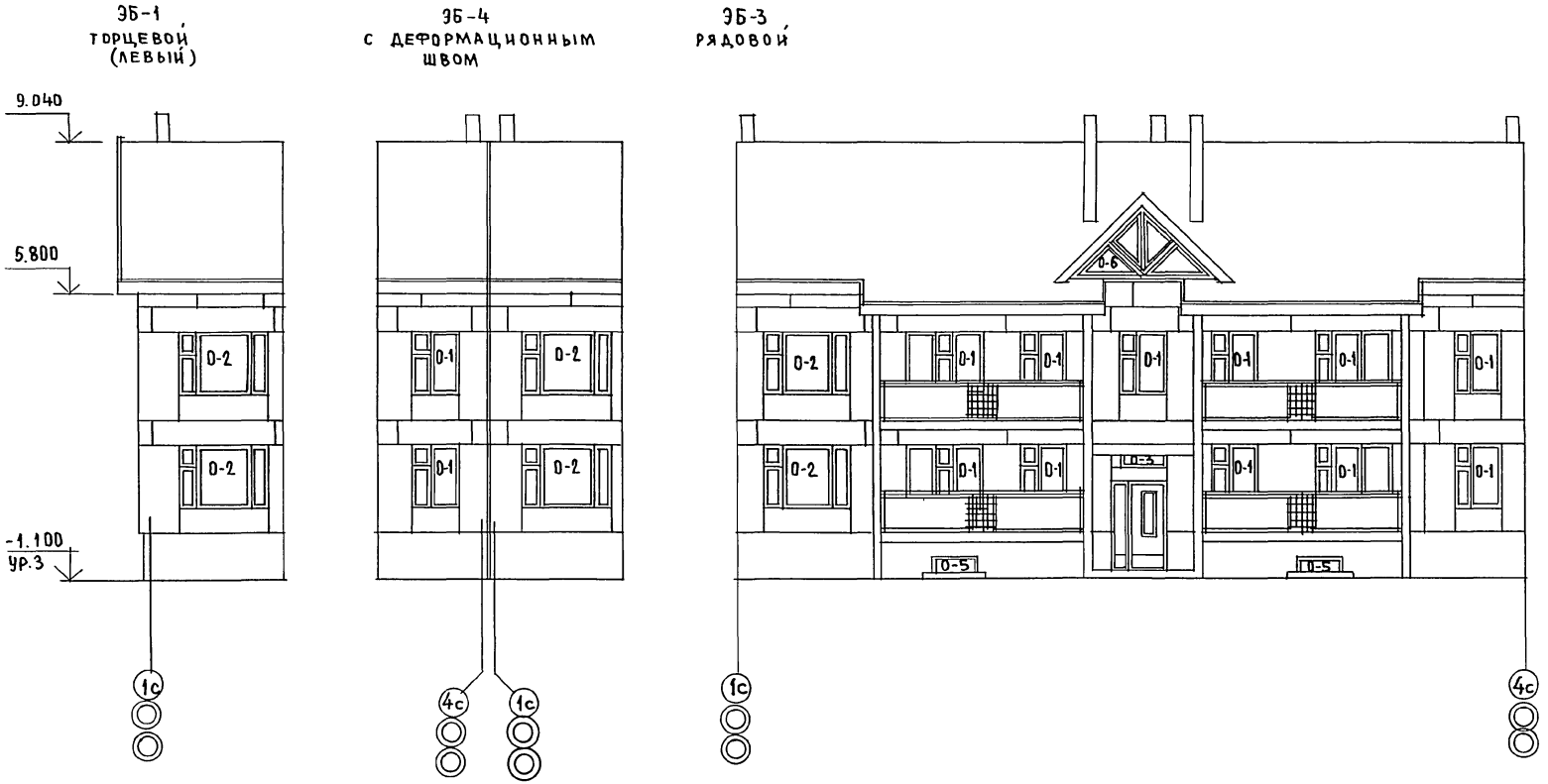

Отраждение лоджий — см. лист 27;70
(вариант 2)

			17-0137-89 - АС
Норм.кон.	Добролюбова		
Нач.маст.	Радыгин		
Зам.н.м	Земляк		
ГАП	Добролюбова		2-этажная, рядовая блок-секция на 6 квартир 1-2-3
Арх.	Воробьев		
Провер.	Добролюбова		Фасад 1с-4с (вариант I)

Стадия	Лист	Листов
Р	9	

ЦНИИЭП гражданселькстрой

Привязан:

Инв.№

Копир. Елиз

24061-02 Н

Формат А3

Альбом II

Инв.№ подл. | Подпись и дата | Взам.инв.№ | 1-7855-77

ЭБ-2
ТОРЦЕВОЙ
(ПРАВЫЙ)

ЭБ-4
С ДЕФОРМАЦИОННЫМ
ШВОМ

ЭБ-3
РЯДОВОЙ

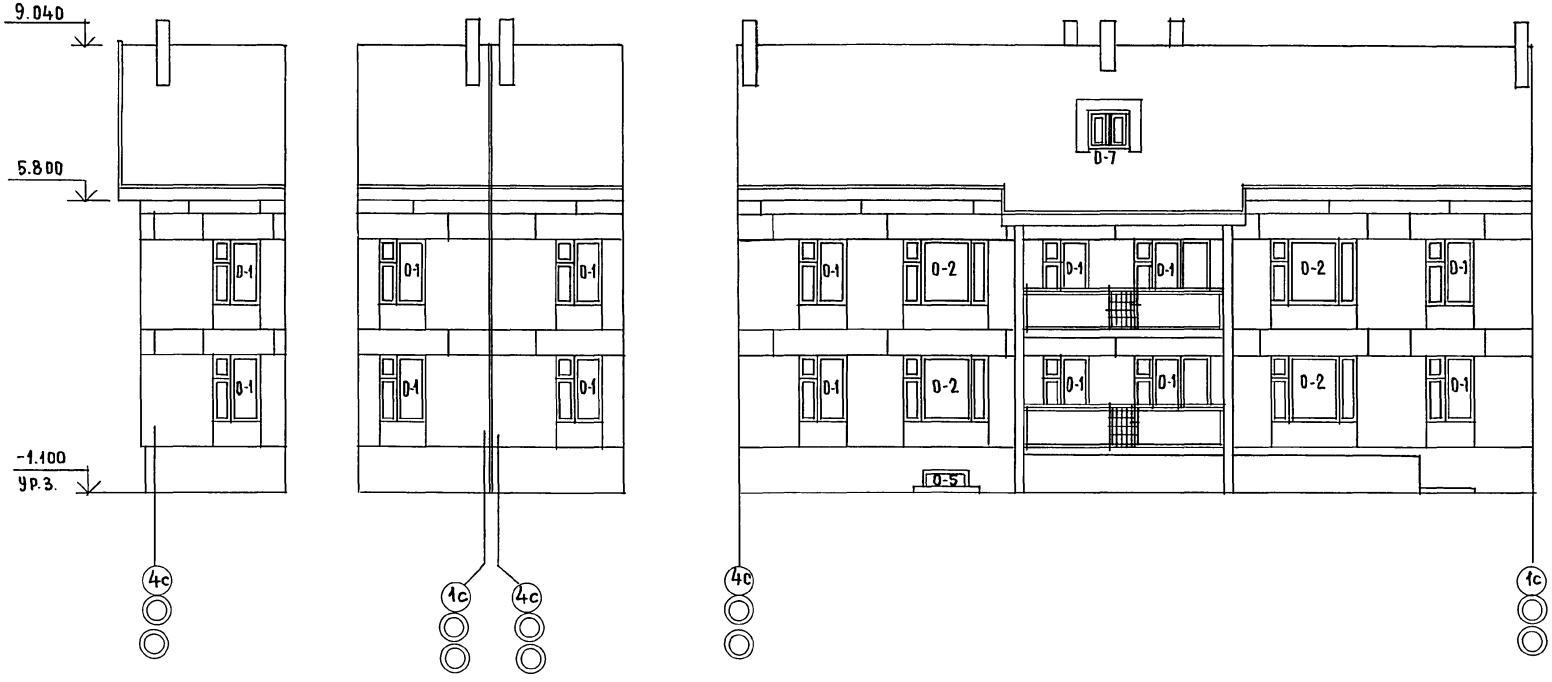

ОГРАЖДЕНИЕ ЛОДЖИЙ (ВАРИАНТ I) — СМ. ЛИСТ 27;70.

НОРМ.К.	ДОБРОЛЮБОВА		
НАЧ.МАСТ	РАДЫГИН		
ЗАМ.Н.М.	ЗЕМЛЯК		
ГАП	ДОБРОЛЮБОВА		
АРХ.	ВОРОБЬЕВ		
ПРОВЕРИЛ	ДОБРОЛЮБОВА		

ПРИВЯЗАН:

ИНВ.№

17-0137.89 - АС

2-ЭТАЖНАЯ, РЯДОВАЯ БЛОК-СЕКЦИЯ НА 6 КВАРТИР 1-2-3

СТАДИЯ	ЛИСТ	ЛИСТОВ
Р	10	

ФАСАД 4с-1с (ВАРИАНТ I)

ЦНИИЭП ГРАЖДАНСЕЛЬСТРОЙ

КОПИРОВАЛ Елиз 24061-02 12 ФОРМАТ А3

ИНВ.№ПОДЛ. | ПОДПИСЬ И ДАТА | ВЗАМ.ИНВ.№
2-3855-78

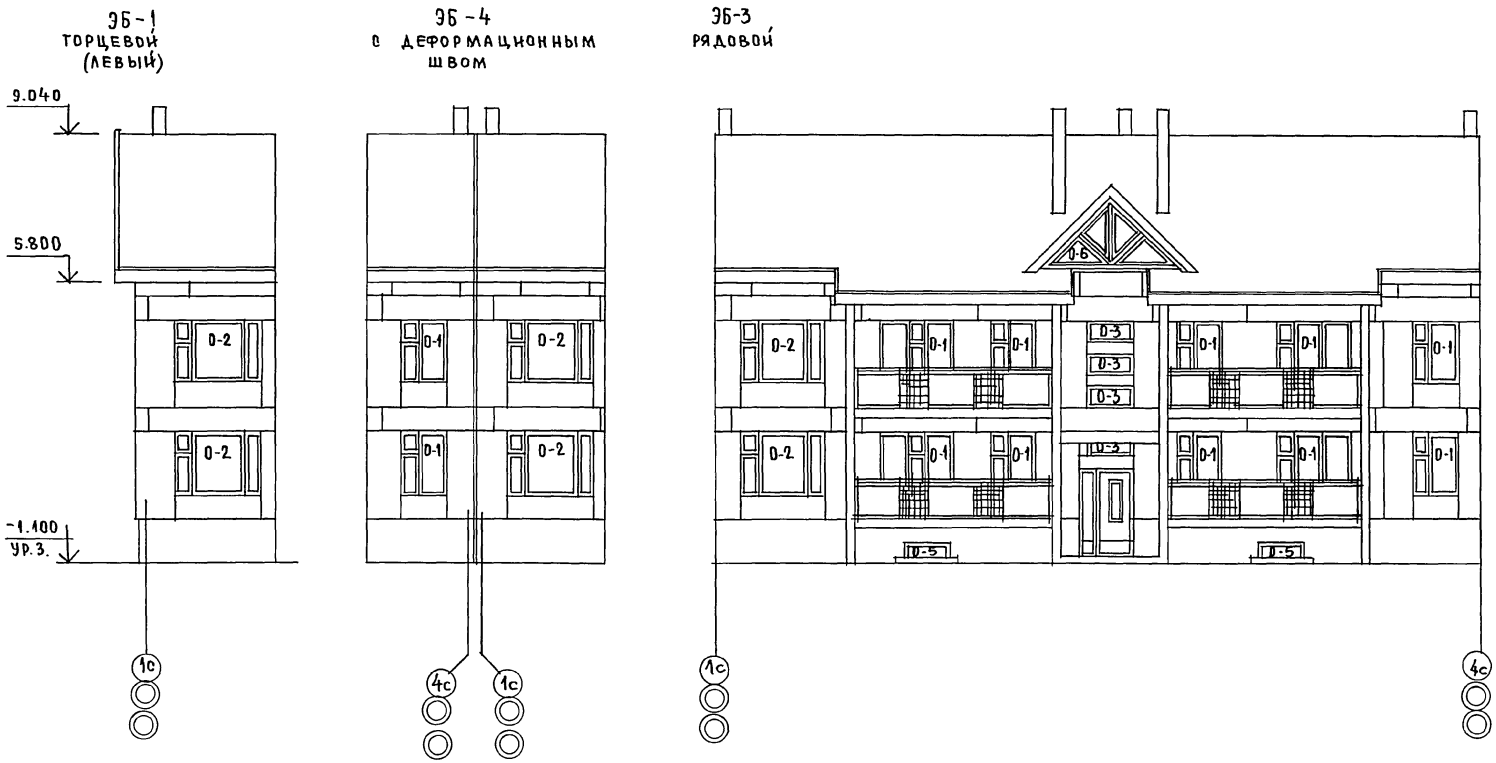

ОГРАЖДЕНИЕ ЛОДЖИЙ — СМ. ЛИСТ 28;70
(ВАРИАНТ II)

НОРМ.КОН	ДОБРОЛЮБОВА	
НАЧ.МАСТ.	РАДЫГИН	
ЗАМ.Н.М.	ЗЕМЛЯК	
ГАП	ДОБРОЛЮБОВА	
АРХ.	ВОРОБЬЕВ	
ПРОВЕРИЛ	ДОБРОЛЮБОВА	

ПРИВЯЗАН:

ИНВ.№

17-0137-89 -АС

2-ЭТАЖНАЯ РЯДОВАЯ БЛОК-СЕКЦИЯ НА 6 КВАРТИР 1-2-3

ФАСАД 1с-4с (ВАРИАНТ II).

СТАДИЯ	ЛИСТ	ЛИСТОВ
Р	11	

ЦНИИЭП ГРАЖДАНСЕЛЬСТРОЙ

КОПИРОВАЛ 24061-02 13 ФОРМАТ А3

АЛЬБОМ II

ИНВ.№ПОДЛ.	ПОДПИСЬ И ДАТА	ВЗАМ.ИНВ.№
0-7859-79		

Альбом II

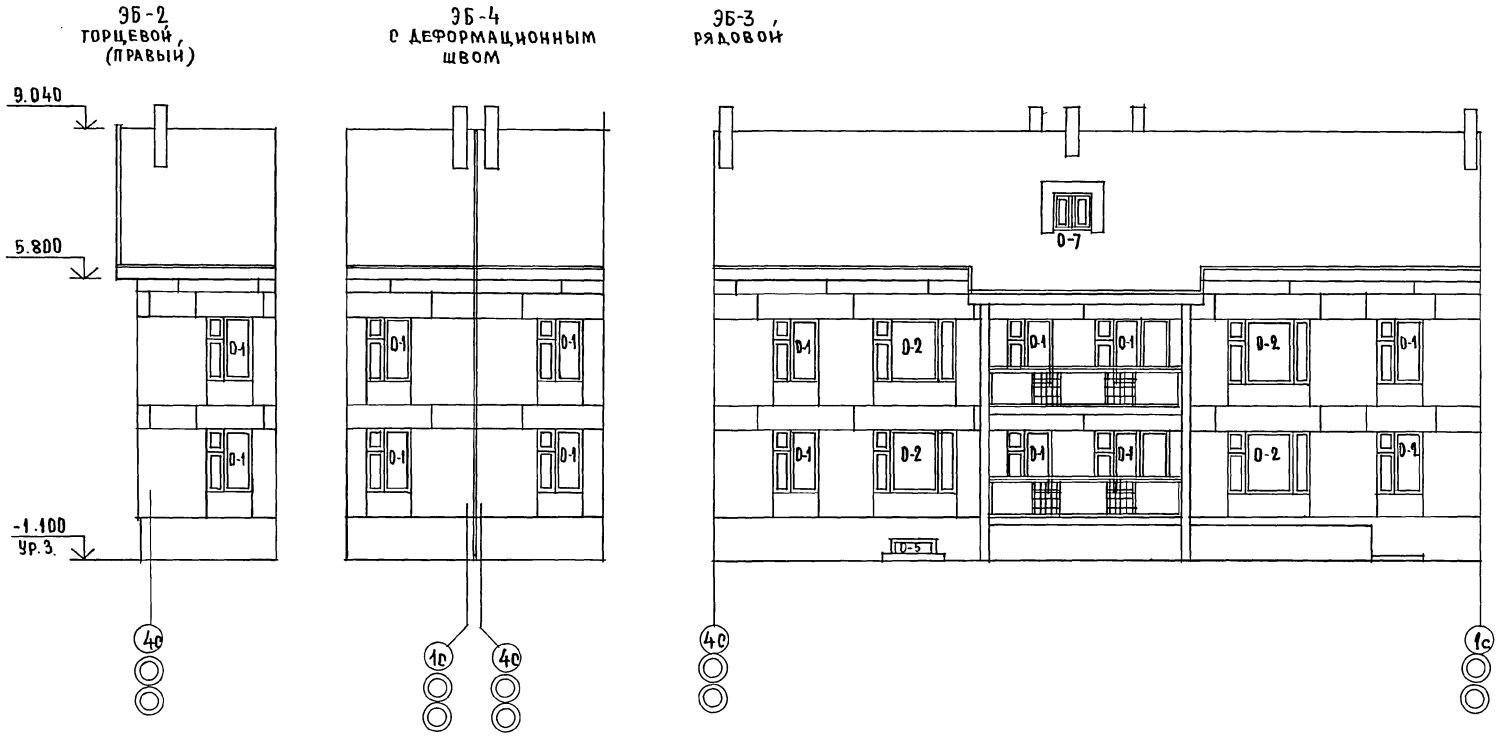

ОГРАЖДЕНИЕ ЛОДЖИЙ — см. лист 28; 70
(ВАРИАНТ II)

НОРМ.КОН.	Добролюбова	
НАЧ.М.	Радыгин	
ЗАМ.Н.М.	Земляк	
ГАП	Добролюбова	
АРХ.	Воробьев	
ПРОВЕРИЛ	Добролюбова	

ПРИВЯЗАН:

ИНВ.№

17-0137.89 - АС

2-этажная, рядовая блок-секция на 6 квартир 1-2-3

СТАДИЯ	ЛИСТ	ЛИСТОВ
Р	12	

ФАСАД 4с-1с
(ВАРИАНТ II)

ЦНИИЭП ГРАЖДАНСЕЛЬСТРОЙ

КОПИРОВАЛ 24061-02 14 ФОРМАТ А3

ИНВ.№ ПОДЛ. | ПОДПИСЬ И ДАТА | ВЗАМ.ИНВ.№ | 2-7857-40

Альбом II

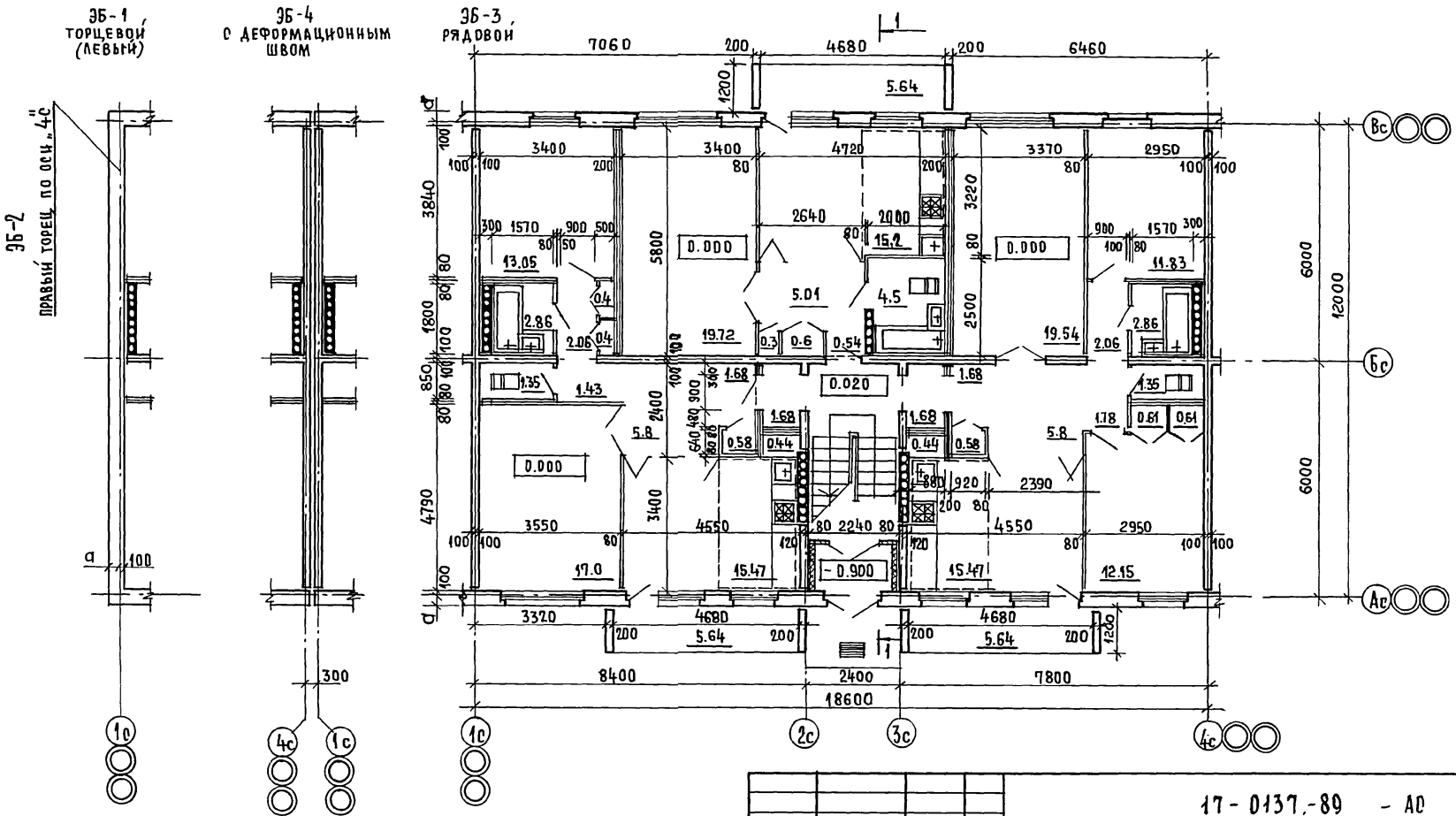

Утепление тамбура: установка минераловатных плит толщ. 60мм с последующим оштукатуриванием по сетке.

Размер „а" см. лист АС-5.

			17-0137.-89 - АС
Норм.к.	Добролюбова		
Нач.м.	Радыгин		
Зам.н.м.	Земляк		
ГАП	Добролюбова	2-этажная, рядовая блок-секция на 6 квартир 1-2-3	Стадия: Р; Лист: 13; Листов:
Арх	Воробьев		
Проверил	Добролюбова	Монтажный план 1 этажа	ЦНИИЭП Гражданселькострой

Привязан:

Инв.№

Инв.№подл. | Подпись и дата | Взам.инв.№ | 2-3855-ЧА

Копировал 24061-02 15 Формат А3

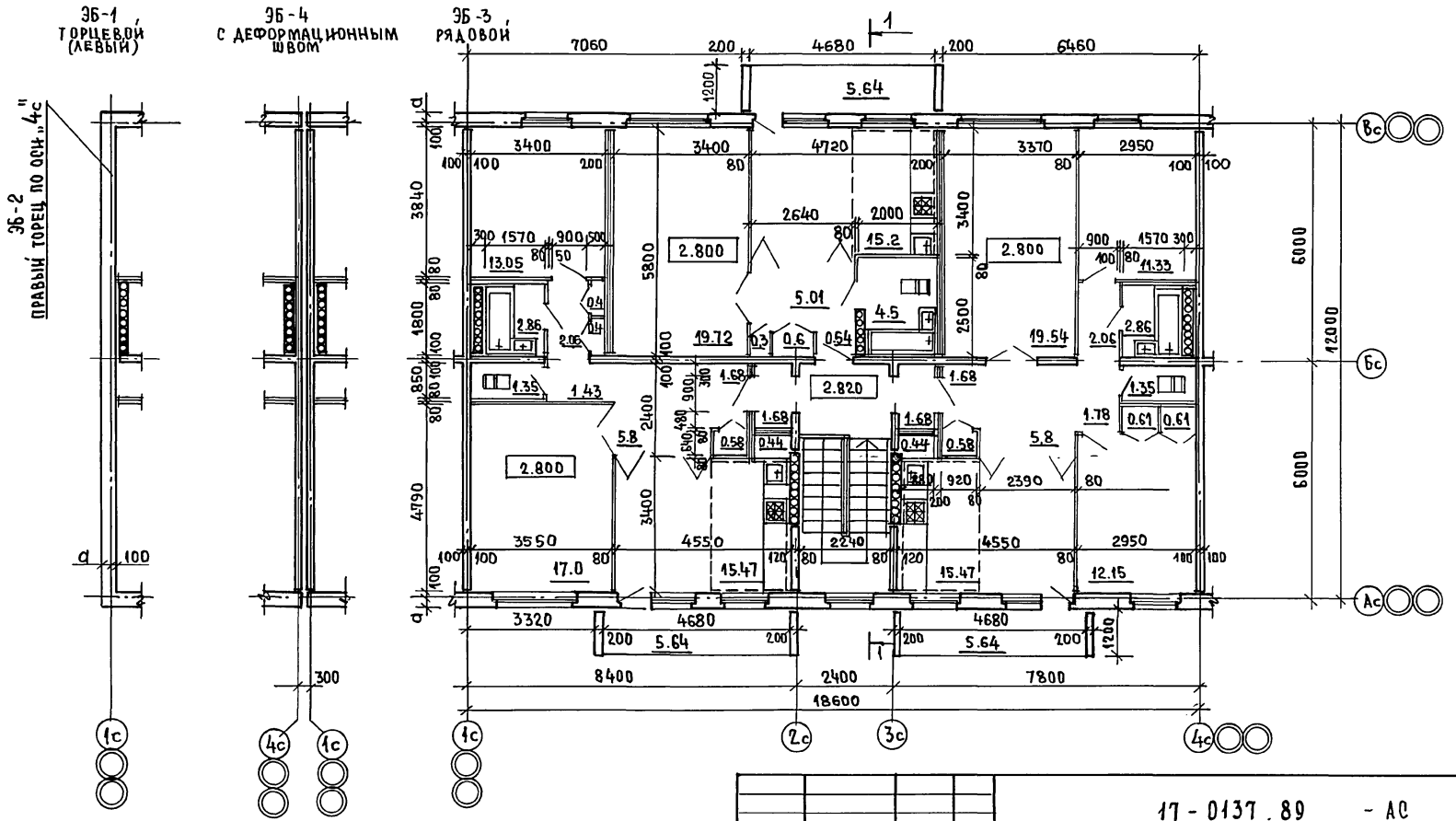

Размер „а" см. лист АС-5.

Инв.№подл.	Подпись и дата	Взам.инв.№			
0-7855-40					

Альбом II

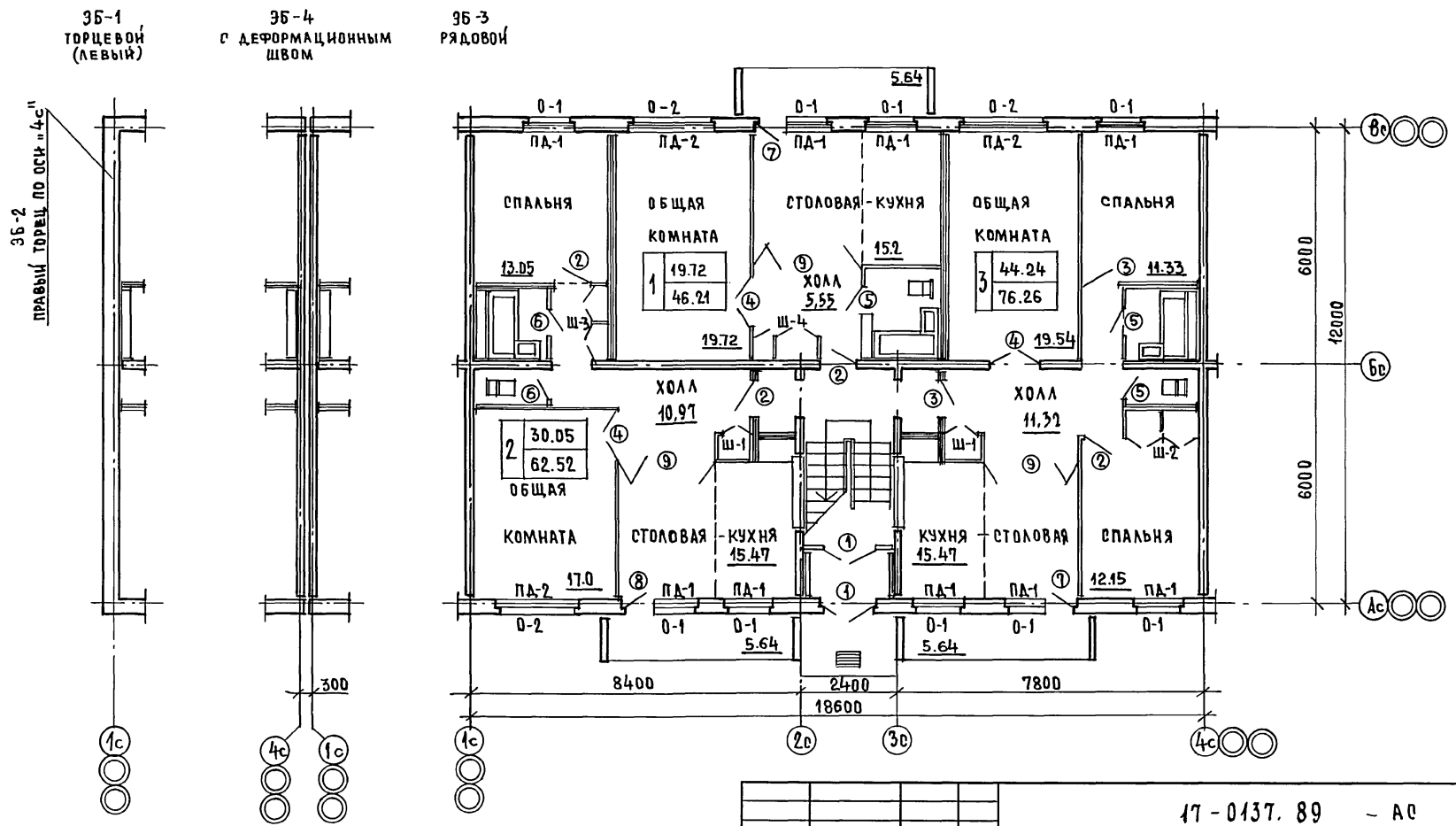

АЛЬБОМ II

ИНВ.№ ПОДЛ.	ПОДПИСЬ И ДАТА	ВЗАМ. ИНВ.№
0-7855-47		

НОРМ.К.	ДОБРОЛЮБОВА	
НАЧ.М.	РАДЫГИН	
ЗАМ.Н.М.	ЗЕМЛЯК	
ГАП	ДОБРОЛЮБОВА	
АРХ.	ВОРОБЬЕВ	
ПРОВЕРИЛ	ДОБРОЛЮБОВА	

17-0137.89 – АС

2-ЭТАЖНАЯ, РЯДОВАЯ БЛОК-СЕКЦИЯ НА 6 КВАРТИР

СТАДИЯ	ЛИСТ	ЛИСТОВ
Р	15	

ПЛАН ЗАПОЛНЕНИЯ ПРОЕМОВ. 1 ЭТАЖА

ЦНИИЭП ГРАЖДАНСЕЛЬСТРОЙ

КОПИРОВАЛ Елез 24061-02 17 ФОРМАТ А3

Альбом II

ЭБ-1 торцевой (левый)

ЭБ-4 с деформационным швом

ЭБ-3 рядовой

ЭБ-2 правый торцевой по оси "4с"

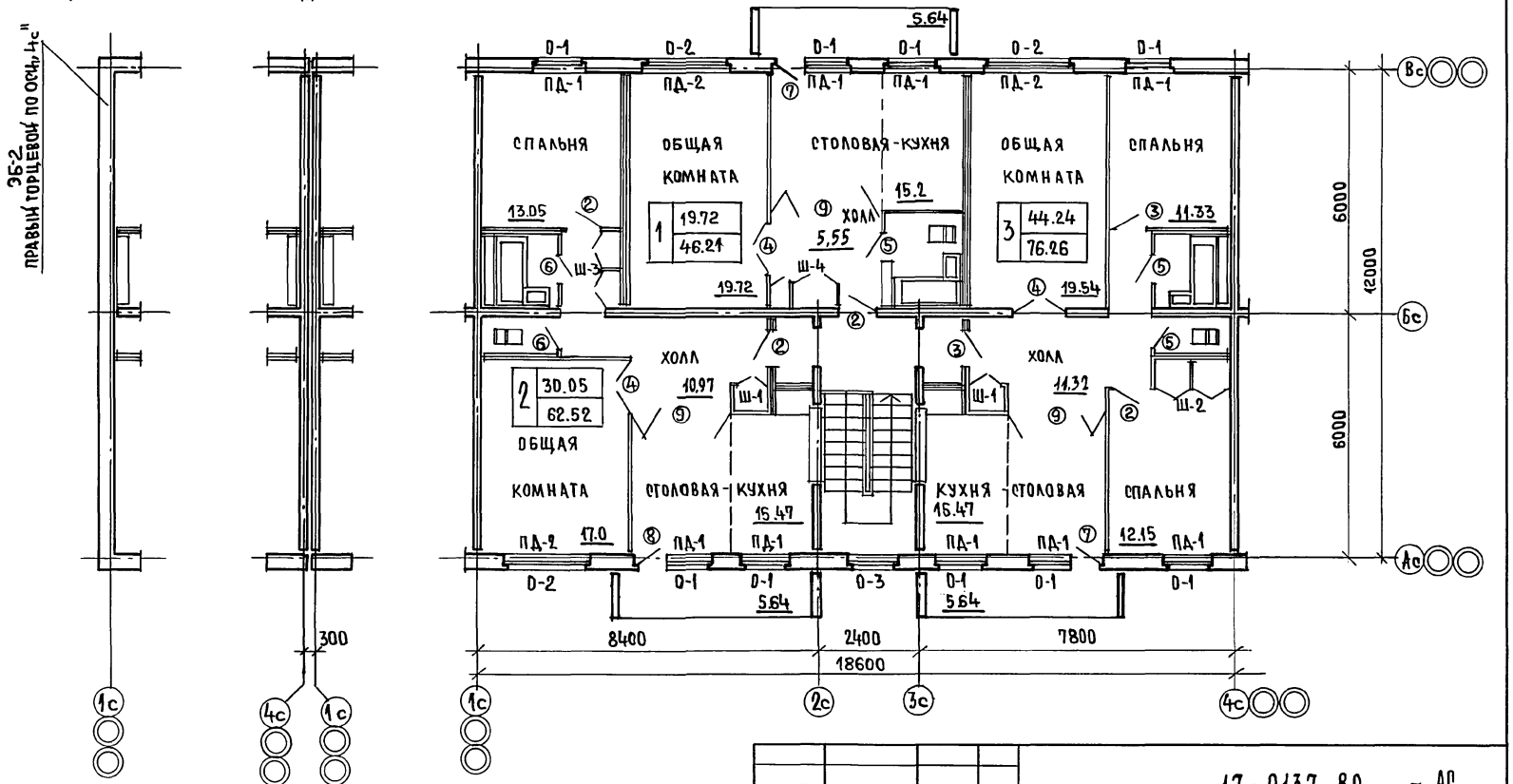

Норм.к.	Добролюбова	
Нач.м.	Радыгин	
Зам.н.м.	Земляк	
ГАП	Добролюбова	
Арх.	Воробьев	
Проверил	Добролюбова	

Привязан:

Инв.№

17-0137.89 - АС

2-этажная, рядовая блок-секция на 6 квартир 1-2-3

Стадия	Лист	Листов
Р	16	

План заполнения проемов. 2 этажа

ЦНИИЭП гражданселькстрой

Копировал 24061-02 18 Формат А3

Инв.№подл. | Подпись и дата | Взам.инв.№ | 2-7859-ЧЧ

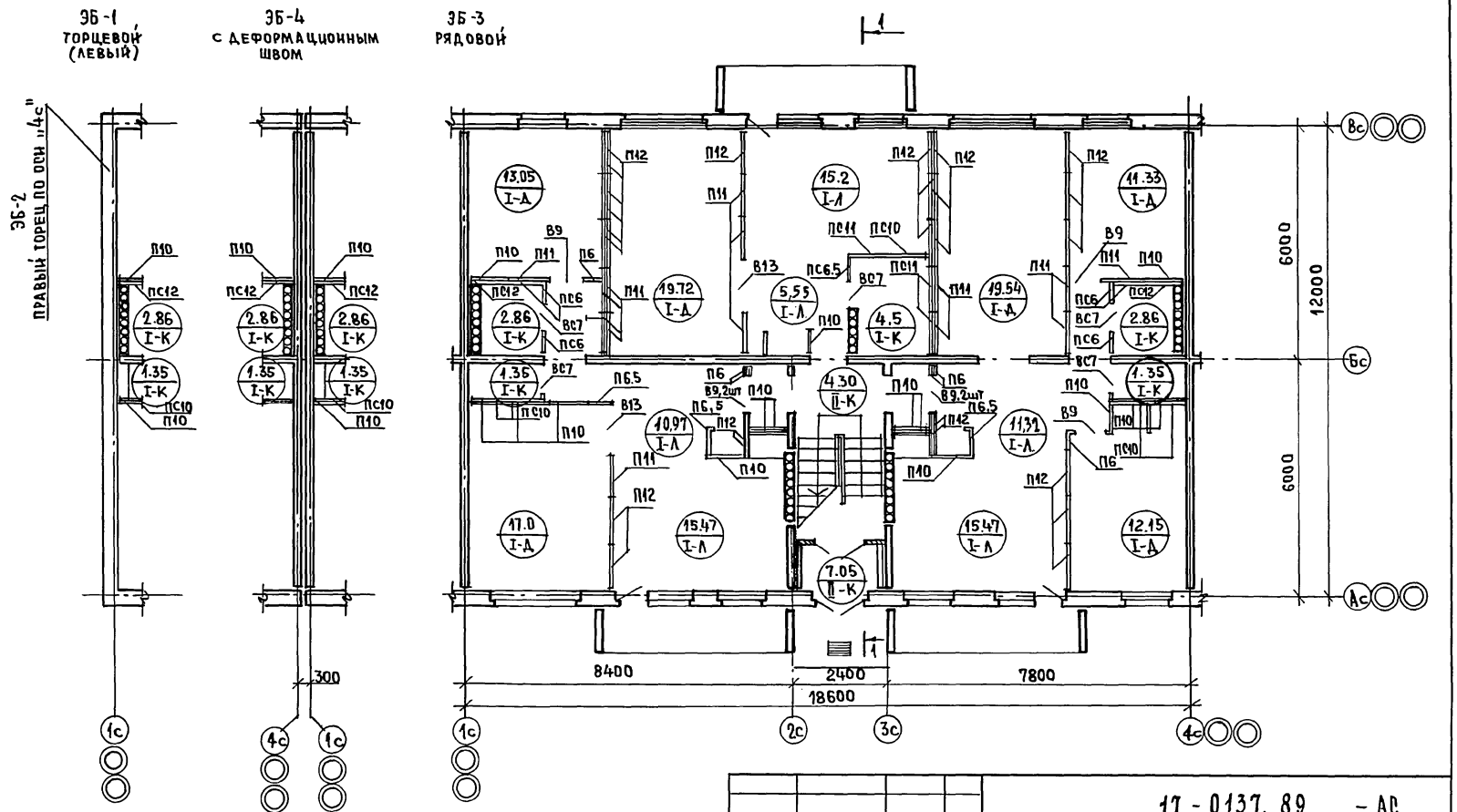

Условные обозначения:

1. 19.72 / I-Д — площадь помещения / марка пола
2. Экспликацию полов см. лист АС20.
3. Спецификацию элементов перегородок см. лист АС20.

НОРМ.К.	ДОБРОЛЮБОВА		
НАЧ.М.	РАДЫГИН		
ЗАМ.Н.М.	ЗЕМЛЯК		
ГАП	ДОБРОЛЮБОВА		
АРХ.	ВОРОБЬЕВ		
ПРОВЕРИЛ	ДОБРОЛЮБОВА		

ПРИВЯЗАН:

ИНВ.№

17 - 0137. 89 - АС

2-этажная рядовая блок-секция на 6 квартир 1-2-3

СТАДИЯ	ЛИСТ	ЛИСТОВ
Р	17	

Элементы перегородок. Полы. 1 этаж.

ЦНИИЭП ГРАЖДАНСЕЛЬСТРОЙ

КОПИРОВАЛ 24061-02 19 Формат А3

АЛЬБОМ II

ИНВ.№ПОДЛ. 2-3855-45 | ПОДПИСЬ И ДАТА | ВЗАМ.ИНВ.№

Альбом II

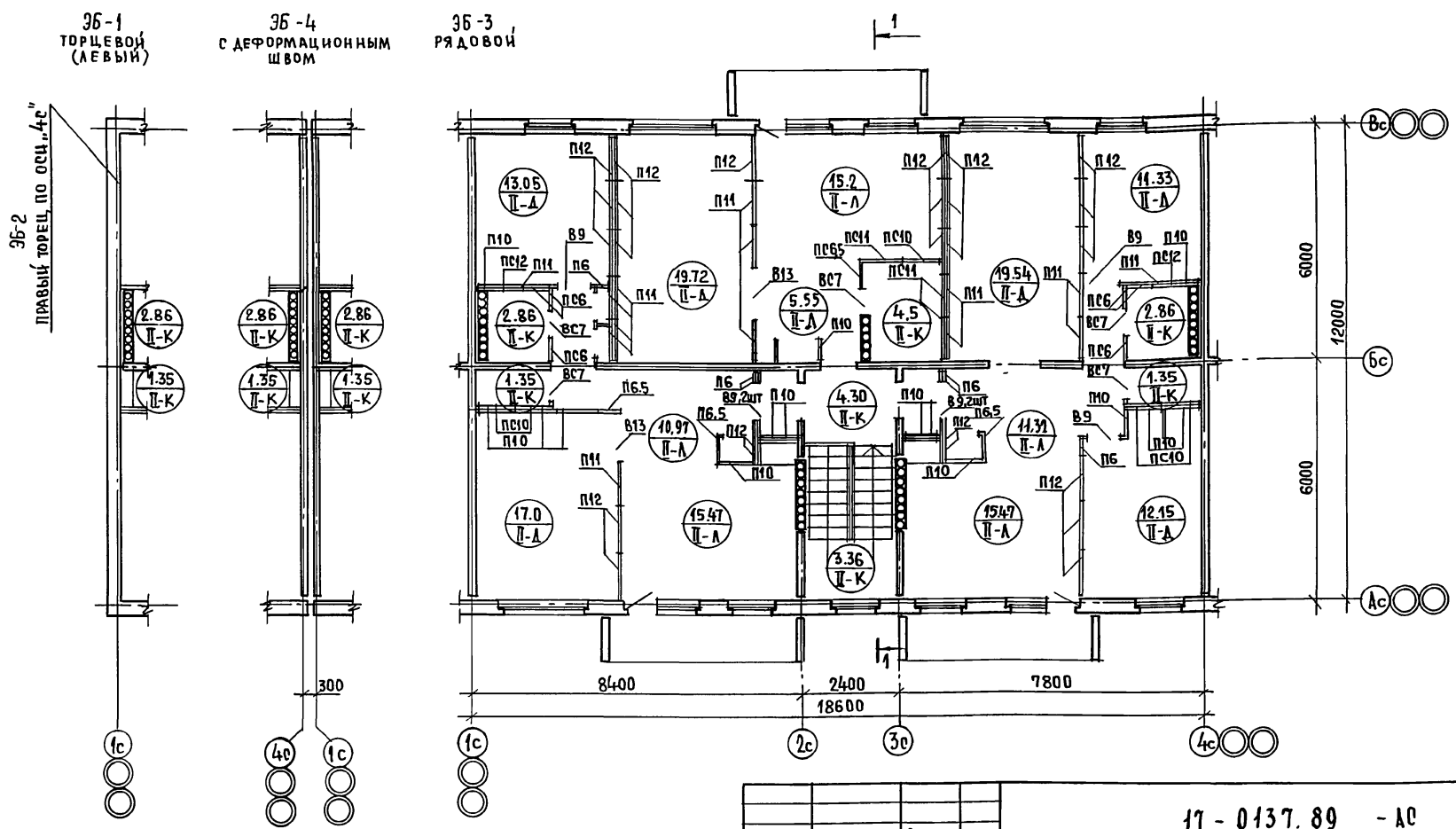

Условные обозначения:

1. 19.72 / II-А — площадь помещения / марка пола
2. Экспликацию полов см. лист АС 20.
3. Спецификацию элементов перегородок см. лист АС 20.

НОРМ.К.	Добролюбова	
НАЧ.М.	Радыгин	
ЗАМ.Н.М.	Земляк	
ГАП	Добролюбова	
АРХ.	Воробьев	
ПРОВЕРИЛ	Добролюбова	

Привязан:

Инв. №

17-0137.89 - АС

2-этажная, рядовая блок-секция на 6 квартир 1-2-3

Элементы перегородок, полы 2 этажа.

Стадия	Лист	Листов
РП	18	

ЦНИИЭП граждансельстрой

Копировал Елз 24061-02 20

Формат А3

Инв. № подл. | Подпись и дата | Взам. инв. №

0-7855-46

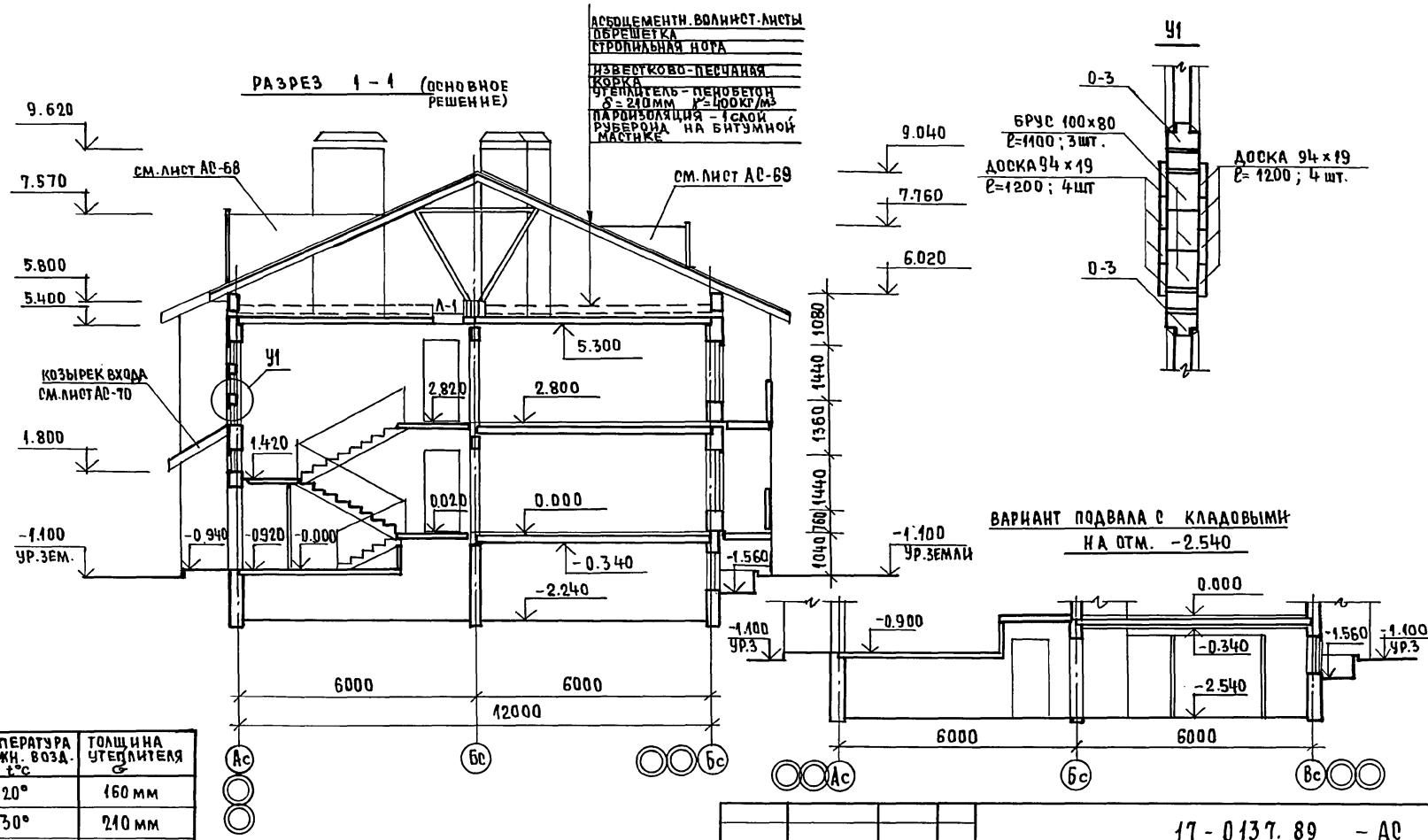

ТЕМПЕРАТУРА НАРУЖН. ВОЗД. t°C	ТОЛЩИНА УТЕПЛИТЕЛЯ G
-20°	160 мм
-30°	210 мм
-40°	270 мм

АЛЬБОМ II

Н.КОНТР	ДОБРОЛЮБОВА	
НАЧ.М.	РАДЫГИН	
ЗАМ.Н.М	ЗЕМЛЯК	
ГАП	ДОБРОЛЮБОВА	
АРХ.	ВОРОБЬЕВ	
ПРОВЕРИЛ	ДОБРОЛЮБОВА	

ПРИВЯЗАН;

ИНВ.№

17 - 0137. 89 - АС

2-ЭТАЖНАЯ РЯДОВАЯ БЛОК-СЕКЦИЯ НА 6 КВАРТИР 1-2-3

СТАДИЯ	ЛИСТ	ЛИСТОВ
Р	19	

РАЗРЕЗ 1-1 (ОСНОВНОЕ РЕШЕНИЕ) С ТЕХПОДПОЛЬЕМ; ВАРИАНТ ПОДВАЛА С КЛАДОВЫМИ.

ЦНИИЭП ГРАЖДАНСЕЛЬСТРОЙ

КОПИРОВАЛ 24061-02 21 ФОРМАТ А3

ИНВ.№ПОДЛ. 2-3855-47 | ПОДПИСЬ И ДАТА | ВЗАМ.ИНВ.№

Альбом II

Ведомость отделки помещений (площадь м² на дом)

Наименование или номер помещения	Потолок		Стены или перегородки		Низ стен или перегородок		
	площадь	вид отделки	площадь	вид отделки	площадь	вид отделки	высота (мм)
Жилые комнаты	185,6	Затирка, окраска клеевая	465.0	Затирка оклейка обоями	—	—	—
Кладовая, прихожая, коридор	63.92		272,05		—		—
Столовая	49.48		124.3		—		—
Кухня	42.80		140.16	Окраска масляной краской	4,0	Глазурован. плитка над оборудованием	600
Сан узел ванная	25.84	Окраска масляной краской	274,08		10,0	Глазурован плитка по периметру в ванной комнате по стенам с оборуд	150 от пола 1800 от пом
Лестничная клетка тамбур	32.72	Затирка, побелка улучшенная	148.0		—	—	—

Экспликация полов на отм. 0.000, 2800

Наименование или номер помещения по проекту	Тип пола по проекту	Схема пола или номер узла по серии 2.144-1/88	Элементы пола и их толщина	Площадь пола м²
Жилые комнаты	I-Д	76	Покрытие — доски паркетные	92,79
	II-Д	4		92.79
Столовая кухня прихожая коридор	I-Л	128	Покрытие - линолеум	73,98
	II-Л	55		73.98
Ванная, сан.узел тамбур лестн.клетка	I-К	134	Покрытие — плитки керамические	12.92
	II-К	61		12.92
				23,8

Спецификация элементов перегородок

Марка поз.	Обозначение	Наименование		Кол-во шт. на этаж	Кол-во шт. всего	Масса ед.кг.	Примечан.
П6	Серия 17 альбом IV ч.1	ПГ25-6	2540 x 580	6	12	165	
П6,5	—"—	ПГ25-6.5	2540 x 630	4	8	179	
П10	—"—	ПГ25-10	2540 x 980	15	30	278	
П11	—"—	ПГ25-11	2540 x1080	14	28	306	
П12	—"—	ПГ25-12	2540 x1180	25	50	336	
ПС6	—"—	ПГС25-6	2540 x 580	6	12	165	
ПС6,5	—"—	ПГС25-6,5	2540 x 630	1	2	179	
ПС10	—"—	ПГС25-10	2540 x 980	5	10	278	
ПС11	—"—	ПГС25-11	2540 x1080	3	6	306	
ПС12	—"—	ПГС25-12	2540 x1180	2	4	336	
ВС7	—"—	ПГС4-7	430 x 720	5	10	35	
В9	—"—	ПГ4-9	430 x 920	7	14	44	
В13	—"—	ПГ4-13	430 x 1320	2	4	63	

Взам.инв.№ | Подпись и дата | Инв.№подл. 2-3855-48

Привязан:

Инв.№

Норм.кон.	Добролюбова	
Нач.м.	Радыгин	
Зам.н.м.	Земляк	
ГАП	Добролюбова	
Арх.	Воробьев	
Проверил	Добролюбова	

17 - 0137. 89 - АС

2 этажная, рядовая блок-секция на 6 квартир 1-2-3

Стадия	Лист	Листов
Р	20	

Ведомость отделки помещений. Экспликация полов. Спецификация элементов перегородок

ЦНИИЭП гражданселькстрой

Копировал 24061-02 22 Формат А3

Альбом II

МАРКА	ОБОЗНАЧЕНИЕ	НАИМЕНОВАНИЕ	КОЛ-ВО НА ЭТАЖ 1	КОЛ-ВО НА ЭТАЖ 2	ВСЕГО	МАССА ЕД. КГ.	ПРИМ.
		ДВЕРНЫЕ БЛОКИ					
1	1.136.5-19.03.000-04	ДН21-13 ЩР1П	2	—	2		
2	1.136-10	ДГ21-9л	4	4	8		
3	1.136-10	ДГ21-9	2	2	4		
4	1.136-10	ДО 21-13	3	3	6		
5	1.136-10	ДГ 21-7л	3	3	6		
6	1.136-10	ДГ21-7	2	2	4		
7	1.136.5-16.4.2.06.00.000	БР 22-7,5л	2	2	4		
8	1.136.5-16.4.2.06.00.000	БР 22-7.5	1	1	2		
9	см. лист АС-22	ИРП-1	3	3	6	ВСЕГО 9 БЛОКОВ Д21-13	
		ЛЮКИ И ЛАЗЫ					
Л-1	1.136.5-19.12.000	ДЛ 10-10	—	1	1		
		ОКОННЫЕ БЛОКИ И ФРАМУГИ					
О-1	1.136.5-16.4.2.04.00.000-03	ОР 15-12	9	9	18		
О-2	1.136.5-16.4.2.05.00.000-01	ОР 15-21	3	3	6		
О-3	1.136-12 в.1	ФБО06-12	1	3	4		
О-4	1.136.5-16.4.2.01.00.000-04	ОР 9-9	—	2	2		НА ФРОНТ.
О-6	см. лист АС-68	БСО-1	—	—	1		ЧЕРДАК
О-7	см. лист АС-69	БСО-2	—	—	1		ЧЕРДАК
О-1	1.136.5-16.4.2.04.00.000-03	ОР15-12 (ВАРИАНТ I)	9	10	19		

МАРКА	ОБОЗНАЧЕНИЕ	НАИМЕНОВАНИЕ	КОЛ-ВО НА ЭТАЖ 1	КОЛ-ВО НА ЭТАЖ 2	ВСЕГО	МАССА ЕД. КГ.	ПРИМ.
		ПОДОКОННЫЕ ДОСКИ					
ПД-1	ГОСТ 17280-79	ПА13-25 1300×250×34	9	9	18		
ПД-2	ГОСТ 17280-79	ПД22-25 2200×250×34	3	3	6		
		ШКАФЫ ВСТРОЕННЫЕ					
Ш-1	1.172.5-6	см. лист АС-23	2	2	4		
Ш-2	1.172.5-6	см. лист АС-23	1	1	2		
Ш-3	1.172.5-6	см. лист АС-24	1	1	2		
Ш-4	1.172.5-6	см. лист АС-24	1	1	2		
		БАЛКОННЫЕ ДВЕРИ ПРИ Тн=-20°С (ВАРИАНТ)					
7	1.136.5-16.4.1.06.00.000	БО 22-7,5 л	2	2	4		
8	1.136.5-16.4.1.06.00.000	БС 22-7.5	1	1	2		
		ОКОННЫЕ БЛОКИ ПРИ Тн=-20°С (ВАРИАНТ)					
О-1	1.136.5-16 ч.1.04.00.000-03	ОС15-12	9	9	18		
О-2	1.136.5-16 ч.1.05.00.000-01	ОС15-21	3	3	6		
		БАЛКОННЫЕ ДВЕРИ ПРИ Тн=-40°С (ВАРИАНТ)					
7	1.136.5-17.06.00.000	БРС 22-7,5л	2	2	4		
8	1.136.5-17.06.00.000	БРС 22-7.5	1	1	2		
		ОКОННЫЕ БЛОКИ ПРИ Тн=-40°С (ВАРИАНТ)					
О-1	1.136.5-17.04.00.000-04	ОРС15-12	9	9	18		
О-2	1.136.5-17.05.00.000-01	ОРС15-21	3	3	6		

ПРИВЯЗАН:

ИНВ.№

НОРМ.К.	ДОБРОЛЮБОВА	
НАЧ.М.	РАДЫРИН	
ЗАМ.Н.М.	ЗЕМЛЯК	
ГАП	ДОБРОЛЮБОВА	
АРХ.	ВОРОБЬЕВ	
ПРОВЕРИЛ	ДОБРОЛЮБОВА	

17-0137.89 – АС

2 ЭТАЖНАЯ РЯДОВАЯ БЛОК-СЕКЦИЯ НА 6 КВАРТИР 1-2-3

СПЕЦИФИКАЦИЯ ЭЛЕМЕНТОВ ЗАПОЛНЕНИЯ ПРОЕМОВ.

СТАДИЯ	ЛИСТ	ЛИСТОВ
Р	21	

ЦНИИЭП ГРАЖДАНСЕЛЬСТРОЙ

ВЗАМ.ИНВ.№ | ПОДПИСЬ И ДАТА | ИНВ.№ ПОДЛ. 0-3955-49

КОПИРОВАЛ Елец 24061-02 23 ФОРМАТ А3

Индивидуальная раздвижная перегородка

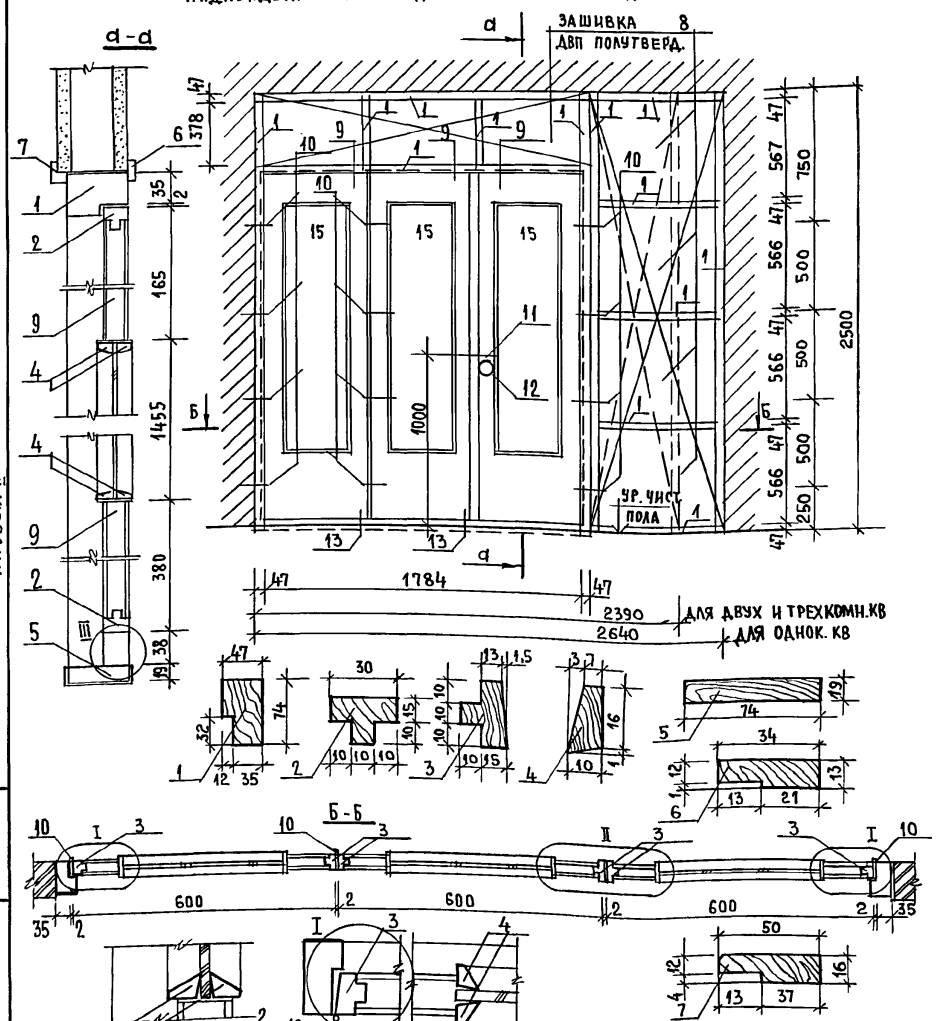

Спецификация древесины на ИРП-1

Марка позиц.	Обозначение	Наименование	Кол. шт.	Объем м³	Примечание
1	ГОСТ 24454-80	Брус L=6028	1	0.006	
2	ГОСТ 24454-80	Обвязка L=1200	3		
3	ГОСТ 24454-80	Обвязка L=1962	6		
4	ГОСТ 24454-80	Штапик L=7340	3		
5	ГОСТ 24454-80	Монтажная доска L=1878	1	0.006	
6	ГОСТ 24454-80	Наличник L=10021	1	0.001	
7	ГОСТ 24454-80	Наличник L=6100	1	0.003	
8	ГОСТ 24454-80	ДВП полутверд. (однок. кв.) - 5.4 м²	—		Зашивка
		—"— (2;3-к. кв.) - 3.5 м²	—		Зашивка

Спецификация изделий на ИРП-1

Марка, поз.	Обозначение	Наименование	Кол. шт.	Объем м³	Примечание
9	1.136-10	ДО 21-13 (одно полотно)	3		
10	ГОСТ 5088-78*	Петли наконные	12		
11	ГОСТ 5087-80	Ручка - фаш	2		
12	ГОСТ 5089-80	Замок врезной	1		
13	ГОСТ 5090-86	Шпингалет	2		
14	ГОСТ 1145-80	Шуруп А6-100		0.14кг.	
15		Стекло 1455×400	3		

Альбом II

Инв.№подл. | Подпись и дата | Взам.инв.№ | 2-3855-50

Норм.к.	Добролюбова	
Нач.м.	Радыгин	
Зам.н.м.	Земляк	
ГАП	Добролюбова	
Арх.	Воробьев	
Проверил	Добролюбова	

Привязан:

Инв.№

17-0137.89 - АС

2-этажная, рядовая блок-секция на 6 квартир 1-2-3

Индивидуальная раздвижная перегородка ИРП-1

Стадия	Лист	Листов
Р	22	

ЦНИИЭП Граждансельстрой

ШКАФ ВСТРОЕННЫЙ Ш-1

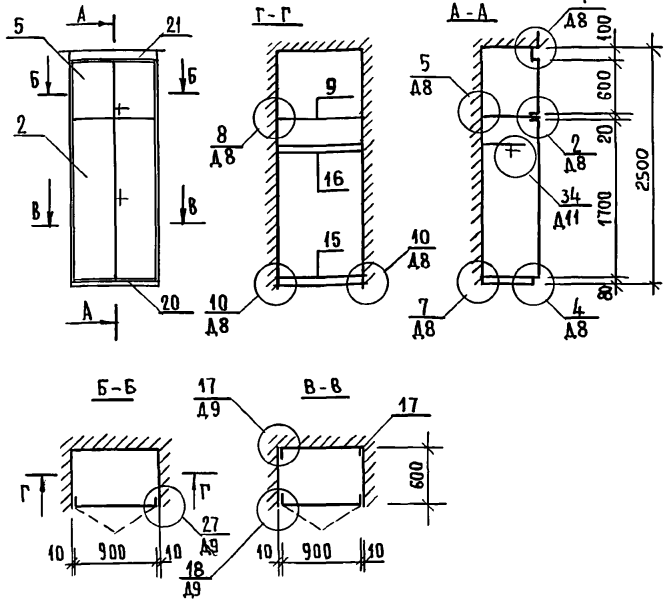

ШКАФ ВСТРОЕННЫЙ Ш-2

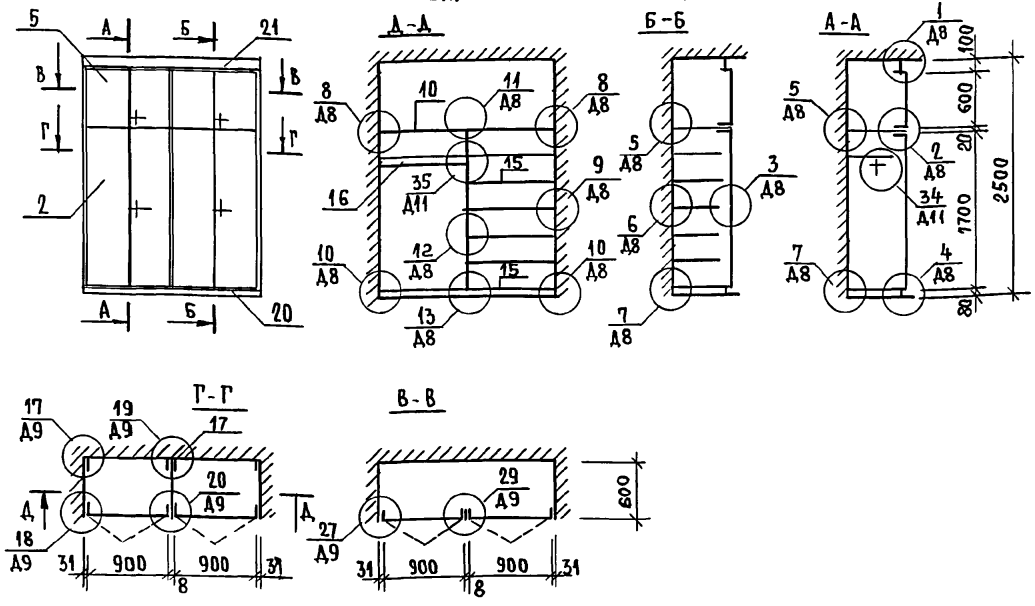

1. Спецификацию документации, сборочных единиц и деталей см. лист АС-25.
2. Рабочие чертежи элементов и деталей, а также монтажные узлы см. альбом серия 1.172.5-6 „Элементы и детали встроенных шкафов и антресолей для жилых зданий".

Норм.к.	Добролюбова		
Нач.м.	Радыгин		
Зам.н.м.	Земляк		
ГАП	Добролюбова		
Арх.	Воробьев		
Проверил	Добролюбова		

Привязан:

Инв.№

17-0137.89 – АС

2 этажная, рядовая блок-секция на 6 квартир 1-2-3

Стадия	Лист	Листов
Р	23	

Шкаф встроенный Ш-1; Ш-2

ЦНИИЭП Граждансельстрой

Альбом II

Инв.№подл. | Подпись и дата | Взам.инв.№ | 12-3859-91

Копировал

24061-02 25 Формат А3

ШКАФ ВСТРОЕННЫЙ Ш-3

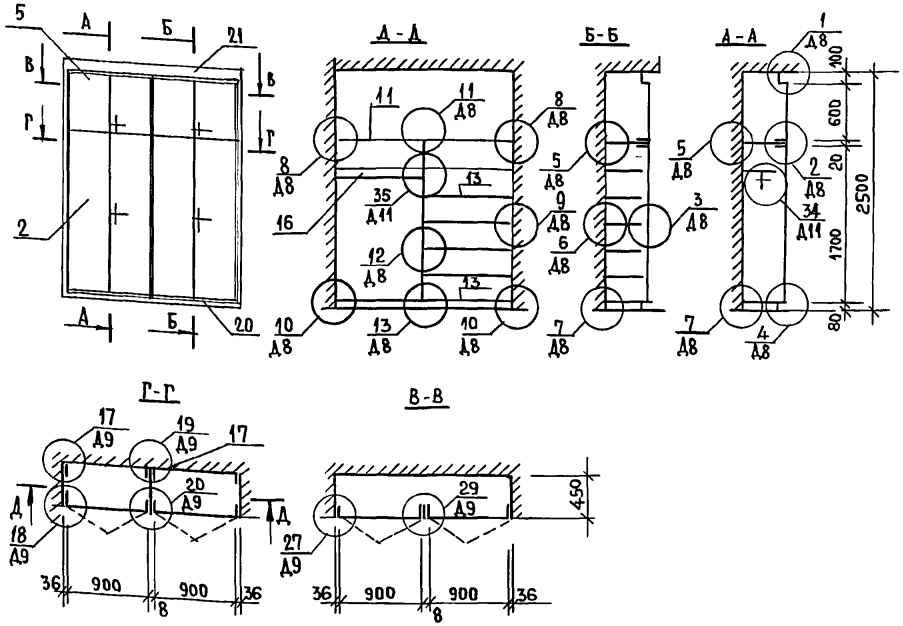

ШКАФ ВСТРОЕННЫЙ Ш-4

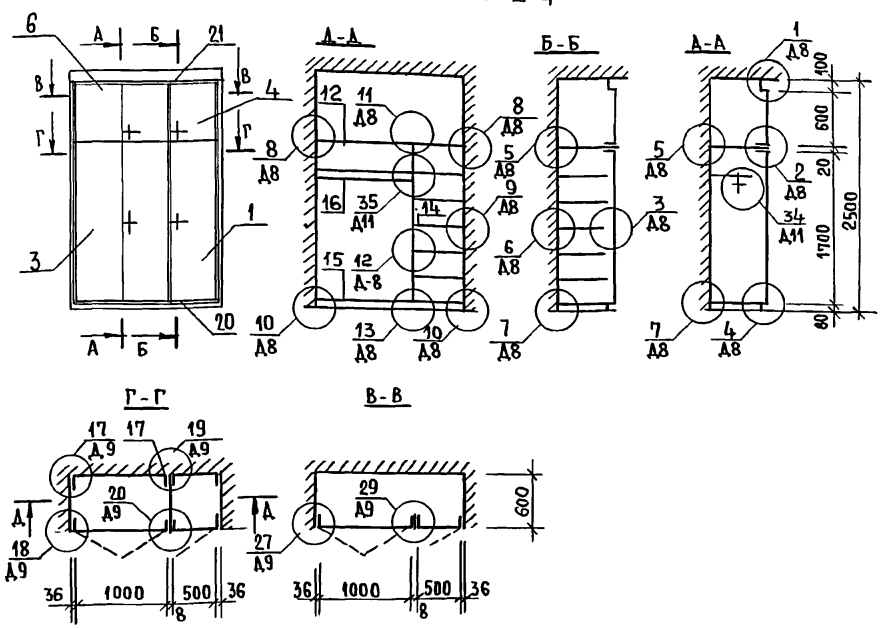

1. Спецификацию документации, сборочных единиц и деталей см. лист АС-25.
2. Рабочие чертежи элементов и деталей, а также монтажные узлы см. альбом серия 1.172.5-6 „Элементы и детали встроенных шкафов и антресолей для жилых зданий.

Н.контр.	Добролюбова		
Нач.М.	Радыгин		
Зам.Н.М.	Земляк		
ГАП	Добролюбова		
Арх.	Воробьев		
Проверил	Добролюбова		

Привязан:

Инв.№

17-0137.89 - АС

2-этажная, рядовая блок-секция на 6 квартир 1-2-3

Стадия	Лист	Листов
Р	24	

Шкаф встроенный Ш-3; Ш-4

ЦНИИЭП Граждансельстрой

Копировал 24061-02 26 Формат А3

Инв.№ подл. 2-3855-92 | Подпись и дата | Взам.инв.№

ПОЗ.	ОБОЗНАЧЕНИЕ	НАИМЕНОВАНИЕ	КОЛЛИЧЕСТВО Ш-1	Ш-2	Ш-3	Ш-4	ВСЕГО
		ДОКУМЕНТАЦИЯ					
	1.172.5-6-0000 ТО	ТЕХНИЧЕСКОЕ ОПИСАНИЕ					
	1.172.5-6-0000-Д8	УЗЛЫ 1.... 13					
	1.172.5-6-0000-Д9	УЗЛЫ 17...20, 27.29					
	1.172.5-6-0000-Д11	УЗЛЫ 34,35					
		СБОРОЧНЫЕ ЕДИНИЦЫ					
1	1.172.5-6-0100-02	ДВЕРНОЙ БЛОК ДШ 17-5	—	—	—	1	1
2	1.172.5-6-0100-07	ДВЕРНОЙ БЛОК ДШ 17-9	1	2	2	—	5
3	1.172.5-6-0100-08	ДВЕРНОЙ БЛОК ДШ 17-10	—	—	—	1	1
4	1.172.5-6-0200-08	ДВЕРНОЙ БЛОК ДА6-5	—	—	—	1	1
5	1.172.5-6-0200-19	ДВЕРНОЙ БЛОК ДА6-9	1	2	2	—	5
6	1.172.5-6-0200-20	ДВЕРНОЙ БЛОК ДА6-10	—	—	—	1	1
7	1.172.5-6-0700-01	СТЕНКА ПРОМЕЖУТОЧНАЯ СП18-6	—	1	1	1	3
8	1.172.5-6-0700	СТЕНКА ПРОМЕЖУТОЧНАЯ СП18-4	1	—	—	—	1
9	1.172.5-6-0800-11	ПОЛКА АНТРЕСОЛЬНАЯ ПАL-920	1	—	—	—	1
10	1.172.5-6-0800	ПОЛКА АНТРЕСОЛЬНАЯ ПАL=1870	—	1	—	—	1
11	1.172.5-6-0800	ПОЛКА АНТРЕСОЛЬНАЯ ПАL=1880	—	—	1	—	1
12	1.172.5-6-0800	ПОЛКА АНТРЕСОЛЬНАЯ ПАL=1580	—	—	—	1	1
13	1.172.5-6-0900-05	ПОЛКА ПЕРЕСТАВНАЯ ПП4-10	—	—	8	—	8
14	1.172.5-6-0900-08	ПОЛКА ПЕРЕСТАВНАЯ ПП6-5	—	—	—	7	7
15	1.172.5-6-0900-11	ПОЛКА ПЕРЕСТАВНАЯ ПП6-10	2	8	—	1	11

ПОЗ	ОБОЗНАЧЕНИЕ	НАИМЕНОВАНИЕ	КОЛЛИЧЕСТВО Ш-1	Ш-2	Ш-3	Ш-4	ВСЕГО
		ДЕТАЛИ					
16	1.172.5-6-0003-02	ШТАНГА Ш-3	1	1	1	1	4
17	1.172.5-6	БРУСОК МОНТАЖНЫЙ БМ-1	4	8	8	8	28
18	1.172.5-6-0004	ШТАНГОДЕРЖАТЕЛЬ	2	2	2	2	8
19	1.172.5-6-0006-01	ПОЛКОДЕРЖАТЕЛЬ ПД-2	4	16	16	16	52
20	1.172.5-6-0007	ЦОКОЛЬ П.М.	1,0	2,0	2,0	1,6	6,6
21	1.172.5-6-0008-03	НАЛИЧНИК Н-4 П.М.	6.0	9.0	9.0	8,5	32.5
22	1.172.5-6-0009-01	ВИНТ СТЯЖНОЙ В-2	20	26	26	23	95
23	1.172.5-6-0010	ГАЙКА СТЯЖНАЯ	20	26	26	23	95
24	1.172.5-6-0014	УГОЛЬНИК УМ-2	5	10	10	10	35

Альбом II

ИНВ.№ПОДЛ. | ПОДПИСЬ И ДАТА | ВЗАМ.ИНВ.№ | 2-7859-57

ПРИВЯЗАН:

ИНВ.№

НОРМ.К.	ДОБРОЛЮБОВА	
НАЧ.М.	РАДЫТИН	
ЗАМ.Н.М.	ЗЕМЛЯК	
ГАП	ДОБРОЛЮБОВА	
АРХ	ВОРОБЬЕВ	
ПРОВЕРИЛ	ДОБРОЛЮБОВА	

17-0137-89 АС

2 ЭТАЖНАЯ, РЯДОВАЯ БЛОК-СЕКЦИЯ НА 6 КВАРТИР 1-2-3

ШКАФ ВСТРОЕННЫЙ; СПЕЦИФИКАЦИЯ.

СТАДИЯ	ЛИСТ	ЛИСТОВ
Р	25	

ЦНИИЭП ГРАЖДАНСЕЛЬСТРОЙ

24061-02 27

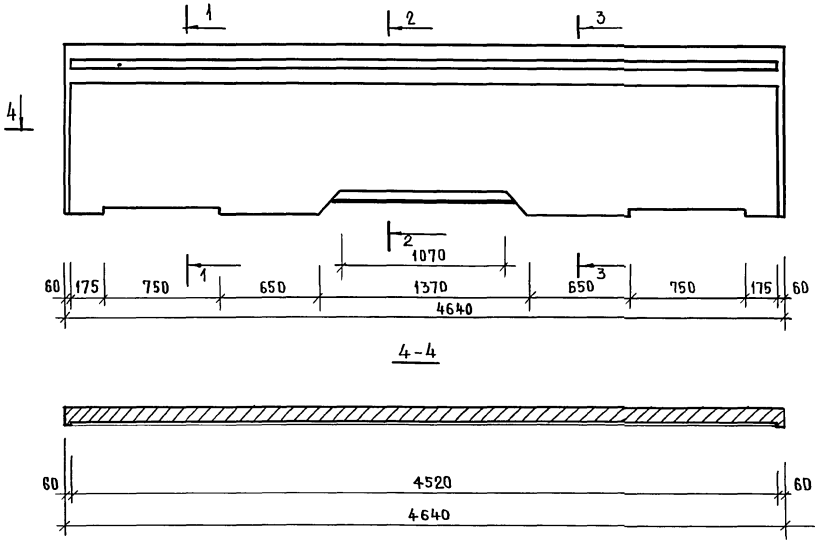

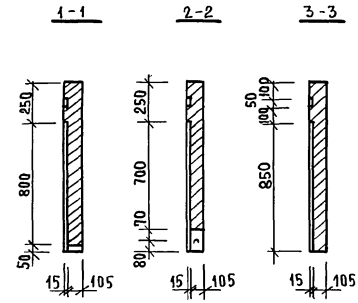

См. совместно с листом АС9 альбом V

				17 - 0137. 89 - АС		
НОРМ.К.	ДОБРОЛЮБОВА					
НАЧ.МАСТ	РАДЫГИН					
ЗАМ.Н.М.	ЗЕМЛЯК			2-ЭТАЖНАЯ РЯДОВАЯ БЛОК-СЕКЦИЯ НА 6 КВАРТИР 1-2-3	СТАДИЯ	ЛИСТ	ЛИСТОВ
ГАП	ДОБРОЛЮБОВА				Р	26	
АРХ.	ВОРОБЬЕВ						
ПРОВЕРИЛ	ДОБРОЛЮБОВА			ЭЛЕМЕНТ ОГРАЖДЕНИЯ ЛОДЖИИ	ЦНИИЭП ГРАЖДАНСЕЛЬСТРОЙ		

ПРИВЯЗАН:

ИНВ. №

КОПИРОВАЛ 24061-02 28 ФОРМАТ А3

АЛЬБОМ II

ИНВ.№ПОДЛ. 2-3855-54 | ПОДПИСЬ И ДАТА | ВЗАМ.ИНВ.№

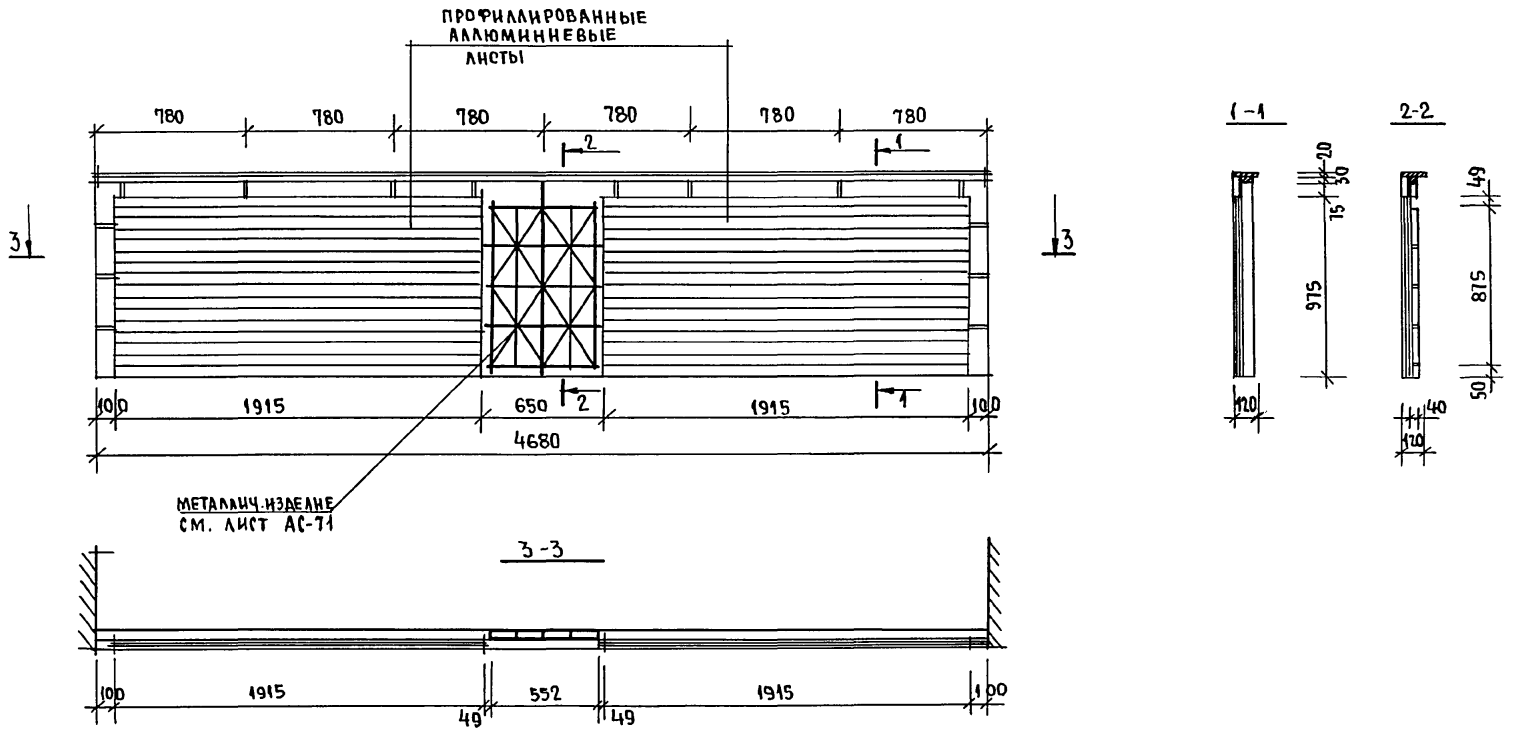

Смотри совместно с листом АС-71.

					17-0137.89 – АС		
		НОРМ.К.	ДОБРОЛЮБОВА				
		НАЧ.М.	РАДЫГИН				
ПРИВЯЗАН:		ЗАМ.Н.М.	ЗЕМЛЯК		2-ЭТАЖНАЯ РЯДОВАЯ БЛОК-СЕКЦИЯ НА 6 КВАРТИР 1-2-3	СТАДИЯ	ЛИСТ	ЛИСТОВ
		ГАП	ДОБРОЛЮБОВА			Р	27	
		АРХ.	ВОРОБЬЕВ		ЭЛЕМЕНТ ОГРАЖДЕНИЯ ЛОДЖИИ (ВАРИАНТ I)	ЦНИИЭП ГРАЖДАНСЕЛЬСТРОЙ		
		ПРОВЕРИЛ	ДОБРОЛЮБОВА					
ИНВ. №								

КОПИРОВАЛ 24061-02 29

ФОРМАТ А3

АЛЬБОМ II

ИНВ. № ПОДЛ. 2-3855-55 | ПОДПИСЬ И ДАТА | ВЗАМ. ИНВ. №

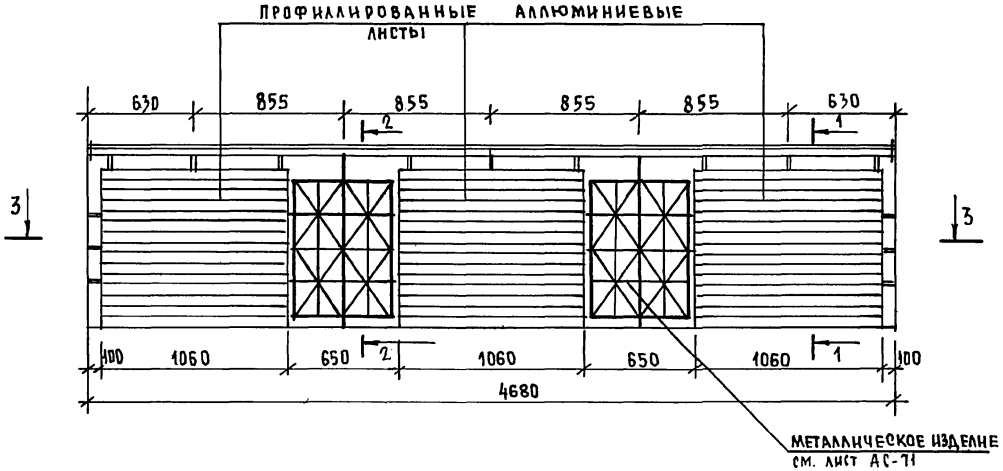

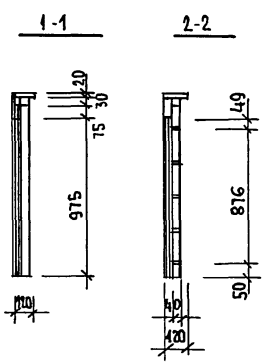

СМОТРИ СОВМЕСТНО С ЛИСТОМ АС-71.

Н.контр.	Добролюбова	17-0137.89 - АС	
Нач.м.	Радыгин		
Зам.н.м	Земляк	2-этажная рядовая блок-секция на 6 квартир 1-2-3	Стадия: Р; Лист: 28; Листов:
ГАП	Добролюбова		
Арх.	Воробьев	Элемент ограждения лоджии (вариант II)	ЦНИИЭП гражданселькстрой
Проверил	Добролюбова		

Привязан:

Инв. №

Копировал

24061-02 30 Формат А3

Инв.№подл. | Подпись и дата | Взам.инв.№ | 2-7855-56

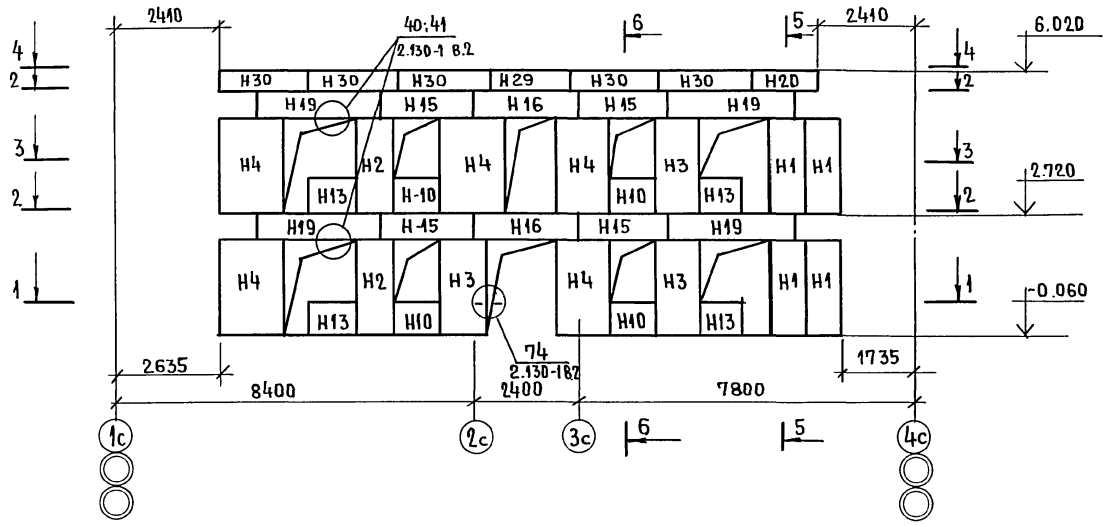

Схема расположения подоконных блоков
/см. вариант фасада N1/

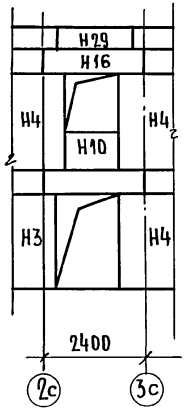

Альбом III

Инв.№подл.	Подпись и дата	Взам.инв.№	
2-3855-57			

Норм.конт.	Добролюбова	
Нач.м.	Радыгин	
Зам.н.м.	Земляк	
Гл.спец.	Земляк	
Исполнил	Душкина	
Провер.	Добролюбова	

Привязан:

Инв.№

17-0137.89 - АС

2-этажная рядовая блок-секция на 6 квартир 1-2-3

Стадия	Лист	Листов
Р	29	

Схема расположения элементов наружной стены по оси Ас.

ЦНИИЭП граждансельстрой

Копировал Енц 24061-02 31

Формат А3

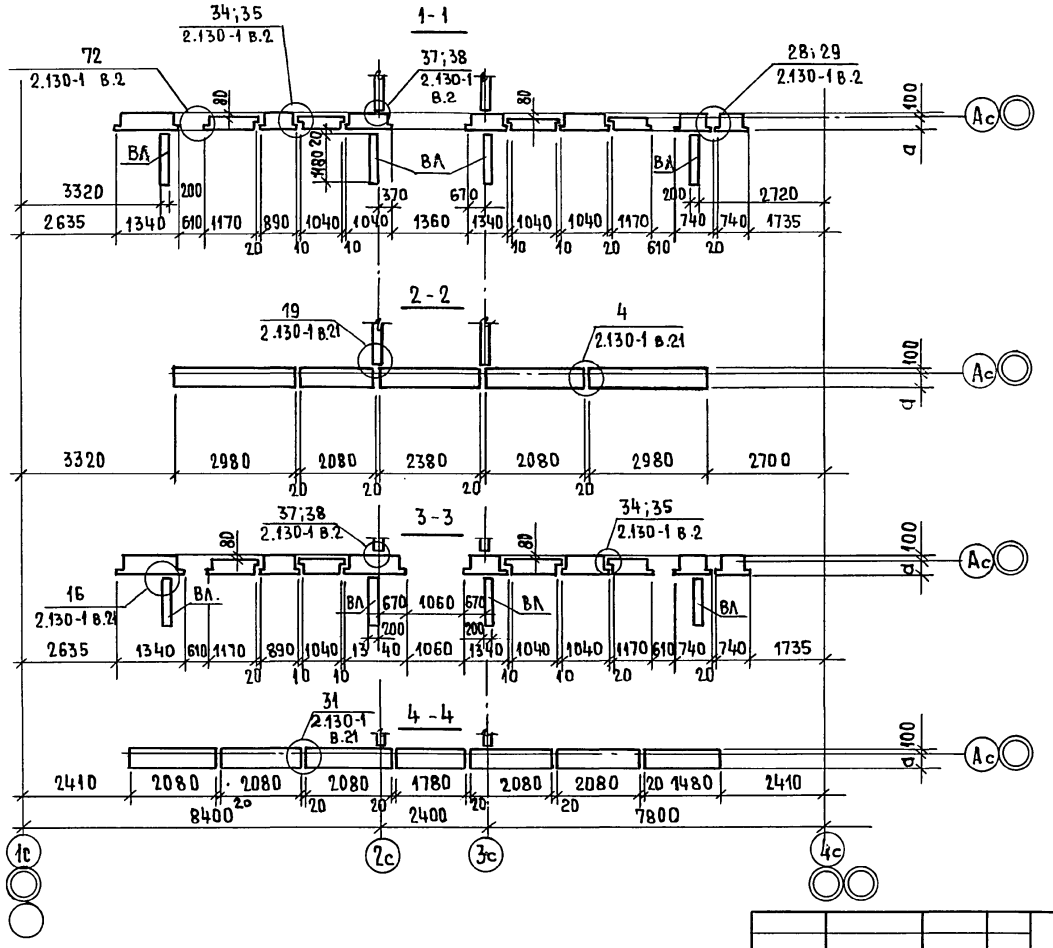

ДАННЫЙ ЛИСТ СМ. СОВМЕСТНО С ЛИСТОМ АС29, АС32.

АЛЬБОМ II

					17-0137.89 – АС		
			Н.КОНТР.	ЗЕМЛЯК			
ПРИВЯЗАН:			НАЧ.М.	РАДЫГИН	2х-ЭТАЖНАЯ РЯДОВАЯ БЛОК-СЕКЦИЯ НА 6 КВАРТИР 1-2-3.	СТАДИЯ	ЛИСТ	ЛИСТОВ
			ЗАМ.Н.М	ЗЕМЛЯК		Р	30	
			ГЛ.СПЕЦ.	ЗЕМЛЯК				
			ИСПОЛН.	ДУШКИНА	СХЕМА РАСПОЛОЖЕНИЯ ЭЛЕМЕНТОВ НАРУЖНОЙ СТЕНЫ ПО ОСИ Ас. СЕЧЕНИЯ 1-1 ÷ 4-4.	ЦНИИЭП ГРАЖДАНСЕЛЬСТРОЙ		
			ПРОВЕР.	ЗЕМЛЯК				
ИНВ.№								

КОПИРОВАЛ 24061-02 32 ФОРМАТ А3

ИНВ.№ПОДЛ.	ПОДПИСЬ И ДАТА	ВЗАМ.ИНВ.№
2-3859-58		

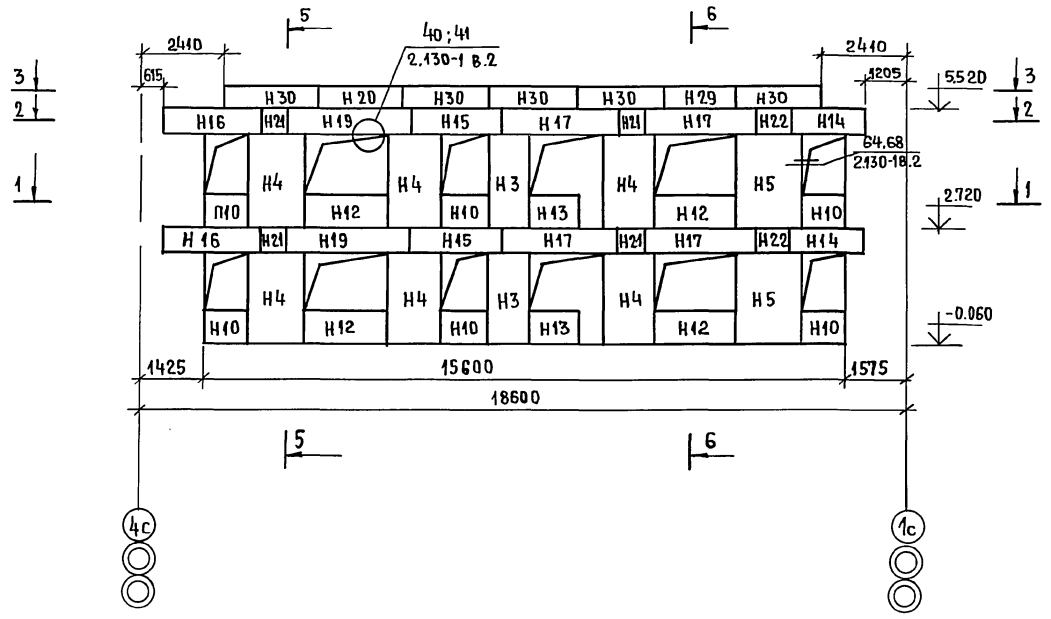

Настоящий чертеж читать совместно с чертежом АС 32

Альбом II

Инв. № подл.	Подпись и дата	Взам. инв. №
2-7855-59		

					17-0137.89 - АС	
Привязан:		Н. контр	Земляк		2этажная рядовая блок-секция на 6 квартир 1-2-3	Стадия: Р; Лист: 31; Листов:
		Нач. мас	Радыгин			
		Зам. н.м	Земляк			
		Гл. спец.	Земляк		Схема расположения элементов наружной стены по оси Вс.	ЦНИИЭП граждансельстрой
		Исполн.	Хлопова			
Инв. №		Проверил	Земляк			

Копировал 24061-02 33 Формат А3

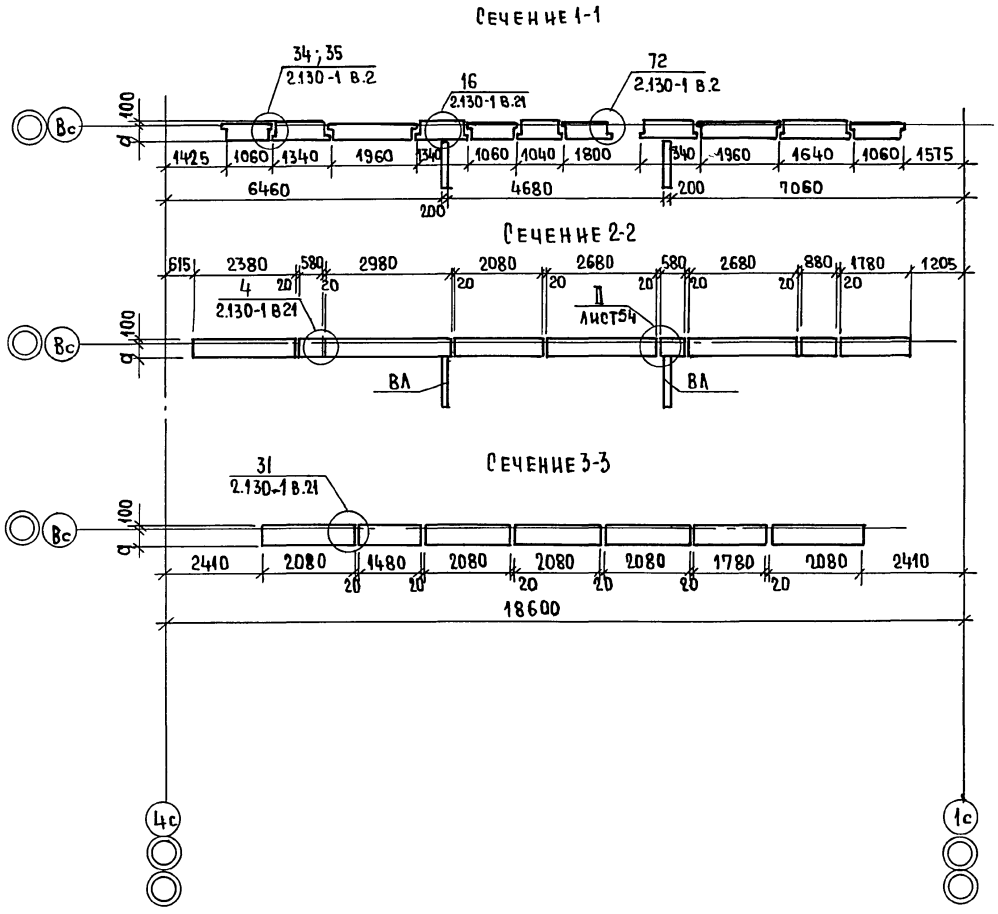

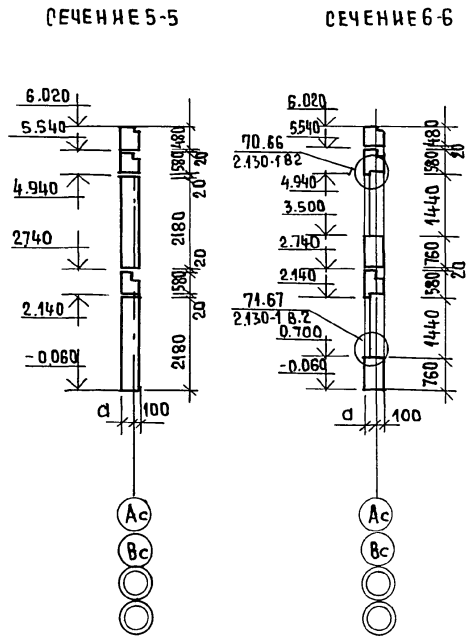

Настоящий лист смотреть совместно с листом АС31.

				17 - 0137.89 - АС			
Привязан:	Н.контр	Земляк		2 этажная рядовая блок-секция на 6 квартир 1-2-3	Стадия	Лист	Листов
	Нач.маст	Радыгин			Р	32	
	Зам.Н.М.	Земляк					
	Гл.спец.	Земляк		Схема расположения элементов наружной стены по оси Вс Сечения 1-1 ÷ 3-3, 5-5; 6-6.	ЦНИИЭП граждансельстрой		
	Исполн	Хлопова					
Инв.№	Проверил	Земляк					

Копировал 24061-02 34 Формат А3

Альбом II

Инв.№подл. 2-3855-60 | Подпись и дата | Взам.инв.№

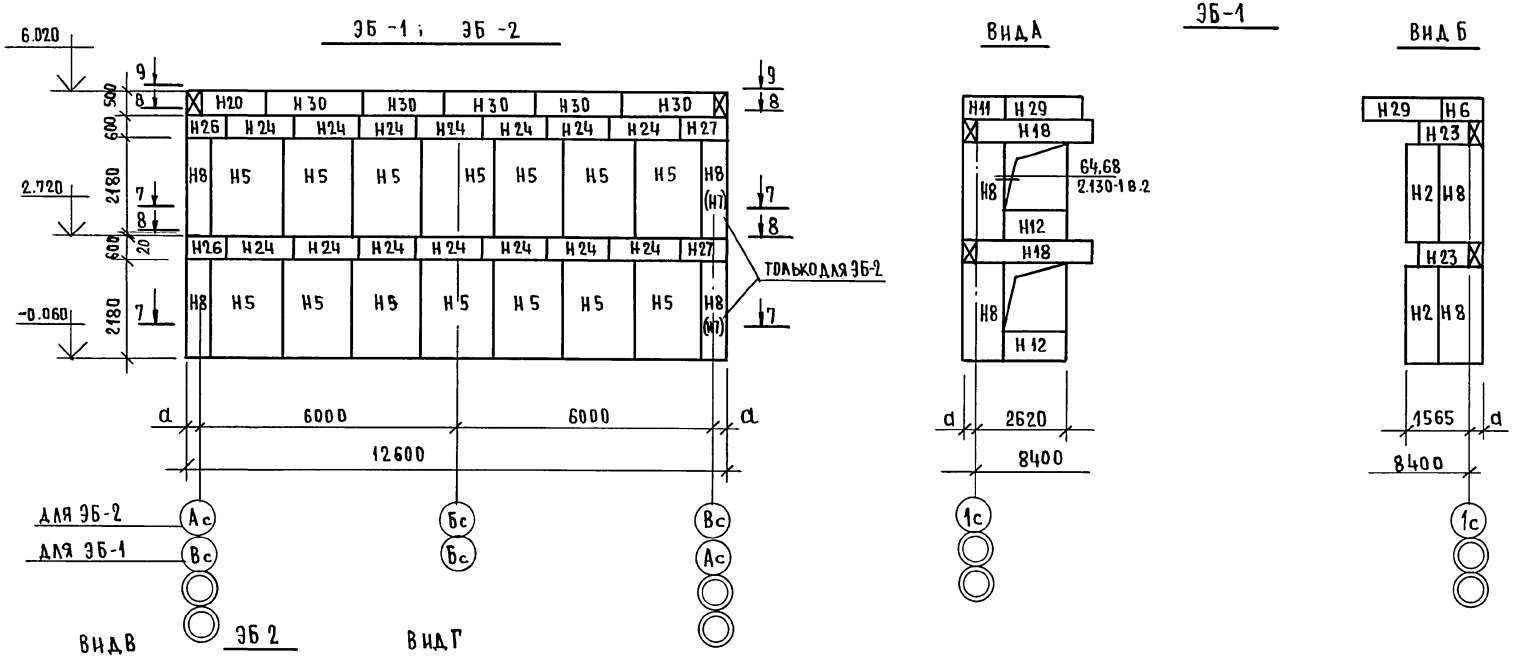

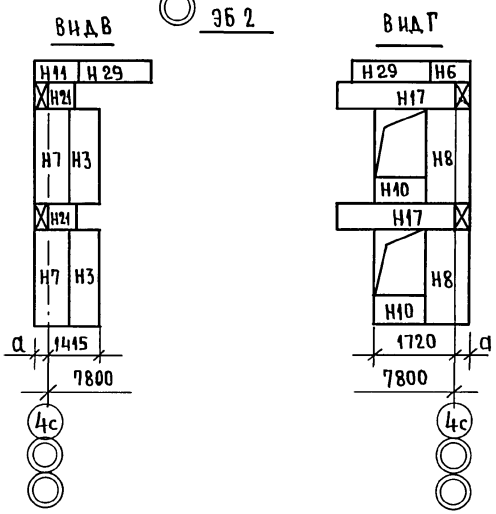

Данный лист смотреть совместно с листом АС34.

Альбом II

						17 - 0137. 89 - АС		
ПРИВЯЗАН:			Н.КОНТР	ЗЕМЛЯК		2х-ЭТАЖНАЯ РЯДОВАЯ БЛОК-СЕКЦИЯ НА 6 КВАРТИР 1-2-3	СТАДИЯ	ЛИСТ	ЛИСТОВ
			НАЧ.М.	РАДЫГИН			Р	33	
			ЗАМ.Н.М.	ЗЕМЛЯК					
			ГЛ.СПЕЦ	ЗЕМЛЯК		ЭЛЕМЕНТЫ БЛОКИРОВКИ ЭБ-1; ЭБ-2 СХЕМА РАСПОЛОЖЕНИЯ БЛОКОВ НАРУЖНЫХ СТЕН.	ЦНИИЭП ГРАЖДАНСЕЛЬСТРОЙ		
			ИСПОЛН.	ДУШКИНА					
ИНВ.№			ПРОВЕР.	ХЛОПОВА					

ИНВ.№ПОДЛ. 2-3855-61 | ПОДПИСЬ И ДАТА | ВЗАМ.ИНВ.№

КОПИРОВАЛ 24061-02 35 ФОРМАТ А3

Альбом II

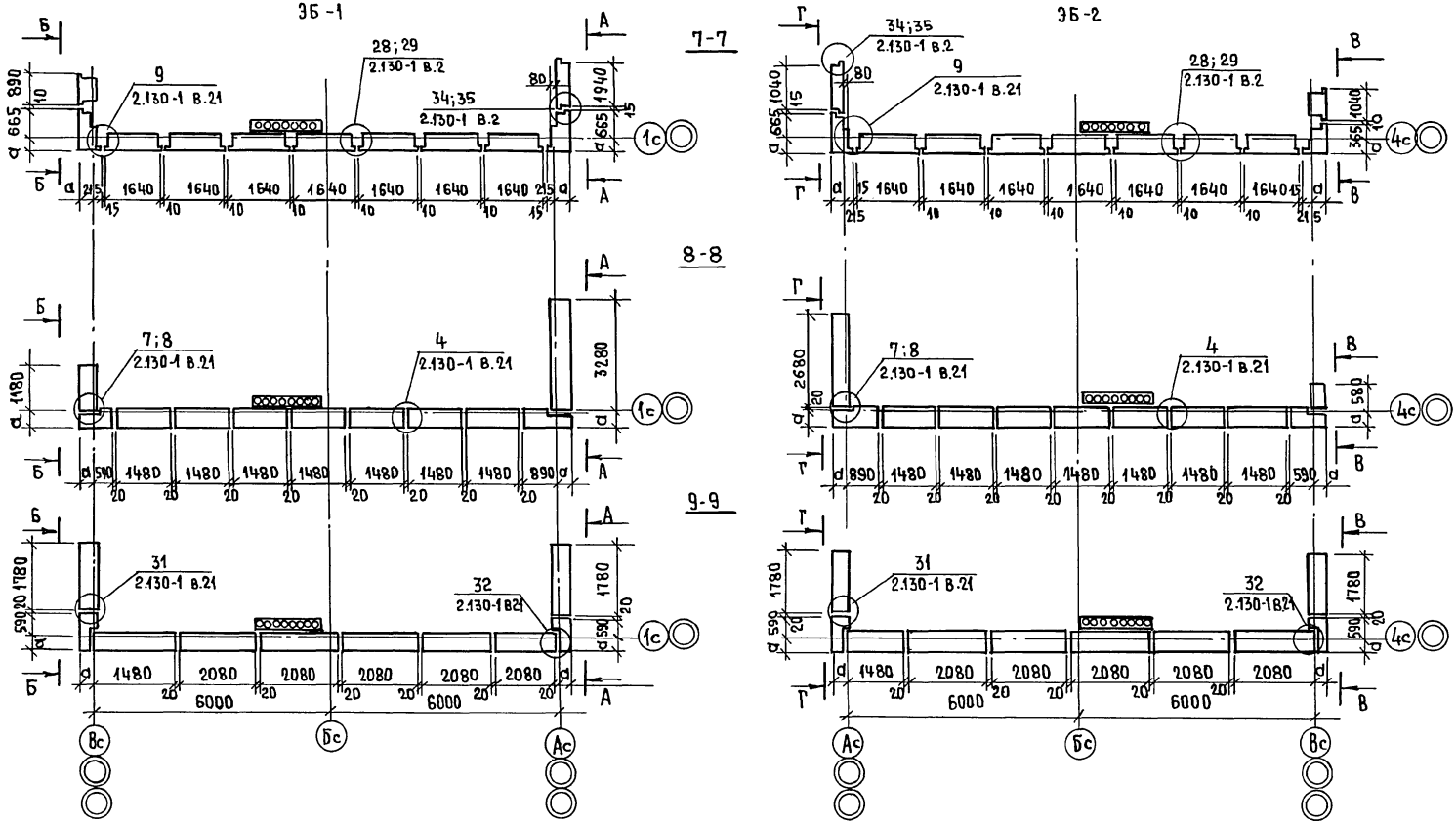

Размер „а" см. лист АС-5

					17-0137.89 - АС		
ПРИВЯЗАН:		Н.КОНТР	ЗЕМЛЯК		2х-ЭТАЖНАЯ РЯДОВАЯ БЛОК-СЕКЦИЯ НА 6 КВАРТИР 1-2-3	СТАДИЯ	ЛИСТ	ЛИСТОВ
		НАЧ.М.	РАДЫГИН			Р	34	
		ЗАМ.Н.М.	ЗЕМЛЯК					
		ГЛ.СПЕЦ	ЗЕМЛЯК		ЭЛЕМЕНТЫ БЛОКИРОВКИ ЭБ-1;ЭБ-2 СХЕМА РАСПОЛОЖЕНИЯ БЛОКОВ НАРУЖНЫХ СТЕН. СЕЧЕНИЕ 7-7÷9-9	ЦНИИЭП ГРАЖДАНСЕЛЬСТРОЙ		
		ИСПОЛН.	ДУШКИНА					
ИНВ.№		ПРОВЕРИЛ	ХЛОПОВА					

КОПИРОВАЛ 24061-02 36 ФОРМАТ А3

ИНВ.№ПОДЛ	ПОДПИСЬ И ДАТА	ВЗАМ.ИНВ.№
2-3855-62		

Альбом II

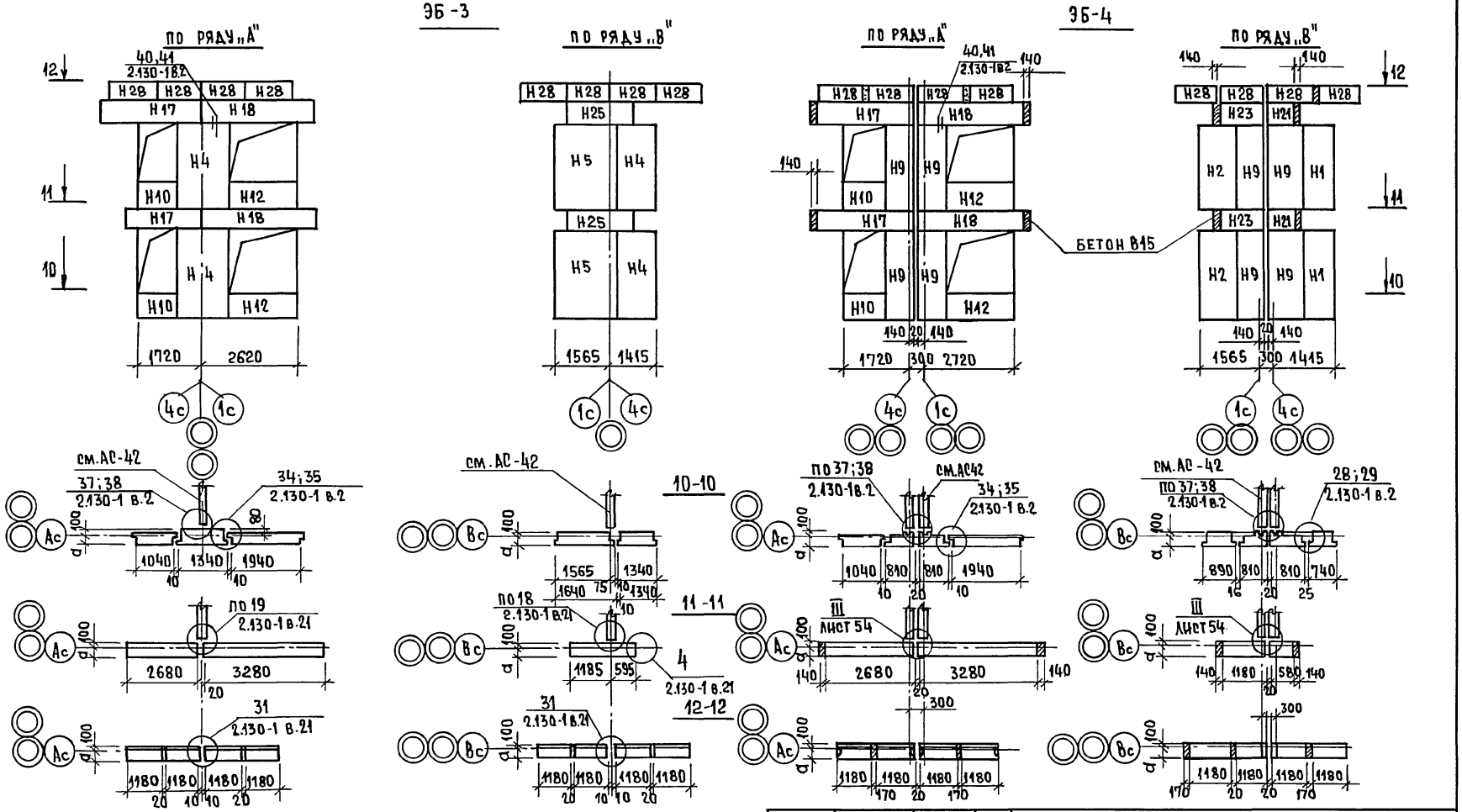

Данный лист смотреть совместно с листом АС42.

Размер „а" см. лист АС-5

				17-0137.89 - АС	
Привязан:					
Н.контр.	Земляк		2х-этажная рядовая блок-секция на 6 квартир 1-2-3	Стадия	Лист	Листов
Нач.мас.	Радыгин			Р	35	
Зам.н.м.	Земляк		Элементы блокировки ЭБ-3; ЭБ-4 Схемы расположения блоков наружных стен.	ЦНИИЭП Граждансельстрой		
Гл.спец.	Земляк					
Исполн.	Дущкина					
Провер.	Хлопова					
Инв.№						

Инв.№подл. | Подпись и дата | Взам.инв.№ | 2-3857-67

Копировал 24061-02 37 Формат А3

Марка поз.	Обозначение	Наименование	Кол. на этаж 1	2	Всего	Масса ед. кг	Примечание
		Блоки наружных стен					
		Неизменяемая часть					
Н1	1.133.1-7.1-1-01.000	1БН7.22.40-75п	2	2	4	820	
Н2		1БН8.22.40-75п	1	1	2	990	
Н3		1БН10.22.40-75п	3	2	5	1200	
Н4		1БН13.22.40-75п	5	6	11	1530	
Н5		1БН16.22.40-75п	1	1	2	1920	
Н10	1.133.1-7.1-1-07000	2БН12.8.40-75п	5	5	10	440	
Н12		2БН21.8.40-75п	2	2	4	800	
Н13	1.133.1-7.1-1-08.000	2БН13.8.40-75п	3	3	6	380	
Н14	1.133.1-7.1-1-09.000	3БН18.6.40-75п-3	1	1	2	420	
Н15		3БН21.6.40-75п-3	3	3	6	490	
Н16		3БН24.6.40-75п-3	2	2	4	570	
Н17		3БН27.6.40-75п-3	2	2	4	640	
Н19		3БН36.6.40-75п-3	3	3	6	860	
Н20	1.133.1-7.1-1-20.000	6БН15.5.40-75п	—	2	2	300	
Н21	1.133.1-7.1-1-11.000	4БН6.6.40-75п	2	2	4	140	
Н22		4БН9.6.40-75п	1	1	2	210	
Н29	1.1331-7.1-1-20.000	6БН18.5.40-75п	—	2	2	370	
Н30		6БН21.5.40-75п	—	10	10	440	
		Элемент блокировки ЭБ-1					
Н2	1.133.1-7.1-1-01.000	1БН8 22.40-75п	1	1	2	990	
Н5	"	1БН16.2240-75п	7	7	14	1920	
Н8	1.133.1-7.1-1-04.000	1БНУ10.22.40-75п	2	2	4	1290	
Н12	1.133.1-7.1-1-07.000	2БН21.8.40-75п	1	1	2	800	
Н18	1.133.1-7.1-1-09.000	3БН33.6.40-75п-3	1	1	2	790	
Н23	1.133.1-7.1-1-11.000	4БН12.6.40-75п	1	1	2	300	
Н24	"	4БН15.6.40-75п	7	7	14	370	
Н26	1.133.1-7.1-1-16.000	4БНУ9.6.40-75п-1	1	1	2	200	
Н27	1.133.1-7.1-1-17.000	4БНУ12.6.40-75п-2	1	1	2	200	
Н29	1.133.1-7.1-1-20.000	6БН18.5.40-75п	—	2	2	370	
Н20	"	6БН15.5.40-75п	—	1	1	300	
Н30	"	6БН21.5.40-75п	—	5	5	440	
Н6	1.133.1-7.1-1-21.000	6БНУ9.5.40-75п-1	—	1	1	160	
Н11	"	6БНУ9.5.40-75п-2	—	1	1	160	

17-0137.89 - АС

Привязан:	Норм.к.	Земляк	
	Нач.м.	Радыгин	
	Зам.н.м	Земляк	
	Гл.спец	Земляк	
	Исполн	Хлопова	
Инв. №	Провер.	Земляк	

2этажная рядовая блок-секция на 6квартир 1-2-3

Спецификация к схемам расположения элементов наружных стен δ=400мм. Начало

Стадия	Лист	Листов
Р	36	

ЦНИИЭП гражданселькстрой

Копировал

Формат А3

Марка, поз.	Обозначение	Наименование	Кол. на этаж 1	2	Всего	Масса ед.,кг	Примечание
		Элемент блокировки ЭБ4					
Н1	1.133.1-7.1-1-01.000	1БН7.22.40-75П	1	1	2	820	
Н2	"	1БН8.22.40-75П	1	1	2	990	
Н9	1.133.1-7.1-1-06.000	1БНТВ.22.40-75П	4	4	8	1030	
Н10	1.133.1-7.1-1-07.000	2БН12.8.40-75П	1	1	2	440	
Н12	"	2БН21.8.40-75П	1	1	2	800	
Н17	1.133.1-7.1-1-09.000	3БН27.6.40-75П-3	1	1	2	640	
Н18	"	3БН33.6.40-75П-3	1	1	2	790	
Н21	1.133.1-7.1-1-11.000	4БН6.6.40-75П	1	1	2	140	
Н23		4БН12.6.40-75П	1	1	2	300	
Н28	1.133.1-7.1-1-20.000	6БН12.5.40-75	—	8	8	230	
		Элемент блокировки ЭБ2					
Н3	1.133.1-7.1-1-01.000	1БН10.22.40-75П	1	1	2	1200	
Н5	"	1БН16.22.40-75П	7	7	14	1920	
Н7	1.133.1-21-1-04.000	1БНУ7.22.40-75П	1	1	2	910	
Н8	"	1БНУ10.22.40-75П	1	1	2	1290	
Н10	1.133.1-7.1-1-07.000	2БН12.8.40-75П	1	1	2	440	
Н17	1.133.1-7.1-1-09.000	3БН27.6.40-75П-3	1	1	2	640	
Н21	1.133.1-7.1-1-11.000	4БН6.6.40-75П	1	1	2	140	
Н24	"	4БН15.6.40-75П	7	7	14	370	
Н26	1.133.1-7.1-1-16.000	4БНУ96.40-75П-1	1	1	2	200	
Н27	1.133.1-7.1-1-17.000	4БНУ12.640-75П-2	1	1	2	290	
Н29	1.133.1-7.1-1-20.000	6БН18.5.40-75П	—	2	2	970	
Н20	"	6БН15.5.40-75П	—	1	1	300	
Н30	"	6БН21.5.40-75П	—	5	5	440	
Н6	1.133.1-7.1-1-21.000	6БНУ9.5.40-75П-1	—	1	1	160	
Н11	1.133.1-7.1-1-22.000	6БНУ9.5.40-75П-2	—	1	1	160	
		Элемент блокировки ЭБ3					
Н4	1.133.1-7.1-1-01.000	1БН13.22.40-75П	2	2	4	1530	
Н5	"	1БН16.22.40-75П	1	1	2	1920	
Н10	1.133.1-7.1-1-07.000	2БН12.8.40-75П	1	1	2	440	
Н12	"	2БН21.8.40-75П	1	1	2	800	
Н17	1.133.1-7.1-1-09.000	3БН27.6.40-75П	1	1	2	640	
Н18		3БН33.6.40-75П	1	1	2	790	
Н25	1.133.1-7.1-1-11.000	4БН18.6.40-75П	1	1	2	450	
Н28	1.133.1-7.1-1-20.000	6БН12.5.40-75П	—	8	8	230	

17-0137.89-АС

Привязан:	Норм.конт.	Земляк	2х этажная рядовая блок-секция на 6 квартир 1-2-3
	Начм.	Радыгин	
	Зам.н.м	Земляк	
	Гл.спец.	Земляк	Спецификация к схемам расположения элементов наружных стен δ=400мм.
	Исполн.	Хлопова	
Инв.№	Провер.	Земляк	

Стадия	Лист	Листов
Р	37	

ЦНИИЭП Граждансельстрой

Копировал

Формат А3

Инв.№подл.	Подпись и дата	Взам.инв.№
2-3855-66		

Марка поз.	Обозначение	Наименование	Кол-во на этаж 1	2	всего	Масса ед. кг	Примечание
		Неизменяемая часть:					
Н1	1.133.1-7.2-1-01.000	1БН7.22.50-75п	2	2	4	900	
Н2	"	1БН8.22.50-75п	1	1	2	1120	
Н3	"	1БН10.22.50-75п	3	2	5	1340	
Н4	"	1БН13.22.50-75п	5	6	11	1740	
Н5	"	1БН16.22.50-75п	1	1	2	2170	
Н10	1.133.1-4.2-1-07.000	2БН12.8.50-75п	5	5	10	520	
Н12	"	2БН21.8.50-75п	2	2	4	0.950	
Н13	1.133.1-7.2-1-08.000	2БН13.8.50-75п	3	3	6	1245	
Н14	1.133.1-7.2-1-09.000	3БН18.6.50-75п-3	1	1	2	580	
Н15	"	3БН21.6.50-75п-3	3	3	6	680	
Н16	"	3БН24.6.50-75п-3	2	2	4	790	
Н17	"	3БН27.6.50-75п-3	2	2	4	880	
Н19	"	3БН36.6.50-75п-3	3	3	6	1180	
Н20	1.133.1-7.2-1-20.000	6БН15.5.50-75п	—	2	2	480	
Н21	1.133.1-7.2-1-11.000	4БН6.6.50-75п	2	2	4	170	
Н22	"	4БН9.6.50-75п	1	1	2	270	
Н29	1.133.1-7.2-1-20.000	6БН18.5.50-75п	—	2	2	580	
Н30	"	6БН21.5.50-75п	—	10	10	680	
		Элемент блокировки ЭБ1					
Н2	1.133.1-72-1-01.000	1БН8.22.50-75п	1	1	2	1120	
Н5	"	1БН16.22.50-75п	7	7	14	2170	
Н8	1.133.1-7.2-1-04.000	1БНУ10.22.50-75п	2	2	4	1420	
Н12	1.133.1-7.2-1-07.000	2БН21.8.50-75п	1	1	2	950	
Н18	1.133.1-7.2-1-09.000	3БН33.6.50-75п-3	1	1	2	1180	
Н23	1.133.1-7.2-1-14.000	4БН12.6.50-75п	1	1	2	370	
Н24	"	4БН15.6.50-75п	7	7	14	480	
Н26	1.133.1-7.2-1-16.000	4БНУ10.6.50-75п-1	1	1	2	280	
Н27	1.133.1-7.2-1-17.000	4БНУ10.6.50-75п-2	1	1	2	280	
Н29	1.133.1-7.2-1-20.000	6БН18.5.50-75п	—	2	2	580	
Н20	"	6БН15.5.50-75п	—	1	1	480	
Н30	"	6БН21.5.50-75п	—	5	5	680	
Н6	1.133.1-7.2-1-21.000	6БНУ10.5.50-75п-1	—	1	1	230	
Н11	"	6БНУ10.5.50-75п-2	—	1	1	160	
		Элемент блокировки ЭБ2					
Н3	1.133.1-7.2-1-01.000	1БН10.22.50-75п	1	1	2	1340	
Н5	"	1БН16.22.50-75п	7	7	14	2170	
Н7	1.133.1-7.2-1-04.000	1БНУ7.22.50-75п	1	1	2	1030	
Н8		1БНУ10.22.50	1	1	2	1420	

2904-02 40

17-0137.89 - АС

Норм.к.	Земляк	2х-этажная рядовая блок-секция на 6 квартир 1-2-3	Стадия: Р; Лист: 38; Листов:
Нач.м.	Радыгин		
Зам.н.м	Земляк		
Гл.спец.	Земляк	Спецификация к схемам расположения элементов наружных стен δ=500мм. Начало.	ЦНИИЭП гражданселькстрой
Исполнил	Хлопова		
Провер.	Земляк		

Привязан:

Инв.№

Копировал

Формат А3

Инв.№ подл.	Подпись и дата	Взам. инв.№
2-3855-67		

Альбом II

Марка, поз.	Обозначение	Наименование	Кол. на этаж 1	2	всего	Масса ед. кг	Примечание
Н10	1.133.1-7.2-1-07.000	2БН12.8.50-75п	1	1	2	520	
Н17	1.133.1-7.2-1-09.000	3БН27.6.50-75п-3	1	1	2	880	
Н21	1.133.1-7.2-1-11.000	4БН6.6.50-75п	1	1	2	170	
Н24	"	4БН13.6.50-75п	7	7	14	480	
Н26	1.133.1-7.2-1-16.000	4БНУ10.6.50-75п-1	1	1	2	280	
Н27	1.133.1-7.2-1-17.000	4БНУ13.6.50-75п-2	1	1	2	380	
Н29	1.133.1-7.2-1-20.000	6БН18.5.50-75п	—	2	2	580	
Н20	"	6БН15.5.50-75п	—	1	1	480	
Н30		6БН21.5.50-75п	—	5	5	680	
Н6	1.133.1-7.2-1-21.000	6БНУ10.5.50-75п-1	—	1	1	230	
Н11	1.133.1-7.2-1-22.000	6БНУ10.5.50-75п-2	—	1	1	230	
		Элемент блокировки ЭБ3					
Н4	1.133.1-7.2-1-01.000	1БН13.22.50-75п	2	2	4	1740	
Н5	"	1БН16.22.50-75п	1	1	2	2170	
Н10	1.133.1-7.2-1-07.000	2БН12.8.50-75п	1	1	2	520	
Н12	"	2БН21.8.50-75п	1	1	2	950	
Н17	1.133.1-7.2-1-09.000	3БН27.6.50-75п-3	1	1	2	880	
Н18	"	3БН33.6.50-75п-3	1	1	2	1180	
Н25	1.133.1-7.2-1-11.000	4БН18.6.50-75п	1	1	2	580	
Н28	1.133.1-7.2-1-20.000	6БН12.5.50-75п	—	8	8	320	
		Элемент блокировки ЭБ4					
Н1	1.133.1-7.2-1-01.000	1БН7.22.50-75п	1	1	2	900	
Н2	"	1БН8.22.50-75п	1	1	2	1120	
Н9	1.133.1-7.2-1-06.000	1БНТ8.22.50-75п	4	4	8	1030	
Н10	1.133.1-7.2-1-07.000	2БН12.8.50-75п	1	1	2	520	
Н12	"	2БН21.8.50-75п	1	1	2	950	
Н17	1.133.1-7.2-1-09.000	3БН27.6.50-75п-3	1	1	2	880	
Н18	"	3БН33.6.50-75п-3	1	1	2	1180	
Н21	1.133.1-7.2-1-11.000	4БН6.6.50-75п	1	1	2	170	
Н23	"	4БН12.6.50-75п	1	1	2	370	
Н28	1.133.1-7.2-1-20.000	6БН12.5.50-75	—	8	8	320	

24061-02 41

17-0137.89 - АС

Привязан:	Н.контр.	Земляк	
	Нач.м.	Радыгин	
	Зам.н.м.	Земляк	
	Гл.спец.	Земляк	
	Исполн.	Хлопова	
Инв.№	Провер.	Земляк	

2х этажная рядовая блок-секция на 6 квартир 1-2-3

Спецификация к схемам расположения элементов наружных стен δ=500мм. Окончание

Стадия	Лист	Листов
Р	39	

ЦНИИЭП граждансельстрой

Альбом II

Разрез 1-1

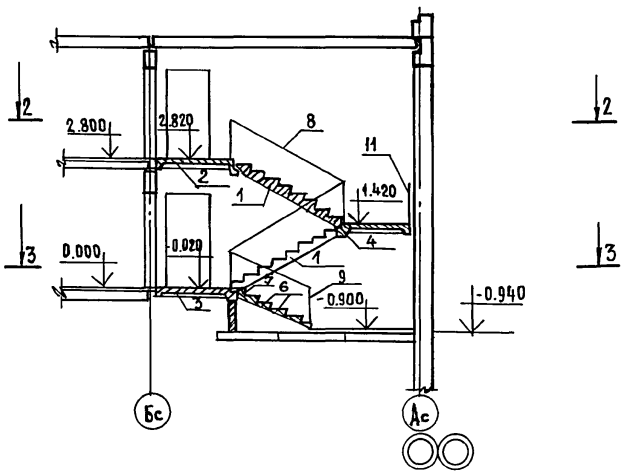

Разрез 2-2

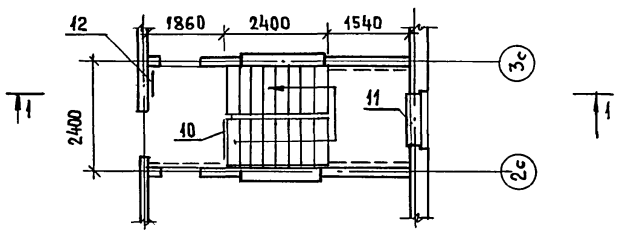

Разрез 3-3

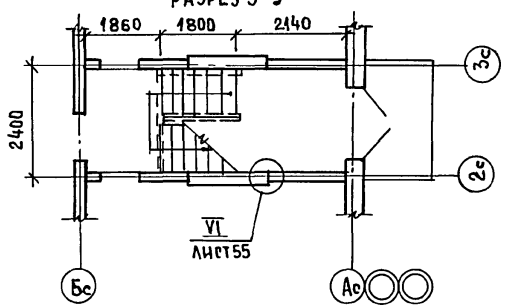

Спецификация к схеме расположения элементов лестницы

Марка поз.	Обозначение	Наименование	Кол	Масса ед кгс	Примечание
1	1.151.1-6 в.1	Марш лестничный 1МЛ27.11.14-4	2	1330	
		Площадка лестничная			
2	1.152.1-8 в.3	2ЛП22.18в-4	1	1320	
3	"	2ЛП22.18-4	1	1300	
4	"	2ЛП22.15-4	1	1130	
		Ступень			
5	ГОСТ 8717.1-84	Верхняя ЛСВ11-1	1	87	
6		ЛС11-1	5	111	
	1.256.2-2 в.1	Метал. ограждение лестниц			
8	"	МД 24.14-24 12Р	2	46.91	
9	"	МВ 15.9-16.9Р	1	22.20	
		Ограждение верхней площ.			
10	"	ПД-12.12Р	1	10.31	
		Ограждение окон			
11	"	ОК-23.9Р	1	1041	
		Стремянка на чердак			
12	1.450.3-3 в.0,2 ч.1,2	СТ-28	1	54.3	

Инв.№ подл. | 2-3855-68 | Подпись и дата | Взам. инв.№

Привязан:	Н.контр	Земляк	
	Нач.маст	Радыгин	
	Зам.нач.	Земляк	
	Гл.спец.	Земляк	
Инв.№	Исполн.	Хлопова	
	Проверил	Земляк	

17-0137.89 - АС

2-этажная рядовая блок-секция на 6 квартир

Стадия	Лист	Листов
Р	40	

Лестница. Разрезы.

ЦНИИЭП граждансельстрой

Копировал

24061-02 42

Формат А3

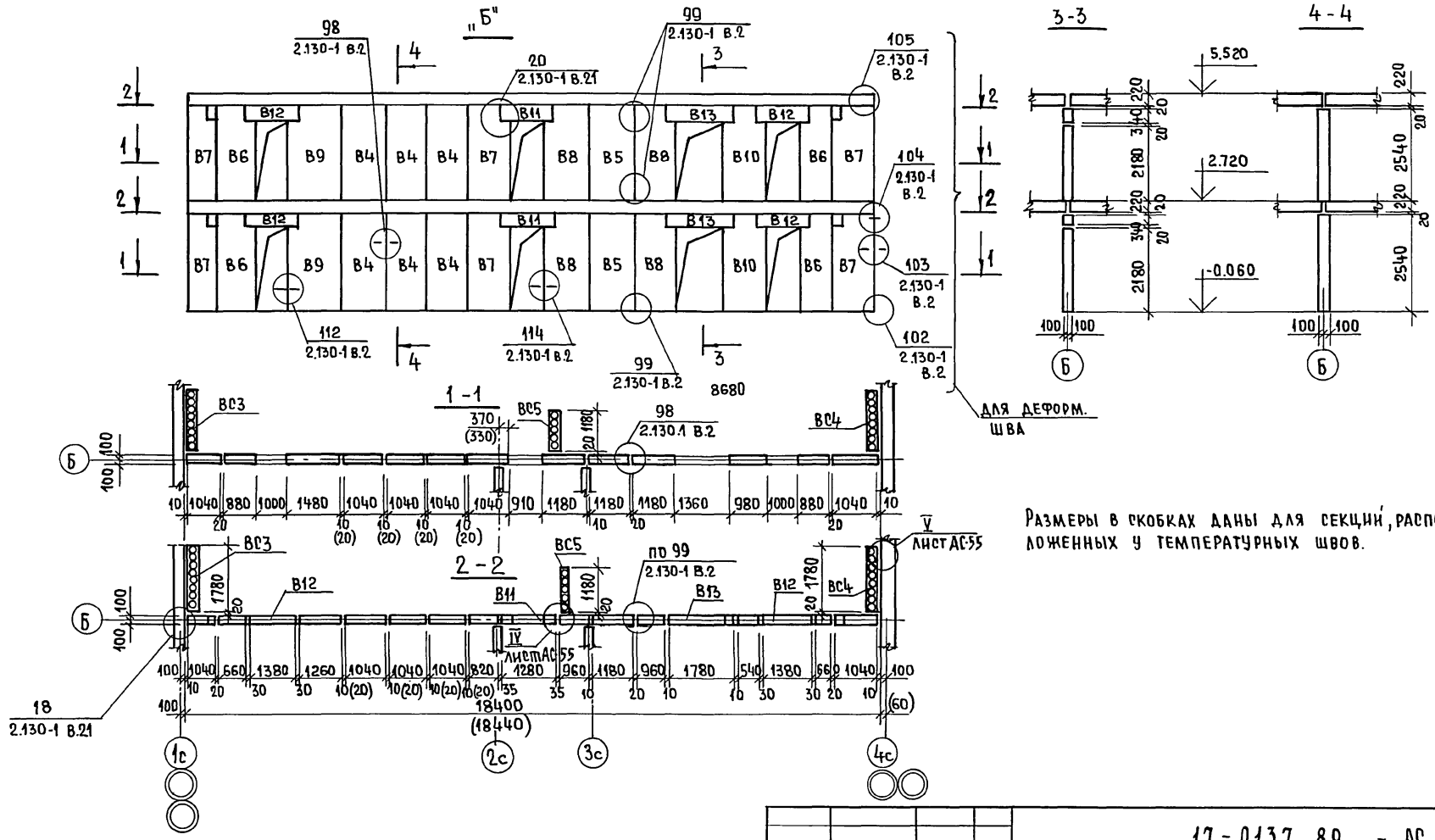

Размеры в скобках даны для секций, расположенных у температурных швов.

				17-0137.89 - АС			
ПРИВЯЗАН:	Н.КОНТР.	ЗЕМЛЯК		2х-ЭТАЖНАЯ РЯДОВАЯ БЛОК-СЕКЦИЯ НА 6 КВАРТИР 1-2-3	СТАДИЯ	ЛИСТ	ЛИСТОВ
	НАЧ. М.	РАДЫГИН			Р	41	
	ЗАМ.Н.М.	ЗЕМЛЯК					
	ГЛ.СПЕЦ.	ЗЕМЛЯК		СХЕМА РАСПОЛОЖЕНИЯ ЭЛЕМЕНТОВ ВНУТРЕННИХ СТЕНЫ ПО ОСИ Бс	ЦНИИЭП ГРАЖДАНСЕЛЬСТРОЙ		
	ИСПОЛН	ДУШКИНА					
ИНВ. №	ПРОВЕР.	ЗЕМЛЯК					

24061-02 43

АЛЬБОМ II

ИНВ.№ПОДЛ. 2-3855-69 | ПОДПИСЬ И ДАТА | ВЗАМ.ИНВ.№

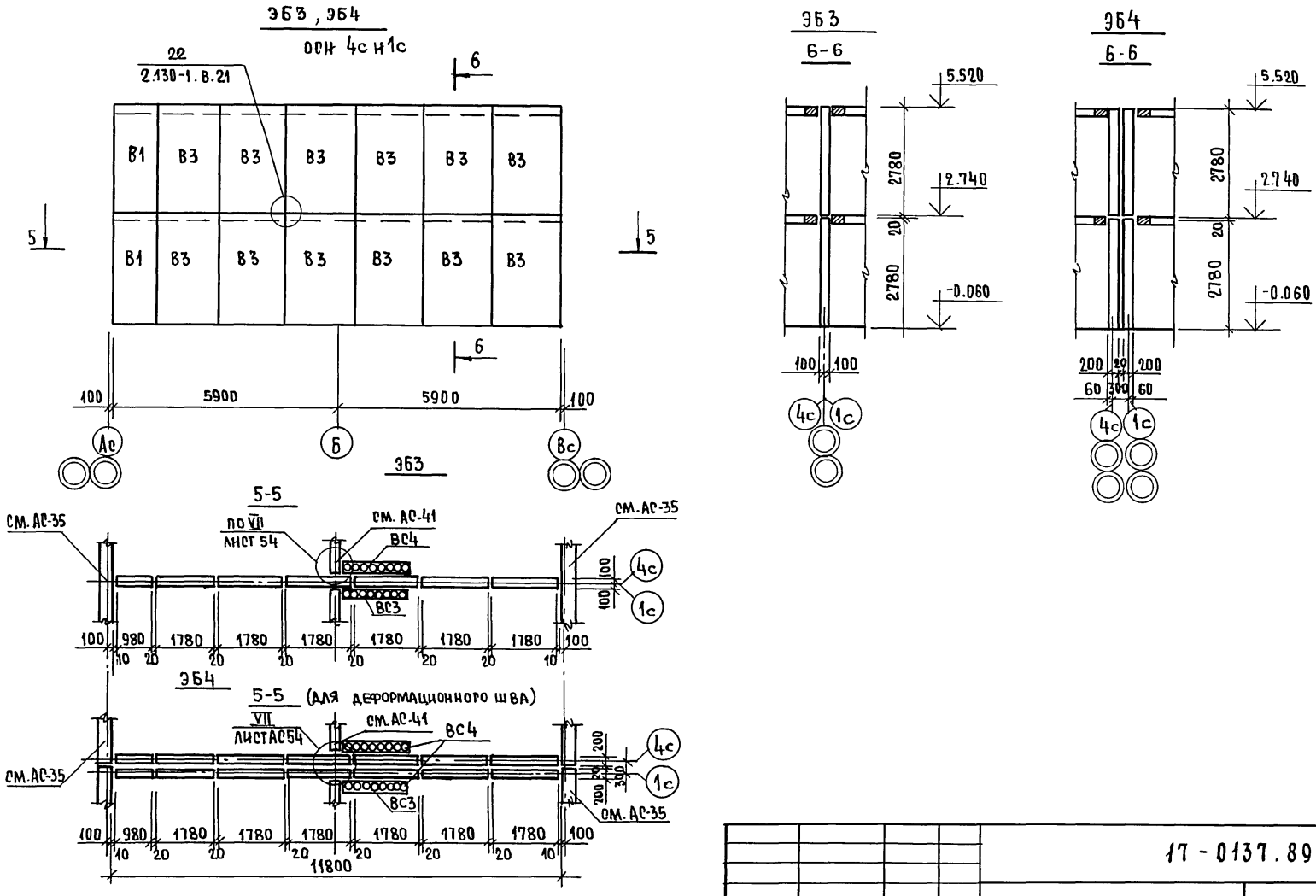

АЛЬБОМ II

					17-0137.89 - АС		
ПРИВЯЗАН:		Н.КОНТР.	ЗЕМЛЯК	2х-ЭТАЖНАЯ РЯДОВАЯ БЛОК-СЕКЦИЯ НА 6 КВАРТИР 1-2-3	СТАДИЯ	ЛИСТ	ЛИСТОВ
		НАЧ.М.	РАДЫГИН		Р	42	
		ЗАМ.Н.М.	ЗЕМЛЯК				
		ГЛ.СПЕЦ.	ЗЕМЛЯК	СХЕМЫ РАСПОЛОЖЕНИЯ ЭЛЕМЕНТОВ ВНУТРЕННИХ СТЕН ПО ОСЯМ 1с И 4с	ЦНИИЭП ГРАЖДАНСЕЛЬСТРОЙ		
ИНВ.№		ИСПОЛН.	ДУШКИНА				
		ПРОВЕР.	ЗЕМЛЯК				

КОПИРОВАЛ 24061-02 44 ФОРМАТ А3

ИНВ.№ ПОДЛ.	ПОДПИСЬ И ДАТА	ВЗАМ.ИНВ.№
2-3855-70		

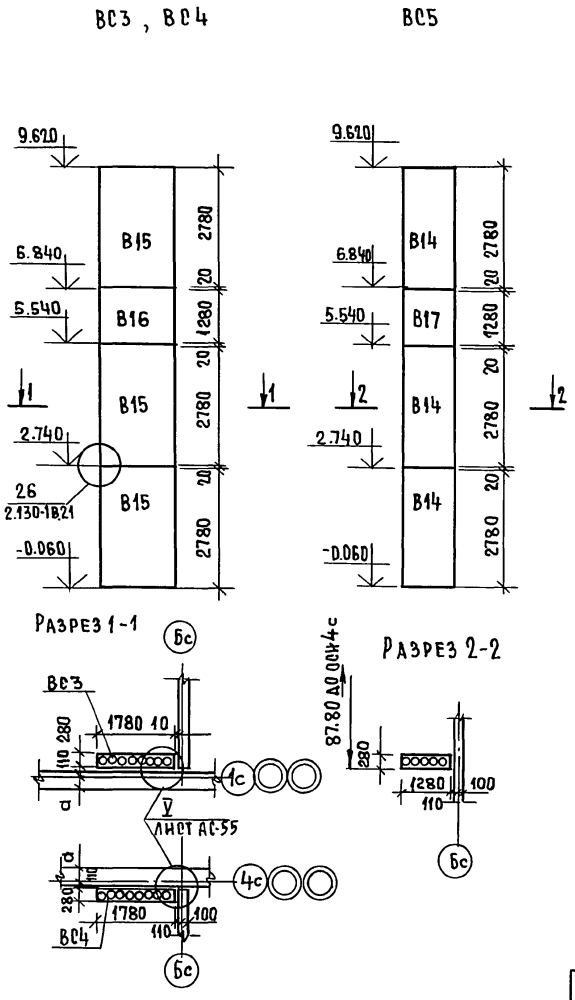

МАРКА, ПОЗИЦ.	ОБОЗНАЧЕНИЕ	НАИМЕНОВАНИЕ	КОЛ. НА ЭТАЖ 1	2	ВСЕГО	МАССА ЕД. КГ	ПРИМЕЧАНИЕ
В4	1.134.1-15.1-1-02.000-02	БВ 11.26.20-150Т	3	3	6	1270	Неизменяемая часть
В5	-03	БВ 12.26.20-150Т	1	1	2	1470	
В6	1.134.1-15.1-1-02.000	БВ 9.26.20-150Т-3	2	2	4	1080	
В7	1.134.1-15.1-1-03.000-04	БВ 11.26.20-150Т-3	3	3	6	1310	
В8	-05	БВ 12.26.20-150Т-3	2	2	4	1510	
В9	-06	БВ 15.26.20-150Т-3	1	1	2	1940	
В10	1.134.1-15.1-1-06.000-01	БВ 10.26.20-150Т-4	1	1	2	1320	
В11	1.134.1-15.1-1-10.000	БВП 13.3.20-200Т-5	1	1	2	250	
В12	-01	БВП 14.3.20-200Т-5	2	2	4	270	
В13	-04	БВП 19.3.20-200Т-5	1	1	2	360	
В14	1.134.1-15.3-1-01.000-01	БВ 12.28.28-15Т	1	2	3	1710	
ВЛ	17.7-2.04.000	БВ 12.26.20-150ТИ	6	6	12	1470	
В17	1.134.1-15.3-1-02.000	БВ 12.13.28-15Т	—	1	1	790	
В15	1.134.1-15.3-1-03.000-01	БВ 18.28.28-15Т	1	2	3	2520	ЭБ1
В16	1.134.1-15.3-1-04.000	БВ 18.13.28-15Т	—	1	1	1170	
В15	1.134.1-15.3-1-03.000-01	БВ 18.28.28-15Т	1	2	3	2520	ЭБ2
В16	1.134.1-15.3-1-04.000	БВ 18.13.28-15Т	—	1	1	1170	
В1	1.134.1-15.1-1-01.000-01	БВ 10.28.20-150Т	1	1	2	1320	ЭБ3
В3	-03	БВ 18.28.20-150Т	6	6	12	2570	
В15	1.134.1-15.3-1-03.000-01	БВ 18.28.28-15Т	2	4	6	2520	
В16	1.134.1-15.3-1-04.000	БВ 18.13.28-15Т	—	2	2	1170	
В1	1.134.1-15.1-1-01.000-01	БВ 10.28.20-150Т	2	2	4	1320	ЭБ4
В3	-03	БВ 18.28.20-150Т	12	12	24	2570	
В15	1.134.1-15.3-1-03.000-01	БВ 18.28.28-15Т	2	4	6	2520	
В16	1.134.1-15.3-1-04.000	БВ 18.13.28-15Т	—	2	2	1170	

17-0137.89 - АС

ПРИВЯЗАН:	Н.КОНТР.	ЗЕМЛЯК	
	НАЧ.М.	РАДЫГИН	
	ЗАМ.Н.М.	ЗЕМЛЯК	
	ГЛ.СПЕЦ.	ЗЕМЛЯК	
	ИСПОЛН.	ХЛОПОВА	
ИНВ.№	ПРОВЕР.	ЗЕМЛЯК	

2х-ЭТАЖНАЯ РЯДОВАЯ БЛОК-СЕКЦИЯ НА 6 КВАРТИР 1-2-3

СХЕМА РАСПОЛОЖЕНИЯ ЭЛЕМЕНТОВ ВЕНТИЛЯЦИОННЫХ СТОЯКОВ ВС3; ВС4; ВС5. СПЕЦИКАЦИЯ К СХЕМАМ РАСПОЛОЖЕНИЯ ВНУТРЕННИХ СТЕН.

СТАДИЯ	ЛИСТ	ЛИСТОВ
Р	43	

ЦНИИЭП ГРАЖДАНСЕЛЬСТРОЙ

КОПИРОВАЛ 24061-02 45 ФОРМАТА 3

АЛЬБОМ II

ИНВ.№ ПОДЛ. 2-3855-71 | ПОДПИСЬ И ДАТА | ВЗАМ.ИНВ.№

Альбом III

Вид 1-1

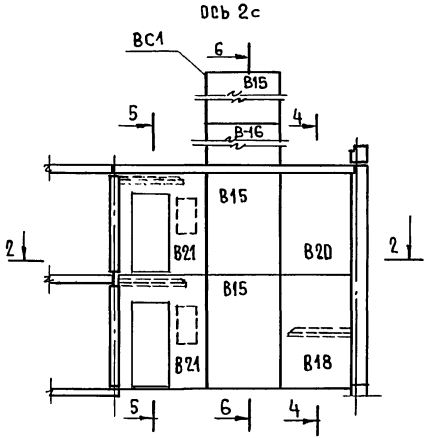

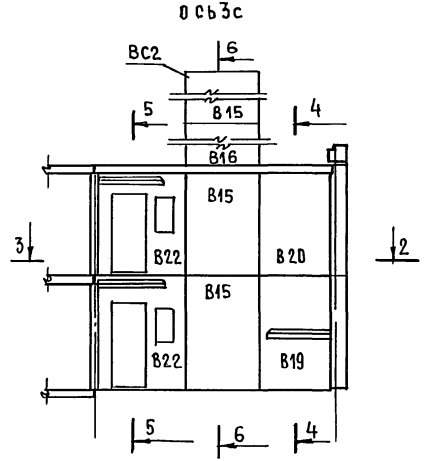

Разрез 4-4

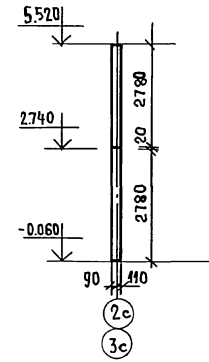

Разрез 5-5

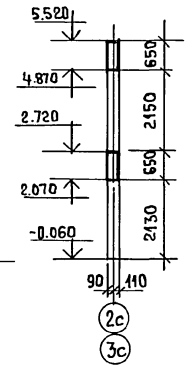

Разрез 6-6

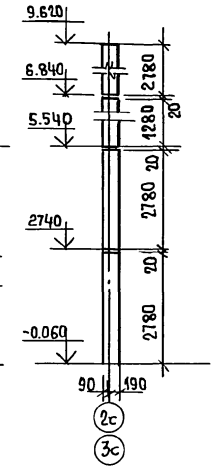

Разрез 2-2

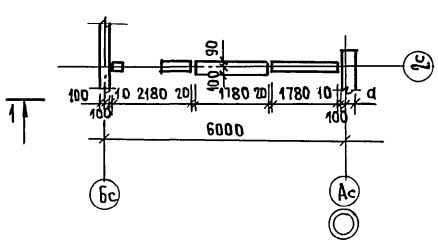

Разрез 3-3

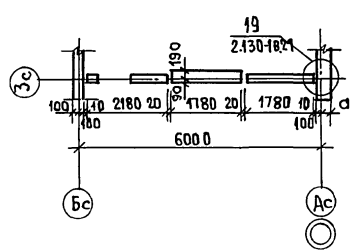

Спецификация к схеме расположения элементов внутр.стен по осям 2с,3с

Марка поз.	Обозначение	Наименование	Кол. шт.	Масса ед. кг.	Примечание
В15	1.134.1-15.3-1-03.000	БВ 18.28.28-15т	6	2520	
В16	1.134.1-15.3-1-04.000	БВ 18.13.28-15т	2	1170	
В18	1.134.1-15.1-1-08.000	БВ 18.28.20-150т-1	1	2630	
В19	1.134.1-15.1-1-09.000	БВ 18.28.20-150т-2	1	2630	
В20	1.134.1-15.1-1-01.000	БВ 18.28.20-150т	2	2570	
В21	17.7-2.01.000	БВ 22.28.20-12,5т-1	2	1950	
В22	17.7-2.02.000	БВ 22.28.20-12,5т-2	2	2025	

17-0137.89 - АС

Привязан:

Инв.№

Н.контр	Земляк	
Нач.м.	Радыгин	
Зам.н.м	Земляк	
Гл.спец.	Земляк	
Исполн.	Хлопова	
Проверил	Земляк	

2-этажная рядовая блок-секция на 6 квартир 1-2-3

Стадия	Лист	Листов
Р	44	

Схема расположения элементов внутренних стен по осям 2с,3с

ЦНИИЭП гражданселькстрой

Инв.№ подл. | Подпись и дата | Взам.инв.№ | 2-3855-72

Копировал

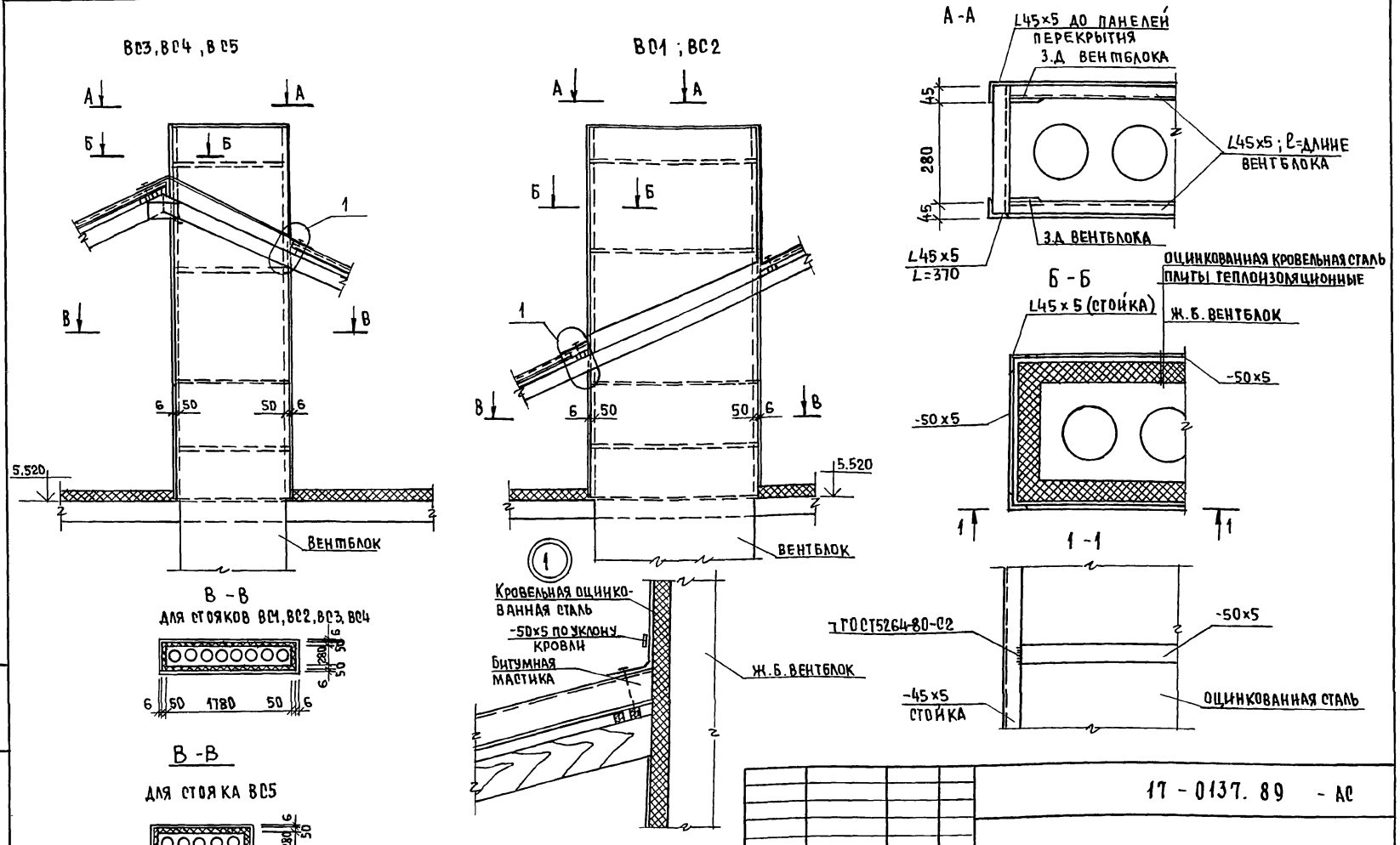

Альбом II

Данный лист читать совместно с листом АС46.

Н. контр	Земляк			
Нач. м.	Радыгин			
Зам. н. м.	Земляк			
Гл. спец.	Земляк			
Исполн	Хлопова			
Проверил	Земляк			

ПРИВЯЗАН:

ИНВ. №

17 - 0137. 89 - АС

2х этажная рядовая блок-секция на 6 квартир 1-2-3

Схема утепления вентиляционных стояков.

Стадия	Лист	Листов
Р	45	

ЦНИИЭП Граждансельстрой

Копировал 24061-02 47 Формат А3

Инв. № подл. 2-3855-73 | Подпись и дата | Взам. инв. №

МАРКА ПОЗ.	ОБОЗНАЧЕНИЕ	НАИМЕНОВАНИЕ	КОЛ.	МАССА ЕД. КГ	ПРИМЕЧАНИЕ
ВС3 ВС4					
	АС45	Уголок $\frac{45\times45\times5\ ГОСТ\ 8509-86}{Ст.3\ ГОСТ\ 535-88}$ п.м	20,94		70,6 кг
	"	Полоса $\frac{5\times50\ ГОСТ\ 103-76^{*}}{Ст3\ ГОСТ\ 535-88}$ п.м.	12.96		25,4 кг
	"	Кровельная оцинкованная сталь δ=0,8мм м²	5,6		35,4
	"	Минераловатные плиты δ=50мм м²	18,1		
	"	Асбестоцементные листы δ=6мм м²	14,8		
	АС53	Зонт 3-2	1		
ВС1 ВС2	АС45	Уголок $\frac{45\times45\times5\ ГОСТ\ 8509-86}{Ст.3\ ГОСТ\ 535-79}$ п.м	20.94		70,6 кг
	"	Полоса $\frac{5\times50\ ГОСТ\ 103-76}{Ст3\ ГОСТ\ 535-79}$ п.м	12.96		25,4 кг
	"	Кровельная оцинкованная сталь δ=0,8мм м²	9,9		62,6 кг
	"	Минераловатные плиты δ=50мм м²	18.1		
	"	Асбестоцементные листы δ=6мм м²	10.0		
	АС53	Зонт 3-2	1		
ВС5	АС45	Уголок $\frac{45\times45\times5\ ГОСТ\ 8509-86}{Ст.3\ ГОСТ\ 535-79}$ п.м	19,74		66,5 кг
	"	Полоса $\frac{5\times50\ ГОСТ\ 103-76}{Ст.3\ ГОСТ\ 535-79}$ п.м	9,3		18,23 кг
	"	Кровельная оцинкованная сталь δ=0,8мм м²	3,5		22,12 кг
	"	Асбестоцементные листы δ=6мм м²	12,6		
	"	Минераловатные плиты δ=50мм м²	13,1		
	АС53	Зонт 3-1	1		

1. Утепление вентиляционных стояков выполнить с помощью металлических уголков соединяемых по месту в каркас металлическими полосами -50×5 (см. спецификацию)
2. Утеплитель крепится к вентблокам при помощи отожженной проволоки.
3. Ограждением утеплителя от влаги служит оцинкованная кровельная сталь, которая крепится к уголкам и металлическим полосам -50×5 на шурупах (выше кровли) по А-А, Б-Б.
4. Особо тщательно закрыть утеплитель от увлажнения по верху блока оцинкованной кровельной сталью.
5. В пределах чердака утеплитель закрыть асбестоцементными листами δ=6мм, которые закрепить металлическими полосами на шурупах.
6. Все металлические изделия окрасить водостойкой масляной краской за 2 раза.
7. Данный лист см. совместно с листом АС45.

	ВС1	ВС2	ВС3	ВС4	ВС5
Неизменяемая часть	1	1	—	—	1
ЭБ1	—	—	1	—	—
ЭБ2	—	—	—	1	—
ЭБ3	—	—	1	1	—
ЭБ4	—	—	1	1	—

Альбом II

Инв.№ подл. 2-3855-74 | Подпись и дата | Взам. инв.№

Привязан:

Инв.№

Н.контр	Земляк	
Нач.м.	Радыгин	
Зам.н.м.	Земляк	
Гл.спец.	Земляк	
Исполн.	Хлопова	
Проверил	Земляк	

17 - 0137. 89 - АС

2х-этажная рядовая блок-секция на 6 квартир. 1-2-3

Схема утепления вентиляционных стояков. Спецификация.

Стадия	Лист	Листов
Р	46	

ЦНИИЭП Граждансельстрой

Копировал 24061-02 48

Формат А3

Альбом II

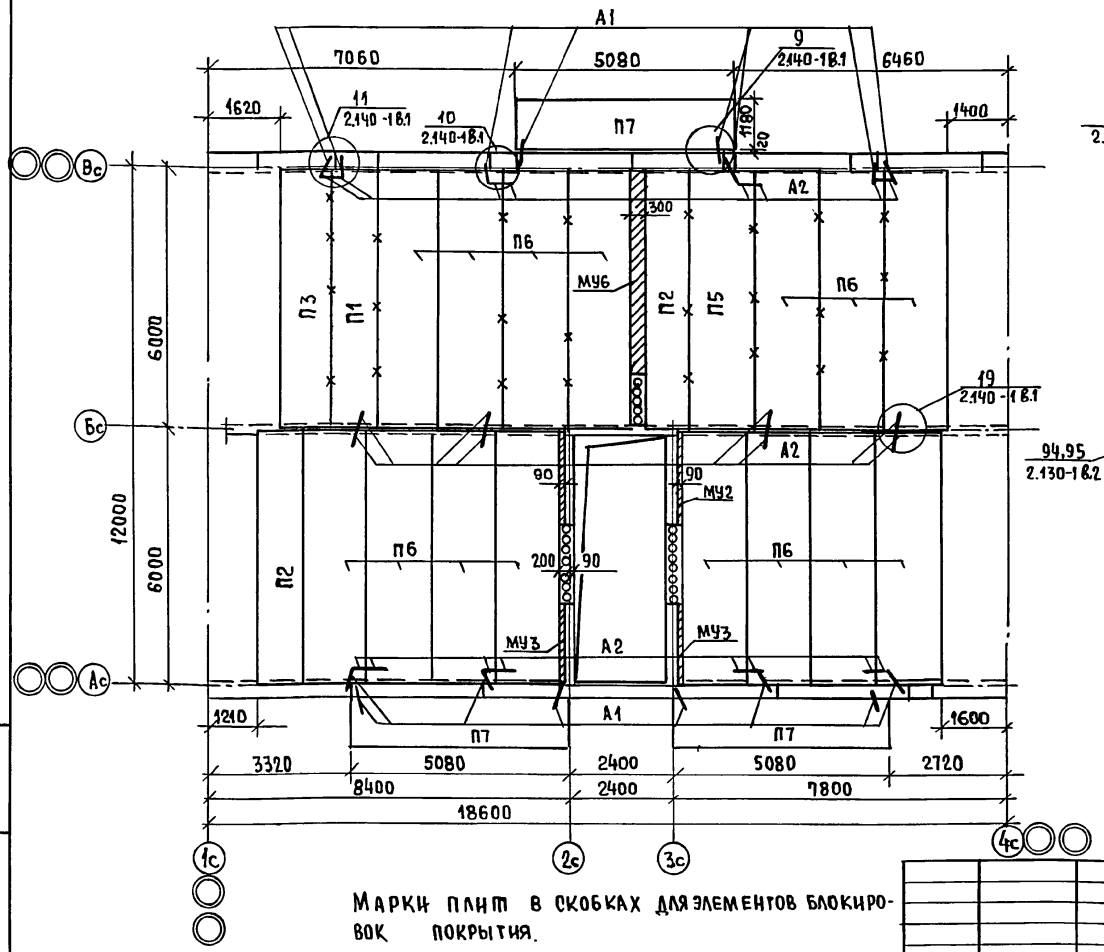

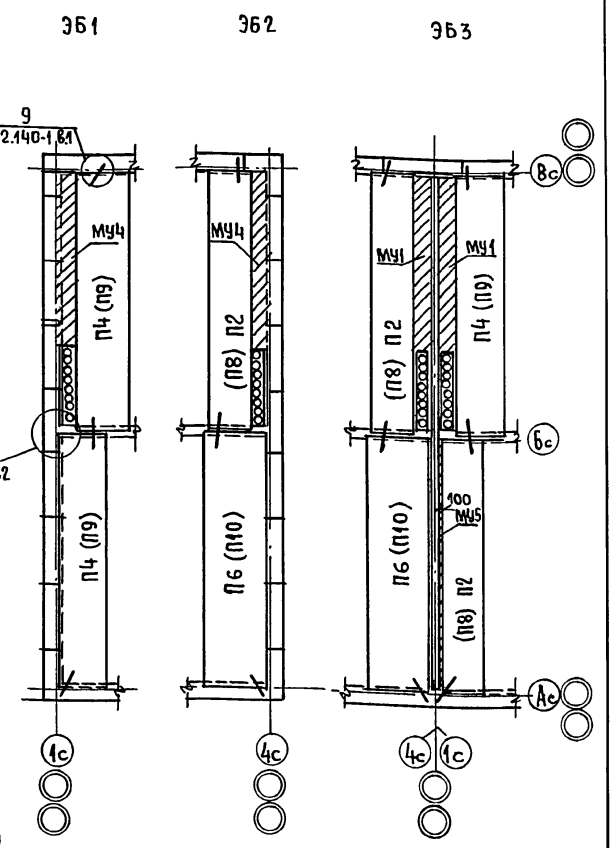

Марки плит в скобках для элементов блокировок покрытия.

Х Особое внимание обратить на очистку швов от строительного мусора и тщательное заполнение цементным раствором М100. (см. швы обозначенные Х)

17-0137.89 - АС

Привязан:			
Инв. №			
Норм. к.	Земляк	2-х этажная рядовая блок-секция на 6 квартир 1-2-3	Стадия: Р; Лист: 47; Листов:
Нач. маст.	Радыгин		
Зам. н. м.	Земляк		
Гл. спец.	Земляк		
Исполн.	Хлопова	Схема расположения элементов перекрытия на отм. 2,500. Элементы блокировки ЭБ1; ЭБ2; ЭБ3.	ЦНИИЭП гражданселькострой
Провер.	Земляк		

Копировал 24061-02 49 Формат А3

Инв. № подл. | Подпись и дата | Взам. инв. № | 1.090-75

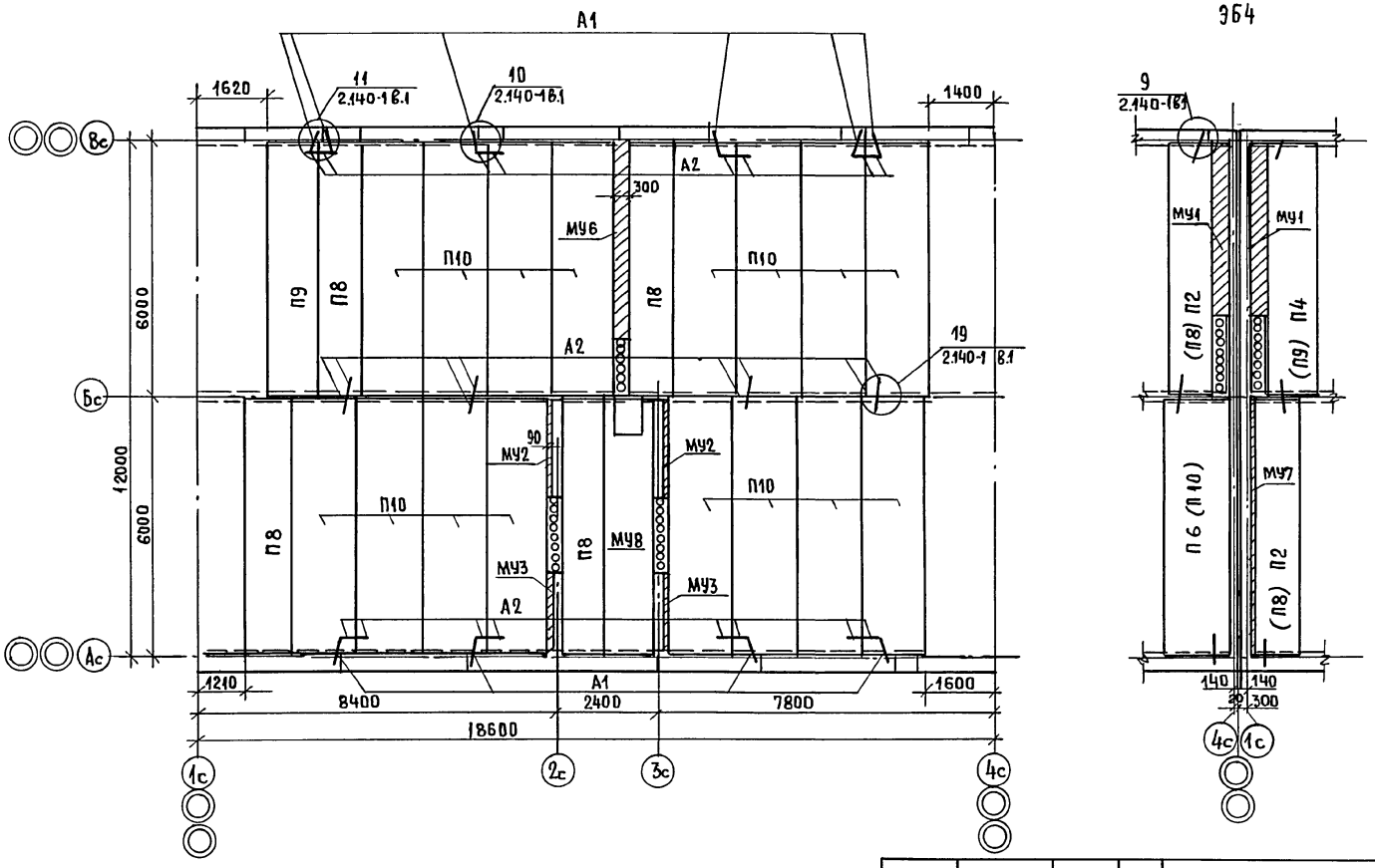

МАРКИ ПЛИТ В СКОБКАХ ДЛЯ ЭЛЕМЕНТОВ БЛОКИРОВОК ПОКРЫТИЯ.

АЛЬБОМ II

					17-0137.89 - АС		
ПРИВЯЗАН:		НОРМ.КОН.	ЗЕМЛЯК	2-ЭТАЖНАЯ РЯДОВАЯ БЛОК-СЕКЦИЯ НА 6 КВАРТИР 1-2-3	СТАДИЯ	ЛИСТ	ЛИСТОВ
		НАЧ.МАСТ.	РАДЫГИН		Р	48	
		ЗАМ.Н.М	ЗЕМЛЯК				
		ГЛ.СПЕЦ.	ЗЕМЛЯК	СХЕМА РАСПОЛОЖЕНИЯ ЭЛЕМЕНТОВ ПОКРЫТИЯ НА ОТМ. 5.300 ЭЛЕМЕНТ БЛОКИРОВКИ ПЛИТ ЭБ 4	ЦНИИЭП ГРАЖДАНСЕЛЬСТРОЙ		
		ИСПОЛН.	ХЛОПОВА				
ИНВ. №		ПРОВЕР.	ЗЕМЛЯК				

КОПИРОВАЛ 24061-02 50 ФОРМАТ

ИНВ.№ ПОДЛ. 0-3855-76 | ПОДПИСЬ И ДАТА | ВЗАМ.ИНВ.№

ИНВ. № ПОДЛ	ПОДПИСЬ И ДАТА	ВЗАМ. ИНВ. N
2-3855-77		

АЛЬБОМ II

МАРКА ПОЗ	ОБОЗНАЧЕНИЕ	НАИМЕНОВАНИЕ	КОЛ. НА ОТМ. 2500	5300	ВСЕГО	МАССА ЕД. КГ	ПРИМЕЧАНИЕ
		НЕИЗМЕНЯЕМАЯ ЧАСТЬ					
		ПАНЕЛИ ПЕРЕКРЫТИЙ					
П1	1.141-1 вып 64	ПК60.10-8А IV Т	1	—	1	1725	
П2	"	ПК60.10-4А IV Т	2	—	2	1725	
П3	"	ПК60.12-6А IV Т	1	—	1	2100	
П5	"	ПК60.15-6А IV Т	1	—	1	2800	
П6		ПК60.15-4А IV-Т	15	—	15	2800	
П7		ПК51.12-8А IV-Т	3	-	3	1800	
П8		ПК60.10-3А IV Т	—	4	4	1725	
П9		ПК60.12-4А IV Т	-	1	1	2100	
П10		ПК60.15-3А IV Т	—	16	16	2800	
		МОНОЛИТНЫЙ УЧАСТОК МУ6	1	1	2		
	АС51	" МУ2	2	2	4		
	"	" МУ3	2	2	4		
	"	" МУ8	-	1	1		
		МЕТАЛЛИЧЕСКИЕ ИЗДЕЛИЯ					
А1	АС-50	АНКЕР Ф10 АI ГОСТ 5781-82* ℓ=830	16	10	26	051	
А2		АНКЕР Ф10 АI ГОСТ 5781-82 ℓ=580	24	24	48	0.36	
		ЭЛЕМЕНТ БЛОКИРОВКИ ЭБ1					
		ПАНЕЛИ ПЕРЕКРЫТИЙ					
П4	1.141-1 в.64	ПК60.12-4А IV Т	2	—	2	2100	
П9	"	ПК60.12-3А IV Т	—	2	2	2100	
	АС51	МОНОЛИТНЫЙ УЧАСТОК МУ4	1	1	2		
		МЕТАЛЛИЧЕСКИЕ ИЗДЕЛИЯ					
А1	АС50	АНКЕР Ф10 ГОСТ 5781-82* ℓ=830	2	2	4	0,51	
А2		АНКЕР Ф10 ГОСТ 5781-82* ℓ=580	2	2	4	0.36	
		ЭЛЕМЕНТ БЛОКИРОВКИ ЭБ2					
		ПАНЕЛИ ПЕРЕКРЫТИЙ					
П2	1.141-1 в.64	ПК60.10-4А IV Т	1	—	1	1725	
П6	"	ПК60.15-4А IV Т	1	—	1	2800	
П8		ПК60.10-3А IV Т	—	1	1	1725	
П10		ПК60.15-3А IV Т	—	1	1	2800	
	АС51	МОНОЛИТНЫЙ УЧАСТОК МУ4	1	1	2		
		МЕАЛЛИЧЕСКИЕ ИЗДЕЛИЯ					
А1	АС50	АНКЕР Ф10 АI ГОСТ 5781-82* ℓ=830	2	2	4	0.51	
А2	"	АНКЕР Ф10 АI ГОСТ 5781-82 ℓ=580	2	2	4	0.36	
		ЭЛЕМЕНТ БЛОКИРОВКИ ЭБ3					
		ПАНЕЛИ ПЕРЕКРЫТИЙ					
П2	1.141-1 в.64	ПК60.10-4А IV Т	2	—	2	1725	
П4	"	ПК60.12-4А IV Т	1	—	1	2100	

24061-02 51

17-0137.89 - АС

ПРИВЯЗАН:			
	НОРМ. КОНТ.	ЗЕМЛЯК	
	НАЧ. М.	РАДЫГИН	
	ЗАМ. Н-КА	ЗЕМЛЯК	
	ГЛ. СПЕЦ.	ЗЕМЛЯК	
	ИСПОЛН.	ХЛОПОВА	
ИНВ. №	ПРОВЕРИЛ	ЗЕМЛЯК	

2-ЭТАЖНАЯ РЯДОВАЯ БЛОК-СЕКЦИЯ НА 6 КВАРТИР 1-2-3

СПЕЦИФИКАЦИЯ К СХЕМЕ РАСПОЛОЖЕНИЯ ЭЛЕМЕНТОВ ПЕРЕКРЫТИЯ И ПОКРЫТИЯ. НАЧАЛО.

СТАДИЯ	ЛИСТ	ЛИСТОВ
Р	49	

ЦНИИЭП ГРАЖДАНСЕЛЬСТРОЙ

КОПИРОВАЛ

ФОРМАТ А3

50

ВЕДОМОСТЬ ДЕТАЛЕЙ

ПОЗ.	ЭСКИЗ
А1	650 / 150
А2	400 / 150

МАРКА ПОЗ.	ОБОЗНАЧЕНИЕ	НАИМЕНОВАНИЕ	КОЛ-ВО НА ОТМ. 2.500	5300	ВСЕГО	МАССА ЕД. КГ	ПРИМЕЧАНИЕ
П6	1.141-1 в.64	ПК60.15-4А IV Т	1	—	1	2800	
П8		ПК60.10-3А IV Т	—	2	2	1725	
П9		ПК60.12-3А IV Т	—	1	1	2100	
П10		ПК60.15-3А IV Т	—	1	1	2200	
	АС51	МОНОЛИТНЫЙ УЧАСТОК МУ1	2	2	4		
	"	МОНОЛИТНЫЙ УЧАСТОК МУ5	1	1	2		
		МЕТАЛЛИЧЕСКИЕ ИЗДЕЛИЯ					
А2		АНКЕРФ10АI ГОСТ5781-82*ℓ=580	4	4	8	0.36	
А1		АНКЕРФ10АI ГОСТ5781-82*ℓ=830	4	4	8	0.51	
		ЭЛЕМЕНТ БЛОКИРОВКИ ЭБ4					
		ПАНЕЛИ ПЕРЕКРЫТИЙ					
П2	1.141-1.в.64	ПК60.10-4А IV Т	2	—	2	1725	
П4	"	ПК60.12-4А IV Т	1	—	1	2100	
П6	"	ПК60.15-4А IV Т	1	—	1	2800	
П8		ПК60.10-3А IV Т	—	2	2	1725	
П9		ПК60.12-3А IV Т	—	1	1	2100	
П10		ПК60.15-3А IV Т		1	1	2800	
	АС51	МОНОЛИТНЫЙ УЧАСТОК МУ7	1	1	2		
	"	МОНОЛИТНЫЙ УЧАСТОК МУ1	2	2	4		
		МЕТАЛЛИЧЕСКИЕ ИЗДЕЛИЯ					
А1		АНКЕРФАI ГОСТ 5781-82*ℓ=830	4	4	8	0.51	
А2		АНКЕРФАI ГОСТ5781-82*ℓ=580	4	4	8	0.36	

17-0137.89 - АС

ПРИВЯЗАН:

ИНВ. №

НОРМ.КОНТ.	ЗЕМЛЯК	
НАЧ.МАСТ.	РАДЫГИН	
ЗАМ.Н.М.	ЗЕМЛЯК	
ГЛ.СПЕЦ.	ЗЕМЛЯК	
ИСПОЛН.	ХЛОПОВА	
ПРОВЕР.	ЗЕМЛЯК	

2х ЭТАЖНАЯ РЯДОВАЯ БЛОК-СЕКЦИЯ НА 6 КВАРТИР 1-2-3

СПЕЦИФИКАЦИЯ К СХЕМЕ РАСПОЛОЖЕНИЯ ЭЛЕМЕНТОВ ПЕРЕКРЫТИЯ И ПОКРЫТИЯ. ОКОНЧАНИЕ

СТАДИЯ	ЛИСТ	ЛИСТОВ
Р	50	

ЦНИИЭП ГРАЖДАНСЕЛЬСТРОЙ

КОПИРОВАЛ 24061-02 52 ФОРМАТ А3

АЛЬБОМ II

ИНВ.№ПОДЛ. 2-3855-78 | ПОДПИСЬ И ДАТА | ВЗАМ. ИНВ.№

МУ8

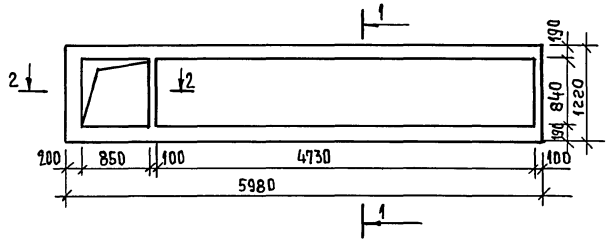

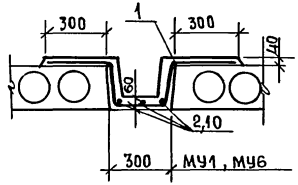

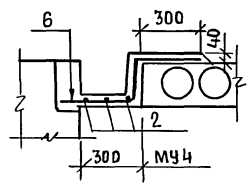

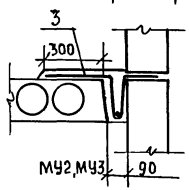

Сечение 1-1

Сечение 2-2

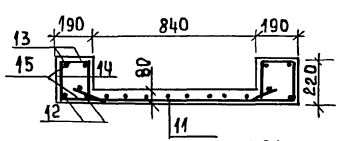

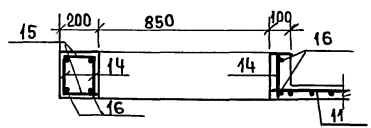

КР1

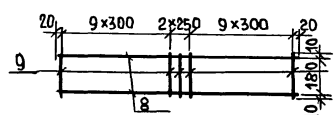

Спецификация монолитных участков перекрытий

Формат	Зона	Поз.	Обозначение	Наименование	Кол.	Примечание
				Монолитный участок МУ1	—	
		1		Ф10АIII ГОСТ 5781-82* ℓ=1250	41	0.77 кг
		2		Ф6АI ГОСТ 5781-82* ℓ=4050	3	0.9 кг
				Материал: бетон В15		0,24 м³
				Монолитный участок МУ2		
		3		Ф10АIII ГОСТ 5781-82* ℓ=950	22	0.59 кг
		4		Ф6АI ГОСТ 5781-82* ℓ=2240	1	0,5 кг
				Материал бетон В15		0.08 м³
				Монолитный участок МУ3		
		3		Ф10АIII ГОСТ 5781-82* ℓ=950	18	0.59 кг
		5		Ф6АI ГОСТ 5781-82* ℓ=1830	1	0.41 кг
				Материал: бетон В15		0.07 м³
				Монолитный участок МУ4		
		6		Ф10АIII ГОСТ 5781-82* ℓ=850	41	0.52 кг
		2		Ф6АI ГОСТ 5781-82* ℓ=4050	3	0,9 кг
				Материал: бетон В15		0.3 м³
		7		Монолитный участок МУ5		
				Каркас плоский КР1	2	11,2 кг
				Детали		
		8		Ф12АI ГОСТ 5781-82* ℓ=5940	2	5,27 кг
		9		Ф5ВР1 ГОСТ 6727-80 ℓ=200	21	0.031 кг
				Материал: бетон В15		0.13 м³

17 - 0137.89 - АС

Привязан:	Н.контр	Земляк	2х этажная рядовая блок-секция на 6 квартир	Стадия	Лист	Листов
	Нач.маст	Радыгин		Р	51	
	Зам.н.м.	Земляк				
	Гл.спец.	Земляк	Схемы расположения элементов перекрытия и покрытия монолитные участки МУ1...МУ8	ЦНИИЭП Гражданскельстрой		
Инв.№	Исполн.	Хлопова				
	Провер.	Земляк				

Копировал 24061-02 53 Формата 3

Альбом II

Инв.№ подл. 0-3855-79 | Подпись и дата | Взам.инв.№

Альбом I

Ведомость деталей

Поз.	Эскиз
1	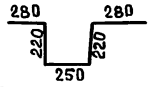
3	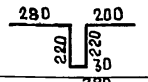
6	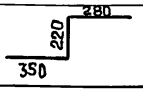

Ведомость расхода стали на элемент

Марка элемента	Изделия арматурные									Общий расход
	Арматура класса									
	AIII			AI				Bp1		
	ГОСТ 5781-82*			ГОСТ 5781-82*				ГОСТ 6727-80		
	ф25	ф10	итого	ф12	ф8	ф6	итого	ф5	итого	
МУ1	—	31.6	31.6	—	—	2.7	2.7	—	—	34.3
МУ2	—	7.6	7.6	—	—	0.50	0.5	—	—	8.1
МУ3	—	10.6	10.6	—	—	0.41	0.4	—	—	11.0
МУ4	—	21.3	21.3	—	—	2.7	2.7	—	—	24.0
МУ5	—	—	—	21.1	—	—	21.1	1.30	1.30	22.4
МУ6	—	35.4	35.4	—	—	3.03	3.03	—	—	38.4
МУ7	—	—	—	21.1	—	—	21.1	1.30	1.30	22.4
МУ8	91.72	—	91.72	29.68	20.7	9.40	59.8	14.6	14.6	74.4

Формат	Зона	Поз	Обозначение	Наименование	Кол.	Примечание
				Монолитный участок МУ-6		
		1		ф10AIII ГОСТ 5781-82* ℓ=1250	46	0.77 кг
		10		ф6AI ГОСТ 5781-82* ℓ=4560	3	1.01 кг
				Материал бетон В15		0.27 м³
				Монолитный участок МУ7		
		7		Плоский каркас КР1	2	
				Материал: бетон В15		0.185 м³
				Монолитный участок МУ8		
		11		$С\frac{58р1-100}{58р1-100}$ 1040×4900 $\frac{50}{20}$	1	14,58 кг
				Деталь		
		12		ф25AIII ГОСТ 5781-82* ℓ=5950	4	22.93 кг
		13		ф12AI ГОСТ 5781-82* ℓ=5950	4	5.28 кг
		14		ф8AI ГОСТ 5781-82* ℓ=190	276	0.075 кг
		15		ф6AI ГОСТ 5781-82* ℓ=170	249	0.038 кг
		16		ф12AI ГОСТ 5781-82* ℓ=1200	8	1.07 кг
				Материал: бетон В15		0.74 м³

Инв.№ подл. | Подпись и дата | Взам.инв.№ | 2-7855-80

Привязан:

Инв.№

Норм.к.	Земляк	
Нач.м.	Радыгин	
Зам.н.м.	Земляк	
Гл.спец.	Земляк	
Исполн.	Хлопова	
Провер.	Земляк	

17-0137.89 - АС

2х-этажная рядовая блок-секция на 6 квартир 1-2-3

Схемы расположения эл-тов перекрытий и покрытия. Монолитные участки МУ1...МУ8. Окончание.

Стадия	Лист	Листов
Р	52	

ЦНИИЭП Граждансельстрой

Альбом II

3-1

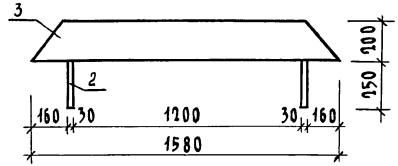

3-2

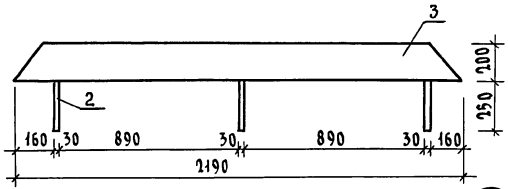

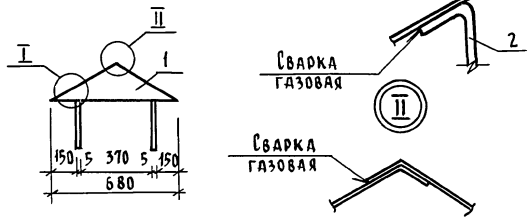

Формат	Зона	Поз.	Обозначение	Наименование	Кол.	Примеч.
				Детали		
		1	17.7-2.05.220	Боковинка	2	
		2	17.7-2.05.210	Лапка	4/6*	
				Переменные данные для исполнения		
				Зонт 3-1		
		3	17.7-2.05.200	Стенка	1	
				Зонт 3-2		
		3	17.7-2.05.100	Стенка	1	

* В знаменателе для 3-2, в числителе для 3-1.

Привязан:	Н. контр.	Земляк	
	Нач. м.	Радыгин	
	Зам. н.м	Земляк	
	Гл. спец.	Земляк	
Инв. №	Исполн.	Хлопова	
	Провер.	Земляк	

17-0137.89-АС

2-этажная рядовая блок-секция на 6 квартир 1-2-3

Зонт 3-1; 3-2 Сборочный чертеж

Стадия	Лист	Листов
Р	53	

ЦНИИЭП гражданселькстрой

Инв. № подл. | Подпись и дата | Взам. инв. №

2-3855-81

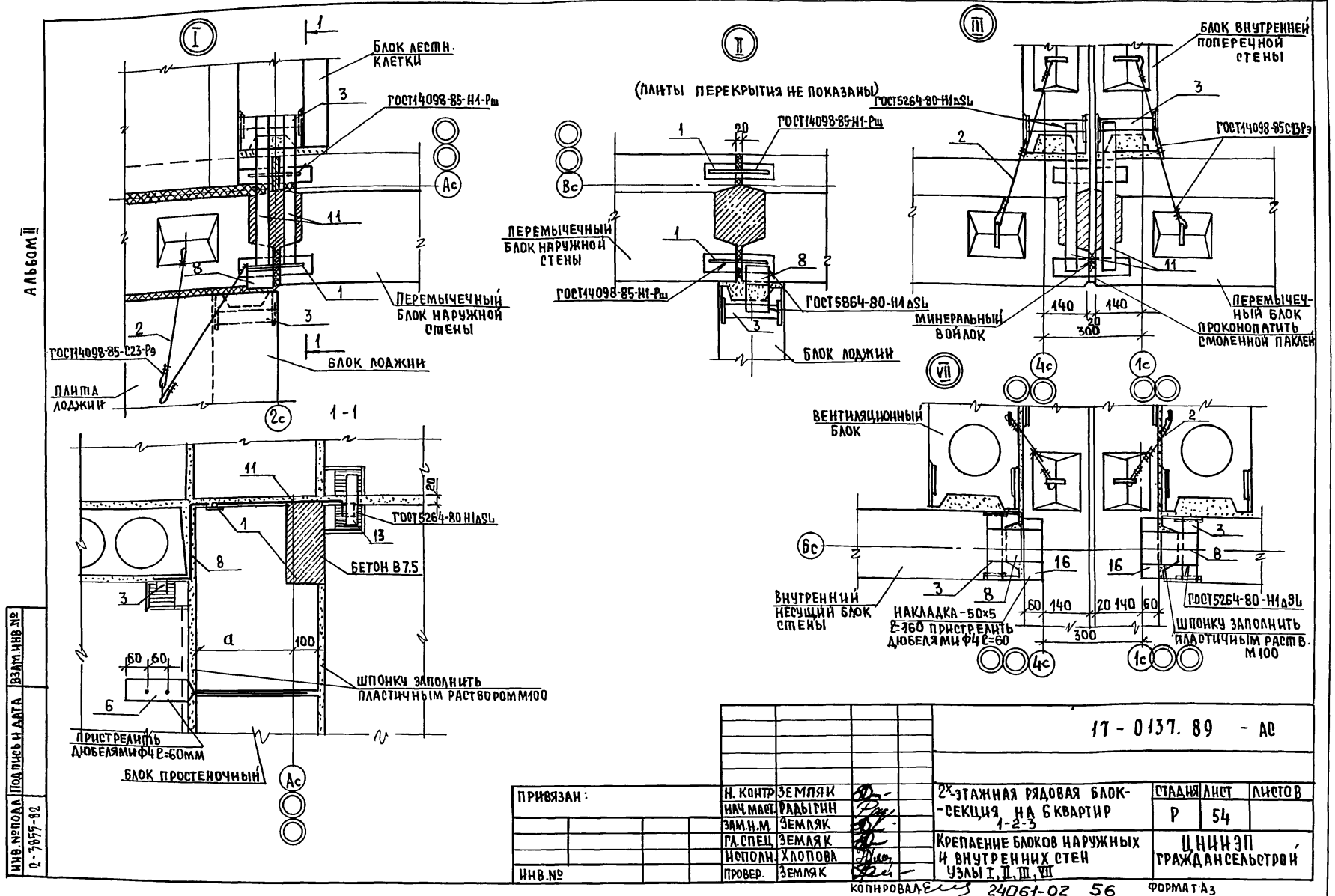

АЛЬБОМ II

					17-0137.89 - АС		
ПРИВЯЗАН:		Н. КОНТР	ЗЕМЛЯК	2х-ЭТАЖНАЯ РЯДОВАЯ БЛОК-СЕКЦИЯ НА 6 КВАРТИР 1-2-3	СТАДИЯ	ЛИСТ	ЛИСТОВ
		НАЧ.МАСТ.	РАДЫГИН		Р	54	
		ЗАМ.Н.М.	ЗЕМЛЯК				
		ГЛ.СПЕЦ.	ЗЕМЛЯК	КРЕПЛЕНИЕ БЛОКОВ НАРУЖНЫХ И ВНУТРЕННИХ СТЕН УЗЛЫ I, II, III, VII	ЦНИИЭП ГРАЖДАНСЕЛЬСТРОЙ		
		ИСПОЛН.	ХЛОПОВА				
ИНВ.№		ПРОВЕР.	ЗЕМЛЯК				

КОПИРОВАЛ 24061-02 56 ФОРМАТ А3

ИНВ.№ПОДЛ 2-3855-82 | ПОДПИСЬ И ДАТА | ВЗАМ.ИНВ.№

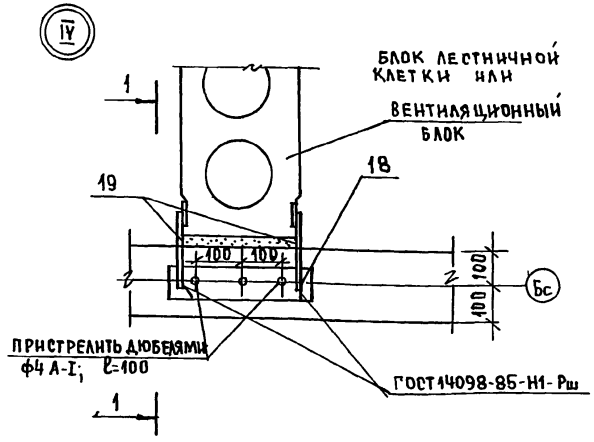

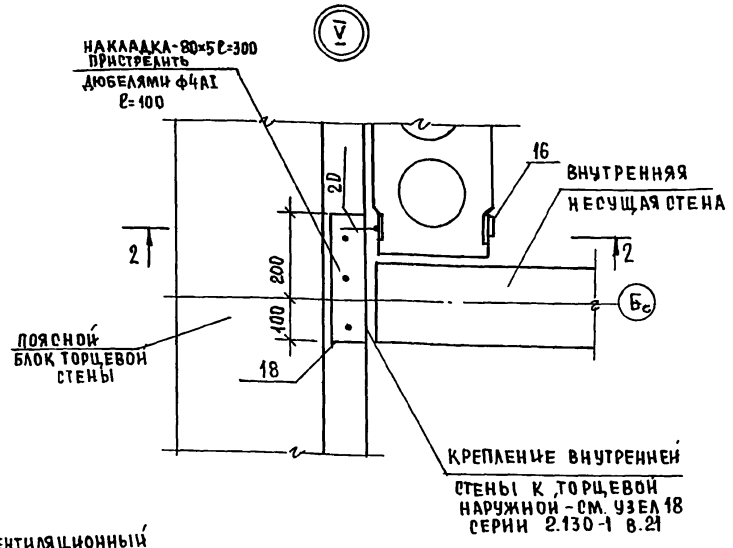

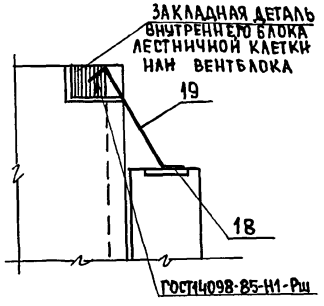

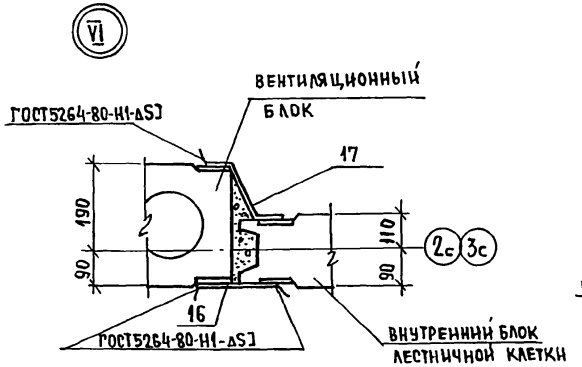

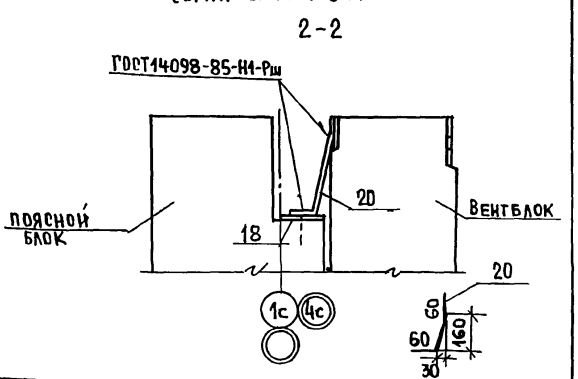

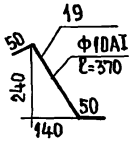

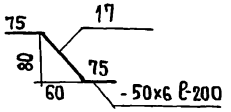

					17-0137.89 - АС		
ПРИВЯЗАН:		Н.КОНТР	Земляк	2х-этажная рядовая блок-секция на 6 квартир 1-2-3	СТАДИЯ	ЛИСТ	ЛИСТОВ
		НАЧ.М.	Радыгин		Р	55	
		ЗАМ.Н.М.	Земляк				
		ГЛ.СПЕЦ.	Земляк	Крепление блоков наружных и внутренних стен Узлы IV; V; VI	ЦНИИЭП ГРАЖДАНСЕЛЬСТРОЙ		
ИНВ.№		ИСПОЛН.	Душкина				
		ПРОВЕР.	Земляк				

ИНВ.№ПОДЛ. | ПОДПИСЬ И ДАТА | ВЗАМ.ИНВ.№
Т.-7875-87

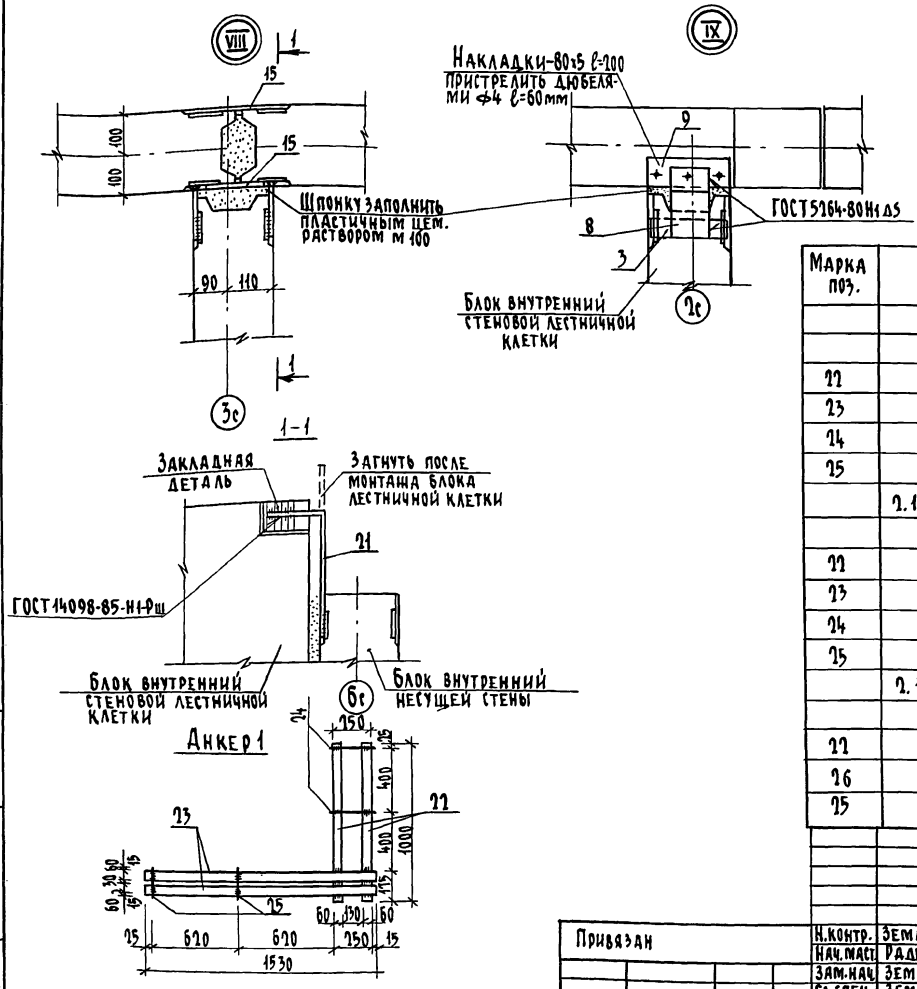

Спецификация металла на анкера

Марка поз.	Обозначение	Наименование	Кол.	Масса ед. кг.	Примечание
		Анкер 1		9,72	
		Детали			
22		Полоса $-\frac{60\times4\ ГОСТ 103-76^*}{Ст3\ ГОСТ 535-88}$; ℓ=1000	2	1,88	
23		Полоса $-\frac{60\times4\ ГОСТ 103-76^*}{Ст3\ ГОСТ 535-88}$; ℓ=1530	2	2,88	
24		⌀6 AI ГОСТ 5781-82*; ℓ=280	2	0,06	
25		ℓ=180	2	0,04	
	2.130-1 в.2 лист 34	Анкер 2		9,72	
		Детали			
22		Полоса $-\frac{60\times4\ ГОСТ 103-76^*}{Ст3\ ГОСТ 535-88}$; ℓ=1000	2	1,88	
23		Полоса $-\frac{60\times4\ ГОСТ 103-76^*}{Ст3\ ГОСТ 535-88}$; ℓ=1530	2	2,88	
24		⌀6 AI ГОСТ 5781-82*; ℓ=280	2	0,06	
25		ℓ=180	2	0,04	
	2.130-1 в.2 лист 40	Анкер 3		9,2	
		Детали			
22		Полоса $-\frac{60\times4\ ГОСТ 103-76^*}{Ст3\ ГОСТ 535-88}$; ℓ=1000	2	1,88	
26		Полоса $-\frac{60\times4\ ГОСТ 103-76^*}{Ст3\ ГОСТ 535-88}$; ℓ=1430	2	2,69	
25		⌀6 AI ГОСТ 5781-82* ℓ=180	4	0,04	

17 - 0137. 89 - АС

Привязан

Инв. №

Н.контр.	Земляк	
Нач.маст.	Радыгин	
Зам.нач.	Земляк	
Гл.спец.	Земляк	
Исполн.	Хлопова	
Провер.	Земляк	

2-этажная рядовая блок-секция на 6 квартир 1-2-3

Крепление блоков наружных и внутренних стен. Узлы VIII, IX. Спецификация металла на анкера

Стадия	Лист	Листов
Р	56	

ЦНИИЭП Гражданскельстрой

Альбом II

Инв. № подл. 2-3855-84 | Подпись и дата | Взам. инв. №

Копировал 24061-02 58 формат А3

МАРКА ПОЗ.	ОБОЗНАЧЕНИЕ	НАИМЕНОВАНИЕ	КОЛ.	МАССА ЕД.КГ.	ПРИМЕЧАНИЕ
		НЕИЗМЕНЯЕМАЯ ЧАСТЬ			
1	2.130-1 В.21 280	Ф10АI ГОСТ5781-82* ℓ=160	64	0,1	
2	"	ℓ=500	28	0.31	
3	"	-40х4 ГОСТ103-76* / Ст3 ГОСТ586-88 ℓ=300	18	0.38	
6	2.130-1. В21 290	-80х4 ГОСТ103-76* / Ст3 ГОСТ535-88 ℓ=570	24	1.43	
8	2.130-1. В21 280	-100х4 ГОСТ103-76* / Ст3 ГОСТ535-88 ℓ=440	14	1.38	
9	2.130-1 В21 290	-80х5 ГОСТ103-76 / Ст3 ГОСТ535-88 ℓ=200	2	0.63	
11	"	40х4 ГОСТ103-76* / Ст3 ГОСТ535-88 ℓ=480	8	0.61	
12	"	Ф6АI ГОСТ5781-82* ℓ=160	4	0,04	
13	"	-40х6 ГОСТ103-76* / Ст3 ГОСТ535-88 ℓ=180	20	0,34	
14	2.130-1 В21 300	-40х4 ГОСТ103-76* / Ст3 ГОСТ535-88 ℓ=380	8	0.48	
15	2.130-1 В21 290	-40х4 ГОСТ103-76* / Ст3 ГОСТ535-88 ℓ=150	88	0.19	
16	2.130-1 В21 300	-50х6 ГОСТ103-76* / Ст3 ГОСТ535-88 ℓ=160	64	0.38	
17	АС55	-60х6 ГОСТ103-76* / Ст3 ГОСТ535-88 ℓ=250	16	0.59	
18	АС55	-80х5 ГОСТ103-76* / Ст3 ГОСТ535-88 ℓ=300	2	0.94	
19	АС55	Ф10АI ГОСТ5781-82* ℓ=370	4	0.23	
21	АС56	ℓ=360	4	0.23	
АНКЕР2	2.130-1 В2 ЛИСТ34	АНКЕР2	8	9.72	
		ЭЛЕМЕНТ БЛОКИРОВКИ ЭБ1, ЭБ2			
1	2.130-1 В21 280	Ф10АI ГОСТ5781-82* ℓ=160	66	0,1	
2	"	ℓ=500	44	0,31	
3	"	-40х4 ГОСТ103-76* / Ст3 ГОСТ535-88 ℓ=300	2	0.38	
4	2.130-1 В21 280	Ф10АI ГОСТ5781* ℓ=250	4	0,15	
7	"	-40х4 ГОСТ103-76* / Ст3 ГОСТ535-88 ℓ=200	4	0,25	
16	2.130-1 В21 300	-50х6 ГОСТ103-76* / Ст3 ГОСТ535-88 ℓ=160	8	0.38	
18	АС55	-80х5 ГОСТ103-76* / Ст3 ГОСТ535-88 ℓ=300	2	0.94	
20	АС55	Ф10АI ГОСТ5781-82* ℓ=280	2	0,17	

АНКЕР2	2.130-1 В.2 ЛИСТ34	АНКЕР2	4	9.72	
		ЭЛЕМЕНТ БЛОКИРОВКИ ЭБ3			
1	2.130-1 В.21 280	Ф10АI ГОСТ5781-82* ℓ=160	40	0,1	
2	"	ℓ=500	20	0.31	
3	"	-40х4 ГОСТ103-76* / Ст3 ГОСТ535-88 ℓ=300	8	0.38	
8		-100х4 ГОСТ103-76* / Ст3 ГОСТ535-88 ℓ=440	4	1.38	
9	2.130-1 В.21 290	-80х5 ГОСТ103-76* / Ст3 ГОСТ535-88 ℓ=200	2	0.63	
11	"	-40х4 ГОСТ103-76* / Ст3 ГОСТ535-88 ℓ=480	4	0.62	
12	"	Ф6АI ГОСТ5781-82* ℓ=160	2	0,04	
13	"	-40х6 ГОСТ103-76* / Ст3 ГОСТ535-88 ℓ=180	98	0.34	
14	2.130-1 В.21 300	-40х4 ГОСТ103-76* / Ст3 ГОСТ535-88 ℓ=380	4	0.48	
16	"	-50х6 ГОСТ103-76* / Ст3 ГОСТ535-88 ℓ=160	4	0,38	
АНКЕР2	2.130-1 В2 ЛИСТ34	АНКЕР2	4	9.72	
		ЭЛЕМЕНТ БЛОКИРОВКИ ЭБ4			
1	2.130-1 В.21 280	Ф10АI ГОСТ5781-82* ℓ=160	16	0,1	
2	"	ℓ=500	40	0.31	
3	"	-40х4 ГОСТ103-76* / Ст3 ГОСТ535-88 ℓ=300	12	0.38	
4	" 290	Ф10АI ГОСТ5781-82* ℓ=250	24	0.15	
8	2.130-1 В.21 - 280	-100х4 ГОСТ103-76* / Ст3 ГОСТ535-88 ℓ=440	4	1.38	
11	2.130-1 В.21 290	-40х4 ГОСТ103-76* / Ст.8 ГОСТ535-88 ℓ=480	4	0.62	
13	"	-40х6 ГОСТ103-76* / Ст3 ГОСТ535-88 ℓ=180	111	0.34	
16	2.130-1 В.21 300	-50х6 ГОСТ103-76* / Ст. ГОСТ535-88 ℓ=160	4	0.38	
АНКЕР1	АС56	АНКЕР1	8	9.72	
АНКЕР3	2.130-1 В.2 ЛИСТ40	АНКЕР3	4	9,2	

АЛЬБОМ II

ИНВ.№ ПОДЛ. | ПОДПИСЬ И ДАТА | ВЗАМ. ИНВ.№

2-3855-85

ПРИВЯЗАН:

ИНВ.№

17 - 0137. 89 - АС

НАЧ.МАСТ	РАДЫГИН	
ЗАМ.Н.М	ЗЕМЛЯК	
ГЛ.СПЕЦ	ЗЕМЛЯК	
ИСПОЛН.	ХЛОПОВА	
ПРОВЕРИЛ	ЗЕМЛЯК	

2х ЭТАЖНАЯ РЯДОВАЯ БЛОК-СЕКЦИЯ НА 6 КВАРТИР 1-2-3

СПЕЦИФИКАЦИЯ К УЗЛАМ КРЕПЛЕНИЯ БЛОКОВ НАРУЖНЫХ И ВНУТРЕННИХ СТЕН

СТАДИЯ	ЛИСТ	ЛИСТОВ
Р	57	

ЦНИИЭП ГРАЖДАНСЕЛЬСТРОЙ

КОПИРОВАЛ 24061-02 59 ФОРМАТ А3

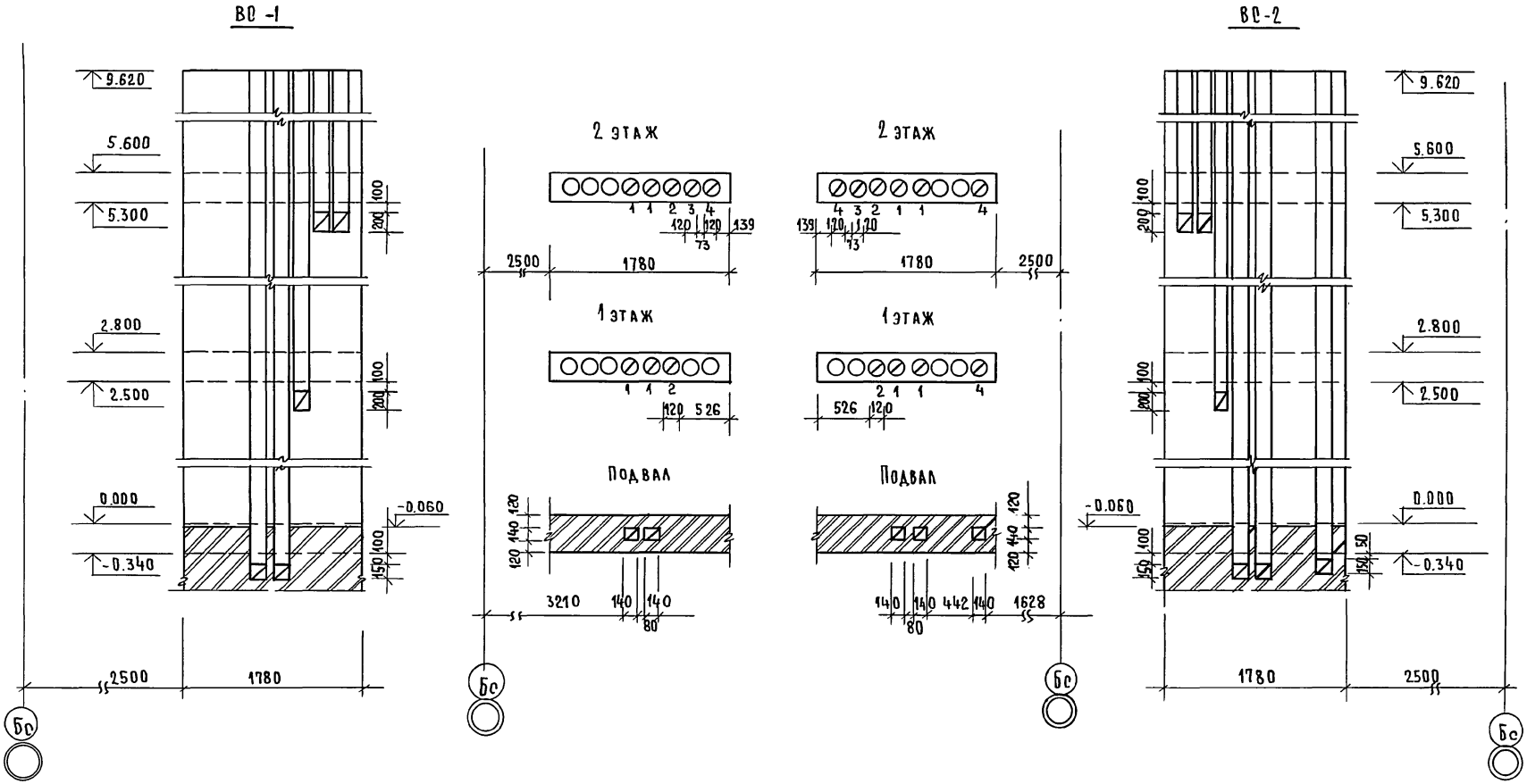

Альбом II

Согласовано

Гл.спец. ОВ	Крейнис	
Взам.инв.№		
Подпись и дата		
Инв.№подл.	2-7855-86	

Привязан.			
Инв.№			
Н.контр.	Земляк		
Нач.маст	Радыгин		
Зам.нач.м	Земляк		
Гл.спец.	Земляк		
Исполн.	Сухаренко		
Провер.	Земляк		

17-0137.89 - АС

2-этажная рядовая блок-секция на 6 квартир 1-2-3

Развертки вентиляционных каналов в стояках ВО-1; ВО-2.

Стадия	Лист	Листов
Р	58	

ЦНИИЭП гражданселькстрой

Копировал 24061-02 60 Формат А3

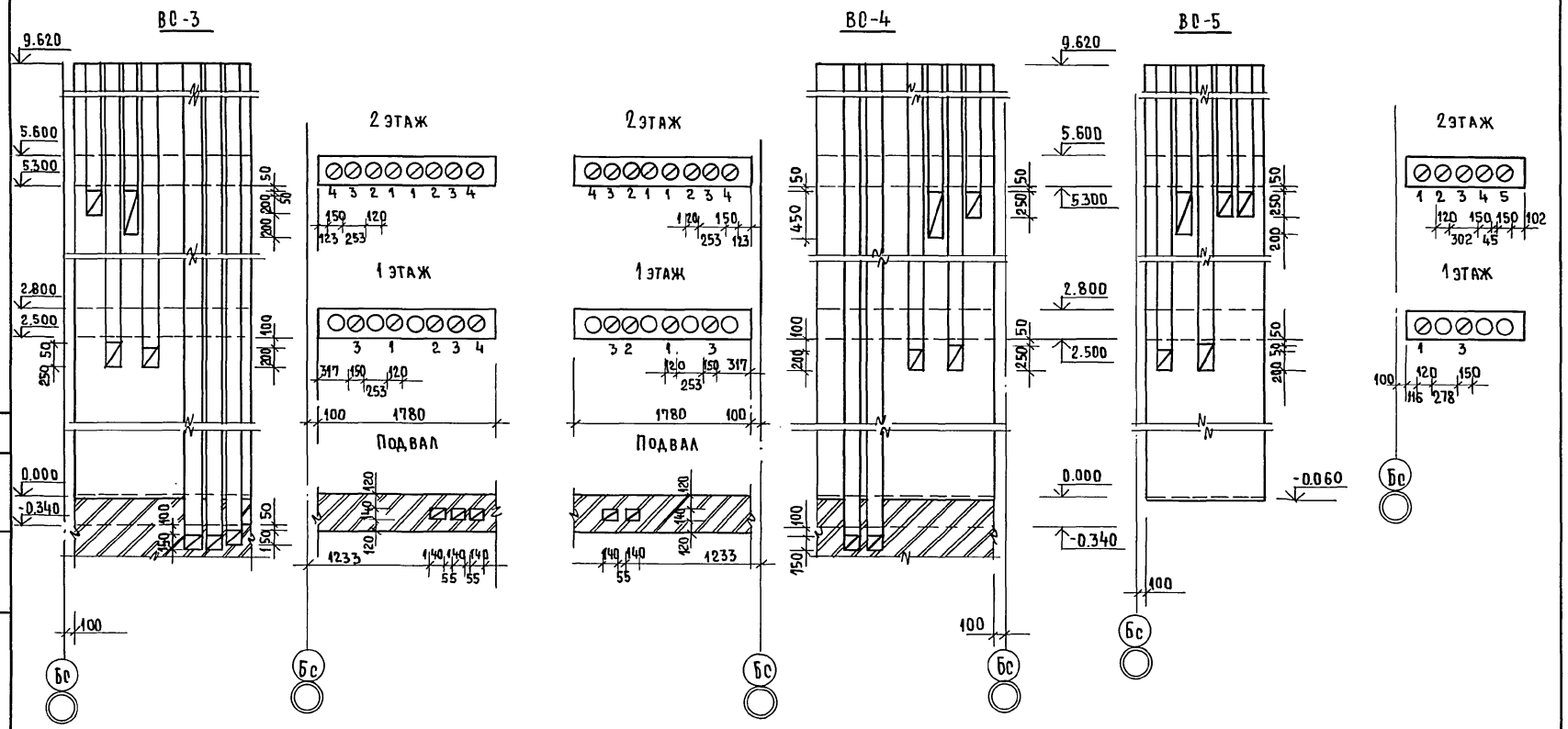

Альбом II

СОГЛАСОВАНО

ГЛ.СПЕЦ.ОВ	КРЕЙНИС		
ИНВ.№ПОДЛ.	ПОДПИСЬ И ДАТА	ВЗАМ.ИНВ.№	
2-3855-87			

17 - 0137.89 - АС

ПРИВЯЗАН:	Н.КОНТР.	ЗЕМЛЯК	
	НАЧ.МАСТ	РАДЫГИН	
	ЗАМ.НАЧ.М.	ЗЕМЛЯК	
	ГЛ.СПЕЦ	ЗЕМЛЯК	
	ИСПОЛН.	СУХАРЕНКО	
ИНВ.№	ПРОВЕР.	ЗЕМЛЯК	

2-ЭТАЖНАЯ РЯДОВАЯ БЛОК-СЕКЦИЯ НА 6 КВАРТИР 1-2-3

СТАДИЯ	ЛИСТ	ЛИСТОВ
Р	59	

РАЗВЕРТКИ ВЕНТИЛЯЦИОННЫХ КАНАЛОВ В СТОЯКАХ ВС-3, ВС-4, ВС-5

ЦНИИЭП ГРАЖДАНСЕЛЬСТРОЙ

КОПИРОВАЛ 24061-02 61 ФОРМАТ А3

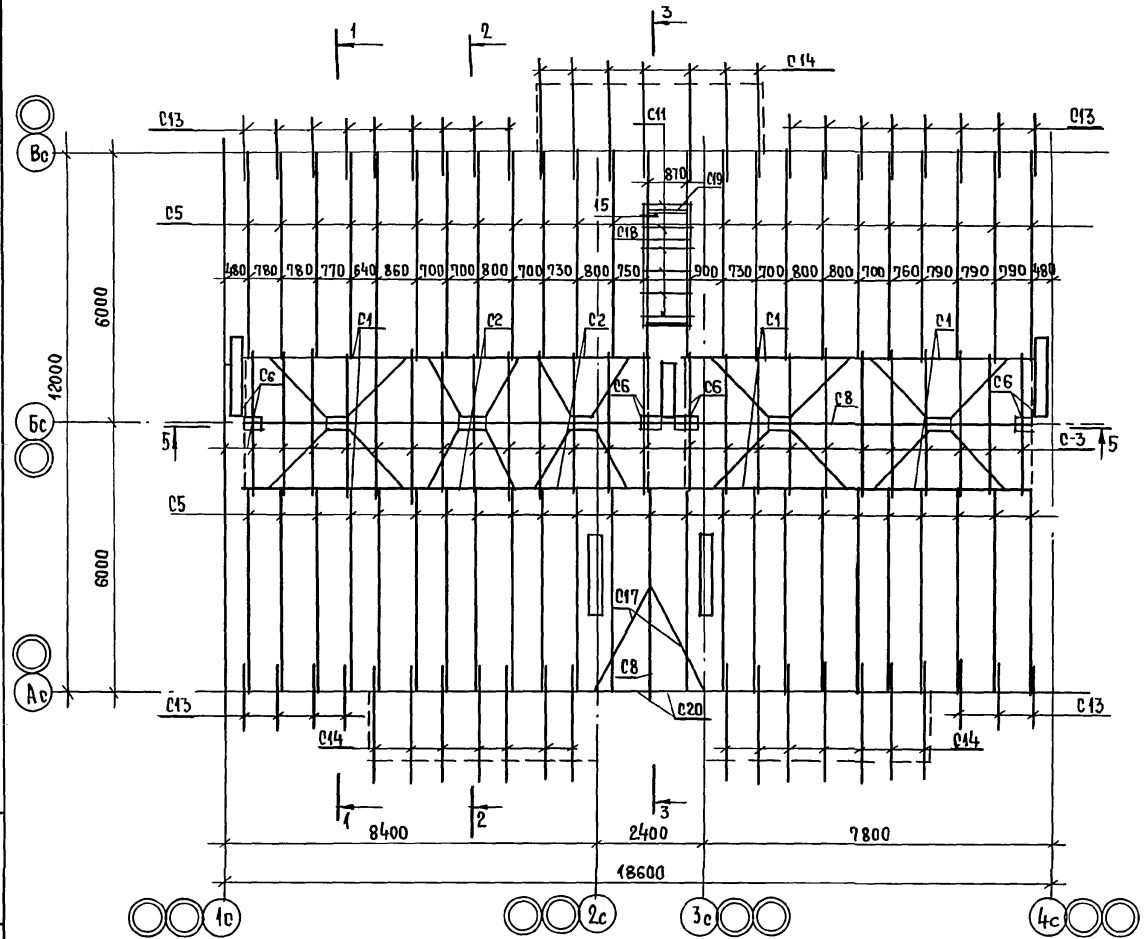

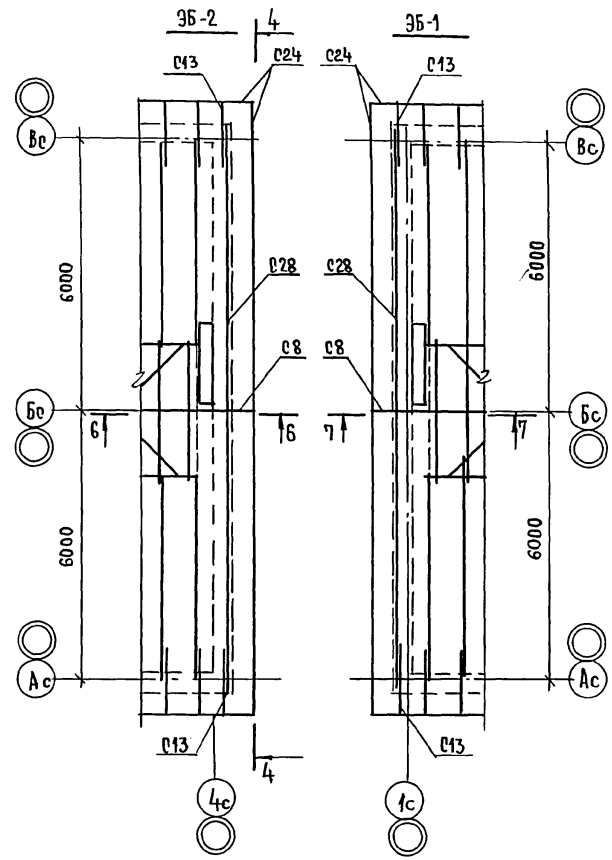

Альбом III

Инв.№ подл.	Подпись и дата	Взам. инв.№
2-3855-88		

17-0137.89 - АС

Привязан:			
Инв.№			
Н.контр.	Земляк	2-этажная рядовая блок-секция на 6 квартир 1-2-3	
Нач.м.	Радыгин		
Зам.нач.м.	Земляк		
Гл.спец.	Земляк		
Исполн.	Сухаренко	Схема расположения элементов стропил. Элементы блокировки ЭБ-1; ЭБ-2	
Провер.	Земляк		

Стадия	Лист	Листов
Р	60	

ЦНИИЭП Гражданстрой

Копировал 24061-02 62 Формат А3

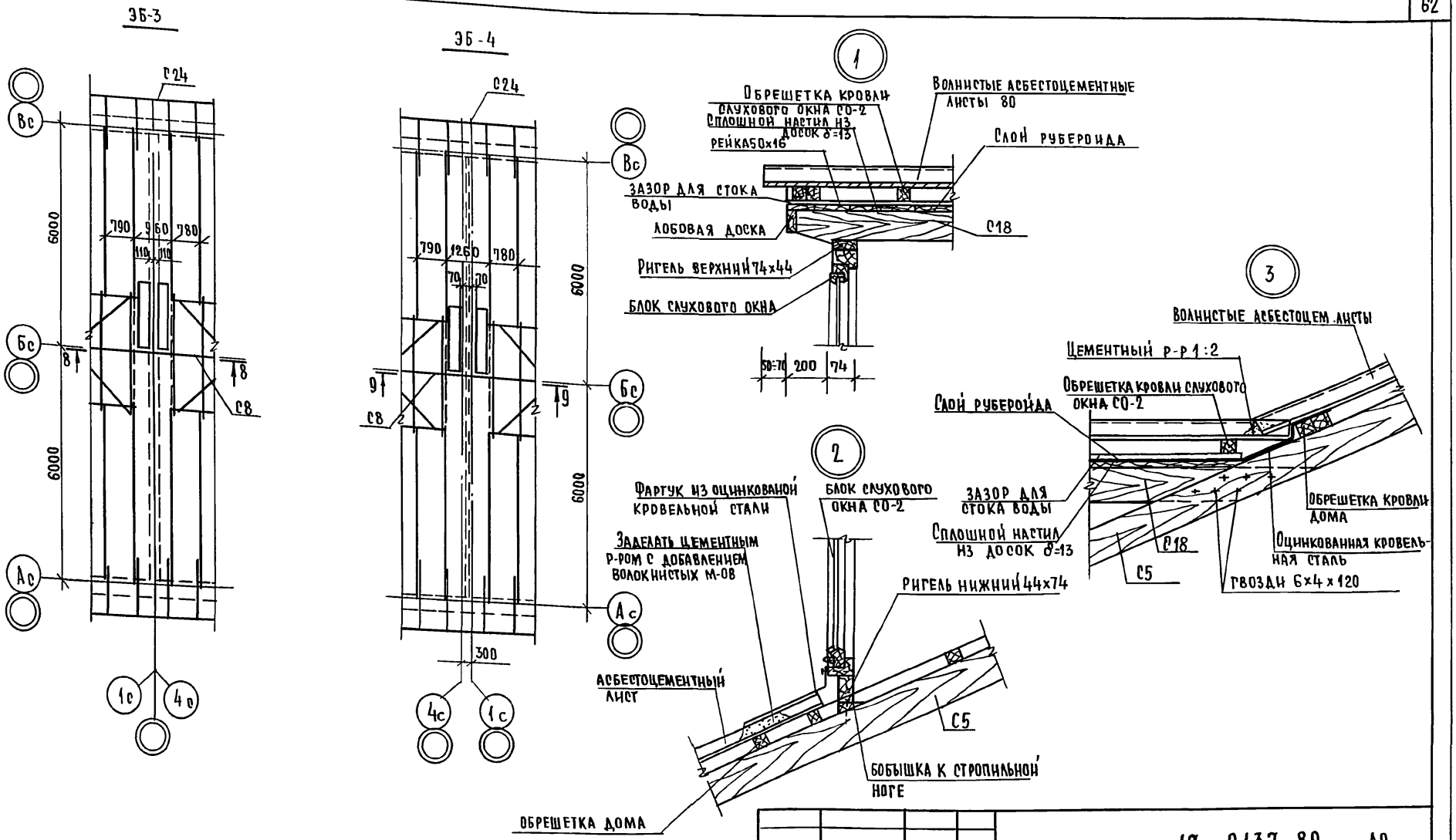

Альбом II

				17 - 0137. 89 - АС			
Привязан:		Н. контр.	Земляк	2-этажная рядовая блок-секция на 6 квартир 1-2-3	Стадия	Лист	Листов
		Нач. маст.	Радыгин		Р	61	
		Зам. нач. м.	Земляк				
		Гл. спец.	Земляк	Стропила. Элементы блокировки ЭБ-3; ЭБ-4. Узлы 1, 2, 3.	ЦНИИЭП Граждансельстрой		
Инв. №		Исполн.	Сухаренко				
		Провер.	Земляк				

Копировал 24061-02 63 Формат А3

Инв. № подл. 2-3855-89 | Подпись и дата | Взам. инв. №

Альбом II

1-1

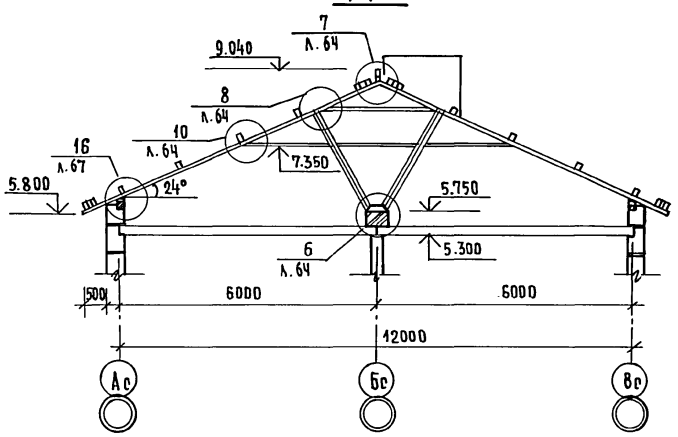

2-2

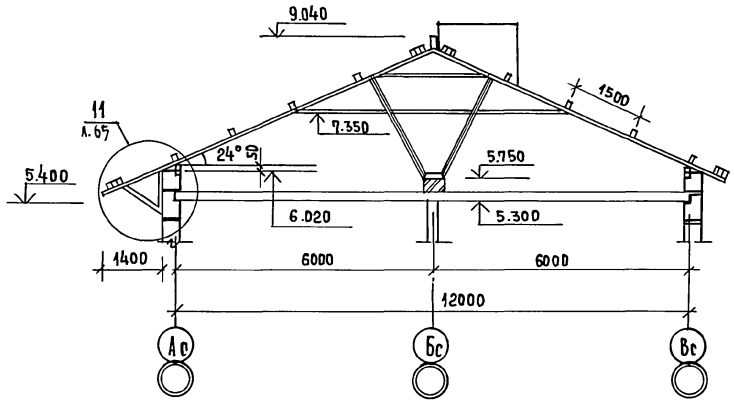

4-4

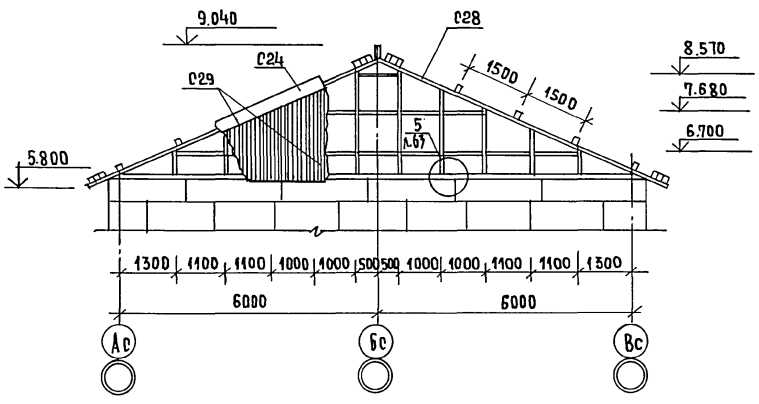

3-3

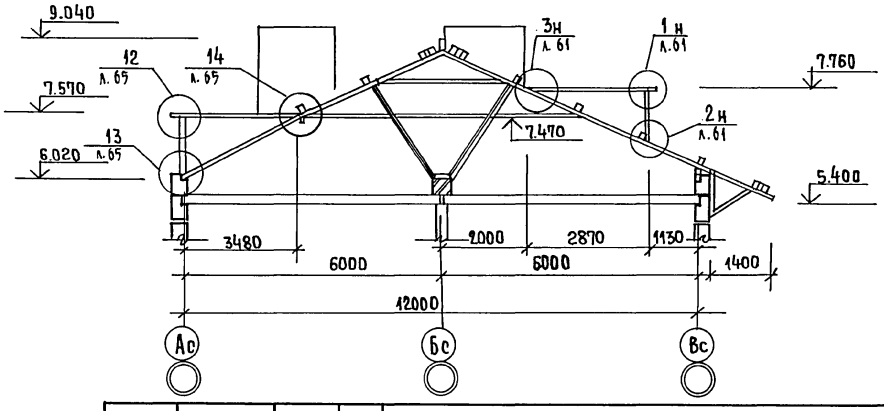

17-0137.89 - АС

Н.контр.	Земляк	2-этажная рядовая блок-секция на 6 квартир 1-2-3	
Нач.маст.	Радыгин		
Зам.нач.м	Земляк		
Гл.спец.	Земляк	Стропила. Разрезы 1-1, 2-2, 3-3, 4-4	
Исполн.	Сухаренко		
Проверил	Земляк		

Стадия	Лист	Листов
Р	62	

ЦНИИЭП Граждансельстрой

Привязан:

Инв.№

Инв.№ подл. | Подпись и дата | Взам.инв.№ | 0-13857-90

Копировал 24061-02 64 Формат А3

5-5

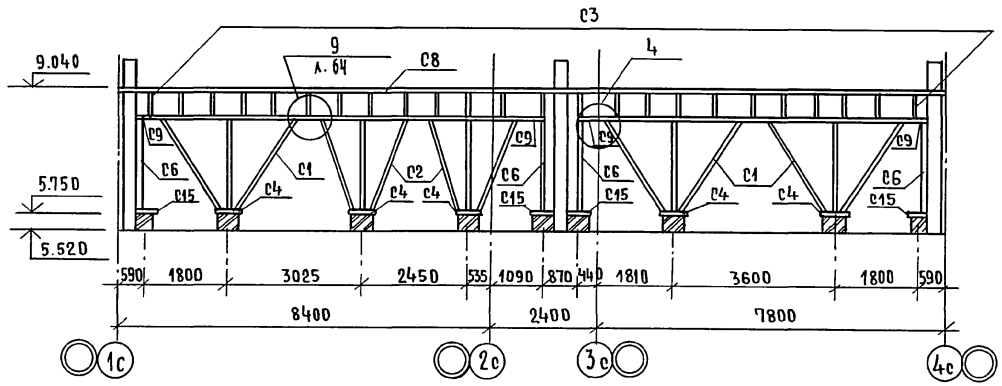

6-6

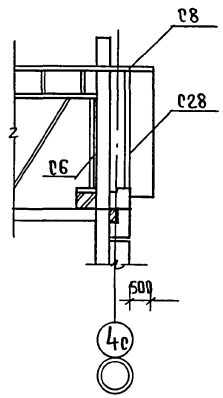

7-7

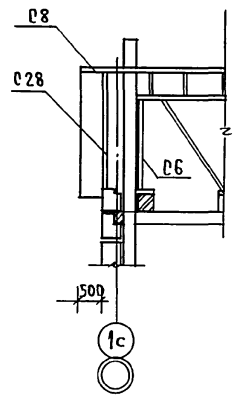

5 Анкер ФБА1 в вертикальных швах подкарнизных блоков

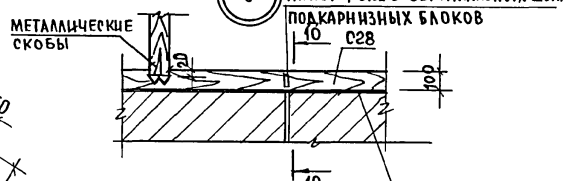

4

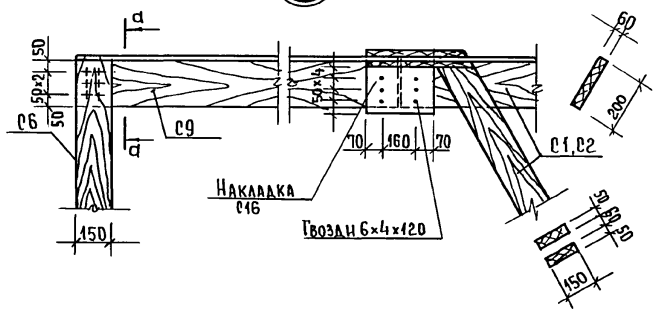

Анкер ФБА1 С28

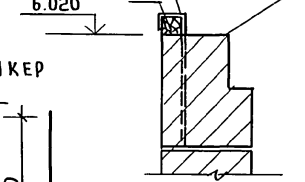

Анкер

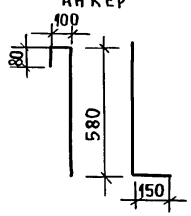

а-а

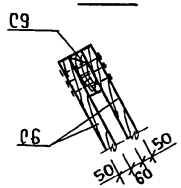

8-8

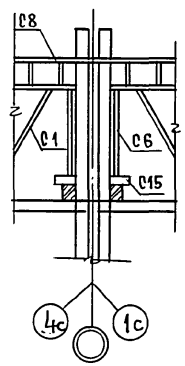

9-9

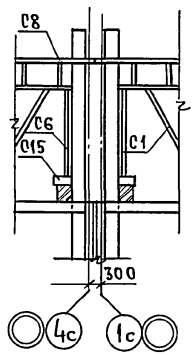

Альбом II

Инв.№подл.	Подпись и дата	Взам.инв.№
2-3855-91		

Привязан	Н.контр.	Земляк	
	Нач.маст.	Радыгин	
	Зам.нач.м	Земляк	
	Гл.спец.	Земляк	
	Исполн.	Сухаренко	
Инв.№	Провер.	Земляк	

17-0137.89 - АС

2-этажная рядовая блок-секция на 6 квартир 1-2-3

Стропила. Разрезы 5-5, 6-6, 7-7, 8-8, 9-9 Узлы 4,5.

Стадия	Лист	Листов
Р	63	

ЦНИИЭП граждансельстрой

Копировал Есед 24061-02 65 Формата3

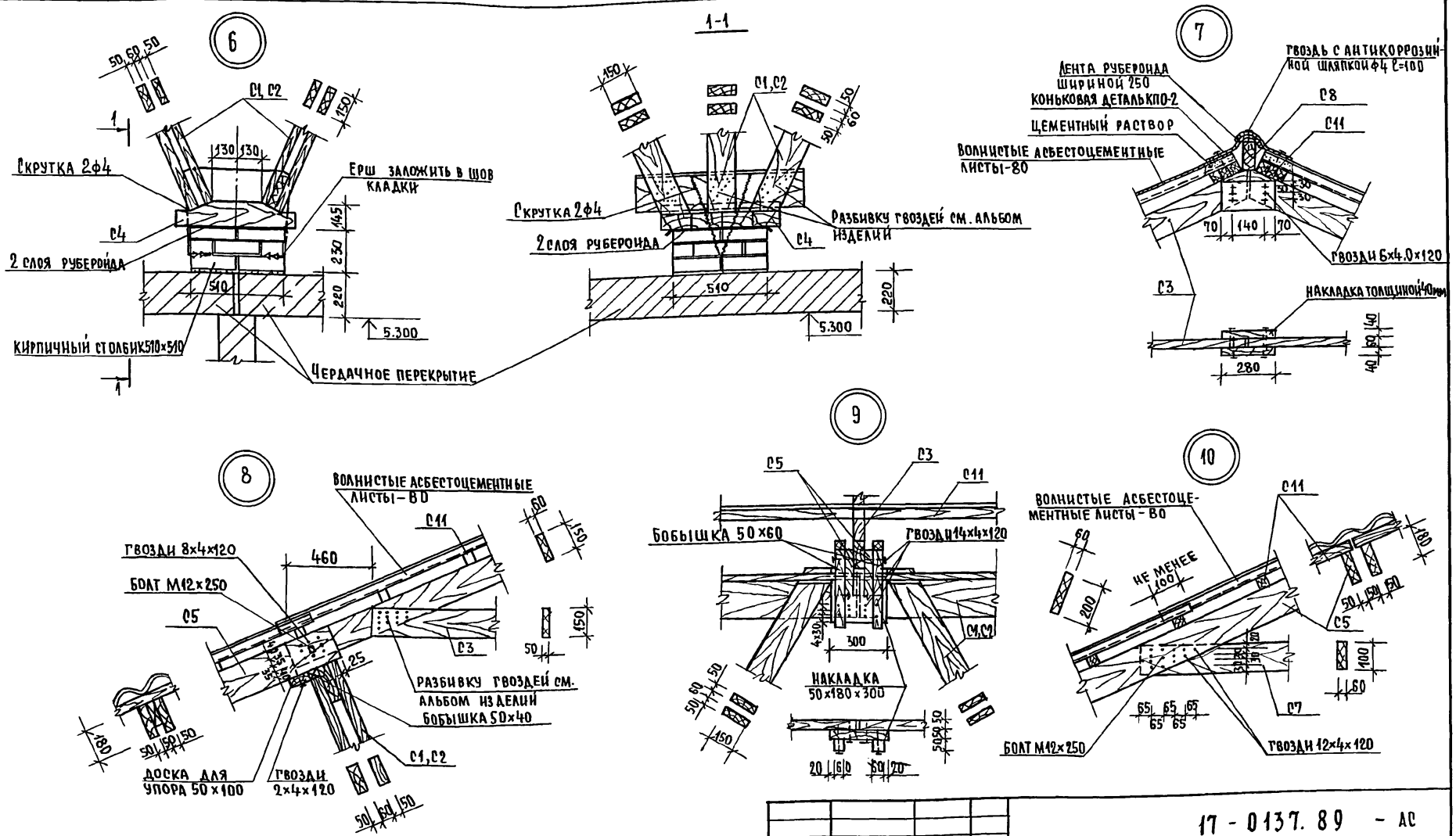

Альбом II

				17 - 0137. 89 - АС			
Привязан:	Н.контр.	Земляк		2 - этажная рядовая блок-секция на 6 квартир 1-2-3	Стадия	Лист	Листов
	Нач.маст.	Радыгин			Р	64	
	Зам.Н.М.	Земляк		Стропила Узлы 6,7,8,9,10	ЦНИИЭП Гражданскельстрой		
	Гл.спец.	Земляк					
	Исполн.	Сухаренко					
Инв.№	Проверил	Земляк					

Копировал 24061-02 66

Формат А3

Инв.№ подл. 2-3855-92 | Подпись и дата | Взам.инв.№

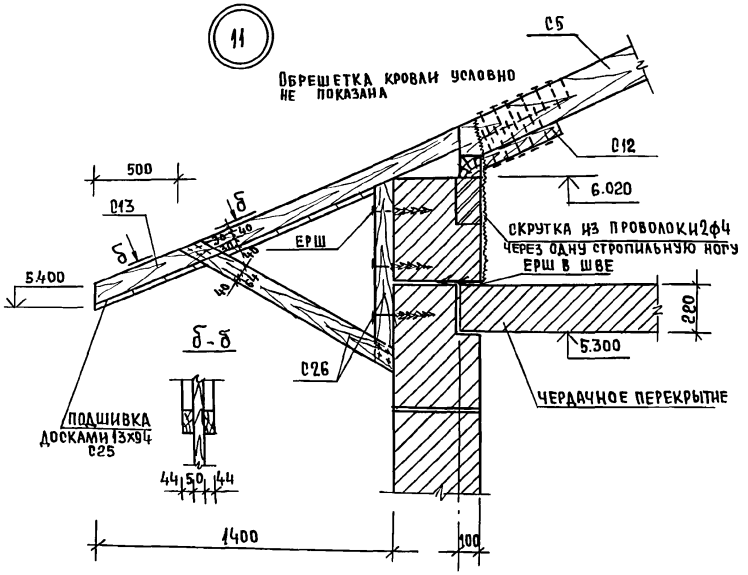

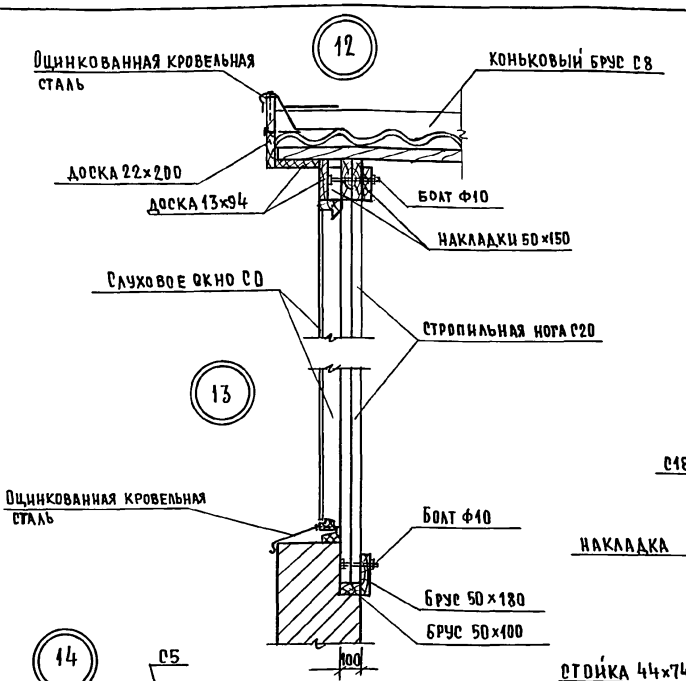

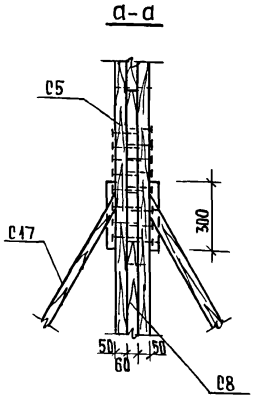

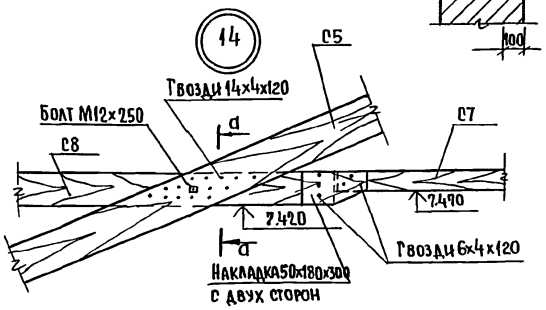

Альбом I

Инв. № подл. | Подпись и дата | Взам. инв. №
2-3859-93

Привязан:			Н. контр.	Земляк	17-0137.89 - АС	
			Нач. маст.	Радыгин	2-этажная рядовая блок-секция на 6 квартир 1-2-3	Стадия: Р; Лист: 65; Листов:
			Зам. н. м.	Земляк		
			Гл. спец.	Земляк	Стропила. Узлы 11, 12, 13, 14, 15.	ЦНИИЭП граждансельстрой
			Исполи	Сухаренко		
Инв. №			Провер.	Земляк		

Копировал 24061-02 67 Формат А3

МАРКА, ПОЗ.	ОБОЗНАЧЕНИЕ	НАИМЕНОВАНИЕ	КОЛ. ШТ.	ОБЪЕМ М³	ПРИМЕЧАНИЕ
		НЕИЗМЕНЯЕМАЯ ЧАСТЬ			
		ЭЛЕМЕНТЫ ДЕРЕВЯННЫЕ			
С1	17.7-2 09.000 СБ	ФЕРМА СТРОПИЛЬНАЯ НИЖНЯЯ	6	0.197	1.182м³
С2	17.7-2 010.000 СБ	ФЕРМА СТРОПИЛЬНАЯ НИЖНЯЯ	4	0.177	0.708м³
С3	17.7-2 011.000 СБ	ФЕРМА СТРОПИЛЬНАЯ ВЕРХНЯЯ	24	0.064	1,536м³
С4	17.7-2 012.000 СБ	ОПОРНЫЙ ЭЛЕМЕНТ	5	0.066	0.330м³
С5	ДРЕВЕСИНА ХВОЙНАЯ ГОСТ24454-80	СТРОПИЛЬНАЯ НОГА 100х180, ℓ=5200	48	0.094	4.512м³
С6		ПОДКОС 50х150, ℓ=2800	16	0.042	0.336м³
С7		ЗАТЯЖКА 50х100, ℓ=6000	24	0.03	0.720м³
С8		КОНЬКОВЫЙ БРУС 60х150, П.М.	21,5		0.194м³
С9		ПРОГОН 60х200, П.М	15.0		0.180м³
С10		МАУЭРЛАТ 100х100, П.М.	43		0.43м³
С11		ОБРЕШЕТКА 50х50, П.М	410		1.025м³
С12		ОПОРНЫЙ БРУСОК 50х50х400	48	0.001	0.048м³
С13		КОБЫЛКА 50х100, ℓ=1420	24	0.007	0.170м³
С14		КОБЫЛКА 50х100, ℓ=2410	21	0.012	0.253м³
С15		ПОДКЛАДКА 50х150, ℓ=450	12	0.003	0.041м³
С16		НАКЛАДКА 50х180, ℓ=300	14	0.003	0.038м³
С17		НАРОЖНИКИ 50х180, ℓ=4030	2	0.036	0.073м³
С18		СТРОПИЛА СЛУХОВОГО ОКНА СО-2 60х180, ℓ=3500	2	0.04	0.08м³
С19		ЗАКЛАДКА МЕЖДУ СТРОПИЛАМИ 74х150 ℓ=710	1	0.008	0.008м³
С20		СТРОПИЛЬНАЯ НОГА СЛУХОВОГО ОКНА СО-1 100х150, ℓ=2050	2	0.03	0.062м³
С21		БРУС 50х100, ℓ=3320	1	0.017	0.017м³
С22		БРУС 50х180, ℓ=3320	1	0.030	0.030м³
С23		НИЖНИЙ РИГЕЛЬ СЛУХОВОГО ОКНА СО-2, 44х74 ℓ=1030	1	0,003	0.003м³
С24		ЛОБОВАЯ ДОСКА 25х175, П.М	43		0.188м³
С25		ПОДШИВКА СВЕСОВ 13х94, П.М.	406		0.496м³
С26	ДРЕВЕСИНА ХВОЙНАЯ ГОСТ24454-80	КРОНШТЕЙН 3000х44х144	21	0.019	0.399м³
С27		ХОДОВЫЕ МОСТИКИ 40х130, П.М	90		0.468м³
		ИЗДЕЛИЯ МЕТАЛЛИЧЕСКИЕ			
	ГОСТ 6727-80	СКРУТКА Ф4 ВрI П.М.	480		47,52кг
	ГОСТ 103-76	ПРОТИВОВЕТРОВЫЕ СКОБЫ	38		38,4кг
		9Б-1			
		ЭЛЕМЕНТЫ ДЕРЕВЯННЫЕ			
С8	ДРЕВЕСИНА ХВОЙНАЯ ГОСТ24454-80	КОНЬКОВЫЙ БРУС 60х150, П.М	1,4		0.013м³
С10		МАУЭРЛАТ 100х100, П.М.	13		0,13м³
С11		ОБРЕШЕТКА 50х50, П.М.	26		0.065м³
С13		КОБЫЛКА 50х100, ℓ=1420	2	0.007	0.014м³
С24		ЛОБОВАЯ ДОСКА 25х175, П.М	15		0.066м³
С25		ПОДШИВКА СВЕСОВ 13х94, П.М	100		0.122м³
С28		КАРКАС ФРОНТОНА 100х100, П.М	56		0.56м³
С29		ЗАШИВКА ФРОНТОНА 13х94			0,23м³
		ИЗДЕЛИЯ МЕТАЛЛИЧЕСКИЕ			
	ГОСТ 5781-82*	АНКЕР ФБАI ℓ=1050	6		1,4кг

АЛЬБОМ III

ИНВ.№ ПОДЛ. | ПОДПИСЬ И ДАТА | ВЗАМ. ИНВ.№ | 2-3857-94

ПРИВЯЗАН:

ИНВ.№

Н.КОНТР.	ЗЕМЛЯК	
НАЧ.МАСТ	РАДЫГИН	
ЗАМ.Н.М.	ЗЕМЛЯК	
ГЛ.СПЕЦ.	ЗЕМЛЯК	
ИСПОЛН.	СУХАРЕНКО	
ПРОВЕР.	ЗЕМЛЯК	

17-0137.89 - АС

2-ЭТАЖНАЯ РЯДОВАЯ БЛОК-СЕКЦИЯ НА 6 КВАРТИР 1-2-3

СПЕЦИФИКАЦИЯ К СХЕМЕ РАСПОЛОЖЕНИЯ ЭЛЕМЕНТОВ СТРОПИЛ (НАЧАЛО)

СТАДИЯ	ЛИСТ	ЛИСТОВ
Р	66	

ЦНИИЭП ГРАЖДАНСЕЛЬСТРОЙ

КОПИРОВАЛ 24061-02 68 ФОРМАТ А3

МАРКА ПОЗ.	ОБОЗНАЧЕНИЕ	НАИМЕНОВАНИЕ	КОЛ. ШТ.	ОБЪЕМ М³	ПРИМЕЧАНИЕ
		ЭБ-2			
		ЭЛЕМЕНТЫ ДЕРЕВЯННЫЕ			
С8	Древесина хвойная ГОСТ 24454-80	Коньковый брус 60×150, п.м.	1,4		0.013 м³
С10		Мауэрлат 100×100, п.м	13		0.013 м³
С11		Обрешетка 50×50, п.м	26		0.065 м³
С13		Кобылка 50×100, ℓ=1420	2	0.007	0.014 м³
С24		Лобовая доска 25×175, п.м	15		0.066 м³
С25		Подшивка свесов 13×94, п.м.	100		0.122 м³
С28		Каркас фронтона 100×100, п.м.	56		0.56 м³
С29		Зашивка фронтона 13×94			0.13 м³
		Изделия металлические			
	ГОСТ 5781-82*	Анкер ФБАI ℓ=1050	6		1,4 кг
		ЭБ-3			
		ЭЛЕМЕНТЫ ДЕРЕВЯННЫЕ			
С8	Древесина хвойная ГОСТ 24454-80	Коньковый брус 60×150, п.м.	1		0.009 м³
С10		Мауэрлат 100×100, п.м	2		0.02 м³
С11		Обрешетка 50×50, п.м	20		0,05 м³
С24		Лобовая доска 25×175, п.м.	2		0.009 м³
С25		Подшивка свесов 13×94, п.м.	12		0.015 м³
		ЭБ-4			
		ЭЛЕМЕНТЫ ДЕРЕВЯННЫЕ			
С8	Древесина хвойная ГОСТ 24454-80	Коньковый брус 60×150, п.м	1,3		0,012 м³

МАРКА, ПОЗ.	ОБОЗНАЧЕНИЕ	НАИМЕНОВАНИЕ	КОЛ. ШТ.	ОБЪЕМ М³	ПРИМЕЧАНИЕ
С10	Древесина хвойная ГОСТ 24454-80	Мауэрлат 100×100, п.м.	2,6		0.026 м³
С11		Обрешетка 50×50, п.м	26		0.065 м³
С24		Лобовая доска 25×175, п.м	2,6		0.011 м³
С25		Подшивка свесов 13×94, п.м	16		0.020 м³

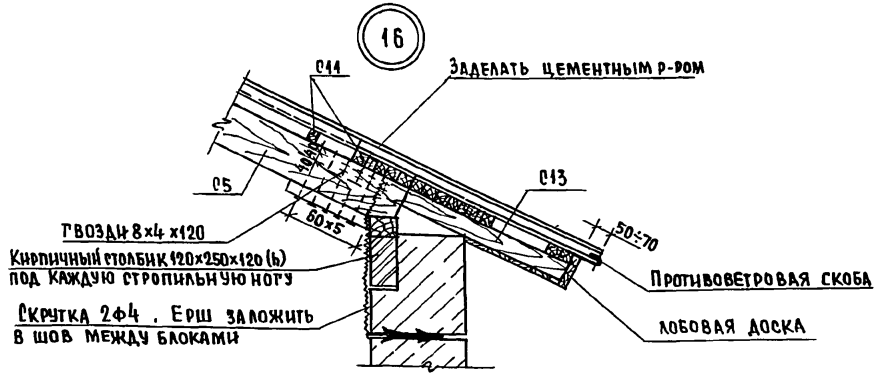

Альбом II

Инв.№ подл.	Подпись и дата	Взам. инв.№
2-3855-95		

Привязан:

Инв.№

Н.контр.	Земляк	
Нач.маст.	Радыгин	
Зам.н.м	Земляк	
Гл.спец.	Земляк	
Исполн.	Сукаренко	
Провер.	Земляк	

17 - 0137.89 -АО

2-этажная рядовая блок-секция на 6 квартир 1-2-3

Спецификация к схеме расположения элементов стропил /окончание/ Узел 16

Стадия	Лист	Листов
Р	67	

ЦНИИЭП гражданселькстрой

Копировал

24061-02 69 Формат А3

Альбом II

Блок слухового окна БСО-1

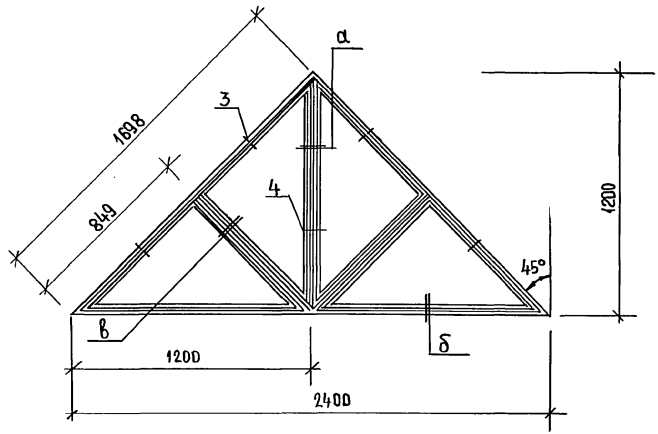

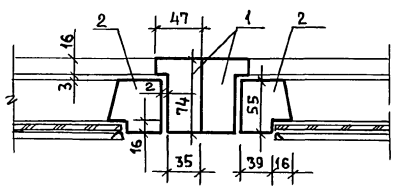

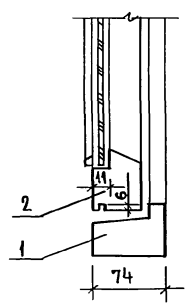

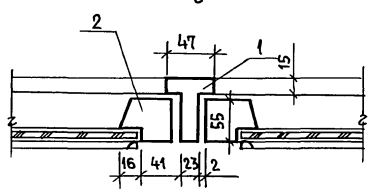

Спецификация элементов блока слухового окна БСО-1

Марка поз.	Обозначение	Наименование	Кол. шт.	Объем, м³	Примечание
		Деревянные детали СО			
1	Древесина хвойная ГОСТ 24454-80	Брус 74×47, п.м	9,9	0,034	
2		Брус 55×55, п.м.	11,6	0,035	
	ГОСТ 111-78	Стекло, м²	1,44		
3	ГОСТ 5088-78*	Петли накладные	4		
4	ГОСТ 5090-86	Завертка оконная врезная	2		

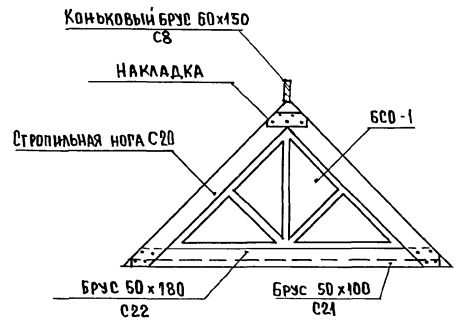

Привязан:	Н.контр.	Земляк	
	Нач.маст	Радыгин	
	Зам.н.м.	Земляк	
	Гл.спец.	Земляк	
	Исполн.	Сухаренко	
Инв.№	Провер.	Земляк	

17-0137.89-АС

2-этажная рядовая блок-секция на 6 квартир 1-2-3

Блок слухового окна БСО-1. Узлы. Спецификация.

Стадия	Лист	Листов
Р	68	

ЦНИИЭП граждансельстрой

Копировал 24061-02 70 Формат А3

Инв.№ подл. | Подпись и дата | Взам. инв.№ | 2-7855-96

Блок слухового окна БСО-2

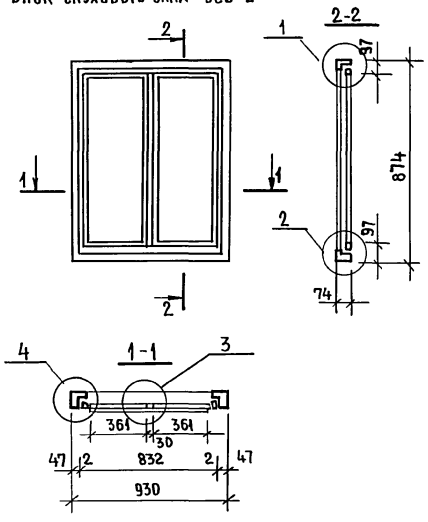

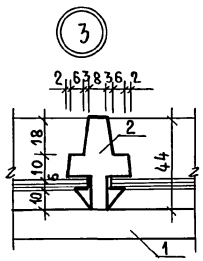

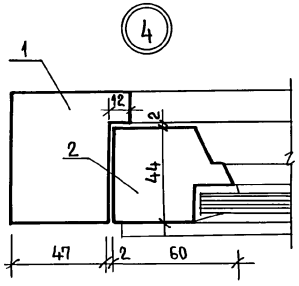

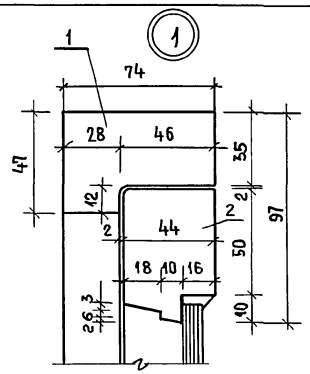

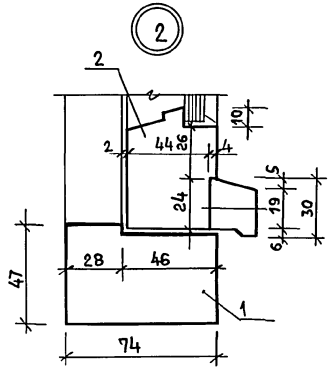

Спецификация элементов блока слухового окна БСО-2

Марка поз.	Обозначение	Наименование	Кол. шт.	Об'ем, м³	Примечание
1	Древесина хвойная ГОСТ 24454-80	Древесина коробки, м³		0,013	
2		Древесина переплета, м³		0,014	
3		Ручки-скобы, δ=65			
		ГОСТ 5087-80	1	0.012	
		Петли оконные раз'емные, δ=75			
		ГОСТ 5088-78	2		
		Задвижки оконные			
		ГОСТ 5090-86	2		
		Стекло оконное 356×695 (2шт)			
		ГОСТ 111-78, м²	0,50		

Альбом II

Инв.№ подл.	Подпись и дата	Взам. инв.№
2-7855-97		

Привязан:	Н.контр.	Земляк	
	Нач.маст.	Радыгин	
	Зам.н.м.	Земляк	
	Гл.спец.	Земляк	
	Исполн.	Сухаренко	
Инв.№	Провер.	Земляк	

17-0137.89 - АС

2-этажная рядовая блок-секция на 6 квартир 1-2-3

Блок слухового окна БСО-2 Узлы. Спецификация.

Стадия	Лист	Листов
Р	69	

ЦНИИЭП Граждансельстрой

Копировал 24061-02 71 Формат А3

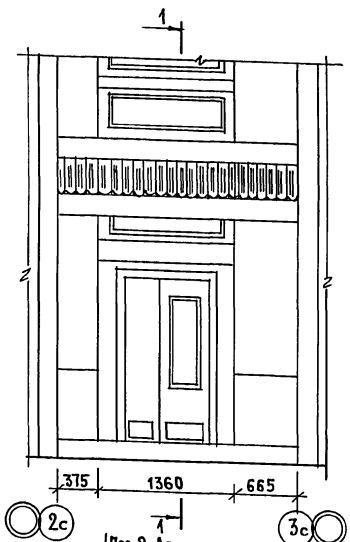

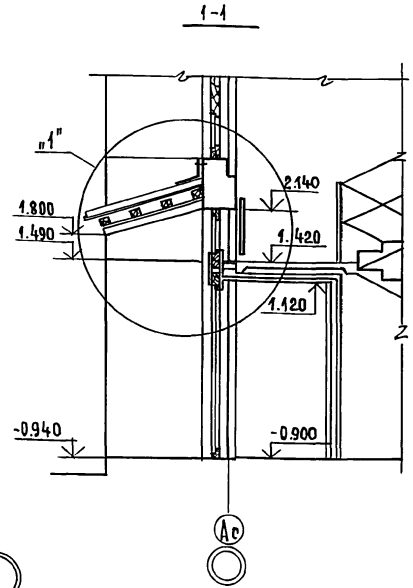

Поз.8 Асбестоцем. волн. листы
Поз.1 Брусски обрешетки
Поз.2 подшивные доски
Поз.3 опорный брус

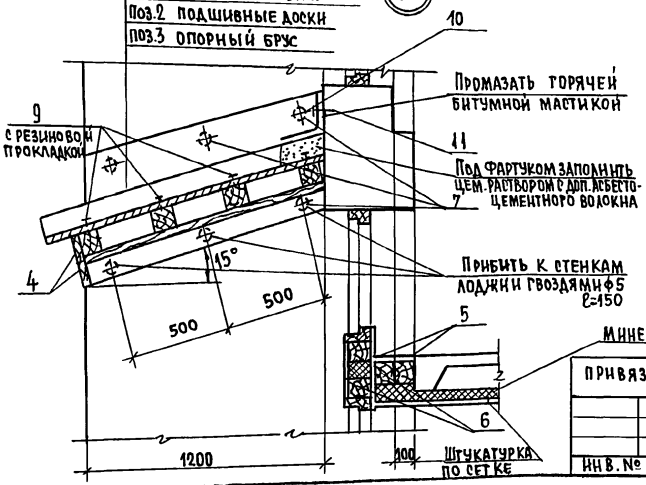

Спецификация элементов входа

Марка, поз.	Обозначение	Наименование	кол. шт.	Объем м³	Примечание
		Элементы деревянные			
1	Древесина хвойная ГОСТ 24454-80	Брусски обрешетки 94х94, ℓ=2400	4	0.021	0.084м³
2	—"—	подшивные доски 94х13, ℓ=1250	26	0.002	0.040м³
3	—"—	опорный брус 94х94, ℓ=1250	2	0.011	0.022м³
4	—"—	доски 94х13, ℓ=2400	2	0.003	0.006м³
5	—"—	доски 94х13, ℓ=1300	2	0.002	0.003м³
6	—"—	брус 94х94, ℓ=1300	4	0.011	0.046м³
7	—"—	пробка ф50, ℓ=80	12		0.002м³
8	ГОСТ 16233-77	асбестоцем. волнистые листы			3,2м²
		Элементы металлические			
9	ГОСТ 4028-63*	гвозди ф3, ℓ=80	26		
10	ГОСТ 14918-80	фартук из оцинк. железа шир. 400			1,0м²
11	ГОСТ 27320-87	дюбель	5		

Альбом III

Инв. № подл. | Подпись и дата | Взам. инв. №
1-7855-90

Привязан:

Инв. №

Н. контр.	Земляк	
Нач. маст	Радыгин	
Зам. н. м.	Земляк	
Гл. спец.	Земляк	
Исполн.	Сухаренко	
Провер.	Земляк	

17-0137.89 - АС

2-этажная рядовая блок-секция на 6 квартир 1-2-3

Козырек входа

Стадия	Лист	Листов
Р	70	

ЦНИИЭП граждансельстрой

Копировал

24061-02 72

Формат А3

Альбом II

Спецификация металлических элементов ограждения лоджий

Марка поз.	Обозначение	Наименование	Кол-во вар.I	Кол-во вар.II	Масса ед.кг	Примечание
1		Квадрат □30 ГОСТ 7591-88; Ст3 ГОСТ 535-88; ℓ=1130	7	7	7,978	
2		Полоса -40х6 ГОСТ 103-76*; Ст3 ГОСТ 535-88; ℓ=215	7	7	0,424	
3		Полоса -30х10 ГОСТ 103-76* / Ст3 ГОСТ 535-88 / п.м	18,60	18,48	2,355	
4		Полоса -30х10 ГОСТ 103-76* Ст3 ГОСТ 535-88 ℓ=109	4	8	0,492	
5		Полоса -30х10 ГОСТ 103-76* Ст3 ГОСТ 535-88 ℓ=428	2	4	1,008	
6		Полоса -30х5 ГОСТ 103-76* Ст3 ГОСТ 535-88 ℓ=209	4	8	0,246	
7		Полоса -30х5 ГОСТ 103-76* Ст3 ГОСТ 535-88 ℓ=428	4	8	0,504	
8		Полоса -30х5 ГОСТ 103-76* Ст3 ГОСТ 535-88 ℓ=243	8	16	0,287	
9		Полоса -30х5 ГОСТ 103-76* Ст3 ГОСТ 535-88 ℓ=246	8	16	0,290	
10		Полоса -120х10 ГОСТ 103-76* Ст3 ГОСТ 535-88 ℓ=1660	1	1	88,17	
11		Квадрат □30 ГОСТ 7591-88; Ст3 ГОСТ 535-88 ℓ=4660	1	1	32,90	

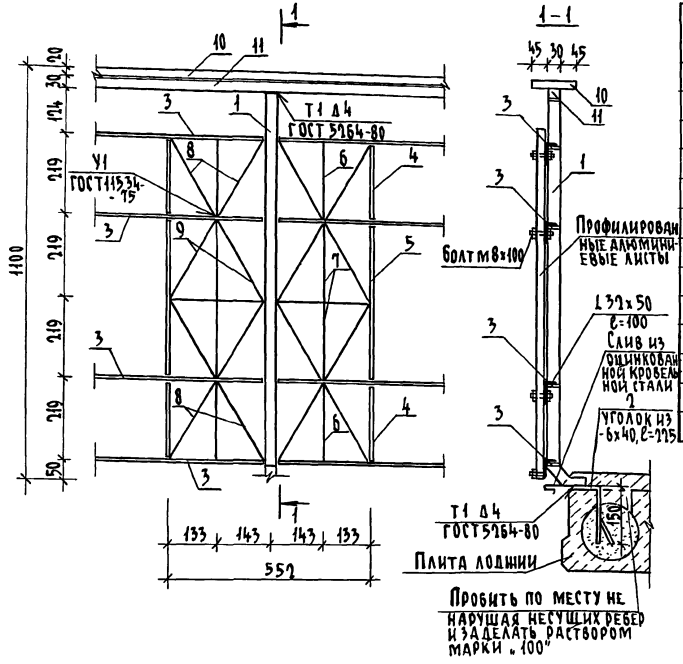

Стойки металлического ограждения привариваются к анкерам, заложенным в плиту лоджии по месту.

Все металлические элементы крепятся между собой при помощи сварных соединений.

Для крепления поз.12 в стеновых блоках лоджий предусмотрены закладные детали.

Данный лист читать совместно с листами АС 27, 28

17-0137.89 - АС

Привязан	Н.контр.	Земляк	2-этажная рядовая блок-секция на 6 квартир 1-1-3	Стадия	Лист	Листов
	Нач.маст	Радыгин		Р	71	
	Зам.нач	Земляк				
	Гл.спец	Земляк	Металлические элементы ограждения лоджий	ЦНИИЭП граждансельстрой		
Инв.№	Исполн.	Сухаренко				
	Провер.	Земляк				

Подпись и дата | Взам.инв.№ | Инв.№ подл. 2-7855-

gost.e-ecolog.ru