ТИПОВЫЕ ПРОЕКТНЫЕ РЕШЕНИЯ

820-1-0116 с. 94

ПЕРЕЕЗДЫ С РЕБРИСТЫМИ ЖЕЛЕЗОБЕТОННЫМИ ТРУБАМИ ДИАМЕТРАМИ ОТ 600 ДО 1400 ММ НА РАСХОД ВОДЫ ДО 10 $м^3/с$ ДЛЯ ОРОСИТЕЛЬНЫХ СИСТЕМ

АЛЬБОМ II

gost.e-ecolog.ru

ТИПОВЫЕ ПРОЕКТНЫЕ РЕШЕНИЯ

820-1-0116 с. 94

ПЕРЕЕЗДЫ С РЕБРИСТЫМИ ЖЕЛЕЗОБЕТОННЫМИ ТРУБАМИ ДИАМЕТРАМИ ОТ 600 ДО 1400 ММ НА РАСХОД ВОДЫ ДО 10 $м^3/с$ ДЛЯ ОРОСИТЕЛЬНЫХ СИСТЕМ

АЛЬБОМ II

ПЕРЕЧЕНЬ АЛЬБОМОВ:

АЛЬБОМ I – ПОЯСНИТЕЛЬНАЯ ЗАПИСКА

АЛЬБОМ II – СТРОИТЕЛЬНЫЕ РЕШЕНИЯ

АЛЬБОМ III – СМЕТЫ

РАЗРАБОТАН ИЦ "СОЮЗВОДПРОЕКТ"

ЗАМЕСТИТЕЛЬ ДИРЕКТОРА
ИЦ "СОЮЗВОДПРОЕКТ" Ю. А. ТЕВЕЛЕВ

ГЛАВНЫЙ ИНЖЕНЕР ПРОЕКТА А. М. ЖАРКОВСКИЙ

УТВЕРЖДЕНЫ
И ВВЕДЕНЫ В ДЕЙСТВИЕ
Главпроектом Минстроя России
письмо от 13.01.95 N 9-3-1/10
с 16.01.95
ИЦ Союзводпроект
приказ от 16.01.95. N 6

© ГП ЦПП, 1995

Ц00364-02 2

СОДЕРЖАНИЕ АЛЬБОМА II

NN листов	Наименование	Стр.
1	2	3
1..4	Переезд трубчатый ПТ-6 — КЖ-1	
1,2	Общие данные	3
3	План, разрез 4-4	5
4	Разрезы 1-1...3-3	6
1..4	Переезд трубчатый ПТ-8 — КЖ-2	7..10
1,2	Общие данные	7
3	План, разрез 4-4	9
4	Разрезы 1-1...3-3	10
1..4	Переезд трубчатый ПТ-10 — КЖ-3	11...14
1,2	Общие данные	11
3	План, разрез 4-4	13
4	Разрезы 1-1...3-3	14
1..4	Переезд трубчатый ПТ-14 — КЖ-4	15..18
1,2	Общие данные	15
3	План, разрез 4-4	17
4	Разрезы 1-1...3-3	18
1...5	Переезд трубчатый ПТ 2 х 14 — КЖ-5	19..23
1,2	Общие данные	19
3	План	21
4	Разрезы 1-1, 2-2	22
5	Разрезы 3-3, 4-4	23
1	Детали соединения	24

1	2	3
1	Варианты укладки труб. Узлы соединения	25
1...3	Переезды трубчатые ПО 1	26..28
1	Общие данные. Перечень железобетонных	
	конструкций	26
2	Котлован под сооружение ПТ-10. План.	27
	Разрез 1-1.	
3	Схема производства монтажных и	28
	бетонных работ.	

Взам.инв.N | Подпись и дата | Инв.N подл.

Альбом III

Типовые проектные решения

ВЕДОМОСТЬ ОСНОВНЫХ КОМПЛЕКТОВ РАБОЧИХ ЧЕРТЕЖЕЙ

Обозначение	Наименование	Примечание
КЖ 1	Переезд трубчатый	
	ПТ-6	
ПО 1	Подготовка оснований и	
	производства работ. Переезды	
	трубчатые ПТ-6; ПТ-8; ПТ-10;	
	ПТ-14; ПТ-2×14.	

ВЕДОМОСТЬ РАБОЧИХ ЧЕРТЕЖЕЙ ОСНОВНОГО КОМПЛЕКТА КЖ 1

Лист	Наименование	Примечание
1	Общие данные (начало).	
2	Общие данные (продолжение).	
3	Общие данные (окончание).	
4	План, разрез 4-4.	
5	Разрезы 1-1...3-3.	

ВЕДОМОСТЬ ОБЪЕМОВ СБОРНЫХ БЕТОННЫХ И ЖЕЛЕЗОБЕТОННЫХ КОНСТРУКЦИЙ ПО РАБОЧИМ ЧЕРТЕЖАМ ОСНОВНОГО КОМПЛЕКТА МАРКИ КЖ 1

№ строки	Наименование группы элементов конструкций	Код	Кол. м³	Примечание
1	Трубы безнапорные.	5836200	1.7	
2	Конструкции и детали ка-			
3	налов.	5835800	2.0	
4	Конструкции и детали про-			
5	летных строений мостов.	5835100	0.2	
6	Всего бетона и железобетона.		3.9	

Материалы на изготовление сборных бетонных и железобетонных конструкций учтены в ведомости потребности в материалах и отдельно не учитываются.

Привязан

Инв. N°

Разраб.	Жарковский		21.11.94
Пров.	Кондрашова		21.11.94
Н.контр.	Бородина		21.11.94

820-1-0116 с. 94-КЖ 1

Переезды с ребристыми железобетонными трубами диам. от 600 до 1400 мм на расход воды до 10 м³/с для оросит. систем

Переезд трубчатый ПТ-6	Стадия	Лист	Листов
	РП	1	4
Общие данные (начало)	ИЦ "Союзводпроект"		

Инв. N° подл. | Подпись и дата | Взам. инв. N°

Ц 00364-02 4

Типовые проектные решения Альбом III

ВЕДОМОСТЬ ССЫЛОЧНЫХ И ПРИЛАГАЕМЫХ ДОКУМЕНТОВ

Обозначение	Наименование	Примечание
	Ссылочные документы	
ГОСТ 6482-88	Трубы железобетонные	
	безнапорные	
3.820-7	Типовые конструкции и детали	ИЦ "Союзвод
Вып. 2	зданий и сооружений.	проект"
	Унифицированные сборные	
	железобетонные конструкции	
	для водохозяйственного строи-	
	тельства. Трубы безнапорные	
	круглые.	
3.820-6	Типовые конструкции и детали	—"—
Вып. 5/88	зданий и сооружений.	
	Унифицированные сборные	
	железобетонные конструкции	
	для водохозяйственного строи-	
	тельства. Оголовки, плиты	
	крепления сооружений.	
3.820-13	Конструкции для пешеходных	—"—
Вып. 5	мостов и переездов	
	Конструкции для мостовых	
	переездов.	

ВЕДОМОСТЬ СПЕЦИФИКАЦИЙ

Лист	Наименование	Примечание
4	Спецификация сборных железобетонных	
	конструкций	

В процессе производства строительно-монтажных работ должны соблюдаться правила техники безопасности согласно СНиП III-4-80.

Привязан

Инв. №

Инв. № подл. | Подпись и дата | Взам. инв. №

Инв. №				820-1-0116с.94-КЖ 1	
				Переезды с ребристыми железобетонными трубами диам. от 600 до 1400 мм на расход воды до 10 м³/с для орос. сист.	
Разраб.	Жарковский		21.11.94	Переезд трубчатый ПТ-6	Стадия: РП; Лист: 2; Листов:
Пров.	Кондрашова		21.11.94		
Н.контр.	Бородина		21.11.94	Общие данные (окончание)	ИЦ Союзводпроект

Ц 00364-02 5

Альбом III

Типовые проектные решения

ПЛАН

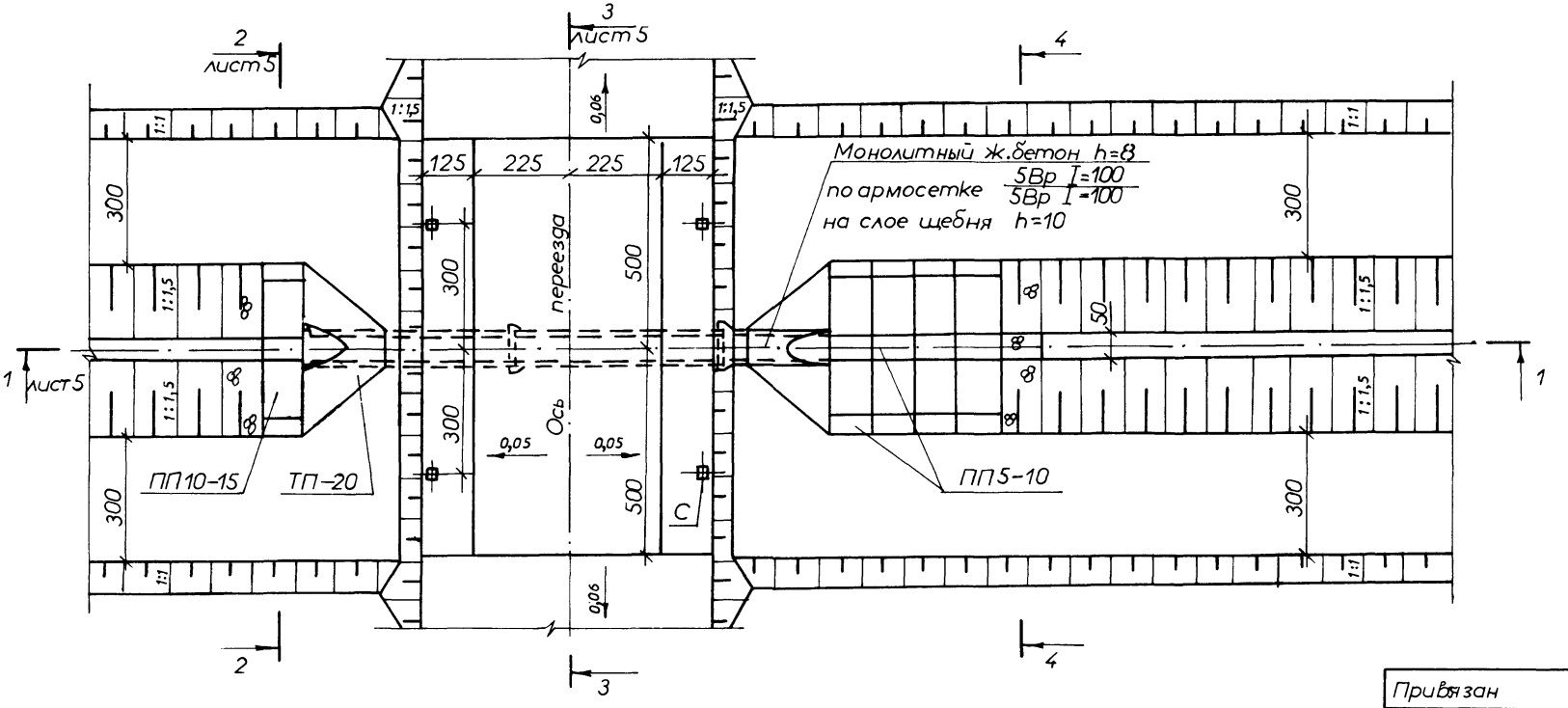

Разрез 4-4

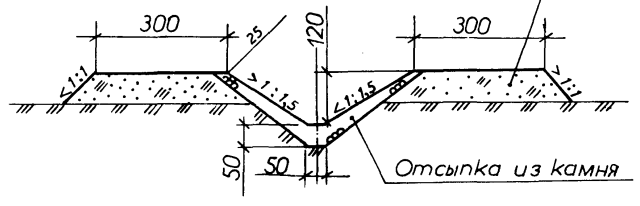

Привязан

Инв. №

Взам. инв. №

Подпись и дата

Инв. № подл.

Инв. №			
Разраб.	Харковский		21.11.94
Пров.	Конфалова		21.11.94
Н.контр.	Бородина		21.11.94

820-1-0116с. 94-КЖ1

Переезды с ребристыми железобетонными трубами диам. от 600 до 1400мм на расход воды до 10 м³/с для орос.сист.

Переезд трубчатый ПТ-6	Стадия	Лист	Листов
	РП	3	
План, разрез 4-4 М1:100	ИЦ "Союзводпроект"		

400364-02 6

Альбом II

Типовые проектные решения

РАЗРЕЗ 1-1

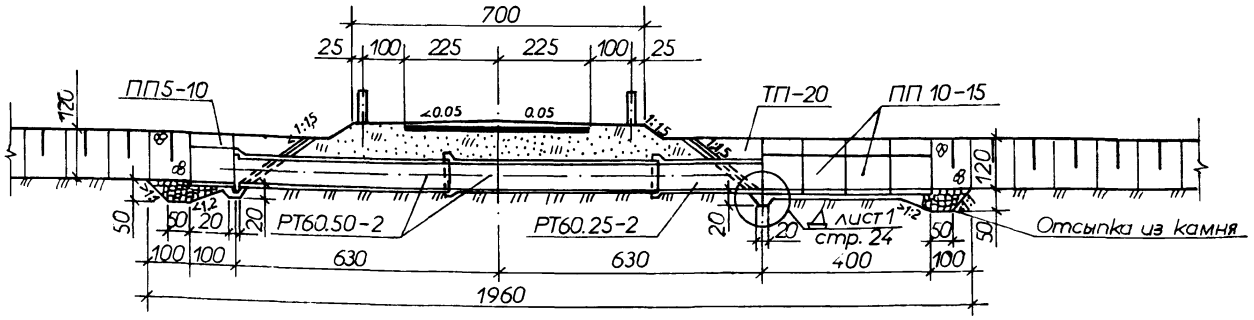

РАЗРЕЗ 2-2

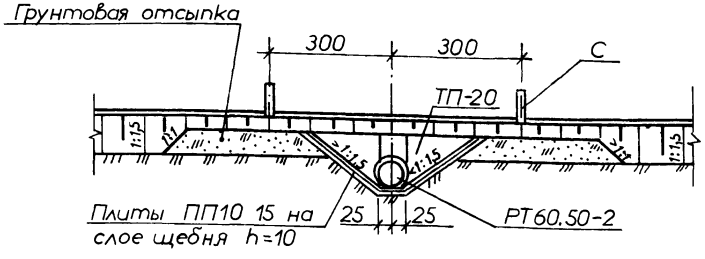

РАЗРЕЗ 3-3

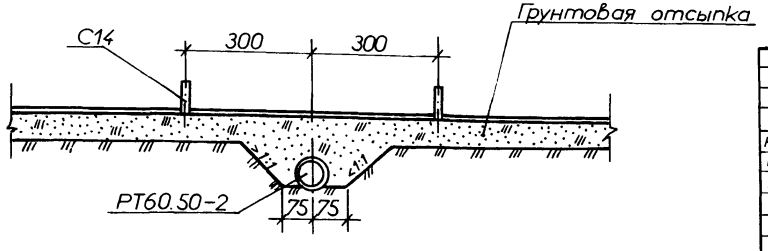

СПЕЦИФИКАЦИЯ СБОРНЫХ ЖЕЛЕЗОБЕТОННЫХ КОНСТРУКЦИЙ

Марка поз.	Обозначение	Наименование	Кол.	Масса ед.кг	Примечание
РТ60.50-2	ГОСТ 6482-88	Блок трубы	2	1700	
РТ60.25-2	ГОСТ 6482-88	Блок трубы	1	875	
ТП-20	3.820-6, Выпуск 5/88	Плита крепления	4	375	
ПП5-10	3.820-6, Выпуск 5/88	Плита крепления	15	72,5	
ПП10-15	3.820-6, Выпуск 5/88	Плита крепления	10	225	
С 14	3.820-13, Выпуск 4	Сигнальный столбик	4	180	

Привязан

Инв. №

Взам. инв. N | Подпись и дата | Инв. N подл.

Инв. №			
Разраб.	Жарковский		21.11.94
Пров.	Кондрашова		21.11.94
Н.контр.	Бородина		21.11.94

820-1-0116с.94-КЖ 1

Переезды с ребристыми железобетонными трубами диам.от 600 до 1400мм на расход воды до 10 м³/с для оросит.систем

Переезд трубчатый ПТ-6

Стадия	Лист	Листов
РП	4	

Разрезы 1-1... 3-3 М1:100

ИЦ "Союзводпроект"

400364-02 7

Альбом II

Типовые проектные решения

ВЕДОМОСТЬ ОСНОВНЫХ КОМПЛЕКТОВ РАБОЧИХ ЧЕРТЕЖЕЙ

Обозначение	Наименование	Примечание
КЖ 2	Переезд трубчатый	
	ПТ-8	
ПО 1	Подготовка оснований и	
	производства работ. Переезды	
	трубчатые ПТ-6; ПТ-8; ПТ-10;	
	ПТ-14; ПТ-2х 14.	

ВЕДОМОСТЬ РАБОЧИХ ЧЕРТЕЖЕЙ ОСНОВНОГО КОМПЛЕКТА КЖ 2

Лист	Наименование	Примечание
1	Общие данные (начало).	
2	Общие данные (окончание).	
3	План, разрез 4-4.	
4	Разрезы 1-1... 3-3.	

ВЕДОМОСТЬ ОБЪЕМОВ СБОРНЫХ БЕТОННЫХ И ЖЕЛЕЗОБЕТОННЫХ КОНСТРУКЦИЙ ПО РАБОЧИМ ЧЕРТЕЖАМ ОСНОВНОГО КОМПЛЕКТА МАРКИ КЖ 2

№ строки	Наименование группы элементов конструкций	Код	Кол. м³	Примечание
1	Трубы безнапорные, ребристые,	5836200	3,4	
2	Конструкции и детали ка-			
3	налов.	5835800	3,1	
4	Конструкции и детали пролет-			
5	ных строений мостов.	5835100	0,2	
6	Всего бетона и железобетона.		6,7	

Взам.инв.№ | Подписи и дата | Инв.№подл.

Привязан

Инв. №

Разраб.	Харьковский		21.11.94
Пров.	Кондрашова		21.11.94
Н.контр.	Бородина		21.11.94

820-1-0116 с. 94 - КЖ 2

Переезды с ребристыми железобетонными трубами диаметрами от 600 до 1400 мм на расход воды до 10 м³/с для орос. систем

Переезд трубчатый ПТ-8

Стадия	Лист	Листов
РП	1	4

Общие данные (начало)

ИЦ "Союзводпроект"

Ц 00364-02 8

Альбом III

Типовые проектные решения

ВЕДОМОСТЬ ССЫЛОЧНЫХ И ПРИЛАГАЕМЫХ ДОКУМЕНТОВ

Обозначение	Наименование	Примечание
	Ссылочные документы	
ГОСТ 6482-88	Трубы железобетонные безнапорные	
3.820.1-81.94 Вып. 1	Трубы бетонные ребристые	ИЦ "Союзвод
3.820-7	Типовые конструкции и детали	проект"
Вып. 2	зданий и сооружений.	
	Унифицированные сборные	
	железобетонные конструкции	
	для водохозяйственного строи-	
	тельства. Трубы безнапорные	
	круглые.	
3.820-6	Типовые конструкции и детали	—"—
Вып. 5/88	зданий и сооружений.	
	Унифицированные сборные	
	железобетонне конструкции	
	для водохозяйственного строи-	
	тельства. Оголовки, плиты	
	крепления сооружений, гаси-	
	тели.	
3.820-13	Конструкции для пешеходных	—"—
Вып. 5	мостов и переездов.	
	Конструкции для мостовых	
	переездов.	

ВЕДОМОСТЬ СПЕЦИФИКАЦИЙ

Лист	Наименование	Примечание
4	Спецификация сборных железобетонных	
	конструкций.	

В процессе производства строительно-монтажных работ должны соблюдаться правила техники безопасности согласно СНиП III-4-80.

Привязан

Инв. №

Взам. инв. N | Подпись и дата | Инв. N подл.

		820-1-0116с.94-КЖ2	
		Переезды с ребристыми железобетонными трубами диам. от 600 до 1400мм на расход воды до 10м³/с для дросит. систем	
Разраб.	Жарковский	21.11.94	Переезд трубчатый ПТ-8
Пров.	Кондрашова	21.11.94	
Н. контр.	Бородина	21.11.94	Общие данные (окончание)

Стадия	Лист	Листов
РП	2	

ИЦ "Союзводпроект"

Типовые проектные решения Альбом II

ПЛАН

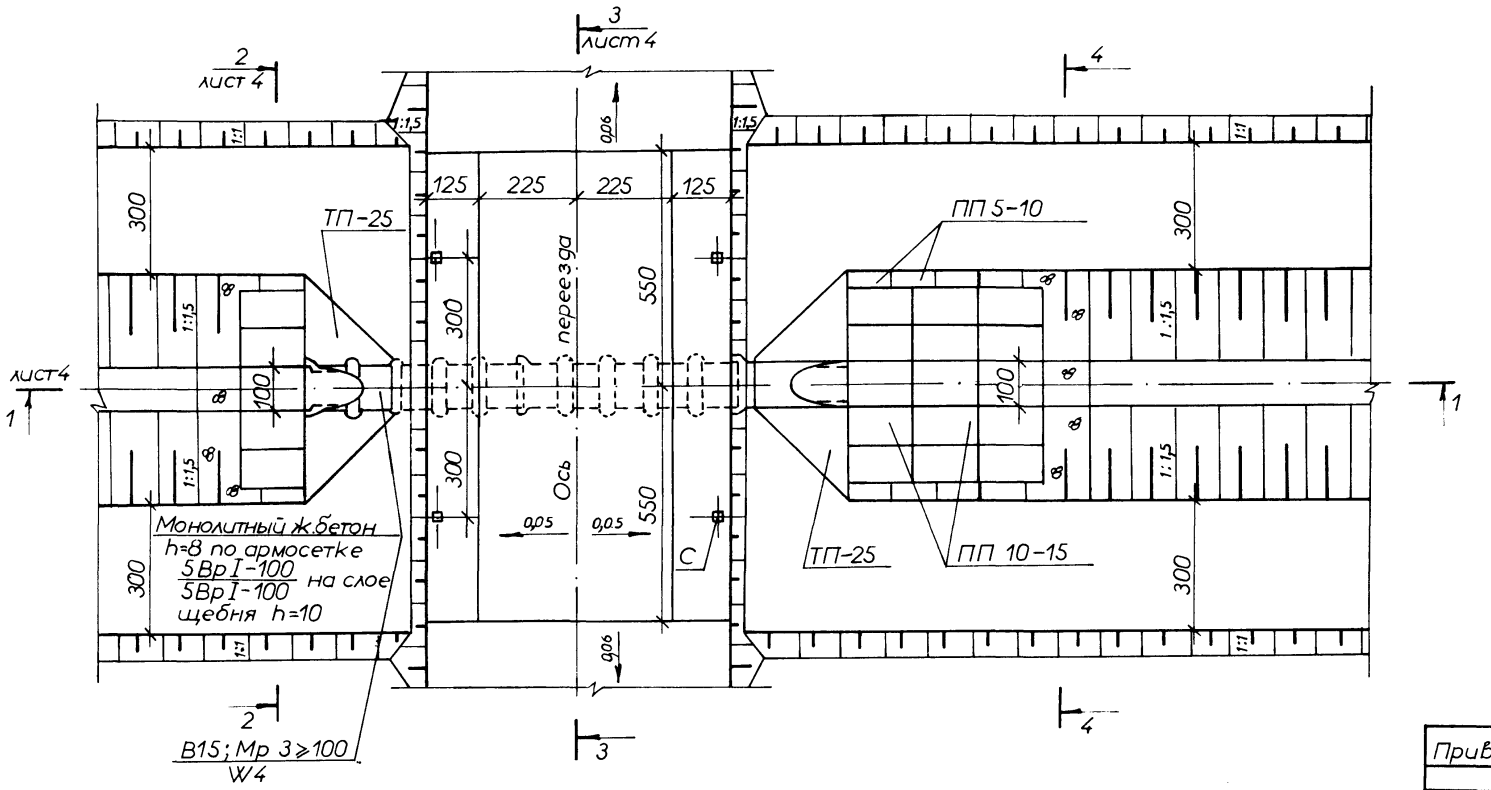

РАЗРЕЗ 4-4

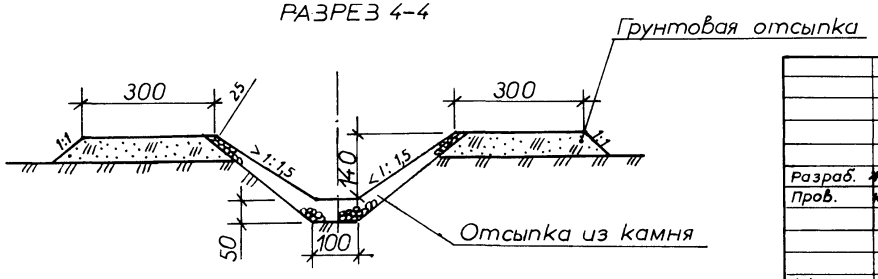

Привязан			
Инв. №			

Разраб.	Жарковский		21.11.94
Пров.	Кондрашова		21.11.94
Н. контр.	Бородина		21.11.94

820-1-0116с.94-КЖ 2

Переезды с ребристыми железобетонными трубами диаметрами от 600 до 1400 мм на расход воды до 10 м³/с для оросительных сист.

Переезд трубчатый ПТ-8	Стадия	Лист	Листов
	РП	3	
План, разрез 4-4 М 1:100	ИЦ "Союзводпроект"		

Ц00364-02 10

Инв. N подл. | Подпись и дата | Взам. инв N

Типовые проектные решения Альбом II

РАЗРЕЗ 1-1

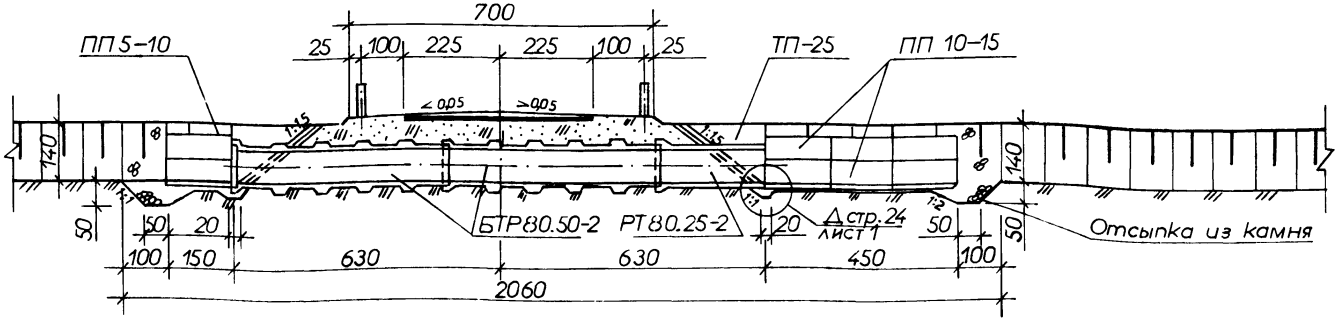

РАЗРЕЗ 2-2

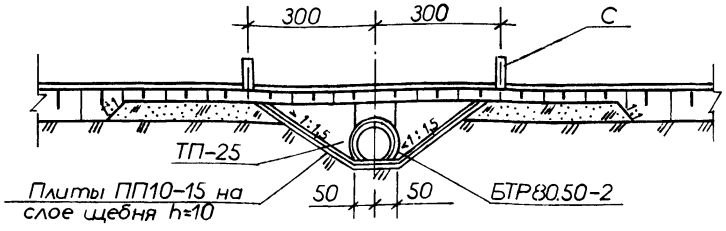

РАЗРЕЗ 3-3

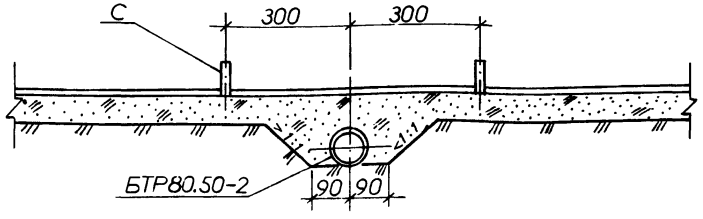

1. Деталь соединения звеньев труб и узлы см. лист 1 стр. 24

СПЕЦИФИКАЦИЯ СБОРНЫХ ЖЕЛЕЗОБЕТОННЫХ КОНСТРУКЦИЙ

Марка, поз.	Обозначение	Наименование	Кол.	Масса ед.кг.	Примечание
БТР 80.50-2	3.820.1-81.94, Вып. 1	Блок трубы	2	3312	
РТ80.25-2	ГОСТ 6482-88	Блок трубы	1	1600	
ТП-25	3.820-6, Выпуск 5/88	Плита крепления	4	600	
ПП5-10	3.820-6, Выпуск 5/88	Плита крепления	10	72,5	
ПП10-15	3.820-6, Выпуск 5/88	Плита крепления	20	225	
С	3.820-13 Выпуск 4	Сигнальный столбик	4	100	

Привязан

Инв. №

Взам. инв. N | Подпись и дата | Инв. N подл.

8320-1-0116с.94-КЖ 2

Переезды с ребристыми железобетонными трубами диаметрами от 600 до 1400 мм на расход воды до 10 м³/с для орос. сист.

Разраб.	Харковский	
Пров.	Кондрашова	
Н. контр.	Бородина	

Переезд трубчатый ПТ-8

Стадия	Лист	Листов
РП	4	

Разрезы 1-1...3-3 М 1:100

ИЦ Союзводпроект

Ц 00364-02 11

Альбом III

Типовые проектные решения

ВЕДОМОСТЬ ОСНОВНЫХ КОМПЛЕКТОВ РАБОЧИХ ЧЕРТЕЖЕЙ

Обозначение	Наименование	Примечание
КЖ 3	Переезд трубчатый ПТ-10	
ПО 1	Подготовка оснований и	
	производства работ. Переезды трубчатые ПТ-6; ПТ-8;	
	ПТ-10; ПТ-14; ПТ-2х14	

ВЕДОМОСТЬ РАБОЧИХ ЧЕРТЕЖЕЙ ОСНОВНОГО КОМПЛЕКТА КЖ 3

Лист	Наименование	Примечание
1	Общие данные (начало).	
2	Общие данные (окончание).	
3	План, разрез 4-4	
4	Разрезы 1-1... 3-3	

ВЕДОМОСТЬ ОБЪЕМОВ СБОРНЫХ БЕТОННЫХ И ЖЕЛЕЗОБЕТОННЫХ КОНСТРУКЦИЙ ПО РАБОЧИМ ЧЕРТЕЖАМ ОСНОВНОГО КОМПЛЕКТА МАРКИ КЖ 3

№ строки	Наименование группы элементов конструкций	Код	Кол. м³	Примечание
1	Трубы безнапорные ребристые.	5836200	5,23	
2	Конструкции и детали			
3	каналов.	5835800	4,4	
4	Конструкции и детали про-			
5	летных строений мостов	5835100	0,2	
6	Всего бетона и железобетона		9,83	

Привязан

Инв. N°

Разраб.	Харьковский		21.11.94
Пров.	Кондашова		21.11.94
Рук. гр.			
ГИП			
Нач. отд.			
Н. контр.	Бородина		21.11.94

820-1-0116 с. 94 - КЖ3

Переезды с ребристыми железобетонными трубами диам. от 600 до 1400 мм на расход воды до 10 м³/с для дорожных систем

Переезд трубчатый ПТ-10	Стадия	Лист	Листов
	РП	1	4
Общие данные (начало)	ИЦ "Союзводпроект"		

Инв. № подл. | Подпись и дата | Взам. инв. N

Альбом III

Типовые проектные решения

ВЕДОМОСТЬ ССЫЛОЧНЫХ И ПРИЛАГАЕМЫХ ДОКУМЕНТОВ

Обозначение	Наименование	Приме-чание
	Ссылочные документы	
ГОСТ 6482-88	Трубы железобетонные безнапор-	
	ные.	
3.820.1-81.94, Вып. 1	Трубы бетонные ребристые.	ИЦ "Союзвод
3.820-7	Типовые конструкции и детали	проект"
Вып. 2	зданий и сооружений.	
	Унифицированные сборные	
	железобетонные конструкции	
	для водохозяйственного	
	строительства.	
	Трубы безнапорные круглые.	
3.820-6	Типовые конструкции и детали	—"—
Вып. 5/88	зданий и сооружений. Унифи-	
	цированные сборные железобе-	
	тонные конструкции для водо-	
	хозяйственного строитель-	
	ства. Оголовки, плиты крепле-	
	ния сооружений, гасители.	
3.820-13	Конструкции для пешеходных	—"—
Вып. 5	мостов и переездов.	
Вып. 3	Конструкции для мостовых	
	переездов.	

ВЕДОМОСТЬ СПЕЦИФИКАЦИЙ

Лист	Наименование	Приме-чание
4	Спецификация сборных железобетонных	
	конструкций.	

В процессе производства строительно-монтажных работ должны соблюдаться правила техники безопасности согласно СНиП III-4-80.

Привязан

Инв. №

Взам. инв. №

Подпись и дата

Инв. № подл.

		820-1-0116с.94-КЖ3	
		Переезды с ребристыми железобетонными трубами диам. от 600 до 1400мм на расход воды до 10 м³/с для оросит. систем	
Разраб.	Харковский	21.11.94	Переезд трубчатый ПТ-10
Пров.	Кондрашова	21.11.94	
Н. контр.	Бородина	21.11.94	Общие данные (окончание)

Стадия	Лист	Листов
РП	2	

ИЦ "СоюзВодпроект"

400364-02 13

Альбом III

Типовые проектные решения

ПЛАН

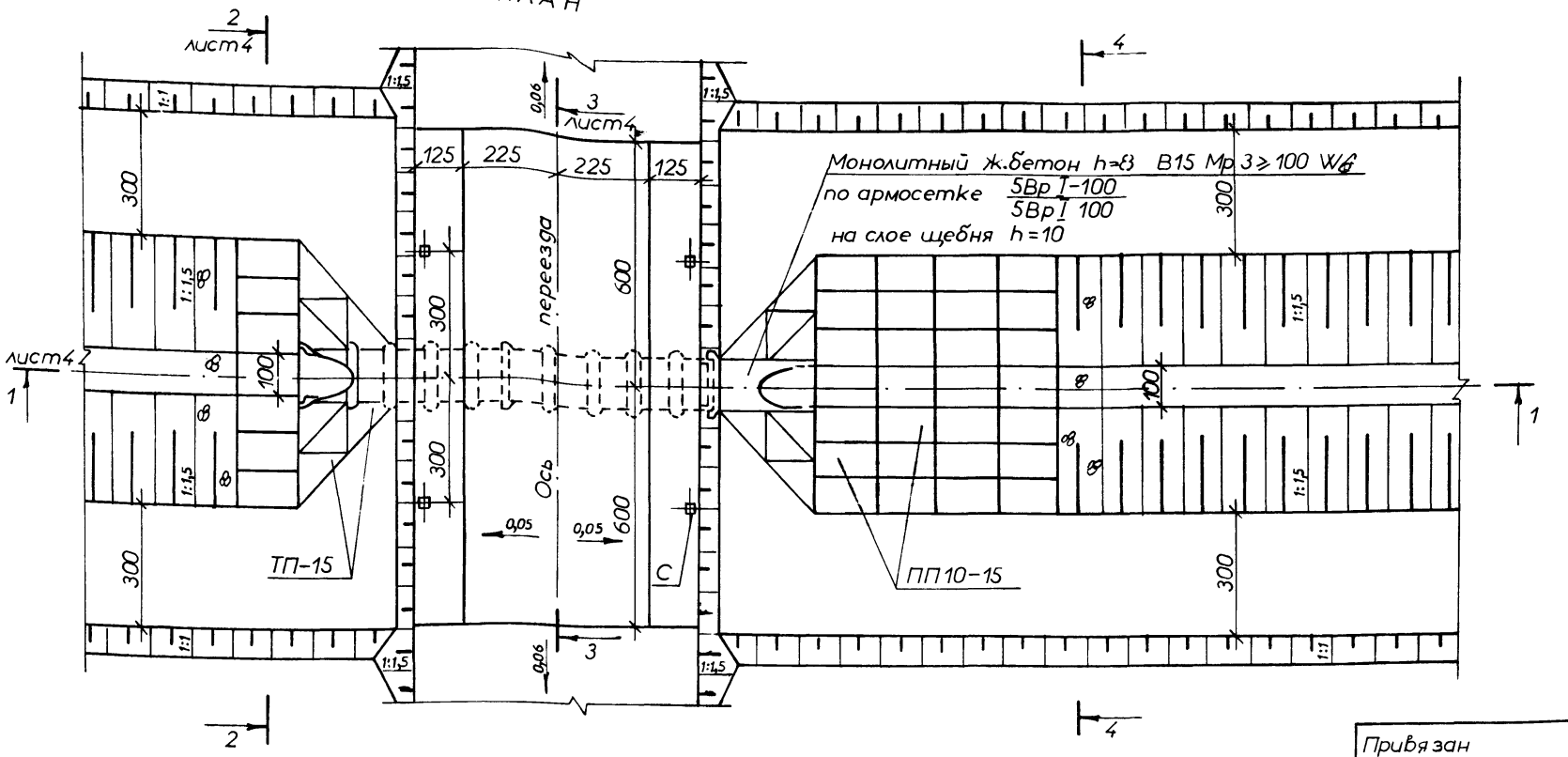

РАЗРЕЗ 4-4

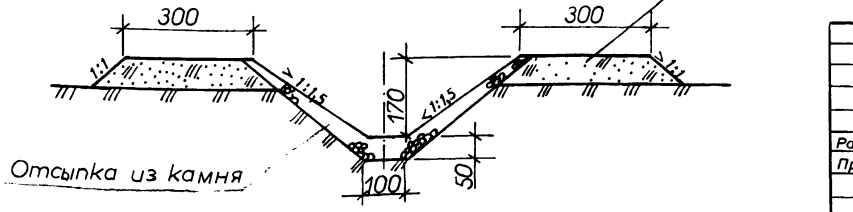

1. Деталь соединения звеньев труб и узлы стр. 24 лист 1

Привязан

Инв. №

Разраб.	Харковский		2.11.94	820-1-0116с.94-КЖ 3
Пров.	Кондрашова		2.11.94	Переезды с ребристыми железобетонными трубами диам. от 600 до 1400 мм на расход воды до 10 м³/с для оросит. систем
Н.контр.	Бородина		2.11.94	Переезд трубчатый ПТ 10 — Стадия: РП; Лист: 3; Листов:
				План, разрез 4-4 М1:100 — ИЦ "Союзводпроект"

Взам.инв.№ | Подпись и дата | Инв.№подл.

400364-02 14

Альбом II

Типовые проектные решения

РАЗРЕЗ 1-1

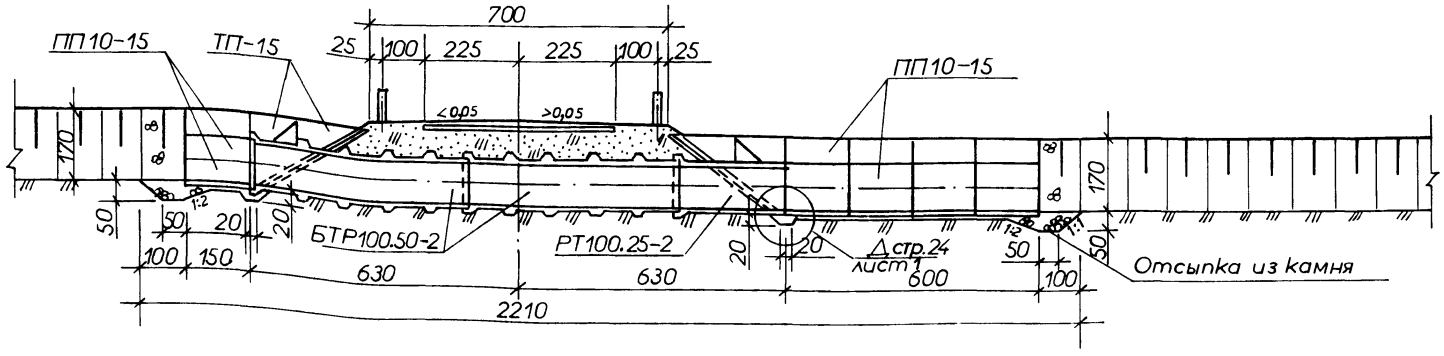

РАЗРЕЗ 2-2

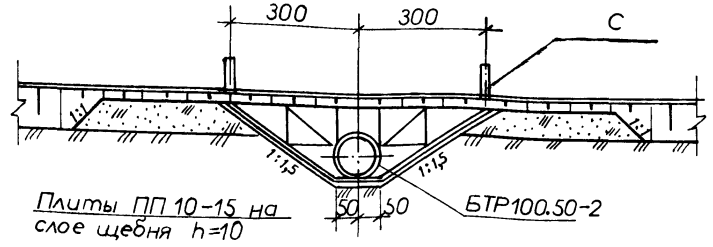

РАЗРЕЗ 3-3

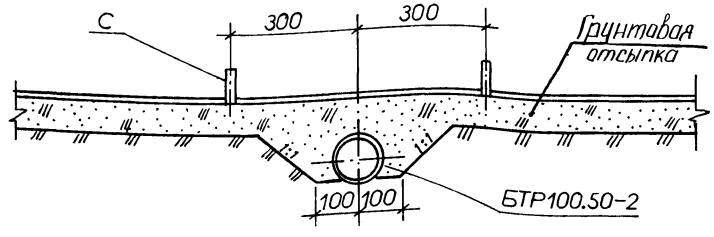

СПЕЦИФИКАЦИЯ СБОРНЫХ ЖЕЛЕЗОБЕТОННЫХ КОНСТРУКЦИЙ

Марка поз.	Обозначение	Наименование	Кол.	Масса, ед,кг	Примечание
БТР 100.50-2	3.820.1-81.94, Вып. 1	Блок трубы	2	5090	
РТ 100.25-2	ГОСТ 6482-88	Блок трубы	1	2475	
ТП-15	3.820-6, Вып. 5/88	Плита крепления	16	200	
ПП10-15	3.820-6, Вып. 5/88	Плита крепления	35	225	
С	3.820-13, Вып. 4	Сигнальный столбик	4	100	

Привязан

Инв. №

Взам. инв. №

Подпись и дата

Инв. № подл.

820-1-0116 с.94-КЖ3			
Переезды с ребристыми железобетонными трубами диам. от 600 до 1400 мм на расход воды до 10 м³/с для фосит. систем			
Разраб. Жаркавский 21.11.94	Переезд трубчатый ПТ-10	Стадия	Лист	Листов
Пров. Кондрашова 21.11.94		РП	4	
Н. контр. Бородина 21.11.94	Разрезы 1-1...3-3 М 1:100	ИЦ "Союзводпроект"		

400364-02 15

Альбом III

Типовые проектные решения

ВЕДОМОСТЬ ОСНОВНЫХ КОМПЛЕКТОВ РАБОЧИХ ЧЕРТЕЖЕЙ

Обозначение	Наименование	Примечание
КЖ4	Переезд трубчатый ПТ-14	
ПО 1	Подготовка оснований и	
	производства работ. Переезды трубчатые ПТ-6; ПТ-8;	
	ПТ-10; ПТ-14; ПТ-2×14	

ВЕДОМОСТЬ РАБОЧИХ ЧЕРТЕЖЕЙ ОСНОВНОГО КОМПЛЕКТА КЖ4

Лист	Наименование	Примечание
1	Общие данные (начало).	
2	Общие данные (окончание).	
3	План, разрез 4-4	
4	Разрезы 1-1...3-3	

ВЕДОМОСТЬ ОБЪЕМОВ СБОРНЫХ БЕТОННЫХ И ЖЕЛЕЗОБЕТОННЫХ КОНСТРУКЦИЙ ПО РАБОЧИМ ЧЕРТЕЖАМ ОСНОВНОГО КОМПЛЕКТА МАРКИ КЖ4

N строки	Наименование группы элементов конструкций	Код	Кол. м³	Примечание
1	Трубы безнапорные, ребристые.	583200	11,4	
2	Конструкции и детали			
3	каналов.	585800	12,4	
4	Конструкции и детали про-			
5	летных строений мостов.	585100	0,2	
6	Всего бетона и железобетона.		24,0	

Взам.инв.№

Подпись и дата

Инв.№ подл.

Привязан

Инв. №

Разраб.	Жарковский		21.11.94
Пров.	Кондрашова		21.11.94
Н.контр.	Бородина		21.11.94

3.820-1-0116 с.94-КЖ4

Переезды с ребристыми железобетонными трубами диам. от 600 до 1400 мм на расход воды до 10 м³/с для орос. систем

Переезд трубчатый ПТ-14	Стадия	Лист	Листов
	РП	1	4
Общие данные (начало)	ИЦ "Союзводпроект"		

Ц00364-02 16

Альбом III

Типовые проектные решения

ВЕДОМОСТЬ ССЫЛОЧНЫХ И ПРИЛАГАЕМЫХ ДОКУМЕНТОВ

Обозначение	Наименование	Примечание
	Ссылочные документы	
3.820.1-81.94, Вып.1	Трубы бетонные безнапорные,	
	ребристые.	
3.820-6	Типовые конструкции и	ИЦ "Союзвод
Вып. 5/88	детали зданий и сооружений.	проект"
	Унифицированные сборные	
	железобетонные конструкции	
	для водохозяйственного	
	строительства.	
	Оголовки, плиты крепления	
	сооружений, гасители.	
3.820.1-70	Типовые конструкции и дета-	—"—
Вып.3	ли зданий и сооружений.	
	Унифицированные сборные	
	железобетонные конструкции	
	для водохозяйственного строи-	
	тельства.	
	Конструкции крепления кана-	
	лов. Плиты крепления ороси-	
	тельных каналов.	
3.820-13	Конструкции для пешеходных	—"—
Вып.3,5	мостов и переездов.	
	Конструкции для мостовых	
	переездов.	

ВЕДОМОСТЬ СПЕЦИФИКАЦИЙ

Лист	Наименование	Примечание
4	Спецификация сборных железобетонных	
	конструкций.	

В процессе производства строительно-монтажных работ должны соблюдаться правила техники безопасности согласно СНиП III-4-80

Привязан

Инв. №

Взам.инв.N | Подписи дата | Инв.N подл.

		820-1-0116с.94 – КЖ 4	
		Переезды с ребристыми железобетонными трубами диам. от 600 до 1400 мм на расход воды до 10 м³/с для оросит. систем	
Разраб.	Харьковский 2.11.94	Переезд трубчатый ПТ-14	Стадия: РП; Лист: 2; Листов:
Пров.	Кондрашова 2.11.94		
Н. контр.	Бородина 2.11.94	Общие данные (окончание)	ИЦ "Союзводпроект"

Альбом II

Типовые проектные решения

ПЛАН

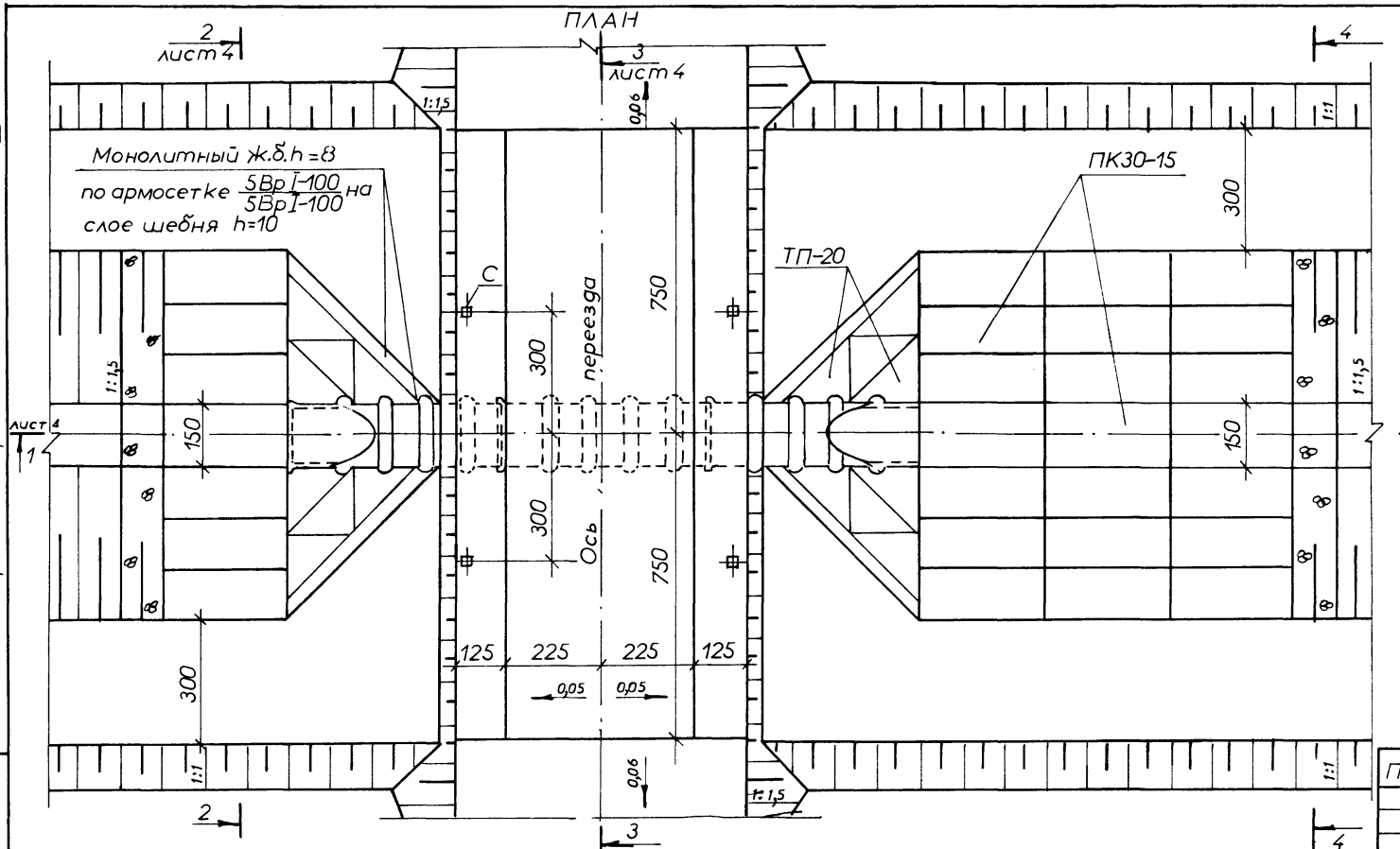

РАЗРЕЗ 4-4

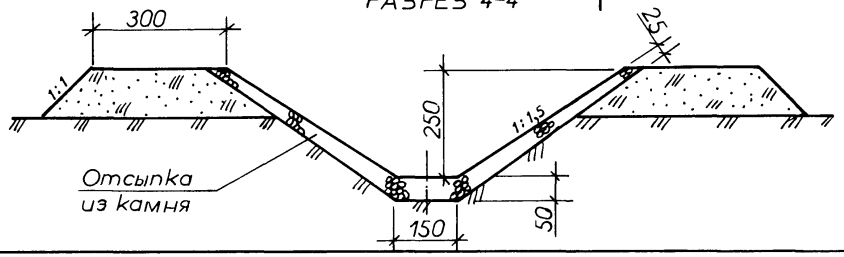

Привязан

Инв. №

Разраб.	Марковский		21.11.94	8320-1-011 6с.94-КЖ4	
Пров.	Кондратова		21.11.94	Переезды с ребристыми железобетонными трубами диам. от 600 до 1400 мм на расход воды до 10 м³/с для оросит. систем	
				Переезд трубчатый ПТ-14	Стадия: РП; Лист: 3; Листов:
Н.контр.	Бородина		21.11.94	План, разрез 4-4 М 1:100	ИЦ "Союзводпроект"

Инв.№ подл. | Подпись и дата | Взам.инв.№

Ц 00364-02 18

Альбом III

Типовые проектные решения

РАЗРЕЗ 1-1

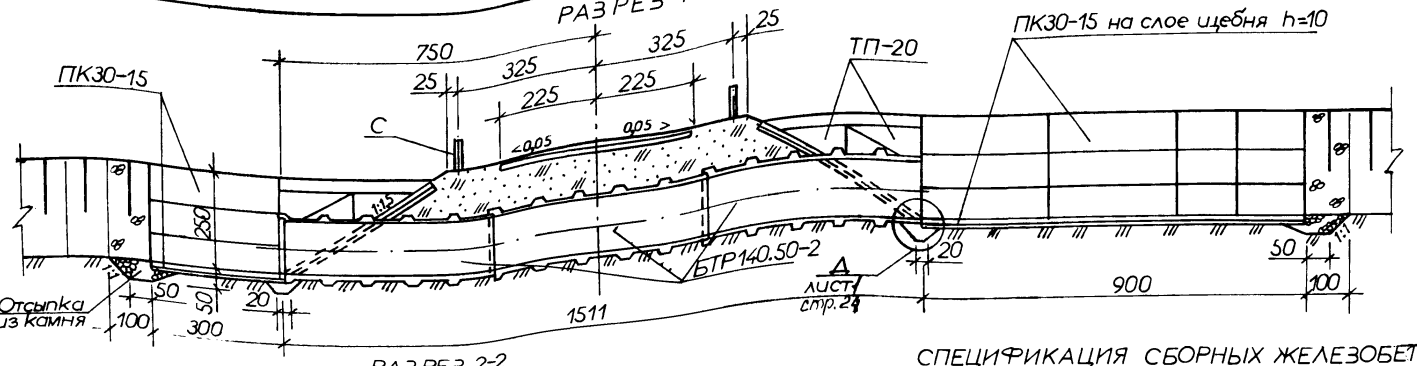

РАЗРЕЗ 2-2

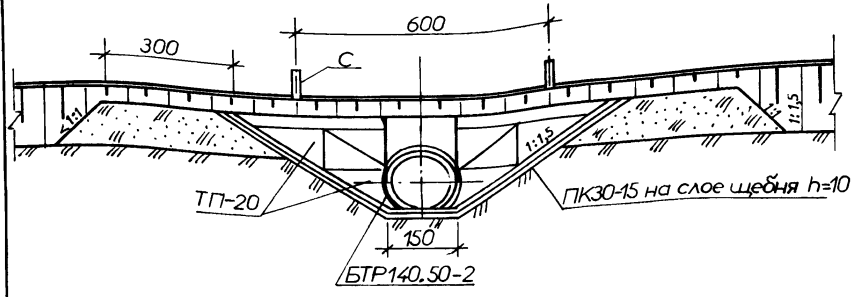

РАЗРЕЗ 3-3

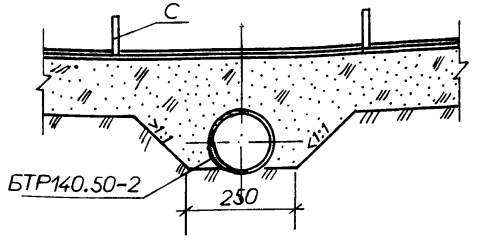

1. Деталь соединения звеньев труб и узлы стр. 24 лист 1

СПЕЦИФИКАЦИЯ СБОРНЫХ ЖЕЛЕЗОБЕТОННЫХ КОНСТРУКЦИЙ

Марка, поз.	Обозначение	Наименование	Кол.	Масса, ед. кг	Примечание
БТР 140.50-2	3.820.1-81.94, Вып. 1	Блок трубы	3	9100	
ТП-20	3.820-6, Вып. 5/88	Плита крепления	16	375	
ПК30-15	3.820.1-70, Вып. 3	Плита крепления	28	8835	
С	3.820-13, Вып. 4	Сигнальный столбик	4	100	

Привязан

Инв. №

Взам. инв. №

Подпись и дата

Инв. № подл.

		820-1-0116с.94-КЖ4	
		Переезды с ребристыми железобетонными трубами диам. от 600 до 1400 мм на расход воды до 10 м³/с для оросит. систем	
Разраб.	Марковский	21.11.94	Переезд трубчатый ПТ-14
Пров.	Кондрашова	21.11.94	Стадия: РП; Лист: 4; Листов:
Н. контр.	Бородина	21.11.94	Разрезы 1:1...3-3 М1:100
			ИЦ "СоюзВодпроект"

4500364-02 19

ВЕДОМОСТЬ ОСНОВНЫХ КОМПЛЕКТОВ РАБОЧИХ ЧЕРТЕЖЕЙ

Обозначение	Наименование	Примечание
КЖ 5	Переезд трубчатый ПТ-2х14	
ПО 1	Подготовка оснований и	
	производства работ. Переез-	
	ды трубчатые ПТ-6; ПТ-8;	
	ПТ-10; ПТ-14; ПТ-2 х 14	

ВЕДОМОСТЬ РАБОЧИХ ЧЕРТЕЖЕЙ ОСНОВНОГО КОМПЛЕКТА КЖ 5

Лист	Наименование	Примечание
1	Ооощие данные (начало).	
2	Общие данные (окончание).	
3	План.	
4	Разрезы 1-1, 2-2	
5	Разрезы 3-3, 4-4	

ВЕДОМОСТЬ ОБЪЕМОВ СБОРНЫХ БЕТОННЫХ И ЖЕЛЕЗОБЕТОННЫХ КОНСТРУКЦИЙ ПО РАБОЧИМ ЧЕРТЕЖАМ ОСНОВНОГО КОМПЛЕКТА МАРКИ КЖ 5

N строки	Наименование группы элементов конструкций	Код	Кол. м³	Примечание
1	Трубы безнапорные, ребристые.	586200	22,8	
2	Конструкции и детали			
3	каналов.	585800	17,4	
4	Конструкции и детали пролет-			
5	ных строений мостов.	585100	0,2	
6	Всего бетона и железобетона		40,4	

Привязан

Инв. №

Разраб.	Жарковский		21.11.94
Пров.	Кондрашова		21.11.94
Рук. гр.			
ГИП			
Нач. отд.			
Н. контр.	Бородина		21.11.94

820-1-0116 с. 94 - КЖ5

Переезды с ребристыми железобетонным и трубами диам. от 600 до 1400 мм на расход воды до 10 м³/с для оросит. систем

Переезд трубчатый ПТ-2х14	Стадия	Лист	Листов
	РП	1	5
Общие данные (начало)	ИЦ "Союзводпроект"		

Взам. инв. N | Подпись и дата | Инв. N подл.

400364-02 20

Альбом III

Типовые проектные решения

ВЕДОМОСТЬ ССЫЛОЧНЫХ И ПРИЛАГАЕМЫХ ДОКУМЕНТОВ

Обозначение	Наименование	Примечание
	Ссылочные документы	
3.820.1-81.94, Вып.1	Трубы бетонные безнапорные,	
	ребристые.	
3.820-6	Типовые конструкции и дета-	ИЦ"Союзвод
Вып. 5/88	ли зданий и сооружений.	проект"
	Унифицированные сборные же-	
	лезобетонные конструкции	
	для водохозяйственного	
	строительства. Оголовки,	
	плиты крепления сооруже-	
	ний, гасители.	
3.820.1-70	Типовые конструкции и де-	—"—
Вып.3	тали зданий и сооружений.	
	Унифицированные сборные	
	железобетонные конструкции	
	для водохозяйственного	
	строительства. Конструк-	
	ции крепления каналов.	
	Плиты крепления ороси-	
	тельных каналов.	
3.820-13	Конструкции для пешеход-	—"—
Вып.3,5	ных мостов и переездов.	
	Конструкции для мостовых	
	переездов.	

ВЕДОМОСТЬ СПЕЦИФИКАЦИЙ

Лист	Наименование	Примечание
5	Спецификация сборных железобетонных	
	конструкций.	

В процессе производства строительно-монтажных работ должны соблюдаться правила техники безопасности согласно СНиП III-4-80.

Привязан

Инв. №

Взам.инв. №

Подпись и дата

Инв. №подл.

		820-1-0116с.94-КЖ5	
		Переезды с ребристыми железобетонными трубами диам. от 600 до 1400 мм на расход воды до 10 м³/с для оросит. систем	
Разраб.	Жарковский	21.11.94	Переезд трубчатый ПТ-2х14	Стадия: РП	Лист: 2	Листов:
Пров.	Кондрашова	21.11.94				
Н. контр.	Бородина	21.11.94	Общие данные (окончание)	ИЦ "Союзводпроект"		

Типовые проектные решения Альбом III

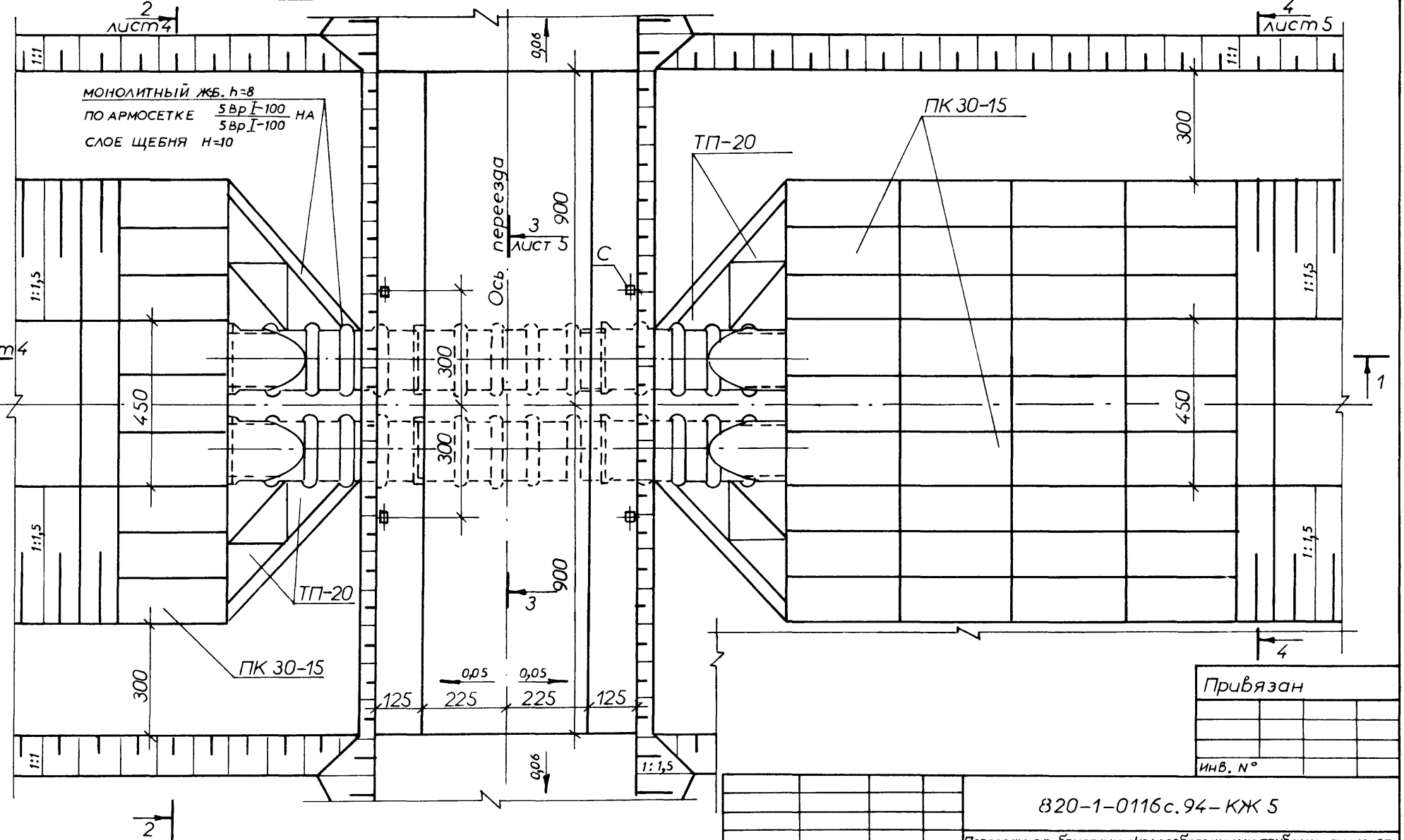

Привязан

Инв. N°

Разраб.	Жарковский		21.11.94	820-1-0116с.94-КЖ 5		
Пров.	Кондрашова		21.11.94	Переезды с ребристыми железобетонными трубами диам. от 600 до 1400 мм на расход воды до 10 м³/с для оросит. систем		
Н.контр.	Бородина		21.11.94	Переезд трубчатый ПТ-2х14	Стадия: РП	Лист: 3	Листов:
				План	ИЦ "Союзводпроект"		

Инв. N подл. | Подпись и дата | Взам. инв. N

Ц00364-02 22

Альбом II

Типовые проектные решения

РАЗРЕЗ 1-1

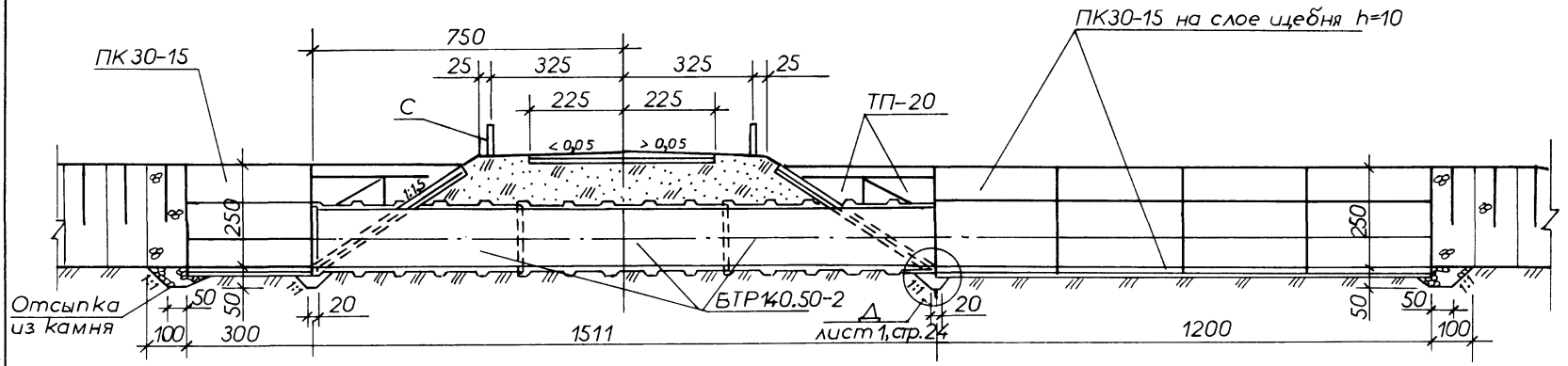

РАЗРЕЗ 2-2

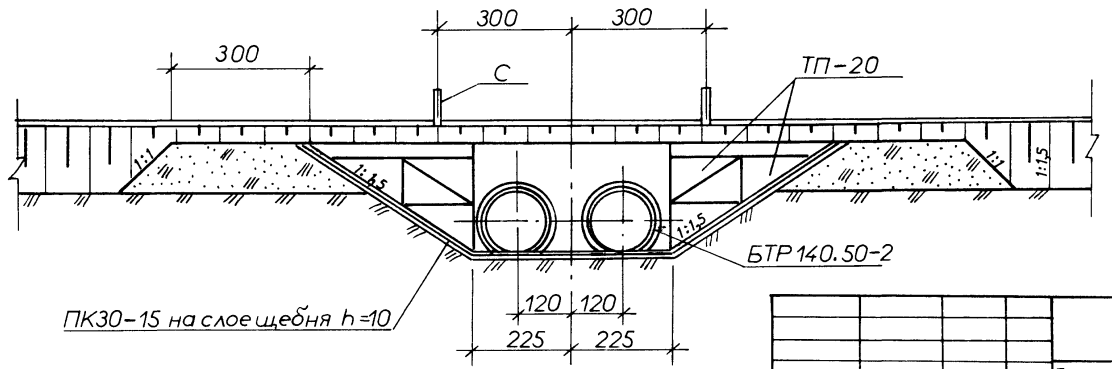

1. Деталь соединения звеньев труб и узлы стр. 24 лист 1

Привязан

Инв. №

Разраб.	Марковский		2.11.94
Пров.	Кондрашова		2.11.94
Н. контр.	Бородина		2.11.94

3.820-1-0116 с.94 – КЖ 5

Переезды с ребристыми железобетонными трубами диам. от 600 до 1400 мм на расход воды до 10 м³/с для дросит. систем

Переезд трубчатый ПТ-2х14

Стадия	Лист	Листов
РП	4	

Разрезы 1-1, 2-2
М 1:100

ИЦ "Союзводпроект"

Ц00364-01 23

Взам. инв. N | Подпись и дата | Инв. N подл.

Альбом II

Типовые проектные решения

РАЗРЕЗ 3-3

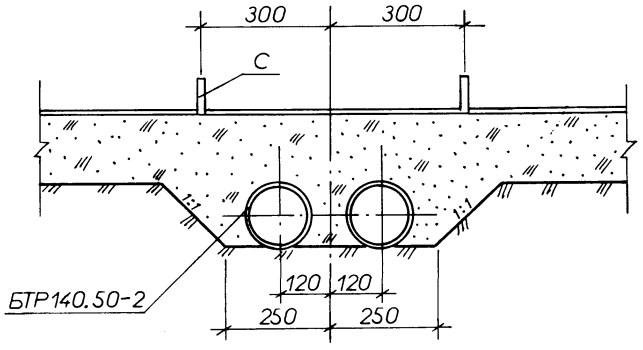

СПЕЦИФИКАЦИЯ СБОРНЫХ ЖЕЛЕЗОБЕТОННЫХ КОНСТРУКЦИЙ

Марка, поз.	Обозначение	Наименование	Кол.	Масса, ед. кг.	Примечание
БТР 140.50-2	3.820.1-81.94, Вып. 1	Блок трубы	6	9100	
ТП-20	3.820-6, Вып. 5/88	Плита крепления	16	375	
ПК30-15	3.820.1-7дВып.3	Плита крепления	45	885	
С	3.820-13, Вып. 4	Сигнальный столбик	4	100	

РАЗРЕЗ 4-4

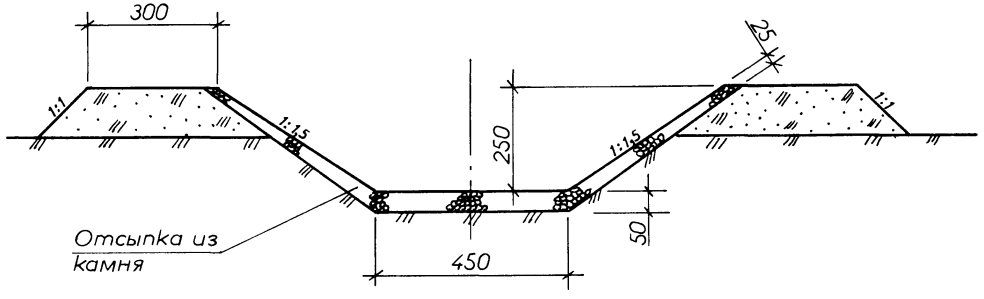

Привязан

Инв. №

Взам.инв. №

Подпись и дата

Инв.№ подл.

		820-1-0116 с. 94 - КЖ5	
		Переезды с ребристыми железобетонными трубами диам. от 600 до 1400 мм на расход воды до 10 м³/с для оросит. систем	
Разраб.	Жарковский	Переезд трубчатый ПТ-2х14	Стадия: РП; Лист: 5; Листов:
Пров.	Кондрашова		
Н. контр.	Бородина	Разрезы 3-3, 4-4 М 1:100	ИЦ "Союзводпроект"

400364-02 24

Типовые проектные решения Альбом III

СОЕДИНЕНИЕ ТРУБЫ С ТРУБОЙ

Жесткий стык (нормальная сейсмичность)

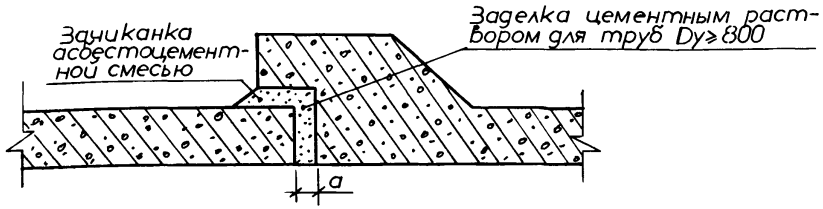

Гибкий стык (для условий повышенной сейсмичности)

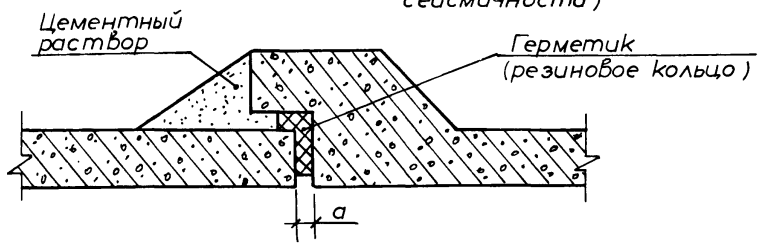

Диаметр условного прохода трубы Dy, мм	Гибкий стык			Жесткий стык		
	Расстояние между торцами труб a, мм	Расход материалов на 10 стыков, м³		Расстояние между торцами труб a, мм	Расход материалов на 10 стыков, м³	
		герметик	цементный раствор 100		асбестоцементная смесь	цементный раствор 100
600	10	0,045	0,10	10	0,054	—
800	15	0,081	0,18	15	0,077	0,03
1000	15	0,113	0,32	15	0,096	0,05
1400	15	0,156	0,49	15	0,130	0,08

УЗЕЛ Д

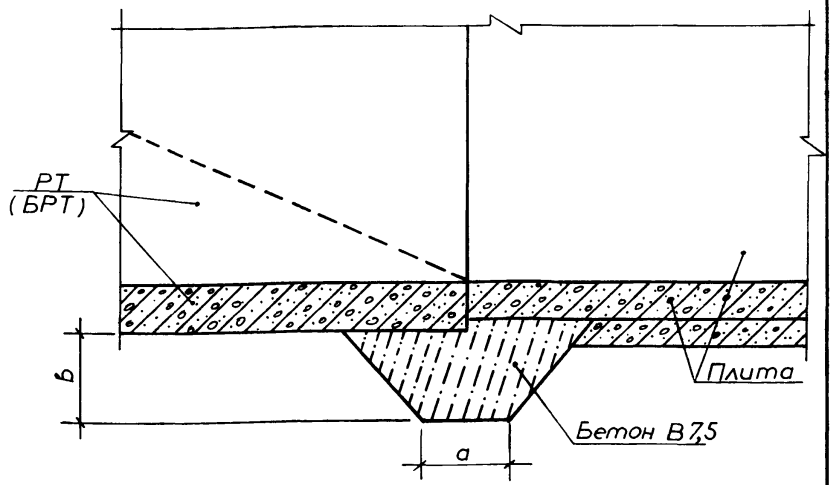

a=200мм; в=200мм

Взам. инв. №

Подпись и дата

Инв. № подл.

Привязан

Инв. №

				820-1-0116 с. 94	
				Переезды с ребристыми железобетонными трубами диам. от 600 до 1400мм на расход воды до 10м³/с для оросит. систем	
Разраб.	Харковский		2.11.94	УЗЛЫ СОЕДИНЕНИЯ В СООРУЖЕНИЯХ С ТРУБАМИ В УСЛОВИЯХ СЕЙСМИЧНОСТИ ДО 8 БАЛЛОВ	Стадия: РП; Лист: 1; Листов:
Пров.	Кондрашова		2.11.94		
Н.контр.	Бородина		2.11.94	Детали соединения	ИЦ "Союзводпроект"

490364-02 25

УКЛАДКА ЖЕЛЕЗОБЕТОННЫХ ТРУБ НА ГРУНТАХ С НЕСУЩЕЙ СПОСОБНОСТЬЮ:

$R_н > 0,15$ МПа $0,1 < R_н < 0,15$ МПа

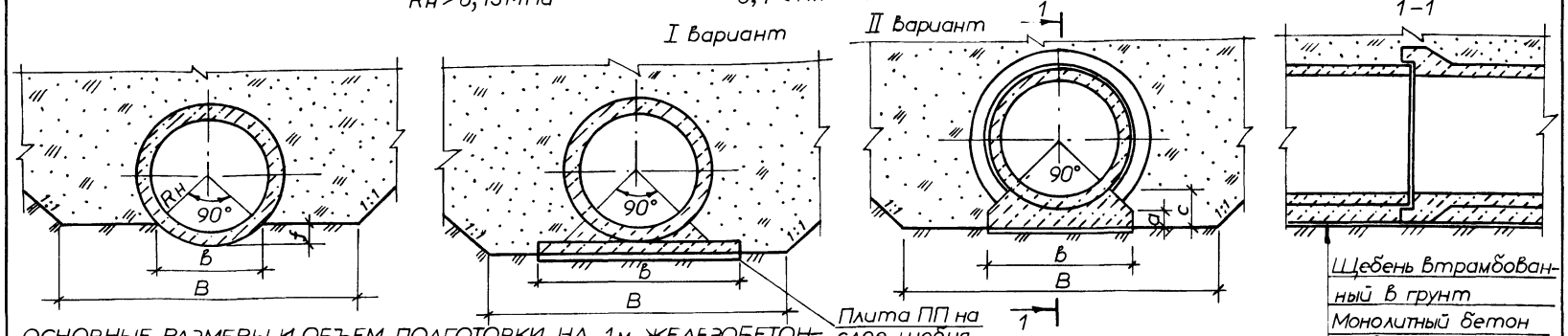

ОСНОВНЫЕ РАЗМЕРЫ И ОБЪЕМ ПОДГОТОВКИ НА 1м ЖЕЛЕЗОБЕТОННОЙ ТРУБЫ ПРИ УКЛАДКЕ НА ГРУНТАХ С НЕСУЩЕЙ СПОСОБНОСТЬЮ $0,1 < R_н < 0,15$ МПа

N° п/п	Наименование сооружения	Размеры, мм				Объемы на 1м				
						I Вариант				II Вар.
		Транш.	Основания			Основание				
		B	b	a	c	Бетон, Объем м³	Плита, Марка	Плита, Кол. шт	Плита, Объем м³	Бетон, Объем м³
1	ПТ-6	1500	720	150	210	0,04	ПП5-10	2	0,058	0,11
2	ПТ-8	1800	960	180	270	0,05	ПП5-10	2	0,058	0,18
3	ПТ-10	2000	1200	220	320	0,07	ПП10-15	1	0,09	0,27
4	ПТ-14	2500	1720	240	410	0,12	ПП10-15	1	0,09	0,46
5	ПТ-2х14	5000	1720	240	410	0,24	ПП10-15	2	0,18	0,92

ОСНОВНЫЕ РАЗМЕРЫ ПРИ УКЛАДКЕ Ж.-БЕТОННОЙ ТРУБЫ НА ГРУНТАХ С НЕСУЩЕЙ СПОСОБНОСТЬЮ $R_н > 0,15$ МПа

Диаметр условного прохода трубы, Ду, мм	Размеры, мм			
	Транш.	Основания		
	B	b	f	Rн
600	1500	510	110	360
800	1800	680	140	480
1000	2000	850	180	600
1400	2500	1150	240	810

Привязан

Инв. №

Взам. инв. №
Подпись и дата
Инв. № подл.

820-1-0116с.94

Переезды с ребристыми железобетонными трубами диам. от 600 до 1400 мм на расход воды до 10 м³/с для дорожит. систем

				Стадия	Лист	Листов
Разраб.	Жарковский		21.11.94	РП	1	
Пров.	Кондрашова		21.11.94			
Н. контр.	Бородина		21.11.94	ВАРИАНТЫ УКЛАДКИ ЖЕЛЕЗОБЕТОННЫХ ТРУБ НА ГРУНТАХ С РАЗЛИЧНОЙ НЕСУЩЕЙ СПОСОБНОСТЬЮ	ИЦ "Союзводпроект"	

Альбом II

Типовые проектные решения

ВЕДОМОСТЬ РАБОЧИХ ЧЕРТЕЖЕЙ ОСНОВНОГО КОМПЛЕКТА-ПО1

Лист	Наименование	Примечание
1	Общие данные. Перечень железобетонных	
	конструкций.	
2	Котлован под сооружение ПТ-10. План.	
	Разрез 1-1.	
3	Схема производства монтажных и бетон-	
	ных работ.	

ВЕДОМОСТЬ ССЫЛОЧНЫХ И ПРИЛАГАЕМЫХ ДОКУМЕНТОВ

Обозначение	Наименование	Примечание
	Ссылочные документы	
часть III СНиП	Правила производства и при-	
	емки работ.	
часть IV СНиП	Сметные нормы и правила	

ВЕДОМОСТЬ ПРИВЯЗКИ РАЗМЕРОВ КОТЛОВАНОВ

N п/п	Наименование	Размеры в сантиметрах										
		ℓ_1	ℓ_2	ℓ_3	ℓ_4	h_1	h_2	h_3	B_1	B_2	d_1	d_2
1	ПТ-6	1960	100	630	400	120	126	136	50	130	60	72
2	ПТ-8	2080	150	630	450	140	148	156	100	160	80	96
3	ПТ-10	2210	150	630	600	170	180	136	160	180	100	120
4	ПТ-14	2910	300	755,5	900	250	261	266	150	230	140	162
5	ПТ-2х14	3211	300	755,5	1200	250	261	266	450	470	140	162

ПЕРЕЧЕНЬ И ПОСЛЕДОВАТЕЛЬНОСТЬ МОНТАЖА ЖЕЛЕЗОБЕТОННЫХ КОНСТРУКЦИЙ

N° стоянки крана	Наименование	Кол. по типам сооружений					Масса ед. изм. кг
		ПТ-6	ПТ-8	ПТ-10	ПТ-14	ПТ2х14	
	Сборные конструкции						
	РТ60.50-2	2					1700
	РТ60.25-2	1					875
1	БТР80.50-2		2				3312
	БТР80.25-2		1				1600
	БТР100.50-2			2			5536
	РТ100.25-2			1			2475
	БТР140.50-2				3	6	9100
	ПК 30-15				28	45	8385
	ТП-20	4			16	16	375
	ПП5-10	15	10				725
2,3	ПП10-15	10	20	35			225
	ТП-25		4				600
	ТП-15			16			200
4	С	4	4	4	4	4	100

Взам. инв. №

Подпись и дата

Инв. № подл.

Инв. № | | | |

Разраб.	Харковский		2.11.94
Пров.	Кондрашова		2.11.94
Н. контр.	Бородина		2.11.94

Привязан

820-1-0116 с. 94-ПО1

Переезды с ребристыми железобетонными трубами диам. от 600 до 1400 мм на расход воды до 10 м³/с для оросит. систем

Переезды трубчатые ПТ-6, ПТ-8, ПТ-10, ПТ-14, ПТ-2х14	Стадия	Лист	Листов
	РП	1	3
ОБЩИЕ ДАННЫЕ. ПЕРЕЧЕНЬ ЖЕЛЕЗОБЕТОННЫХ КОНСТРУКЦИЙ.	ИЦ "Союзводпроект"		

Ц00364-02 27

Типовые проектные решения Альбом II

РАЗРЕЗ 1-1

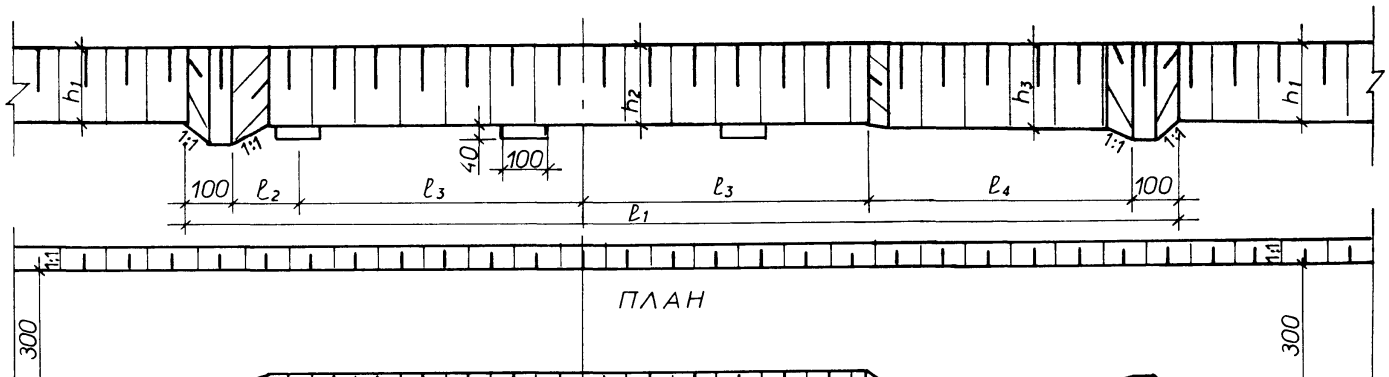

ПЛАН

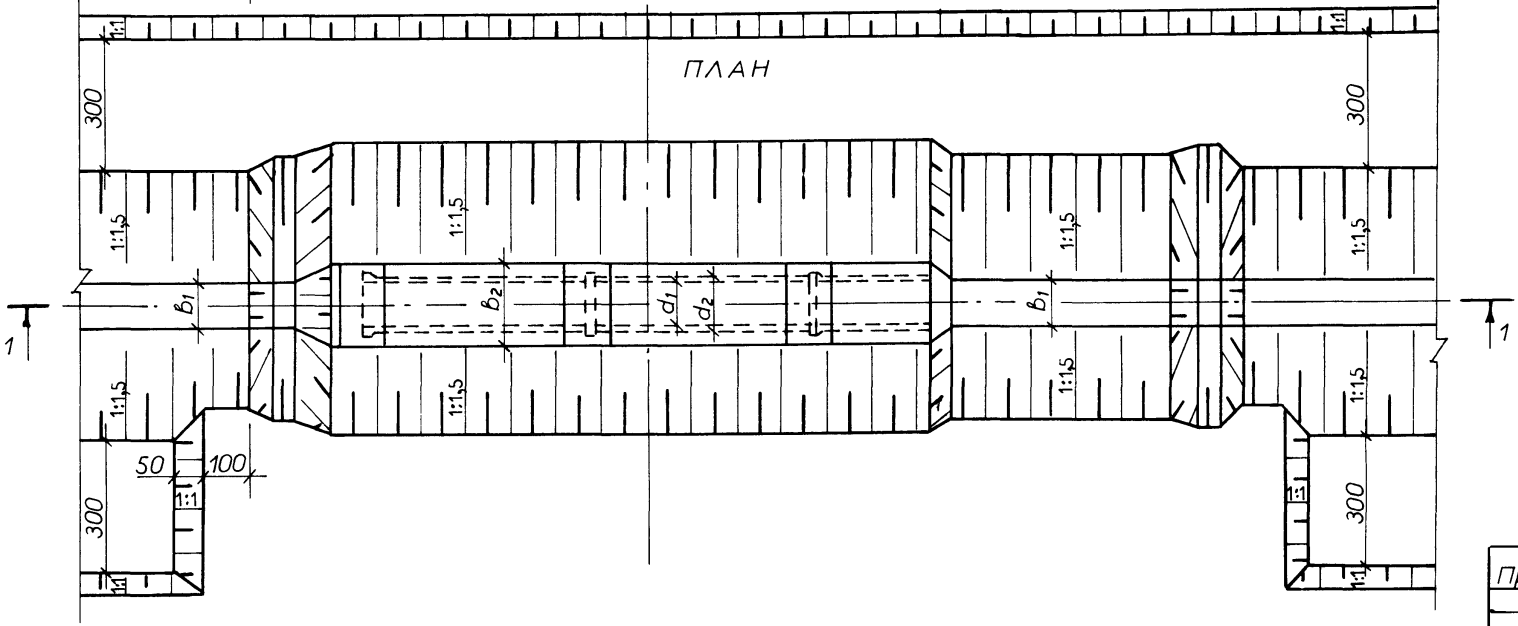

Привязан

Инв.№ подл. | Подпись и дата | Взам.инв.№

Инв.№

820-1-0116с.94-ПО1

Переезды с ребристыми железобетонными трубами диам. от 600 до 1400 мм на расход воды до 10 м³/с для фосит. систем

Разроб.	Жарковский		21.11.94
Пров.	Кондрашова		21.11.94
Н.контр.	Бородина		21.11.94

Переезды трубчатые ПТ-6, ПТ-8, ПТ-10, ПТ-14, ПТ-2х14

Стадия	Лист	Листов
РП	2	

Котлован под сооружение ПТ-10. План. Разрез 1-1

ИЦ "Союзводпроект"

Ц 00364-02 28

Типовые проектные решения Альбом II

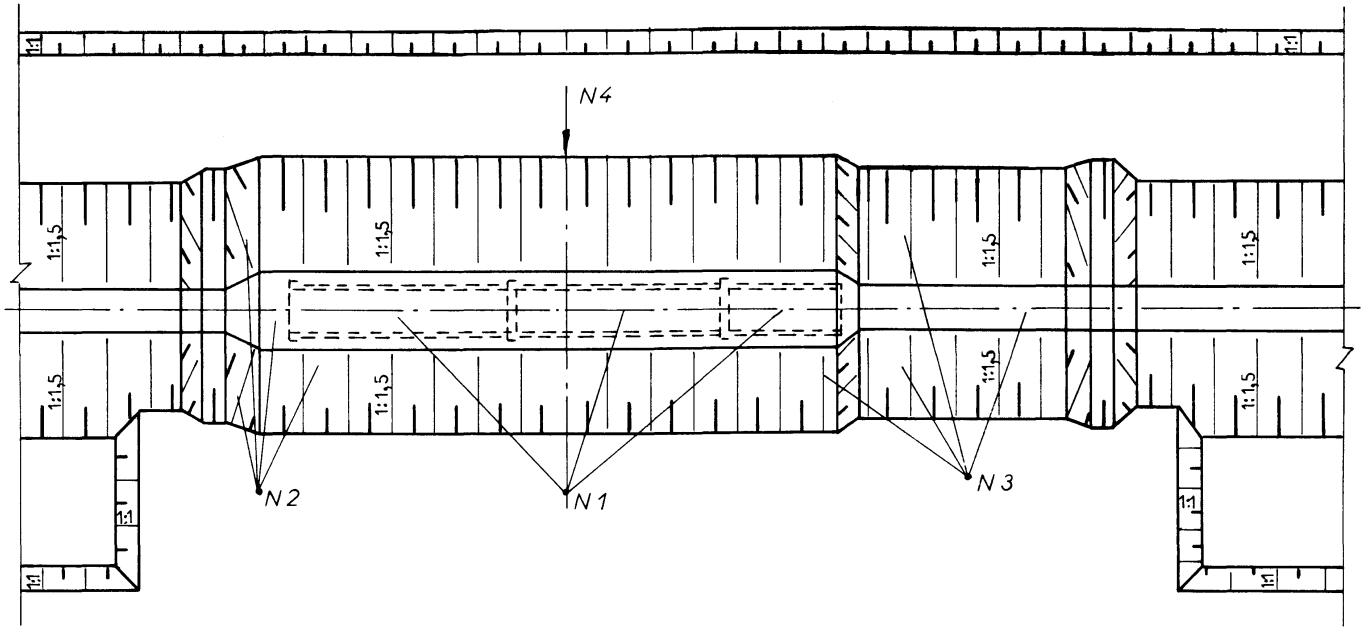

Привязан

Инв. N°

Взам.инв.N° | Подпись и дата | Инв.N

Разраб.	Харковский		21.11.94
Пров.	Кондрашов		21.11.94
Н.контр.	Бородина		21.11.94

820-1-0116 с. 94-ПО 1

Переезды с ребристыми железобетонными трубами диам. от 600 до 1400 мм на расход воды до 10 м³/с для оросит. систем

Переезды трубчатые ПТ-6, ПТ-8, ПТ-10, ПТ-14, ПТ-2×14

Стадия	Лист	Листов
РП	3	

Схема производства монтажных и бетонных работ

ИЦ "Союзводпроект"

Ц00364-02

gost.e-ecolog.ru