ТИПОВОЙ ПРОЕКТ
705-1-255.93

СКЛАД
ХРАНЕНИЯ АММИАЧНОЙ СЕЛИТРЫ
ВМЕСТИМОСТЬЮ 640 Т

АЛЬБОМ 2

АС.И СТРОИТЕЛЬНЫЕ ИЗДЕЛИЯ СТР. 2-19

gost.e-ecolog.ru

ТИПОВОЙ ПРОЕКТ

705-1-255.93

Склад
ХРАНЕНИЯ АММИАЧНОЙ СЕЛИТРЫ
ВМЕСТИМОСТЬЮ 640 т

Альбом 2

РАЗРАБОТАН
ПРОЕКТНЫМ ИНСТИТУТОМ
„ГИПРОАГРОХИМ"

Утвержден Минсельхозом России
Сводное экспертное заключение
от 16.12.93г. №59
Введен в действие институтом „Гипроагрохим"
Приказ от 28.12.93г. №77

Главный инженер института (Крылов А.М.)
Главный инженер проекта (Трынов В.П.)

Ц00349-02 2

Содержание альбома

Обозначение	Наименование	Стр.
АС.И 00.00.ТУ	Технические условия	3
АС.И 01.00	Колонна (1К45.3-3.1-П-1)	4
АС.И 02.00	Колонна (1К45.3-3.1-П-2)	5
АС.И 03.00	Колонна (1К45.3-3.1-П-3)	6
АС.И 04.00	Колонна (1К45.3-3.1-П-4)	7
АС.И 05.00	Колонна (1КФ55-1-Н-1)	8
АС.И 06.00	Колонна (1К45.3-3.1-П-5)	9
АС.И 07.00	Колонна (1К45.3-3.1-П-6)	10
АС.И 08.00	Колонна (1К45.3-3.1-П-7)	11
АС.И 09.00	Колонна (1К45.3-3.1-П-8;	
	1К45.3-3.1-П-9)	12

Обозначение	Наименование	Стр.
АС.И 10.00	Ферма 1ФТ12-5АIVТ-Н-1	13
АС.И 11.00	Панель стеновая	
	(ПС615.90.10-2Т-112-1; ПС615.90.10-2Т-111-1)	14
АС.И 12.00	Панель стеновая	
	(ПС300.120.10-2Т-70-1; ПС300.120.10-2Т-70-2)	15
АС.И 13.00	Перемычка 5ПГ35-37а	16
АС.И 14.00	Стойка фахверка СФ1	17
АС.И 15.00	Консоль опорная РК2	18
АС.И 16.00	Изделие закладное ЗД1	18
АС.И 17.00	Плита (1ПГ6-4АIV-Па)	19

Инв. № подл. | Подпись и дата | Взам. инв. №

Технические условия

1. Закладные изделия должны отвечать требованиям ГОСТ 10922-90 „Арматурные изделия и закладные детали сварные для железобетонных конструкций. Технические требования и методы испытаний".

2. Сварку производить электродами типа Э42 по ГОСТ 9467-75.

3. Крепление анкеров к пластинам или уголкам внахлестку выполнять контактной рельефно-точечной или ручной дуговой сваркой.

4. Все сборные железобетонные конструкции выполнить из бетона повышенной плотности W6.

5. Материал проката закладных и соединительных изделий - углеродистая сталь.

Марки стали С235 и С245 по ГОСТ 27772-88.

Инв. № подл. | Подпись и дата | Взам. инв. №

Привязан

Инв. №

ГИП	Трынов		07.94
Н. контр.	Феськова		12.93
Нач. отд.	Поталов		12.93
Гл. спец.	Фролова		12.93
Зав. гр.	Холодарь		12.93
Вед. инж.	Меркушина		12.93

705-1-255.93 АС.И 00.00.ТУ

Технические условия

Стадия	Лист	Листов
Р		1

ГИПРОАГРОХИМ Владимир

Копировал Завьялова Формат А3

Альбом 2

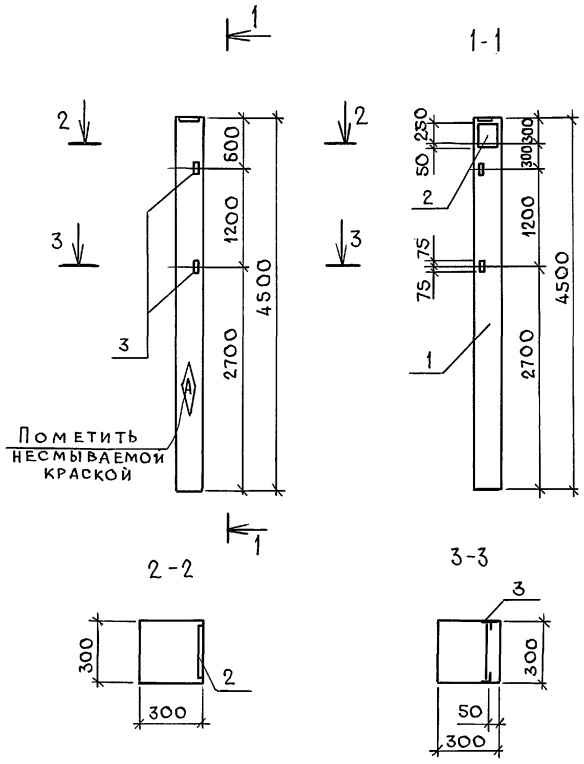

Формат	Зона	Поз.	Обозначение	Наименование	Кол.	Примечание
				Документация		
			1.823.1-2	Колонны ж.-б. для сельскохозяйственных производственных зданий		
				Сборочные единицы		
		1	1.823.1-2.1-100-60	Колонна 1К45.3-3.1-П		
				Изделие закладное		
		2	1.400-6/76	М1-9-3	1	7,8кг
		3	1.400-6/76	М1-13	2	1,7кг

Ведомость дополнительного расхода стали на элемент, кг

Марка элемента	Изделия закладные										Общий расход
	Арматура класса AIII ГОСТ 5781-82					Прокат марки С245 ГОСТ 27772-88					
	ф12	ф14			Итого	63×5	δ=10			Итого	
1К45.3-3.1-П-1	0,4	1,3			1,7	3,0	6,5			9,5	11,2

1. Закладные изделия покрыть металлизационным слоем цинка толщиной 120 мкм.
2. Колонну выполнить из бетона повышенной плотности W6.

Привязан			
Инв. №			
Н.контр.	Феськова		12.93
Гл.спец.	Фролова		12.93
Зав. гр.	Холодарь		12.93
Инж.-кат.	Лебедева		12.93

705-1-255.93 АС.И 01.00

Колонна (1К45.3-3.1-П-1)

Стадия	Масса	Масштаб
Р	1030кг	1:50
Лист	Листов 1	

ГИПРОАГРОХИМ Владимир

Инв. № подл. | Подпись и дата | Взам. инв. №

Копировал Завьялова Формат А3

Альбом 2

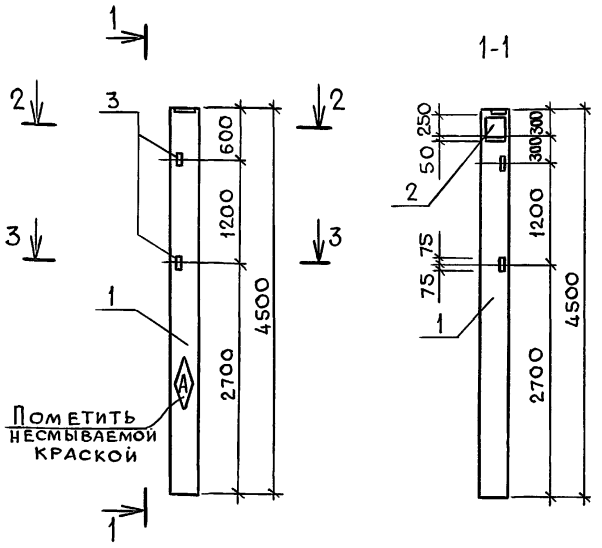

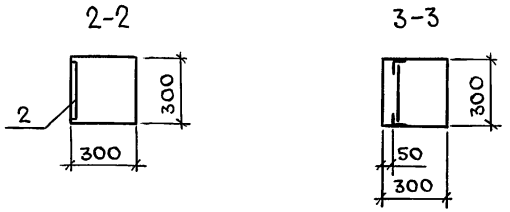

Формат	Зона	Поз.	Обозначение	Наименование	Кол.	Примечание
				Документация		
			1.823.1-2	Колонны ж.-б. для сельскохозяйственных производственных зданий		
				Сборочные единицы		
		1	1.823.1-2.1-100-60	Колонна 1К45.3-3,1-П		
				Изделие закладное		
		2	1.400-6/76	М1-9-3	1	7,8кг
		3	1.400-6/76	М1-13	2	1,7кг

Ведомость дополнительного расхода стали на элемент, кг

Марка элемента	Изделия закладные										Общий расход
	Арматура класса					Прокат марки					
	A III					С 245					
	ГОСТ 5781-82					ГОСТ 27772-88					
	ф12	ф14			Итого	163×5	-δ=10			Итого	
1К45.3-3,1-П-2	0,4	1,3			1,7	3,0	6,5			9,5	11,2

1. Закладные изделия покрыть металлизационным слоем цинка толщиной 120мкм.
2. Колонну выполнить из бетона повышенной плотности W6.

Привязан				705-1-255.93	АС.И 02.00
				Колонна (1К45.3-3,1-П-2)	Стадия: Р; Масса: 1030кг; Масштаб: 1:50
					Лист; Листов 1
Инв. №	Н.контр.	Феськова	12.93		ГИПРОАГРОХИМ Владимир
	Гл.спец.	Фролова	12.93		
	Зав.гр.	Холодарь	12.93		
	Инж.1кат	Лебедева	12.93		

Копировал Завьялова Формат А3

Ц00349-01 6

Инв.№ подл. | Подпись и дата | Взам.инв.№

Альбом 2

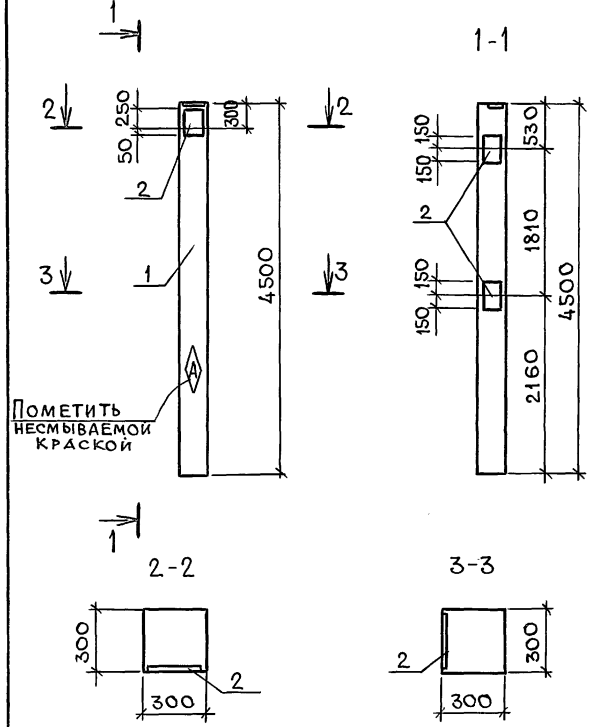

Формат	Зона	Поз.	Обозначение	Наименование	Кол.	Примечание
				Документация		
			1823.1-2	Колонны ж.-б. для сельскохозяйственных производственных зданий		
				Сборочные единицы		
		1	1.823.1-2.1-100-60	Колонна 1К45.3-3.1-П		
				Изделие закладное		
		2	1.400-6/76	М1-9-3	3	7,8кг

Ведомость дополнительного расхода стали на элемент, кг

Марка элемента	Изделия закладные										Общий расход
	Арматура класса AIII ГОСТ 5781-82					Прокат марки С245 ГОСТ 27772-88					
	ф14				Итого	δ=10				Итого	
1К45.3-3.1-П-3	3,9				3,9	19,5				19,5	23,4

1. Закладные изделия покрыть металлизационным слоем цинка толщиной 120 мкм.
2. Колонну выполнить из бетона повышенной плотности W6.

Привязан

Инв. №

Н. контр.	Феськова		12.93
Гл. спец.	Фролова		12.93
Зав. гр.	Холодарь		12.93
Инж. 1 кат.	Лебедева		12.93

705-1-255.93 АС,И 03.00

Колонна (1К45.3-3.1-П-3)

Стадия	Масса	Масштаб
Р	1030кг	1:50
Лист	Листов 1	

ГИПРОАГРОХИМ Владимир

Инв. № подл. | Подпись и дата | Взам. инв. №

Копировал Завьялова Формат А3

400349-02 *

Альбом 2

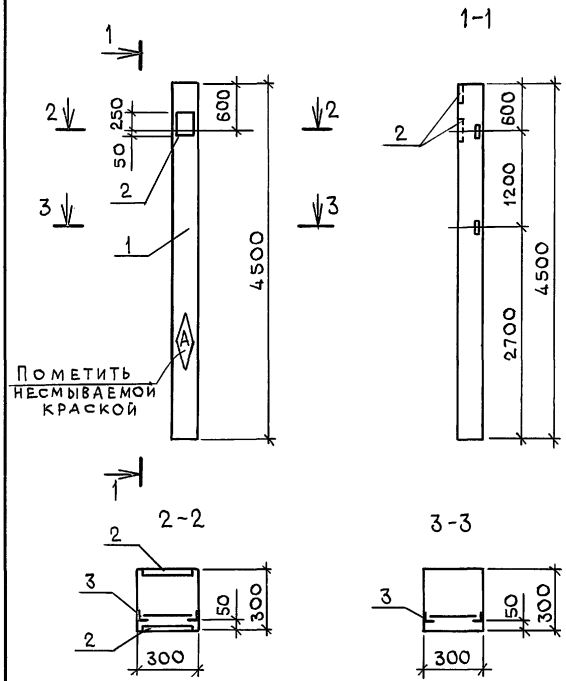

Формат	Зона	Поз.	Обозначение	Наименование	Кол.	Примечание
				Документация		
			1823.1-2	Колонны ж.-б. для сельскохозяйственных производственных зданий		
				Сборочные единицы		
		1	1823.1-2.1-100-60	Колонна 1К45.3-3.1-П		
				Изделие закладное		
		2	1.400-6/76	М1-9-3	3	7,8кг
		3	1.400-6/76	М1-13	2	1,7кг

Ведомость дополнительного расхода стали на элемент, кг

Марка элемента	Изделия закладные										Общий расход
	Арматура класса AIII ГОСТ 5781-82					Прокат марки С 245 ГОСТ 27772-88					
	Ф12	Ф14			Итого	L63×5	δ=10			Итого	
1К45.3-3.1-П-4	0,4	3,9			4,3	3,0	19,5			22,5	26,8

1. Закладные изделия покрыть металлизационным слоем цинка толщиной 120 мкм.
2. Колонну выполнить из бетона повышенной плотности W6

Привязан

Инв. №

Н. контр.	Феськов		12.93
Гл. спец.	Фролова		12.93
Зав. гр.	Холодарь		12.93
Инж. I кат.	Лебедева		12.93

705-1-255.93 АС.И 04.00

Колонна (1К45.3-31-П-4)

Стадия	Масса	Масштаб
Р	1030кг	1:50
Лист	Листов 1	

ГИПРОАГРОХИМ Владимир

Копировал Завьялова Формат А3

Ц00349-02 8

Инв. № подл. | Подпись и дата | Взам. инв. №

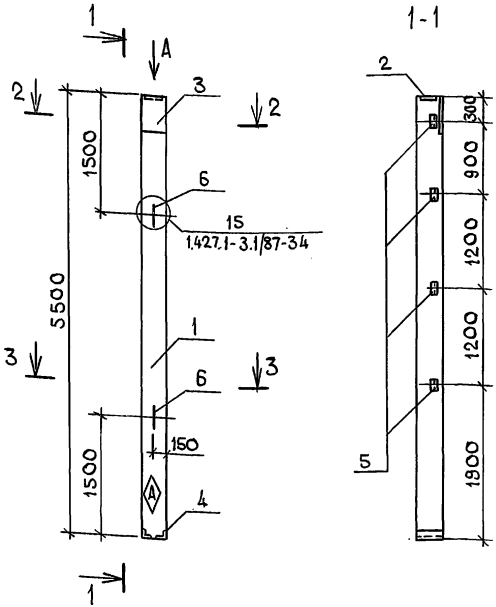

Вид А

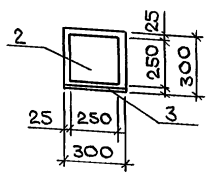

2-2

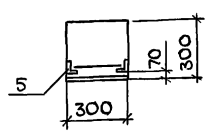

3-3

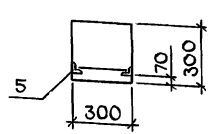

Формат	Зона	Поз.	Обозначение	Наименование	Кол.	Примечание
				Документация		
			1.427.1-3	Колонны ж.-б. прямоугольного сечения для продольного и торцового фахверка		
				Сборочные единицы		
		1	1.427.1-3.1/87-2	Колонна 1КФ55-1-Н		
				Изделие закладное		
		2	1.427.1-3.2/87-124	МН6	1	4,7кг
		3	1.400-6/76	М0-9-2	1	14,8кг
		4	1.427.1-3.2/87-125	МН7	1	5,3кг
		5	1.427.1-3.2/87-133	МН28	4	1,7кг
		6	3.400-7.1/87-СМ1	Петля М10-150	2	0,45кг

Ведомость дополнительного расхода стали на элемент, кг

Марка элемента	Изделия закладные										Общий расход
	Арматура класса					Прокат марки					
	AI	AIII				С245					
	ГОСТ 5781-82					ГОСТ 27772-88					
	ф10	ф10	ф12	ф14	Итого	63×5	90×6	-δ=8	-δ=10	Итого	
1КФ55-1-Н-1	0,9	1,9	1,0	2,6	6,4	5,8	4,2	3,9	12,2	26,1	32,5

1. Колонну выполнить из бетона повышенной плотности W6.
2. Закладные изделия покрыть металлизационным слоем цинка толщиной 120 мкм.

Привязан

Инв. №

Н.контр.	Феськова		12.93
Гл.спец.	Фролова		12.93
Зав.гр.	Холодарь		12.93
Инж.1 кат.	Лебедева		12.93

705-1-255.93 АС.И 05.00

Колонна (1КФ55-1-Н-1)

Стадия	Масса	Масштаб
Р	1200кг	1:50
Лист	Листов 1	

ГИПРОАГРОХИМ Владимир

Копировал Завьялова Формат А3

Ц00349-02 9

Инв. № подл. | Подпись и дата | Взам. инв. №

Альбом 2

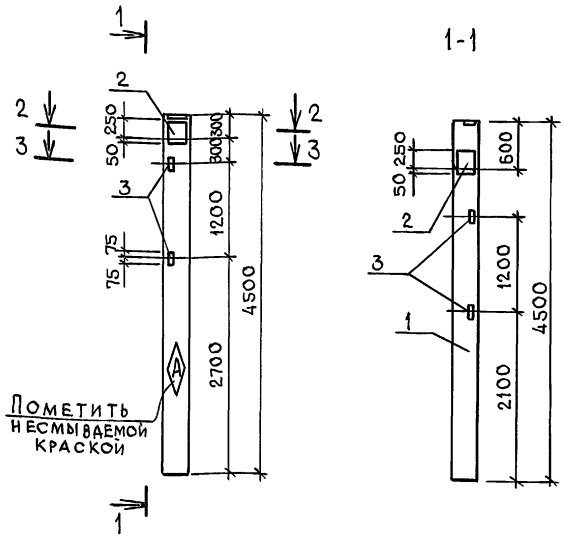

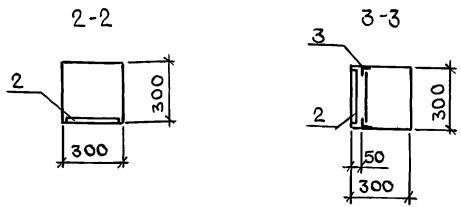

Формат	Зона	Поз.	Обозначение	Наименование	Кол.	Примечание
				Документация		
			1.823.1-2	Колонны ж.-б. для сельскохозяйственных производственных зданий		
				Сборочные единицы		
		1	1.823.1-2.1-100-60	Колонна 1К45.3-3.1-П		
				Изделие закладное		
		2	1.400-6/76	М1-9-3	2	7,8кг
		3	1.400-6/76	М1-13	4	1,7кг

Ведомость дополнительного расхода стали на элемент, кг

Марка элемента	Изделия закладные										Общий расход
	Арматура класса AIII ГОСТ 5781-82					Прокат марки С245 ГОСТ 27772-88					
	ф12	ф14			Итого	63×5	δ=10			Итого	
1К45.3-3.1-П-5	0,8	2,6			3,4	6,0	13,0			19,0	22,4

1. Закладные изделия покрыть металлизационным слоем цинка толщиной 120 мкм.
2. Колонну выполнить из бетона повышенной плотности W6.

Привязан

Инв. №

Н.контр.	Феськова		12.93
Гл.спец.	Фролова		12.93
Зав. гр.	Холодарь		12.93
Инж. 1кат.	Лебедева		12.93

705-1-255.93 АС.И0600

Колонна (1К45.3-3.1-П-5)

Стадия	Масса	Масштаб
Р	1030кг	1:50

Лист | Листов 1

ГИПРОАГРОХИМ Владимир

Инв. № подл. | Подпись и дата | Взам. инв. №

Копировал Завьялова Формат А3

Ц 00349-02 10

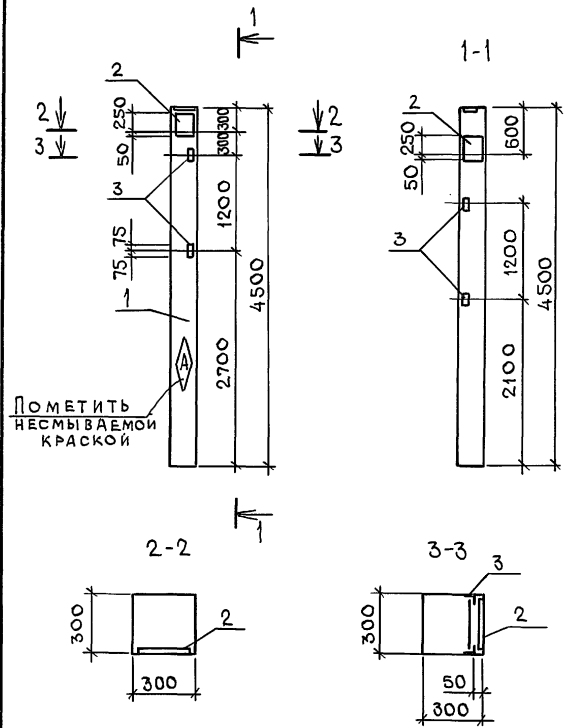

Формат	Зона	Поз.	Обозначение	Наименование	Кол.	Примечание
				Документация		
			1.823.1-2	Колонны ж.-б. для сельскохозяйственных производственных зданий		
				Сборочные единицы		
		1	1.823.1-2.1-100-60	Колонна 1К45.3-3.1-П		
				Изделие закладное		
		2	1.400-6/76	М1-9-3	2	7,8кг
		3	1.400-6/76	М1-13	4	1,7кг

Ведомость дополнительного расхода стали на элемент, кг

Марка элемента	Изделия закладные										Общий расход
	Арматура класса AIII ГОСТ 5781-82					Прокат марки С245 ГОСТ 27772-88					
	ф12	ф14			Итого	L63×5	δ=10			Итого	
1К45.3-3.1-П-6	0,8	2,6			3,4	6,0	13,0			19,0	22,4

1. Закладные изделия покрыть металлизационным слоем цинка толщиной 120 мкм.
2. Колонну выполнить из бетона повышенной плотности W6.

Привязан				705-1-255.93 АС.И 07.00			
				Колонна (1К45.3-3.1-П-6)	Стадия	Масса	Масштаб
					Р	1030кг	1:50
Н.контр.	Феськова	Феськ	12.93		Лист	Листов 1	
Гл.спец.	Фролова	Фролов	12.93		ГИПРОАГРОХИМ Владимир		
Зав. гр.	Холодарь	Холод	12.93				
Инж. 1кат	Лебедева	Лебед	12.93				
Инв. №							

Копировал Завьялова Формат А3

Ц00349-02 11

Инв. № подл. | Подпись и дата | Взам. инв. №

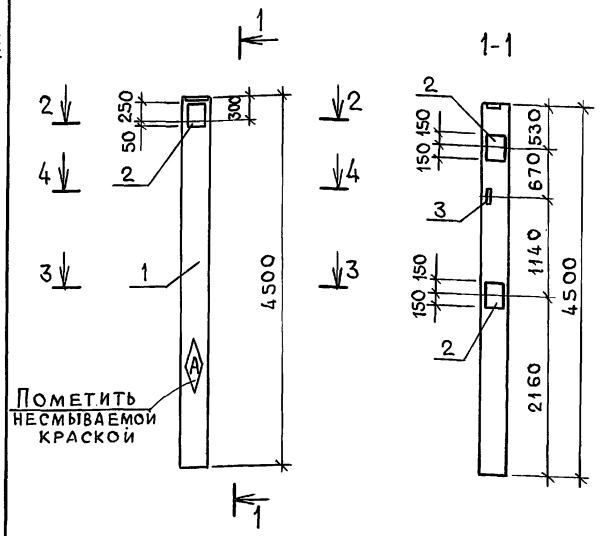

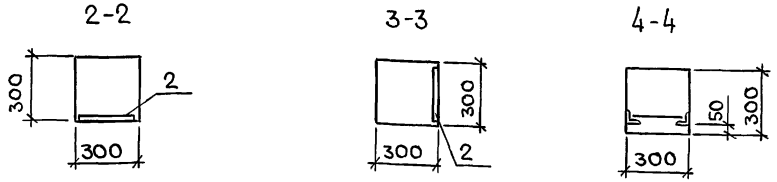

Формат	Зона	Поз.	Обозначение	Наименование	Кол.	Примечание
				Документация		
			1.823.1-2	Колонны ж.-б. для сельскохозяйственных производственных зданий		
				Сборочные единицы		
		1	1.823.1-2.1-100-60	Колонна 1К45.3-3.1-П		
				Изделие закладное		
		2	1.400-6/76	М1-9-3	3	7,8кг
		3	1.400-6/76	М1-13	1	1,7кг

Ведомость дополнительного расхода стали на элемент, кг

Марка элемента	Изделия закладные										Общий расход
	Арматура класса AIII ГОСТ 5781-82					Прокат марки С245 ГОСТ 27772-88					
	ф12	ф14			Итого	δ=10	63×5			Итого	
1К45.3-3.1-П-7	0,2	3,9			4,1	19,5	1,5			21,0	25,1

1. Закладные изделия покрыть металлизационным слоем цинка толщиной 120мкм.
2. Колонну выполнить из бетона повышенной плотности W6.

Привязан

Инв. №

Н. контр.	Феськова		12.93
Гл. спец.	Фролова		12.93
Зав. гр.	Холодарь		12.93
Инж. 1 кат.	Лебедева		12.93

705-1-255.93 АС.И 08.00

Колонна (1К45.3-3.1-П-7)

Стадия	Масса	Масштаб
Р	1030кг	1:50
Лист	Листов 1	

ГИПРОАГРОХИМ Владимир

Копировал Завьялова Формат А3

Ц00349-02 12

Инв. № подл. | Подпись и дата | Взам. инв. №

Рис. 1

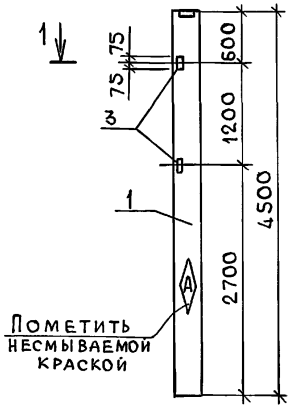

Рис. 2

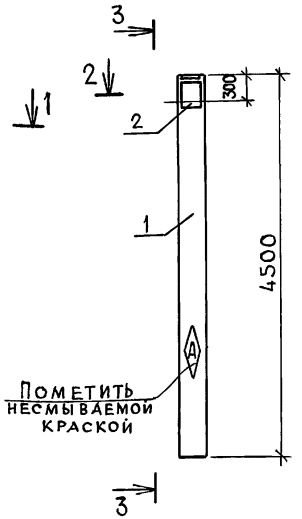

3-3

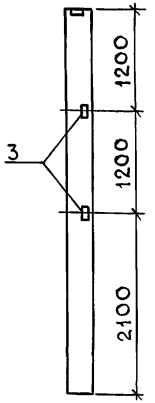

1-1

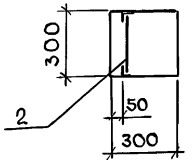

2-2

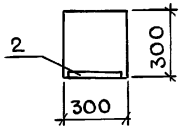

Формат	Зона	Поз.	Обозначение	Наименование	Кол. —	Кол. -01	Примечание
				Документация			
			1.823.1-2	Колонны ж.-б. для сельскохозяйственных производственных зданий			
				Сборочные единицы			
		1	1.823.1-2.1-100-60	Колонна 1К45.3-3.1-П			
				Изделие закладное			
		2	1.400-6/76	М1-9-3	—	1	7,8 кг
		3	1.400-6/76	М1 13	2	2	1,7 кг

Ведомость дополнительного расхода стали на элемент, кг

Марка элемента	Изделия закладные: Арматура класса A III, ГОСТ 5781-82: ф12	ф14			Итого	Прокат марки С245, ГОСТ 27772-88: 153×5	δ=10			Итого	Общий расход
1К45.3-3.1-П-8	0,4				0,4	3,0				3,0	3,4
1К45.3-3.1-П-9	0,4	1,3			1,7	3,0	6,5			9,5	11,2

1. Колонну выполнить из бетона повышенной плотности W6.
2. Закладные изделия покрыть металлизационным слоем цинка толщиной 120 мкм.

Обозначение	Наименование	Рис.	Масса, кг
АС.И 09.00	1К45.3-3.1-П-8	1	1030
-01	1К45.3-3.1-П-9	2	1030

Привязан

Инв. №

Н. контр.	Феськова		12.93
Гл. спец.	Фролова		12.93
Зав. гр.	Холодарь		12.93
Инж. I кат.	Лебедева		12.93

705-1-255.93 АС.И 09.00

Колонна (1К45.3-3.1-П-8) (1К45.3-3.1-П-9)

Стадия	Масса	Масштаб
Р	1030 кг	1:50

Лист | Листов 1

ГИПРОАГРОХИМ Владимир

Копировал Завьялова Формат А3

Ц00349-02 13

Инв. № подл. | Подпись и дата | Взам. инв. №

Альбом 2

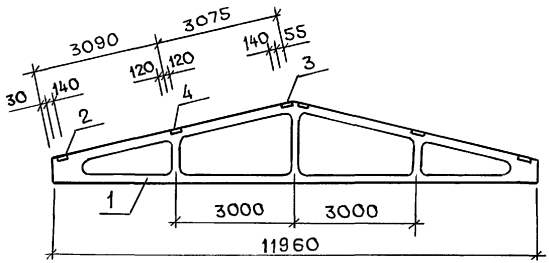

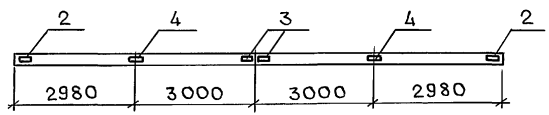

Формат	Зона	Поз.	Обозначение	Наименование	Кол.	Примечание
				Документация		
А4			1.063.1-1, в. 1	Железобетонные стро-		
				пильные фермы		
				Сборочные единицы		
		1	1.063.1-1.01-3-23	Ферма 1ФТ12-5АIV Т-Н	1	
				Изделие закладное		
		2	1.400-6/76, л.84	М4-1-4	2	
		3	1.063.1-1.02-0160	М1	2	3,0кг
		4	1.400-6/76, л.85	М4-3-5	2	

Ведомость расхода стали на дополнительные закладные изделия, кг

Марка элемента	Изделия закладные										Общий расход
	Арматура класса					Прокат марки					
	А III					ВСТ3кп2		ВСТ3пс6			
	ГОСТ 5781-82					ГОСТ 103-76					
	Ф8				Итого	-δ=6				Итого	
1ФТ12-5АIV Т-Н-1	0,84				0,84	9,5				9,5	10,34

1. Закладные изделия покрыть металлизационным слоем цинка толщиной 120мкм.
2. Ферму выполнить из бетона марки по водонепроницаемости - W6, по морозостойкости - F50.

Привязан						705-1-255.93 АС,И10.00		
						Ферма 1ФТ12-5АIV Т-Н-1	Стадия	Масса	Масштаб
							Р	2700кг	
							Лист	Листов 1	
Инв. №							ГИПРОАГРОХИМ Владимир		

Н.контр.	Феськова	Феськова	12.93
Гл.спец.	Фролова	Фролова	12.93
Зав. гр.	Холодарь	Холодарь	12.93
Инж. I к.	Лебедева	Лебедева	12.93

Инв. № подл. | Подпись и дата | Взам. инв. №

Копировал Завьялова Формат А3 Ц00349-02 14

Альбом 2

Рис.1

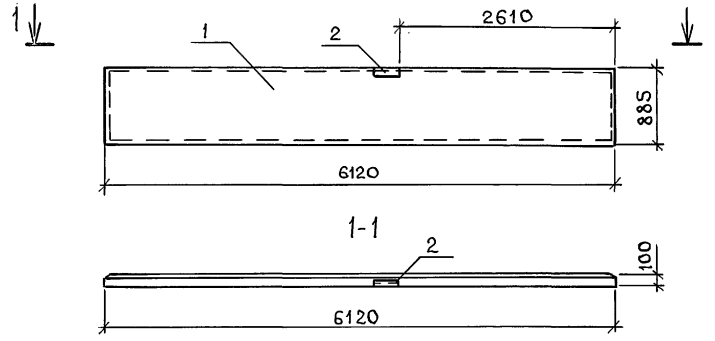

Рис. 2

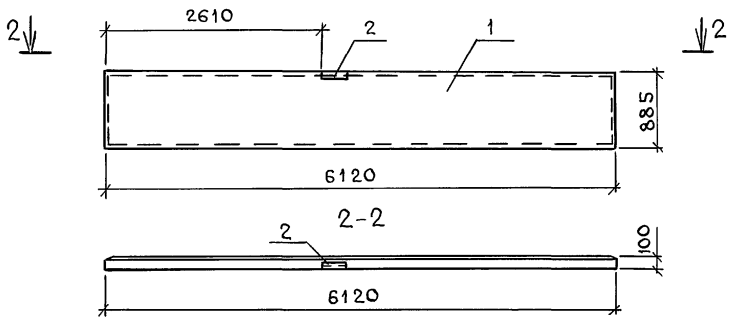

Формат	Зона	Поз.	Обозначение	Наименование	Кол.		Примечание
					–	01	
				Документация			
			1.432.1-25	Стены из ж.-б. панелей для неотапливаемых одноэтажных производственных зданий			
				Сборочные единицы			
				Панель стеновая			
		1	1.432.1-25.1-2	ПС615.90.10-2Т-112	X		
			1.432.1-25.1-2	ПС615.90.10-2Т-111		X	
				Изделие закладное			
		2	1.432.1-25.2-31	МС1	1	1	2,2 кг

Ведомость расхода стали на дополнительные закладные изделия, кг

Марка элемента	Изделия закладные										Общий расход
	Арматура класса A III, ГОСТ 5781-82					Прокат марки С245, ГОСТ 27772-88					
	Ф10				Итого	L63×5				Итого	
ПС615.90.10-2Т-112-1	0,75				0,75	1,44				1,44	2,2
ПС615.90.10-2Т-111-1	0,75				0,75	1,44				1,44	2,2

1. Закладные изделия покрыть металлизационным слоем цинка толщиной 120 мкм.
2. Панель выполнить из бетона марки по водонепроницаемости W6, по морозостойкости F50.

Обозначение	Наименование	Рис.	Масса, кг
АС.И 11.00	ПС615.90.10-2Т-112-1	1	1350
-01	ПС615.90.10-2Т-111-1	2	1350

Привязан

Инв. №

Н.контр.	Феськова		12.93
Гл. спец.	Фролова		12.93
Зав. гр.	Холодарь		12.93
Инж. I кат.	Лебедева		12.93

705-1-255.93 АС.И 11.00

Панель стеновая (ПС615.90.10-2Т-112-1) (ПС615.90.10-2Т-111-1)

Стадия	Масса	Масштаб
Р	см. табл.	1:50
Лист	Листов 1	

ГИПРОАГРОХИМ Владимир

Копировал Завьялова Формат А3

400349-02 15

Инв. № подл. | Подпись и дата | Взам. инв. №

Альбом 2

Рис. 1

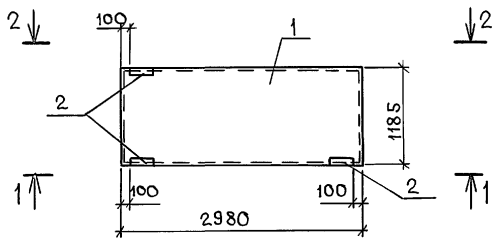

Рис. 2

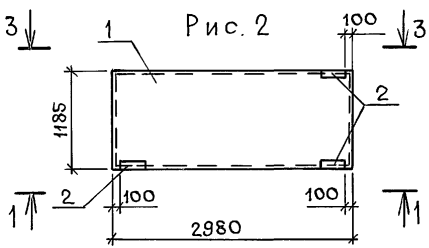

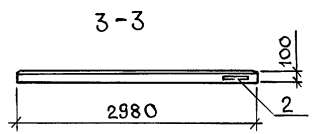

Формат	Зона	Поз.	Обозначение	Наименование	Кол. —	Кол. 01	Примечание
				Документация			
			1.432.1-25	Стены из н.-б. панелей для неотапливаемых одноэтажных производственных зданий			
				Сборочные единицы			
				Панель стеновая			
		1	1.432.1-25.1-21	ПС300.120.10-2Т-70			
				Изделие закладное			
		2	1.432.1-25.2-31	МС1	3	3	2,2кг

Ведомость расхода стали на дополнительные закладные изделия, кг

Марка элемента	Изделия закладные: Арматура класса AIII ГОСТ 5781-82 ф10				Итого	Прокат марки С245 ГОСТ 27772-88 Б3х5				Итого	Общий расход
ПС300.120.10-2Т-70-1	2,25				2,25	4,32				4,32	6,6
ПС300.120.10-2Т-70-2	2,25				2,25	4,32				4,32	6,6

1. Закладные изделия покрыть металлизационным слоем цинка толщиной 120мкм.
2. Панель выполнить из бетона марки по водонепроницаемости -W6, по морозостойкости - F50.

Обозначение	Наименование	Рис.	Масса, кг
АС.И12.00	ПС300.120.10-2Т-70-1	1	880
-01	ПС300.120.10-2Т-70-2	2	880

Привязан

Инв. №

705-1-255.93 АС.И 12.00

Панель стеновая (ПС300.120.10-2Т-70-1 ПС300.120.10-2Т-70-2)

Стадия	Масса	Масштаб
Р	см. табл.	1:50

Лист | Листов 1

ГИПРОАГРОХИМ Владимир

Н.контр.	Феськова		12.93
Гл.спец.	Фролова		12.93
Зав.гр.	Холодарь		12.93
Инж.тк.	Лебедева		12.93

Копировал Завьялова Формат А3

Инв.№подл. | Подпись и дата | Взам.инв.№

Альбом 2

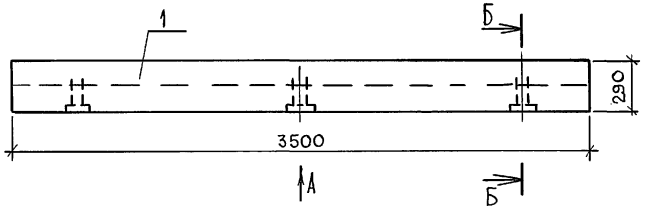

Вид А

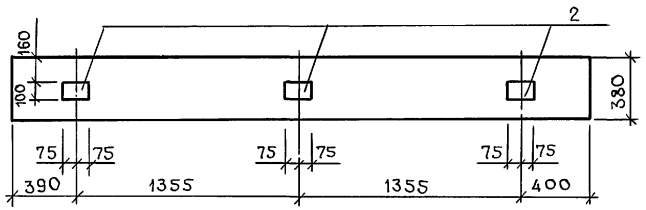

Б - Б
м 1:10

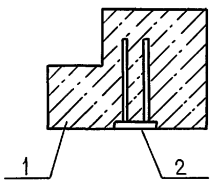

Формат	Зона	Поз.	Обозначение	Наименование	Кол.	Примечание
				Документация		
			1.038.1-1. вып.12	Перемычки железобетонные для зданий с кирпичными стенами		
				Сборочные единицы		
		1	1.038.1-1,12 1000-06	Перемычка 5ПГ 35-37	1	
		2	1.400-15 в.1 120-08	Изделие закладное МН106-3	3	1,02кг

Ведомость расхода стали на дополнительные закладные изделия, кг

Марка элемента	Изделия закладные										Общий расход
	Арматура класса					Прокат марки					
	AIII					C235					
	ГОСТ 5781-82					ГОСТ 103-76					
	ф8				Итого	δ=6				Итого	
5ПГ35-37а	0,96					2,1				2,1	3,06

1. Перемычку выполнить из бетона марки по водонепроницаемости-W6, по морозостойкости - F50.
2. Закладные изделия покрыть металлизационным слоем цинка толщиной 120мкм.

				705-1-255.93	АС.И 13.00	
				Перемычка 5ПГ35-37а	Стадия	Масса	Масштаб
					Р	805	1:20
					Лист	Листов 1
Привязан					ГИПРОАГРОХИМ Владимир	
	Н.контр.	Феськова		12.93		
	Гл.спец.	Фролова		12.93		
	Зав. гр.	Холодарь		12.93		
Инв. №	Инж. тк.	Фролова		12.93		

Копировал Завьялова Формат А3

Ц00349-08 17

Инв. № подл. | Подпись и дата | Взам. инв. №

Альбом 2

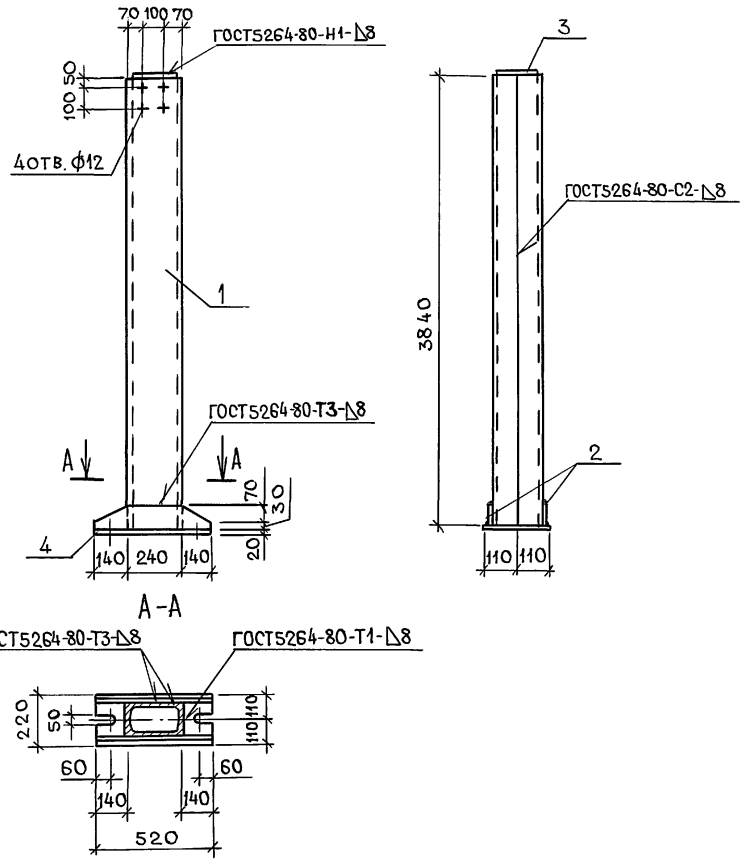

Формат	Зона	Поз.	Обозначение	Наименование	Кол.	Примечание
				Документация		
			АС.И 00.00.ТУ	Технические условия		
				Детали		
Бч		1	АС.И 14.01	Стойка		
				Швеллер 24 ГОСТ 8240-89 / С245 ГОСТ 27772-88	2	90,16кг
Бч		2	.02	Ребро		
				Полоса Б-8×100 ГОСТ 103-76 / С245 ГОСТ 27772-88		
				ℓ=520	2	3,3кг
Бч		3	.03	Планка		
				Полоса Б-8×170 ГОСТ 103-76 / С245 ГОСТ 27772-88		
				ℓ=230	1	2,5кг
Бч		4	.04	Плита		
				Полоса Б-20×220 ГОСТ 103-76 / С245 ГОСТ 27772-88		
				ℓ=520	1	18,0кг

Стойку фахверка покрыть металлизационным слоем цинка толщиной 120 мкм.

Инв. № подл. | Подпись и дата | Взам. инв. №

Привязан

Инв. №

Н. контр.	Феськова		12.93
Гл. спец.	Фролова		12.93
Зав. гр.	Холодарь		12.93
Инж. 1кат.	Лебедева		12.93

705-1-255.93 АС.И 14.00

Стойка фахверка СФ1

Стадия	Масса	Масштаб
Р	207,4кг	1:20
Лист	Листов 1	

ГИПРОАГРОХИМ Владимир

Копировал Завьялова Формат А3

Ц00349-02. 18

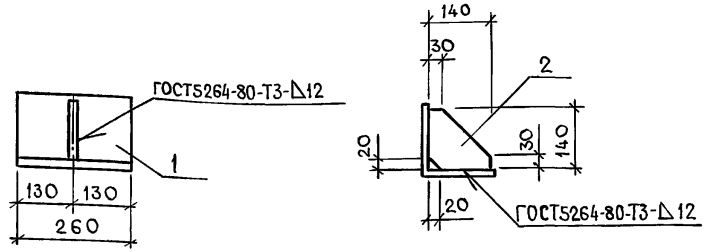

Формат	Зона	Поз.	Обозначение	Наименование	Кол	Примечание
				Документация		
			АС.И 00.00.ТУ	Технические условия		
				Детали		
		1	АС.И 15.01	Столик		
				Уголок 160×160×16 ГОСТ8509-86 / С245 ГОСТ27772-88	1	10,01 кг
		2	.02	Ребро		
				Полоса Б-12×140 ГОСТ103-76 / С245 ГОСТ27772-88	1	1,85 кг

Привязан

Инв. №

Взам. инв. №

Подпись и дата

Инв. № подл.

Опорную консоль покрыть металлизационным слоем цинка толщиной 120 мкм.

705-1-255.93 АС.И 15.00

Консоль опорная РК2

Стадия	Масса	Масштаб
Р	11,86 кг	1:10
Лист	Листов 1	

ГИПРОАГРОХИМ Владимир

Н.контр.	Феськова	12.93
Гл.спец.	Фролова	12.93
Зав. гр.	Холодарь	12.93
Инж. I кат.	Лебедева	12.93

Копировал Завьялова Формат А3

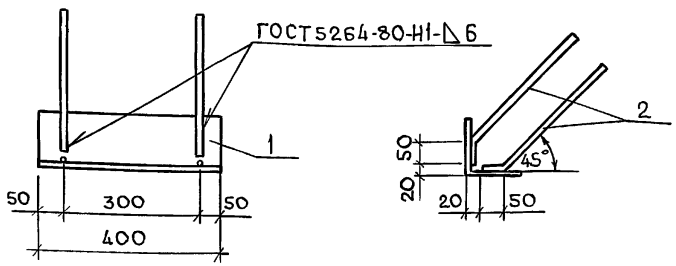

Формат	Зона	Поз.	Обозначение	Наименование	Кол.	Примечание
				Детали		
		1	АС.И 16.01	Уголок 125×125×8 ГОСТ8509-86 / С245 ГОСТ 27772-88 L=400	1	7,64 кг
		2	.02	ф10 AIII ГОСТ 5781-82 ℓ=430	4	0,26 кг

Привязан

Инв. №

Взам. инв. №

Подпись и дата

Инв. № подл.

Закладное изделие покрыть металлизационным слоем цинка толщиной 120 мкм.

705-1-255.93 АС.И 16.00

Изделие закладное ЗД1

Стадия	Масса	Масштаб
Р	8,7	1:10
Лист	Листов 1	

ГИПРОАГРОХИМ Владимир

Н.контр.	Феськова	12.93
Гл.спец.	Фролова	12.93
Зав. гр.	Холодарь	12.93
Инж. I к.	Фролова	12.93

Копировал Завьялова Формат А3

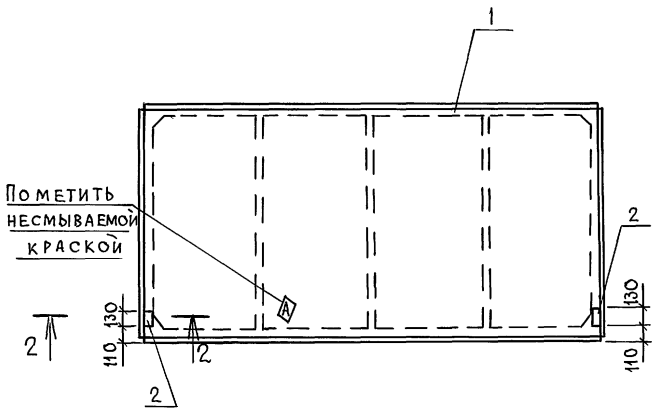

2-2
м 1:10

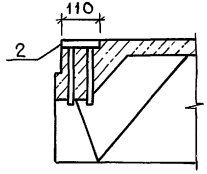

Формат	Зона	Поз.	Обозначение	Наименование	Кол.	Примечание
				Документация		
			1.865.1-4/89	Ж-б плиты покрытий с/х		
				производственных зданий		
				Сборочные единицы		
		1	1.865.1-4/89.1-НИ	Плита 1ПГ6-4АIV-П	1	
				Изделие закладное		
		2	1.865.1-4/89.2-15	МН6	2	

Ведомость расхода стали на дополнительные закладные изделия, кг

Марка элемента	Изделия закладные										Общий расход
	Арматура класса AIII ГОСТ 5781-82					Прокат марки Ст3 ГОСТ 103-76					
	ф10				Итого	8×110				Итого	
1ПГ6-4АIV-Па	0,4				0,4	0,9				0,9	1,3

1. Плиту выполнить из бетона марки по водонепроницаемости -W6, по морозостойкости - F50.

2. Закладные изделия покрыть металлизационным слоем цинка толщиной 120 мкм.

Привязан					705-1-255.93	АС.И 17.00	
					Плита (1ПГ6-4АIV-Па)	Стадия	Масса	Масштаб
						Р	2250	1:50
						Лист	Листов 1	
Инв. №						ГИПРОАГРОХИМ Владимир		
Н. контр.	Феськова		12.93					
Гл. спец.	Фролова		12.93					
Зав. гр.	Холодарь		12.93					
Инж. I к.	Лебедева		12.93					

Копировал Завьялова Формат А3

Ц00349-02 (20)

Инв. № подл. | Подпись и дата | Взам. инв. №

gost.e-ecolog.ru