ТИПОВОЙ ПРОЕКТ

503-9-32.92

ПРОИЗВОДСТВЕННЫЙ КОРПУС ДИАГНОСТИЧЕСКОЙ СТАНЦИИ ГАИ ПРОПУСКНОЙ СПОСОБНОСТЬЮ 60 тыс. АВТОМОБИЛЕЙ В ГОД

АЛЬБОМ 5

ЗАДАНИЯ ЗАВОДУ-ИЗГОТОВИТЕЛЮ НА ИЗГОТОВЛЕНИЕ ЩИТОВ УПРАВЛЕНИЯ И АВТОМАТИЗАЦИИ

gost.e-ecolog.ru

ТИПОВОЙ ПРОЕКТ

503-9-32.92

ПРОИЗВОДСТВЕННЫЙ КОРПУС ДИАГНОСТИЧЕСКОЙ СТАНЦИИ ГАИ ПРОПУСКНОЙ СПОСОБНОСТЬЮ 60 тыс. АВТОМОБИЛЕЙ В ГОД

АЛЬБОМ 5

ЗАДАНИЯ ЗАВОДУ– ИЗГОТОВИТЕЛЮ НА ИЗГОТОВЛЕНИЕ ЩИТОВ УПРАВЛЕНИЯ И АВТОМАТИЗАЦИИ

Разработан:
ГИПРОАВТОТРАНСОМ

Главный инженер института В.Н. Крюков

Главный инженер проекта А.В. Трушин

Утвержден и введен в действие
Министерством внутренних дел СССР
Протокол от 28.12.91 № 40-91

© АПП ЦИТП, 1992г

Альбом 5

В данном томе представлены задания заводам-изготовителям Главмонтажавтоматики /перечень см. чертеж ТП 503-9-32.92 АН000ПЧ/.

Задания заводам-изготовителям Главмонтажавтоматики

Задания выполнены в соответствии с ОСТ 36.13-90 и руководящим материалом РМЧ-107-82 „Системы автоматизации технологических процессов. Требования к выполнению проектной документации на щиты и пульты".

На стр.16 представлен опросный лист для заказа вводно-распределительного устройства.

Инв.N подл. | Подпись и дата | Взам.инв.N

ТП 503-9-32.92			
Диагностическая станция ГАИ пропускной способностью 60 тыс. автомобилей в год.			
Производственный корпус	Стадия	Лист	Листов
	РП		1
Пояснения к проекту	Гипродортранс г.Москва		

Нач.отд.	Шунский	
Н.контр.	Кузнецов	
Гл.спец.	Кузнецов	
Зав.гр.	Титов	
Инж.	Мирошниченко	

Копировал Марченко Формат А4

Обозначение	Наименование	Кол.листов	Примеч.
ТП 503-9-32.92 АСТ.СОД	Спецификация щитов и пультов	3	
ТП 503-9-32.92 АН001	Приточная система П1(П2÷П4). Щит автоматизации АД50(АД51, АД52, АД53)	6	
ТП 503-9-32.92 АН002	Приточные системы П1(П2÷П4). Щит автоматизации АД50(АД51, АД52, АД53). Таблица соединений.	6	
ТП 503-9-32.92 АН003	Приточная система П1(П2÷П4). Щит автоматизации АД50(АД51, АД52, АД53). Таблица подключения.	6	

Инв.N подл. | Подпись и дата | Взам.инв.N

ТП 503-9-32.92 АН000ПЧ			
Диагностическая станция ГАИ пропускной способностью 60 тыс. автомобилей в год.			
Производственный корпус	Стадия	Лист	Листов
	РП		1
Перечень чертежей шкафов управления.	Гипродортранс г.Москва		

Нач.отд.	Шунский	
Н.контр.	Кузнецов	
Гл.спец.	Кузнецов	
Зав.гр.	Титов	
Инж.	Мирошниченко	

Копировал Марченко

Формат А4

Альбом 5

Позиция	Наименование и техническая характеристика оборудования и материалов. Завод-изготовитель (для импортного оборудования – страна, фирма)	Тип, марка оборудования, обозначение документа и номер опросного листа	Единица измерения: Наименование	Единица измерения: Код	Код завода-изготовителя	Код оборудования материала	Цена единицы оборудования, тыс.руб.	Количество	Масса единицы оборудования, кг
1	2	3	4	5	6	7	8	9	10
	1. Щиты								
	Щит автоматизации приточной системы П1 (П2 ÷ П4); по плану АД50 (АД51, АД52, АД53), состоящий из щита малогабаритного ЩШМ-1000×600-II УЧ. I Р30. ОСТ 36.13-90.		шт.	796		4236810108		4	45

Привязан

Инв. N

ТП 503-9-32.92 АСТ. С02

Нач. отд.	Шунекин	
Н. контр.	Кузнецов	
Гл. спец.	Кузнецов	
Зав. гр.	Титов	
Вед. инж.	Калмыков	

Спецификация щитов и пультов.

Стадия	Лист	Листов
Р	1	

Гипроавтотранс г. Москва

Инв. N подл. | Подпись и дата | Взам. инв. N

Копировал Марченко 25349-05 4 Формат А3

Альбом 5

Позиция	Наименование и техническая характеристика оборудования и материалов. Завод-изготовитель (для импортного оборудования - страна, фирма).	Тип, марка оборудования. Обозначение документа и номер опросного листа	Единица измерения: Наименование	Единица измерения: Код	Код завода-изготовителя	Код оборудования, материала	Цена единицы оборудования, тыс. руб.	Количество	Масса единицы оборудования, кг
1	2	3	4	5	6	7	8	9	10
	2. Аппаратура, поставляемая комплектно со щитами.								
	1. Выключатель, исполнение 4, черный, „Пуск"	КЕ011У3	шт.	796		34 2842		4	
	2. Выключатель, исполнение 5, красный, „Стоп"	КЕ011У3	шт.	796		34 2842		4	
	3. Выключатель, исполнение 5, красный, без надписи.	КЕ011У3	шт.	796		34 2842		4	
	4. Выключатель пакетный, исполнения III.	ПВ1-16.У3.00	шт.	796		34 2829		4	
	5. Выключатель автоматический, 6А, 220 В, 50 Гц, для защиты цепей.	ВА14-25-14-10УХЛ4	шт.	796		34 2113		4	
	6. Переключатель универсальный	УП5311-А23У3	шт.	796		34 2821		4	
	7. Переключатель универсальный	УП5312-С89У3	шт.	796		34 2821		4	
	8. Переключатель универсальный	УП5314-Л254У3	шт.	796		34 2821		4	
	9. Держатель с плавкой вставкой ВП2Б-1, 2А.	ДВП4-2В	шт.	796		34 2440		8	
	10. Арматура светосигнальная, красный, добавочное сопротивление ПЭВ-25, ~220 В.	АС120-11УЗ	шт.	796		34 6181		4	

Инв. № подл. | Подпись и дата | Взам. инв. №

Привязан

Инв. №

ТП 503-9-32.92 АСТ. СОЗ

Лист 2

Копировал Марченко

25349 05 5 Формат А3

Альбом 5

Позиция	Наименование и техническая характеристика оборудования и материалов. Завод-изготовитель (для импортного оборудования - страна, фирма)	Тип, марка оборудования. Обозначение документа и номер опросного листа	Единица измерения: Наименование	Единица измерения: Код	Код завода-изготовителя	Код оборудования материала	Цена единицы оборудования, тыс. руб.	Количество	Масса единицы оборудования, кг
1	2	3	4	5	6	7	8	9	10
	11. Арматура светосигнальная, зеленый, с добавочным сопротивлением ПЗВ-25; ~ 220 В.	АС12013УЗ	шт.	796		34 6181		4	
	12. Регулируемый импульсный прерыватель, ~ 220 В.	РИП-2УХЛ4	шт.	796		34 2531		4	
	13. Реле промежуточное, 2з + 2р, ~ 220 В.	ПЭ-37-22У3	шт.	796		34 2514		8	
	14. Реле промежуточное, 4з + 2р, ~ 220 В.	ПЭ-37-42У3	шт.	796		34 2514		12	
	15. Реле времени, пределы уставок 0,1 ... 10 мин., ~ 220 В.	ВЛ-56-УХЛ4	шт.	796		34 2532		4	

Инв. N подл. | Подпись и дата | Взам. инв. N

Позиция

Инв. N

ТП 503-9-32.92 АСТ. СОЗ

Лист 3

Альбом 5

Поз.	Обозначение	Наименование	Кол.	Примеч.
		Документация		
	ТП АН002	Таблица соединений		
	ТП АН003	Таблица подключения		
		Стандартные изделия		
1		Шкаф щита ЩШМ-1000×600-II УЧ I Р30 ОСТ 36.13-90.	1	
2		Рейка РМ800; ТК3-101-83	1	
3		Кронштейн К100; ТК3-263-86	2	
4		Кронштейн К4; ТК3-105-83	2	
5		Кронштейн КД2; ТК3-250-86	2	
6		Угольник зубчатый У3600 ТК3-128-83.	7	
		Прочие изделия		
7	РВ1	Регулятор температуры ТЭЧП3, трехпозиционный, шкала 0°...+40°С градуировка 50м, ~220 В	1	
8	SB1	Кнопка управления КЕ011У3 черный, „Пуск", исп. 4	1	

Нач. отд.	Шунский		
Н. контр	Кузнецов		
Гл. спец.	Кузнецов		
Зав. гр.	Титов		
Инжен.	Мирошниченко		

ТП АН001

Диагностическая станция ГАИ пропускной способностью 60 тыс. автомобилей в год.

Производственный корпус

Стадия	Лист	Листов
РП	1	6

Приточная система П1 (П2÷П4) Щит автоматизации АД50, (АД51; АД52; АД53). Общий вид.

Гипроавтотранс г. Москва

Инв. N подл. | Подпись и дата | Взам. инв. N

Копировал Марченко Формат А4

Поз.	Обозначение	Наименование	Кол.	Примеч.
9	SB2	Кнопка управления КЕ011У3, красный, „Стоп", исп. 5	1	
10	SB3	Кнопка управления КЕ011У3, красный, исп. 5	1	
11	SA2	Переключатель универсальный УП5314-Л254У3	1	
12	SA3	Переключатель универсальный УП5312-С23У3	1	
13	SA4	Переключатель универсальный УП5311-А23У3	1	
14	HL1	Арматура АС120134У2, ~220 В	1	
15	HL2	Арматура АС120114У2, ~220 В	1	
16	R1, R2	Сопротивление ПЭВ-25, 2400 ом комплектно с поз. 14; 15	2	ТМ3-19-84
17	K1, K2, K3	Реле промежуточное ПЭ-37-42У3, ~220 В	3	ТМ3-13-83
18	K4; K5	Реле промежуточное ПЭ-37-22У3, ~220 В	2	ТМ3-13-83
19	KT1	Реле времени ВЛ-56-УХЛ4, ~220 В выдержка времени 0,1...10 мин.	1	ТМ3-13-83
20	SF1	Выключатель автоматический ВА14-26-14-20УХЛ4; 6А; ~220 В для защиты цепей.	1	
21	SA1	Выключатель пакетный ПВ1-16. У3 00Б, исп. III	1	ТМ3-13-83
22	SK1	Прерыватель регулируемый импульсный РИП-2М	1	
23	FV1, FV2	Держатель ДВПЧ-28, плавкая вставка ВП2Б-1 на 2А.	2	ТМ3-151-83

Изм	Лист	N докум.	Подп.	Дата

ТП 503-9-32.92 АН001 Лист 2

Инв. N подл. | Подпись и дата | Взам. инв. N

Копировал Марченко 25349-05 7 Формат А4

Альбом 5

Поз.	Обозначение	Наименование	Кол.	Примеч.
24		Зажимы наборные		ТМ3-165-85
		ЗН23-4П25-Д/ДУ3	60	
25		Перегородка для зажимов ПЛ9Ч		
		ТУ16-526.492-84	1	
26		Скоба прижимная ПЧ		
		ТУ16-526.492-84	2	
27		Рамка РПВ 6Бх9Б	8	
		Материалы		
28		Провод ПВ1 1х1 380В	150М	

Надписи в рамках

N надпи-си	Текст надписи	Кол.	N надпи-си	Текст надписи	Кол.
	Рамка РПМ 6Бх9Б				
1	Нормальная работа	1			
2	Авария	1			
3	Регулирование	1			
4	Клапан теплоносителя	1			
5	Регулятор температуры	1			
6	Управление вентилятором	1			
7	Управление вентилятором	1			
8	Съем сигнала	1			
	Ключи				
9	Руч.-а-двт.				
10	пониз.-а-повыс.	1			
11	ивент.-дист.-откл.-сброс.	1			

Инв. № подл. | Подпись и дата | Взам. инв. №

Изм. Лист N докум. Подп. Дата

ТП ЯН001 Лист 3

Копировал Марченко Формат А4

Инв. № подл. | Подпись и дата | Взам. инв. №

Изм. Лист N докум. Подп. Дата

ТП 503-9-32.92 ЯН001 Лист 6

Копировал Марченко

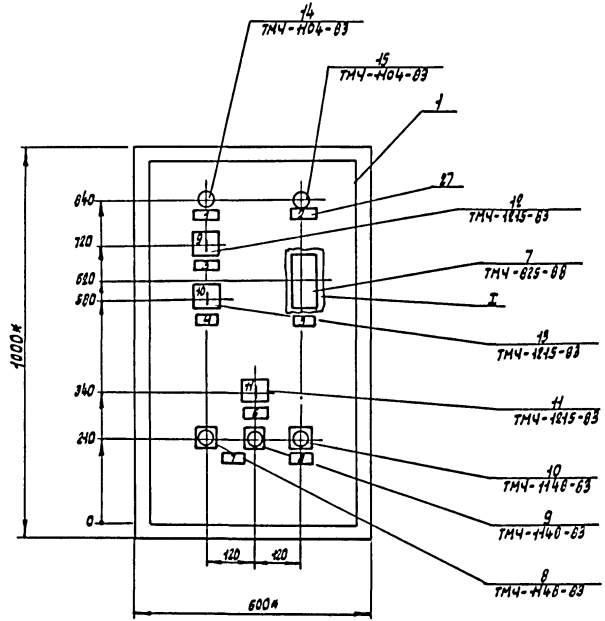

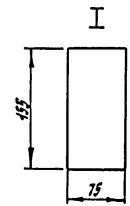

1. * Размеры для справок.
2. Покрытие по технологии завода-изготовителя.
3. По данному чертежу изготовить 4 шт.м.

Инв. № подл.	Подпись и дата	Взам. инв. №

Изм.	Лист	N докум.	Подп.	Дата	ТП 503-9-32.92 АН001	Лист 4
					Копировал Марченко	Формат А3

25349-05 9

Альбом 5

Вид на внутренние плоскости /развернуто/

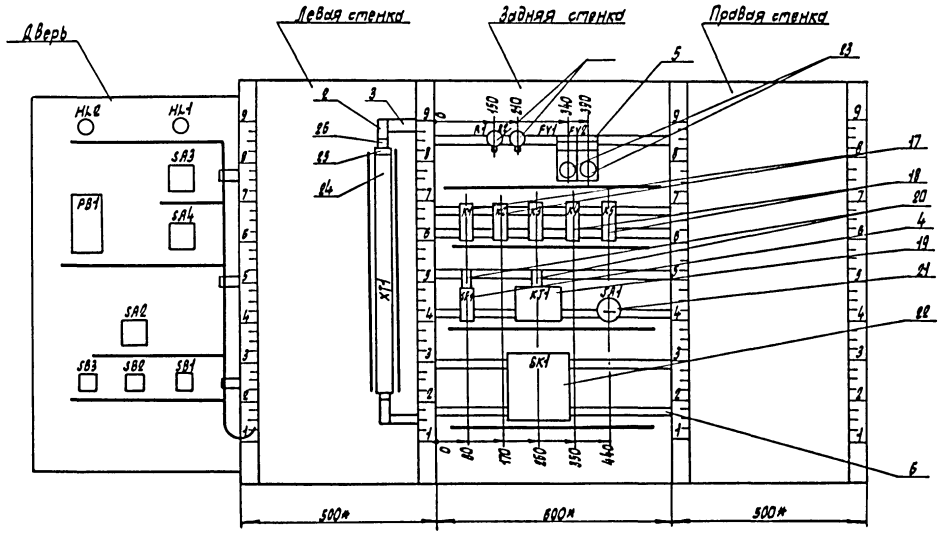

Альбом 5

Таблица

Соединения проводок

Проводник	Откуда идет	Куда поступает	Данные провода	Примечание
	Техническая	требования		
	Таблица соединений	выполнена на основании		
	схем А5; А6; А7; А8;	А10; А11; А12; А13. Альбом 2.		
1	XT1:10	XT1:11		п
1	XT1:11	FV1:2		
1	FV1:2	K1:53		
1	K1:53	K3:63		
2	FV2:2	XT1:12		
3	XT1:13	XT1:14		п
5	XT1:16	XT1:17		п
5	XT1:17	K1:44	ПВ1 1	
5	K1:44	K1:63		п
5	K1:63	K2:53		
5	K2:53	KT1:5		
7	K1:43	SA1:A1		
9	K4:34	KT1:8		
9	KT1:8	SA1:C1		
9	SA1:C1	XT1:18		
9	XT1:18	XT1:19		п

Инв. № подл. | Подпись и дата | Взам. инв. №

			ТП 503-9-32.92 АН00		
			Диагностическая станция ГАИ пропускной способностью 60 тыс. автомобилей в год.		
Нач. отд.	Шунский		Производственный корпус	Стадия	Лист	Листов
Н. контр.	Кузнецов			РП	1	6
Гл. спец.	Кузнецов					
Зав. гр.	Титов		Приточная система П1 (П2÷П4) Шит автоматизации АВ50 (АВ51; АВ52; АВ53) Таблица соединений.	Гипроавтотранс г. Москва		
Инж.	Мирошниченко					

Копировал Марченко Формат А4

Продолжение таблицы

Проводник	Откуда идет	Куда поступает	Данные провода	Примечание
11	K2:54	K4:33		
13	K2:21	XT1:20		
13	XT1:20	XT1:21		п
15	XT1:22	K2:22		
17	XT1:23	XT1:24		п
19	XT1:25	K1:64		
19	K1:64	KT1:3		
21	K1:A	KT1:5		
21	KT1:5	KT1:1		п
23	R1:1	K1:54		
23	K1:54	XT1:26	ПВ1 1	
25	XT1:27	R1:2		
27	K2:A	XT1:28		
29	XT1:29	K2:64		
29	K2:64	K3:A		
31	XT1:30	XT1:31		п
35	XT1:32	K2:34		
39	K2:11	XT1:33		
41	XT1:34	K2:12		
41	K2:12	K2:33		п
101	K1:11	K1:21		п
101	K1:21	K3:11		
101	K3:11	K3:33		п
101	K3:33	K3:43		п
101	K3:43	K3:63		п
101	K3:63	SF1:2		

Инв. № подл. | Подпись и дата | Взам. инв. №

			ТП 503-9-32.92 АН00		Лист 2
Изм.	Лист	№ докум.	Подп.	Дата		

Копировал Марченко 25349-05 11 Формат А4

Альбом 5

Продолжение таблицы

Проводник	Откуда идет	Куда поступает	Данные провода	Примечание
101	SF1:2	XT1:36		
103	XT1:37	K3:64		
105	SK1:1	SK1:4		п
105	SK1:4	XT1:38		
109	XT1:39	SK1:5		
111	K4:21	XT1:40		
111	XT1:40	XT1:41		п
113	XT1:42	XT1:43		п
113	XT1:43	K4:44		
115	K3:12	K4:22		
115	K4:22	K4:43		п
117	K1:12	K3:34	ПВ1 1	
117	K3:34	XT1:44		
119	XT1:45	XT1:46		п
119	XT1:46	K4:A		
121	K3:44	XT1:47		
123	K1:22	K3:53		
125	K3:54	K4:11		
127	R2:1	K4:12		
127	K4:12	K5:34		
127	K5:34	K5:A		п
127	K5:A	XT1:48		
129	XT1:49	R2:2		
131	K5:33	XT1:50		
301	XT1:56	XT1:57		

Инв. N подл. | Подпись и дата | Взам. инв. N

Изм.	Лист	N докум.	Подп.	Дата	ТП 503-9-32.92 АН00 2	Лист 3

Копировал Марченко Формат А4

Продолжение таблицы

Проводник	Откуда идет	Куда поступает	Данные провода	Примечание
Л1	XT1:1	FV1:1		
Л1	FV1:1	SF1:1		
Л3	FV2:1	XT1:9		
N	XT1:1	XT1:2		п
N	XT1:2	XT1:3		п
N	XT1:3	XT1:4		п
N	XT1:4	XT1:5	ПВ1 1	п
N	XT1:5	XT1:6		п
N	XT1:6	K1:B		
N	K1:B	K2:B		
N	K2:B	K3:B		
N	K3:B	K4:B		
N	K4:B	K5:B		
N	K5:B	KT1:2		
N	KT1:2	SK1:3		
Земля	Рейка для установки аппаратов	Зажим зануления щита: ⏚		
Земля	Зажим зануления щита: ⏚	SK1:10		

Инв. N подл. | Подпись и дата | Взам. инв. N

Изм.	Лист	N докум.	Подп.	Дата	ТП 503-9-32.92 АН00 2	Лист 4

Копировал Марченко

Альбом 5

Продолжение таблицы

Проводник	Откуда идет	Куда поступает	Данные провода	Примечание
		Дверь		
1	XT1:10	SA3:7		
1	SA3:7	SA2:6		
1	SA2:6	SA2:8		п
1	SA2:8	SA2:13		п
1	SA2:13	SB2:1		
3	SB2:2	XT1:13		
5	XT1:16	SB1:3		
9	SA2:9	XT1:18		
13	XT1:20	SA2:10A	ПВ1 1	
15	SA2:4	XT1:22		
17	XT1:23	SA2:2		
19	SA2:2A	SA2:4A		п
19	SA2:4A	XT1:25		
25	XT1:27	HL1:1		
29	SA3:8	XT1:29		
31	XT1:30	SA2:14A		
41	SA2:6A	SA2:8A		п
41	SA2:18A	XT2:34		
101	XT1:35	SB3:1		
103	SA3:1	SA3:5		п
103	SA3:5	XT1:37		
105	XT1:38	PB1:X1-2		
105	PB1:X1-2	SA3:2		

Инв. N подл. | Подпись и дата | Взам. инв. N

Изм.	Лист	N докум.	Подп.	Дата	ТП 503-9-32.92 АН002	Лист 5

Копировал Марченко

Формат А4

Продолжение таблицы

Проводник	Откуда идет	Куда поступает	Данные провода	Примечание
107	SA3:6	SA4:1		
107	SA4:1	SA4:3		п
109	PB1:X1-3	PB1:X2-4		п
109	PB1:X2-4	XT1:39		
111	XT1:40	PB1:X1-11		
111	PB1:X1-11	SA4:2		
113	PB1:X2-6	SA4:4		
113	SA4:4	XT1:48		
129	XT1:49	HL2:1		
191	SB3:2	XT1:50		
301	XT1:55	PB1:X2-7	ПВ1 1	
302	PB1:X2-7	PB1:X2-11		п
303	PB1:X2-10	XT1:58		
N	XT1:5	HL2:2		
N	HL2:2	HL1:2		
N	HL1:2	PB1:X1-1		

Инв. N подл. | Подпись и дата | Взам. инв. N

Изм.	Лист	N докум.	Подп.	Дата	ТП 503-9-32.92 АН002	Лист 6

Копировал Марченко

Формат А4

Альбом 5

Технические требования

Таблица подключения выполнена на основании схем А5; А6; А7; А8; А10; А11; А12; А13. Альбом 2 и таблицы соединений АН002.

Левая стенка

Проводник	Вывод	Вид контакта	Вывод	Проводник	Проводник	Вывод	Вид контакта	Вывод	Проводник
		XT1							
N*	1 п		п 2	N*		35		36	101*
N*	3 п		п 4	N*	103*	37		38	105*
N*	5 п		п 6	N*	109*	39		п 40	111*
	7		8	Л1*	111*	41 п		п 42	113*
Л3*	9		п 10	1*	113*	43 п		44	117*
1*	11 п		12	2*	119*	45 п		п 46	119*
3*	13 п		п 14	3*	121*	47		48	127*
	15		п 16	5*	129*	49		50	131*
5*	17 п		п 18	9*		51		52	
9*	19 п		п 20	13*		53		54	
13*	21 п		22	15*		55		п 56	301*
17*	23 п		п 24	17*	301*	57 п		58	303*
19*	25		26	23*		59		60	
25*	27		28	27*					
29*	29		п 30	31*					
31*	31 п		32	35*					
39*	33 п		34	41*					

Взам. инв. N | Подпись и дата | Инв. N подл.

ТП 503-9-32.92 АН003

Диагностическая станция ГАИ пропускной способностью 60 тыс. автомобилей в год.

Нач. отд.	Шунский	Производственный корпус.	Стадия	Лист	Листов
Н. контр.	Кузнецов		РП	1	6
Гл. спец	Кузнецов	Приточная система П1 (П2÷П4) Щит автоматизации АD50 (АD51; АD52; АD53). Таблица подключения.	Гипроавтотранс г. Москва		
Зав. гр.	Титов				
Инж.	Мирошниченко				

Копировал Марченко

Формат А4

Задняя стенка

Проводник	Вывод	Вид контакта	Вывод	Проводник	Проводник	Вывод	Вид контакта	Вывод	Проводник
		R1			27	А	К	В	N*
23	1		2	25					
							K3		
		R2			101*	11 п	Р	12	115
127	1		2	129		21	Р	22	
					101*	33 п	З	34	117*
		FV1			101*	43 п	З	44	121
Л1*	1		2	1*	123	53	З	54	125
					101*	63 п	З	64	103
		FV2			29	А	К	В	N*
Л3	1		2	2					
							K4		
		K1			125	11	Р	12	127*
101*	11 п	Р	12	117	111	21	Р	п 22	115*
101*	21 п	Р	22	123	11	33	З	34	9
	33	З	34		115	43 п	З	44	113
7	43	З	п 44	5*	119	А	К	В	N*
1*	53	З	54	23*					
5*	63 п	З	64	19*			K5		
21	А	К	В	N*		11	Р	12	
						21	Р	22	
		K2			131	33	З	п 34	127*
39	11	Р	п 12	41*		43	З	44	
13	21	Р	22	15	127*	А п	К	В	N*
41	33 п	З	34	35					
	43	З	44				SF1		
5*	53	З	54	11	Л1	1		2	101*
1	63	З	64	29*					

Взам. инв. N | Подпись и дата | Инв. N подл.

Изм.	Лист	N докум.	Подп.	Дата	ТП 503-9-32.92 АН003	Лист 2

Копировал Марченко

25349-05 14

Формат А4

Проводник	Вывод	Вид контакта	Вывод	Проводник
		КТ1		
19	3	Р	п 5	21*
	4	З		
	6	Р	8	9*
5	7	З		
	9	Р	11	
	10	З		
21	1 п	К	2	N*
		SA1		
7	Л1		21	9*
		SK1		
109	1 п		2	
N	3		п 4	105*
109	5		6	
	7		8	
	9		10	3

Проводник	Вывод	Вид контакта	Вывод	Проводник

Альбом 5

Поз. 20
SF1

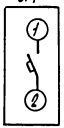

Поз. 21
SA1

Соединение контактов	Положение	Рукоятки			
	Контактов	0	I	0	I
С4-Л1	С4 Л1	—	+	—	+

Поз. 8
SB1

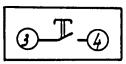

Поз. 9; 10
SB2; SB3

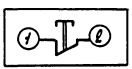

Поз. 14; 15
HL1; HL2

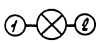

Поз. 16
K1; K2

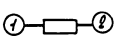

Поз. 17
K1, K2, K3

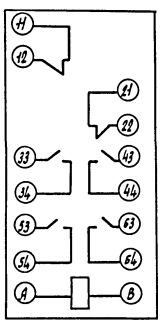

Поз. 18
K4; K5

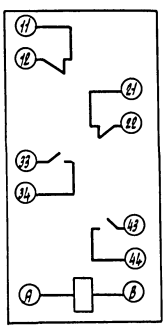

Инв. № подл. | Подпись и дата | Взам. инв. №

Изм.	Лист	№ докум.	Подп.	Дата	ТП 503-9-32.92 АН003	Лист 5

Копировал Марченко Формат А4

Поз. 19
KT1

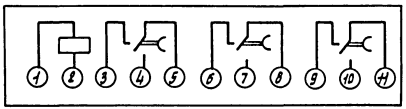

Поз. 7
PB1

Цепь		Конт.
Сеть	~ 220В	1
	~ 127В	2
	Общий	3
Выход 1		4
		5
		6
Выход 2		7
		8
		9
⏚		10

Инв. № подл. | Подпись и дата | Взам. инв. №

Изм.	Лист	№ докум.	Подп.	Дата	ТП 503-9-32.92 АН003	Лист 6

Копировал Марченко 25349-05 16 Формат А4

Схема межпанельных соединений

Схема ВРУ

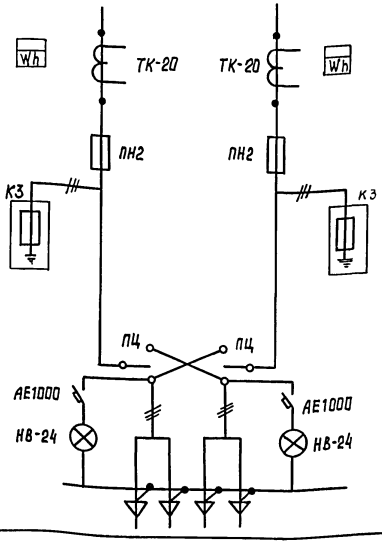

План расположения

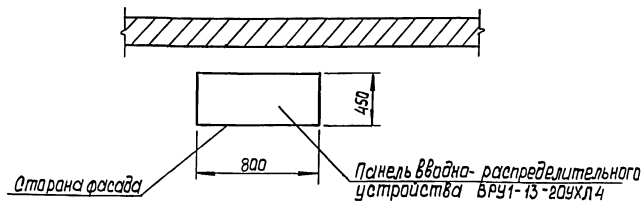

Вводно-распределительное устройства типа ВРУ1-13-20УХЛ4 ТУ36-1002-80 изготовить со степенью защиты IP30 по ГОСТ 14254-80

Тип панели	ВРУ1-13-20УХЛ4	
№№ групп	Ввод № 1	Ввод №2
Номинальный ток плавкой вставки	ПН2-400 / 400	ПН2-400 / 200
Тип и технические данные счетчика непосредственного включения или через трансформаторы	САЧ-И672М 380/220В 400/5	САЧ-И672М 380/220В 200/5
Тип и технические данные трансформатора тока	ТК-20 400/5	ТК-20 200/5

Привязан

Инв. №

ГИП	Трушин	
Нач. отд.	Шунский	
Гл. спец.	Кузнецов	
Гл. спец.	Афанина	
Инжен.	Бабылькова	

ТП 503-9-32.92 ЭМ.Л01

Диагностическая станция ГАИ пропускной способностью 60 тыс. автомобилей в год

Производственный корпус

Стадия	Лист	Листов
РП		1

Опросный лист для заказа ВРУ

Гипроавтотранс г. Москва

Копировал 25349-05 (17) Формат А3

Подпись и дата | Взам. инв. №

Инв. №

gost.e-ecolog.ru