ТИПОВОЙ ПРОЕКТ

503-9-32.92

ПРОИЗВОДСТВЕННЫЙ КОРПУС ДИАГНОСТИЧЕСКОЙ СТАНЦИИ ГАИ ПРОПУСКНОЙ СПОСОБНОСТЬЮ 60 тыс. АВТОМОБИЛЕЙ В ГОД

АЛЬБОМ 3

АР	АРХИТЕКТУРНЫЕ РЕШЕНИЯ	стр. 3 – 9
КЖ	КОНСТРУКЦИИ ЖЕЛЕЗОБЕТОННЫЕ,	стр. 10 – 25
КМ	КОНСТРУКЦИИ МЕТАЛЛИЧЕСКИЕ,	стр. 26 – 44
ВК	ВНУТРЕННИЕ ВОДОПРОВОД И КАНАЛИЗАЦИЯ,	стр. 45 – 47
ОВ	ОТОПЛЕНИЕ И ВЕНТИЛЯЦИЯ	стр. 48 – 64

gost.e-ecolog.ru

ТИПОВОЙ ПРОЕКТ

503-9-32.92

ПРОИЗВОДСТВЕННЫЙ КОРПУС ДИАГНОСТИЧЕСКОЙ СТАНЦИИ ГАИ ПРОПУСКНОЙ СПОСОБНОСТЬЮ 60 тыс. АВТОМОБИЛЕЙ В ГОД

АЛЬБОМ 3

ПЕРЕЧЕНЬ АЛЬБОМОВ

АЛЬБОМ 1	ПЗ	ПОЯСНИТЕЛЬНАЯ ЗАПИСКА
АЛЬБОМ 2	ТХ	ТЕХНОЛОГИЯ ПРОИЗВОДСТВА
	ЭО	ЭЛЕКТРИЧЕСКОЕ ОСВЕЩЕНИЕ
	ЭМ	СИЛОВОЕ ЭЛЕКТРООБОРУДОВАНИЕ
	АСТ	АВТОМАТИЗАЦИЯ САНИТАРНО-ТЕХНИЧЕСКИХ СИСТЕМ
	СС	СВЯЗЬ И СИГНАЛИЗАЦИЯ
	ОПС	ОХРАННАЯ И ПОЖАРНАЯ СИГНАЛИЗАЦИЯ
АЛЬБОМ 3	АР	АРХИТЕКТУРНЫЕ РЕШЕНИЯ
	КЖ	КОНСТРУКЦИИ ЖЕЛЕЗОБЕТОННЫЕ
	КМ	КОНСТРУКЦИИ МЕТАЛЛИЧЕСКИЕ
	ВК	ВНУТРЕННИЕ ВОДОПРОВОД И КАНАЛИЗАЦИЯ
	ОВ	ОТОПЛЕНИЕ И ВЕНТИЛЯЦИЯ
АЛЬБОМ 4	К.Ж.И.	СТРОИТЕЛЬНЫЕ ИЗДЕЛИЯ
АЛЬБОМ 5		ЗАДАНИЯ ЗАВОДУ–ИЗГОТОВИТЕЛЮ НА ИЗГОТОВЛЕНИЕ ЩИТОВ УПРАВЛЕНИЯ И АВТОМАТИЗАЦИИ
АЛЬБОМ 6	СО	СПЕЦИФИКАЦИИ ОБОРУДОВАНИЯ
АЛЬБОМ 7	ВМ	ВЕДОМОСТИ ПОТРЕБНОСТИ В МАТЕРИАЛАХ
АЛЬБОМ 8	С	СМЕТЫ

Разработан:

ГИПРОАВТОТРАНСОМ

Главный инженер института В.Н. Крюков

Главный инженер проекта А.В. Трушин

Утвержден и введен в действие

Министерством внутренних дел СССР

Протокол от 28.12.91 № 40-91

© АПП ЦИТП, 1992 г.

Альбом 3

Содержание альбома N 3

NN листов	Наименование и обозначение документов. Наименование листа	Стр.
	Титульный лист	1
	Содержание альбома	2
	АР - Архитектурные решения	
1	Общие данные (начало)	3
2	Общие данные (окончание)	4
3	План на отм. 0.000	5
4	Фасады 1-14; 14-1; Д-А; А-Д. Разрез 1-1	6
5	Фрагмент 1. План венткамеры на отм. 2.500. Узлы I, II.	7
6	Планы полов на отм. 0.000; 2.500. План кровли. Узел III.	8
7	Спецификации.	9
	КЖ - Конструкции железобетонные	
1	Общие данные	10
2	Схема расположения фундаментов, фундаментных балок, блоков. Фрагмент 1.	11
3	Фрагменты 2... 7	12
4	Фрагменты 8... 11	13
5	Фундаменты Фм1... Фм3	14
6	Фундаменты Фм4, Фм5	15
7	Схема расположения панелей цокольных	16
8	Схема расположения плит перекрытия на отм. 2.500	17
	Участки монолитные Ум1... Ум4.	
9	Схема расположения фундаментов под оборудование	18
10	Фундамент Фом1. План на отм. 0.000. Разрезы 1-1... 3-3	19
11	Фундамент Фом1. План ниже отм. 0.000. Разрезы 4-4; 5-5.	20
12	Узлы 1... 8	21
13	Фундаменты Фом 2... Фом4	22
14	Каналы ПК1... ПК5	23
15	Спецификация каналов ПК1... ПК5	24
16	Канал ПК6. Фундаменты Фом5, Фом6	25
	Приямки ПР1, ПР2	
	КМ - Конструкции металлические	
1	Общие данные (начало)	26
2	Общие данные (продолжение)	27
3	Общие данные (продолжение)	28
4	Общие данные (продолжение)	29
5	Общие данные (продолжение)	30
6	Общие данные (продолжение)	31
7	Общие данные (окончание)	32
8	Схема расположения колонн и стоек фахверка	33
9	Схема расположения стропильных, подстропильных ферм и фонарей	34
10	Разрезы 1-1... 5-5	35
11	Разрезы 6-6... 11-11	36
12	Схема расположения панелей стен по оси А и по оси 1	37
13	Схема расположения панелей стен по оси Д и по оси 12	38
14	Схема расположения ригелей по оси А, по оси 1 и по оси 14	39
15	Схема расположения ригелей по оси Д и по оси 12	40
16	Ригели РР3... РР7, РЦ4... РЦ9	41
17	Схемы расположения опорных конструкций крышных вентиляторов и стаканов. Рамка РВ3.	42
18	Схема расположения элементов металлической лестницы. Рамка РВ4.	43
19	Колонны СК1... СК3	44
	ВК - Внутренние водопровод и канализации	
1	Общие данные	45
2	План на отм. 0.000. План кровли. Фрагмент 1.	46
3	Схемы систем В0, В4, Т3, К1, К2, К3	47
	ОВ - Отопление и Вентиляция	
1	Общие данные (начало)	48
2	Общие данные (продолжение)	49
3	Общие данные (окончание). Таблица местных отсосов от технологического оборудования	50
4	Отопление. Теплоснабжение. План на отм. 0.000 между осями А-Д; 1-7.	51
5	Отопление. Теплоснабжение. План на отм. 0.000 между осями А-Д; 7-12. Фрагмент 1	52
6	Схема системы отопления	53
7	Теплоснабжение установок П1... П4; У1... У16. Узлы.	54
8	ЦТП. План. Разрезы 1-1, 2-2. Принципиальная схема	55
9	Вентиляция. План на отм. 0.000 между осями А-Д; 1-7. Фрагмент 1.	56
10	Вентиляция. План на отм. 0.000 между осями А-Д; 7-12	57
11	Вентиляция. Схемы установок П1... П4, Р1, В2	58
12	Вентиляция. Схемы установок В1, В3... В7, ВЕ1... ВЕ9	59
13	Венткамера 1. Установки П1... П4, В2. План. Разрезы	60
14	Венткамера 2. Установки В1, В3... В6. План. Разрезы.	61
15	Спецификация отопительно-вентиляционных установок П1... П3.	62
16	Спецификация отопительно-вентиляционной установки П4	63
17	Спецификация отопительно-вентиляционных установок В1... В6	64

Инв.№ подл. | Подпись и дата | Взам. инв.№

Альбом 3

Ведомость рабочих чертежей основного комплекта марки АР

Лист	Наименование	Примечание
1	Общие данные / начало/	
2	Общие данные / окончание/	
3	План на отм. 0.000	
4	Фасады 1-14; 14-1; Д-А; А-Д	
	Разрез 1-1.	
5	Фрагмент 1. План венткамеры на	
	отм. 2.500. Узлы I, II.	
6	Планы полов на отм. 0.000; 2.500	
	План кровли. Узел III	
7	Спецификации.	

Ведомость ссылочных и прилагаемых документов /начало/

Обозначение	Наименование	Примечание
	Ссылочные документы	
ГОСТ 948-84	Перемычки железобетонные	
	для зданий с кирпичными	
	стенами.	
ГОСТ 24698-81	Двери деревянные наружные	
	для жилых и общественных	
	зданий.	
ГОСТ 6629-88	Двери деревянные внут-	
	ренние для жилых и	
	общественных зданий.	
2.460-12	Типовые детали кровель	
	унифицированных одноэтаж-	
	ных промышленных зданий	
	/секций/ из легких	

/окончание/

Обозначение	Наименование	Примечание
	металлических конструкций	
1.435.9-17	Ворота распашные	
выпуск 0; 1		
1.436-2-18	Дверь стальная утепленная	
	двупольная 2дсу для производ-	
	ственных зданий.	
1.431.9-24	Перегородки каркасные	
	из гипсокартонных листов для	
	зданий промышленных пред-	
	приятий.	
1.436.3-16/88	Окна с переплетами из гну-	
выпуск 0; 1; 3	тых профилей, изготовляе-	
	мых из тонколистовой стали, и	
	механизмы открывания	
1.431.6-28	Перегородки кирпичных зда-	
выпуск 1; 2	ний промышленных предприя-	
	тий	
2.430-20	Узлы стен из кирпича	
выпуск 1	одноэтажных зданий про-	
	мышленных предприятий	
шифр 765	Фонари зенитные для про-	
	мышленных зданий	
1.494-27	Воздухоприемные устройства	
выпуск 10	с подвесными утепленными	
	клапанами	
	Прилагаемые документы	
ТП 503-9-32.92 АР.ВМ	Ведомость потребности в	
	материалах	
ТП 503-9-32.92 АР.СО	Спецификация оборудования	

Общие указания

- Класс здания – II
- Степень огнестойкости – III А
- Климатический район – I /основной/, II, III
- Расчетная зимняя температура наружного воздуха – минус 40°С; минус 30°С /основной/, минус 20°С.
- Давление ветра для районов территории СССР – II, I /основной/, III.
- Вес снегового покрова для IV, III /основной/, II.

1. За условную отметку 0.000 принят уровень чистого пола, что соответствует по топографической съемке отметке [ ]

2. Наружные стены запроектированы из стеновых панелей типа „Сэндвич" с минераловатным утеплителем

3. Кладку кирпичных стен и перегородок выполнить из рядового полнотелого керамического кирпича Кр 75/1650/25 по ГОСТ 530-80 на растворе марки 50.

4. Внутренние сборные перегородки выполнить по серии 1.431.9-24. В помещениях с высокой влажностью гипсокартонный лист заменен кирпичными перегородками. Кирпичные перегородки толщиной 120 мм армировать на всю длину арматурной проволокой класса Вр-I диаметром 4 мм с ячейкой 50х50 мм через 6 рядов кладки по высоте.

5. При кладке кирпичных стен и перегородок заложить следующие элементы.
   А/ антисептированные деревянные пробки по размеру кирпича, а для крепления дверных блоков по 2 штуки с каждой стороны проема.
   Б/ Закладные изделия по спецификации.

6. В кирпичных перегородках над проемами 200... 600 мм /включительно/ устраивать рядовую перемычку из арматуры А-I-8, 3 прута на каждые 120 мм кладки.

7. Производство работ по устройству полов выполнить в соответствии с требованиями СНиП 2.03.13-88, СНиП 3-04-01-87.

8. Производство работ по устройству кровли, гидро-паро- и теплоизоляции выполнить в соответствии с требованиями СНиП 3-04-01-87.

Согласовано:
Гл.спец.техн.отд. Овансесян
Гл.спец.техн.отд. Грачев

Инв.№ подл. | Подпись и дата | Взам.инв.№

Типовой проект разработан в соответствии с действующими нормами и правилами и предусматривает мероприятия, обеспечивающие взрывную, взрывопожарную и пожарную безопасность при эксплуатации здания.

Главный инженер проекта А.В.Трушин

Инв. №			
ГИП	Трушин		11.91
Н.контр.	Растунова		
Нач.отд.	Хрупало		
Гл.спец.	Тузанов		
Зав.гр.	Язычьян		
Арх.	Смирнова		

Привязан:

ТП 503-9-32.92 АР

Диагностическая станция ГАИ пропускной способностью 60 тыс. автомобилей в год

Производственный корпус	Стадия	Лист	Листов
	Р.П	1	7
Общие данные /начало/	ГИПРОАВТОТРАНС г. Москва		

25349-03 4

Копировал: Каннова

Формат А2

Альбом 3

Ведомость спецификаций

Лист	Наименование	Примечание
7	Спецификация перемычек	
7	Спецификация проемов	
7	Спецификация закладных изделий	
7	Спецификация сборных перегородок	

Строительные показатели

№ поз.	Наименование	Строительные показатели
1	Площадь застройки	2149.0
2	Общая площадь	2191.0
3	Строительный объем	11030.0

Таблица толщин ограждающих конструкций

Расчетная зимняя температура t° НС	Стеновые панели „Сендвич" С	Минераловатные плиты γ=200 кг/м³ - С'		
		Стеновые панели	в покрытии	в венткамере
-20°С/до-25°С	110	80	60	80
от-26°С/-30°С/до-32°С	110	80	80	80
от-33°С/-40°С/до-42°С	130	100	100	100

Ведомость отделки помещений

площадь м²

Наименование или номер помещения	Потолок		Стены или перегородки		Низ стен или перегородок/панель/			Примечание
	Площадь	Вид отделки	Площадь	Вид отделки	Площадь	Вид отделки	Высота мм	
1; 5; 7; 8; 9; 10; 11	1489.0	Окраска водно-дисперсионной краской	2117.0	окраска водно-дисперсионной краской	—	—	—	
2; 3; 4	670.0	Окраска водно-дисперсионной краской	695.0	Окраска водно-дисперсионной краской	237.0	Керамические плиты	1.800	
Санитарный узел	20.0	—"—	35.0	—"—	65.0	Керамические плиты	2000	
6	67.0	—"—	131.0	—"—	100.0	Керамические плиты	3.000	

9. Проект разработан для условий производства работ в летнее время, при производстве работ в зимнее время необходимо руководствоваться соответствующими разделами глав СНиП 3.03.01 - 87.
Выбор способа производства работ в зимних условиях производит организация, привязывающая типовой проект, в зависимости от конкретных условий

10. Горизонтальную гидроизоляцию стен выполнить из цементно-песчаного раствора состава 1:2 толщиной 30 мм.

11. По периметру здания выполнить асфальтовую отмостку толщиной 40 мм и шириной 1000 мм по щебеночному основанию с уклоном 0.03.

12. Цоколь облицевать плиткой типа „Кабанчик" на высоту 1.2000, в местах кирпичных вставок.

13. Утеплитель в венткамере принят по ГОСТ 10140-80 - плиты теплоизоляционных из минеральной ваты на битумном связующем γ = 200 кг/м³ марки П-200.

14. Утеплитель в покрытии принят по Гост 9573-82* - плиты теплоизоляционные из минеральной ваты на синтетической связующем γ = 200 кг/м³

15. Цокольные панели керамзитобетонные γ = 1000 кг/м³ облицевать плиткой типа "кабанчик" в заводских условиях.

16 Фонари зенитные по шифру 765 размером 3.0×4.0 производит Шадринский завод /641800 Курганская обл, г. Шадринск, ул. Герцена, д.30/ Институт разработчик - Гипроспецлегконструкции.

Условные обозначения:

1 — Маркировка оборудования

П1 / 1 — Маркировка отверстий и перегородок

Инв.№ подл. | Подпись и дата | Взам. инв.№

Привязан:

Инв.№

ГИП	Трушин		11.91
Н. контр.	Растунова		
Нач. отд.	Хрупала		
Гл. спец.	Тузанов		
Зав. гр.	Явычьян		
Арх.	Смирнова		

ТП 503-9-32.92 АР

Диагностическая станция ГАИ пропускной способностью 60 тыс. автомобилей в год

Производственный корпус

Стадия	Лист	Листов
РП	2	

Общие данные /окончание/

ГИПРОАВТОТРАНС г. Москва

Копировал: Коннова 25349-03 5 формат А2

Альбом 3

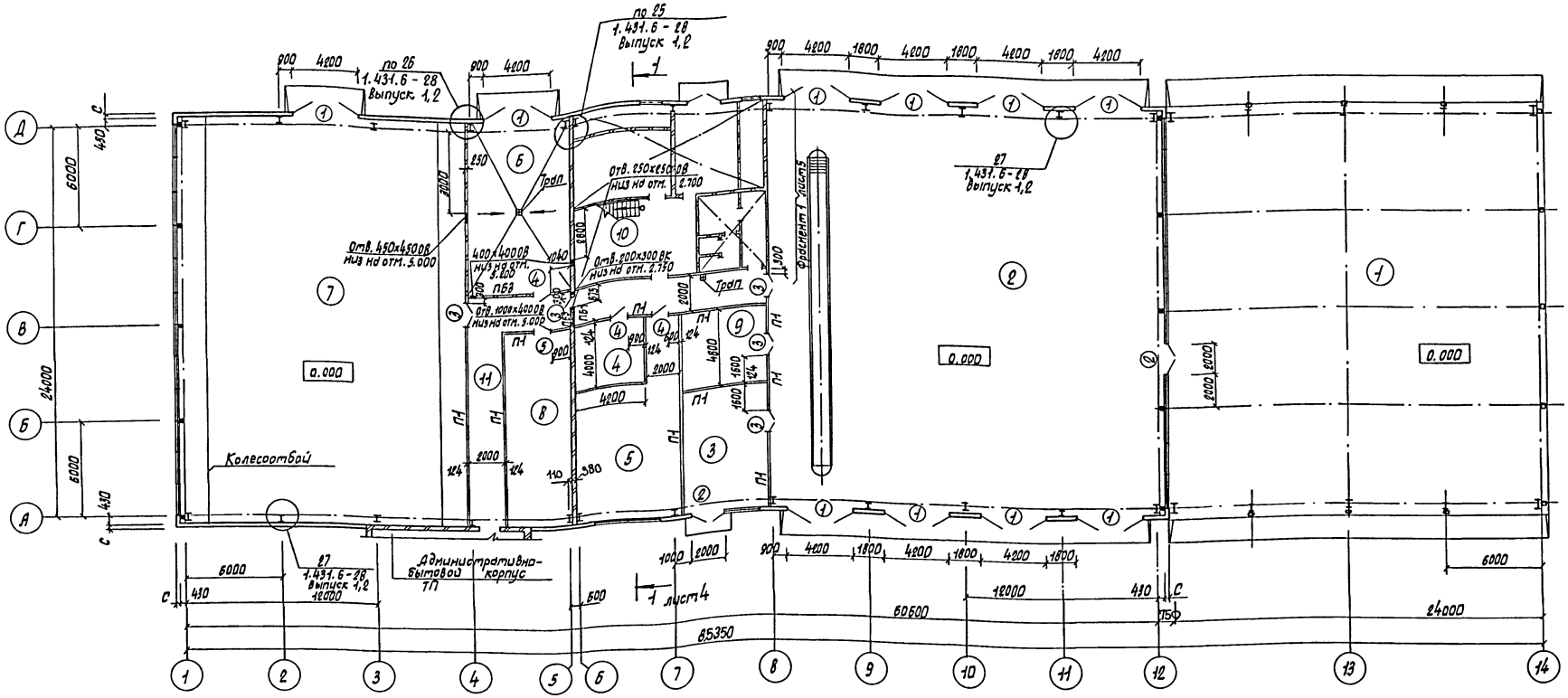

Экспликация помещений

/Начало/

N по проекту	Наименование	Площадь м²	Категория производства по взрывной, взрывопожарной и пожарной опасности
1	Участок предварительного контроля.	602.0	
2	Участок диагностики.	612.0	В
3	Участок диагностики мототранспорта.	41.0	В
4	Компрессорная.	17.0	Д
5	Мастерская	62.0	Д

/окончание/

N по проекту	Наименование	Площадь м²	Категория производства по взрывной взрывопожарной и пожарной опасности
6	Участок мойки	67.0	Д
7	Стоянка автомобилей	448.0	В
8	Электрощитовая	50.0	
9	Комната инспекторов	25.0	
10	Венткамера	103.0	
11	Коридор	65	

Ведомости проемов ворот и дверей и перемычек см. лист 7.

Согласовано:
Нач. отд. ЭО Шунский

Согласовано:
Нач. отд. ТХ Пугин
Нач. отд. ОВ Егоров
Нач. отд. ВК Марионков

Инв. N подл. | Подпись и дата | Взам. инв. N

Привязан:

Инв. N

ГИП	Трушин		11.91
Нач. отд.	Хрупало		
Н. контр.	Хрупало		
Гл. спец.	Тузанов		
Зав. гр.	Язычьян		
Арх.	Смирнова		

ТП 503-9-32.92 АР

Диагностическая станция ГАИ пропускной способностью 60 тыс. автомобилей в год.

Производственный корпус

Стадия	Лист	Листов
РП	3	

План на отм. 0.000

Гипроавтотранс г. Москва

Копировал Марченко 25349-03 6 Формат А2

Альбом 3

Фасад 1-14

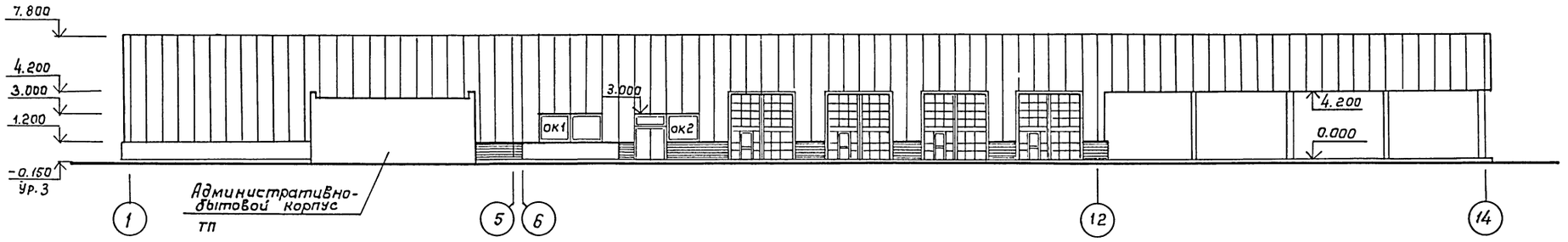

Фасад 14-1

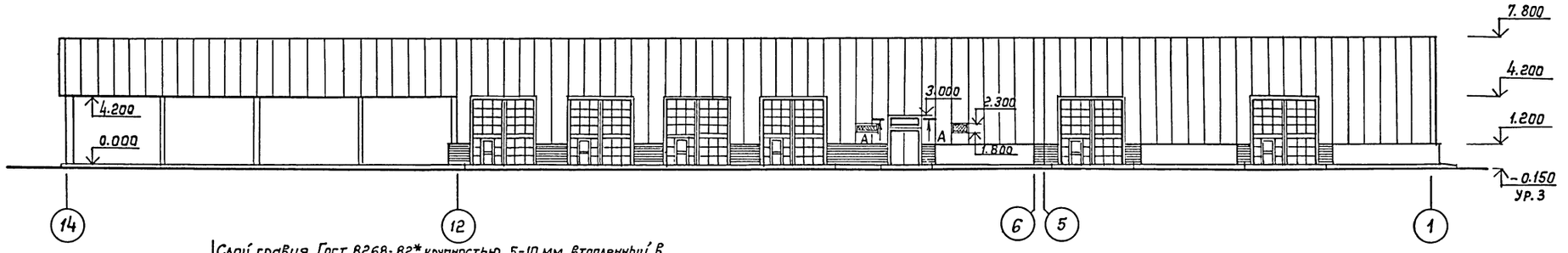

Разрез 1-1

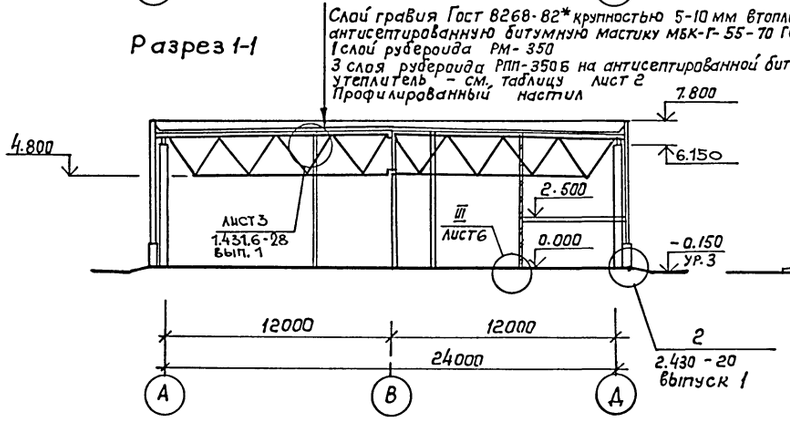

Фасад Д-А

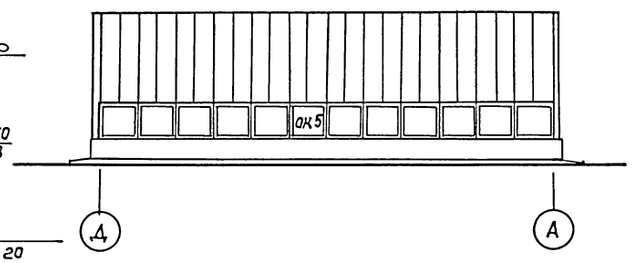

Фасад А-Д

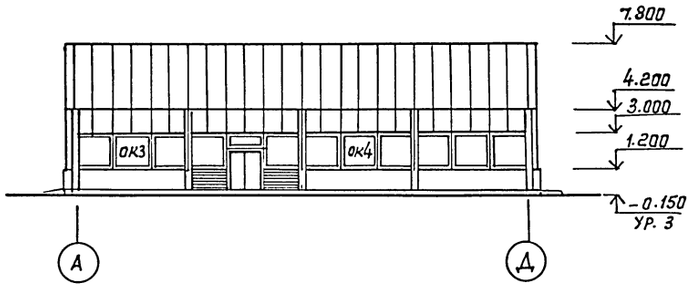

А - А

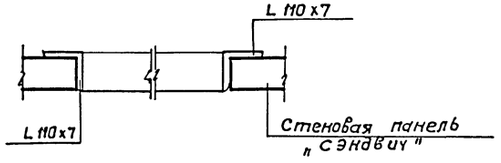

ГИП	Трушин		11.91	ТП 503-9-32.92 АР	
Нач.отд.	Хрупала			Диагностическая станция ГАИ пропускной способностью 60 тыс. автомобилей в год	
Н.контр.	Тузанов			Производственный корпус	Стадия: Р.П. / Лист: 4 / Листов:
Гл.спец	Тузанов				
Зав.гр.	Язычьян			Фасады 1-14; 14-1; Д-А; А-Д	ГИПРОАВТОТРАНС г. Москва
Арх.	Смирнова			Разрез 1-1	

Привязан:

Инв. №

Инв. № подл. | Подпись и дата | Взам. инв. №

Копировал: Коннова 25349-03 7 формат А2

Альбом 3

Фрагмент 1

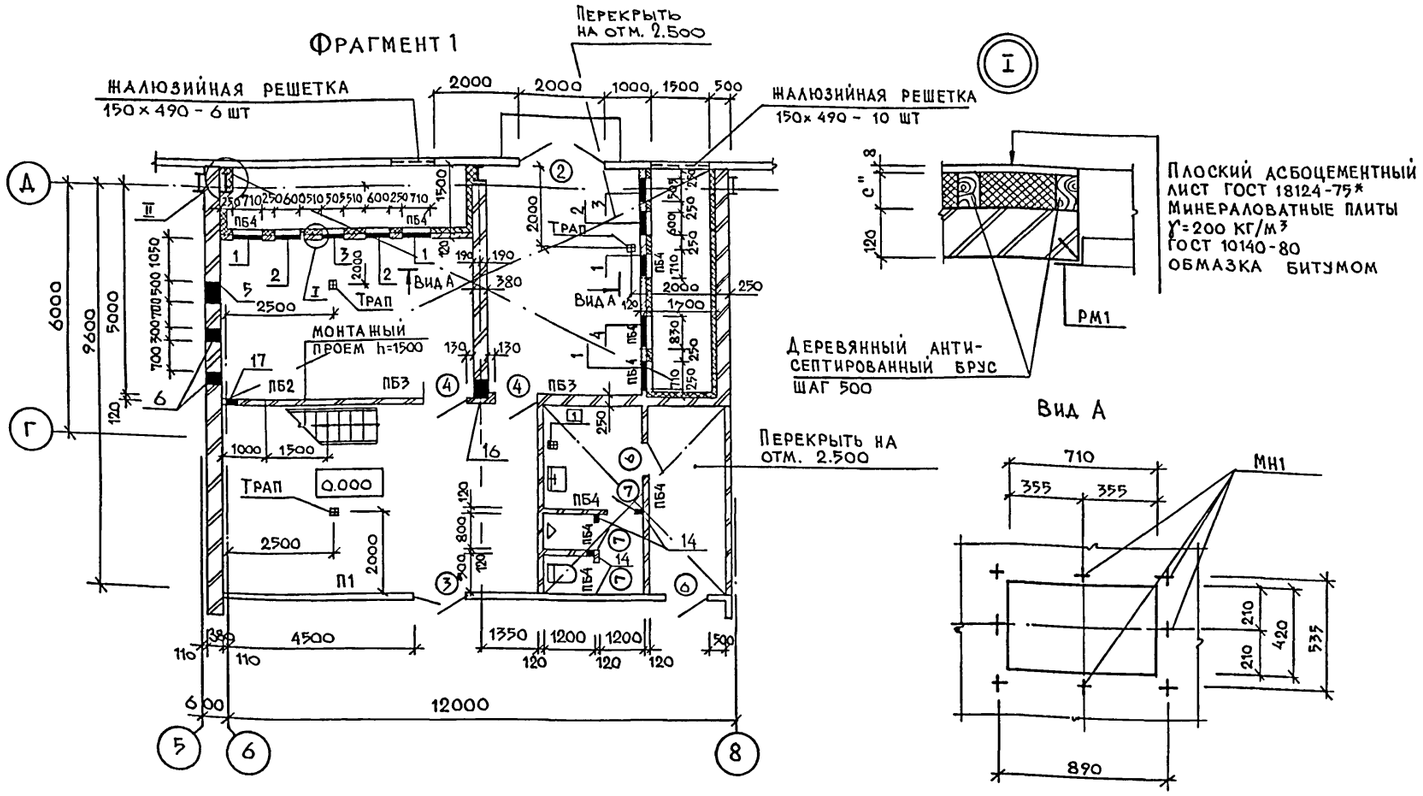

Вид А

План вентКамеры на отм. 2.500

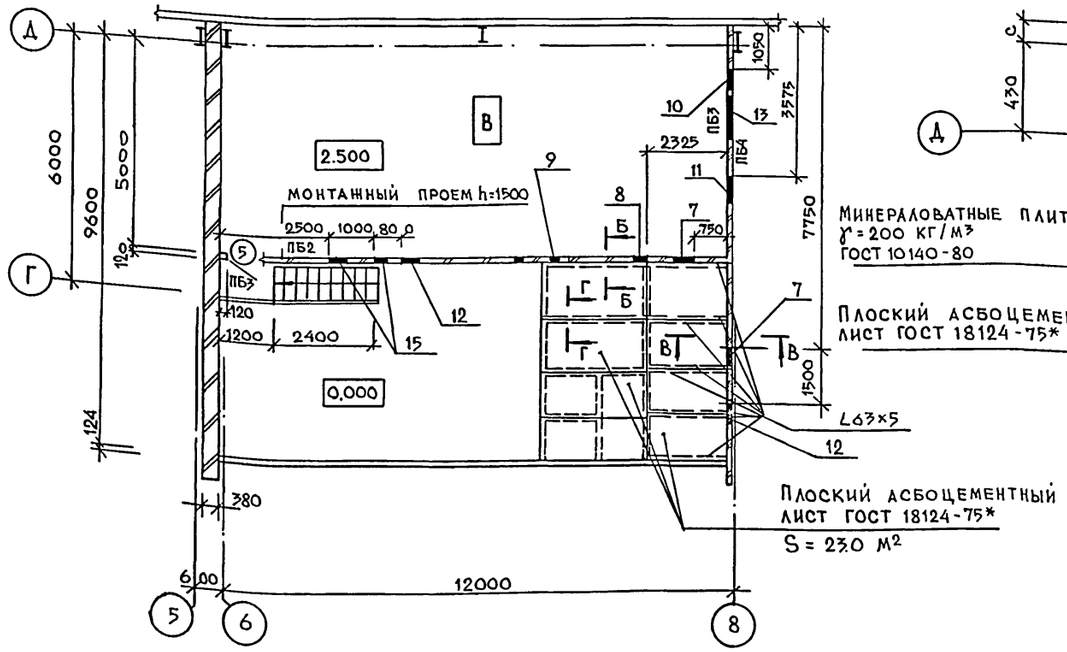

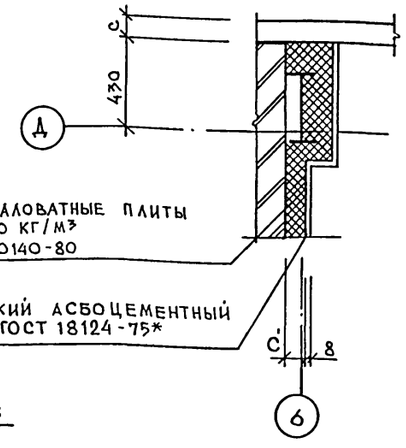

Ведомость отверстий

№№ отв.	Размеры в мм: Длина	Размеры в мм: Высота	Отметка низа отверстия	Назначение	Примечание
1	710	420	0.275	ОВ	Вид А для $t_н^о C = -40$
2	600	545	0.400	ОВ	
3	505	1250	0.200	ОВ	Обрамить РМ1 узел I
4	830	800	0.400	ОВ	Для $t_н^о C = -30, -40$
	705	670	0.400	ОВ	Для $t_н^о C = -20$
5	500	500	1.700	ОВ	
6	300	300	1.900	ОВ	
7	500	500	5.000	ОВ	
8	350	350	5.000	ОВ	
9	300	300	5.000	ОВ	
10	500	500	2.900	ОВ	
11	650	650	5.500	ОВ	
12	400	400	5.200	ОВ	
13	1000	300	5.000	ОВ	
14	350	350	2.100	ОВ	
15	400	600	5.000	ОВ	
16	400	400	1.800	ОВ	
17	200	200	2.000	ОВ	

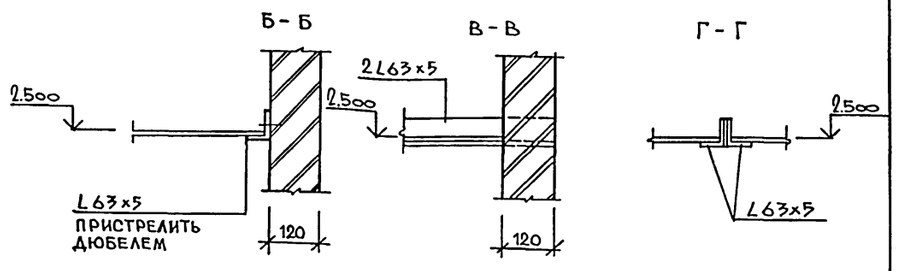

Утепление потолка воздухозаборной шахты — по типу узла I

ГИП	Трушин		
Нач.отд.	Хрупало		
Н.контр.	Тузанов		
Гл.спец.	Тузанов		
Зав.гр.	Язычьян		
Арх.	Смирнова		

ТП 503-9-32.92 АР

Диагностическая станция ГАИ пропускной способностью 60 тыс. автомобилей в год.

Производственный корпус

Стадия	Лист	Листов
Р.П.	5	

Фрагмент 1. План вентКамеры на отм. 2.500. Узлы I, II.

Гипроавтотранс г. Москва

Привязан

Инв. №

25349-03 8

Копир.

Формат А2

Согласовано.

Нач.отд. ОВ Егоров

Нач.отд. ЭО Шунский

Взам. инв. №

Подп. и дата

Инв. № подл.

Альбом 3

Планы полов

НА ОТМ. 0.000

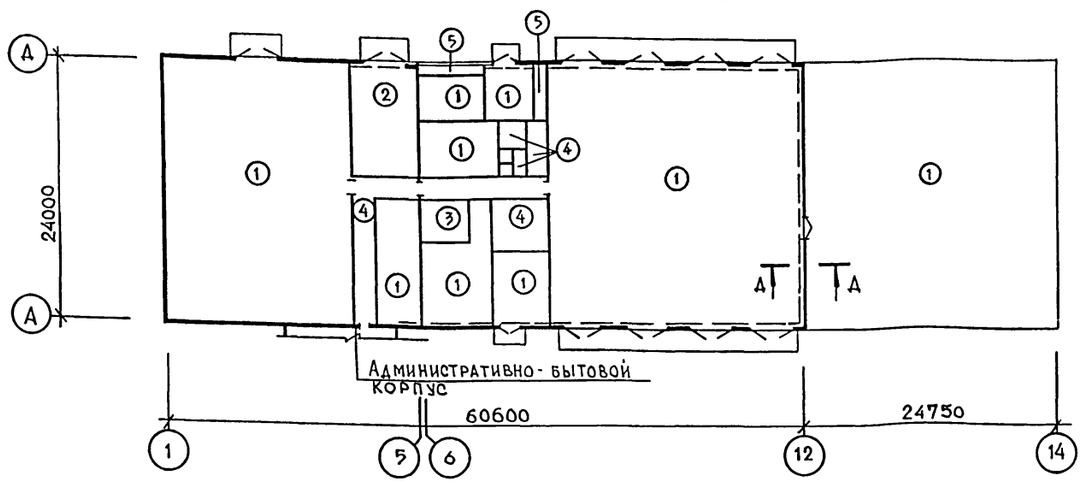

НА ОТМ. 2.500

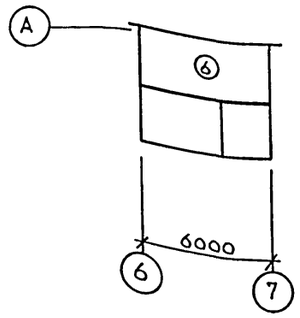

План кровли



А - Д

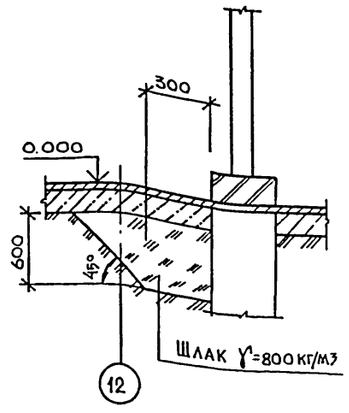

Экспликация полов

Наименование или номер помещения по проекту	Тип пола по проекту	Схема пола или номер узла по серии	Элементы пола и их толщина	Площадь пола м²
1, 2, 3, 5, 7, 8, 10	1		Покрытие бетон класса В25 /шлифованный/ - 30 мм Подстилающий слой - бетон класса В15-100 мм Щебень втрамбованный в грунт Грунт основания см. пункт 1	1918.0
6	2		Покрытие-бетон класса В25 /шлифованный/ - 30 мм Подстилающий слой - бетон класса В15 - 80 мм. Гидроизоляция-слой гидроизола на битумной мастике Стяжка-бетон класса В15-50 мм Щебень втрамбованный в грунт Грунт основания см. пункт 1	67.0
4	3		Покрытие-мозаичные плиты-30 мм на цементно-песчаном растворе марки 150-15 мм Подстилающий слой-бетон класса В-15-60 мм Щебень втрамбованный в грунт Грунт основания см. пункт 1	17.0
9, 11, санитарный узел	4		Покрытие-керамические плиты /ГОСТ 6787-80*/ - 13 мм на цементно-песчаном растворе марки 150-15 мм Подстилающий слой - бетон класса В15-90 мм Щебень втрамбованный в грунт Грунт основания см. пункт 1	110.0
Воздухозаборная камера	5		Покрытие-бетон класса В25 /шлифованный/ - 30 мм Керамзитовый гравий γ=500 кг/м³-150 Подстилающий слой - бетон класса В-15-100 мм Щебень втрамбованный в грунт Грунт основания см. пункт 1	18.0
Венткамера на отм. 2.500	6		Покрытие-бетон класса В25-30 мм Стяжка-бетон класса В15-50 мм Основание - ж.б. плиты перекрытия	66.0

III

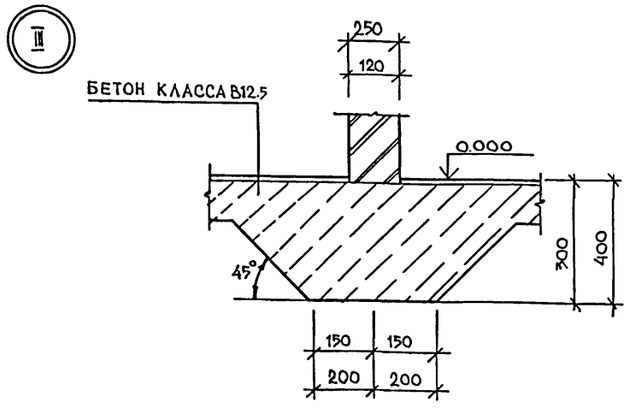

1. Уплотнение грунта производить трамбованием в него слоя щебня или гравия крупностью 40...60 мм толщиной 100 мм до плотности скелета γ 1,6 т/м³.
2. Полы выполнять после прокладки всех коммуникаций.
3. В помещениях с трапами полы выполнить с уклоном к трапу > 0.010.
4. В осях 12-14 толщина утеплителя 60 мм для всех температур в пределах высоты волны.

Согласовано:
Нач. отв. ВК Марионков
Взам. инв. №
Подп. и дата
Инв. № подл.

Привязан:
Инв. №

ГИП	Трушин		11.91
Нач. отд.	Хрупало		
Н. контр.	Тузанов		
Гл. спец.	Тузанов		
Зав. гр.	Язычьян		
Арх.	Смирнова		

ТП 503-9-32.92 АР

Диагностическая станция ГАИ пропускной способностью 60 тыс. автомобилей в год

Производственный корпус

Стадия	Лист	Листов
Р.П.	6	

Планы полов на отм. 0.000, 2.500. План кровли. Узел III.

Гипроавтотранс г. Москва

25349-03 9 Копир. Формат А2

Альбом 3

ОК1

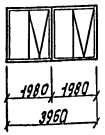

ОК2

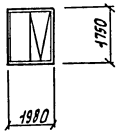

ОК3

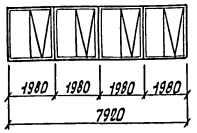

ОК4

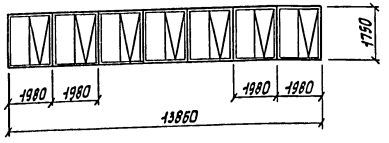

ОК5

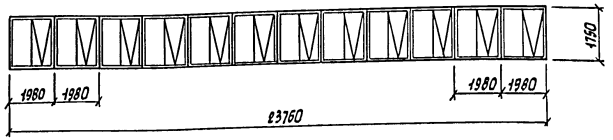

Спецификация заполнения проемов.

Марка, поз.	Обозначение	Наименование	Кол.	Масса ед., кг	Примечание
1	1.435.9-17 выпуск 0	Ворота ВР42х42-Т	10		
2	1.436.2-18	Дверной блок 2ДСУ24х20	3		
3	ГОСТ 24698-81	Дверной блок ДС21-13ГТ	6		
4	ГОСТ 6629-88	Дверной блок ДГ21-10П	6		
5	ГОСТ 6629-88	Дверной блок ДГ21-10Л	1		
6	ГОСТ 6629-88	Дверной блок ДГ21-7П	2		
7	ГОСТ 6629-88	Дверной блок ДГ21-7Л	3		
	Шифр 765	Зенитный фонарь ЗФР-1	4		
	ГОСТ 24866-81	Стеклопакет 1560х980х27	32		
ОК1	1.436.3-16/88 выпуск 0,1,3	Окно ОТД 18.20-2	2		
ОК2	1.436.3-16/88 выпуск 0,1,3	Окно ОТД 18.20-2	1		
ОК3	1.436.3-16/88 выпуск 0,1,3	Окно ОТД 18.20-2	4		
ОК4	1.436.3-16/88 выпуск 0,1,3	Окно ОТД 18.20-2	7		
ОК5	1.436.3-16/88 выпуск 0,1,3	Окно ОТД 18.20-2	12		
	1.494-27 выпуск 10	Жалюзийная решетка	16		

Спецификация перемычек

Марка, поз.	Обозначение	Наименование	Кол	Масса ед.,кг	Примечание
1	ГОСТ 948-84	2ПБ 16-2	3	65	
2	ГОСТ 948-84	2ПБ 19-3	2	81	
3	ГОСТ 948-84	2ПБ 13-1	6	54	
4	ГОСТ 948-84	2ПБ 10-1	10	43	

Спецификация сборных перегородок.

Марка, поз.	Обозначение	Наименование	Кол.	Масса ед.,кг	Примечание
П1	1.431.9-24	Перегородки из гипсо-	6500	—	м²
		картонных листов			
		тип Е			

Спецификация закладных изделий.

Марка, поз.	Обозначение	Наименование	Кол	Масса ед., кг	Примечание
РМ1	ТП 503-9-32.92 КЖИ	Рамка металлическая	2	—	
	ГОСТ 8509-86*	L 63х5 L = 22.0 пм	—	105.0	
МН1	ГОСТ 7798-70*	Болт М12 L = 150	32	0.14	
	ГОСТ 8509-86*	L 110х7 L = 23.0 пм	—	273.0	

Е-Е

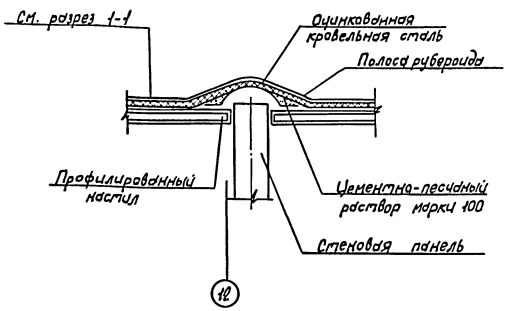

Монтаж перегородок производить после устройства пола, прокладки коммуникаций до выполнения отделочных работ согласно требованиям серии 1.431.9-24.

Противопожарные двери при установке оборудовать устройствами для самозакрывания и уплотняющими прокладками.

Ведомость проемов ворот и дверей.

Марка, поз.	Размер проема в мм
1	4200 х 4200
2	2000 х 2400
3	1310 х 2070
4	1010 х 2070
5	1010 х 2070
6	710 х 2070
7	710 х 2070

Ведомость перемычек.

Марка, поз.	Схема сечения
ПБ1	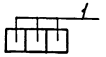
ПБ2	
ПБ3	
ПБ4	

Инв. № подл. | Подпись и дата | Взам. инв. №

Привязан:

Инв. №

ТП 503-9-32.92 АР

Диагностическая станция ГАИ пропускной способностью 60 тыс. автомобилей в год.

ГИП	Трушин		11.94
Нач. отд.	Хрупало		
Н. контр.	Тузанов		
Гл. спец.	Тузанов		
Зав. гр.	Азычян		
Арх.	Смирнова		

Производственный корпус

Спецификации

Стадия	Лист	Листов
РП	7	

Гипродортранс г. Москва

Копировал Марченко 25349-03 10 Формат А2

Альбом 3

Ведомость рабочих чертежей основного комплекта марки КЖ

Лист	Наименование	Примечание
1	Общие данные	
2	Схема расположения фундаментов, фундаментных	
	балок, блоков. Фрагмент 1.	
3	Фрагменты 2...7	
4	Фрагменты 8... 11	
5	Фундаменты Фм1... Фм3	
6	Фундаменты Фм4...Фм7	
7	Схема расположения панелей цокольных	
8.	Схема расположения плит перекрытия на отм. 2.500	
	Участки монолитные Ум1... Ум4	
9	Схема расположения фундаментов под оборудование	
10	Фундамент Фом1. План на отм. 0.000.	
	Разрезы 1-1... 3-3	
11	Фундамент Фом1. План ниже отм. 0.000	
	Разрезы 4-4, 5-5.	
12	Узлы 1... 8	
13	Фундаменты Фом 2... Фом4	
14	Каналы Пк1... Пк5	
15	Спецификация каналов ПК1... Пк5	
16	Канал ПК6. Фундаменты Фом5, Фом6. Приямки ПР1, Пр2	

Ведомость ссылочных и прилагаемых документов /начало/

Обозначение	Наименование	Примечание
	Ссылочные документы	
1.030.1-1 /88 вып.2-6;	Стены наружные из однослойных	
вып. 3-3	панелей для каркасных обществен-	
1.030.1-1 вып. 4-1	ных зданий, производственных и	
	вспомогательных зданий про-	
	мышленных предприятий	
1.412.1-6 вып. 0.2	Фундаменты монолитные железобе-	
	тонные на естественном основании	
	под типовые железобетонные ко-	
	лонны одноэтажных и многоэтаж-	
	ных производственных зданий	
ГОСТ 8478-81*	Сетки сварные для железобе-	
	тонных конструкций	

Типовой проект разработан в соответствии с действующими нормами и правилами и предусматривает мероприятия, обеспечивающие взрывную, взрывопожарную и пожарную безопасность при эксплуатации здания

Главный инженер проекта [подпись] / А.В. Трушин /

Ведомость ссылочных и прилагаемых документов /окончание/

Обозначение	Наименование	Примечание
1.415.1-2 вып.1	Балки фундаментные железобетон-	
	ные для наружных и внутренних	
	стен производственных зданий	
	промышленных предприятий	
1.141.1 вып.64	Панели перекрытий железобе-	
	тонные многопустотные	
1.423.3-8 вып.3	Стальные колонны одноэтажных	
	производственных зданий без	
	мостовых опорных кранов	
2.240-1 вып.2	Детали перекрытий обществен-	
	ных зданий	
1.400-15 вып.1	Унифицированные закладные изде-	
	лия железобетонных конструкций	
	для крепления технологических	
	коммуникации и устройств	
3.006.1-2.87 вып.2	Сборные железобетонные каналы и	
	тоннели из лотковых элементов	
3.900.1-14 вып.1	Изделия железобетонные для круглых	
	колодцев водопровода и канализации	
5.900-2	Сальники набивные Ду 50 - 1400 мм	
	для пропуска труб через стены.	
ГОСТ 24379.1-80	Болты фундаментные	
ГОСТ 13579-78*	Блоки бетонные для стен подвалов	
	Прилагаемые документы	
ТП 503-9-32.92 КЖИ	Чертежи строительных изделий	
ТП 503-9-32.92 КЖ.ВМ	Ведомость потребности в материалах	

Ведомость спецификаций

Лист	Наименование	Примечание
2	Спецификация к схеме расположения фундаментов	
	Фундаментных балок, блоков	
5	Спецификация фундаментов Фм1... Фм3	
6	Спецификация фундаментов Фм4...Фм7.	
7	Спецификация к схеме расположения панелей цокольных	
8	Спецификация к схеме расположения плит перекрытия	
	на отм. 2.500	
	Спецификация Ум1... Ум4	
9	Спецификация к схеме расположения фундаментов	
	под оборудование	
10	Спецификация Фом1	
13	Спецификация Фом2... Фом4	
15	Спецификация Пк1... Пк5	
16	Спецификация Пк6, Фом5, Фом6, Пр1, Пр2	

Ведомость объемов сборных бетонных и железобетонных конструкций по рабочим чертежам основного комплекта марки КЖ

	Наименование группы элементов конструкций	Код	Кол. $м^3$	Примечание
1	Балки обвязочные, фундаментные и сооружений	582400 0000	5.10	
2	Панели стеновые наружные	583100 0000	81,38	
3	Блоки стеновые	583500 0000	16,20	
4	Плиты перекрытий	584200 0000	5,08	
5	Конструкции и детали каналов и открытых водоводов	585800 0000	2.40	
6	Детали смотровых колодцев	585500 0000	0,62	
7	Перемычки	582800 0000	0.40	
	Всего бетона и железобетона	5899990099	111,18	

Материалы на изготавление сборных бетонных и железобетонных конструкций учтены в ведомости потребности в материалах и отдельно не учитываются

Общие указания

1. Типовой проект разработан для 3-х вариантов:

1-й вариант (основной)

Для применения в районах с расчетной зимней температурой наружного воздуха минус 30°С, нормативным значением ветрового давления для 1 ветрового района (W_0 = 0,23 кПа), нормативным значением веса снегового покрова для III-его снегового района (S_0 = 1.0 кПа)

2-й вариант

Для применения в районах с расчетной зимней температурой наружного воздуха минус 20°С, нормативным значением ветрового давления для III ветрового района (W_0 = 0,38 кПа), нормативным значением веса снегового покрова для II-го снегового района (S_0 = 0,7 кПа).

3-й вариант

Для применения в районах с расчетной зимней температурой наружного воздуха минус 40°С, нормативным значением ветрового давления для II ветрового района (W_0 = 0,3 кПа), нормативным значением веса снегового покрова для IV снегового района (S_0 = 1,5 кПа).

Для всех вариантов сейсмичность не выше 6 баллов.

2. Данные о грунтах смотри лист 2.
3. Производство работ в зимнее время производить с учетом требований СНиП 3.03.01-87.
4. После проведения монтажно-сварочных работ антикоррозийную защиту металлических изделий восстановить.
5. За относительную отметку 0.000 принята отметка чистого пола здания, что соответствует абсолютной отметке [ ]
6. При привязке проекта необходимо учесть условия строительства и эксплуатации.

Согласовано: Гл. спец. тех. отд. Грачев

Взам. инв. №

Подпись и дата

Инв. № подл.

Гип	Трушин	[подпись]	Л.Я
Н. контр.	Ростунова	[подпись]	
Нач. отд.	Хрупало	[подпись]	
Зав. гр.	Алехова	[подпись]	
Вед. инж.	Черкасова	[подпись]	
Инж. III к	Пьянова	[подпись]	

Привязан:

Инв. №

ТП 503-9-32.92 КЖ

Диагностическая станция ГАИ пропускной способностью 60 тыс. автомобилей в год

	стадия	Лист	Листов
Производственный корпус	РП	1	16
Общие данные	ГИПРОАВТОТРАНС г. Москва		

Копировал Коннова 25349-03 11 формат А2

Альбом 3

Схема расположения фундаментов, фундаментных балок, блоков

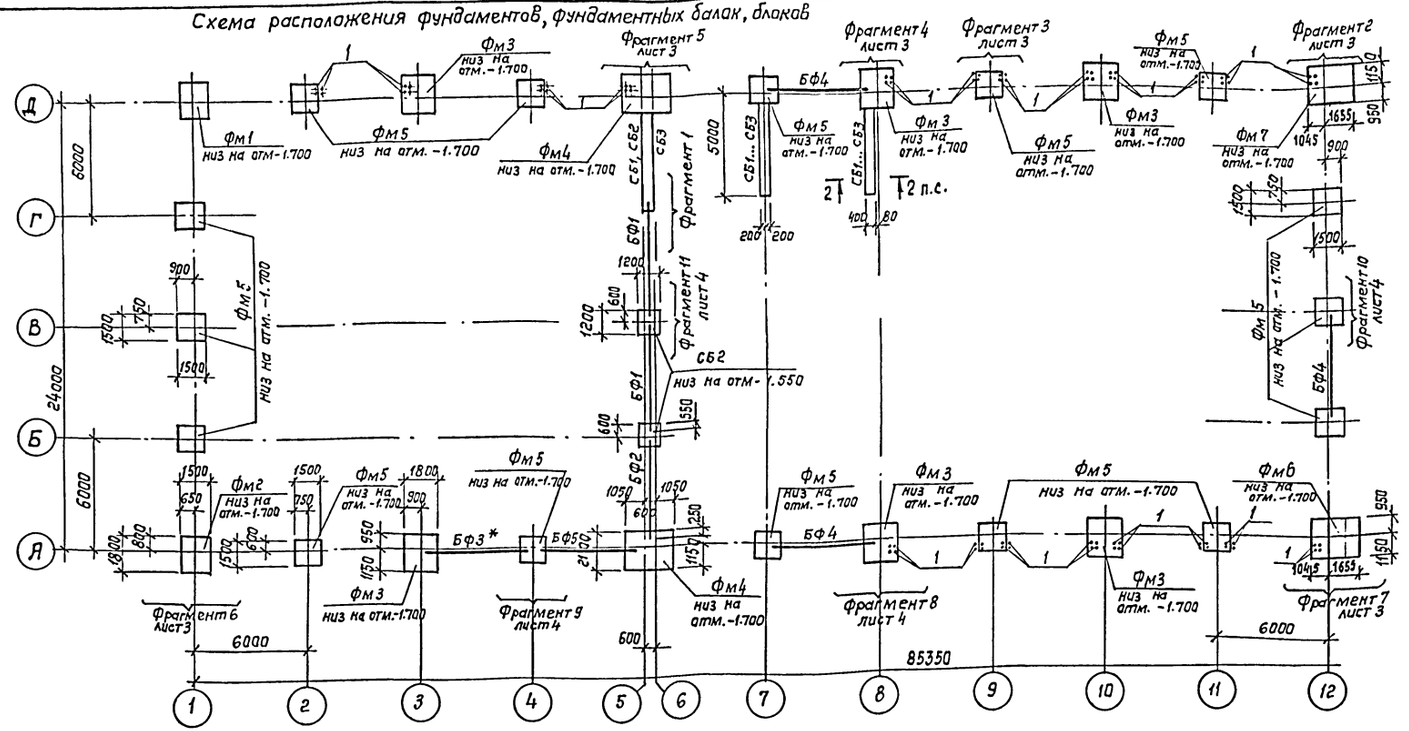

Спецификация к схеме расположения фундаментов, фундаментных балок, блоков.

Марка, поз.	Обозначение	Наименование	Кол.	Масса ед., кг	Примечание
		Фундаменты			
Фм1	лист 5	Фм1	2		
Фм2	лист 5	Фм2	2		
Фм3	лист 5	Фм3	8		
Фм4	лист 6	Фм4	2		
Фм5	лист 6	Фм5	23		
Фм6	лист 6	Фм6	1		
Фм7	лист 6	Фм7	1		
СБ1	ГОСТ 13579-78*	Блоки ФБС 24.4.6-т	10	1300	
СБ2	ГОСТ 13579-78*	ФБС 12.4.6-т	14	640	
СБ3	ГОСТ 13579-78*	ФБС 12.4.3-т	13	310	
		Балки фундаментные			
БФ1	1.415.1-2 в.1	3БФ6-3АIV	2	1300	
БФ2	1.415.1-2 в.1	3БФ6-7АIV	1	1200	
БФ3	1.415.1-2 в.1	2БФ6-12АIV	1	850	
		$t_н$ °С = -20 … -30 / $t_н$ °С = -40			
БФ4	1.415.1-2 в.1	3БФ6-12АIV / 4БФ6-11АIV	3	1100 / 1300	
БФ5	1.415.1-2 в.1	3БФ6-17АIV / 4БФ6-15АIV	1	1000 / 1200	
поз.1	ГОСТ 24379.1-80	Болт 1.1м24х800	80		

1. Основанием фундаментов служат грунты со следующими характеристиками: $\varphi^н$= 0.49рад, $C^н$=2кПа, E=14,7МПа, $\gamma^н$= 1.8т/м³. Грунтовые воды отсутствуют. Под сборные фундаменты устроить подготовку из среднезернистого песка. Под монолитные железобетонные фундаменты – из бетона класса В-3,5 толщиной 100 мм.
2. Обратную засыпку пазух производить грунтом без включения строительного мусора, растительного грунта, с послойным трамбованием до получения γ скелета грунта ≥ 1.6т/м³.
3. Нагрузки на фундаменты и габариты фундаментов даны для основного варианта.
4. В таблицах нагрузок на фундаменты направление оси X соответствует направлению буквенной оси здания.
5. Кладку блоков вести на растворе марки 100.

Фрагмент 1

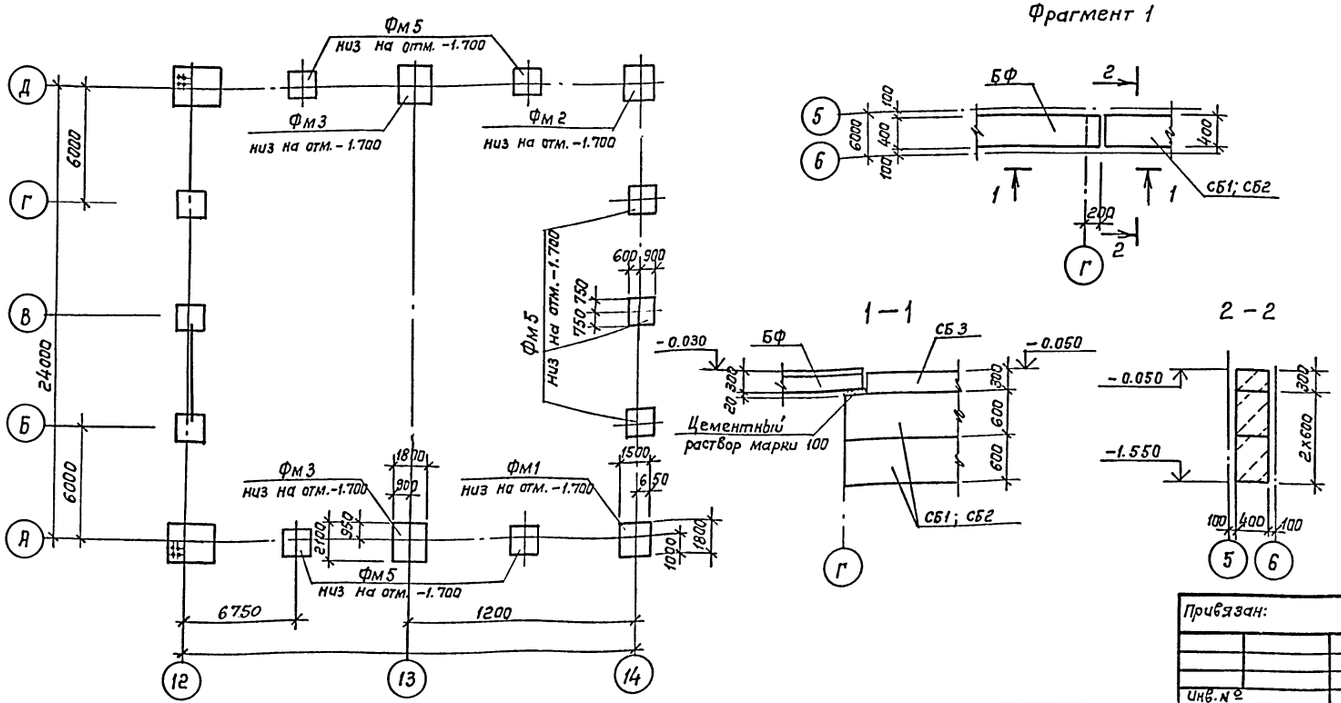

Привязан:				
Инв.№				

ТП 503-9-32.92			– КЖ
Диагностическая станция ГАИ пропускной способностью 60 тыс. автомобилей в год			
Производственный корпус		стадия	Лист	Листов
		РП	2	
Схема расположения фундаментов, фундаментных балок, блоков. Фрагмент 1.		ГИПРОАВТОТРАНС г. Москва	
ГИП	Трушин	11.91	
Нач.отд.	Хрупало		
Н.контр.	Хрупало		
Зав.гр.	Алехова		
Вед.инж.	Черкасова		

Инв.№ подл. | Подпись и дата | Взам.инв.№

Копировал: Коннова 25349-03 12 Формат А2

Альбом 3

Фрагмент 2

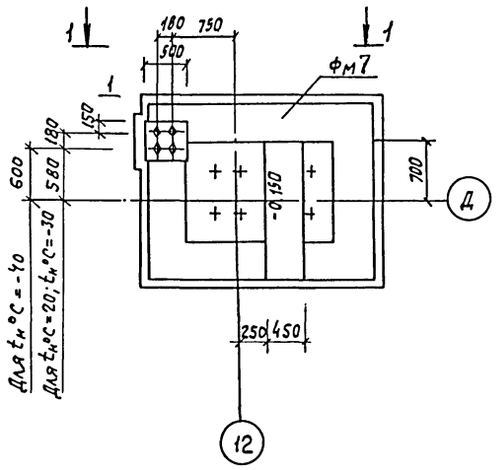

Фрагмент 3

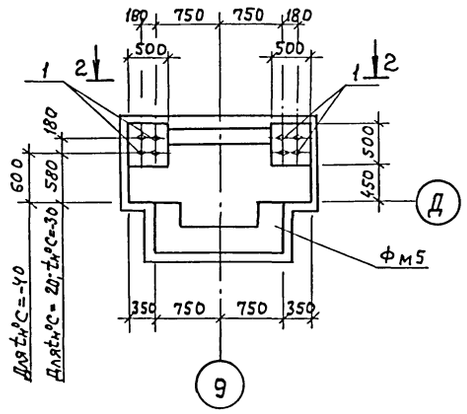

Фрагмент 4

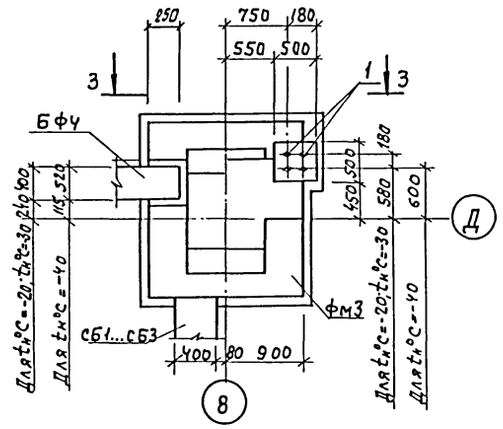

Фрагмент 5

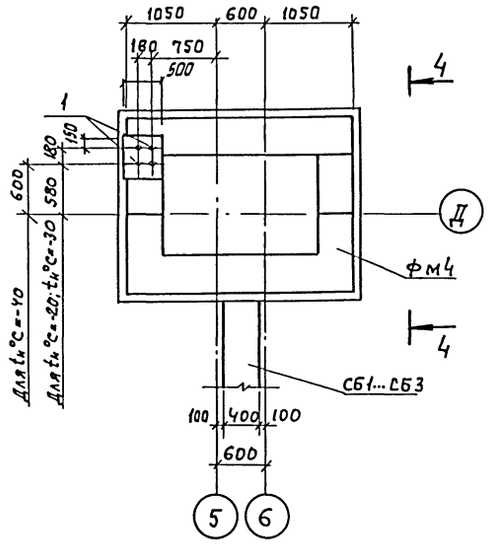

Фрагмент 6

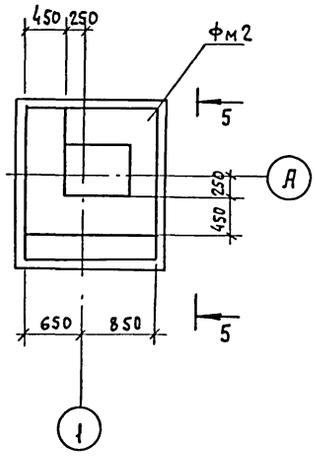

Фрагмент 7

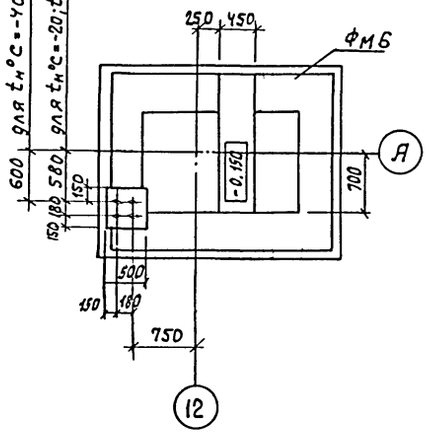

1 — 1

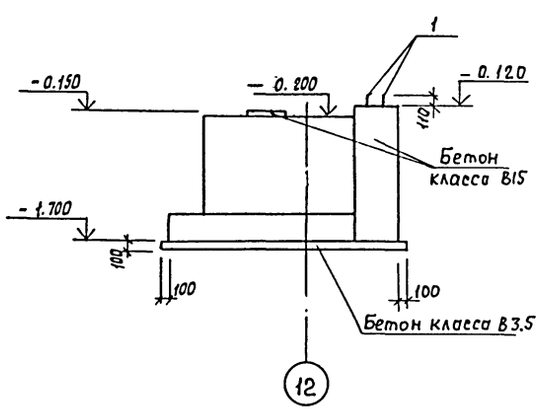

2 — 2

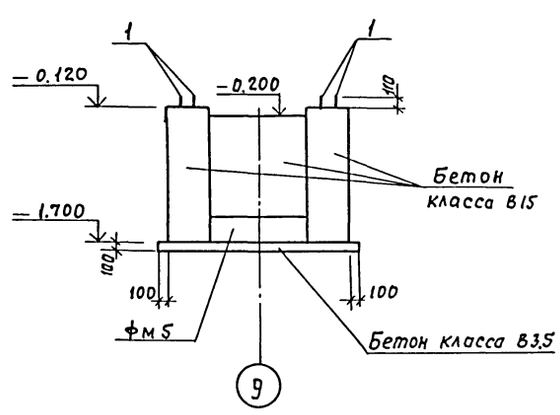

3 — 3

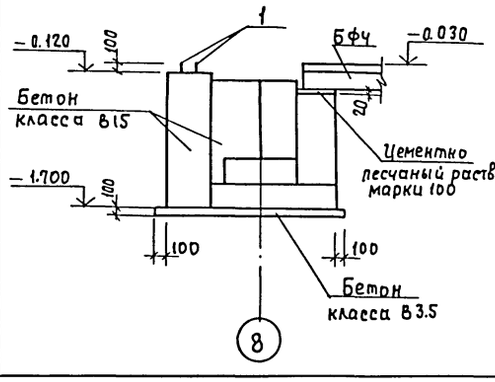

4 — 4

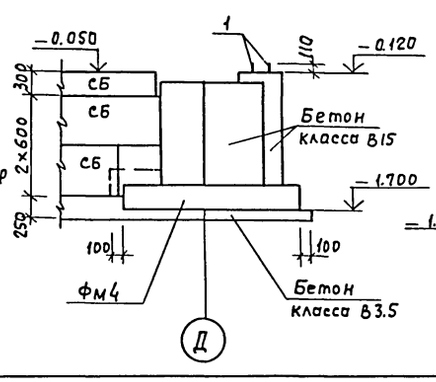

5 — 5

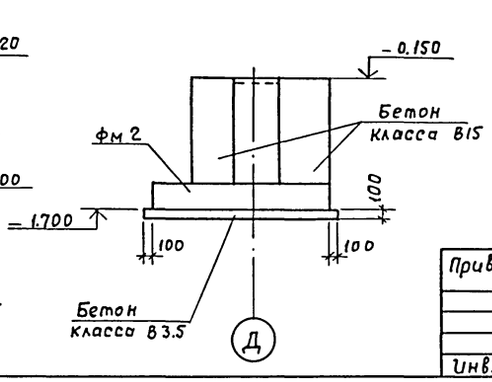

1. Набетонки под кирпичные стены выполнять после монтажа фундаментных балок, колонн, верх набетонок - 0.030.
2. Перед выполнением набетонок поверхности фундаментов очистить от строительного мусора и сделать насечки.

Привязан

Инв. №

ГИП	Трушин		11.91
Нач. отд.	Хрупало		
Н. контр.	Хрупало		
Зав. гр.	Алехова		
Вед. инж.	Черкасова		

ТП 503-9-32.92 КЖ

Диагностическая станция ГАИ пропускной способностью 60 тыс. автомобилей в год

Производственный корпус

Стадия	Лист	Листов
РП	3	

Фрагменты 2...7

ГИПРОАВТОТРАНС г. Москва

25349-03 13

Копировал Максимова

Формат А2

Инв. № подл. | Подпись и дата | Взам. инв. №

Альбом 3

Фрагмент 8

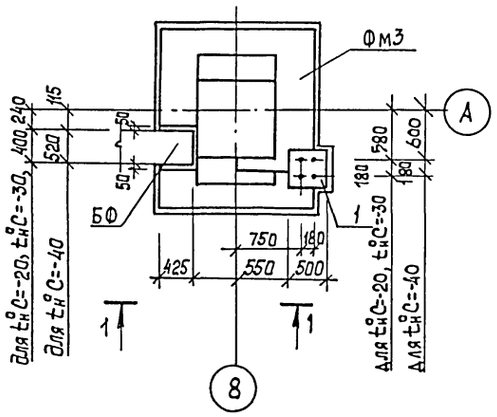

Фрагмент 9

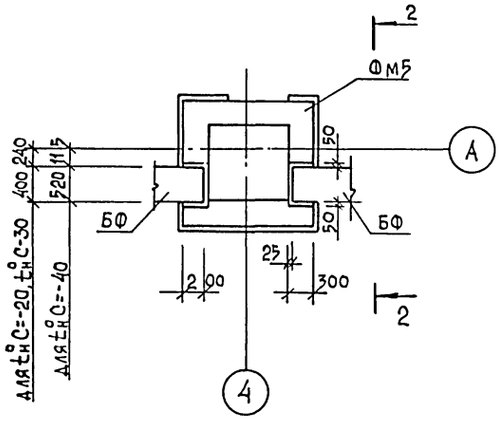

Фрагмент 1

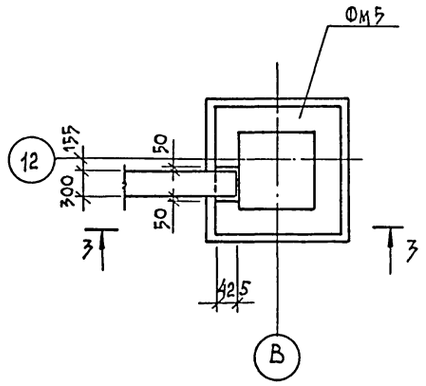

Фрагмент 11

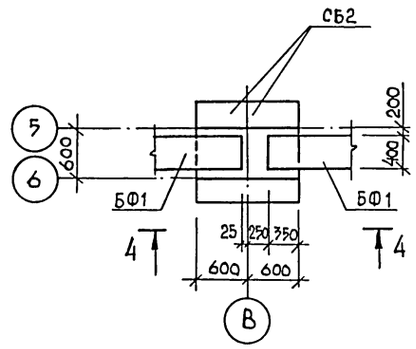

1 - 1

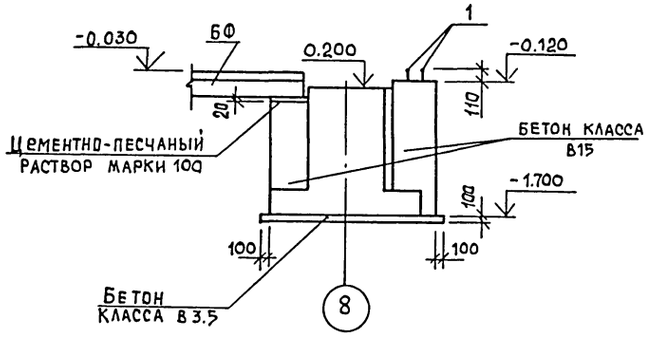

2 - 2

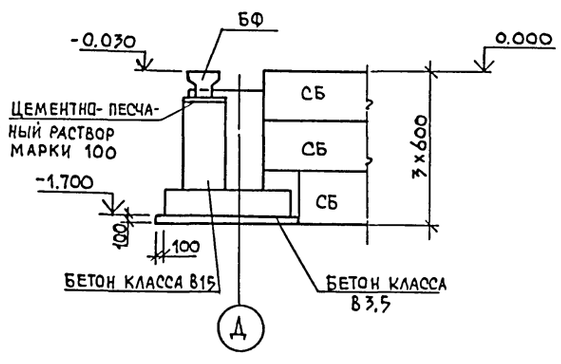

3 - 3

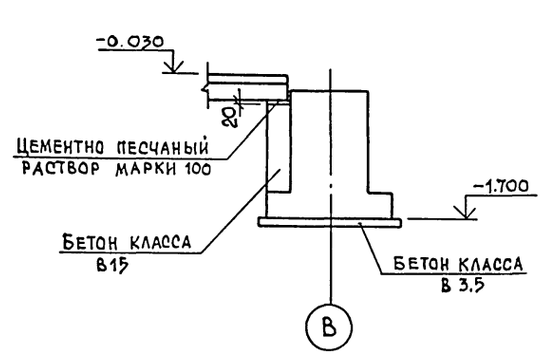

4 - 4

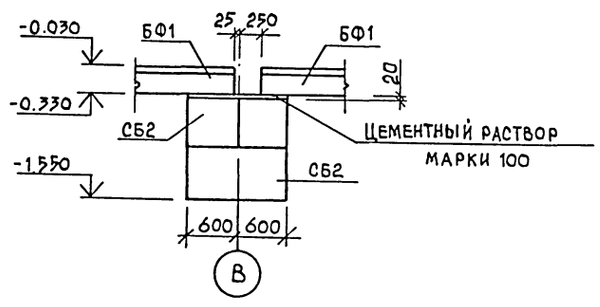

Привязан:

Инв. N

ГИП	Трушин		11.91
Нач.отд.	Хрупало		
Н.контр.	Хрупало		
Зав. гр.	Алехова		
Вед.инж.	Черкасова		

ТП 503-9-32.92 КЖ

Диагностическая станция ГАИ пропускной способностью 60 тыс. автомобилей в год

Производственный корпус

Стадия	Лист	Листов
РП	4	

Фундаменты 8...11

Гипроавтотранс г. Москва

25349-03 14 Копир. Формат А2

Инв. № подл. | Подп. и дата | Взам. инв. №

Альбом 3

фм1

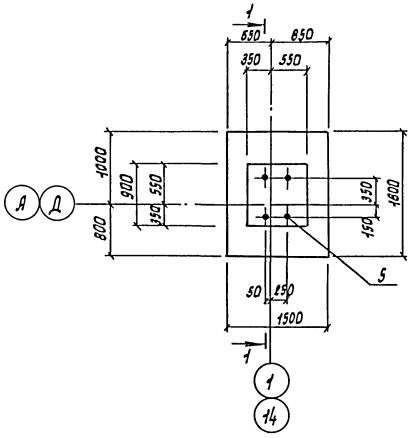

фм2

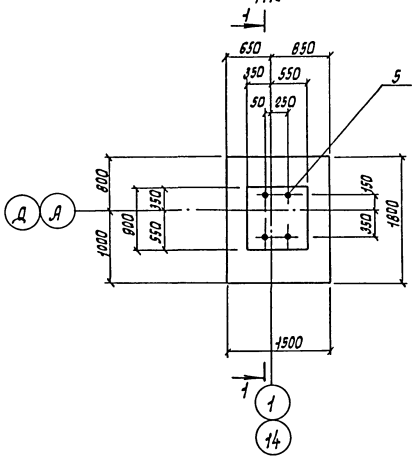

фм3

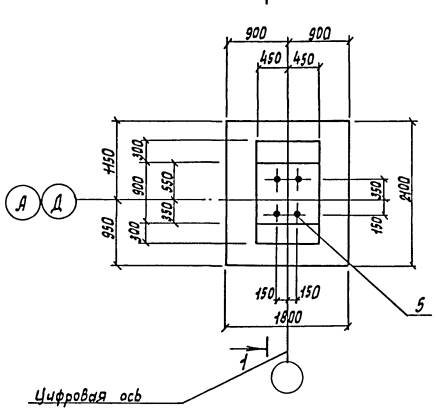

1—1

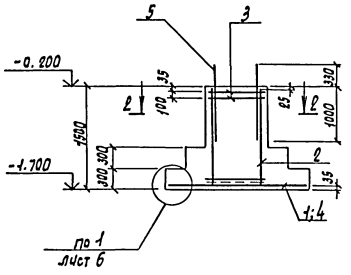

2—2

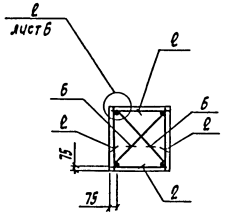

Спецификация фундаментов фм1... фм3.

Формат	Зона	Поз.	Обозначение	Наименование	кол. фм1	кол. фм2	кол. фм3	Примечание
				Сборочные единицы				
				Сетки				
А3		1	1.412.1-6.2-1	С1-3П			1	
А3		2	1.412.1-6.2-3	С2-1	4	4	4	
А3		3	1.412.1-6.2-6	С4-1	2	2	2	
А3		4	1.412.1-6.2-1	С1-3	1	1		
				Блок фундаментных балтов				
А3		5	1.423.3-8.3 46 КМ	БФ5К	1	1	1	
				Детали				
				10-А-III ГОСТ 5781-82*				
Б4		6		ℓ=1180	4	4	4	
				Материалы				
				Бетон класса В15			2.28	м³

Ведомость расхода стали на элемент, кг

Марка элемента	Изделия арматурные: Арматура класса А-III ГОСТ 5781-82*: Ф6	Ф10	Ф12	Итого	Всего	Изделия закладные: Прокат марки С-275 ГОСТ 24379.1-80: болт М64			Итого	Всего	Общий расход
фм1; фм2	7.7	11.0	33.2	5.19	51.9	200.0			200.0	200.0	251.9
фм3	7.7	2.9	54.2	64.8	64.8	200.0				200.0	264.8

1. Металлические колонны каркаса монтируются на подливку из бетона на мелком заполнителе класса В15 в соответствии с узлом 1 на листе КМ-19

Таблица нагрузок на фундаменты на отм. -0.200

Марка	Схема нагрузок	Нормативные усилия: N кН	Mx кНм	My кНм	Qx кН	Qy кН
фм1, фм2	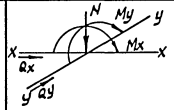	228.0	19.0	18.5	9.0	8.1
фм3	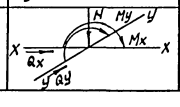	416.0	38.1	31.6	18.0	19.0

Инв.№ подл. | Подпись и дата | Взам. инв.№

Привязан:

Инв. №

ГИП	Трущин	
Нач. отд.	Хрупало	
Н.контр.	Хрупало	
Зав. гр.	Алехова	
Вед. инж.	Черкасова	

ТП 503-9-32.92 КЖ

Диагностическая станция ГАИ пропускной способностью 60 тыс. автомобилей в год.

Производственный корпус

Стадия	Лист	Листов
РП	5	

Фундаменты фм1... фм3.

Гипродортранс г. Москва

Копировал Марченка 25349-03 15 Формат А2

Альбом 3

Фм4

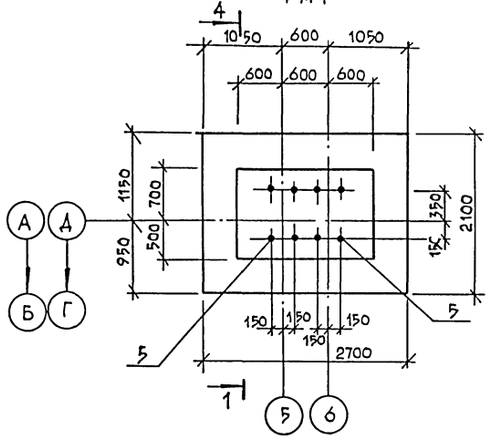

Фм5

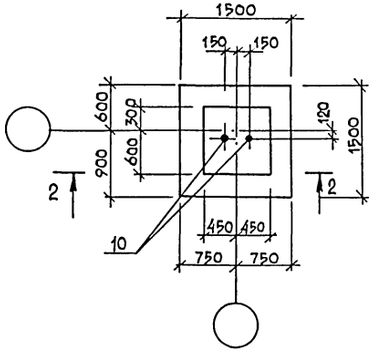

1 - 1

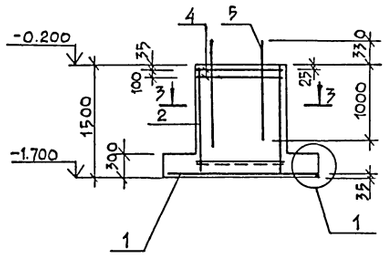

Схемы раскладки сеток подошвы

Фм4

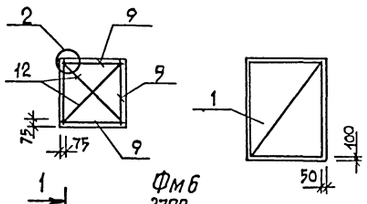

Фм5

2 - 2

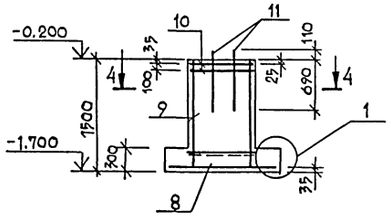

3 - 3

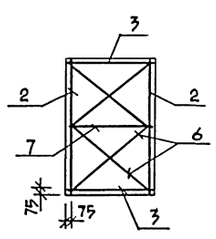

4 - 4

Фм6

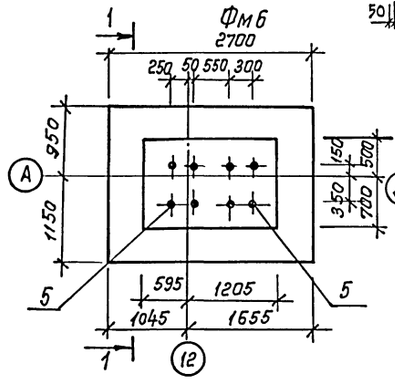

Фм7

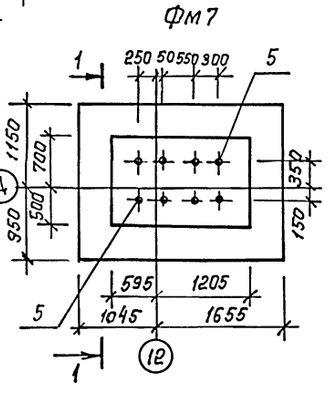

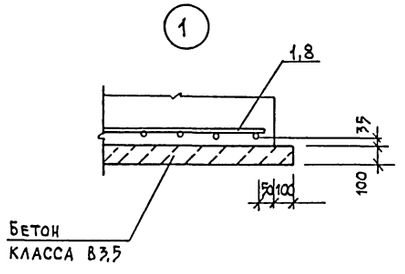

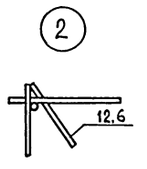

Спецификация фундаментов Фм4...Фм7

Формат	Зона	Поз.	Обозначение	Наименование	Кол.	Примечание
				Фм4, Фм6, Фм7		
				Сборочные единицы		
				Сетки		
А3		1	1.412.1-6.2-1	С1-72	1	
А3		2	1.412.1-6.2-3	С2-169	2	
А3		3	1.412.1-6.2-3	С2-57	2	
А3		4	1.412.1-6.2-6	С4-10	2	
				Блок фундаментных болтов		
А3		5	1.423.3-8.3 46км	БФ5к	2	
				Детали		
				10-А-III ГОСТ 5781-82*		
Бч		6		Р=1440	8	
Бч		7		Р=1150	2	
				Материалы		
				Бетон класса В15		4,3 м³
				Фм5		
				Сборочные единицы		
				Сетки		
А3		8	1.412.1-6, 2-1	С1-1	1	
А3		9	1.412.1-6.2-3	С2-1	4	
А3		10	1.412.1-6.2-6	С4-1	2	
				Изделие закладное		
Бч		11	ГОСТ 24379.1-80	Болт 1,1 М24×800	2	
				Детали		
Бч		12		10-Я-III ГОСТ 5781-82* Р=1180	4	
				Материалы		
				Бетон класса В15		1,65 м³

Ведомость расхода стали на элемент, кг

Марка элемента	Изделия арматурные				Всего	Изделия закладные				Всего	Общий расход
	Арматура класса А-III ГОСТ 5781-82*					Прокат марки С235	С-275				
	ф6	ф10	ф12	Итого		Болт М24 ГОСТ 24379.1-80	Болт М64 ГОСТ 24379.1-80		Итого		
Фм4; Фм6; Фм7	14.2	8,5	84.7	107,4	107,4		400.0		400.0	400.0	507.4
Фм5	7.7	17.3	20,7	45.7	45.7	6,84			6.84	6.84	52.54

Таблица нагрузок на фундаменты на отм.- 0.200

Марка	Схема нагрузок	Нормативные усилия N кН	Mx кНм	My кНм	Qx кН	Qy кН
Фм4 Фм6 Фм7	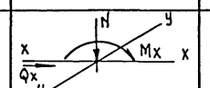	495.0	46.0	—	11,0	—
Фм5	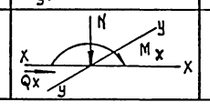	61,9	10,0	—	6,0	—

Привязан

Инв. №

ГИП	Трушин	
Нач. отд.	Хрупало	
Н. контр.	Хрупало	
Зав. гр.	Алехова	
Вед. инж.	Черкасова	

ТП 503-9-32.92 -КЖ

Диагностическая станция ГАИ пропускной способностью 60 тыс. автомобилей в год

Производственный корпус

Стадия	Лист	Листов
РП	6	

Фундаменты Фм4, Фм5 Фм6, Фм7.

Гипроавтотранс г. Москва

Копир. 25349-03 16 Формат А2

Инв. № подл. | Подп. и дата | Взам. инв. №

Альбом 3

По оси 1 между осями Д-А

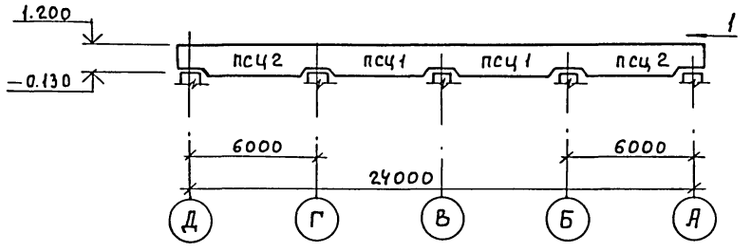

По оси 12 между осями А-Д

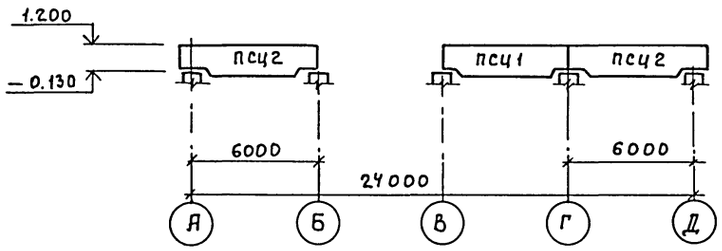

По оси А между осями 1-7

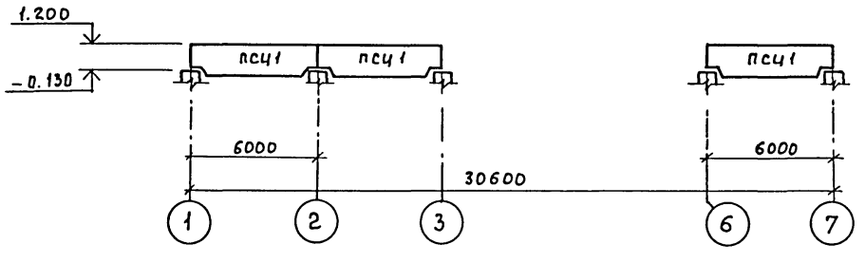

По оси Д между осями 7-1

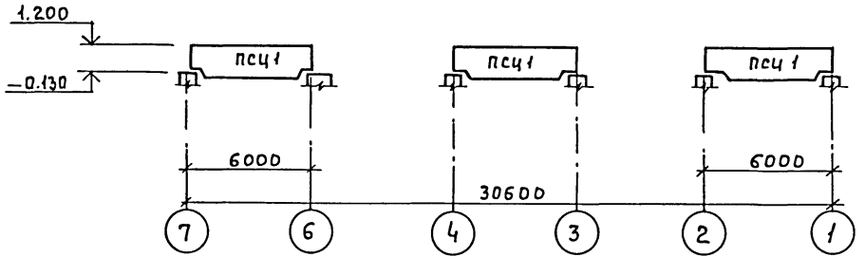

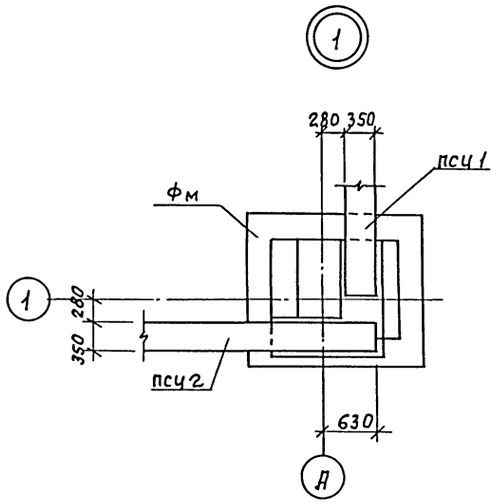

Спецификация к схеме расположения панелей цокольных

Марка, поз.	Обозначение	Наименование	Кол.	Масса ед., кг.	Примечание
		Панели цокольные			
псц 1	1.030.1-1/88 в. 2-6	псц 60.15.3.5-1-11	9	4740	
псц 2	1.030.1-1/88 в. 2-6	псц 66.5.15.3.5-6-11	4	4790	
		Изделие соединительное			
Т3	1.030.1-1.4-1-120	Т3	26	0.4	

Привязан				ТП 503-9-32.92	КЖ
				Диагностическая станция ГАИ пропускной способностью 60тыс. автомобилей в год	
	ГИП	Трушин	11.91	Производственный корпус	Стадия: РП; Лист: 7; Листов:
	Нач.отд.	Хрупало			
	Н.контр.	Хрупало		Схема расположения панелей цокольных.	ГИПРОАВТОТРАНС г. Москва
	Зав.гр.	Алехова			
Инв. №	Вед.инж.	Черкасова			

25349-03 17 Копировал Максимова Формат А2

Инв. № подл. | Подпись и дата | Взам. инв. №

Альбом 3

Схема расположения плит перекрытия на отм. 2.500

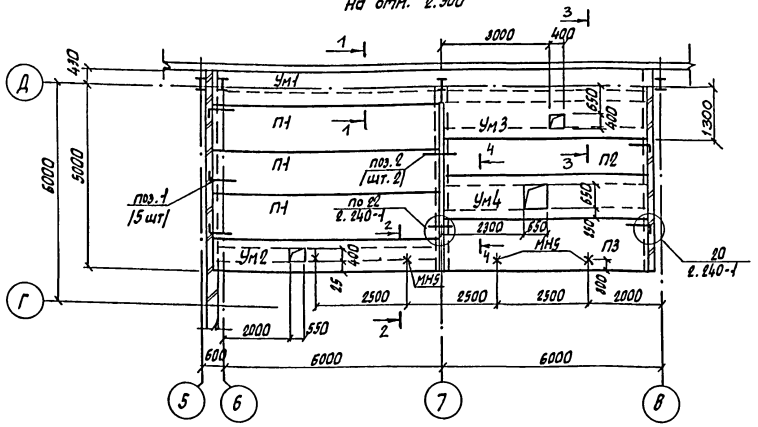

1-1 /Ум1

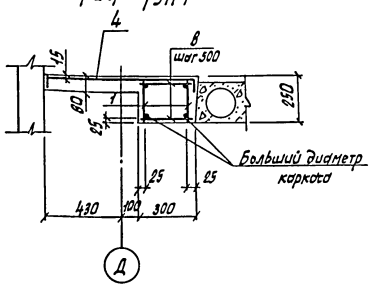

Спецификация к схеме расположения плит перекрытия на отм. 2.500.

Марка, поз.	Обозначение	Наименование	Кол.	Масса ед., кг	Примечание
		Плиты			
П-1	1.141-1. в.64	ПК 63.12-8АIVТ	3	2200	
П2	1.141-1 в.64	ПК 57.10-8АIVТ	1	1650	
П3	1.141-1 в.64	ПК 57.15-8АIVТ	1	2675	
		Участки монолитные			
Ум1	лист 8	Ум1	1		
Ум2	лист 8	Ум2	1		
Ум3	лист 8	Ум3	1		
Ум4	лист 8	Ум4	1		
поз.1	г.240-1 в.2	Изделие соединительное МН9	5		
поз.2	г.240-1 в.2	Изделие соединительное МН11	2		
МН5	ТП КЖИ.070.000	Изделие закладное МН3	4		

2-2 /Ум2/

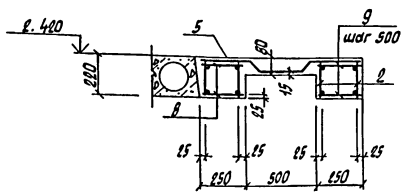

3-3 /Ум3/

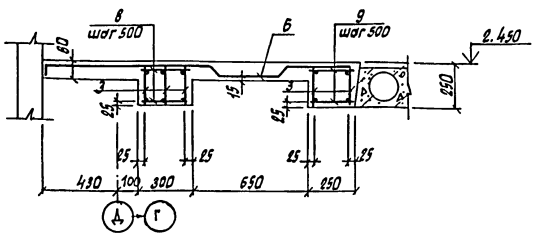

4-4 /Ум4/

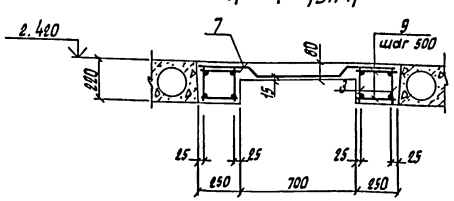

Деталь обрамления отверстий в Ум2, Ум4

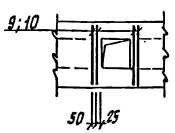

Деталь обрамления отверстия в Ум3.

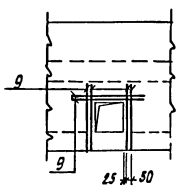

Спецификация Ум1... Ум4.

Формат	Зона	Поз.	Обозначение	Наименование	Кол. на изд. Ум1	Ум2	Ум3	Ум4	Примечание
				Сборочные единицы					
				Каркасы					
		1	ТП 503-9-32.92 КЖИ.010.000	Кр1	2				
		2	-01	Кр2		4			
		3	-02	Кр3			5	4	
				Сетки арматурные					
Б.Ч		4		С $\frac{5ВрI-200}{10АIII-100}$ 1040 ГОСТ 8478-81*	6.85				п.м.
Б.Ч		5		С $\frac{5ВрI-100}{5ВрI-100}$ 1440 ГОСТ 8478-81*		6.85		5.65	
Б.Ч		6		С $\frac{5ВрI-200}{10АIII-200}$ 2040 ГОСТ 8478-81*			5.65		
				Детали					
				8-А-I ГОСТ 5781-82*					
Б.Ч		7		l=280	26		24		
Б.Ч		8		l=230		26	24	48	
				8-А-III ГОСТ 5781-82*					
Б.Ч		9		l=880		4	6		
Б.Ч		10		l=1130				4	
				Материалы					
				Бетон класса В15	0.74	0.89	1.31	0.95	м3

Ведомость расхода стали на элемент, кг

Марка элемента	Изделия арматурные									Всего	Общий расход
	Арматура класса										
	А-I		А-III					Вр-1			
	ГОСТ 5781-82*							ТУ-14-1-659-75			
	ф8	Итого	ф8	ф10	ф12	ф25	Итого	ф5	Итого		
Ум1	8.5	8.5		28.3		48.2	76.5	5.2	5.2	90.2	90.2
Ум2	14.8	14.8	1.4	15.4	74.6		91.4	25.8	25.8	132.0	132.0
Ум3	16.3	16.3	2.1	53.9	84.3		140.3	8.7	8.7	165.3	165.3
Ум4	13.6	13.6	1.8	13.9	67.4		83.1	23.2	23.2	119.9	119.9

1. Полезная нормативная нагрузка на перекрытие -40 кПа.
2. Монтаж плит перекрытия вести согласно указаниям серии 1.141-1 в.64.

Согласовано:
Нач. отд. ОА Егоров

Инв. N подл. | Подпись и дата | Взам. инв. N

Привязан:

Инв. N

ГИП	Трушин		11.91
Нач. отд.	Хрупало		
Н. контр.	Хрупало		
Зав гр.	Алехова		
Вед. инж.	Черкасова		

ТП 503-9-32.92 -КЖ

Диагностическая станция ГАИ пропускной способностью 60 тыс. автомобилей в год.

Производственный корпус.

Стадия	Лист	Листов
РП	8	

Схема расположения плит перекрытия на отм. 2.500. Участки монолитные Ум1... Ум4.

Гипроавтотранс г. Москва

Копировал Марченко 25349-03 18 Формат А2

Альбом 3

Схема расположения фундаментов под оборудование

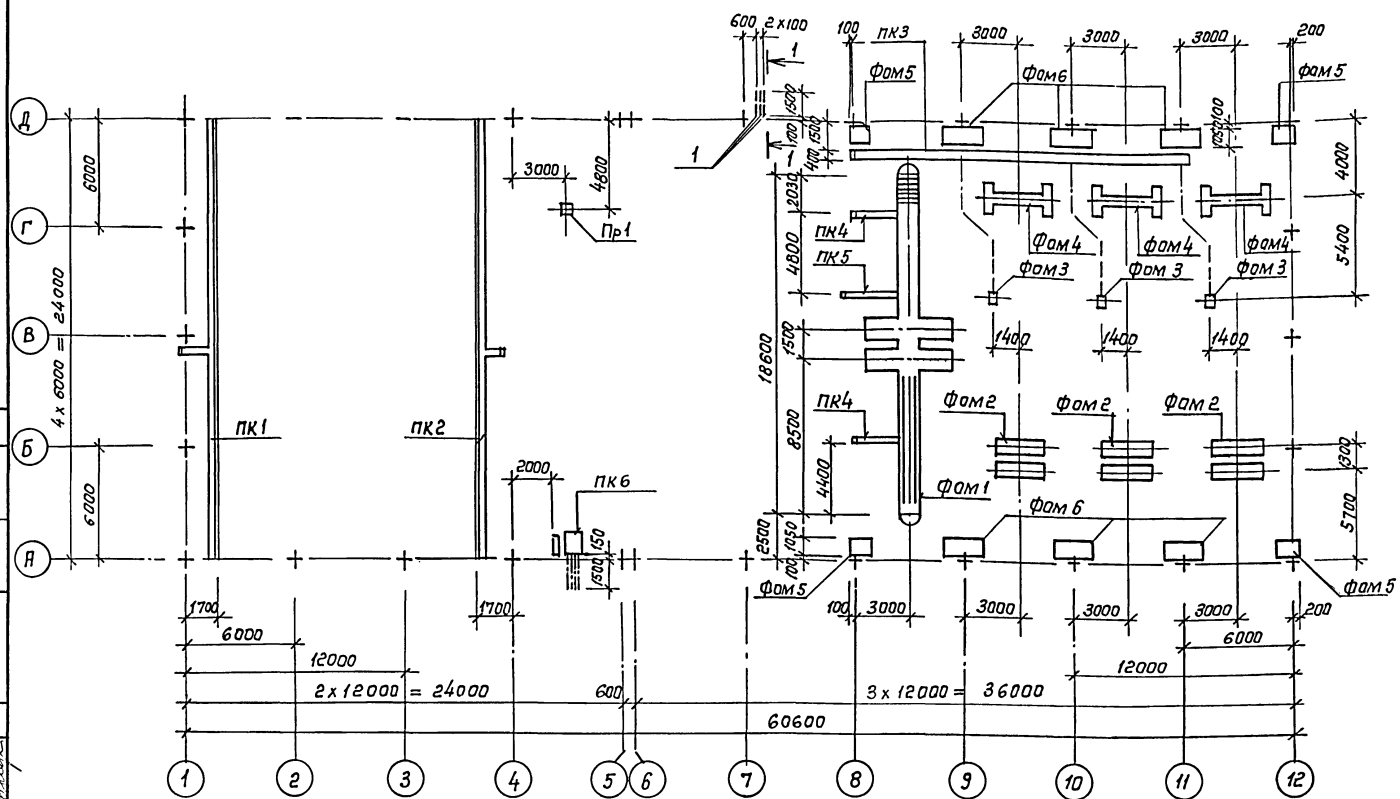

Спецификация к схеме расположения фундаментов под оборудование

Марка, поз.	Обозначение	Наименование	Кол.	Масса ед., кг	Примечание
		Фундаменты			
Фом 1	лист 10,11	Канава со стендами	1	—	
		диагностическими			
		КИ-8964			
Фом 2	. 13	Стенды тормозные	3	—	
	. 13	К-486			
Фом 3	. 13	Отсос напольный-	3	—	
		9397			
Фом 4	. 13	Подъемник наполь-	3	—	
		ный П-157			
Фом 5	. 16	Фундамент воздуш-	4	—	
Фом 6	. 16	но-тепловой завесы	6	—	
		каналы ОВ			
ПК1	. 14	ПК1	1	—	
ПК2	. 14	ПК2	1	—	
ПК3	. 14	ПК3	1	—	
ПК4	. 14	ПК4	2	—	
ПК5	. 14	ПК5	1	—	
ПК6	. 16	Канал электрощи-	1	—	
		товой - ЭО			
ПР1	. 16	Приямок ВК	1	—	
ПР2*	. 16	Лючок для прочистки	6	—	
1	. 9	Труба 89x3 ГОСТ 10704-76*			
		ℓ = 2700	3	17.3	

* Схема расположения ПР2 /лючков для прочистки / на листе ТП-503-9-32.92 -ВК лист 2

1 – 1

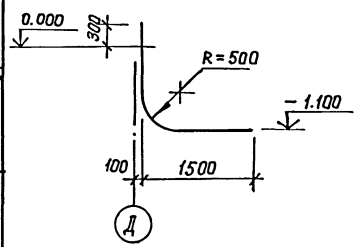

1. Настоящий лист смотреть совместно с листом 2.
2. Основанием фундаментов под оборудование, каналов, приямков служит утрамбованный щебнем грунт с проливкой битумом до полного насыщения и образования пленки.
3. Наружные поверхности фундаментов, каналов, приямков, соприкасающиеся с грунтом, обмазать горячей битумной мастикой за 2 раза.
4. Обратную засыпку пазух сооружений производить грунтом без включения строительного мусора, растительного грунта с послойным трамбованием до получения γ скелета грунта $\leqslant 1,6$ т/м³.
5. Приямки ПР2 - лючки для прочистки выполнять одновременно с монтажом трубопровода по ходу укладки труб.
6. Стальные конструкции и открытые поверхности закладных изделий после монтажа покрыть грунтом ГФО 119 за 2 раза и окрасить эмалью ПФ 133 за 2 раза.

Согласовано:

Нач. отд. ТХ	Пугин	
Нач. отд. ОВ	Егоров	
Нач. отд. ВК	Марионков	
Нач. отд. ЭО	Шунский	

Инв. № подл.	Подпись и дата	Взам. инв. №

Привязан:

Инв. №

ГИП	Трушин	11.91
Нач. отд.	Хрупало	
Контр	Хрупало	
Зав. гр.	Алехова	
Инж. I кат.	Сапрошина	

ТП 503-9-32.92 -КЖ

Диагностическая станция ГАИ пропускной способностью 60 тыс. автомобилей в год

Производственный корпус

Стадия	Лист	Листов
РП	9	

Схема расположения фундаментов под оборудование

ГИПРОАВТОТРАНС г. Москва

Копировал: Коннова 25349-03 19 формат А2

Альбом 3

План на отм. 0.000

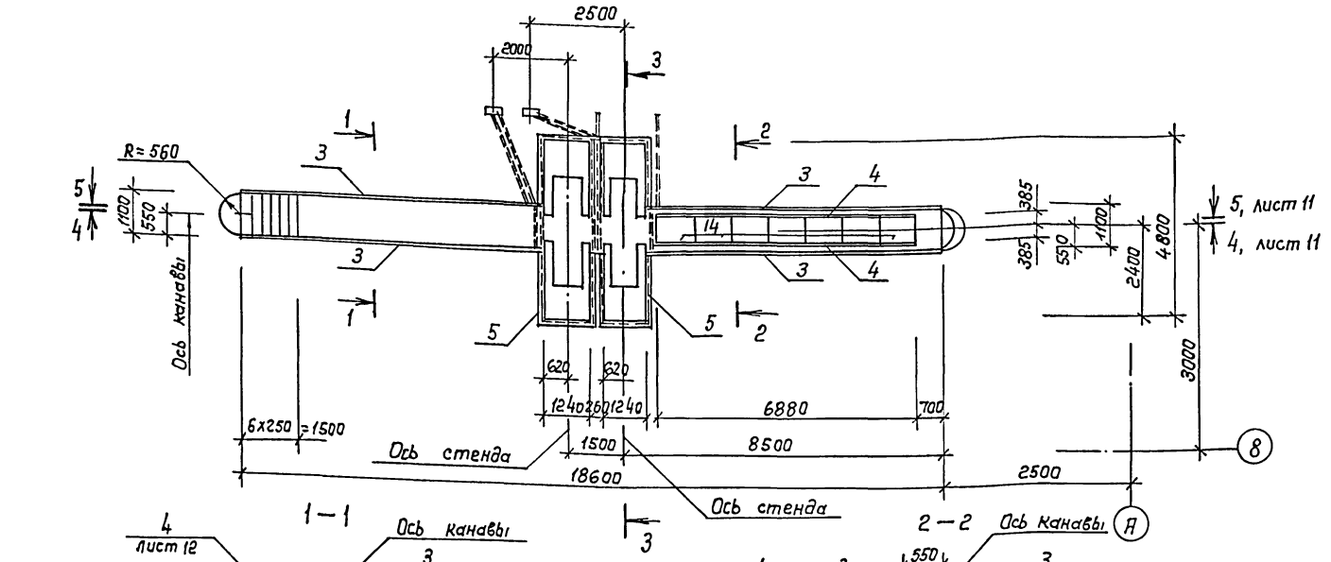

1 – 1

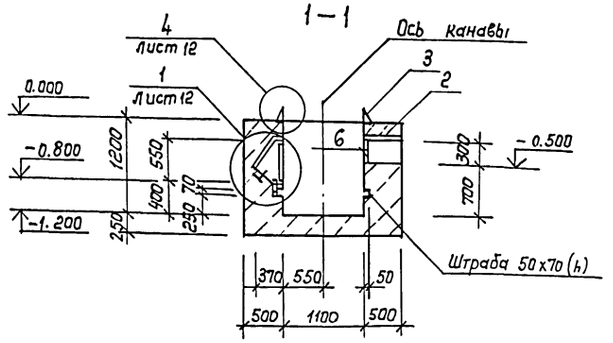

2 – 2

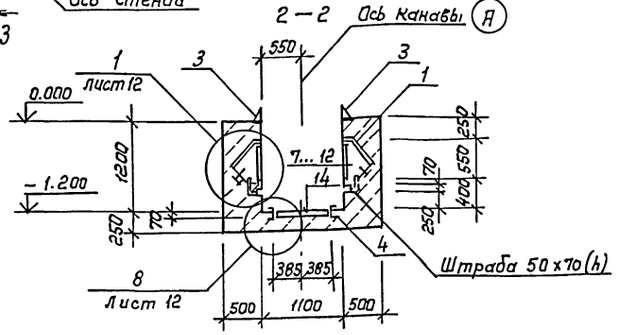

3 – 3

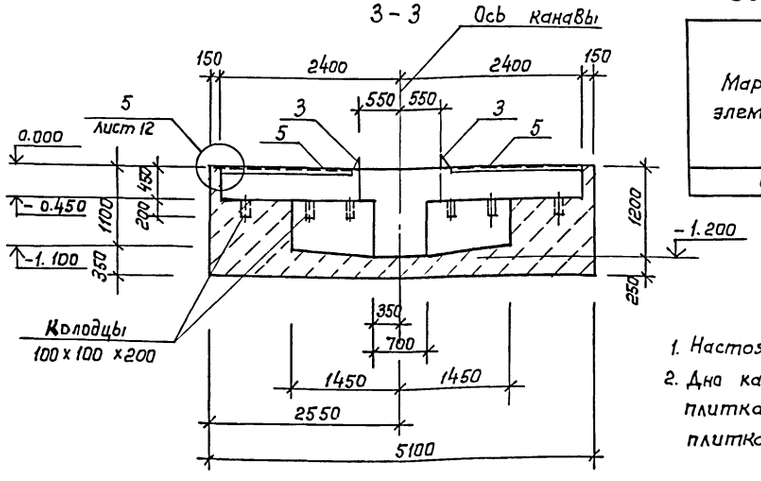

1. Настоящий лист смотреть совместно с листом 9
2. Дна канавы облицевать керамическими плитками для пола, стены – керамическими плитками светлых тонов

Спецификация Фом 1

Формат	Зона	Поз.	Обозначение	Наименование	Кол.	Примечание
				Сборочные единицы		
А4		12	ТП 503-9-32.92 КЖИ 160.000	Рамка Р1	11	16.0 кг
А4		13	-160.000-01	Рамка Р2	1	3.6 кг
А4		14	-180.000	Решетка РД1	7	8.5 кг
А3		1	-020.000	Сетка С1	11	11.8 кг
А3		2	-030.000	Сетка С2	3	2.2 кг
				Изделия закладные		
А4		3	-050.000	МН1		31.7 пм
А4		4	-060.000	МН2		13.76 пм
А3		5	1.400-15.В1.550-04	МН 553		21.2 пм
А3		6	.710-07	МН 704-2	3	5.9 кг
А4		7	ТП 503-9-32.92 КЖИ-070.000	МН3	22	1.1 кг
А4		8	-080.000	МН4	23	0.3 кг
				Детали		
				10В-I ГОСТ 5781-82*		
А2		9	Лист 12	ℓ = 300	23	0,2 кг
А2		10	Лист 12	ℓ = 150	23	0.1 кг
				Труба 26,8х2,8 ГОСТ 3262-75*		
А2		11	Лист 12	ℓ = 280	11	0.5 кг
				Труба 33,5х3,2 ГОСТ 3262-75*		
А2		15	Лист 11	ℓ = 2770	4	6.6 кг
А2		17	Лист 11	ℓ = 3100	4	7.3 кг
				Труба 21.3х2.8 ГОСТ 3262-75*		
А2		16	Лист 11	ℓ = 3410	2	44 кг
А2		18	Лист 11	ℓ = 2950	2	3.85 кг
				Материалы		
				Бетон класса В 12.5		37.5 м3

Ведомость расхода стали на элемент, кг

Марка элемента	Изделия арматурные						Изделия закладные																				Общий расход
	Арматура класса					Всего	Арматура класса					Всего	Прокат марки														
	AIII			AI			AIII			AI			35	с 245			с 235	с 245	с 235							
	ГОСТ 5781-82*						ГОСТ 5781-82*						ГОСТ 2590-88	ГОСТ 8240-89*		ГОСТ 8510-86*		ГОСТ 8509-86*	ГОСТ 19903-74*	ГОСТ 3262-75*							
	ф12	ф8	Итого	ф6	Итого		ф12	ф8	Итого	ф10	Итого		круг 16	Итого	С10	Итого	L125х80х10	Итого	L 50х50х5	Итого	Лист 10	Итого	Труба 26,8х2,8	Труба 33,5х3,2	Труба 21,3х2,8	Итого		
Фом1	115.5	3.6	119.1	15.8	15.8	134.9	28.0	13.0	41.0	6.9	6.9		6.6	6.6	118.4	118.4	491.4	491.4	96.5	96.5	391.7	391.7	10.1	55.6	16.5	82.2	1234.7	1369.6

Согласовано:

Нач. отд. ТХ	Пугин	
Нач. отд. 30	Шунский	
Нач. отд. 08	Егоров	

Инв. № подл. | Подпись и дата | Взам. инв. №

Привязан:

Инв. №

ГИП	Трушин		
Нач. отд.	Хрупало		
Н. контр.	Хрупало		
Зав. гр.	Алехова		
Инж. 1 кат.	Сапрошина		

ТП 503-9-32.92 КЖ

Диагностическая станция ГАИ пропускной способностью 60 тыс. автомобилей в год

Производственный корпус

Стадия	Лист	Листов
РП	10	

Фундамент Фом 1. План на отм. 0.000. Разрезы 1-1 ... 3-3

ГИПРОАВТОТРАНС г. Москва

Копировал: Каннова 25349-03 20 формат А2

Альбом 3

План ниже отм. 0.000

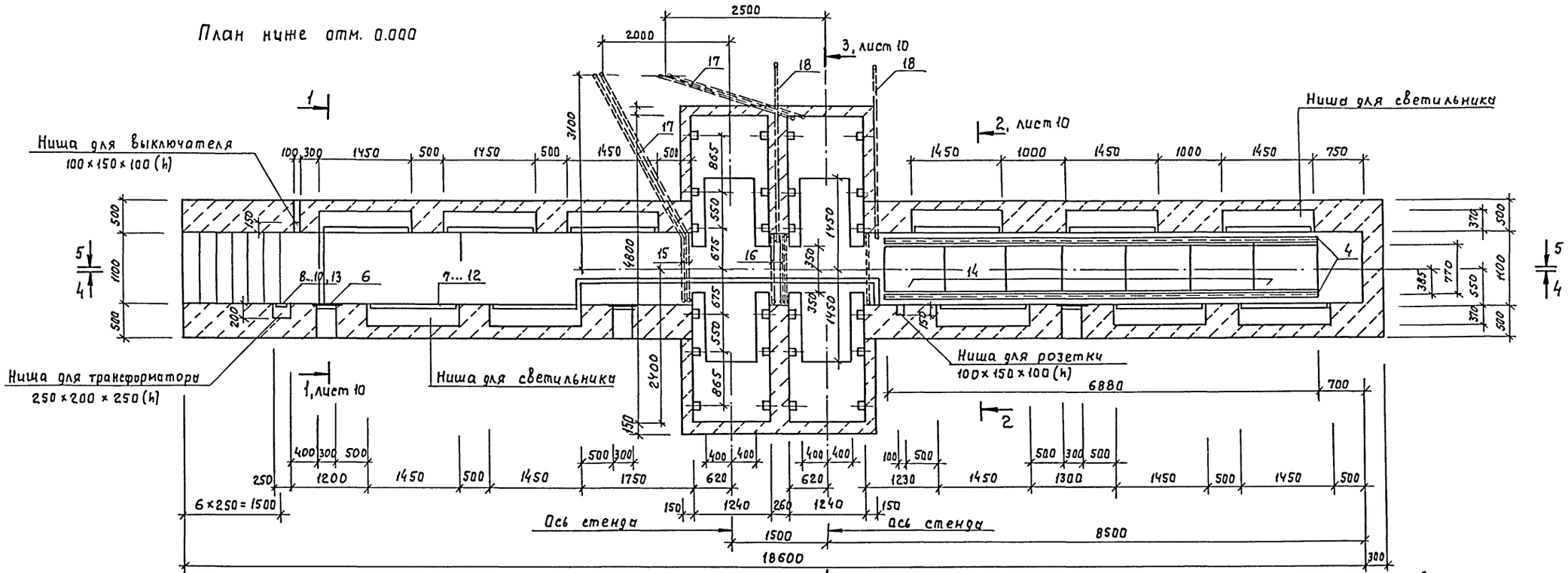

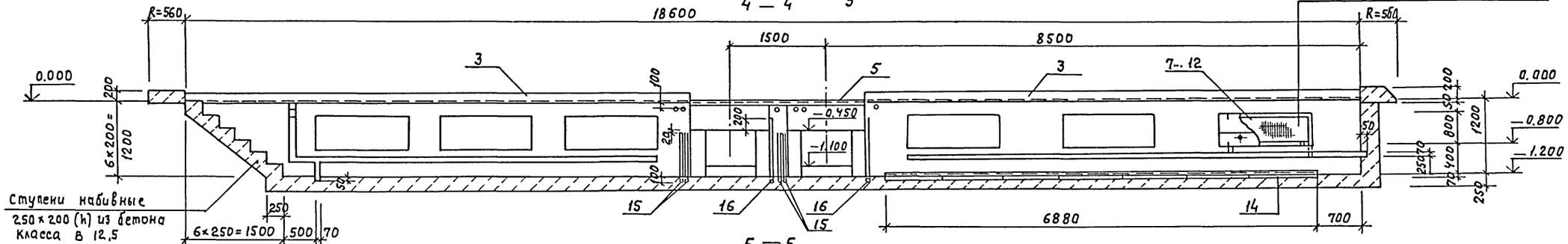

Позиция 15

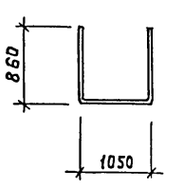

Позиция 16

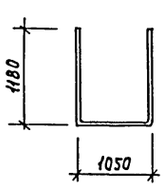

Позиции 17, 18

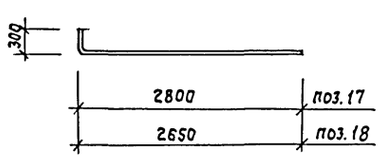

Согласовано

Нач. отд. ТХ	Пугин	
Нач. отд. ЭО	Шунский	
Нач. отд. ОВ	Егоров	

Взам. инв. №

Подпись и дата

Инв. № подл.

Привязан

Инв. №

ГИП	Трушин		11.91
Нач. отд.	Хрупало		
Н. контр.	Хрупало		
Зав. гр.	Алехова		
Инж. Ikat.	Сапрошина		

ТП 503-9-32.92 КЖ

Диагностическая станция ГАИ пропускной способностью 60 тыс. автомобилей в год

Производственный корпус

Стадия	Лист	Листов
РП	11	

Фундамент Фом 1
План ниже отм. 0.000
Разрезы 4-4; 5-5

ГИПРОАВТОТРАНС г. Москва

25349-03 21 Копировал Максимова Формат А2

Альбом 3

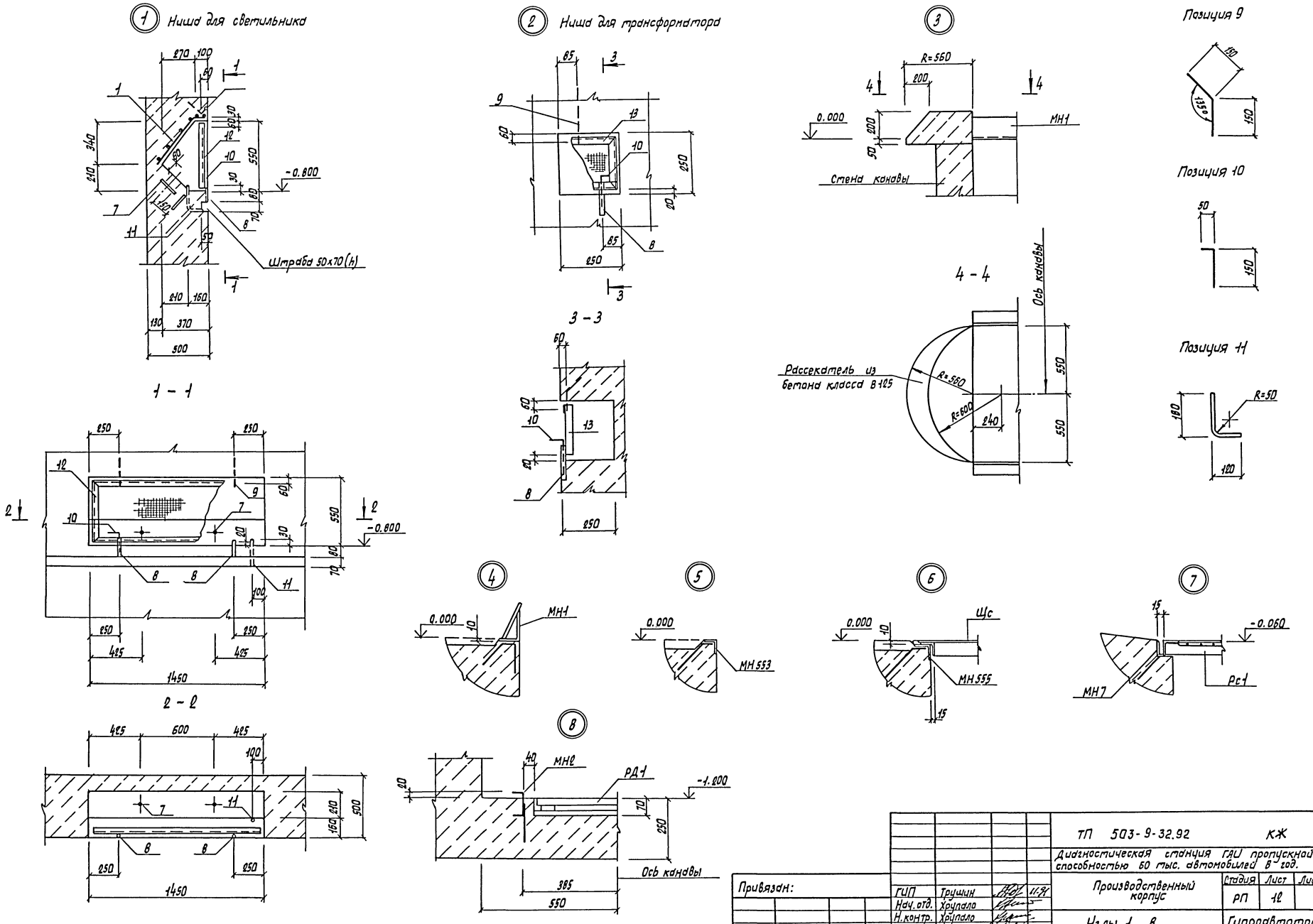

ТП 503-9-32.92 КЖ							
Диагностическая станция ГАИ пропускной способностью 60 тыс. автомобилей в год.							
Производственный корпус					Стадия	Лист	Листов
					РП	12	
Узлы 1...8.					Гипроавтотранс г. Москва		
Привязан:	ГИП	Трушин		11.91			
	Нач. отд.	Хрупало					
	Н. контр.	Хрупало					
	Зав. гр.	Алехова					
Инв. N	Инж. I кат.	Сапрошина					

Инв. N подл. | Подпись и дата | Взам. инв. N

Копировал Марченко 25349-03 22 Формат А2

Альбом 3

Фундамент Фом 2

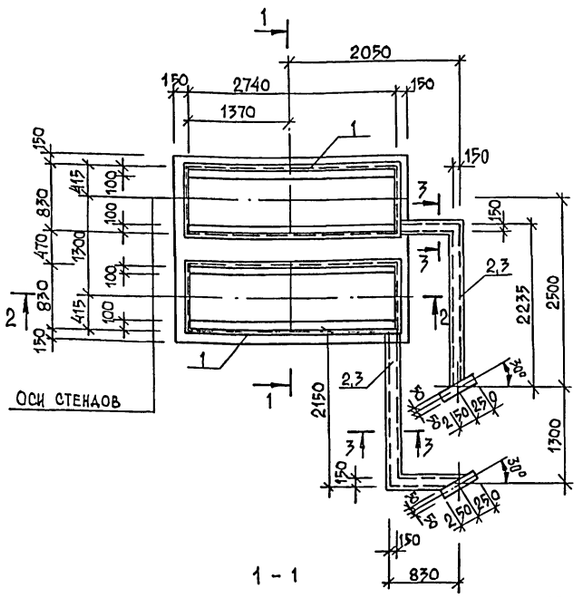

Фундамент Фом 3

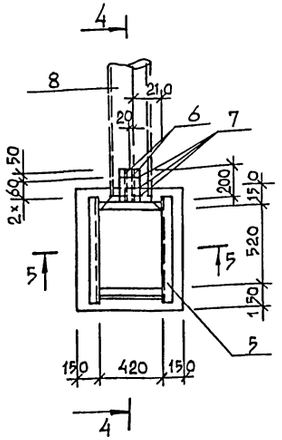

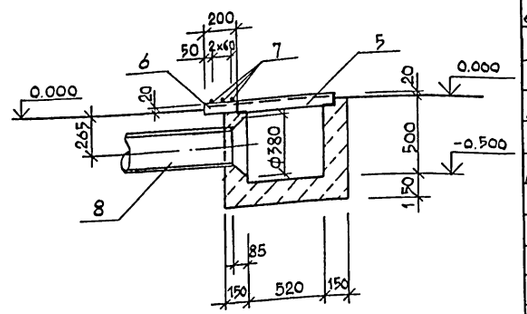

5 - 5

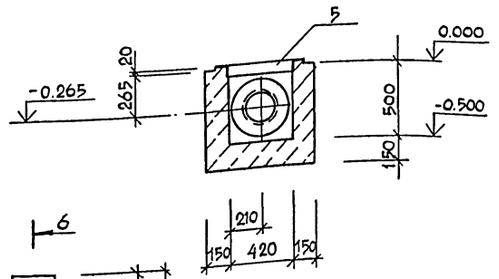

Фундамент Фом 4

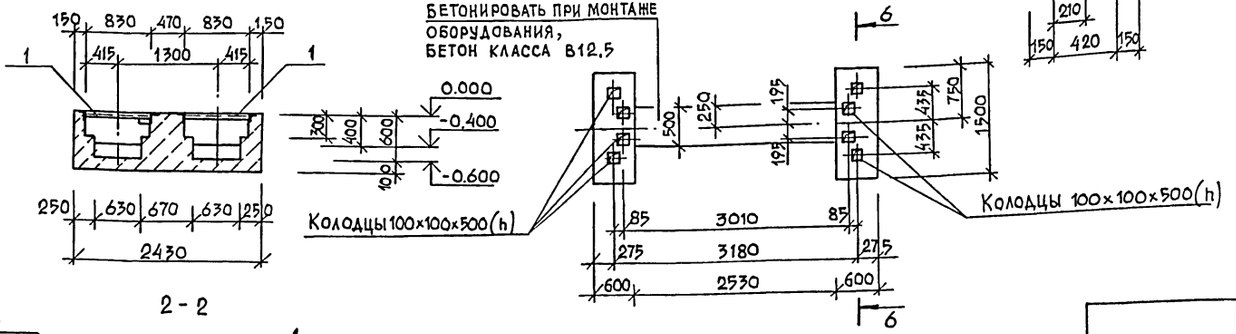

3 - 3

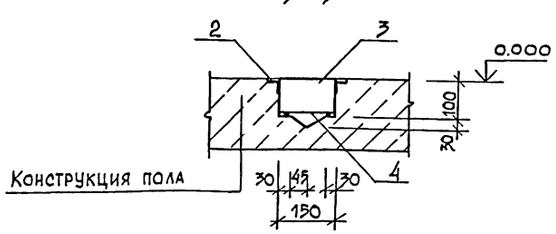

1. Настоящий лист смотреть совместно с листом 9.
2. Внутренние поверхности фундамента Фом2 облицевать керамическими плитками.

Спецификация Фом 2... Фом 4

Формат	Зона	Поз.	Обозначение	Наименование	Кол.	Примечание
				Фом 2		
				Сборочные единицы		
А4		4	ТП 503-9-32.92 КЖИ.040.000	Сетка С3		6.0 пм
				Изделия закладные		
А3		1	1.400-15.В1.550-04	МН 553		14.7 пм
А3		2	550-06	МН 555		12.0 пм
				Детали		
Б4		3		Лист стальной с ромбическим рифлением 4, ГОСТ 8568-77*		2,9 м2
				Материалы		
				Бетон класса В12.5		3,5 м3
				Фом 3		
				Сборочные единицы		
				Изделия закладные		
А4		5	ТП 503-9-32.92 КЖИ-120.000	МН8	1	11,6 кг
А3		6	1.400-15.В1 540-04	МН543	2	1.0 кг
				Детали		
Б4		7		Круг-12 ГОСТ 2590-88		
				ℓ = 200	3	11.2 кг
Б4		8		Труба 219×5 ГОСТ 10704-76*		
				ℓ = 2600	1	68,6 кг
				Материалы		
				Бетон класса В12.5		0,3 м3
				Фом 4		
				Материалы		
				Бетон класса В12.5		1.8 м3

Ведомость расхода стали на элемент, кг

Марка элемента	Изделия закладные														Всего	Общий расход
	Арматура класса					Прокат марки										
	AIII		AI			35	С 235					20				
	ГОСТ 5781-82*		ГОСТ 5781-82*			ГОСТ 2590-88	ГОСТ 8509-86*			ГОСТ 8568-77*		ГОСТ 10704-76*				
	ф8	Итого	ф6		Итого	12	Итого	L63×63×5	L50×50×5	Итого	ℓ=4	Итого	Труба 219×5	Итого		
Фом 2	8,0	8,0	6,0		6,0	—		57,6	54,9	112,5	84,6	84,6	—		211,1	211,1
Фом 3	1,4	1,4	—			0,6	0,6	10,5	1,6	12,1	—		68,6	68,6	82,7	82,7

Согласовано: Нач. отд. ТХ Пугин

Инв. № подл. | Подп. и дата | Взам. инв. №

Привязан

Инв. №

ГИП	Трушин		11.91
Нач. отд.	Хрупало		
Н. контр.	Хрупало		
Зав. гр.	Алехова		
Инженер	Сапрошина		

ТП 503-9-32.92 КЖ

Диагностическая станция ГАИ пропускной способностью 60 тыс. автомобилей в год

Производственный корпус

Фундаменты Фом2... Фом4

Стадия	Лист	Листов
РП	13	

ГИПРОАВТОТРАНС г. Москва

25349-03 23 Копир. Формат А2

Альбом 3

Канал ПК1

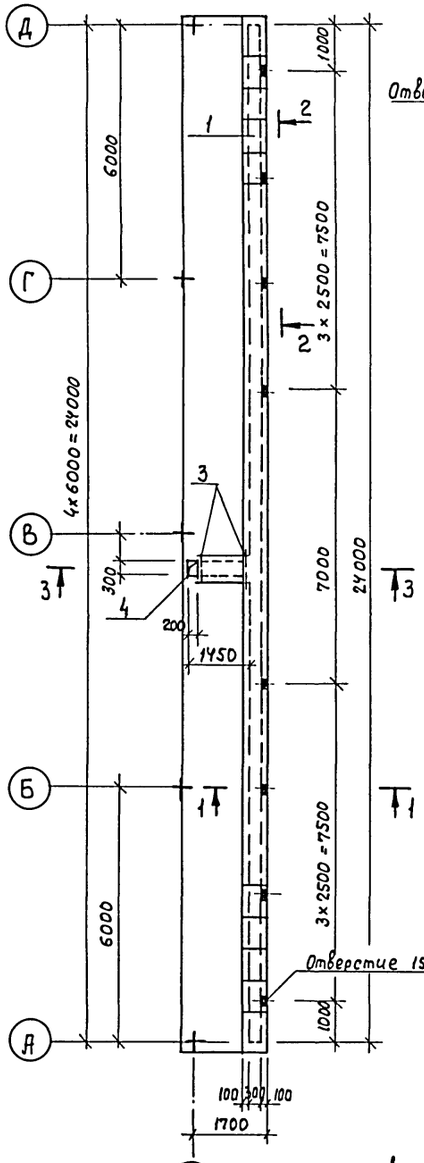

Канал ПК2

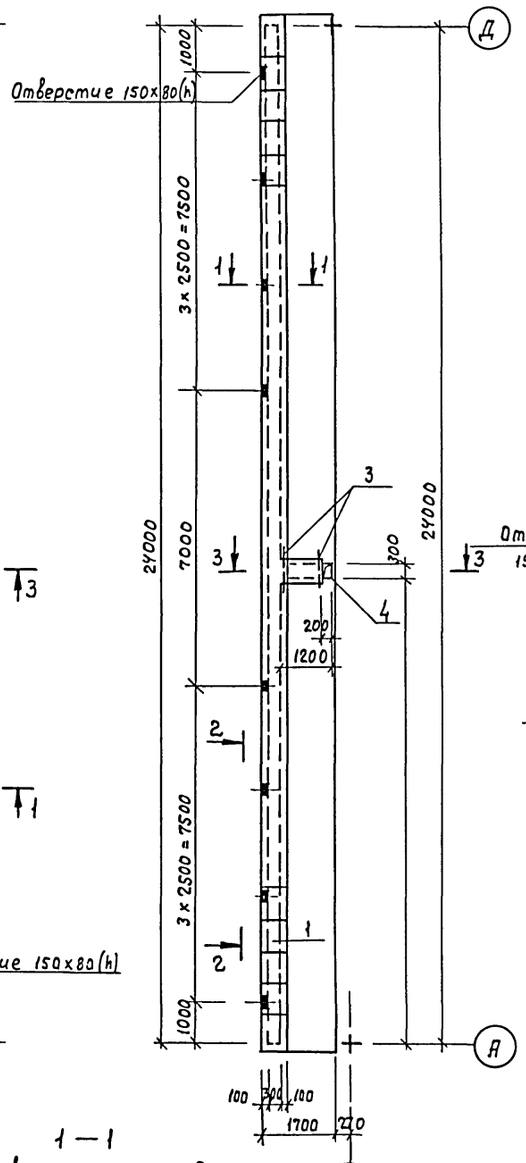

Канал ПК3

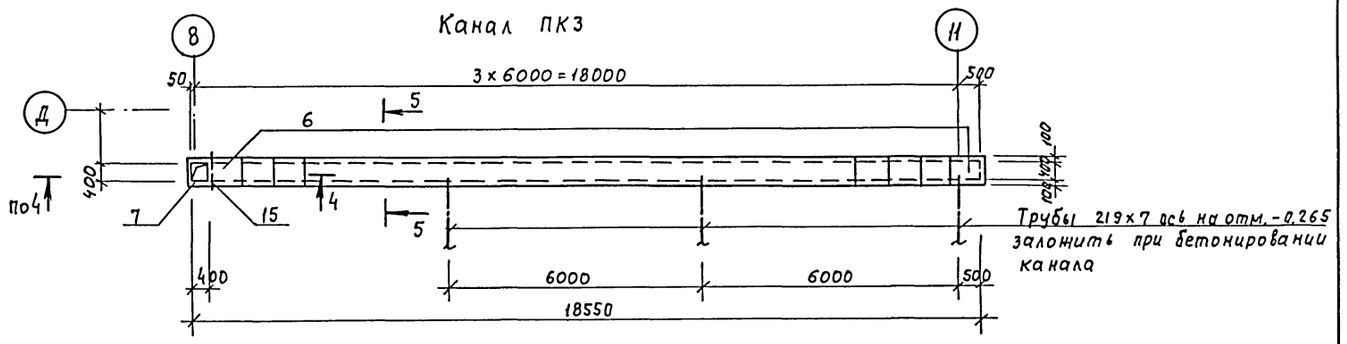

Каналы ПК4, ПК5

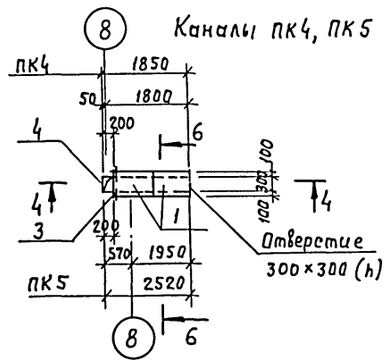

4—4

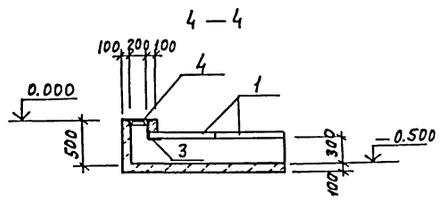

2—2

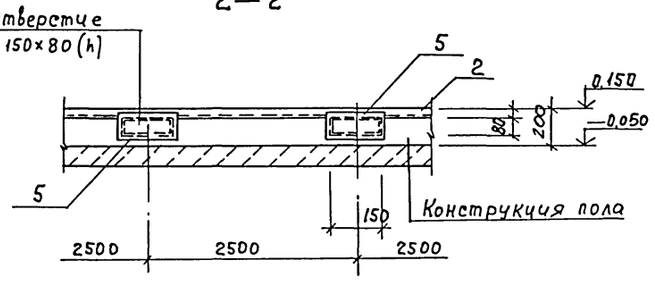

3—3

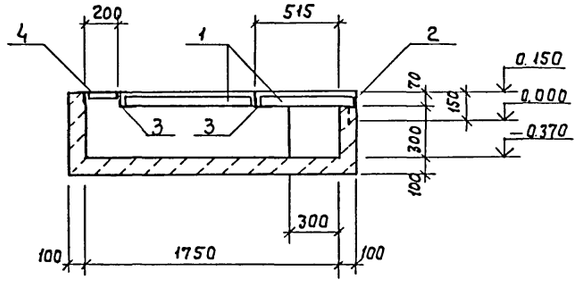

1—1

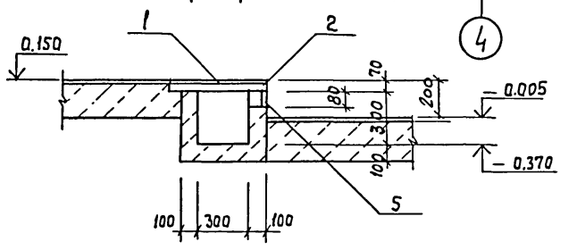

5—5 ; 6—6

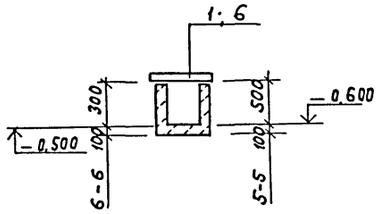

1. Настоящий лист смотреть совместно с листом 9
2. Спецификация ПК1...ПК5 и ведомость расхода стали на элемент на листе 15

Согласовано
Нач. отд. ОВ Егоров

Инв. № подл. | Подпись и дата | Взам. инв. №

				ТП 503-9-32.92	КЖ
				Диагностическая станция ГАИ пропускной способностью 60 тыс. автомобилей в год	
Привязан				Производственный корпус	Стадия: РП; Лист: 14; Листов:
	ГИП	Трушин	11.91		
	Нач. отд.	Хрупало			
	Н. Контр.	Хрупало			
	Зав. гр.	Алехова		Каналы ПК1...ПК5	ГИПРОАВТОТРАНС г. Москва
Инв. №	Инж. Ткат	Сапрошина			
25349-03	24	Копировал Максимова		Формат А2	

Альбом 3

Спецификация ПК1... ПК5

/начало/

Формат	Зона	Поз.	Обозначение	Наименование	Кол.	Примечание
				ПК1		
				Сборочные единицы		
А3		1	3.006.1-2.87 вып.2	Плита П3-8	34	0.05т
				Изделия закладные		
А4		2	ТП 503-9-32.92-КЖИ.100.000	Мн6		24.0 пм
А4		5	110.000	Мн7	8	2.6 кг
А3		4	1.400-15. В1.710-01	Мн701-2	1	4.8 кг
				Детали		
БЧ		3		Уголок 63×63×5 ГОСТ 8509-86*		
				ℓ=600	2	2.9 кг
				Материалы		
				Бетон класса В12.5		2.9м³

/продолжение/

Формат	Зона	Поз.	Обозначение	Наименование	Кол.	Примечание
				ПК3		
				Сборочные единицы		
А3		6	3.006.1-2.87 вып.2	Плита П5д-8д	24	0.10т
				Изделие закладное		
А3		7	1.400-15. В1.710-15	Мн708-2	1	7.4кг
				Детали		
БЧ		15		Уголок 100×100×8 ГОСТ 8509-86*		
				ℓ=600	1	7.4 кг
				Материалы		
				Бетон класса В12.5		3.2м³
				ПК4		
				Сборочные единицы		
А3		1	3.006.1-2.87 вып.2	Плита П3-8	2	0.05т
				Изделие закладное		
А3		4	1.400-15.В1.710-01	Мн701-2	1	4.8 кг
				Детали		
БЧ		3		Уголок 63×63×5 ГОСТ 8509-86*		
				ℓ=500	1	2.4кг
				Материалы		
				Бетон класса В12.5		0.25м³
				ПК5		
				Сборочные единицы		
А3		1	3.006.1-2.87 вып.2	Плита П3-8	3	0.05т
				Изделия закладное		
А3		4	1.400-15. В1.710-01	Мн701-2	1	4.8 кг

/окончание/

Формат	Зона	Поз.	Обозначение	Наименование	Кол.	Примечание
				Детали		
БЧ		3		Уголок 63×63×5 ГОСТ 8509-86*		
				ℓ=500	1	2.4кг
				Материалы		
				Бетон класса В12.5		0.4м³

Ведомость расхода стали на элемент, кг

Марка элемента	Изделия арматурные						Изделия закладные										Всего	Общий расход
	Арматура класса					Всего	Арматура класса				Прокат марки							
	А III		А I				А III		А I		С 235							
											ГОСТ 8509-86*			ГОСТ 19903-74*				
	ф12	Итого	ф8	ф6	Итого		ф8	Итого	ф6	Итого	L100×100×8	L63×63×5	L50×50×5	Итого	δ6	Итого		
ПК1							5.9	5.9				121.0	24.5	145.5			151.4	151.4
ПК2							5.9	5.9				121.0	24.5	145.5			151.4	151.4
ПК3							0.6	0.6			7.4		6.8	14.2			14.8	14.8
ПК4							0.3	0.3				2.4	4.5	6.9			7.2	7.2
ПК5							0.3	0.3				2.4	4.5	6.9			7.2	7.2
ПК6	5.4	5.4	1.2	2.2	3.4	8.8	4.7	4.7	0.5	0.5		10.6	9.2	19.8	22.4	22.4	47.4	56.2
ПР1							1.2	1.2				12.0		12.0			13.2	13.2
ПР2							0.8	0.8	0.5	0.5		11.2		11.2			12.5	12.5

Взам. инв.№ | Подп. и дата | Инв.№ подл.

Привязан

Инв.№

ГИП	Трушин		11.91
Нач.отд.	Хрупало		
Н.контр.	Хрупало		
Зав.гр.	Алехова		
Инженер	Сапрошина		

ТП 503-9-32.92 КЖ

Диагностическая станция ГАИ пропускной способностью 60 тыс. автомобилей в год

Производственный корпус | Стадия: РП | Лист: 15 | Листов:

Спецификация ПК1... ПК5

Гипроавтотранс г. Москва

25349-03 25 Копир.

Формат А2

Альбом 3

Канал ПК6

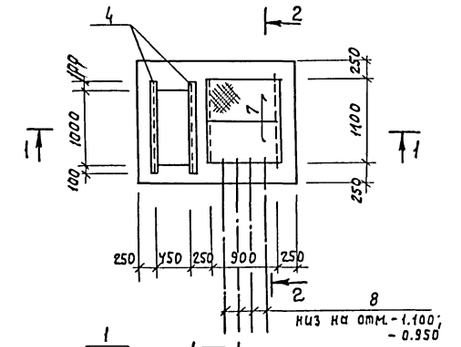

1 — 1

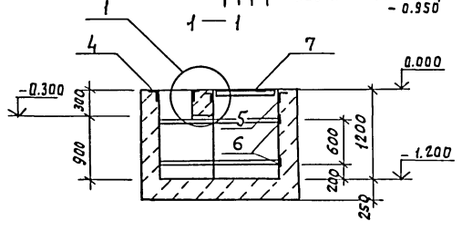

2 — 2

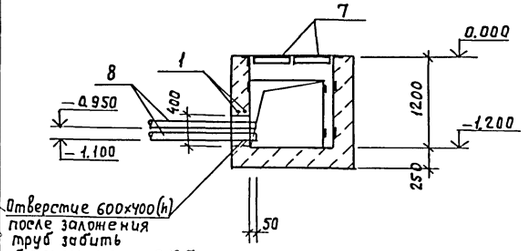

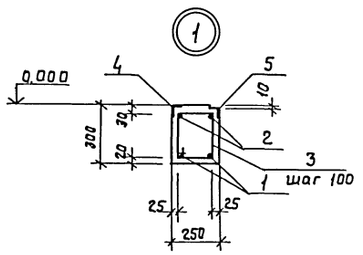

Фундамент Фом5

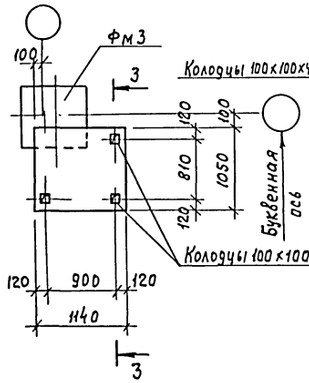

Фундамент Фом6

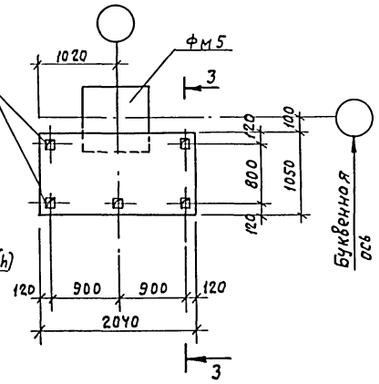

3 — 3

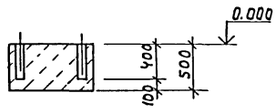

Приямок ПР1

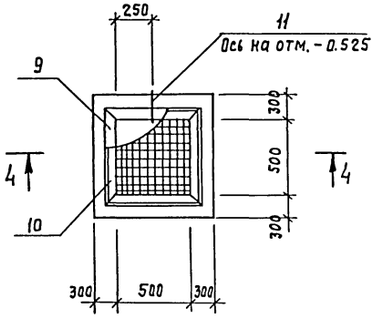

Приямок ПР2

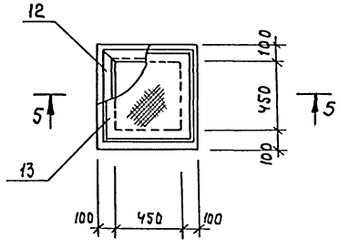

4 — 4

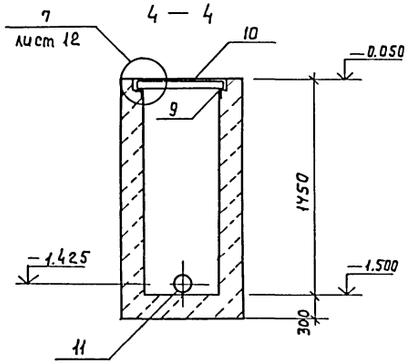

5 — 5

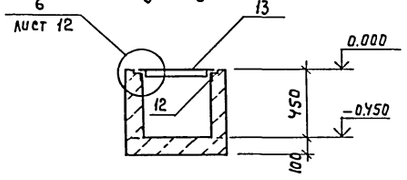

1. Настоящий лист смотреть совместно с листом 9.
2. Ведомость расхода стали ПК6, ПР1, ПР2 на листе 15

Спецификация ПК6, Фом5, Фом6, Пр1, Пр2

Формат	Зона	Поз.	Обозначение	Наименование	Кол	Примечание
				ПК6		
				Сборочные единицы		
А3		7	ТП 503-9-32.92 КЖИ 170 000	Щит Щс1	2	31.2 кг
				Изделия закладные		
А3		4	1.400-15.81.550-04	Мн 553		2. пм
А3		5	550-06	Мн 555		2.2 пм
А3		6	110-10	Мн 104-3		8.0 пм
				Детали		
БЧ		1		12-В-III ГОСТ 5781-82*		
				ℓ = 1500	4	1.35 кг
БЧ		2		8-В-I ГОСТ 5781-82*		
				ℓ = 1500	2	0.6 кг
БЧ		3		6-В-I ГОСТ 5781-82*		
				ℓ = 1000	10	0.22 кг
БЧ		8		Труба асбестоцементная Ду100		
				ГОСТ 1839-80*, ℓ = 2500	8	
				Материалы		
				Бетон класса В125		2.9 м³
				Фом5		
				Материалы		
				Бетон класса В12.5		0.6 м³
				Фом6		
				Материалы		
				Бетон класса В12.5		1.1 м³
				ПР1		
				Сборочные единицы		
А3		10	ТП 503-9-32.92 КЖИ 190.000	Решетка Рс1	1	26.9 кг
АЧ		9	130.000	Изделие закладное Мн9	1	13.2 кг
А3		11	5.900-2	Сальник Ду150 А300	1	
				Материалы		
				Бетон класса В12.5		0.8 м³
				Пр2		
				Сборочные единицы		
А3		13	ТП 503-9-32.92 КЖИ 170 000-01	Щит Щс2	1	20.2 кг
АЧ		12	140 000	Изделие закладное Мн10	1	12.1 кг
				Материалы		
				Бетон класса В12.5		0.15 м³

Согласовано

Нач. отд. ТХ	Пугин	
Нач. отд. ЭО	Шуйский	
Нач. отд. ВК	Маринков	

Взам. инв. №

Подпись и дата

Инв. № подл.

Привязан

Инв. №

ГИП	Трушин		11.91
Нач. отд	Хрупало		
Н. контр.	Хрупало		
Зав. гр.	Алехова		
Инж. Ткат.	Сапрошина		

ТП 503-9-32.92 КЖ

Диагностическая станция ГАИ пропускной способностью 60 тыс. автомобилей в год

Производственный корпус

Канал, ПК6
Фундаменты Фом5, Фом6.
Приямки ПР1, ПР2

Стадия	Лист	Листов
РП	16	

ГИПРОАВТОТРАНС г. Москва

25349-03 26 Копировал Максимова Формат А2

Альбом 3

Ведомость рабочих чертежей основного комплекта

Лист	Наименование	Примечание
1	Общие данные /начало/.	
2	Общие данные /продолжение/.	
3	Общие данные /продолжение/.	
4	Общие данные /продолжение/.	
5	Общие данные /продолжение/.	
6	Общие данные /продолжение/.	
7	Общие данные /окончание/.	
8	Схема расположения колонн и стоек фахверка.	
9	Схема расположения стропильных, подстропильных ферм и фонарей.	
10	Разрезы 1-1... 5-5.	
11	Разрезы 6-6 ... 11-11.	
12	Схема расположения панелей стен по оси А и по оси 1.	
13	Схема расположения панелей стен по оси Д и по оси 12.	
14	Схема расположения ригелей по оси А, по оси 1 и по оси 14.	
15	Схема расположения ригелей по оси Д и по оси 12.	
16	Ригели РР3... РР7, РЦ4... РЦ9.	
17	Схемы расположения опорных конструкций крышных вентиляторов и стаканов. Рамка РВ3.	
18	Схема расположения элементов металлической лестницы. Рамка РВ4.	
19	Колонны СК1... СК3.	

Ведомость ссылочных и прилагаемых документов

Обозначение	Наименование	Примечание
	Ссылочные документы	
1.460.3-14 КМ	Стальные конструкции покрытий производственных зданий пролетами 18, 24 и 30 м с применением замкнутых гнутосварных профилей прямоугольного сечения типа „Молодечно"	
1.423.3-8 вып.3	Стальные колонны одноэтажных производственных зданий без мостовых опорных кранов.	
1.427.3-4 вып.1	Стальные стойки фахверка одноэтажных производственных зданий.	
1.432.2-17 вып. 0-1,2,3	Стены одноэтажных промышленных зданий из металлических трехслойных панелей с утеплителем из пенополиуретана.	
Шифр 172.КМ5	Панели стеновые трехслойные с обшивками из стальных профилированных листов толщиной 0,7мм и минераловатным утеплителем для производственных зданий.	
1.450.3-6 вып.0-1,1	Лестницы, площадки, стремянки и ограждения стальные производственных зданий промышленных предприятий.	
1.494-24 вып. 2/90	Стаканы для крепления крышных вентиляторов, дефлекторов и зонтов.	
шифр 765	Фонарь зенитный.	

Таблица нагрузок на 1 м² покрытия

NN п/п	Наименование материалов	Нормативное значение кПа	Коэфф перегрузки	Расчетное значение кПа
1	Слой гравия ГОСТ 8268-82* крупностью 5-10 мм, втопленного в антисептированную битумную мастику МБК-Г-55-10 ГОСТ 2889-80.	0.40	1.3	0.52
2	1 слой рубероида РМ-350 ГОСТ 15123-78* Е	0.05	1.2	0.06
3	3 слоя рубероида РПП 350Б ГОСТ 10923-82* на антисептированной битумной мастике МБК-Г-55-10 ГОСТ 2889-80.	0.20	1.3	0.26
4	Утеплитель - минераловатные плиты γ = 200 кг/м² толщиной 80 мм.	0.16	1.3	0.21
5	Профилированный настил.	0.15	1.05	0.16
6	Собственный вес металлических конструкций покрытия.	0.30	1.05	0.32
7	Технологическая нагрузка	0.45	1.05	0.48
	Итого:	1.71		2.01

Общие указания

1. Типовой проект разработан для 3-х вариантов:
   1-й вариант: (основной)
   Для применения в районах с расчетной зимней температурой наружного воздуха минус 30°С, нормативным значением ветрового давления для I ветрового района (W_0 = 0,23 кПа), нормативным значением веса снегового покрова для III-го снегового района (Y_0 = 1,0 кПа).
   2-й вариант:
   Для применения в районах с расчетной зимней температурой наружного воздуха минус 20°С, нормативным значением ветрового давления для III ветрового района (W_0 = 0,38 кПа), нормативным значением веса снегового покрова для II-го снегового района (Y_0 = 0,7 кПа).
   3-й вариант:
   Для применения в районах с расчетной зимней температурой наружного воздуха минус 40°С, нормативным значением ветрового давления для II-го ветрового района (W_0 = 0.30 кПа), нормативным значением веса снегового покрова для IV снегового района (Y_0 = 1,5 кПа).
   Для всех вариантов сейсмичность не выше 6 баллов.
2. За относительную отметку 0.000 принята отметка чистого пола, что соответствует абсолютной отметке ☐.
3. Все металлические изделия огрунтовать 2 слоями ГФ-0119 и окрасить 2 слоями ПФ1189 толщиной 60 мм. После окончания монтажно-сварочных работ антикоррозийную защиту восстановить.
4. Производство работ в зимнее время вести с учетом требований СНиП 3.02.01-87.
5. На монтаже сварные соединения выполняются электродами типа 942 или 50А.
6. Установку колонн производить на заранее выверенные по высоте нижние плитки анкерных болтов.
7. Анкерные болты, объединенные в блоки должны быть установлены с точностью, указанной в СНиП III-18-75.
8. В соединениях на высокопрочных болтах осуществлять очистку соединяемых поверхностей стальными щетками без консервации.
9. При привязке проекта необходимо учесть условия строительства и эксплуатации.
10. Фонари зенитные по шифру 765 размером 3х4 производит Шадринский завод /641800 Курганская обл., г. Шадринск, ул. Герцена, д. 30/. Институт разработчик - ГИПРОСПЕЦЛЕГ конструкция.

Типовой проект разработан в соответствии с действующими нормами и правилами и предусматривает мероприятия, обеспечивающие взрывную, взрывопожарную и пожарную безопасность при эксплуатации здания.

Главный инженер проекта /А.В. Трушин/

Согласовано
Гл.спец.тех.отд. Грачев

Инв.N подл. | Подпись и дата | Взам.инв.N

Инв. N			Привязан	
			ТП 503-9-32.92 КМ	
			Диагностическая станция ГАИ пропускной способностью 60 тыс. автомобилей в год.	
ГИП	Трушин	11.91	Производственный корпус	Стадия: РП; Лист: 1; Листов: 19
Н. контр.	Ростунова			
Нач. отд.	Хрупало		Общие данные /начало/	Гипроавтотранс г. Москва
Зав. гр.	Алехова			
Инж. I к.	Пронина			

Копировал Марченко 25349-03 27 Формат А2

Техническая спецификация металла / продолжение /

Вид профиля и ГОСТ, ТУ	Марка металла и ГОСТ	Обозначение и размер профиля, мм	№ п.п.	Кат. Марки металла	Кат. Вида профиля	Кат. Размера профиля	Количество, шт	Длина, мм	Масса металла по элементам конструкций, т: Колонны	Фахверки	Ригели	Фермы стропильные и подстропильные	Связи покрытия	Рамки, стаканы	Лестницы, площадки, ограждения	Стеновые панели	Зенитные фонари	Общая масса, т	Масса потребности в металле по кварталам / заполняется изготовителем / т: I	II	III	IV	Заполняется ВЦ
1	2	3	4	5	6	7	8	9	10	11	12	13	14	15	16	17		18	19	20	21	22	23
Стальные конструкции покрытий производственных зданий типа „Молодечно" 1.460.3 – 14		Фс -24- 1.5	1				24					32,16						32.16					
		ФП - 12 - 30	2				14					11.40						11.40					
		Н1	3				10		2.22									2.22					
		С1	4				52						1.46					1.46					
		С2	5				38						1.26					1.26					
		С3	6				19						0.48					0.48					
		Д 1	7				20						0.36					0.36					
		Д 2	8				28						0.42					0.42					
		Д 5	9				14						1.05					1.05					
		РВ 1	10				9							0.67				0.67					
		РВ 2	11				4							1.50				1.50					
	Итого		12						2.22			43.56	5.03	2.17				52,98					
Всего профиля			13						2.22			43,56	5.03	2.17				52.98					
Стаканы для крепления крышных вентиляторов 1.494 – 24, вып. 2/90		С1	14				10							0.38				0.38					
		С2	15				5							0.45				0.45					
	Итого		16											0.83				0.83					
Всего профиля			17											0.83				0.83					
Лестницы площадки и ограждения 1.450.3 – 6, вып.1		ЛХФ 45 - 24.9	18				1																
		ПХФ 12.9	19				1																
		ЭПЛХ 45 -24	20				1																
		ЭСЛХ 45- 24	21				1																
		СЛХ 45 п	22				3																
		ЭППХ - 12	23				1																
		ЭСПХ - 12	24				1																
		ЭБПХ - 12	25				1																
		СПХ	26				2																
	Итого		27												0.18			0,18					
Всего профиля			28												0.18			0.18					

Инв. № подл. | Подпись и дата | Взам. инв. №

Привязан:

Инв. №

ТП 503-9-32.92 -КМ			
Диагностическая станция ГАИ пропускной способностью 60 тыс. автомобилей в год			
Производственный корпус	Стадия	Лист	Листов
	РП	2	
Общие данные / продолжение /	ГИПРОАВТОТРАНС г. Москва		

ГИП	Трушин	
Нач. отд.	Хрупала	
Н. контр.	Хрупала	
Зав. гр.	Алехова	
Инж. I кат.	Пронина	

Альбом 3

Техническая спецификация металлд.

/Начало/

Вид профиля и ГОСТ, ТУ	Марка металла и ГОСТ	Обозначение и размер профиля, мм	N п.п.	Код: Марки металла	Код: Вида профиля	Код: Размера профиля	Количество, шт.	Длина, мм	Масса металла по элементам конструкций, т.: Колонны	Фахверки	Ригели	Фермы стропильные и подстропильные	Связи покрытия	Ранки, стойки	Лестницы, площадки, ограждения	Стеновые панели	Зенитные фонари	Общая масса т	Масса потребности в металле по кварталам /заполняется изготовителем/, т.: I	II	III	IV	Заполняется ВЦ
1	2	3	4	5	6	7	8	9	10	11	12	13	14	15	16	17		18	19	20	21	22	23
Стойки фахверка 1.427.3-4, вып.1		ВП2К7	29				14			2.80								2.8					
		БК2К2	30				9			1.23								1.23					
	Итого		31							4.03								4.05					
Всего профиля			32							4.03								4.03					
Зенитные фонари шифр 765		ЗФГ-М	33				4										4.20	4.20					
	Итого																4.20	4.20					
Всего профиля																	4.20	4.20					
Панели стеновые трехслойные 170, КМ5		1ПТС658.1000.110-С0.7	34				40									7.60		7.60					
		1ПТС478.1000.110-С0.7	35				70									9.74		9.74					
		1ПТС358.1000.110-С0.7	36				132									13.88		13.88					
		1ПТС298.1000.110-С0.7	37				20									1.74		1,74					
		ПТСД658.1000.110-С0.7	38				8									0.69		0.69					
		ПТСД 358.440.110-С0.7					4									0.19		0.19					
	Итого		39													33.84		33.84					
Всего профиля			40													33.84		33.84					

Инв.N подл. | Подпись и дата | Взам.инв.N

Привязан:

Инв. N

ГИП	Трушин		11.91
Нач.отд.	Хрупало		
Н.контр.	Хрупало		
Зав.гр.	Алехова		
Инж.1кат.	Пронина		

ТП 503-9-32.92 КМ

Диагностическая станция ГАИ пропускной способностью 60 тыс. автомобилей в год.

Производственный корпус

Стадия	Лист	Листов
РП	3	

Общие данные /продолжение/

Гипродортранс г. Москва

Копировал Марченко

Альбом 3

Техническая спецификация металла

/продолжение/

Вид профиля и гост, ТУ	Марка металла и гост	Сечение и размер профиля, мм.	№ п.п.	Код: Марки металла	Код: Вида профиля	Код: Размера профиля	Количество, шт.	Длина, мм	Масса металла по элементам конструкций, т.: Колонны	Фахверки	Ригели	Фермы стропильные и подстропильные	Связи покрытия	Рамки, стаканы	Лестницы, площадки, ограждения	Стеновые панели	Зенитные фонари	Общая масса, т	Масса потребности в металле по кварталам /заполняется изготовителем/, т.: I	II	III	IV	Заполняется ВЦ
1	2	3	4	5	6	7	8	9	10	11	12	13	14	15	16	17		18	19	20	21	22	23
Ригели стальные 1.432.2-17, вып. 2		РР-1-1	41				70				3.68							3.23					
		РР-2-1	42				32				1.96							1.65					
		РН-6-1	43				6				0.5							0.5					
		РН-8-1	44				4				0.4							0.4					
		РН-2-1	45				4				0.54							0.54					
		РН-4-1	46				4				0.56							0.56					
		РС-6-1	47				16				2.05							1.6					
		РС-8-1	48				6				0.52							0.78					
		РЦ 2	49				6				0.35							0.35					
		РЦ 6 т	50				3				0.17							0.17					
		РЦ 6 н	51				2				0.12							0.12					
		УК 5-2	52				3				0.02							0.02					
		УК 6-2	53				3				0.02							0.02					
		УК 1	54				17				0.02							0.02					
		УК 2	55				10				0.02							0.02					
		УК 3	56				2				0.01							0.01					
		УК 4	57				2				0.01							0.01					
		К1	58				87				0.44							0.44					
		К2	59				53				0.32							0.32					
	Итого		60								11.71							11.71					
Всего профиля			61								11.71							11.71					

Инв. № подл. | Подпись и дата | Взам. инв. №

				ТП 503-9-32.92	КМ
				Диагностическая станция ГАИ пропускной способностью 60 тыс. автомобилей в год	
Привязан				Производственный корпус	Стадия: РП; Лист: 4; Листов:
			ГИП Трушин		
			Нач. отд. Хрупало		
			Н. контр. Хрупало	Общие данные /продолжение/	ГИПРОАВТОТРАНС г. Москва
			Зав. гр. Алехова		
Инв. №			Инж. 1кат. Пронина		

25349-03 / 30 Копировал Максимова Формат А2

Альбом 3

Техническая спецификация металла / продолжение /

Вид профиля и ГОСТ, ТУ	Марка металла и ГОСТ	Обозначение и размер профиля, мм	№ п.п.	Код: Марки металла	Код: Вид А профиля	Код: Размер профиля	Количество, шт	Длина, мм	Масса металла по элементам конструкций, т.: Колонны	Фахверки	Ригели	Фермы стропильные и подстропильные	Связи покрытия	Ремни, стаканы	Лестницы, площадки и ограждения	Стеновые панели	Зенитные фонари	Общая масса, т.	Масса потребности в металле по кварталам / Заполняется изготовителем т.: I	II	III	IV	Заполняется ВЦ
1	2	3	4	5	6	7	8	9	10	11	12	13	14	15	16	17		18	19	20	21	22	23
Двутавры стальные горячекатаные с параллельными гранями полок ГОСТ 26020-83	С 345-1 ГОСТ 27772-88*	I 30 К2	62						12.34									12.34					
	Итого		63						12.34									12.34					
Всего профиля			64	2315	2889	5173			12.34									12.34					
Стальной оцинкованный профилированный лист ГОСТ 24045-86*	Б Ст 3 кп ГОСТ 380-88*	Н 79-680-1.0	65									30.00						30.00					
	Итого		66									30.00						30.00					
Всего профиля			67									30.00						30.00					
Профили гнутые замкнутые сварные квадратные ТУ 36-2287-80	С255 ГОСТ 27772-88*	гн □ 160×160×5	68							1.02								1.02					
		гн □ 140×140×5	69											0.81				0.81					
	Итого		70							1.02				0.81				1.83					
Всего профиля			71	1457	7888	8030				1.02				0.81				1.83					
Швеллеры стальные гнутые равнополочные ГОСТ 8278-83*	С235 ГОСТ 27772-88*	гнс 160×160×4	72								1.31							1.31					
		гнс 100×50×4	73								0.22							0.22					
	Итого		74								1.53							1.53					
Всего профиля			75								1.53							1.53					
Сталь горячекатаная Швеллеры ГОСТ 8240-89	С 245 ГОСТ 27772-88*	С 16	76		2618										0.05			0.05					
		С 14	77		2616					0.04								0.04					
	Итого		78							0.04					0.05			0.09					
Всего профиля			79	1293		5170				0.04					0.05			0.09					
Сталь прокатная угловая Равнополочная ГОСТ 8509-86*	С 235 ГОСТ 27772-88*	L 63×4	80								0.08				0.02			0.10					
			81																				
	Итого		82	1145							0.08				0.02			0.10					
	С245 ГОСТ 27772-88*	L 80×6	83							0.10								0.10					
		L 100×7	84							0.04								0.04					
	Итого		85	1293						0.14								0.14					
Всего профиля			86		2120	8140				0,14	0.08				0.02			0.24					

Взам. инв. №

Подпись и дата

Инв. № подл.

Привязан:

Инв. №

ГИП	Трушин	
Нач. отд.	Хрупала	
Н. контр.	Хрупала	
Зав. гр.	Алехова	
Инж. 1 кат.	Пронина	

ТП-503-9-32.92 -КМ

Диагностическая станция ГАИ пропускной способностью 60 тыс. автомобилей в год

Производственный корпус

Стадия: РП | Лист: 5 | Листов:

Общие данные / продолжение /

ГИПРОАВТОТРАНС г. Москва

Копировал: Коннова 25349-03 31 Формат А2

Альбом 3

Техническая спецификация металла

(продолжение)

Вид профиля и ГОСТ, ТУ	Марка металла и ГОСТ	Сечение и размер профиля, мм	N п.п.	Код: Марки металла	Код: Вида профиля	Код: Размера профиля	Количество, шт.	Длина, мм	Масса металла по элементам конструкций, т: Колонны	Фахверки	Ригели	Фермы стропильные и подстропильные	Связи покрытия	Рамы, стаканы	Лестницы, площадки и ограждения	Стеновые панели	Зенитные фонари	Общая масса, т	Масса потребности в металле по кварталам (заполняется изготовителем), т: I	II	III	IV	Заполняется ВЦ.
1	2	3	4	5	6	7	8	9	10	11	12	13	14	15	16	17		18	19	20	21	22	23
Прокат листовой горячекатанный ГОСТ 19903-74*	С345-3 ГОСТ 27772-88*	— δ = 45	87						1.64									1.64					
		— δ = 60	88						3.04									3.04					
		Итого	89	2315		8275			4.68									4.68					
	С245 ГОСТ 27772-88*	— δ = 12	90						0.28									0.28					
		— δ = 20	91							0.14								0.14					
		Итого	92	1293		8270			0.28	0.14								0.42					
	С235 ГОСТ 27772-88*	— δ = 8	93							0.48				0.21	0.01			0.70					
		— δ = 6	94							0.02								0.02					
		— δ = 4	95								0.01							0.01					
		Итого	96	1145		5090				0.50	0.01			0.21	0.01			0.73					
Всего профиля			97		7415				4.96	0.64	0.01			0.21	0.01			5.83					
Болты с шестигранной головкой ГОСТ 22353-77*		М24х110-6g х 110 Х.П1	98						0.06									0.06					
		Итого	99						0.06									0.06					
Всего профиля			100						0.06									0.06					
Болты с шестигранной головкой грубой точности ГОСТ 15589-70*		М 20х90 5.6	101									0.03						0.03					
		М 20х70 5.6	102									0.02						0.02					
		М 20х50 5.6	103							0.07			0.01	0.01				0.09					
		М 12х75 4.6	104												0.01			0.01					
		Итого	105							0.07		0.05	0.01	0.01	0.01			0.15					
Всего профиля			106							0.07		0.05	0.01	0.01	0.01			0.15					
Болты с шестигранной головкой нормальной точности ГОСТ 7798-70*		М16х40.36.029	107								0.05							0.05					
	Итого		108								0.05							0.05					
Всего профиля			109								0.05							0.05					
Гайки ГОСТ 22354-77*		М24-6Н.110	110						0.01									0.01					
	Итого		111						0.01									0.01					
Всего профиля			112						0.01									0.01					

Инв. N подл. | Подпись и дата | Взам. инв. N

Привязан:

Инв. N

ГИП	Трушин		11.97
Нач. отд.	Хрупало		
Н. контр.	Хрупало		
Зав. гр.	Алехова		
Инж. 1 кат.	Пронина		

ТП 503-9-32.92 КМ

Диагностическая станция ГАИ пропускной способностью 60 тыс. автомобилей в год.

Производственный корпус

Стадия	Лист	Листов
РП	6	

Общие данные (продолжение)

Гипроавтотранс г. Москва

Копировал Марченко

Формат А2

Альбом 3

Техническая спецификация металла (окончание)

Вид профиля и гост, ту	Марка металла и гост	Обозначение и размер профиля, мм	№ п.п.	Код марки металла	Код вида профиля	Код размера профиля	Количество, шт	Длина, мм	Масса металла по элементам конструкций, т: Колонны	Фахверки	Ригели	Фермы стропильные и подстропильные	Связи покрытия	Рамки, стаканы	Лестницы, площадки и ограждения	Стеновые панели	Зенитные фонари	Общая масса, т	Масса потребности в металле по кварталам (заполняется изготовителем), т: I	II	III	IV	Заполняется ВЦ
1	2	3	4	5	6	7	8	9	10	11	12	13	14	15	16	17		18	19	20	21	22	23
Гайки гост 15526-70*		М20.4	113							0.02		0.02	0.01					0.05					
	Итого		114							0.02		0.02	0.01					0.05					
Всего профиля			115							0.02		0.02	0.01					0.05					
Гайки шестигранные нормальной точности гост 5915-70*		М12.4.029	116												0.01			0.01					
		М16.4.029	117								0.01							0.01					
	Итого		118								0.01				0.01			0.02					
Всего профиля			119								0.01				0.01			0.02					
Шайбы гост 22355-77*		24	120						0.01									0.01					
	Итого		121						0.01									0.01					
Всего профиля			122						0.01									0.01					
Шайбы гост 11371-78*		20.01.029	123							0.01		0.01	0.01					0.03					
		16.01.029	124								0.01							0.01					
		12.01.029	125												0.01			0.01					
	Итого		126							0.01	0.01	0.01	0.01		0.01			0.05					
Всего профиля			127							0.01	0.01	0.01	0.01		0.01			0.05					
Самонарезающие болты ост 34-13-016-77		М6-8qх20.56.039	128									0.02						0.02					
	Итого		129									0.02						0.02					
Всего профиля			130									0.02						0.02					
Комбинированные заклепки ТУ67-74-75		3К-10	131									0.01						0.01					
	Итого		132									0.01						0.01					
Всего профиля			133									0.01						0.01					
Электроды гост 9467-75*	УОНИ 13/45	Э42, Э42А, Э50А	134															1.04					
	Итого		135															1.04					
Всего профиля			136															1.04					
Всего масса металла			137						19.18	5.97	13.34	72.11	5.10	4.03	0.29	21.84	4.20	147.10					
В том числе по маркам:	Б Ст3 кп		138									30.0						30.0					
	С345-1		139						12.34									12.34					
	С345-3		140						4.48									4.48					
	С255		141							1.02				0.81				1.02					
	С245		142						0.28	0.42					0.05			0.75					
	С235		143							0.50	1.62			0.21	0.03			2.36					
Масса поставки элементов по кварталам т. (заполняется заказчиком)	I		144																				
	II		145																				
	III		146																				
	IV		147																				

Взам. инв. №

Подп. и дата

Инв. № подл.

Привязан

Инв. №

ТП 503-9-32.92		КМ
Диагностическая станция ГАИ пропускной способностью 60 тыс. автомобилей в год		
Производственный корпус	Стадия: РП	Лист: 7
Общие данные (окончание)	Гипроавтотранс г. Москва	

ГИП	Трушин	
Нач. отд.	Хрупало	
Н. контр.	Хрупало	
Зав. гр.	Алехова	
Инженер	Пронина	

Копир.

Формат А2

Альбом 3

Схема расположения колонн и стоек фахверка

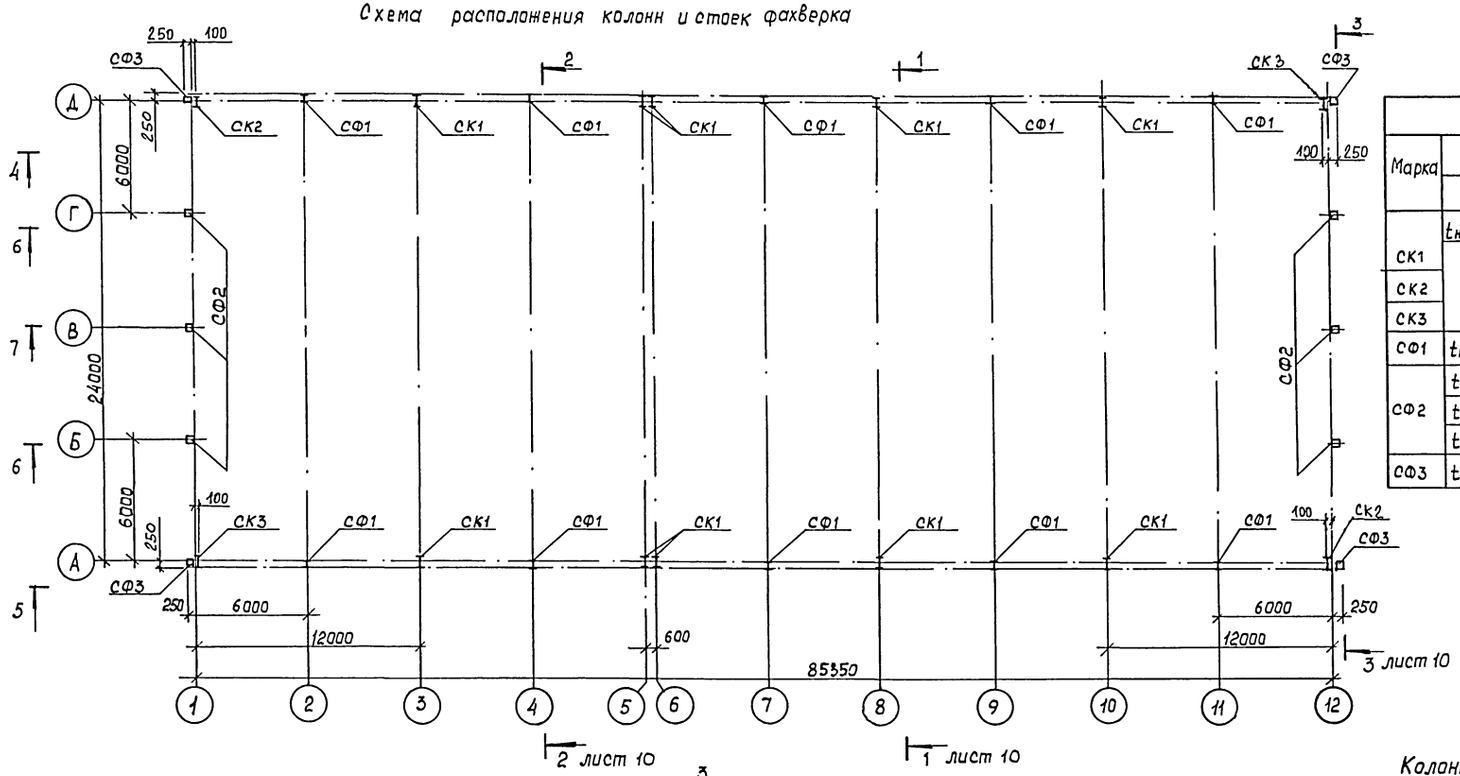

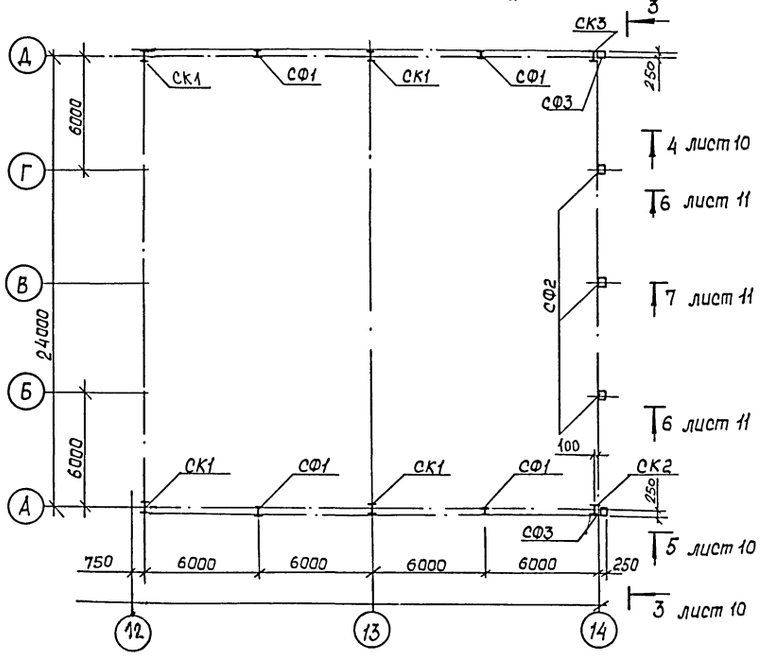

Ведомость элементов

Марка	Сечение: Эскиз	Поз.	Состав	Опорные усилия: M тс.м	N тс	Q тс	Группа констр.	Марка металла	Примечание
	$t_нC$=-20,-30,-40								
СК1	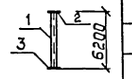	1	I 30К2	12.94	56.9	0.86	3	С345-1	14 шт
СК2		2	-500×460×45					С345-3	3 шт
СК3		3	-600×500×60					С345-3	3 шт
СФ1	$t_нC$=-20,-30,-40		БП2К7	1.427.	3-4 вып.1		4		14 шт
СФ2	$t_нC$=-20		БП1К2	1.427	3-4 вып.1		4		9 шт
	$t_нC$=-30		БК2К2	1.427.	3-4 вып.1		4		9 шт
	$t_нC$=-40		БК2К2	1.427.	3-4 вып.1		4		9 шт
СФ3	$t_нC$=-20,-30,-40		гнв160×160×5	конструктивно			4	С255	6 шт

Колонны СК1...СК3 разработаны на листе 19

				ТП 503-9-32.92	-КМ
				Диагностическая станция ГАИ пропускной способностью 60 тыс. автомобилей в год	
Привязан	ГИП	Трушин	11.91	Производственный корпус	Стадия: Р.П. / Лист: 8 / Листов:
	Нач.отд.	Хрупало			
	Н. контр.	Хрупало			
	Зав. гр.	Алехова		Схемы расположения колонн и стоек фахверка	Гипроавтотранс г. Москва
Инв.№	Инж. I к.	Пронина			

Копир. 25349-03 34 Формат А2

Инв.№ подл. | Подп. и дата | Взам. инв.№

Альбом 3

Схема расположения стропильных, подстропильных ферм и фонарей.

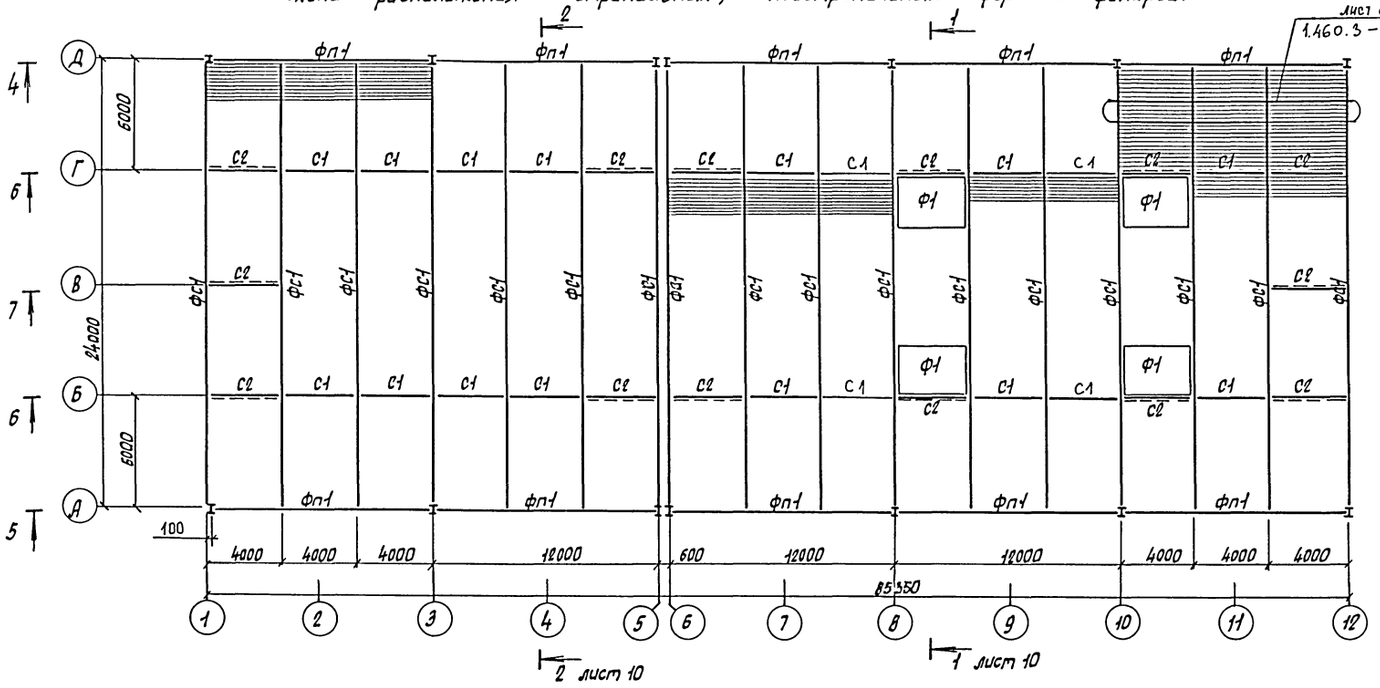

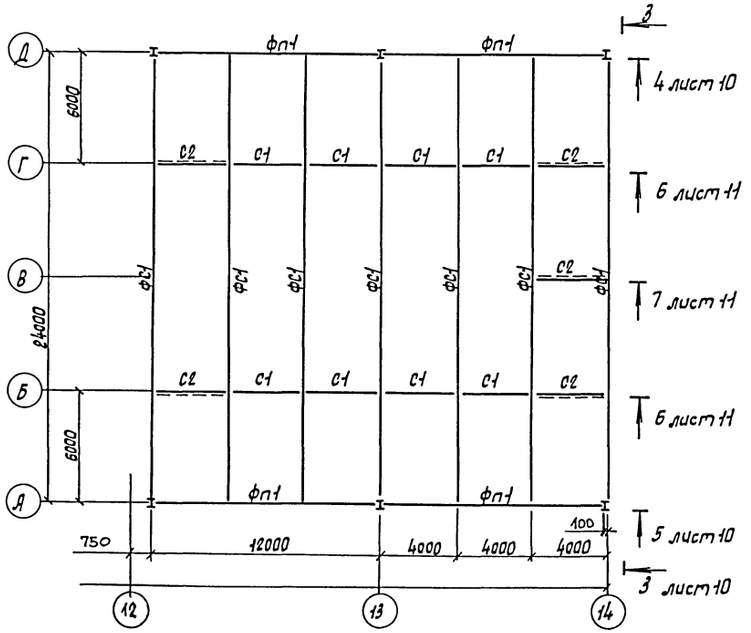

Ведомость элементов

Марка	Сечение: Эскиз	Поз.	Состав	Опорные усилия: M тс.м	N тс	Q тс	Группа контр.	Марка металла	Примечание
ФС1	$t_{НС}$ = -10		ФС-24-1.5;	1.460.3-14			2		24шт.
	$t_{НС}$ = -30		ФС-24-1.5;	1.460.3-14			2		24шт.
	$t_{НС}$ = -40		ФС-24-1.8;	1.460.3-14			2		24шт.
ФП1	$t_{НС}$=-10;-30;-40		ФП-12.30;	1.460.3-14			2		14шт.
Ф1	$t_{НС}$=-10;-30;-40		3ФГ-М	Серия 1.501					4шт.
ПН	$t_{НС}$ = -10		Н60-845-1.0	конструктивно			4		
	$t_{НС}$ = -30		Н39-680-1.0	конструктивно			4		
	$t_{НС}$ = -40		Н80-675-1.0	конструктивно			4		
С1	$t_{НС}$=-10;-30;-40		С1	1.460.3-14			3		52 шт.
С2	$t_{НС}$=-10;-30;-40		С2	1.460.3-14			3		38шт.
С3	$t_{НС}$=-10;-30;-40		С3	1.460.3-14			3		19 шт.
Д1	$t_{НС}$=-10;-30;-40		Д1	1.460.3-14			4		20 шт.
Д2	$t_{НС}$=-10;-30;-40		Д2	1.460.3-14			4		28шт.
Д5	$t_{НС}$=-10;-30;-40		Д5	1.460.3-14			4		14шт.
Н1	$t_{НС}$=-10;-30;-40		Н1	1.460.3-14			3		18шт.

1. Разрезы 1-1 ... 8-8 даны на листах 10, 11.
2. Монтаж конструкций производить в соответствии с указаниями серий 1.460.3.14; 1.423.3-8; 1.427.3-4.
3. В углах зданий и по внешнему контуру покрытия на участках шириной 1.5м настил крепить к фермам в каждой волне на крайних и промежуточных опорах.

Привязан:

Инв. N

ГИП	Трушин	
Нач. отд.	Хрупало	
Н. конт.	Хрупало	
Зав. гр.	Алехава	
Инж. Ік.	Пронина	

ТП 503-9-32.92 -КМ

Диагностическая станция ГАИ пропускной способностью 60 тыс. автомобилей в год.

Производственный корпус

Стадия	Лист	Листов
РП	9	

Схема расположения стропильных, подстропильных ферм и фонарей.

Гипроавтотранс г. Москва

Копировал Марченко

25349-03 35

Формат А2

Инв. N подл. | Подпись и дата | Взам. инв. N

Альбом 3

1 — 1

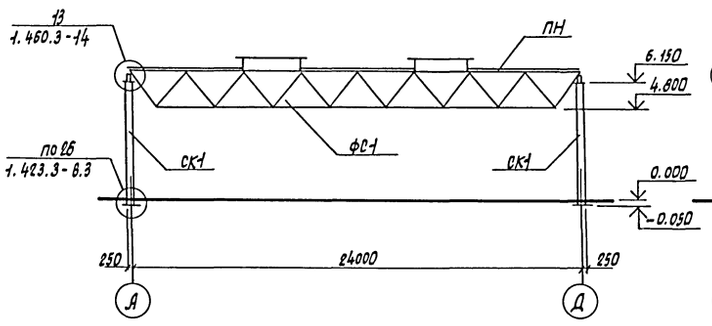

2 — 2

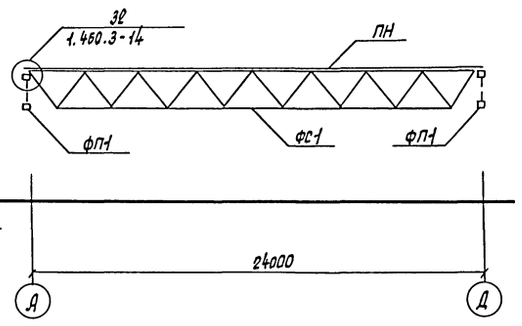

3 — 3

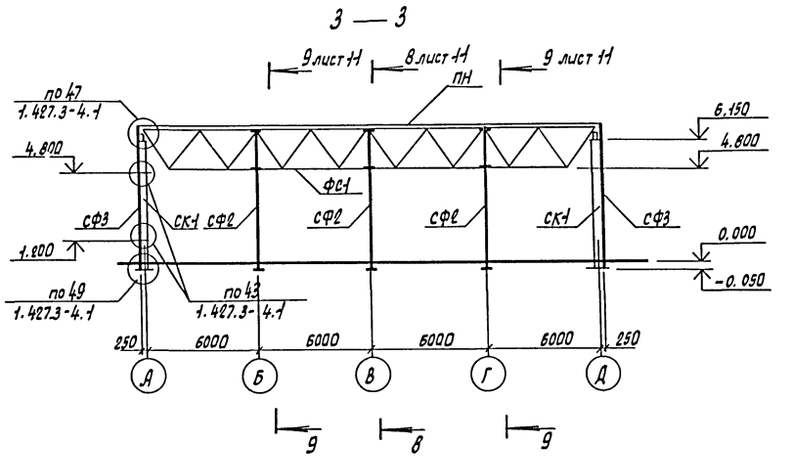

4 — 4

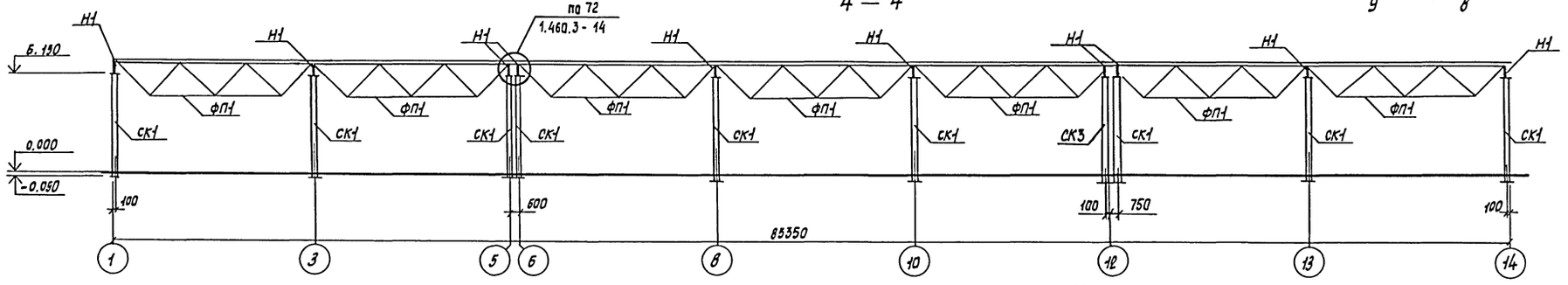

5 — 5

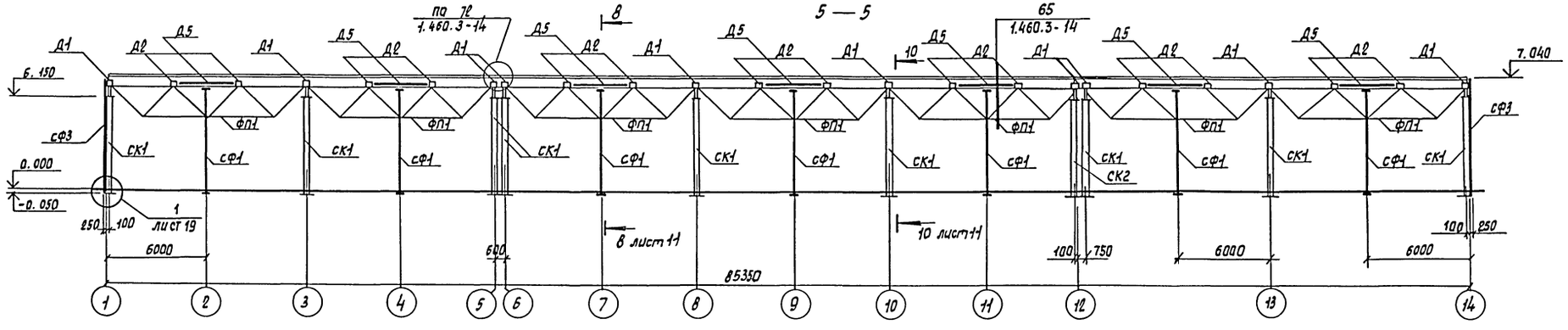

В сечение 4-4 стойки фахверка условно не показаны.

				ТП 503-9-32.92	КМ
				Диагностическая станция ГАЦ пропускной способностью 60 тыс. автомобилей в год.	
Привязан:				Производственный корпус	Стадия: РП; Лист: 10; Листов:
	ГИП	Трушин	11.91		
	Нач. отд.	Хрупало			
	Н. контр.	Хрупало		Разрезы 1-1... 5-5.	Гипроавтотранс г. Москва
Инв. N	Зав. гр.	Алехова			
	Инж. Т.К.	Пронина			

Копировал Марченко 25349-03 36 Формат А2

Инв. N подл. | Подпись и дата | Взам. инв. N

Альбом 3

6-6

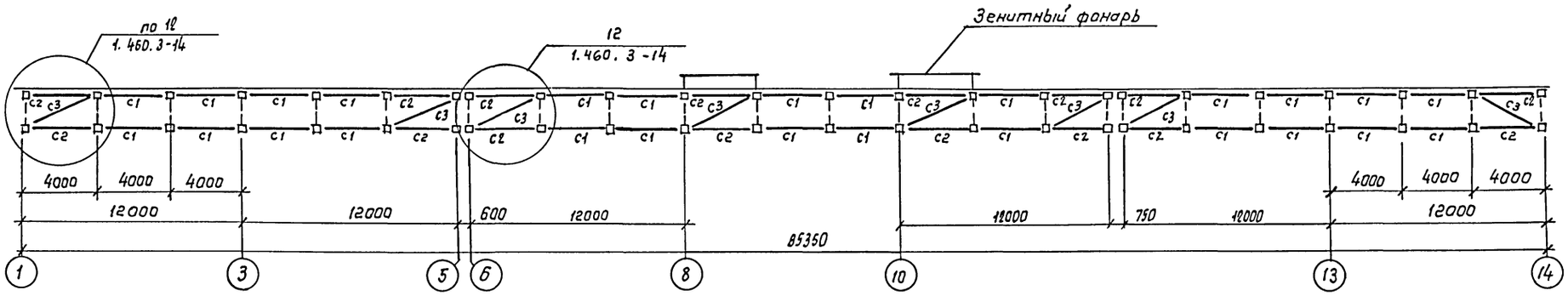

7-7

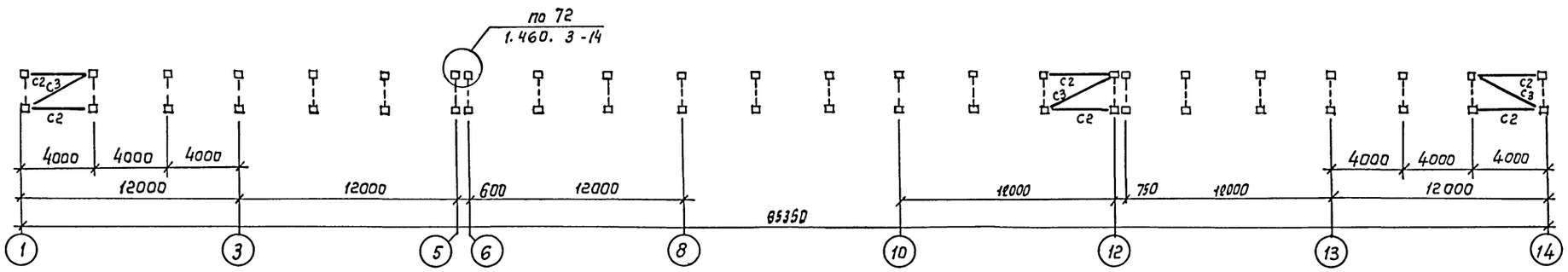

8-8

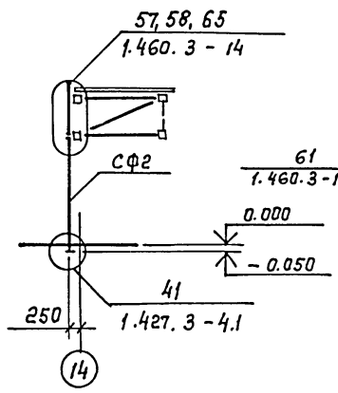

9-9

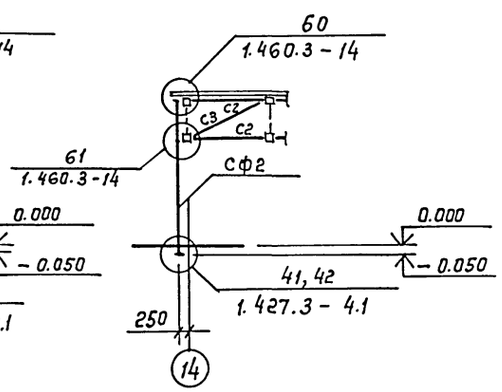

10-10

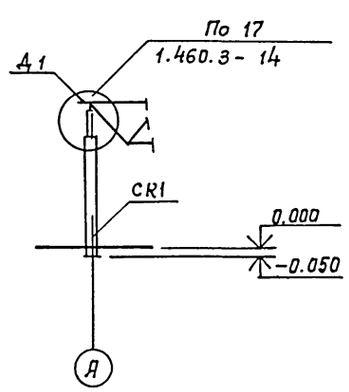

ТП 503-9-32.92 -КМ					
Диагностическая станция ГАИ пропускной способностью 60 тыс. автомобилей в год					
Производственный корпус	Стадия	Лист	Листов		
	Р.П.	11			
Разрезы 6-6... 11-11	ГИПРОАВТОТРАНС г. Москва				

ГИП	Трушин		11.91
Нач.отд.	Хрупало		
Н.контр.	Хрупало		
Зав.гр.	Алехова		
Инж.Iк	Пронина		

Привязан:

Инв.№

Инв.№ подл. | Подпись и дата | Взам.инв.№

Копировал: Коннова 25349-03 37 формат А2

Альбом 3

Схема расположения панелей стен по оси А

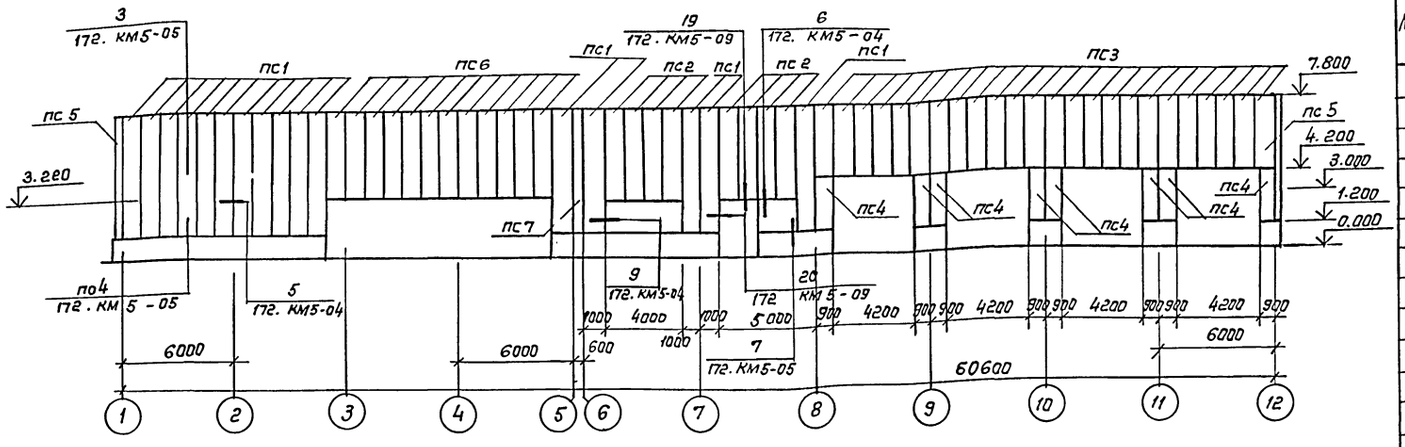

Схема расположения панелей стен по оси 1

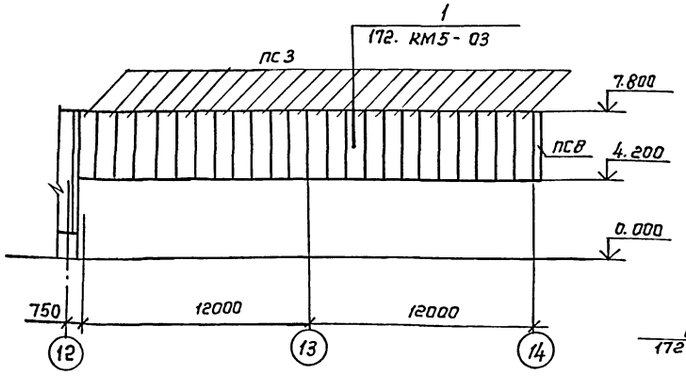

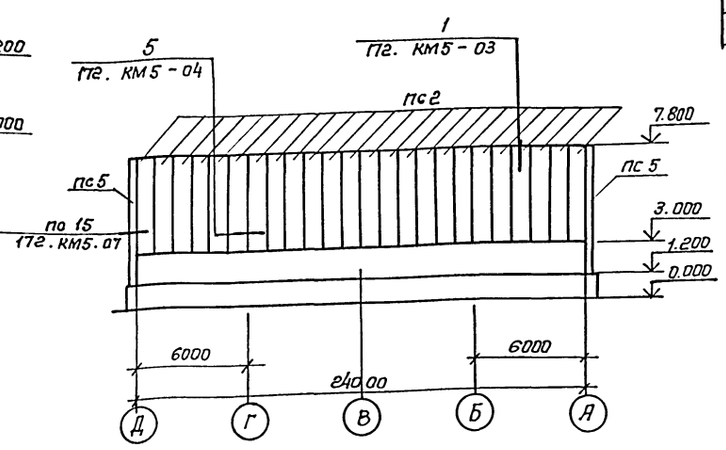

Схема расположения панелей стен по оси 14

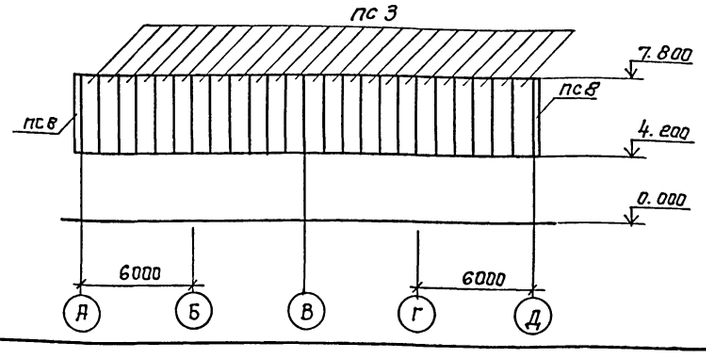

Ведомость элементов

Марка	Сечение: Эскиз	Поз.	Состав	Опорные усилия: M тс.м	N тс	Q тс	Группа констр.	Марка металла	Примечание
	$t=-20°C$ $t=-30°C$								
пс1	1ПТС 658.1000.110 —			со.7; 172. КМ5					16 шт
пс2	1ПТС 478.1000.110 —			со.7; 172. КМ5					32 шт
пс3	1ПТС 358.1000.110 —			со.7; 172. КМ5					72 шт
пс4	1ПТС 298.1000.110 —			со.7; 172. КМ5					8 шт
пс5	ПТСД 658 440. 110 —			со.7; 172. КМ5					4 шт
пс6	1ПТС 478.1000.110 —			со.7; 172. КМ5					2 шт
пс7	1ПТС 658.1000.110 —			со.7; 172. КМ5					1 шт
пс8	ПТСД 358.440 110 —			со.7; 172. КМ5					3 шт
	$t=-40°C$								
пс1	1ПТС 658.1000.130 —			со.7; 172. КМ5					16 шт
пс2	1ПТС 478.1000.130 —			со.7; 172. КМ5					32 шт
пс3	1ПТС 358.1000.130 —			со.7; 172. КМ5					72 шт
пс4	1ПТС 298.1000.130 —			со.7; 172. КМ5					8 шт
пс5	ПТСД 658.440.130 —			со.7; 172. КМ5					4 шт
пс6	1ПТС 478.1000.130 —			со.7; 172. КМ5					12 шт
пс7	1ПТС 658.1000.130 —			со.7; 172. КМ5					1 шт
пс8	ПТСД 358.440.130 —			со.7; 172. КМ5					3 шт

1. Панели пс4; пс6; пс7 обрезать по месту
2. Крепление стеновых панелей выполнять в соответствии с требованиями шифра 172. КМ5

Инв.№ подл. | Подпись и дата | Взам.инв.№

Привязан

Инв.№

ГИП	Трушин		11.91
Нач.отд.	Хрупало		
Н.контр.	Хрупало		
Зав.гр.	Алехова		
Инж.-к.	Пранина		

ТП 503-9-32.92 — КМ

Диагностическая станция ГАИ пропускной способностью 60 тыс. автомобилей в год

Производственный Корпус

Стадия	Лист	Листов
РП	12	

Схема расположения панелей стен по оси А, по оси 1 и по оси 14

ГИПРОАВТОТРАНС г. Москва

Альбом 3

Схема расположения панелей стен по оси Д

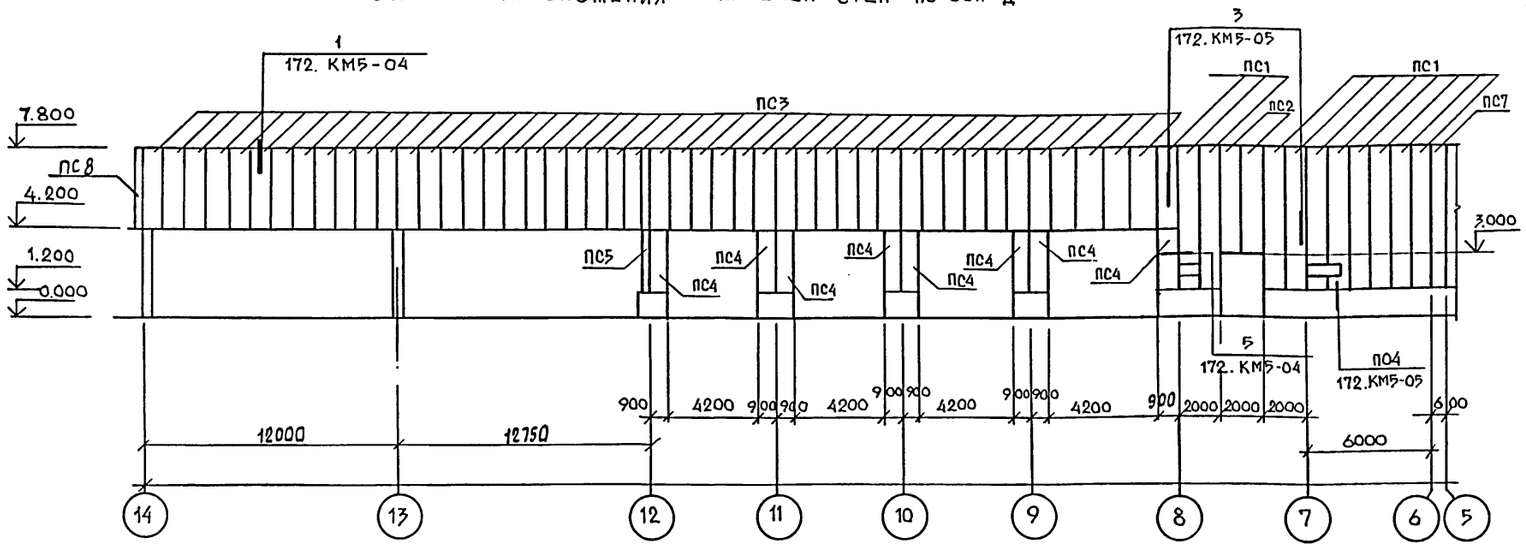

Ведомость элементов

Марка	Сечение: эскиз	поз.	состав	Опорные усилия: M тс·м	N тс	Q тс		Марка металла	Примечание
	t=-20°С, t=-30°С								
ПС1	1ПТС 658.1000.110 –			со.7; 172. КМ5					22 шт
ПС2	1ПТС 478.1000.110 –			со.7; 172.КМ5					26 шт
ПС3	1ПТС 358.1000.110 –			со.7; 172.КМ5					60 шт
ПС4	1ПТС 298.1000.110 –			со7; 172.КМ5					12 шт
ПС5	ПТСД 658.440.110 –			со.7; 172.КМ5					4 шт
ПС7	1ПТС 658.1000.110 –			со.7; 172.КМ5					1 шт
ПС8	ПТСД 358.440.110 –			со.7; 172.КМ5					1шт.
	t=-40°С								
ПС1	1ПТС 658.1000.130			со.7; 172.КМ5					22 шт
ПС2	1ПТС 478.1000.130			со.7; 172.КМ5					26 шт
ПС3	1ПТС 358.1000.130			со.7; 172.КМ5					60 шт
ПС4	1ПТС 298.1000.130			со.7; 172.КМ5					12 шт
ПС5	1ПТС 658.440.130			со.7; 172.КМ5					4 шт
ПС7	1ПТС 658.1000.130			со.7; 172.КМ5					1 шт
ПС8	ПТСД 358.440.130			со.7; 172.КМ5					1 шт

Схема расположения панелей по оси 12

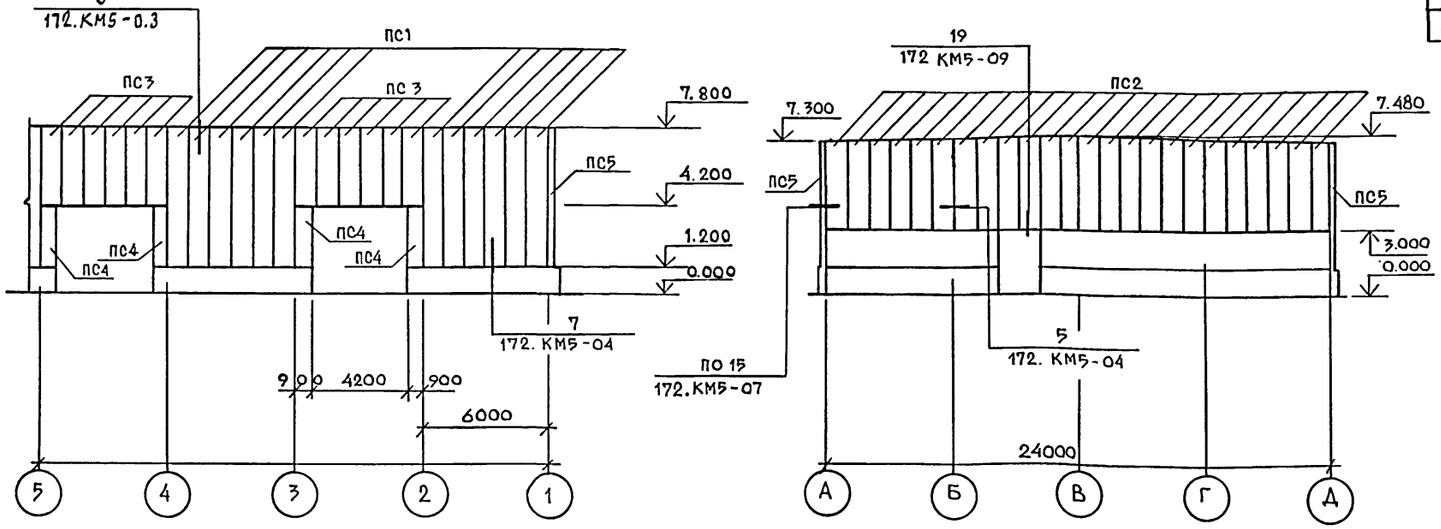

Привязан	ГИП	Трушин	11.91	ТП 503-9-32.92 КМ
	Нач.отд.	Хрупало		Диагностическая станция ГАИ пропускной способностью 60 тыс. автомобилей в год
	Н.контр	Хрупало		Производственный корпус — Стадия: РП; Лист: 13; Листов:
	Зав гр.	Алехова		Схема расположения панелей стен по оси Д и по оси 12 — Гипроавтотранс г. Москва
Инв №	Инженер	Пронина		

Инв. № подл. | Подп. и дата | Взам. инв. №

Альбом 3

Схема расположения ригелей по оси А

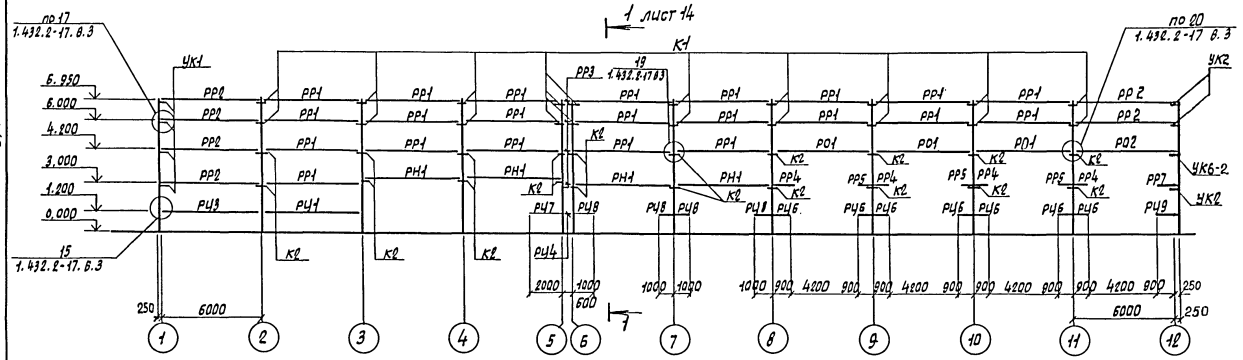

по оси 1

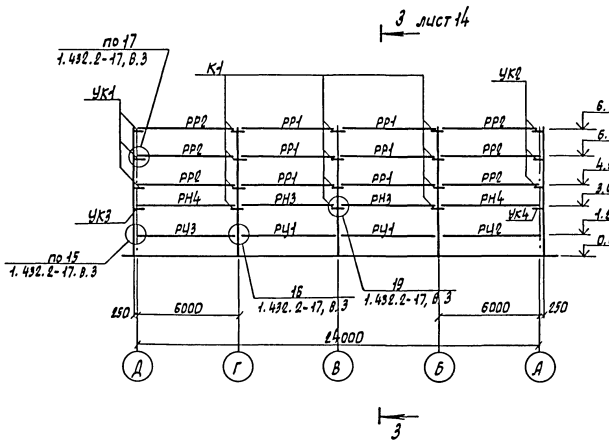

по оси А

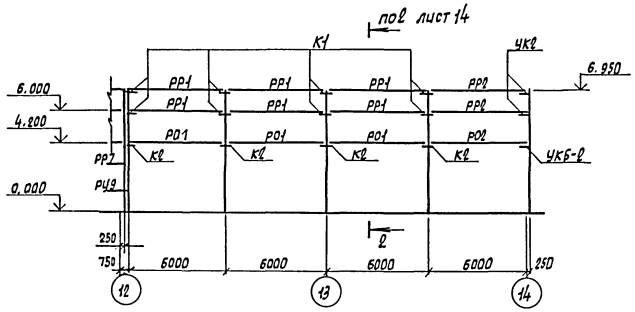

по оси 14

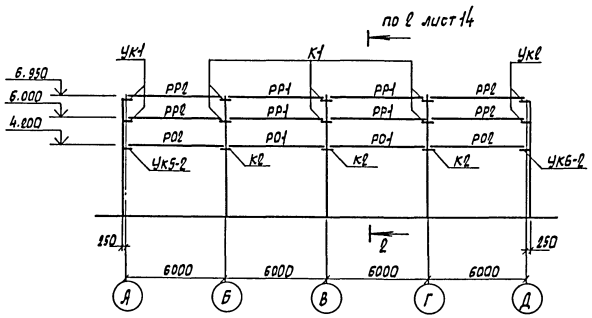

Ведомость элементов

Марка	Сечение: Эскиз	Поз.	Состав	Опорные усилия: M тс.м	N тс	Q тс	Группа констр.	Марка металла	Примечание
РР1	РР-1-1			1.432.2	-17,	Вып.2	4		38 шт.
РР2	РР-2-1			1-432-2	-17,	Вып.2	4		18 шт.
РР3				лист	16		4		4 шт.
РР4				лист	16		4		4 шт.
РР5				лист	16		4		3 шт.
РР7				лист	16		4		1 шт.
РН1	РН-6-1			1.432.2	-17,	Вып.2	4		4 шт.
РН2	РН-8-1			1.432.2	-17,	Вып.2	4		4 шт.
РН3	РН-2-1			1.432.2	-17,	Вып.2	4		2 шт.
РН4	РН-4-1			1.432.2	-17,	Вып.2	4		2 шт.
РС1	РС-6-1			1.432.2	-17,	Вып.2	4		8 шт.
РС2	РС-8-1			1.432.2	-17,	Вып.2	4		4 шт.
РЦ1	РЦ2			1.432.2	-17,	Вып.2	4		3 шт.
РЦ2	РЦ6т			1.432.2	-17,	Вып.2	4		1 шт.
РЦ3	РЦ6Н			1.432.2	-17,	Вып.2	4		2 шт.
РЦ4				лист	16		4		1 шт
РЦ5				лист	16		4		шт.
РЦ6				лист	16		4		8 шт
РЦ7				лист	16		4		1 шт
РЦ8				лист	16		4		4 шт.
РЦ9				лист	16		4		1 шт.
УК5-2	УК5-2			1.432.2	-17,	Вып.2	4		1 шт.
УК6-2	УК6-2			1.432.2	-17,	Вып.2	4		33 шт.
К1	К1			1.432.2	-17,	Вып.2	4		48 шт.
К2	К2			1.432.2	-17,	Вып.2	4		28 шт.
УК1	УК1			1.432.2	-17,	Вып.2	4		9 шт.
УК2	УК2			1.432.2	-17,	Вып.2	4		10 шт.
УК3	УК3			1.432.2	-17,	Вып.2	4		1 шт.
УК4	УК4			1.432.2	-17,	Вып.2	4		1 шт.

Инв. № подл. | Подпись и дата | Взам. инв. №

Привязан

Инв. №

ГИП	Трушин		VI.91
Нач. отд.	Хрупало		
Н. контр.	Хрупало		
Зав. гр.	Алехова		
Инж. Кс.	Пронина		

ТП 503-9-32.92 -КМ

Диагностическая станция ГАИ пропускной способностью 60 тыс. автомобилей в год.

Производственный корпус

стадия	Лист	Листов
РП	14	

Схема расположения ригелей по оси „А", по оси 1 и по оси 14.

Гипроавтотранс г. Москва

Копировал Марченко 25349-03 40 Формат А2

Альбом 3

Схема расположения ригелей по оси Д

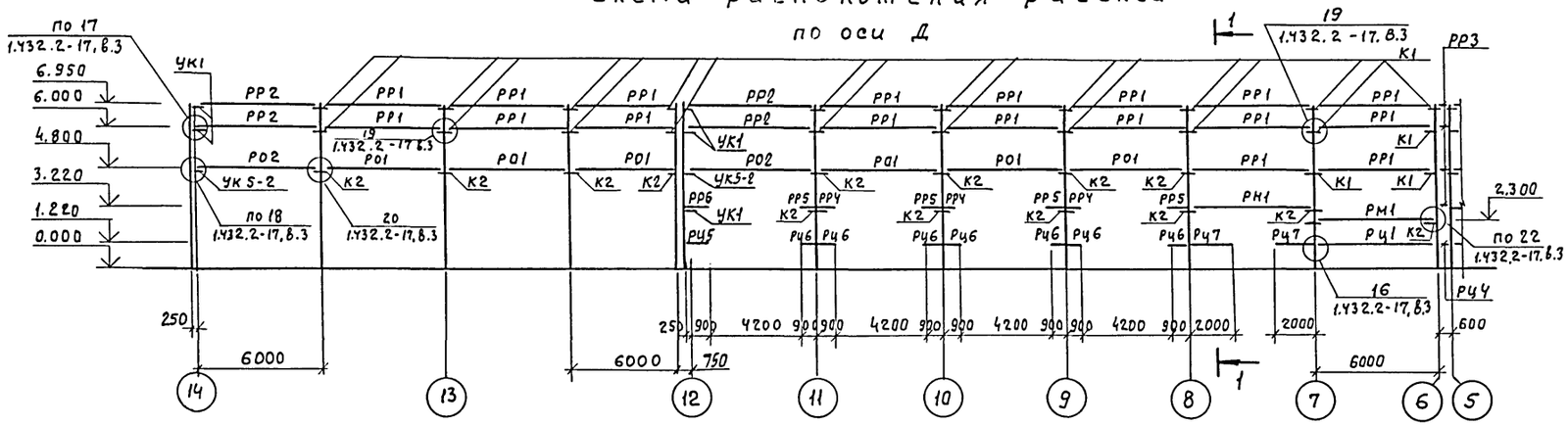

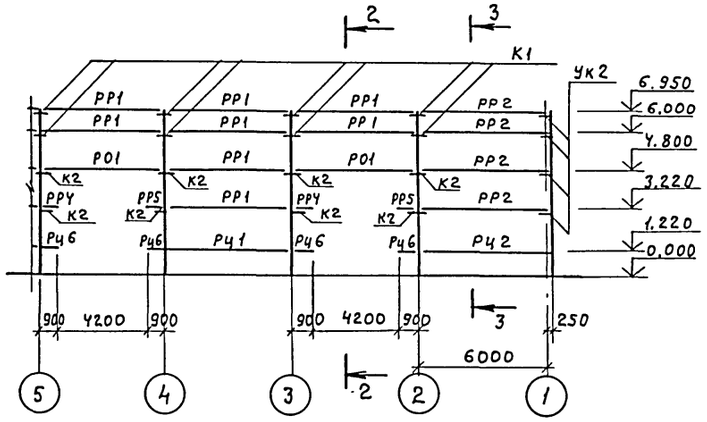

1—1 2—2

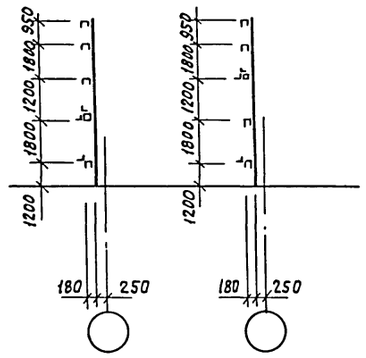

3—3

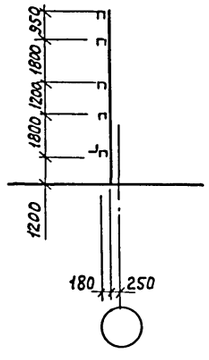

по оси 12

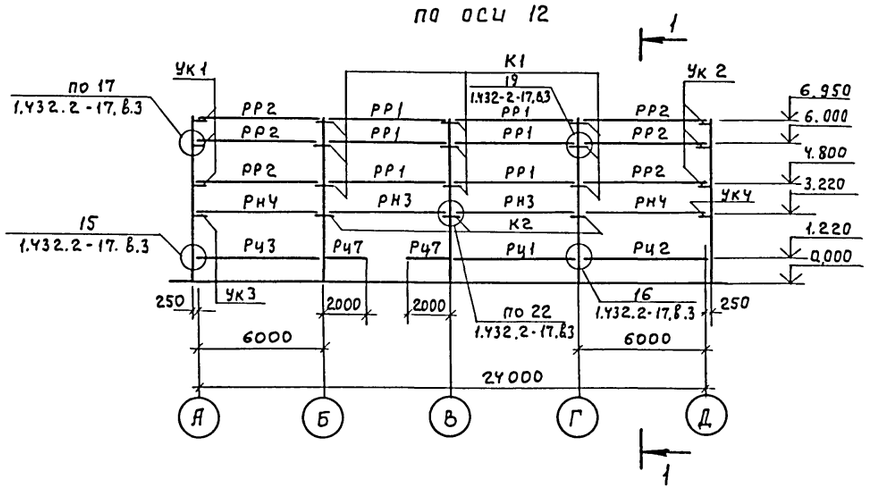

Ведомость элементов

Марка	Сечение: Эскиз	Поз.	Состав	Опорные усилия: M тс.м	N тс	Q тс		Марка металла	Примечание
РР1	РР-1-1			1.432	2-17,	Вып.2	4		32шт
РР2	РР-2-1			1.432	2-17,	Вып.2	4		4шт
РР4				лист	16		4		5шт
РР5				лист	16		4		6шт
РР6				лист	16		4		2шт
РН1	РН-6-1			1.432	2.17,	Вып.2	4		2шт
РН3	РН-2-1			1.432.	2-17,	Вып.2	4		2шт
РН4	РН-4-1			1.432.	2-17,	Вып.2	4		2шт
Р01	РС-6-1			1.432.	2-17	Вып.2	4		8шт
Р02	РС-8-1			1.432.	2-17,	Вып.2	4		2шт
РЦ1	РЦ2			1.432.	2-17,	Вып.2	4		3шт
РЦ2	РЦ6т			1.432.	2-17,	Вып2	4		2шт
РЦ4				лист	16				1шт
РЦ5				лист	16		4		1шт
РЦ6				лист	16		4		11шт
РЦ7				лист	16		4		4шт
УК5-2	УК5-2			1.432.	2-17,	Вып.2	4		2шт
УК1	УК1			1.432.	2-17,	Вып.2	4		8 шт
УК2	УК2			1.432.	2-17,	Вып.2	4		7шт
УК3	УК3			1.432.	2-17,	Вып.2	4		1шт
УК4	УК4			1.432.	2-17,	Вып.2	4		1шт
К1	К1			1.432.	2-17,	Вып.2	4		39шт.
К2	К2			1.432.	2-17,	Вып.2	4		25шт.

Взам. инв. № | Подпись и дата | Инв. № подл.

Привязан

Инв. №

ГИП	Трушин		11.91
Нач. отд.	Хрупало		
Н. контр.	Хрупало		
Зав. гр.	Алехова		
Инж. Ік	Пронина		

25349-03 41

ТП 503-9-32.92 КМ

Диагностическая станция ГАИ пропускной способностью 60 тыс. автомобилей в год

Производственный корпус

Стадия	Лист	Листов
Р.П	15	

Схема расположения ригелей по оси Д и по оси 12

ГИПРОАВТОТРАНС г. Москва

Копировал Максимова Формат А2

Альбом 3

РР3

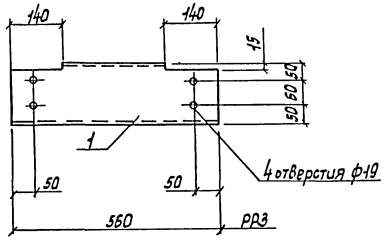

РР5 ; РР7

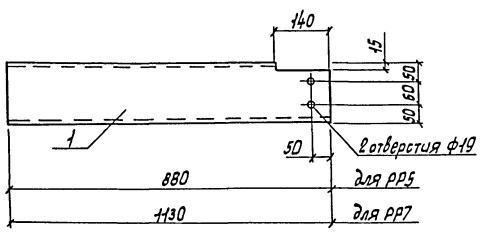

РР4, РР6

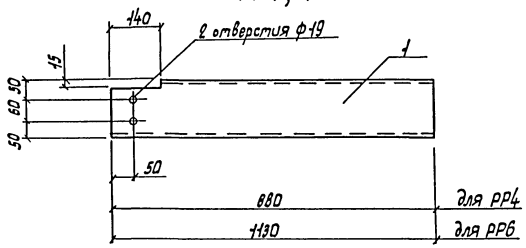

РЦ4, РЦ6, РЦ7, РЦ8

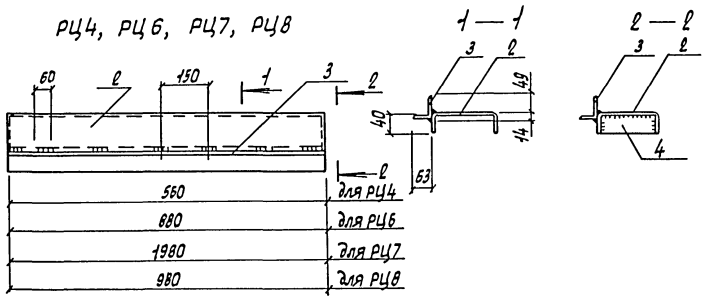

РЦ 5

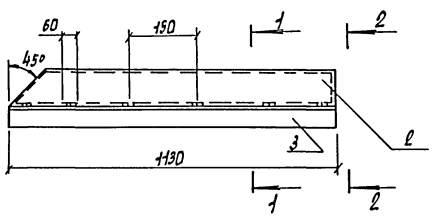

РЦ 9

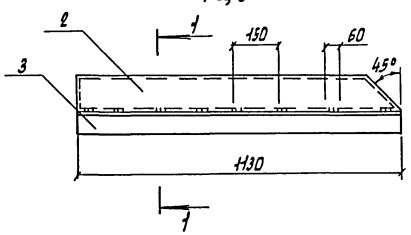

Ведомость элементов

Марка	Сечение: Эскиз	Поз.	Состав	Опорные усилия: M тс.м	N тс	Q тс	Группа конструкции	Марка металла	Примечание
РР3... РР7		1	ГНС 160×60×4	конструктивно			1	С 235	
РЦ4, РЦ6, РЦ7 РЦ8	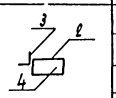	2	ГНС 100×50×4				4	С 235	
		3	L 63×4	конструктивно				С 235	
		4	−4×46×9ℓ					С 235	
РЦ5	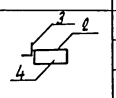	ℓ	ГНС 100×50×4				4	С 235	
		3	L 63×4	конструктивно				С 235	
		4	−4×46×9ℓ					С 235	
РЦ9	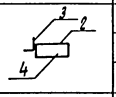	2	ГНС 100×60×4				4	С 235	
		3	L 63×4	конструктивно				С 235	
		4	−4×46×9ℓ					С 235	

1. Сварку ригелей производить электродами типа Э42, высота сварных швов $h_ш = 4$ мм.
2. Чертежи ригелей разработаны на основании серии 1.432.2-17, выпуск 0-1, 2,3.
3. Ригели крепятся болтами М16 к опорным консолям.

Привязан:

Инв. N

ГИП	Трушин	
Нач. отд.	Хрупало	
Н. контр.	Хрупало	
Зав. гр.	Алехова	
Инж. Тк.	Пронина	

ТП 503-9-32.92 КМ

Диагностическая станция ГАИ пропускной способностью 60 тыс. автомобилей в год.

Производственный корпус

Стадия	Лист	Листов
РП	16	

Ригели РР3 ... РР7; РЦ4 ... РЦ10.

Гипродортранс г. Москва

Копировал Марченко 25349-03 42 Формат А2

Инв. N подл. | Подпись и дата | Взам. инв. N

Альбом 3

Схема расположения опорных конструкций крышных вентиляторов

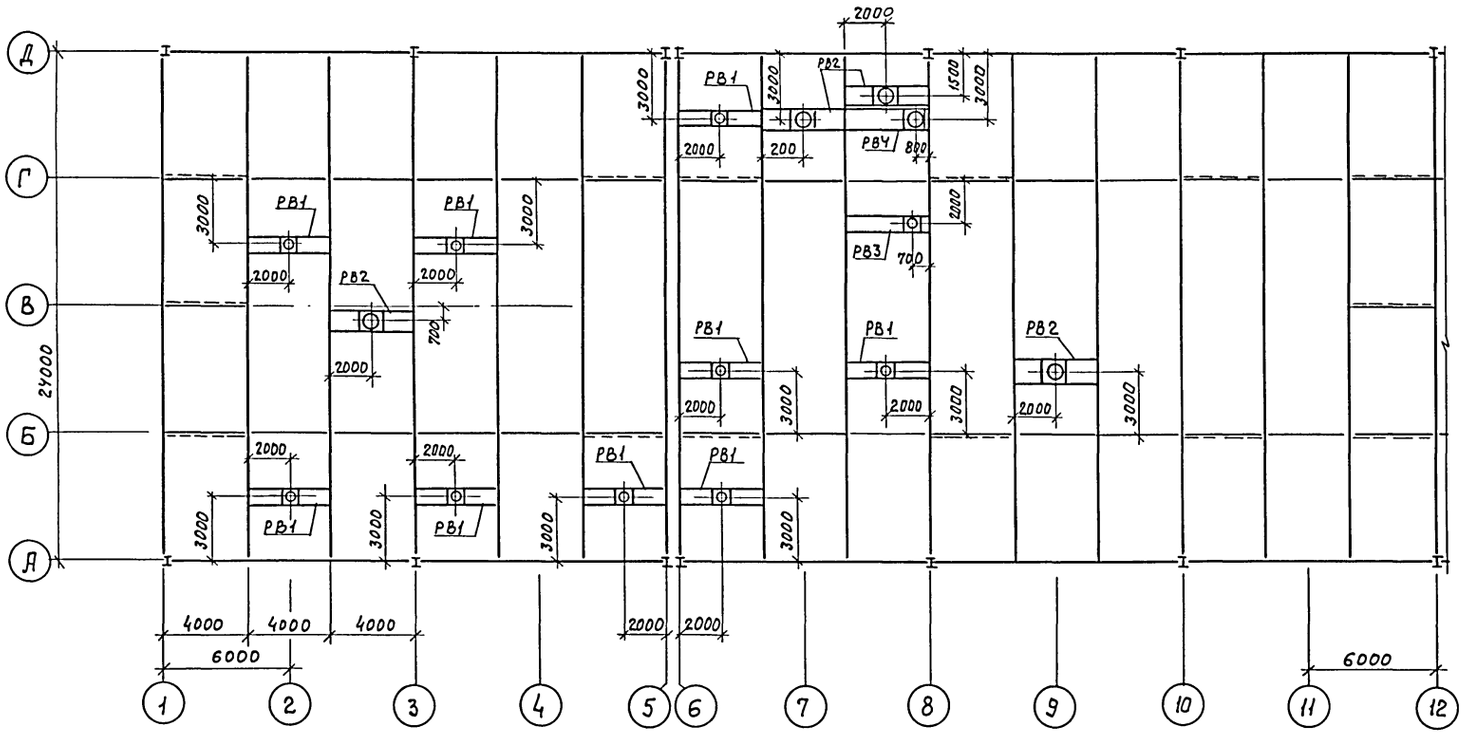

Схема расположения стаканов

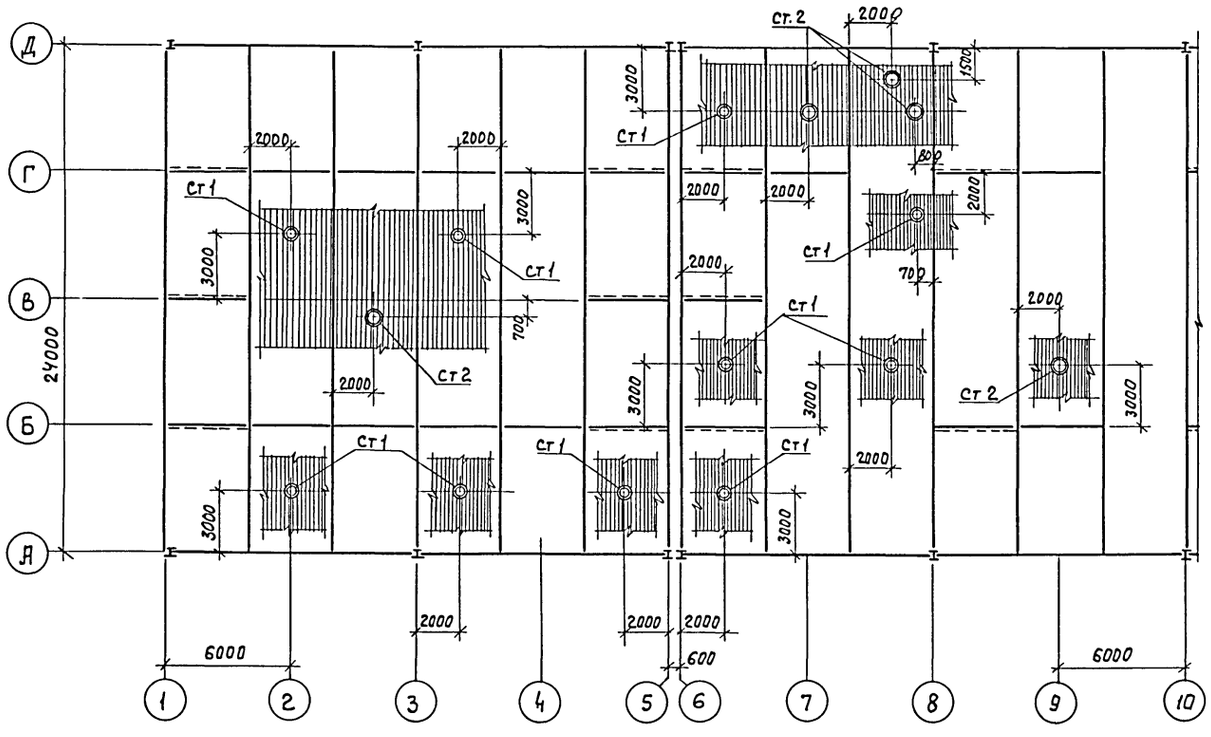

Рамка РВ3

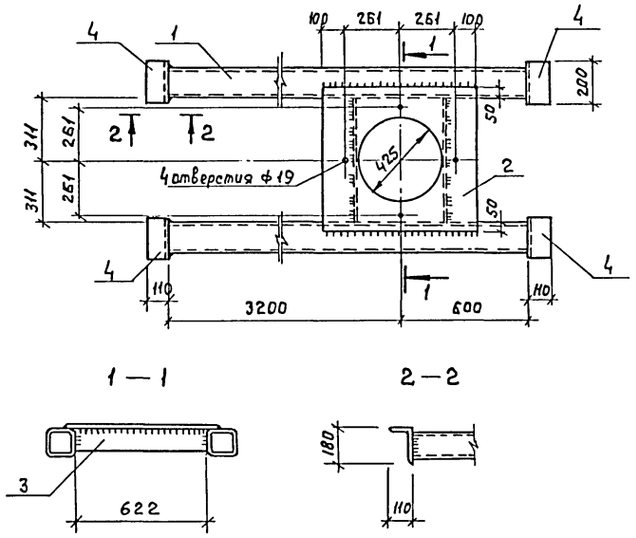

Ведомость элементов

Марка	Сечение: Эскиз	Поз.	Состав	Опорные усилия: M тс.м	N тс	Q тс	Группа констр.	Марка металла	Примечание
Ст 1	С1		1.494 -	24,	Вып. 2		4		10 шт.
Ст 2	С2		1.494 -	24,	Вып. 2		4		5 шт.
РВ1	РВ1		1.460.3	-14			4		9 шт.
РВ2	РВ2		1.460.3	-14			4		4 шт.
РВ3	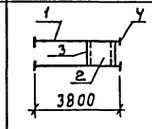	1	гн.а 140×5	конструктивно			4	С255	1 шт.
		2	- 722×8					С 235	
		3	- 120×8					С 235	
		4	L 180×110×12					С 245	

1. Монтажные соединения выполнять на болтах М20
2. Продолжение ведомости элементов см. лист 18.

Согласовано: Нач. отд. Егоров; Взам. инв. №; Подпись и дата; Инв. № подл.

Привязан

Инв. №

ГИП	Трушин		11.91
Нач. отд.	Хрупало		
Н. контр.	Хрупало		
Зав. гр.	Алехова		
Вед. инж.	Черкасова		

25349-03 43

ТП 503-9-32.92 КМ

Диагностическая станция ГАИ пропускной способностью 60 тыс. автомобилей в год

Производственный корпус

Схемы расположения опорных конструкций крышных вентиляторов и стаканов. Рамка РВ3

Стадия	Лист	Листов
РП	17	

ГИПРОАВТОТРАНС г. Москва

Копировал Максимова

Формат А2

Альбом 3

Рамка РВ4

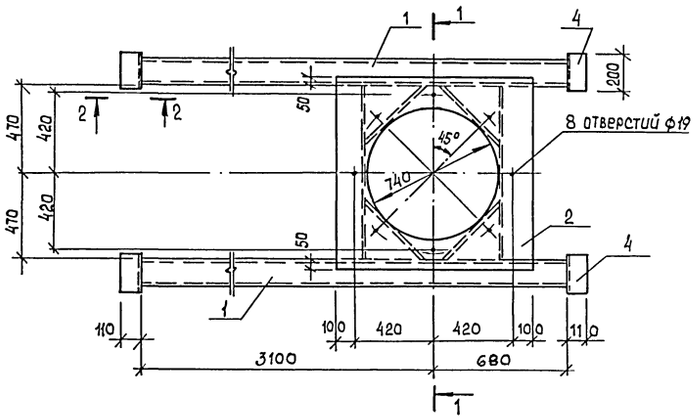

1-1

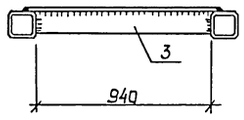

2-2

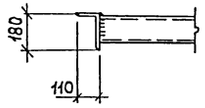

Схема расположения элементов металлической лестницы

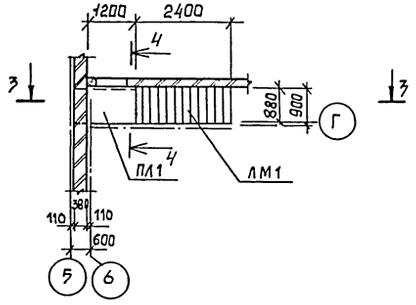

3-3

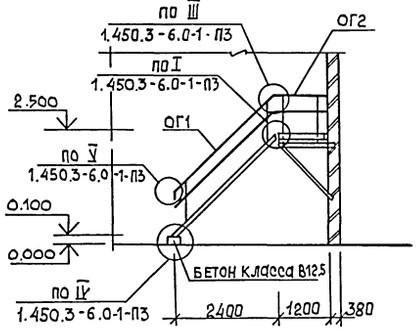

4-4

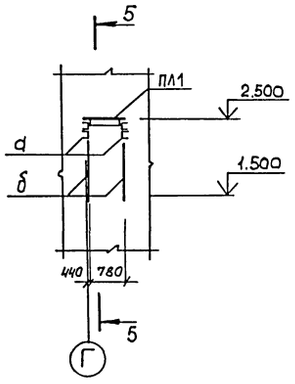

5-5

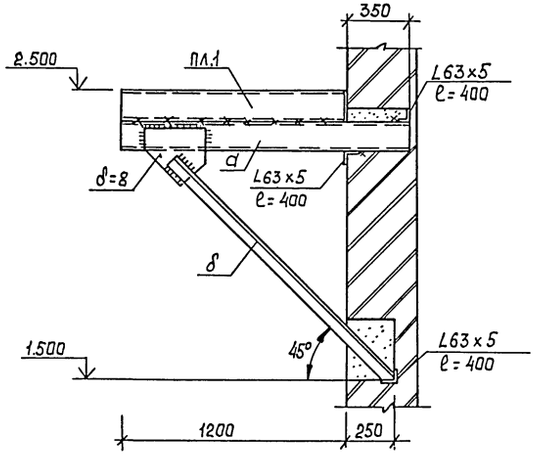

Состав ограждений

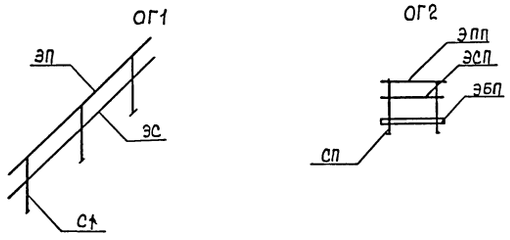

Ведомость элементов

Марка	Сечение: Эскиз	Поз.	Состав	Опорные усилия: M тс.м	N тс	Q тс	Группа констр.	Марка металла	Примечание
РВ4		1	гн. ▯140×5	конструктивно			4	С255	1 шт.
		2	-1040×8					С235	
		3	-120×8					С235	
		4	L180×110×12					С245	
ЛМ1	Л×ф45-24.9			1.450.3-6,	Вып.1		4		1 шт
ПЛ1	ПХф12.9			1.450.3-6,	Вып.1		4		1 шт
ЭП	ЭПЛХ 45-24			1.450.3-6,	Вып.1		4		1 шт
ЭС	ЭСЛХ 45-24			1.450.3-6,	Вып.1		4		1 шт
С1	СЛХ 45П			1.450.3-6,	Вып.1		4		3 шт
ЭПП	ЭППХ-12			1.450.3-6,	Вып.1		4		1 шт
ЭСП	ЭСПХ-12			1.450.3-6,	Вып.1		4		1 шт.
ЭБП	ЭБПХ-12			1.450.3-6,	Вып.1		4		1 шт
СП	СПХ			1.450.3-6,	Вып.1		4		2 шт
а	С		С16	по прогибу			4	С245	
б	L		L63×5	по прогибу			4	С235	

1. Монтаж металлической лестницы производить в соответствии с указанием серии 1.450.3-6 вып.1.
2. Монтажные соединения выполнять на болтах:
   лестницы - М12
   рамки - М20

Инв.№ подл. | Подп. и дата | Взам. инв.№

Привязан	ГИП	Трушин		11.91
	Нач.отд.	Хрупало		
	Н.контр.	Хрупало		
	Зав.гр.	Алехова		
	Вед.инж.	Черкасова		
Инв.№				

ТП 503-9-32.92 КМ

Диагностическая станция ГАИ пропускной способностью 60 тыс. автомобилей в год

Производственный корпус

Стадия	Лист	Листов
РП	18	

Схема расположения элементов металлической лестницы. Рамка РВ4

Гипроавтотранс г.Москва

Альбом 3

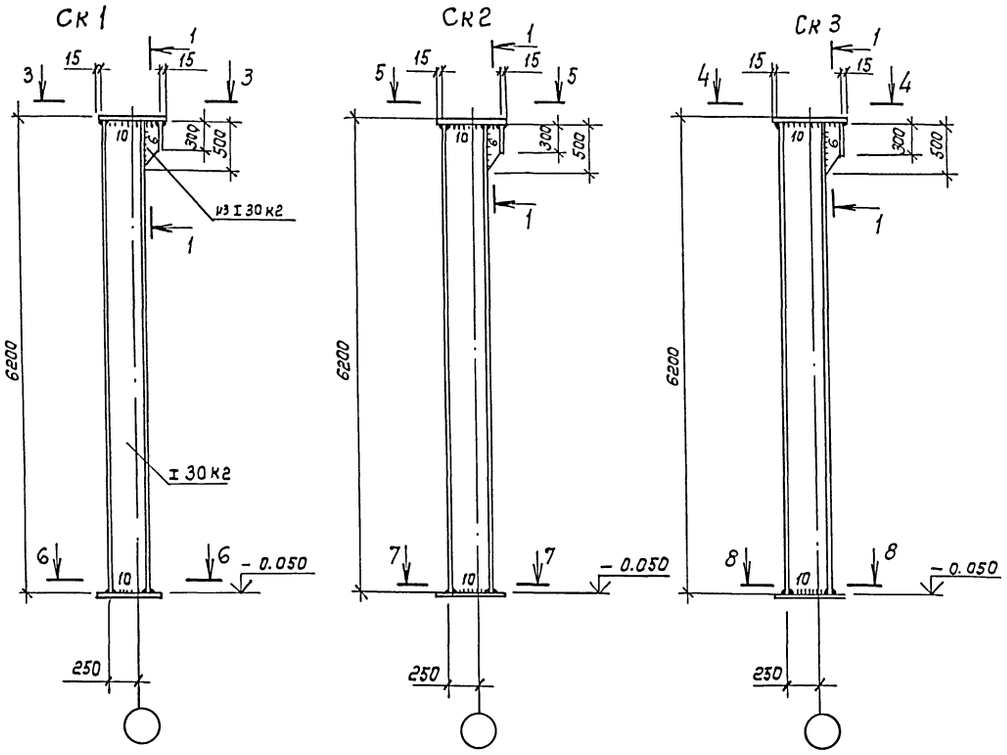

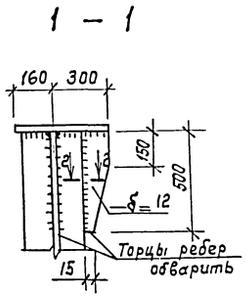

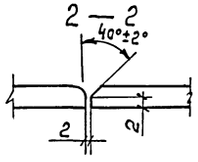

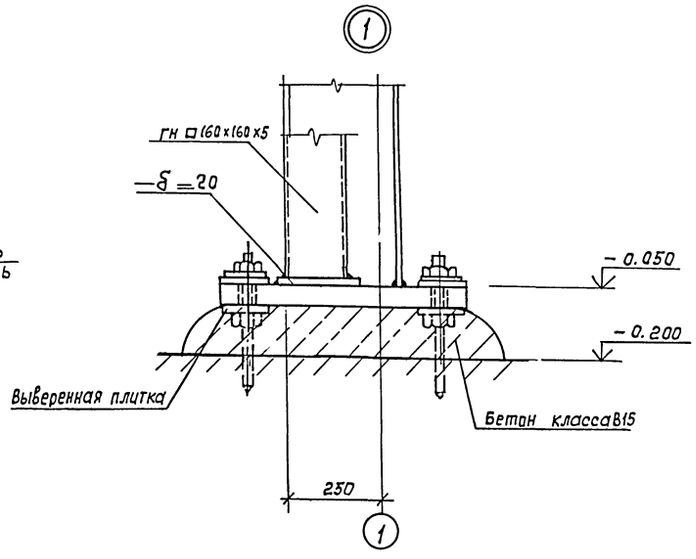

3 — 3

4 — 4

5 — 5

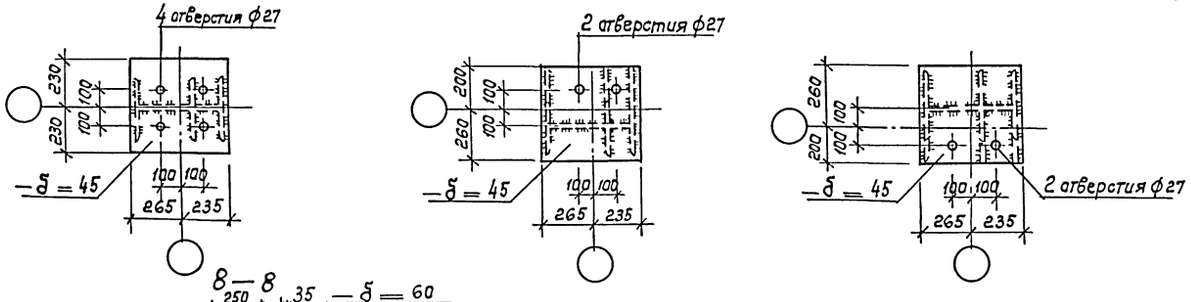

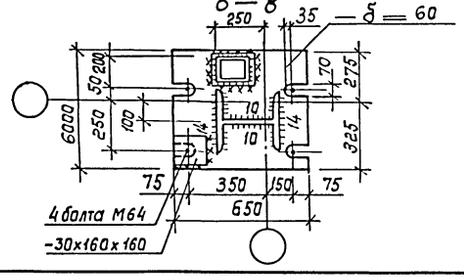

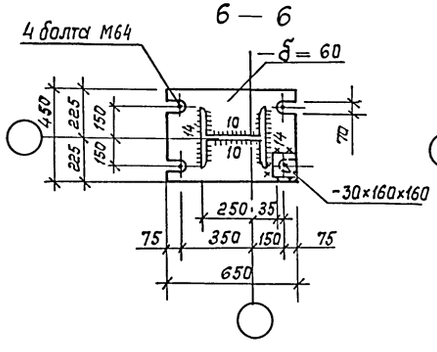

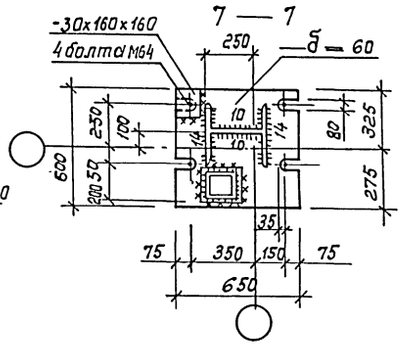

Сварку производить электродами типа Э50А.

				ТП - 503-9-32.92	-КМ
				Диагностическая станция ГАИ пропускной способностью 6 тыс. автомобилей в год	
Привязан:				Производственный корпус	Стадия: РП; Лист: 19; Листов:
	ГИП	Трушин		Колонны СК1 ... СК3	ГИПРОАВТОТРАНС г. Москва
	Нач. отд.	Хрупало			
	Н. контр.	Хрупало			
	Зав. гр.	Алехава			
Инв. №	Инж. Тк	Пронина			

Копировал: Коннова 25349-03 45 Формат А2

Инв. № подл. | Подпись и дата | Взам. инв. №

Альбом-3

Ведомость рабочих чертежей основного комплекта

Лист	Наименование	Примечание
1	Общие данные	
2	План на отм. 0.000	
3	План кровли. Схемы систем В0, В4, Т3, К1, К2, К3	

Ведомость ссылочных и прилагаемых документов

Обозначение	Наименование	Примечание
	Ссылочные документы	
Серия 3.900-9	Опорные конструкции и средства крепления стальных трубопроводов внут-	
вып. 0	ренних санитарно-технических систем	
Серия 4.900-9	Узлы и детали трубопроводов из пласт-	
вып. 0-1; 1	массовых труб для систем водоснаб-	
	жения и канализации	
Серия 4.900-10	Альбом оборудования, фасонных частей	
вып. 4	и арматуры для сетей и сооружений	
разделы 1,2,3	водопровода и канализации. Внутреннее	
	санитарно-техническое оборудование	
Серия 4.904-69	Детали крепления санитарно-техни-	
	ческих приборов и трубопроводов	
	Прилагаемые документы	
ТП 503-9-32.92 ВК.СО	Спецификация оборудования	
ТП 503-9-32.92 ВК.ВМ	Ведомость потребности в материалах	

Основные показатели по чертежам водопровода и канализации

Наименование системы	Потребный напор на вводе, м	Расчетный расход м³/сут.	м³/ч	л/с	при пожаре л/с	Установленная мощн. электродвигателей, кВт	Примечание
1. Водопровод хозяйственно-питьевой, производственный, противопожарный,	30	3.49	0.70	0.399	15.399	0.5	
в том числе:							
- хозяйственно-питьевые нужды	18	0.49	0.47	0.336			
- пополнение оборотной системы		0.15	0.23	0.063			
- полив территории		1.5	—	—	—		
- внутреннее пожаротушение	30	—	—	—	15.0		2 струи по 5 л/с +5 л/с
- наружное пожаротушение	10	—	—	—	20.0		
2. Горячее водоснабжение	18	0.39	0.44	0.32			
3. Обратная система водоснабжения мойки автомобилей	5	10.0	2.25	0.63			из очистных сооружений
4. Канализация бытовая		0.88	0.91	2.256			
5. Внутренние водостоки		—	—	16.24			

Данные по производственному водопотреблению и водоотведению

№ потребителя по плану	Наименование потребителя	Количество потребителей	Количество часов работы в сутки	Водопотребление: Требования к качеству воды	Потребный напор у потребителя, м	Режим водопотребления	Расход воды на одного потребителя, м³/ч	Из системы оборотного водоснабжения от мойки автомобилей м³/сут.	м³/ч.	л/с.	Водоотведение: Характеристика сточных вод	Режим водоотведения	В систему оборотного водоснабжения от мойки автомобилей м³/сут	м³/ч	л/с	Концентрация загрязнений сточных вод после локальных очистных сооружений, мг/л	Примечание
	Участок мойки																
1	Установка моечная шланговая М125	1	4.4	техническая t=20°	5	непрерывный	2.25	10.00	2.25	0.63	В.В.-1540 мг/л	непрерывный	8.50	2.02	0.57	В.В.-18	
											Н.П.-40 мг/л					Н.П.-3.2	
											БПК 20-70 мг/л					БПК 20-30	
											тетраэтилсвинец-0.01 мг/л					тетраэтил-свинец -0.001, солесодержание-540	
											солесодержание-540 мг/л						

Общие указания

1. Типовой проект разработан в соответствии со СНиП 2.04.01-85, ВСН 01-89, Минавтотранса РСФСР, ОНТП 01-91 Росавтотранса.
2. Монтаж трубопроводов производить в соответствии со СНиП 3.05.01-85 с уклоном 0.005 к водоразборным точкам и местам спуска.
3. Стальные трубопроводы после монтажа окрашиваются эмалью за 2 раза.
4. Трубопровод горячего водоснабжения Т3 изолируется от тепловых потерь теплоизоляцией по серии 7.903.9-2 вып.1.
5. Воронки внутренних водостоков необходимо герметически заделать в конструкцию кровли.
6. Внутренние водостоки в помещениях с категорией „В" выполняются из чугунных напорных раструбных труб по ТУ 14-3-1247-83.
7. Указания по привязке проекта к конкретным условиям площадки даны в пояснительной записке.
8. В проекте приняты следующие сокращения:
   В.В. - взвешенные вещества
   Н.П. - нефтепродукты
9. Для очистки сточных вод от мойки автомобилей приняты сооружения по Т.П. 902-2-416.86.
10. Производственные сточные воды от мойки автомобилей поступают на очистные сооружения, а затем после локальной очистки вновь подаются на мойку.

Типовой проект разработан в соответствии с действующими нормами и правилами и предусматривает мероприятия, обеспечивающие взрывную, взрывопожарную и пожарную безопасность при эксплуатации здания

Главный инженер проекта А.В.Трушин

СОГЛАСОВАНО: Гл. спец. техн. отдела; Филиала; Филиала

Взам. инв. №; Подп. и дата; Инв. № подл.

Привязан:

Инв. №

ТП 503-9-32.92 ВК

Диагностическая станция ГАИ пропускной способностью 60 тыс. автомобилей в год

			Стадия	Лист	Листов
ГИП	Трушин				
Н.контр.	Ростунова		РП	1	3
Нач. отд.	Марионков				
Зав. гр.	Антоненкова				
Вед. инж.	Чертков				

Производственный корпус

Общие данные

Гипроавтотранс г. Москва

25349-03 46 Копир. Формат А2

Альбом 3

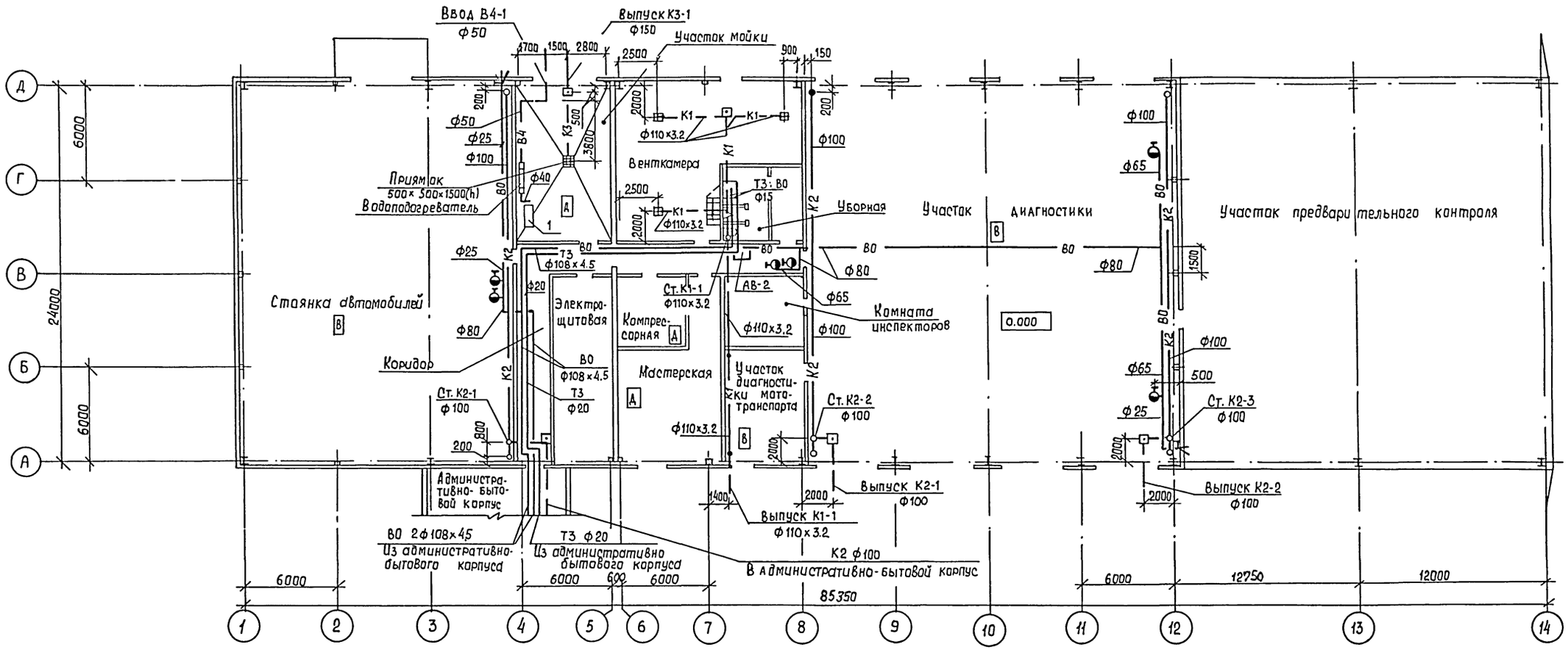

				ТП 503-9-32.92			ВК
				Диагностическая станция ГАИ пропускной способностью 60 тыс автомобилей в год			
Привязан				Производственный корпус	Стадия	Лист	Листов
					РП	2	
				План на отм. 0.000	Гипроавтотранс г. Москва		
Инв. №							

ГИП	Трушин		11.91
Н. контр.	Марионков		
Нач. отд.	Марионков		
Зав. гр.	Антоненкова		
Вед. инж.	Чертков		

25349-03 47 Копир.

Формат А2

Согласовано: Нач. отд. ОВ Егоров; Нач. отд. АСУ и связи Тишкин

Согласовано: Нач. отд. АСО Хрупало; Нач. отд. ТХ Пугин; Нач. отд. ЭО Шунский

Инв. № подл. | Подпись и дата | Взам. инв. №

Альбом 3

В0

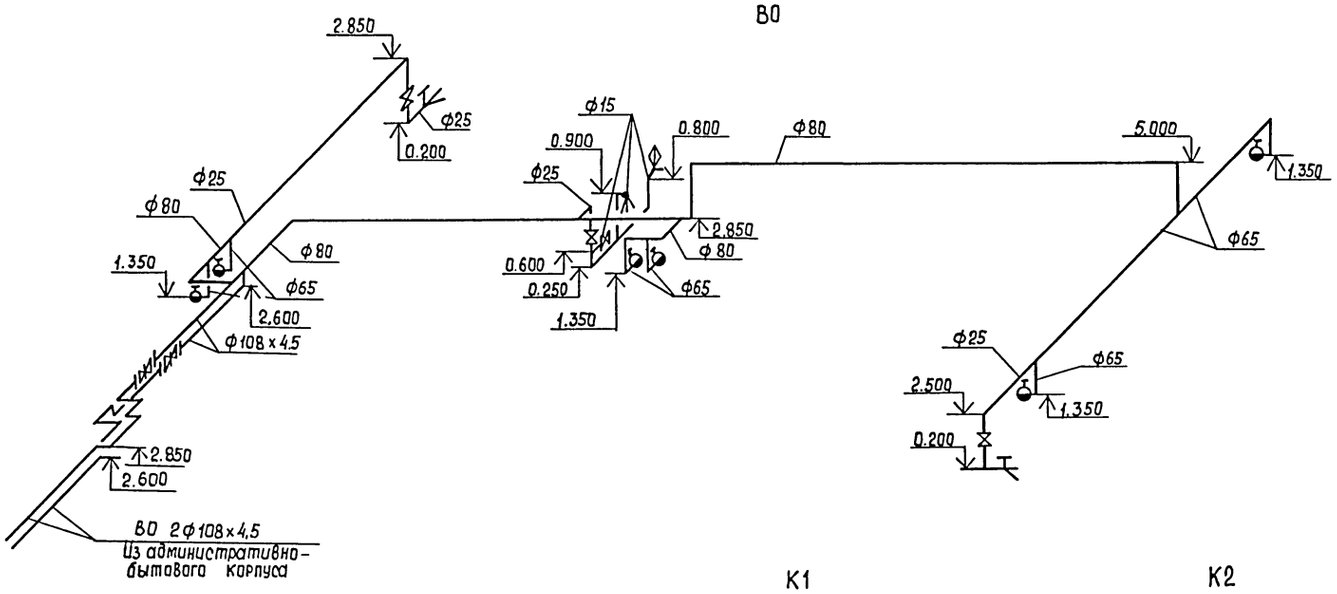

План кровли

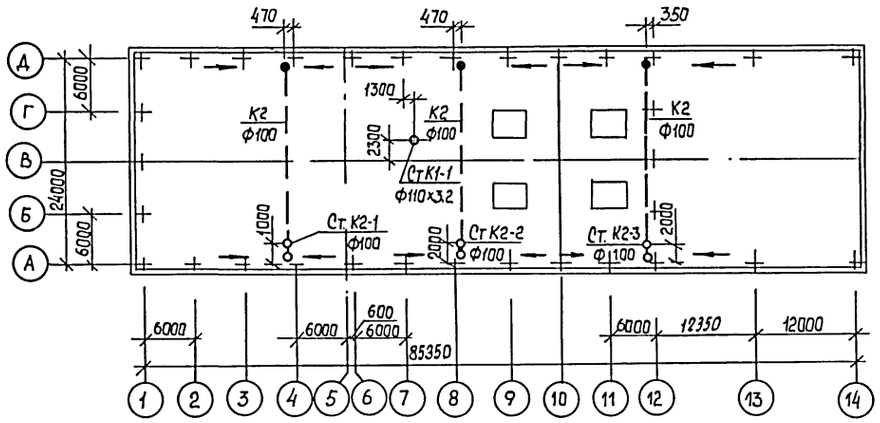

Т3

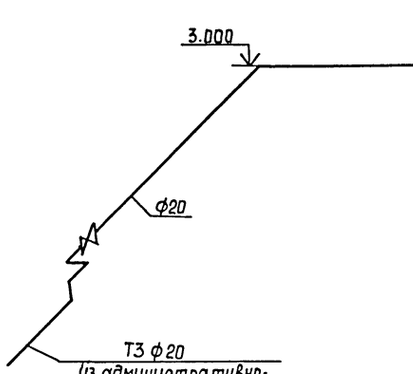

К1

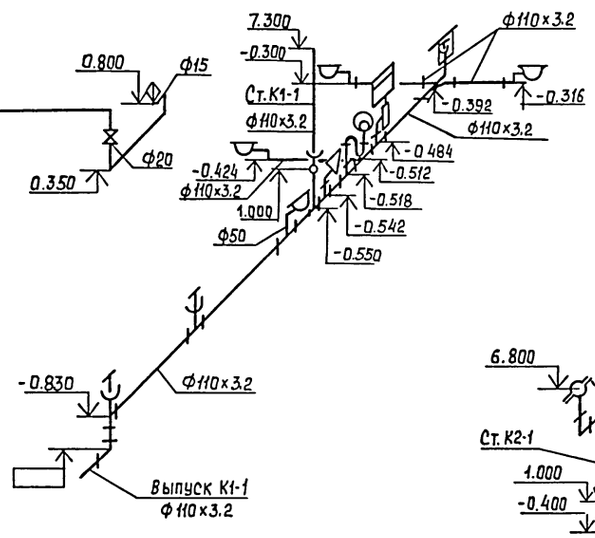

К2

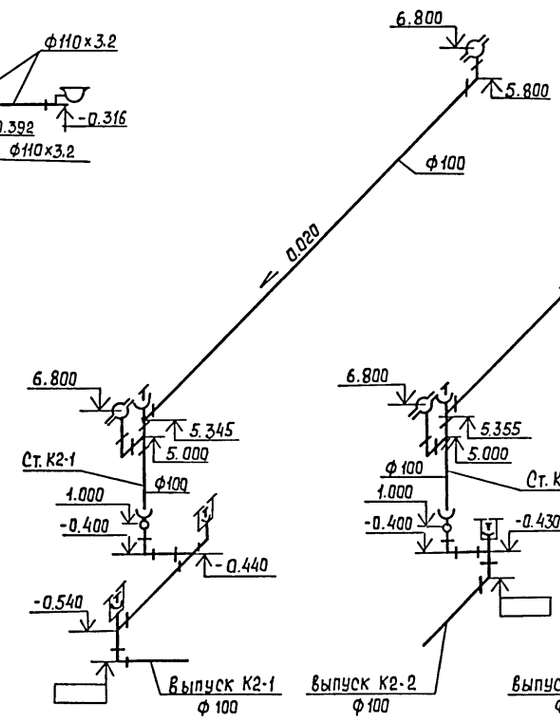

К2

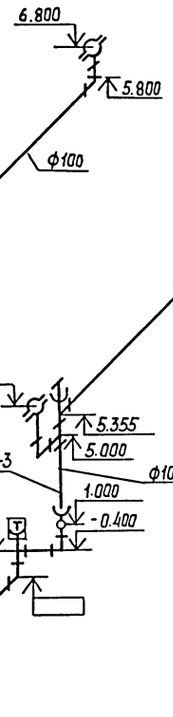

К2



В4

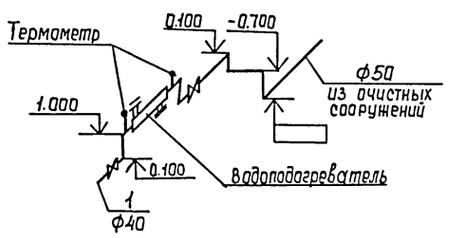

К3

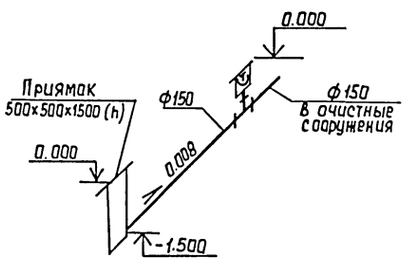

СОГЛАСОВАНО

Нач. отд. АСУ	Ташкин	
и связи		
Нач. отд. АСО	Крупало	
Нач. отд. ЭО	Шунский	
Нач. отд. ОВ	Егоров	

Взам. инв. №

Подп. и дата

Инв. № подл.

привязан

Инв. №

ГИП	Трушин		11.91
Н. контр.	Марионков		
Нач. отд.	Марионков		
Зав. гр.	Антоненкова		
Вед. инж.	Чертков		

ТП 503-9-32.92 ВК

Диагностическая станция ГАИ пропускной способностью 60 тыс. автомобилей в год

Производственный корпус

Стадия	Лист	Листов
РП	3	

План кровли. Схемы систем В0, В4, Т3, К1, К2, К3

ГИПРОАВТОТРАНС г. Москва

Копир. 25349-03 48 Формат А2

Альбом 3

Ведомость рабочих чертежей основного комплекта

Лист	Наименование	Примечание
1	Общие данные /начало/	
2	Общие данные /продолжение/	
3	Общие данные /окончание/	
4	Отопление. Теплоснабжение. План на отм. 0.000	
	между осями А÷Д; 1÷7	
5	Отопление. Теплоснабжение. План на отм. 0.000	
	между осями А-Д; 7-12	
	План на отм 2.500	
6	Схема системы отопления	
7	Теплоснабжение установок П1...П4; У1... У16	
	Узлы	
8	ИТП. План. Разрезы: 1-1; 2-2	
	Принципиальная схема.	
9	Вентиляция. План на отм. 0.000 между	
	осями А-Д; 1-7. фрагмент 1	
10	Вентиляция. План на отм. 0.000 между осями	
	А-Д; 7-12	
11	Вентиляция. Схемы установок П1...П4; Р1; В2	
12	Вентиляция. Схемы установок В1; В3...В7; ВЕ1...ВЕ9; У1...У16.	
13	Венткамера 1. Установки П1...П4; В2	
	План. Разрезы	
14.	Венткамера 2. Установки В1; В3... В6	
	План. Разрезы	
15	Спецификация отопительно-вентиляционных установок П1...П3	
16	Спецификация отопительно-вентиляционной установки П4	
17	Спецификация отопительно-вентиляционных установок В1...В6	

Основные показатели по чертежам отопления и вентиляции

Наименование здания (сооружения), помещения	Объем, м³	Периоды года при tн,°С	Расход тепла, Вт (ккал/ч.)					Установленная мощность эл. двигат. кВт
			На отопление	На вентиляцию	На горячее водоснабжение	На технологические нужды	Общий	
Производ-	6804	-20	91220	1285690*	30880	26100	1431070	132,02
ственный			(78635)	(1108345)*	(26620)	(22500)	(1233680)	
Корпус	6804	-30	112355	1329180*	30880	26100	1495705	132,02
			(96855)	(1145845)*	(26620)	(22500)	(1289900)	
	6804	-40	136315	1371685*	30880	26100	1562110	132,02
			(117510)	(1182435)*	(26620)	(22500)	(1346645)	

* В том числе на тепловую завесу с К = 0.3

Типовой проект разработан в соответствии с действующими нормами и правилами и предусматривает мероприятия, обеспечивающие взрывную, взрывопожарную и пожарную безопасность при эксплуатации здания

Главный инженер проекта /Я.В. Трушин/

Согласовано: Гл. спец. ; Тех. отдела Медведева

Инв. № подл. | Подпись и дата | Взам. инв. №

Ведомость ссылочных и прилагаемых документов

Обозначение	Наименование	Примечание
	Ссылочные документы	
4.904-69	Детали крепления санитарно-	
	-технических приборов и	
	трубопроводов	
5.903-2	Воздухосборники для систем	
Выпуски 0,1	отопления и теплоснабжения	
	вентиляционных установок	
5.903-1	Узлы обвязки регулирующих	
	клапанов на трубопроводах	
	теплоснабжения калориферных	
	установок	
5.904-38	Гибкие вставки к центробежным вентиля-	
	торам. Рабочие чертежи	
5.903-7	Унифицированные конструкции	
Выпуски 0,1	приточных вентиляционных	
	установок	
5.904-50	Решетки вентиляционные регу-	
Выпуски 0.4.1; 2,1	лируемые типа РВ	
1.494-10	Решетки щелевые регулирующие	
	Тип Р	
4.904-25	Подставки под калориферы	
5.904-51	Зонты и дефлекторы вентиля-	
Выпуск 1	ционных систем	
5.904-4	Двери и люки для вентиляцион-	
	ных камер.	
5.904-45	Узлы прохода вентиляционных вытяж-	
	ных шахт через покрытия зданий	
	Узлы прохода общего назначения.	
	Рабочие чертежи.	
1.494-21	Крепление решеток воздухоприточных	
	типа „РР" и щелевых регулирующих	
	типа Р к воздуховодам и строительным	
	конструкциям.	
5.904-20	Клапаны огнезадерживающие Рч.	
5.904-41	Клапаны обратные общего назначения	
5.904-12	Приточные вентиляционные камеры	
Выпуск 1-1	производительностью от 3.5 до 125 тыс. м³/ч	
1.494-38	Воздухораспределители эжекционные	
Выпуски 0.1	панельные штампованные, тип ВЭПш	
1.494-2	Унифицированые воздушно-тепловые завесы	
Выпуск 12	для ворот промышленных	
	зданий	

Ведомость ссылочных и прилагаемых документов (окончание)

Обозначение	Наименование	Примечание
5.904-1 Выпуски 0,14,1,2	Детали крепления воздуховодов	
5.904-13	Заслонки воздушные унифици-	
Выпуски 0; 1-2	рованные для систем вентиляции	
5.903-13	Изделия и детали трубопро-	
Выпуск 5	водов для тепловых сетей	
4.1.2		
7.903.9-2	Тепловая изоляция трубопроводов	
Выпуски 1,2	с положительными температурами	
Группа 1	Приборы для измерения и регули-	
подгруппа 1,1	рования температуры	
Сборник 50	Установка закладных конструкций	
НПО „Монтажавтоматика"	на технологических трубопроводах	
	и оборудовании. Узлы и детали	
Группа 1	Приборы для измерения и регули-	
подгруппа 1.1	рования давления, разрешения и	
Сборник 25	расхода	
НПО „Монтажавтоматика"	Установка закладных конструкций	
	на технологических трубопроводах	
	и оборудовании. Узлы и детали	
	Прилагаемые документы	
ТП 503-9-32.92 ОВ.СО	Спецификация оборудования	
ТП 503-9-32.92 ОВ.ВМ.	Ведомость потребности в	
	материалах	

Привязан

Инв. №

ТП 503-9-32.92 ОВ

Диагностическая станция ГАИ пропускной способностью 60 тыс. автомобилей в год

				Стадия	Лист	Листов
ГИП	Трушин		11.91	Производственный корпус	РП	1	17
Н. Контр.	Ростунова						
Нач. отд.	Егоров						
Вед. инж.	Галкина			Общие данные /начало/	ГИПРОАВТОТРАНС г. Москва		
Инж.	Галкин						

25349-03 49 Копировал Максимова Формат А2

Альбом 3

Характеристика отопительно-вентиляционных систем

Обозначение системы	Кол. систем.	Наименование обслуживаемого помещения (технологического оборудования)	Тип установки	Вентилятор: Тип, исполн. по взрывозащите	N	Схема исполнения	положение	L, м³/ч	P, Па (кгс/м²)	n, об/мин.	Электродвигатель: Тип, исполнение по взрывозащите	N, кВт	n, об/мин.	Воздухонагреватель: Тип	№	Кол.	t-ра нагрева, °С от	t-ра нагрева, °С до	Расход тепла, Вт (ккал/ч)	ΔP, Па (кгс/м²)	Примечание
П1	1	Стоянка автомобилей	Д1×1×4,7	В-Ц4-75	4	1	Пр0°	2600	550 (55)	1410	4А71В4	0,75	1410	КсК3	7	1	-20	5	21870 (18850)		Е4.105-2а
														КсК3	7	1	-30	5	30615 (26390)		
														КсК4	7	1	-40	5	39360 (33930)		
П2	1	Участок мойки							600					КсК3	6	1	-20	20	6730 (5800)		
		Венткамера	Д1×1×2,5,6	В-Ц4-75	2,5	1	Пр0°	500	(60)	2800	4АА63В2	0,55	2800	КсК3	6	1	-30	20	8410 (7250)		Е2.5095-2б
														КсК3	6	1	-40	20	10095 (8700)		
П3	1	Тамбура, мастерская, венткамера, комната инспектора	Д1×3,15,7	В-Ц4-75	3,15	1	Л0°	1250	900 (90)	2850	4А71В2	1,1	2850	КсК3	6	1	-20	15	14720 (12690)		
														КсК3	6	1	-30	15	18925 (16315)		Е3.15095-2
														КсК3	6	1	-40	15	23130 (19940)		
П4	1	Участок диагностики	Д1×2-6,3,7						700					КсК3	7	2	-20	22,0	110205 (95005)		
		Участок диагностики мототранспорта	Д1×2-6,3,8	В-Ц4-75	6,3	1	Л0°	7800	(70)	950	4А100L6	2,2	950	КсК3	8	2	-30	23,0	139070 (119890)		Е6.3110-1а
			Д1-2-6,3,8											КсК4	8	2	40	23,6	166885 (143865)		
У1; У3; У5; У7, У9, У11; У13, У15; У2, У4, У6; У8, У10, У12; У14, У16	8	Участок диагностики	3ВТ1.00.000-02	В-Ц4-75	6,3	1	Л180°		750										(255200)		Е6.3105-2
	8		3ВТ2.00.000-03	В-Ц4-75	6,3	1	Пр180°	17000	(75)	1455	4А132S4	7,5	1455	КсК3	8	4	16	48	(220000)		Е6,3.105-2
В1	1	Стоянка автомобилей		В-Ц4-75	3,15	1	Л0°	1300	330 (33)	1400	4АА63А4	0,25	1400								Е3.15.105-1а
В2	1	Участок мойки		В-Ц4-75	2,5	1	Л0°	400	260 (26)	1400	4АА50В4	0,09	1400								Е2.5.110-1а
В3	1	Участок диагностики мототранспорта (поз.1)		В-Ц4-75	2,5	1	Л0°	800	1100 (110)	2800	4А71А2	0,75	2800								Е2.5.110-2
В4	1	Участок диагностики (поз. 4)		В-Ц4-75	5	1	Л0°	3300	800 (80)	1420	4А90L4	2,2	1420								Е5.100-2
В5	1	Участок диагностики (поз.1)		В-Ц4-75	5	1	Л0°	3000	800 (80)	1420	4А90L4	2,2	1420								Е5.100-2
В6	1	Участок диагностики		В-Ц4-75	3,15	1	Л0°	1000	260 (26)	1400	4АА56В4	0,18	1400								Е3.15.095-1
В7	1	Участок диагностики		ВКО	4	Iм	—	2000	80 (8)	—	АИР63А4У2	0,25	1320								на летний режим
Р1	1	Мастерская	ПА21214	—	—	—	—	700	—	—	АИР80А2	1,5	2860								

План — схема

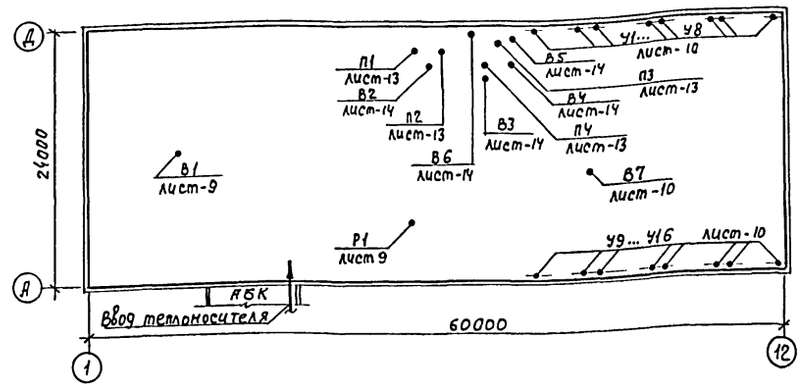

Вентиляторы подобраны с учетом потерь и подсоса воздуха в воздуховодах в соответствии с п.4.89 СНиП 2.04.05-86*

Согласовано: Нач. отд. 30 Шунский

Инв. № подл. | Подпись и дата | Взам. инв. №

Привязан

Инв. №

ТП 503-9-32.92			ОВ
Диагностическая станция ГАИ пропускной способностью 60 тыс. автомобилей в год			
Производственный корпус	Стадия	Лист	Листов
	РП	2	
Общие данные (продолжение)	ГИПРОАВТОТРАНС г. Москва		

ГИП	Трушин	
Нач. отд.	Егоров	
Н. контр.	Ростунова	
Вед. инж.	Галкина	
Инж.	Галкин	

25349-03 50 Копировал Макимова Формат А2

Альбом 3

Местные отсосы от технологического оборудования

Технологическое оборудование			Характеристика выделяющихся вредностей	Объем вытяжки м3/ч		Характеристика местного отсоса		Обозначение системы	Примечание
Поз.	Наименование	Кол.		На ед. оборуд.	Всего	Обозначение	Применяемые документы		
			Участок диагностики						
1	Передвижной шланговый		Окись углерода, окислы азота,						Количество
	отсос для удаления		сажа						вредностей от
	выхлопных газов грувовых								технологического
	автомобилей (подвесной)	2		1500	3000		ТХН-1	В5	оборудования
4	Отсос напольный		Окись углерода, окислы азота				Модель нестандартно-		указано в таб-
	стационарный	3		1100	3300		го оборудования 9397	В4	лице пояснит-
			Мастерская						тельной записки
5	Станок точильно- шли-								Альбом
	фовальный двухсторан-		Абразивная и металлическая						т.п. 503-9-32.92
	ний (ЗЛ631)	1	пыль	750	750	Кожух-отсос	Встроенный отсос	Р1	
			Участок диагностики мототранспорта						
1	Шланговый отсос	1	Окислы азота, окись углерода	800	800	Гибкий шланг	Встроенный отсос	В3	

Общие указания

1. Проект отопления и вентиляции выполнен на основании технологического и строительного проекта в соответствии с действующими строительными нормами и правилами: СНиП 2.04.05-86*, СНиП II-3-79**, СНиП 2.01.02-85, ВСН-01-89, СНиП 2.04.14-88, СНиП 2.09.04-87, СНиП 2.08.02-89*, СНиП 3.05.01-85.

2. Проект разработан для условий строительства в климатических районах с расчетной зимней температурой: минус 20°С, минус 30°С, минус 40°С.

3. Расчетная температура внутреннего воздуха в помещениях в холодный период года принята по СНиП 2.09.04-87, СНиП 2.08.02-89 и ГОСТ 12.1.005-88.

4. Теплоснабжение корпуса осуществляется от центрального теплового пункта, расположенного в административно-бытовом корпусе.

5. Трубопровод для производственного корпуса транзитом прокладывается через административно-бытовой корпус до индивидуального теплового пункта.

6. Теплоносителем для систем отопления, теплоснабжения приточных установок, тепловых завес и подогрева обратной воды является вода с параметрами 150-70°С.

7. Подогрев обратной воды требуется в период от плюс 8°С до -8°С наружного воздуха.

8. В стоянке автомобилей предусматривается однотрубная горизонтальная система отопления тупиковая, с верхней разводкой, проточная, без замыкающих участков, а в остальных участках, двухтрубная, тупиковая, с верхней разводкой.

9. Потеря давления в системе отопления:
9430 Па (943 кгс/м²) при $t_н$ = -20°С,
11490 Па (1149 кгс/м²) при $t_н$ = -30°С,
11010 Па (1101 кгс/м²) при $t_н$ = -40°С

10. В качестве нагревательных приборов приняты радиаторы типа МС-140-108.

11. Трубопроводы отопления и теплоснабжения прокладываются с уклоном 0.003. Воздухоудаление из систем осуществляется через воздухосборники и воздушные краны.

12. Трубопроводы систем отопления и теплоснабжения монтируются из электросварных труб по ГОСТ 10704-76*. Участки для присоединения нагревательных приборов и арматуры на резьбе монтировать из водогазопроводных труб типа "Н" (с резьбой под накатку) по ГОСТ 3262-75*.

13. Транзитные трубопроводы и трубопроводы теплоснабжения, диаметром до 50 мм изолировать полуцилиндрами, а диаметрам равным или более 50 мм шнуром минераловатным марки 200 в оплетке по ТУ 36-1695-79; Толщина изоляции - 30 мм. Покровный слой для теплоизоляции выполнить из рулонного стеклопластика РСТ по ТУ 6-11-145-80.

14. Неизолированные участки трубопроводов и нагревательные приборы окрасить эмалью ПФ-133 за 2 раза.

15. Воздуховоды систем вентиляции выполнить из тонколистовой стали, толщина которой принята согласно СНиП 2.04.05-86*. Воздуховоды систем П2 и В2 - выполнить из оцинкованной стали.

16. При изготовлении воздуховоды покрыть изнутри грунтом ГФ-021 один раз, а после монтажа эмалью ПФ-133 за два раза.

17. Монтаж отопительно-вентиляционных установок производить согласно СНиП 3.05.01-85.

18. После монтажа произвести гидравлическое испытание систем теплоснабжения и отопления.

Указания по привязке проекта

В зависимости от расчетных температуры привязываемого объекта корректируется:

- таблица расходов тепла;
- количество и тип нагревательных приборов;
- диаметры трубопроводов;
- тип калориферов;
- при размещении пункта по устранению неисправностей смежно с диагностической станцией ГАИ предусмотреть подключение его к тепловой сети в центральном тепловом пункте, размещенном в административно-бытовом корпусе.

Согласовано: Н-к тех. отд. Гущин

Инв. № подл. | Подпись и дата | Взам. инв. №

Привязан:

Инв. №

ГИП	Трушин		
Нач. отд.	Егоров		
Н. контр.	Ростунова		
Вед. инж.	Галкина		
Инж.	Галкин		

ТП 503-9-32.92 ОВ

Диагностическая станция ГАИ, пропускной способностью 60 тыс. автомобилей в год

Производственный корпус | Стадия: РП | Лист: 3 | Листов:

Общие данные (окончание) Местные отсосы от технологического оборудования.

ГИПРОАВТОТРАНС г. Москва

Копировал: Коннова 25349-03 51 Формат А2

Альбом 3

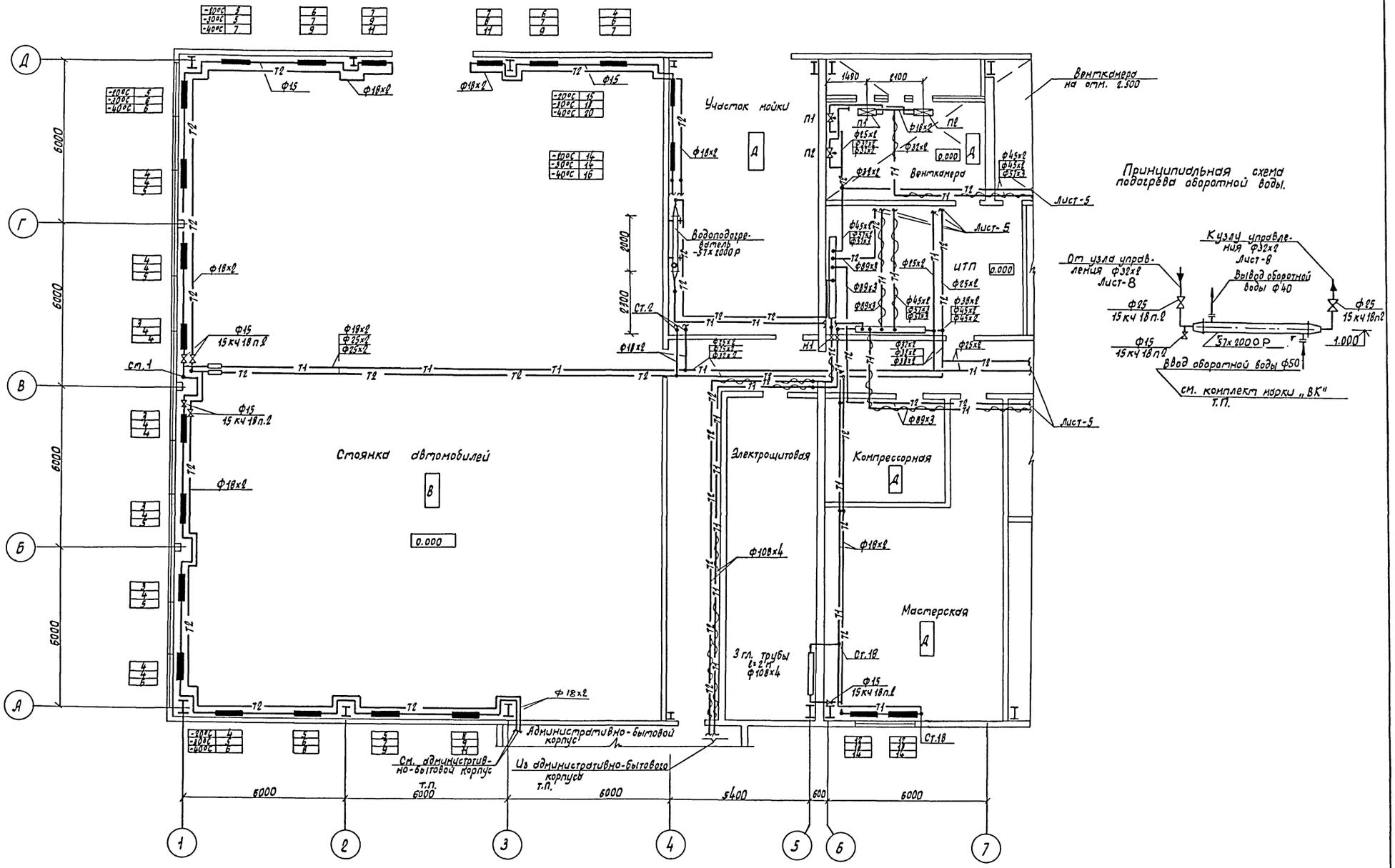

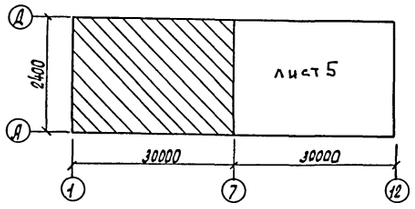

Согласовано:					
Н-к отд. АСУ и связи	Тишкин				
Согласовано:					
Н-к отд. АСО	Хрулало				
Н-к отд. ЭО	Щукин				
Н-к отд. ВК	Марченко				
Взам. инв. N					
Подпись и дата					
Инв. N подл.					

ТП 503-9-32.92				ОВ	
Диагностическая станция ГАИ пропускной способностью 60 тыс. автомобилей в год.					
Привязан:					
ГИП	Трушин		11.91	Производственный корпус.	Стадия: РП; Лист: 4; Листов:
Нач. отд.	Егоров				
Н. контр.	Лунина			Отопление. Теплоснабжение План на отм. 0.000 между осями А-Д, 1-7.	Гипроавтотранс г. Москва
Вед. инж.	Галкина				
Инв. N	Инж.	Галкин			

Копировал Марченко 25349-03 52 Формат А2

Альбом 3

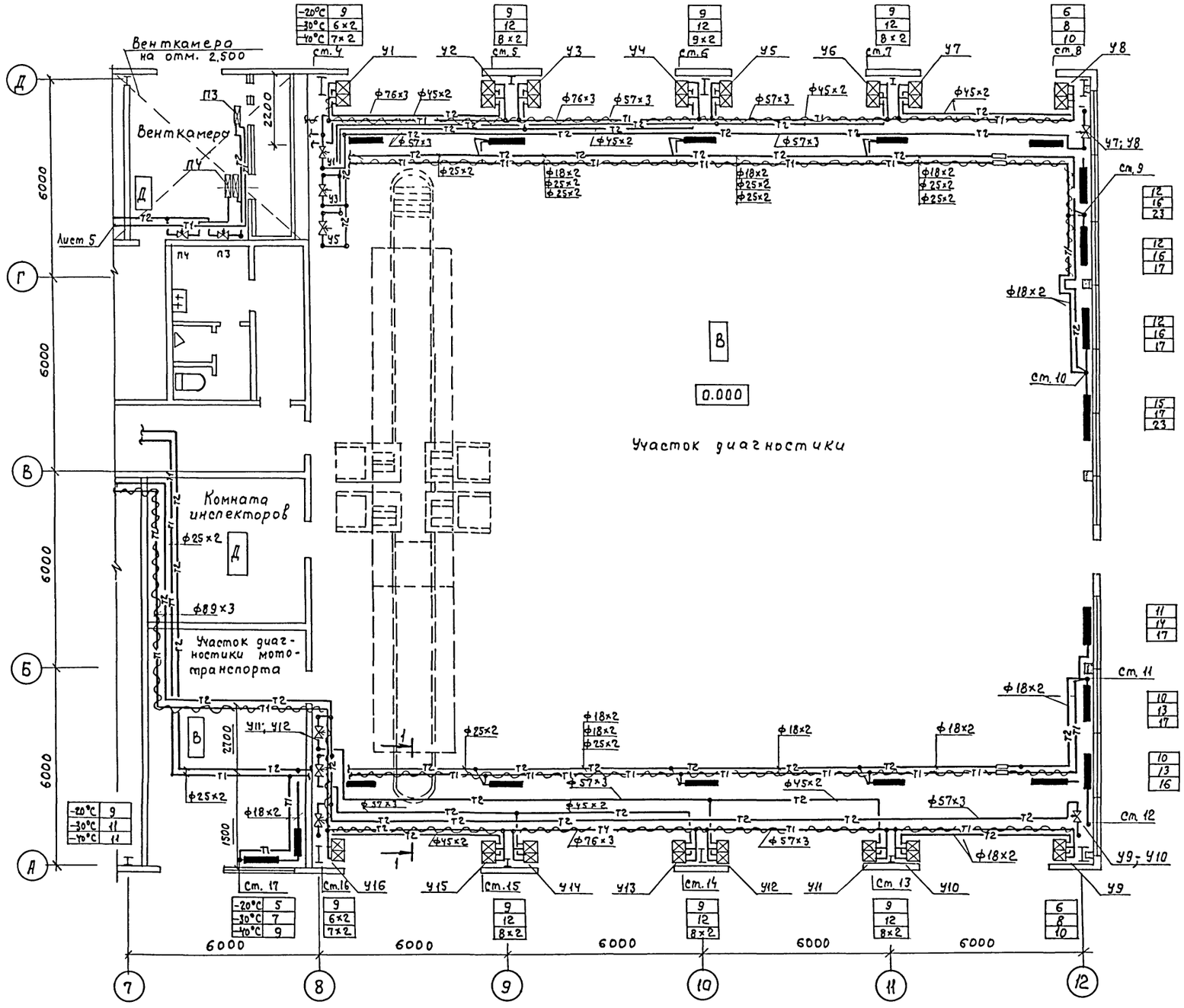

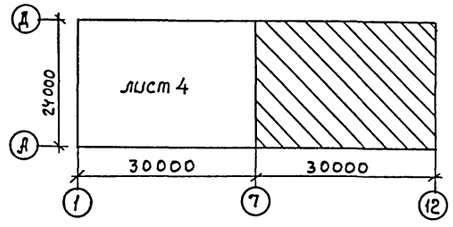

План на отм. 2.500

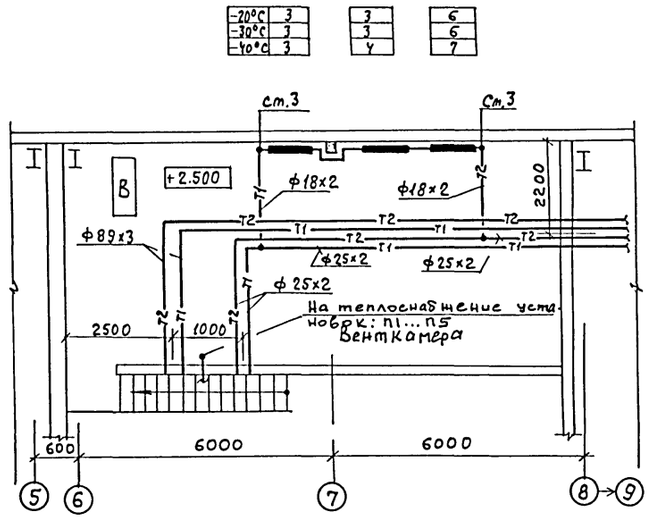

1—1

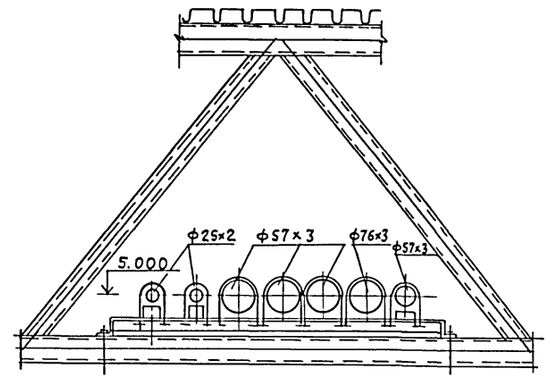

1. Трубопроводы отопления, теплоснабжения и нагревательные приборы условно отнесены от стен
2. Нагревательные приборы стояков 4...8; 12...16 монтируются рядом с коробами тепловых завес

				ТП 503-9-32.92	ОВ
				Диагностическая станция ГАИ пропускной способностью 60 тыс. автомобилей в год	
Привязан				Производственный корпус	Стадия: РП; Лист: 5; Листов:
	ГИП	Трушин	11.91		
	Нач. отд.	Егоров		Отопление. Теплоснабжение. План на отм. 0.000 между осями А-Д, 7÷12. План на отм. 2.500	ГИПРОАВТОТРАНС г. Москва
Инв. №	Н. контр.	Лунина			
	Вед. инж.	Галкина			
	Инж.	Галкин			

25349-03 53 Копировал Максимова Формат А2

Согласовано: Н-к отд. АСУ Ташкин; Н-к отд. связи Хрулало; Н-к отд. ЭО Шуневич; Н-ч отд. ВК Марионов

Инв. № подл. | Подпись и дата | Взам. инв. №

Альбом 3

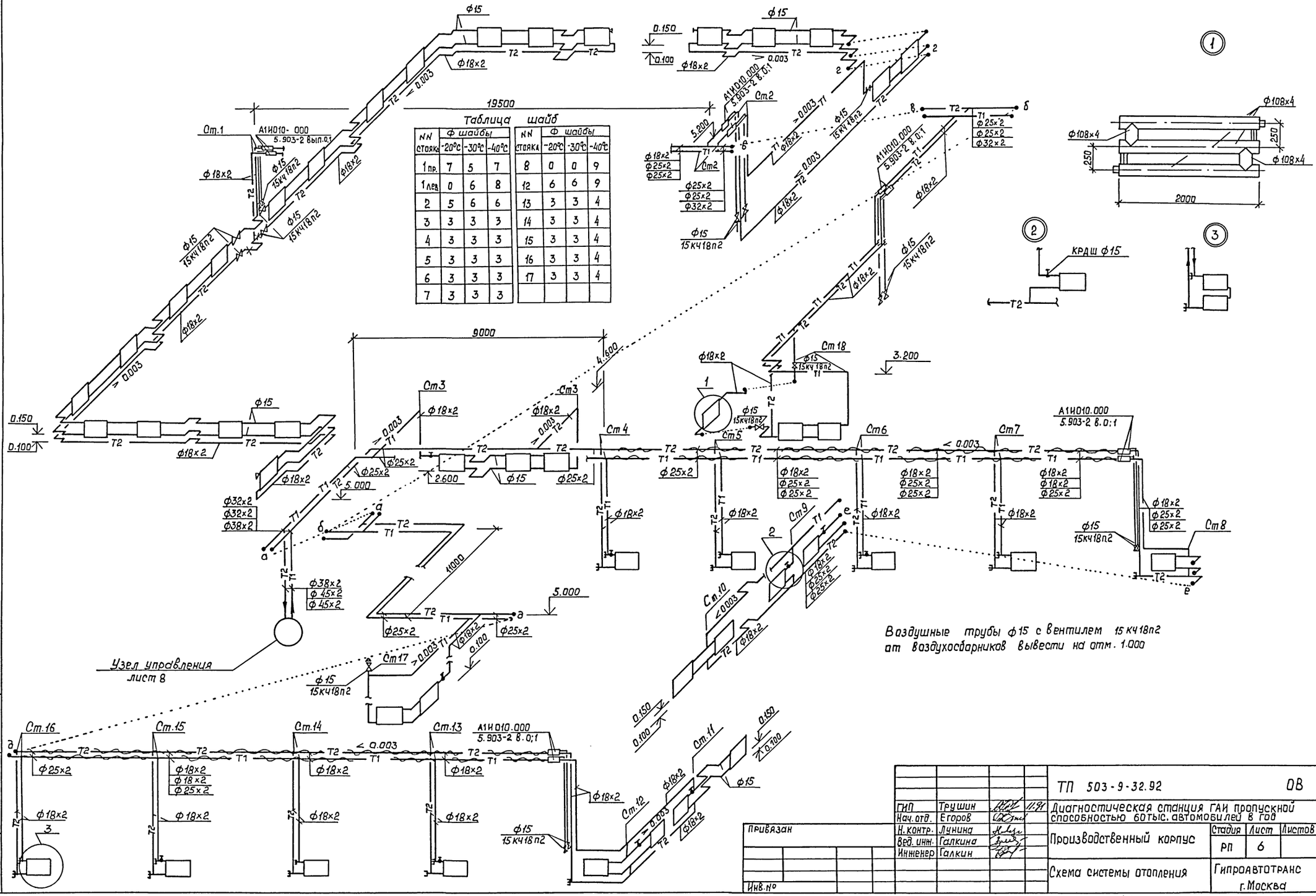

NN стояка	ф шайбы -20°С	-30°С	-40°С
1 пр.	7	5	7
1 лев.	0	6	8
2	5	6	6
3	3	3	3
4	3	3	3
5	3	3	3
6	3	3	3
7	3	3	3

NN стояка	ф шайбы -20°С	-30°С	-40°С
8	0	0	9
12	6	6	9
13	3	3	4
14	3	3	4
15	3	3	4
16	3	3	4
17	3	3	4

ГИП	Трушин		11.91	ТП 503-9-32.92	ОВ
Нач. отд.	Егоров			Диагностическая станция ГАИ пропускной способностью 60тыс. автомобилей в год	
Н. контр.	Лунина			Производственный корпус	Стадия: РП; Лист: 6; Листов:
Вед. инж.	Галкина			Схема системы отопления	Гипроавтотранс г. Москва
Инженер	Галкин				

Привязан

Инв. №

Взам. инв. № | Подп. и дата | Инв. № подл.

Альбом 3

Схема теплоснабжения установок: П1... П4

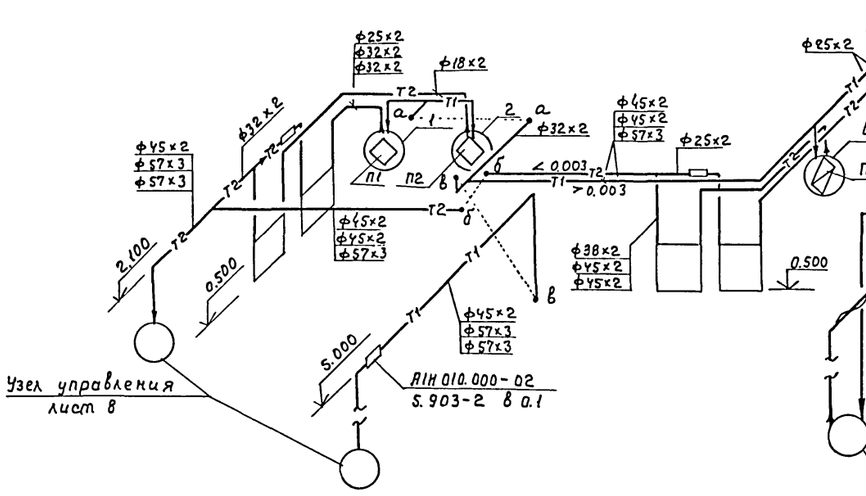

Схема теплоснабжения установок: У1... У16

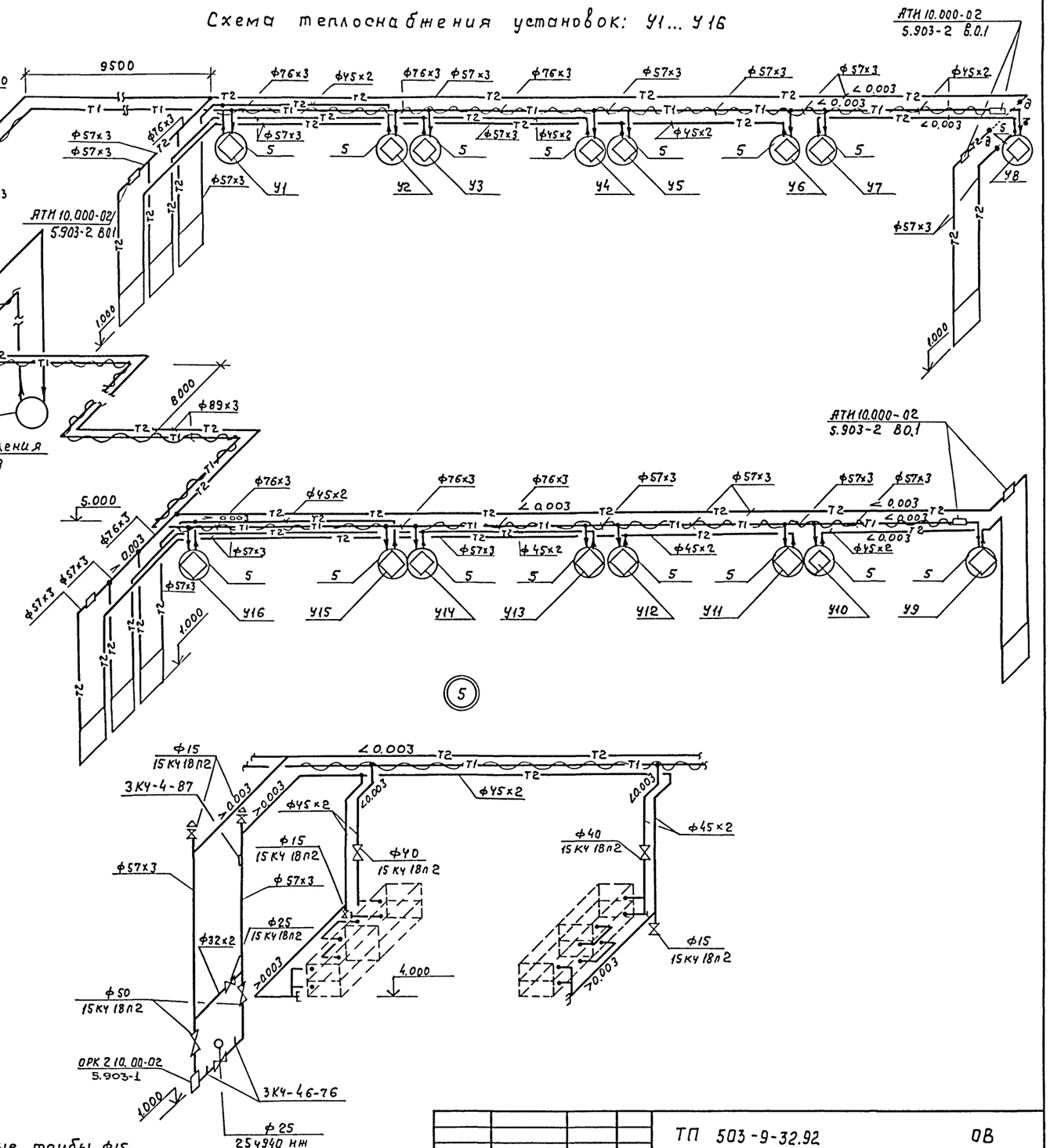

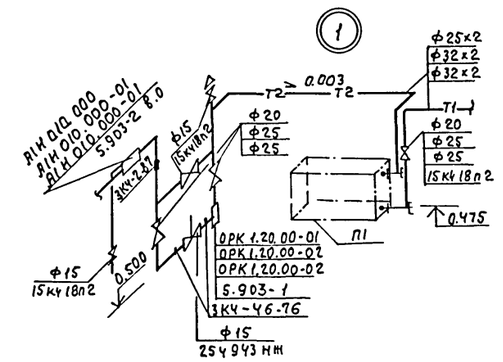

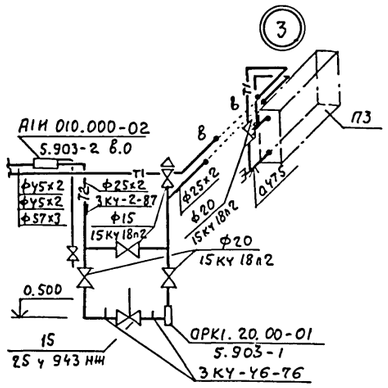

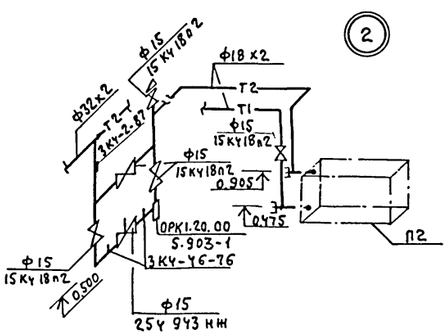

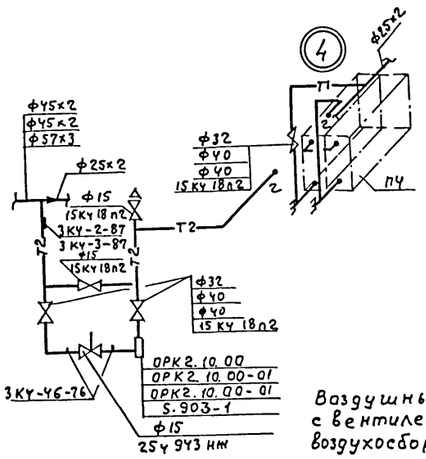

Воздушные трубы ф15 с вентилем 15кч18п2 от воздухосборников вывести на отм. 1.000

Привязан

Инв. № подл. | Подпись и дата | Взам. инв. №

ГИП	Трушин		11.91
Нач. отд.	Егоров		
Н. контр.	Лунина		
Вед. инж.	Галкина		
Инж.	Галкин		

ТП 503-9-32.92 ОВ

Диагностическая станция ГАИ пропускной способностью 60 тыс. автомобилей в год

Производственный корпус

Стадия	Лист	Листов
РП	7	

Теплоснабжение установок: П1... П4; У1... У16. Узлы

ГИПРОАВТОТРАНС г. Москва

25349-03 55 Копировал: Максимова Формат А2

Альбом 3

План на отм. 0.000

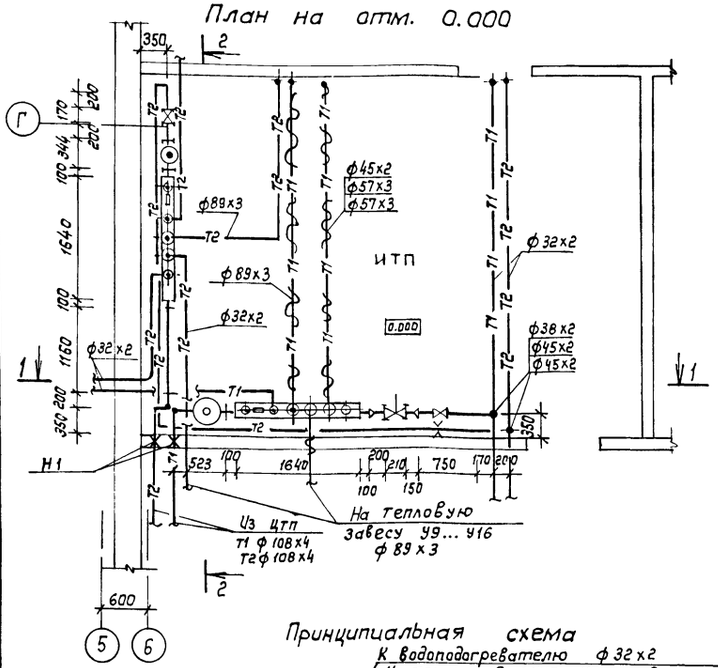

1-1

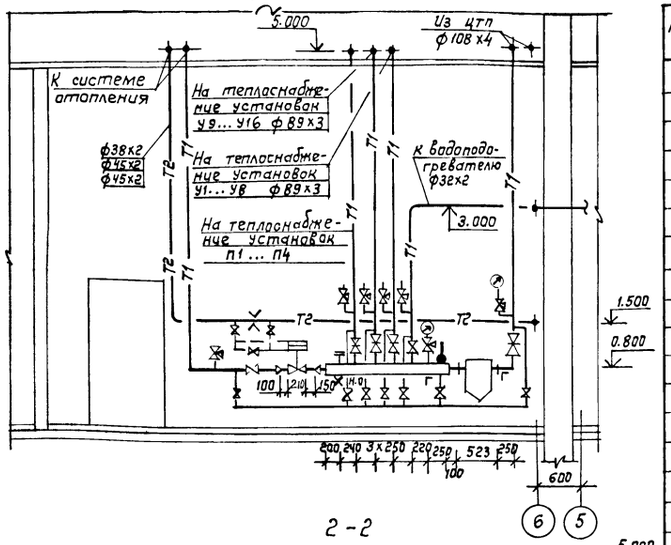

2-2

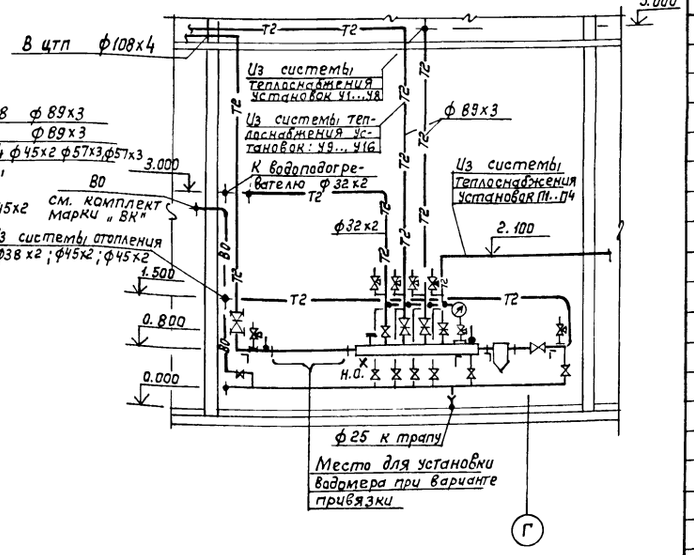

Принципиальная схема

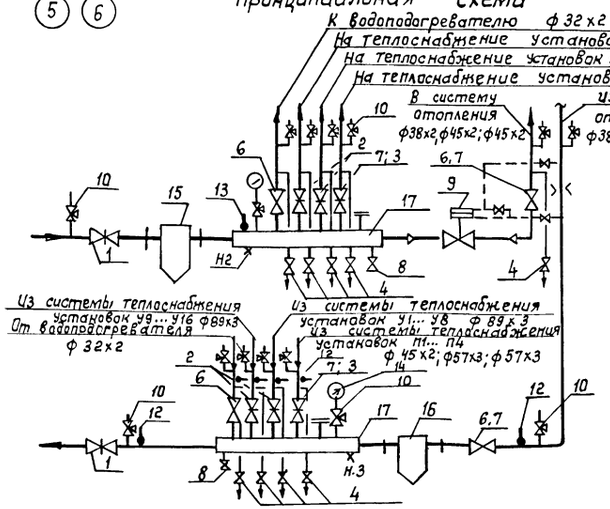

Спецификация

Марка, поз.	Обозначение	Наименование	Кол.	Масса ед., кг	Примечание
1*	30ч6бр	Задвижка чугунная			
		Р=10 кгс/см² ф 100	2	39.3	
2*		ф 80	4	28	
3		ф 50	2	18	-30°С; -40°С
4*	15кч 18п2	Кран муфтовый			
		Р=16 кгс/см² ф 15	10	0.7	
5*		ф 25	2	1.4	
6		ф 32	2	21	-20°С
7*		ф 40	2	35	
8*	15кч 19п2	Кран фланцевый			
		Ру=16 кгс/см² ф 25	2	2.7	
9*	ДР-50	Регулятор расхода			
		и давления Р=10 кгс/см²			
		Ру=0.04-0.16 МПа Ду=25	1	8.5	
10*	11Б 18БК	Трехходовой кран			
		натяжной муфтовый			
		ф15	14	0.26	
11*	57х 2000 Р	Подогреватель водо-			
		водяной скоростной	1	35.3	лист 6
12*	П-4-240-103	Термометр стеклян-			
		ный диапазон измерения 0-100°С	6	0.3	
13*	П-6-240-103	То же 0-200°С	1	0.3	
14*	МП-34-1.6-2.5	Манометр класс			
		точности 2.5 Ру=6кгс/см²	3		
15*	Т34.05 (5903-13 В.5)	Грязевик Ду=100	1	61.2	
16*	Т34.01 (5.903-13 В.5)	То же Ду=40	1	17.8	
17*	ГОСТ 8732-78	Коллектор l=1640мм			
		на 5 штуцеров ф133х4	2		
18*	ГОСТ 19772-74*	Сталь угловая			
		неравнобокая N 5,6/3,6	5	3.46	
19	3К4-46-76	Закладная конструк-			
		ция для установки			
		манометра	13		
20*	3К4-3-87	То же - термометра	3		
21*	3К4-4-87	То же - термометра	2		
22*	3К4-6-87	То же - термометра	2		

* Спецификация дана для температур -20°С; -30°С; -40°С

Согласовано: Н-к отд. АСО Хуупало; Н-к отд. ЭО Шунский; Н-к отд. ВК Мерцлинков

Инв. № подл. | Подпись и дата | Взам. инв. №

Привязан:

Инв. №:

ГИП	Трущин		11.11
Н.к.отд	Егоров		
Н.контр.	Лунина		
Вед.инж.	Галкина		
Инж.	Галкин		

ТП 503-9-32.92 ОВ

Диагностическая станция ГАИ пропускной способностью 60 тыс. автомобилей в год

Производственный корпус

Стадия	Лист	Листов
РП	8	

ИТП
План. Разрезы 1-1; 2-2. Принципиальная схема

ГИПРОАВТОТРАНС г. Москва

Копировал: Коннова 25349-03 56 Формат А2

Альбом 3

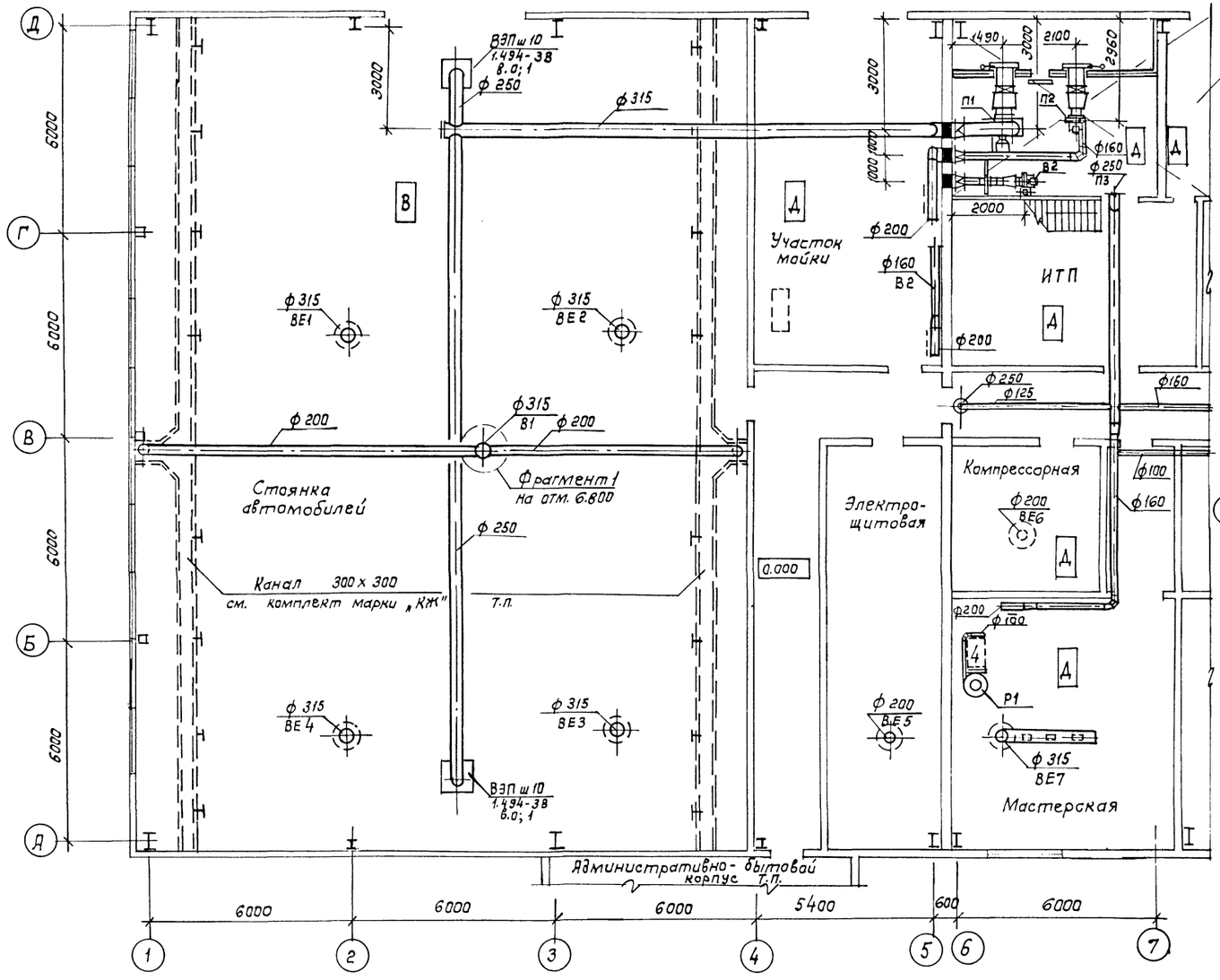

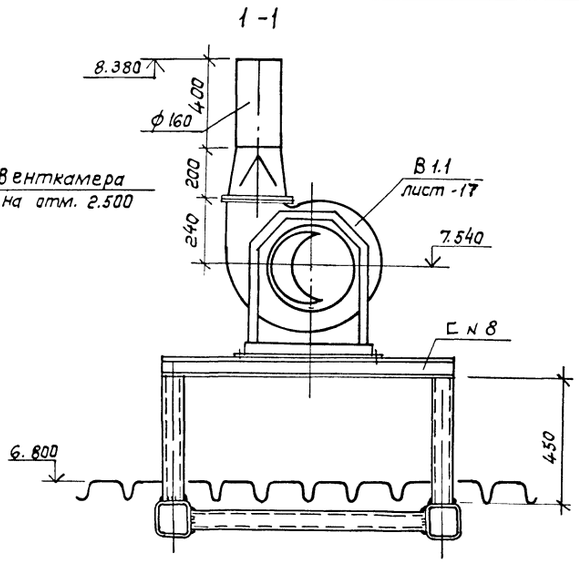

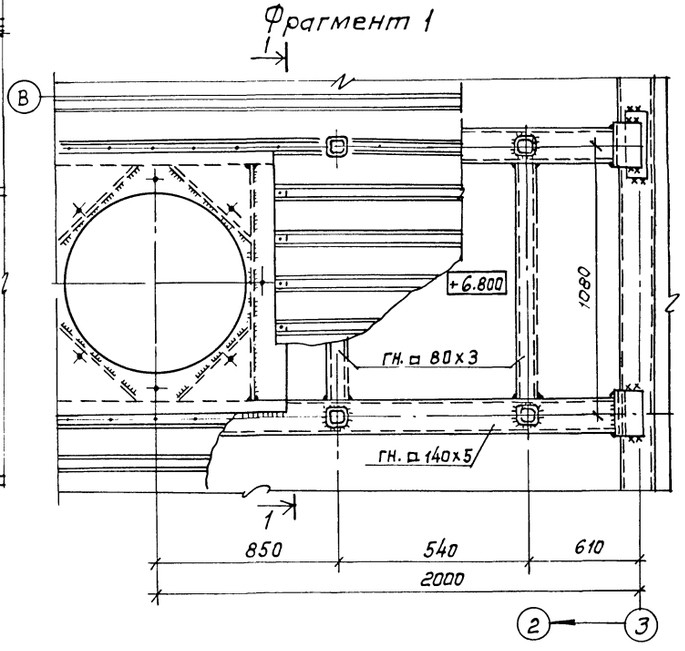

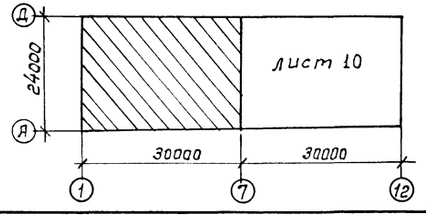

Согласовано:
Н-к отд. АСУ Тишкин
Н-к отд. связи
Н-к отд. ЭО Хрупало
Н-к отд. ВК Шунский
Маркина

Инв. № подл. | Подпись и дата | Взам. инв. №

Привязан:

Инв. №

ГИП	Трущин	
Нач. ОВ	Егоров	
Н. контр.	Лунина	
Вед. инж.	Галкина	
Инж.	Галкин	

ТП 503-9-32.92 -ОВ

Диагностическая станция ГАИ пропускной способностью 60 тыс. автомобилей в год

Производственный корпус

Вентиляция

План на отм. 0.000 между осями А-Д; 1-7. Фрагмент 1.

Стадия	Лист	Листов
РП	9	

ГИПРОАВТОТРАНС г. Москва

Копировал: Каннова 25349-03 57 Формат А2

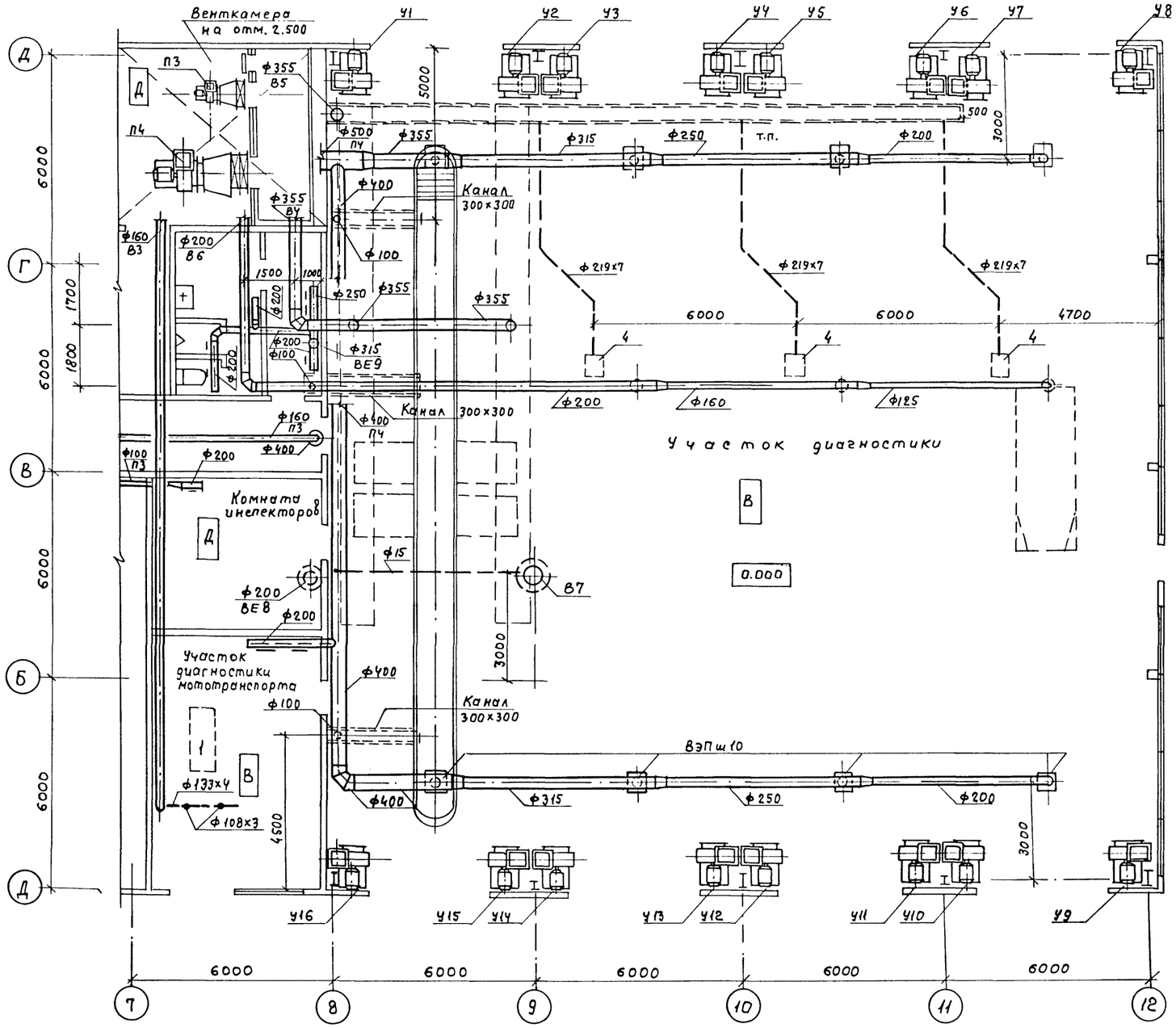

Альбом 3

Таблица местных отсосов от технологического оборудования см. лист -3

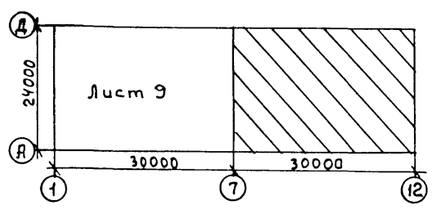

Согласовано

Н-к отд. АСУ	Тишкин	
Н-к отд. АСО	Хрупало	
Н-к отд. ЭО	Шуневский	
Н-к отд. ВК	Мариинков	

Взам. инв. N

Подпись и дата

Инв. N подл.

Привязан

Инв. N

ГИП	Трушин	11.91
Нач. отд.	Егоров	
Н. контр	Лунина	
Вед. инж.	Галкина	
Инж.	Галкин	

ТП 503-9-32.92 ОВ

Диагностическая станция ГАИ пропускной способностью 60 тыс. автомобилей в год

Производственный корпус

Стадия	Лист	Листов
РП	10	

Вентиляция
План на отм. 0.000 между осями А-Д; 7-12

ГИПРОАВТОТРАНС г. Москва

25349-03 58 Копировал Максимова Формат А2

Альбом 3

П1

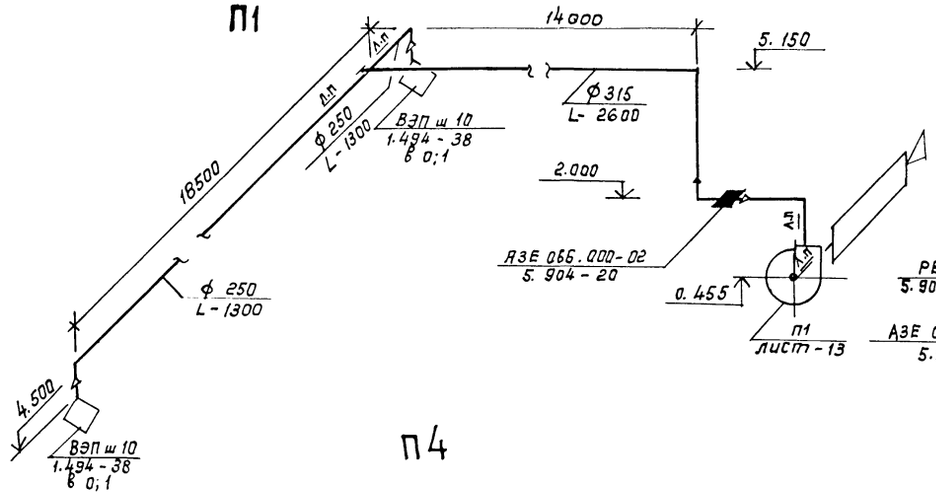

П2

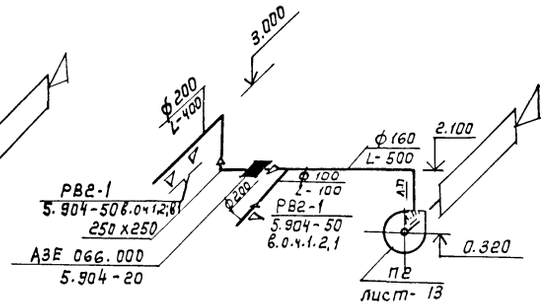

П3

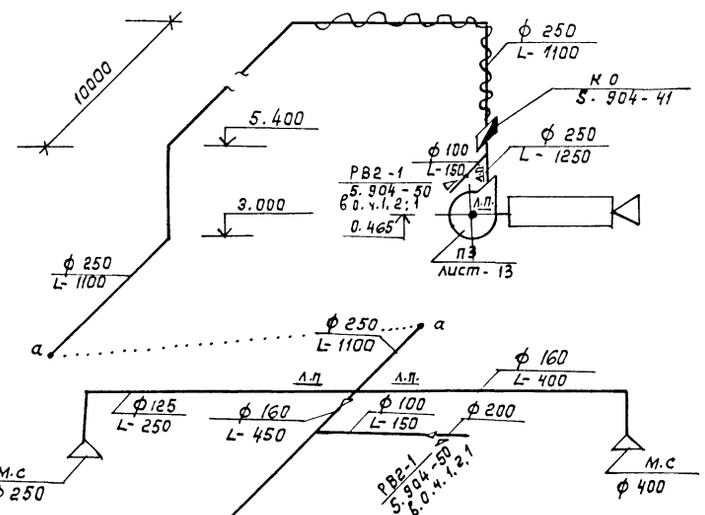

П4

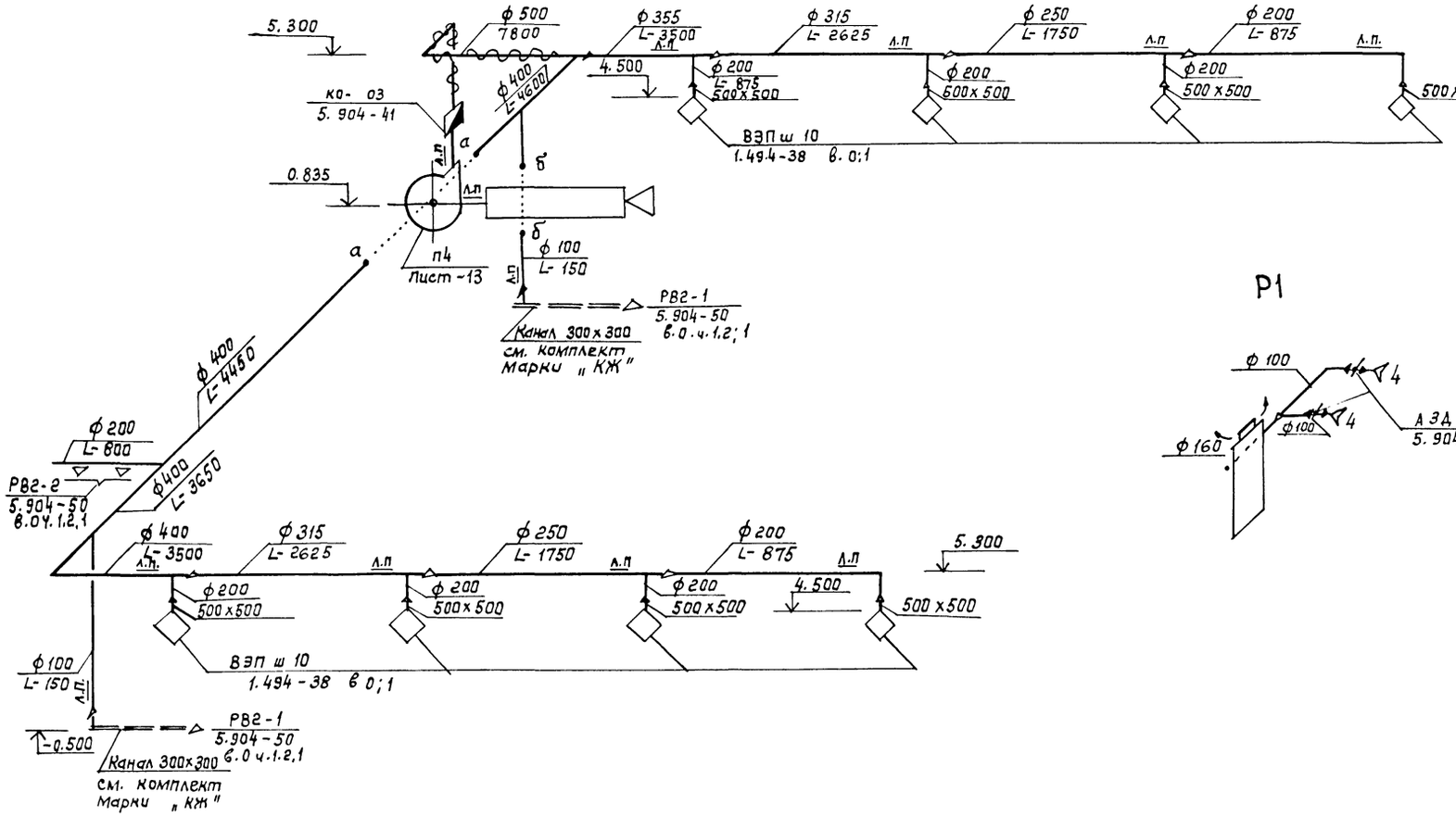

Р1

В2

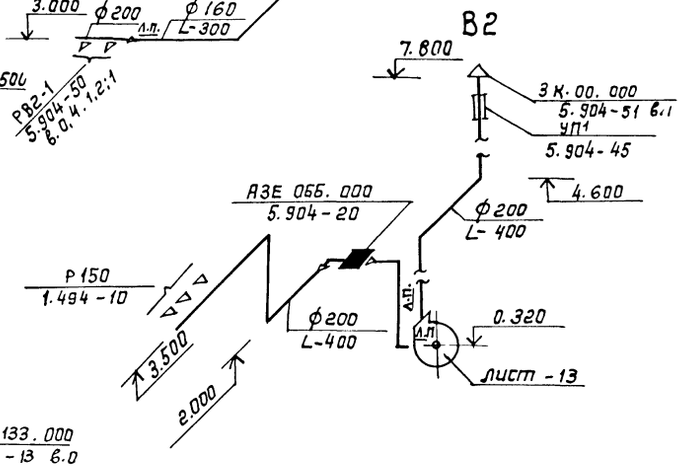

Взам. инв.№ | Подпись и дата | Инв.№ подл.

Привязан:				ТП 503-9-32.92	ОВ
				Диагностическая станция ГАИ пропускной способностью 60 тыс. автомобилей в год	
				Производственный корпус	Стадия: РП; Лист: 11; Листов:
				Вентиляция. Схемы установок П1...П4; Р1; В2	Гипроавтотранс г. Москва
Инв.№	ГИП	Трушин			
	Н-к отд.	Егоров			
	Н.контр.	Лунина			
	Вед.инж.	Галкина			
	Инж.	Галкин			

25349-03 59 Копировал: Коннова

Формат А2

Альбом 3

В1

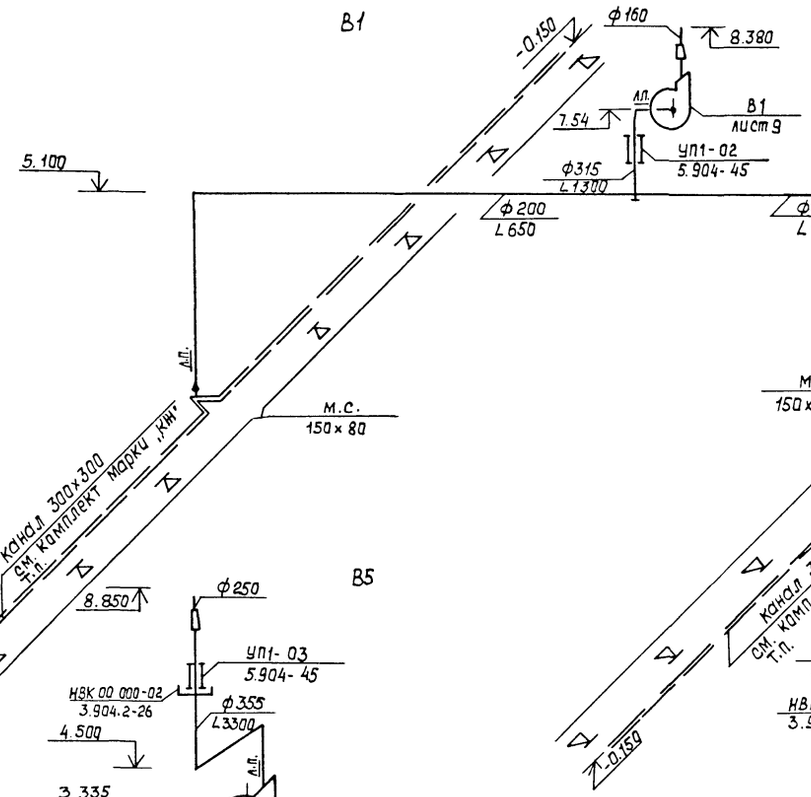

В5

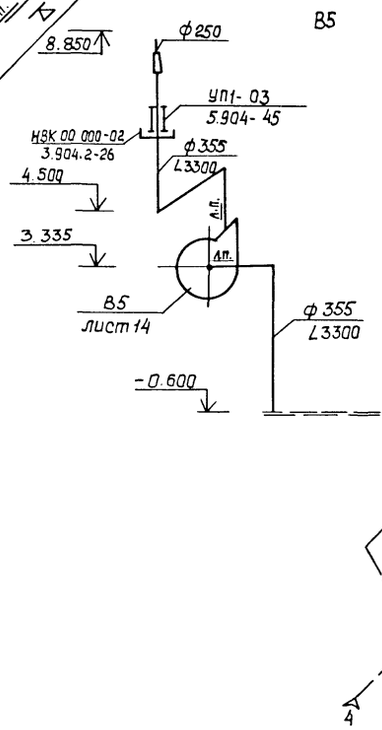

В6

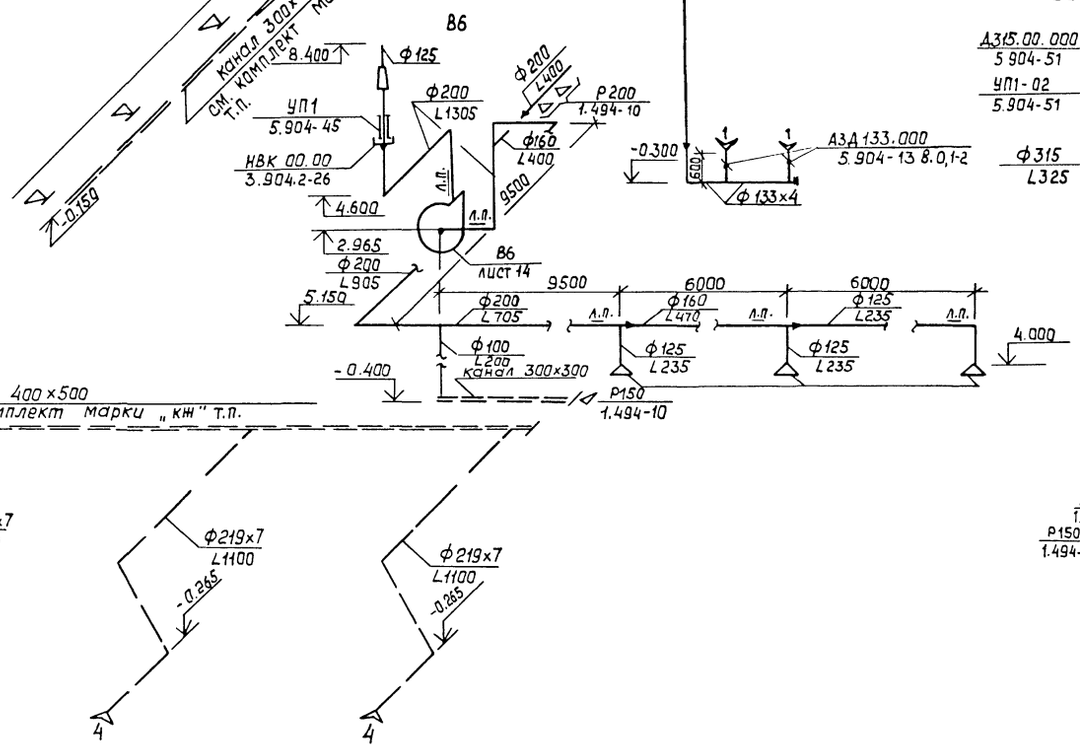

В3

В4

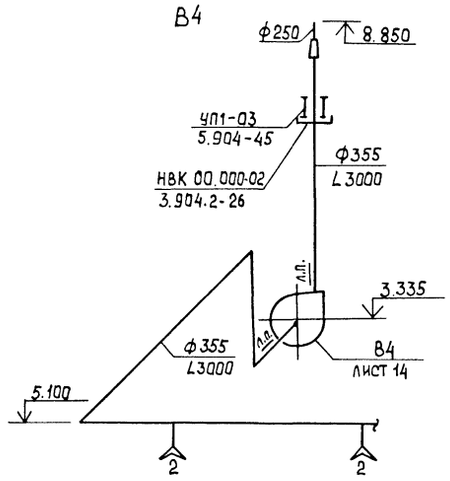

ВЕ1... ВЕ4

ВЕ5; ВЕ6; ВЕ8

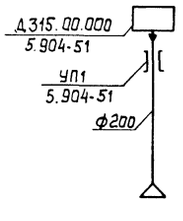

ВЕ7

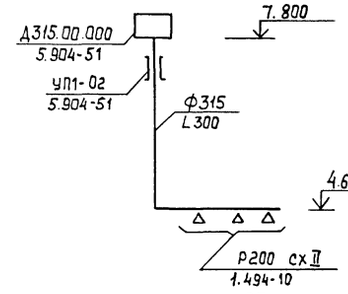

ВЕ9

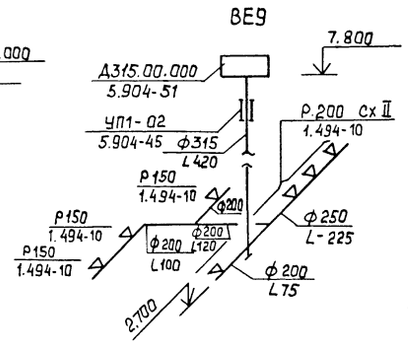

В7

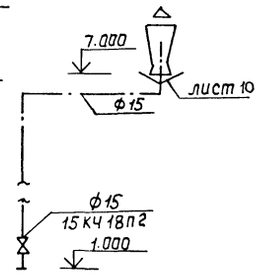

У1... У16

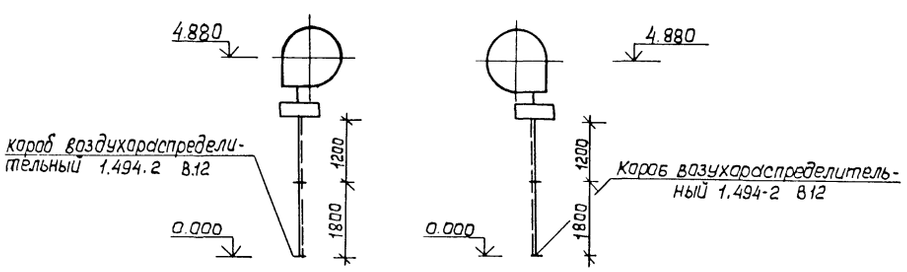

ГИП	Трущин		11.94
Нач.отд.	Егоров		
Н.контр.	Лунина		
Вед.инж.	Галкина		
Инженер	Галкин		

ТП 503-9-32.92 ОВ

Диагностическая станция ГАИ пропускной способностью 60 тыс. автомобилей в год

Производственный корпус — Стадия: РП; Лист: 12; Листов:

Вентиляция. Схема установок В1, В3...В7; ВЕ1... ВЕ9, У1... У16

Гипроавтотранс г. Москва

Привязан

Инв.№

25349-03 60 Копир. Формат А2

Инв.№ подл. | Подп. и дата | Взам. инв.№

Альбом 3

План на отм. 0.000

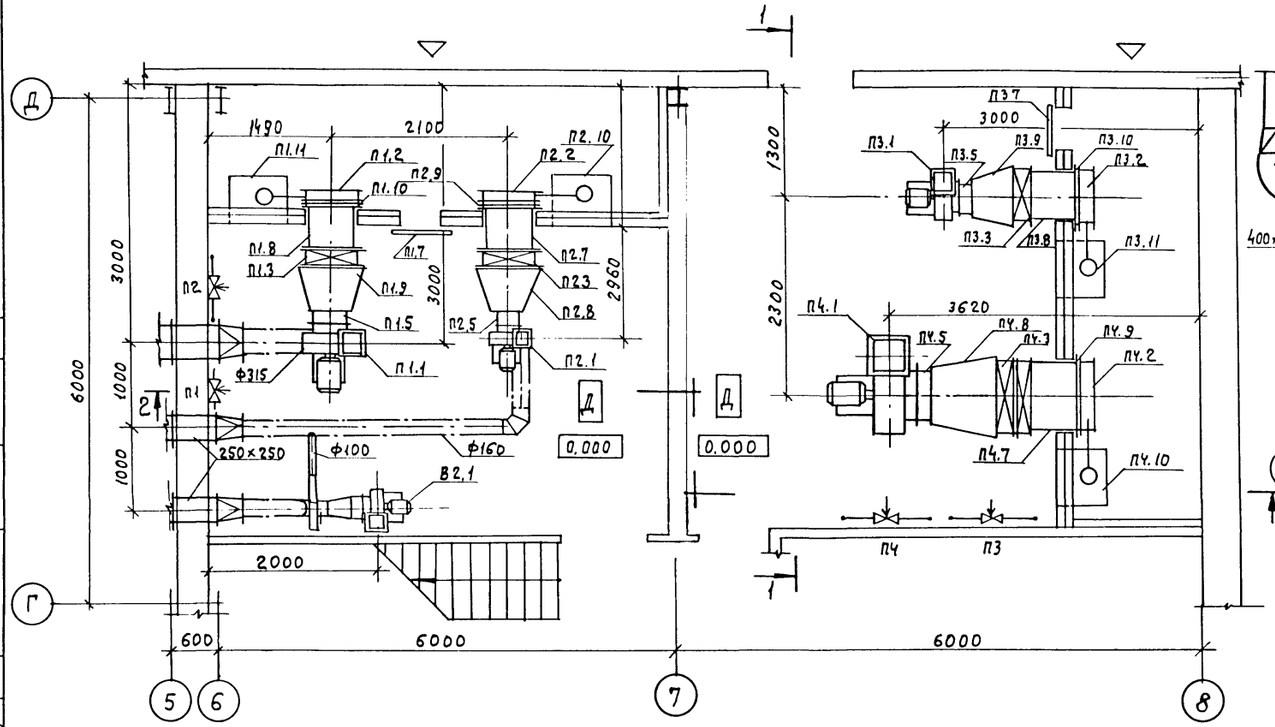

1–1

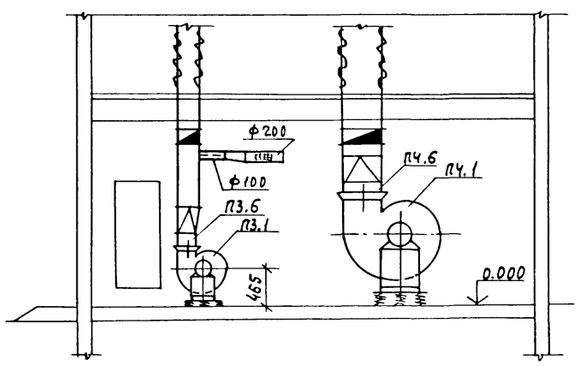

Спецификацию отопительно-вентиляционных установок см. листы: 15, 16, 17

Согласовано

Н-к отд. АСО	Хрупало	
Н-к отд. ЭО	Шунский	
Н-к отд. ВК	Марионков	

Инв. № подл. | Подпись и дата | Взам. инв. №

Привязан			
Инв. №			

ГИП	Трушин		11.94
Н-к отд.	Егоров		
Н. контр.	Лунина		
Вед. инж.	Галкина		
Инж.	Галкин		

ТП 503-9-32.92 ОВ

Диагностическая станция ГАИ пропускной способностью 60 тыс. автомобилей в год

Производственный корпус

Стадия	Лист	Листов
РП	13	

Венткамера 1
Установки: П1... П4; В2
План. Разрезы 1

ГИПРОАВТОТРАНС г. Москва

25349-03 61 Копировал Максимова Формат А2

Альбом 3

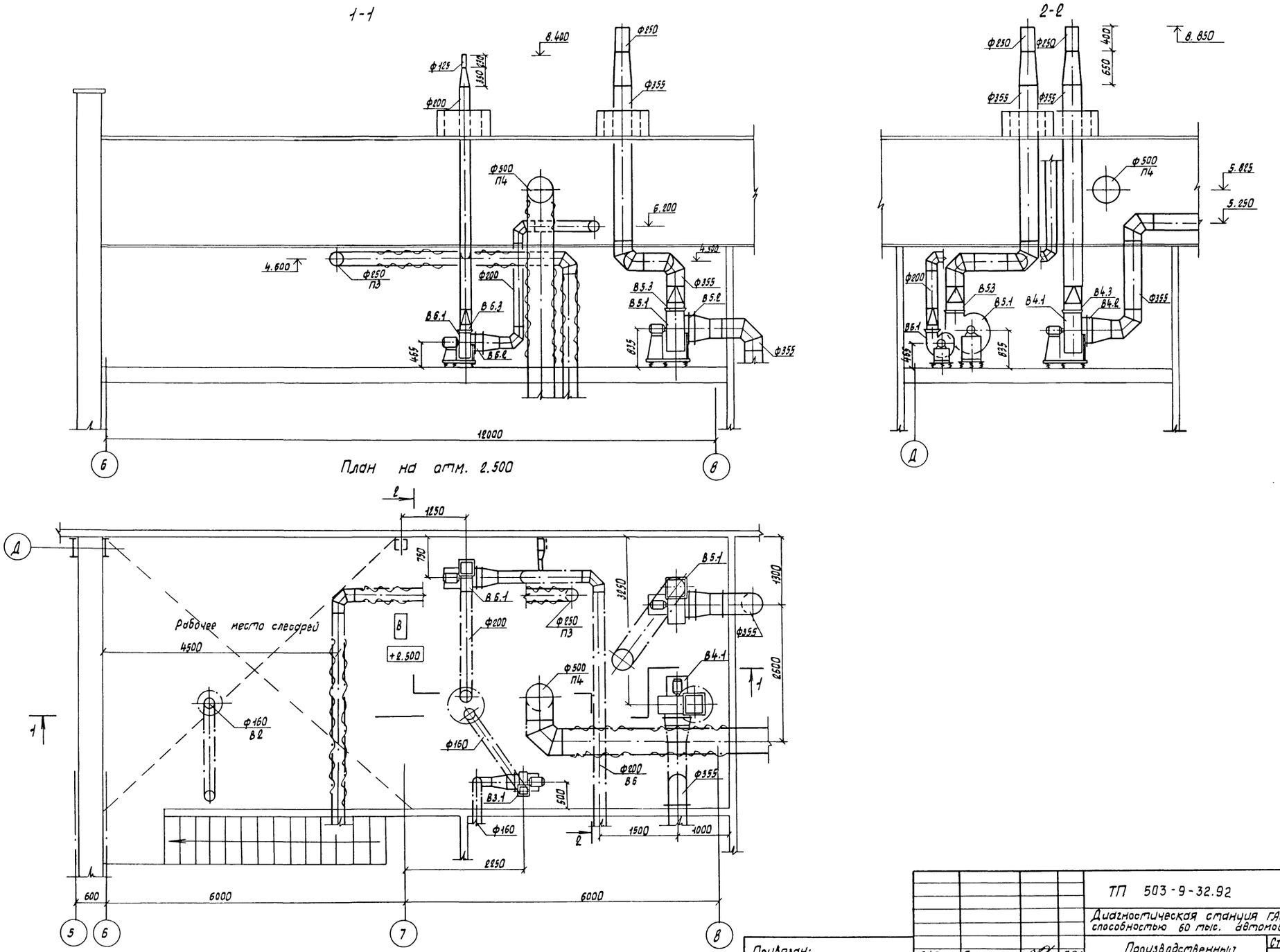

Согласовано:
Нач. отд. АСО Хрупало
Нач. отд. ЭО Шунский

Инв. N подл. | Подпись и дата | Взам. инв. N

Привязан:

Инв. N

ГИП	Трушин		11.91
Нач. отд.	Егоров		
Н. контр.	Лунина		
Вед. инж.	Галкина		
Инж.	Галкин		

ТП 503-9-32.92 ОВ

Диагностическая станция ГАИ пропускной способностью 60 тыс. автомобилей в год.

Производственный корпус.

Венткамера 2.
Установки: В1, В3... В6.
План. Разрезы.

Стадия	Лист	Листов
РП	14	

Гипроавтотранс г. Москва

Копировал Марченко 25349-03 62 Формат А2

Альбом 3

начало

Марка, поз.	Обозначение	Наименование	Кол.	Масса, ед. кг	Примечание
		п.1			
п.1.1		Агрегат вентиляторный			
		Е 4.105-2а компл.	1	63,1	
		а) Вентилятор центробежный В-Ц4-75 №4			
		исп.1 пол. Пр.0°			
		б) Электродвигатель 4А71В4			
		1410 об/мин. 0,75 кВт.			
		в) Виброоснование Д039			
п.1.2		Заслонка „воздушная"			
		П 600×1000	1	30	
		с исполнительным механизмом МЭО-10/63-063-80	1	9	
п.1.3	ТУ 22-5757-84	Калорифер биметаллический с накатным оребрением КсК3-7-0,2×А3А	1	44	при $t_н$=-40°С КсК4-7-02×А3А
п.1.4	Серия 4.904-25	Подставки под калорифер h=300	4	4	
п.1.5	Серия 5.904-38	Гибкие вставки к центробежным вентиляторам В.00.00-08	1	1,59	
п.1.6	Серия 5.904-38	То же, Н.00.00-08	1	1,34	
п.1.7	Серия 5.904-4	Дверь для вентиляционной камеры (утепленная) Ду 0,5×1,25	1	36,6	
п.1.8	Серия 5.903-7 В 0.1	Патрубок П29	1	168	
п.1.9	Серия 5.903-7 В 0.1	Конфузор Д2	1	43	
п.1.10	Серия 5.903-7 В 0.1	Рама РК-1		25	
п.1.11	Серия 5.904-12 В.1-1	Привод утепленной заслонки Я14М038000-01 вынесенный в отапливаемое помещение	1	11,2	при $t_н$=-40°С
		п.2			
п.2.1		Агрегат вентиляторный Е 2.5095-2^{5} компл.	1	27,2	
		а) Вентилятор центробежный В-Ц4-75 №2,5			
		исп.1 пол. Пр.0°			
		б) Электродвигатель 4АА63В2			
		2800 об/мин. 0,55 кВт			
		в) Виброоснование Д038			
п.2.2		Заслонка воздушная П600×1000	1	30	
		с исполнительным механизмом МЭО-10/63-063-80	1	9	

окончание

Марка, поз.	Обозначение	Наименование	Кол.	Масса ед. кг	Примечание
п.2.3	ТУ 22-5757-84	Калорифер биметаллический с накатным оребрением КсК3-6-0,2×А3А	1	38	
п.2.4	Серия 4.904-25	Подставки под калорифер h=300	4	4	
п.2.5	Серия 5.904-38	Гибкие вставки к центробежным вентиляторам В.00.00-03	1	0,91	
п.2.6	Серия 5.904-38	То же, Н.00.00-03	1	0,86	
п.2.7	Серия 5.903-7 В.10	Патрубок П28	1	15	
п.2.8	Серия 5.903-7 В.0.1	Конфузор Д1	1	37	
п.2.9	Серия 5.903-7 В 0.1	Рама РК1	1	25	
п.2.10	Серия 5.904-12 В.1-1	Привод утепленной заслонки Я14М038000-01 вынесенный в отапливаемое помещение	1	11,2	при $t_н$=-40°С
		п.3			
п.3.1		Агрегат вентиляторный Г3.15.090-2 компл.	1	461	
		а) Вентилятор центробежный В-Ц4-75 №3,15			
		исп.1 пол. л0°			
		б) Электродвигатель 4А71В2			
		2850 об/мин. 1,1 кВт			
		в) Виброоснование Д038			
п.3.2		Заслонка воздушная П600×1000	1	30	
		с исполнительным механизмом МЭО-10/63-063-80	1	9	
п.3.3	ТУ 22-5757-84	Калорифер биметаллический с накатным оребрением КсК3-7-02×А3А	1	44	
п.3.4	Серия 4.904-25	Подставки под калорифер h=300	4	4	
п.3.5	Серия 5.904-38	Гибкие вставки к центробежным вентиляторам В.00.00-05	1	1,24	
п.3.6	Серия 5.904-38	То же Н.00.00-07	1	1,14	
п.3.7	Серия 5.904-4	Дверь для вентиляционной камеры (утепленная) Ду 0,5×1,25	1	36,6	
п.3.8	Серия 5.903-7 В.0.1	Патрубок П29	1	16,8	
п.3.9	Серия 5.903-7 В.0.1	Конфузор Д2	1	43,0	
п.3.10	Серия 5.903-7 В.0.1	Рама РК-1	1	25	
п.3.11	Серия 5.904-12 В.1-1	Привод утепленной заслонки Я14М038000-01 вынесенный в отапливаемое помещение	1	11,2	при $t_н$=-40°С

Взам. инв.№ | Подп. и дата | Инв.№ подл.

Привязан

Инв.№

ТП 503-9-32.92			ОВ
Диагностическая станция ГАИ пропускной способностью 60 тыс автомобилей в год			
Производственный корпус	Стадия	Лист	Листов
	РП	15	
Спецификация отопительно-вентиляционных установок П1...П3	Гипроавтотранс г. Москва		

ГИП	Трушин	11.91
Нач. отд	Егоров	
Н. контр	Лунина	
Вед. инж.	Галкина	
Инженер	Галкин	

Альбом 3

начало

Марка, поз.	Обозначение	Наименование	Кол.	Масса ед.кг	Примечание
п.ч.1		п4 (при $t_н$=-20°С)			
		Агрегат вентиляторный			
		Е6.3 110-1^А компл.	1	187.7	
		а) Вентилятор центро-			
		бежный В-Ц4-75 №6.3			
		исп.1 пол. 10°			
		б) Электродвигатель			
		4А 100L6			
		950 об/мин. 2.2 квт			
		в) Виброосновение Д041			
п4.2		заслонка воздушная			
		П 600×1000	1	30	
		с исполнительным ме-			
		ханизмом МЭО-40/63-0,63-80	1	9	
п4.3	ТУ 22-5757-84	Калорифер биметалли-			
		ческий с накатным			
		оребрением КсК3-7-02ХЛ3Я	1	38	
п4.4	Серия 4.904-25	Подставки под калори-			
		фер h=300	4	4	
п4.5	Серия 5.904-38	Гибкие вставки к цент-			
		робежным вентиляторам			
		В.00.00-12	1	2.09	
п.4.6	Серия 5.904-38	То же, н.00.00-15	1	2.11	
п4.7	Серия 5.903-7 В.0.1	Патрубок П36	1	23.5	
п4.8	Серия 5.903-7 В 0.1	Конфузор Д9	1	65	
п4.9	Серия 5.903-7 В 0.1	Рама РК1	1	25	

продолжение

Марка, поз.	Обозначение	Наименование	Кол.	Масса ед.кг.	Примечание
п4.1		п.4 (при $t_н$=-30°С)			
		Агрегат вентиляторный			
		Е6.3 110-1^А компл.:	1	187.7	
		а) Вентилятор центро-			
		бежный В-Ц4-75 №6.3			
		исп.1 пол. 10°			
		б) Электродвигатель			
		4А 100L6			
		950 об/мин. 2.2 кВт.			
		в.) Виброосновение Д041			
п4.2		заслонка воздушная			
		П 600×1000	1	30	
		с исполнительным ме-			
		ханизмом МЭО-40/63-0,63-80	1	9	
п4.3	ТУ 22-5757-84	Калорифер биметалли-			
		ческий с накатным			
		оребрением КсК3-8-02ХЛ3Я	2	50	
п4.4	Серия 4.904-25	Подставка под			
		Калорифер h=300	4	4	
п4.5	Серия 5.904-38	Гибкие вставки к цент-			
		робежным вентиляторам			
		В.00.00-12	1	2.09	
п4.6	Серия 5.904-38	То же н.00.00-15	1	2.11	
п4.7	Серия 5.903-7 В.0.1	Патрубок П37	1	25.3	
п4.8	Серия 5.903-7 В.0.1	Конфузор Д10	1	68.0	
п4.9	Серия 5.903-7 В.0.1	Рама РК-1	1	25	
п4.1		п4 (при $t_н$=-40°С)			
		Агрегат вентилятор-			
		ный			

окончание

Марка, поз.	Обозначение	Наименование	Кол	Масса ед.кг.	Примечание
		Е6.3 110-1^А компл:	1	187.7	
		а) Вентилятор центро-			
		бежный В-Ц4-75 №6.3			
		исп.1 пол.10°			
		б) Электродвигатель			
		4А 100L6			
		950 об/мин. 2.2 квт.			
		в) Виброосновение			
		Д 041			
		Заслонка воздушная			
п4.2		п 600×1000 с	1	30	
		исполнительным			
		механизмом			
		МЭО-40/63-0,63-80	1	9	
п4.3	ТУ-22-5757-84	Калорифер биметалл-			
		лический с накатным			
		оребрением КсК3-8-02ХЛ3Я	2	54.7	
п4.4	серия 4.904-25	Подставки под кало-			
		рифер h=300	4	4	
п4.5	серия 5.904-38	Гибкие вставки к цент-			
		робежным вентилятором			
		В.00.00-12	1	2.09	
п4.6	серия 5.904-38	То же, н.00.00-15	1	2.11	
п4.7	Серия 5.903-7 В.0.1	Патрубок П37	1	25.5	
п4.8	Серия 5.903-7 В.0.1	Конфузор Д	1	68	
п4.9	Серия 5.903-7 В.0.1	Рама РК-1	1	25	
п4.10	Серия 5.904-12 В.1-1	Привод утепленной			
		заслонки Я14 М038000-01			
		вынесенный в отапли-			
		ваемое помещение	1	11.2	

Взам. инв. №

Подпись и дата

Инв. № подл.

Привязан

Инв. №

ТП 503-9-32.92 ОВ

Диагностическая станция ГАИ пропускной способностью 60 тыс. автомобилей в год

ГИП	Трушин		
Нач. отд.	Егоров		11.91
Н. контр.	Лукина		
Вед. инж.	Галкина		
Инж.	Галкин		

Производственный корпус

Стадия	Лист	Листов
РП	16	

Спецификация отопительно-вентиляционной установки П4

ГИПРОАВТОТРАНС г. Москва

25349-03 64

Копировал Максимова Формат А2

Начало

Марка, поз.	Обозначение	Наименование	Кол.	Масса ед., кг.	Примечание
В1.1		**В1**			
		Агрегат вентиляторный			
		Е 3.15 105-1а компл.	1	38.1	
		а) Вентилятор центробежный В-Ц4-75 N 3.15			
		исп. 1 пол. Пр0°			
		б) Электродвигатель 4А А63 А4			
		1400 об/мин ; 0,25 квт			
		в) Виброоснование Д038			
В1.2	Серия 5.904-38	Гибкие вставки к центробежному вентилятору			
		В. 00. 00 - 05	1	1. 24	
В1.3	Серия 5.904-38	Н. 00. 00 - 07	1	1.14	
		В2			
В2.1		Агрегат вентиляторный			
		Е 2.5 110-1а компл.	1	24.6	
		а) Вентилятор центробежный В-Ц4-75 N 2.5			
		исп. 1 пол. Л.0°			
		б) Электродвигатель 4А А 50 В4			
		1400 об/мин; 0.09 квт			
		в) Виброоснование Д038			
В2.2	Серия 5.904-38	Гибкие вставки к центробежному вентилятору			
		В. 00. 00 - 03	1	0.91	
В2.3	Серия 5.904-38	Н. 00. 00 - 03	1	0.86	

Продолжение

Марка, поз.	Обозначение	Наименование	Кол.	Масса ед., кг	Примечание
		В3			
В3.1		Агрегат вентиляторный			
		Е 2,5 110-2 компл.	1	36,4	
		а) Вентилятор центробежный В-Ц4-75 N 2.5			
		исп. 1 пол. Л.0			
		б) Электродвигатель 4 А 71 А2			
		2800 об/мин; 0.75 квт			
		в) Виброоснование Д038			
В3.2	Серия 5.904-38	Гибкие вставки к центробежному вентилятору			
		В. 00. 00 - 03	1	0,91	
В3.3	Серия 5.904-38	Н. 00. 00 - 03	1	0.86	
		В4			
В4.1		Агрегат вентиляторный			
		Е 5 100-2 компл.	1	96.0	
		а) Вентилятор центробежный В-Ц4-75 N 5			
		исп. 1 пол. Л.0°			
		б) Электродвигатель 4А 90L4			
		1420 об/мин 2,2 квт			
		в) Виброоснование-Д040			
В4.2	Серия 5.904-38	Гибкие вставки к центробежному вентилятору			
		В. 00. 00- 09	1	1,71	
В4.3	Серия 5. 904-38	Н. 00. 00 - 11	1	1. 64	

Окончание

Марка, поз.	Обозначение	Наименование	Кол.	Масса ед., кг	Примечание
		В5			
В5.1		Агрегат вентиляторный			
		Е 5100-2 компл.	1	96.0	
		а) Вентилятор центробежный В-Ц4- 75			
		исп. 1 пол. Л.0°			
		б) Электродвигатель 4А90L4			
		1420 об/мин 2.2 квт			
		в) Виброоснование Д040			
В5.2	Серия 5.904-38	Гибкие вставки к центробежному вентилятору			
		В. 00. 00 - 09	1	1.71	
В5.3	Серия 5. 904- 38	Н. 00. 00 - 11	1	1. 64	
		В6			
В6.1		Агрегат вентиляторный			
		Е 3.15095-1 компл.	1	35.8	
		а) Вентилятор центробежный В-Ц4-75 N 3.15			
		исп. 1 пол. Л.0°			
		б) Электродвигатель 4А А 56 В4			
		1400 об/мин 0, 18 квт			
		в) Виброоснование Д 038			
В6.2	Серия 5.904- 38	Гибкие вставки к центробежному вентилятору			
		В. 00. 00 - 05	1	1. 24	
В6.3	Серия 5. 904 - 38	Н. 00. 00 - 07	1	1.14	

Взам. инв. №

Подп. и дата

Инв. № подл.

Привязан:

Инв. №

ТП 503-9-32.92			ОВ
Диагностическая станция ГАИ пропускной способностью 60 тыс. автомобилей в год			
Производственный корпус	Стадия	Лист	Листов
	РП	17	
Спецификация отопительно-вентиляционных установок В1...В6	ГИПРОАВТОТРАНС г. Москва		

ГИП	Трушин	
Нач. отд.	Егоров	
Н. контр.	Лунина	
Вед. инж.	Галкина	
Инж.	Галкин	

25349-03 65 Копировал: Коннова формат А2

gost.e-ecolog.ru