# ТИПОВОЙ ПРОЕКТ
503-5-50.94

# ЗДАНИЕ ПАССАЖИРСКОЙ АВТОСТАНЦИИ ВМЕСТИМОСТЬЮ 25 ЧЕЛОВЕК

## АЛЬБОМ 2


| | | |
|---|---|---|
| АР | АРХИТЕКТУРНЫЕ РЕШЕНИЯ | стр. 3 15 |
| КЖ | КОНСТРУКЦИИ ЖЕЛЕЗОБЕТОННЫЕ | стр. 16-22 |
| КЖ.И | СТРОИТЕЛЬНЫЕ ИЗДЕЛИЯ | стр. 23-26 |
| КМ | КОНСТРУКЦИИ МЕТАЛЛИЧЕСКИЕ | стр. 27-31 |
| ОВ | ОТОПЛЕНИЕ И ВЕНТИЛЯЦИЯ | стр. 32-39 |
| ВК | ВНУТРЕННИЕ ВОДОПРОВОД И КАНАЛИЗАЦИЯ | стр. 40-42 |
| ЭО | ЭЛЕКТРИЧЕСКОЕ ОСВЕЩЕНИЕ | стр. 43-45 |
| ЭМ | СИЛОВОЕ ЭЛЕКТРООБОРУДОВАНИЕ | стр. 46-52 |
| А.ОВ | АВТОМАТИЗАЦИЯ СИСТЕМ ОТОПЛЕНИЯ И ВЕНТИЛЯЦИИ | стр. 53-59 |
| СС | СВЯЗЬ И СИГНАЛИЗАЦИЯ | стр. 60-62 |
| ПС | ПОЖАРНАЯ СИГНАЛИЗАЦИЯ | стр. 63-64 |
| А.ОВ.Н | ЗАДАНИЯ ЗАВОДУ-ИЗГОТОВИТЕЛЮ НА ИЗГОТОВЛЕНИЕ ЩИТОВ УПРАВЛЕНИЯ И АВТОМАТИЗАЦИИ | стр. 65-70 |


Ц.00182-02

gost.e-ecolog.ru

# ТИПОВОЙ ПРОЕКТ
503-5-50.94

## ЗДАНИЕ ПАССАЖИРСКОЙ АВТОСТАНЦИИ ВМЕСТИМОСТЬЮ 25 ЧЕЛОВЕК

## АЛЬБОМ 2

## ПЕРЕЧЕНЬ АЛЬБОМОВ

| | | |
|---|---|---|
| АЛЬБОМ 1 | ПЗ | ПОЯСНИТЕЛЬНАЯ ЗАПИСКА |
| АЛЬБОМ 2 | АР | АРХИТЕКТУРНЫЕ РЕШЕНИЯ |
| | КЖ | КОНСТРУКЦИИ ЖЕЛЕЗОБЕТОННЫЕ |
| | КЖ.И | СТРОИТЕЛЬНЫЕ ИЗДЕЛИЯ |
| | КМ | КОНСТРУКЦИИ МЕТАЛЛИЧЕСКИЕ |
| | ОВ | ОТОПЛЕНИЕ И ВЕНТИЛЯЦИЯ |
| | ВК | ВНУТРЕННИЕ ВОДОПРОВОД И КАНАЛИЗАЦИЯ |
| | ЭО | ЭЛЕКТРИЧЕСКОЕ ОСВЕЩЕНИЕ |
| | ЭМ | СИЛОВОЕ ЭЛЕКТРООБОРУДОВАНИЕ |
| | А.ОВ | АВТОМАТИЗАЦИЯ СИСТЕМ ОТОПЛЕНИЯ И ВЕНТИЛЯЦИИ |
| | СС | СВЯЗЬ И СИГНАЛИЗАЦИЯ |
| | ПС | ПОЖАРНАЯ СИГНАЛИЗАЦИЯ |
| | А.ОВ.Н | ЗАДАНИЯ ЗАВОДУ-ИЗГОТОВИТЕЛЮ НА ИЗГОТОВЛЕНИЕ ЩИТОВ УПРАВЛЕНИЯ И АВТОМАТИЗАЦИИ |
| АЛЬБОМ 3 | СО | СПЕЦИФИКАЦИЯ ОБОРУДОВАНИЯ |
| АЛЬБОМ 4 | С | СМЕТЫ |

РАЗРАБОТАН
АРЕНДНЫМ ПРЕДПРИЯТИЕМ "ГИПРОАВТОТРАНС"

ГЛАВНЫЙ ИНЖЕНЕР ИНСТИТУТА В.Н.КРЮКОВ
ГЛАВНЫЙ ИНЖЕНЕР ПРОЕКТА А.В.ТРУШИН

УТВЕРЖДЕН И ВВЕДЕН В ДЕЙСТВИЕ
ДЕПАРТАМЕНТОМ АВТОМОБИЛЬНОГО
ТРАНСПОРТА МИНТРАНСА РОССИИ
ПРОТОКОЛ №3 ОТ 30 ИЮНЯ 1994 ГОДА

Содержание альбома №2


| №№ листов | Наименование и обозначение документов Наименование листа | Стр. |
|---|---|---|
| | Титульный лист | |
| | Содержание альбома | 2 |
| | | |
| | АР- архитектурные решения | |
| | | |
| 1 | Общие данные (начало) | 3 |
| 2 | Общие данные (окончание) | 4 |
| 3 | План на отм. 0.000 | 5 |
| 4 | Фасад 1-4; Разрез 1-1 | 6 |
| 5 | Фасады 4-1, В-А; А-В | 7 |
| 6 | План отверстий полов и перемычек на отм. 0.000 | 8 |
| 7 | Перрон отправления с навесом | 9 |
| 8 | Фрагмент главного входа. План кровли | 10 |
| 9 | Узлы. Фрагмент тамбура и окна ОК-8 | 11 |
| 10 | Барьер и пол диспетчерской | 12 |
| 11 | Окна О-1; О-2 | 13 |
| 12 | Барьер в диспетчерской | 14 |
| 13 | Расстановка мебели и оборудования. План подвода инженерных коммуникаций к оборудованию буфета | 15 |
| | | |
| | КЖ- конструкции железобетонные | |
| | | |
| 1 | Общие данные (начало) | 16 |
| 2 | Общие данные (окончание) | 17 |
| 3 | Схема расположения фундаментов | 18 |
| 4 | Схема расположения фундаментов перрона с навесом Фундамент Фм1 | 19 |
| 5 | Схема расположения каналов и приямка | 20 |
| 6 | Схема расположения плит покрытия | 21 |
| 7 | Фрагменты 1, 2. Участок монолитный Ум1 | 22 |
| | | |
| | КЖ.И - строительные изделия | 23 |
| | КМ - конструкции металлические | |
| | | |
| 1 | Общие данные (начало) | 27 |
| 2 | Общие данные (продолжение) | 28 |
| 3 | Общие данные (окончание) | 29 |
| 4 | Схемы расположения стоек, балок и прогонов навеса. Разрезы 1-1; 2-2; 3-3. Узел 1. | 30 |
| 5 | Схема расположения профнастила. Узлы 2; 3; 4 | 31 |
| | | |
| | | |

| №№ листов | Наименование и обозначение документов Наименование листа | Стр. |
|---|---|---|
| | ОВ- отопление и вентиляция | |
| | | |
| 1 | Общие данные (начало) | 32 |
| 2 | Общие данные (окончание) | 33 |
| 3 | Характеристика отопительно-вентиляционных сетей. Таблица местных отсосов от технологического оборудования. | 34 |
| 4 | Отопление. Теплоснабжение. Вентиляция. План на отм. 0.000. Фрагмент плана в осях Г-Б | 35 |
| 5 | Схема системы отопления. Схема системы теплоснабжения установок П1, П2. | 36 |
| 6 | Схемы систем П1; П2; В1... В3; ВЕ1 | 37 |
| 7 | Установки систем П1; П2; В2 | 38 |
| 8 | Узел управления. План. Схема узла управления | 39 |
| | | |
| | ВК- внутренние водопровод и канализация | |
| | | |
| 1 | Общие данные | 40 |
| 2 | План на отм. 0.000 с сетями В1; Т3; К1; К3 План кровли. | 41 |
| 3 | Схемы систем В1; Т3; К1; К3 | 42 |
| | | |
| | ЭО- электрическое освещение | |
| | | |
| 1 | Общие данные | 43 |
| 2 | План расположения на отм. 0.000 | 44 |
| 3 | Фрагмент плана на отм. 0.000. Принципиальная схема питающей сети | 45 |
| | | |
| | ЭМ- силовое электрооборудование | |
| | | |
| 1 | Общие данные | 46 |
| 2 | Питающая и распределительная сеть ~ 380/220В Шкаф АРМ1. Схема принципиальная однолинейная | 47 |
| 3 | Распределительная сеть ~ 380/220В. Шкаф АРМ2. Схема принципиальная однолинейная. Кабельно-трубный журнал | 48 |
| 4 | Вентилятор М17. Схема принципиальная управления Схема подключения | 49 |
| 5 | Отключение вентиляции при пожаре. Схема принципиальная управления | 50 |
| 6 | Кабельная раскладка. План на отм. 0.000 | 51 |
| - | Опросный лист для заказа ВРУ1 | 52 |

| №№ листов | Наименование и обозначение документов Наименование листа | Стр. |
|---|---|---|
| | | |
| | А.ОВ- автоматизация систем отопления и вентиляции | |
| 1 | Общие данные | 53 |
| 2 | Приточные системы П1/П2. Схема автоматизации | 54 |
| 3 | Приточные системы П1/П2. Схема электрическая принципиальная управления | 55 |
| 4 | Приточные системы П1/П2. Схема электрическая принципиальная регулирования | 56 |
| 5 | Приточные системы П1/П2. Схема внешних проводок (начало) | 57 |
| 6 | Приточные системы П1/П2. Схема внешних проводок (окончание) | 58 |
| 7 | План расположения | 59 |
| | | |
| | СС - связь и сигнализация | |
| 1 | Общие данные | 60 |
| 2 | План расположения сетей кабельных на отм. 0.000 | 61 |
| 3 | Спецификация. Схема расположения сетей | 62 |
| | | |
| | ПС- пожарная сигнализация | |
| 1 | Общие данные. Схема подключения ППС-3 | 63 |
| 2 | План расположения сетей пожарной сигнализации на отм. 0.000. | 64 |
| | | |
| | А.ОВ.И- задание заводу-изготовителю на изготовление щитов управления и автоматизации | 65 |


Инв.№ подл. | Подп. и дата | Взам. инв.№

## Ведомость рабочих чертежей основного комплекта марки АР

| Лист | Наименование | Примечание |
|---|---|---|
| 1 | Общие данные (начало) | |
| 2 | Общие данные (окончание) | |
| 3 | План на отм. 0.000 | |
| 4 | Фасад 1-4 и разрез 1-1 | |
| 5 | Фасад 4-1; Б-А; А-Б | |
| 6 | План отверстий, полов и перемычек на отм. 0.000 | |
| 7 | Перрон отправления с навесом | |
| 8 | Фрагмент главного входа. План кровли | |
| 9 | Узлы. Фрагмент тамбура и окна ОК-8 | |
| 10 | Барьер и пол диспетчерской | |
| 11 | Окна О-1; О-2 | |
| 12 | Барьер в диспетчерской | |
| 13 | Расстановка мебели и оборудования | |
| | План подвода инженерных коммуникаций | |
| | к оборудованию буфета | |
| | | |
| | | |
| | | |

## Ведомость ссылочных и прилагаемых документов

| Обозначение | Наименование | Примечание |
|---|---|---|
| ГОСТ 24698-81 | Двери деревянные наружные для | |
| | жилых и общественных зданий | |
| ГОСТ 11214-88 | Окна и балконные двери деревян- | |
| | ные с двойным остеклением для | |
| | жилых и общественных зданий | |
| Серия 1.136-10 | Двери деревянные внутренние для | |
| | жилых и общественных зданий | |
| | | |
| | | |
| | | |
| | | |
| ГОСТ 948-84 | Перемычки железобетонные для | |
| | зданий с кирпичными стенами | |
| | Воздухоприемные устройства с подвес- | |
| | ными утепленными клапанами | |
| Серия 1.045.9-1 вып. 1 | Непроходные подвесные потолки из различ- | |
| | ных материалов для производственных и | |
| | административно-бытовых помещений | |
| | Прилагаемые документы | |
| ТП 503-5-50.94 АР.СО | Спецификация оборудования | |
| | | |

## Ведомость основных комплектов рабочих чертежей

| Обозначение | Наименование | Примечание |
|---|---|---|
| ТП 503-5-50.94 -АР | Архитектурные решения | |
| ТП 503-5-50.94 -КЖ | Конструкции железобетонные | |
| ТП 503-5-50.94 -КМ | Конструкции металлические | |
| ТП 503-5-50.94 -ОВ | Отопление и вентиляция | |
| ТП 503-5-50.94 -ВК | Внутренний водопровод и канализация | |
| ТП 503-5-50.94 -ЭО | Электрическое освещение | |
| ТП 503-5-50.94 -ЭМ | Силовое электрооборудование | |
| ТП 503-5-50.94 -А.ОВ | Автоматизация систем отопления | |
| | и вентиляции | |
| ТП 503-5-50.94 -СС | Связь и сигнализация | |
| ТП 503-5-50.94 -ПС | Пожарная сигнализация | |

## Ведомость спецификаций

| Лист | Наименование | Примечание |
|---|---|---|
| 2 | Спецификация заполнения проемов | |
| 2 | Спецификация перемычек | |
| 9 | Спецификация материалов к узлу 1 и тамбура 1 и 2 | |
| 10 | Спецификация материалов на ограждение | |
| 10 | Спецификация лестницы ЛС-1 | |
| 11 | Спецификация материалов на окна О-1, О-2 | |
| 12 | Спецификация материалов на барьер | |
| 6 | Спецификация металлических закладных | |
| | изделий | |
| | | |

## Основные строительные показатели

| Наименование | Ед. изм. | Количество |
|---|---|---|
| Площадь застройки | м² | 331.0 |
| навес | м² | 221.0 |
| Общая площадь | м² | 280.0 |
| Строительный объем | м³ | 1308.0 |

## Общие указания (начало)

1. Класс здания - II. Степень огнестойкости - II
2. В здании размещаются помещения, относящиеся по пожарной опасности к категории - А.
3. Проект предназначен для строительства в районах со следующими природными условиями:
   - 3.1 Расчетная зимняя температура наружного воздуха - 30°С.
   - 3.2 Нормативное значение веса снегового покрова для III снегового района - 1.0 кПа (100 кгс/м²).
   - 3.3. Нормативное значение ветрового давления для I ветрового района - 0.23 кПа (23 кгс/м²).
   - 3.4 Сейсмичность принята не выше 6 баллов.
4. Данные о грунтах даны на листах марки КЖ. л.2,3.
5. За относительную отметку 0.000 принят уровень чистого пола, соответствующий абсолютной отметке ____.
6. Наружный ряд кирпичной кладки наружных стен заполнять из лицевого кирпича под расшивку швов.
7. Стены выполнять из обыкновенного глиняного кирпича М-75 и на растворе М50. Кирпичные перегородки выполнять из кирпича М-50 на р-ре М-25.
8. Вокруг здания устраивается отмостка шириной 0.75м, выполненная из асфальта толщ. 40 мм по щебеночному основанию (крупностью 40-60 мм) толщиной 100 мм с уклоном 0.03 от здания.
9. Цоколь до отм. 0.200 по фасадам А-Б, 1-4; 4-1; Б-А облицевать керамической плиткой типа „кабанчик".
10. Над проемами менее 700 мм, устраиваются рядовые перемычки с установкой двух арматурных стержней ⌀6АI с опиранием на 120 мм с каждой стороны проема на цементно-песчаном растворе.
11. Гидроизоляция от капилярной влаги устраивается на отм. -0.030 и отм. -0.0150 по верху обреза фундамента из слоя цементного раствора состава 1:2 толщиной 30 мм.
12. Для крепления оконных и дверных коробок в проемах стен закладывать деревянные антисептированные пробки по каждой стороне проема не менее 2 штук.
13. Проект разработан для производства работ в летних условиях. При производстве работ в зимний период кладку кирпичных стен выполнять в соответствии с требованиями СНиП 3.03.01-87. Выбор способа производства работ в зимних условиях производит организация, привязывающая типовой проект в зависимости от конкретных условий привязки.

Типовой проект разработан в соответствии с действующими нормами и правилами и предусматривает мероприятия, обеспечивающие взрывобезопасность и пожаробезопасность при эксплуатации здания

Главный инженер проекта /Трушин А.В./

Взам. инв. № | Подп. и дата | Инв. № подл.

Привязан

Инв. №

| | | | |
|---|---|---|---|
| ГИП | Трушин | | 11.94 |
| Н. контр. | Панин | | 11.94 |
| Нач. отд. | Мусатова | | 11.94 |
| Гл. сп. кон. | Усанова | | 11.94 |
| Гл. сп. арх. | Панин | | 11.94 |
| Зав. гр. арх. | Самбурова | | 11.94 |

ТП 503-5-50.94 АР

Пассажирская автостанция вместимостью 25 человек

Здание автостанции

| Стадия | Лист | Листов |
|---|---|---|
| Р | 1 | 13 |

Общие данные (начало)

Гипроавтотранс г. Москва

Альбом 2

## Спецификация заполнения проемов

| Марка, поз. | Обозначение | Наименование | Кол. | Масса ед. кг | Примечание |
|---|---|---|---|---|---|
| 1 | ГОСТ 24698-81 | Дверной блок ДН21-15 | 2 | | |
| 2 | ГОСТ 24698-81 | Дверной блок ДН21-10 п | 4 | | |
| 3 | ГОСТ 24698-81 | Дверной блок ДН21-10 л | 3 | | |
| 4 | ГОСТ 24698-81 | Дверной блок ДС21-10 АТУ л | 1 | | противопож. пр. п.14 |
| 5 | ГОСТ 24698-81 | Дверной блок ДС21-13 АТУ | 1 | | |
| 6 | Серия 1.136-10 | Дверной блок ДГ21-10 п | 4 | | |
| 7 | Серия 1.136-10 | Дверной блок ДГ21-10 л | 6 | | |
| 8 | Серия 1.136-10 | Дверной блок ДГ21-9 п | 4 | | |
| 9 | Серия 1.136-10 | Дверной блок ДГ21-9 л | 2 | | |
| 10 | Серия 1.136-10 | Дверной блок ДГ21-7 п | 1 | | |
| 11 | Серия 416-0-1 ал.7 | Щит УД-5 | 4 | | |
| 12 | Серия 1.136-10 | Дверной блок ДО21-13 п | 1 | | |
| 13 | Серия 1.136-10 | Дверной блок ДО21-13 л | 2 | | |
| | | | | | |
| ОК-1 | ГОСТ 11214-86 | Оконный блок ОС 6-12 | 4 | | |
| | ГОСТ 11214-86 | Оконный блок ОС15-12 | 4 | | |
| ОК-2 | ГОСТ 11214-86 | Оконный блок ПС9-15 | 2 | | |
| | ГОСТ 11214-86 | Оконный блок ОС12-15 | 2 | | |
| ОК-3 | ГОСТ 11214-86 | Оконный блок ОС 6-12 | 2 | | |
| | ГОСТ 11214-86 | Оконный блок ОС15-12 | 2 | | |
| ОК-4 | ГОСТ 11214-86 | Оконный блок ОС18-18 | 2 | | |
| ОК-5 | ГОСТ 11214-86 | Оконный блок ОС15-18 | 2 | | |
| ОК-6 | ГОСТ 11214-86 | Оконный блок ОС15-9 | 2 | | |
| ОК-7 | ГОСТ 11214-86 | Оконный блок ОС15-12 | 1 | | |
| ОК-8 | ГОСТ 11214-86 | Оконный блок ОС6-9 | 3 | | |
| ОК-9 | ГОСТ 11214-86 | Оконный блок ОС6-9 | 1 | | |
| | Серия 1.494-27, в.7 | Жалюзийная решетка | 8 | шт | |
| ОК-10 | ГОСТ 11214-86 | Оконный блок ОС9-15 | 1 | | |
| | | | | | |

## Спецификация перемычек (начало)

| Марка, поз. | Обозначение | Наименование | Кол. | Масса ед. кг | Примечание |
|---|---|---|---|---|---|
| 1 | ГОСТ 948-84 | 3ПБ 16-37 | 7 | 102 | |
| 2 | ГОСТ 948-84 | 2ПБ 16-2 | 24 | 65 | |
| 3 | ГОСТ 948-84 | 1ПБ 10-1 | 2 | 20 | |
| 4 | ГОСТ 948-84 | 4ПБ 60-8 | 3 | 519 | |
| 5 | ГОСТ 948-84 | 2ПБ 19-3 | 6 | 81 | |
| 6 | ГОСТ 948-84 | 2ПБ 22-3 | 3 | 92 | |
| 7 | ГОСТ 948-84 | 5ПБ 30-27 | 1 | 410 | |
| 8 | ГОСТ 948-84 | 2ПБ 30-4 | 1 | 125 | |
| 9 | ГОСТ 948-84 | 3ПБ 18-37 | 2 | 119 | |
| 10 | ГОСТ 948-84 | 2ПБ 17-2 | 4 | 71 | |

## Ведомость отделки помещений (площадь в м²)

| Наименование или номер помещения | Потолок | | Стены или перегородки | | Низ стен или перегородок (панель) | | | Примечание |
|---|---|---|---|---|---|---|---|---|
| | площадь | вид отделки | площадь | вид отделки | площадь | вид отделки | высота мм | |
| 1, 2, 6, 7 | 70.3 | затирка, окраска ПВА | 201,4 | затирка, штукатурка под „шубу" | 8.8 | мраморная плитка | 150 | заполнитель-опилки |
| 8, 3, 4, 5, 9, 21 23, 17, 16, 11 | 66.4 | затирка, окраска водоэмульсионной краской | 370.8 | затирка, окраска водоэмульсионной краской | — | — | — | |
| 12 | 17.3 | затирка, окраска ПВА | 62.6 | затирка, штукатурка под „шубу" | — | — | — | заполнитель-опилки |
| 10, 22 | 36.5 | затирка, окраска силикатной краской | 112.7 | затирка, окраска силикатной краской | — | — | — | |
| 13, 14, 15, 18, 19, 20 | 59.7 | затирка, окраска водоэмульсионной краской | 115.0 | затирка, окраска водоэмульсионной краской | 143.8 | керамич. плитка | 2000 | |
| Воздухозаборная камера | 2 | затирка, окраска силикатной краской | 6.8 | | — | — | — | |

## Ведомость проемов ворот и дверей

| Марка, поз. | Размер проема |
|---|---|
| 1 | 1510 × 2070 |
| 2 | 1010 × 2070 |
| 3 | 1010 × 2070 |
| 4 | 1010 × 2070 |
| 5 | 1010 × 2070 |
| 6 | 970 × 2071 |
| 7 | 870 × 2071 |
| 8 | 870 × 2071 |
| 9 | 870 × 2071 |
| 10 | 670 × 2071 |
| 12 | 1272 × 2071 |
| 13 | 1272 × 2071 |
| | |
| | |
| | |

## Спецификация перемычек (окончание)

| Марка, поз | Обозначение | Наименование | | Кол. | Масса ед. кг | Примечание |
|---|---|---|---|---|---|---|
| 11 | ГОСТ 948-84 | 5ПБ 25-27 | | 3 | 338 | |
| 12 | ГОСТ 948-84 | 2ПБ 25-3 | | 3 | 303 | |
| 13 | ГОСТ 8509-72* | L 125 × 8 | P= 5960 | 1 | 92.1 | |
| 14 | ГОСТ 8509-72* | L 125 × 8 | P= 1940 | 2 | 19.2 | |
| 15 | ГОСТ 8509-72* | L 125 × 8 | P= 2200 | 4 | 34.1 | |
| 16 | ГОСТ 8509-72* | L 125 × 8 | P= 2980 | 1 | 46.4 | |
| 17 | ГОСТ 8509-72* | L 125 × 8 | P= 1550 | 11 | 24.0 | |
| 18 | ГОСТ 8509-72* | L 125 × 8 | P= 1680 | 2 | 26.4 | |
| 19 | ГОСТ 8509-72* | L 125 × 8 | P= 2460 | 3 | 28.8 | |
| | | | | | | |

## Общие указания (окончание)

14. Противопожарные двери (тип 4) с обеих сторон покрыть двумя слоями базальтового картона и тонкой листовой оцинкованной сталью δ=0.35 мм ГОСТ 14918. Противопожарные двери и двери санузлов оборудовать устройствами для самозакрывания (пружины, пневматические приборы, резиновые растяжки) и уплотняющими прокладками.

15. Антикоррозийную защиту строительных конструкций выполнять в соответствии с требованиями СНиП 3.04.03-85. Все металлические конструкции внутри помещений и закладные элементы кирпичной кладки после их монтажа окрасить масляной краской за 2 раза по грунтовке железным сурико. Металлические конструкции, подверженные атмосферным воздействиям окрасить пентафталевой эмалью ПФ Н5, двумя слоями (ГОСТ 6465-76) по грунту ГФ0119. (ГОСТ 23343-78).

16. Производство работ по устройству кровли-гидро-паро и теплоизоляции выполнить в соответствии с требованиями СНиП 3.04.01-87.

Инв. № подл. | Подп. и дата | Взам. инв. №

Привязан:

Инв. №

| | | | |
|---|---|---|---|
| ГИП | Трушин | | 11.94 |
| Н. контр. | Панин | | 11.94 |
| Нач. отд. | Мусатова | | 11.94 |
| Гл. сп. кон. | Усанова | | 11.94 |
| Гл. сп. арх. | Панин | | 11.94 |
| Зав. гр. арх. | Самсырова | | 11.94 |

ТП 503-5-50.94 АР

Пассажирская автостанция вместимостью 25 человек

Здание автостанции | Стадия Р | Лист 2 | Листов

Общие данные (окончание)

Гипроавтотранс г. Москва

Копировал Ц00182-02 5 Формат А2

Альбом 2

## План на отм. 0.000

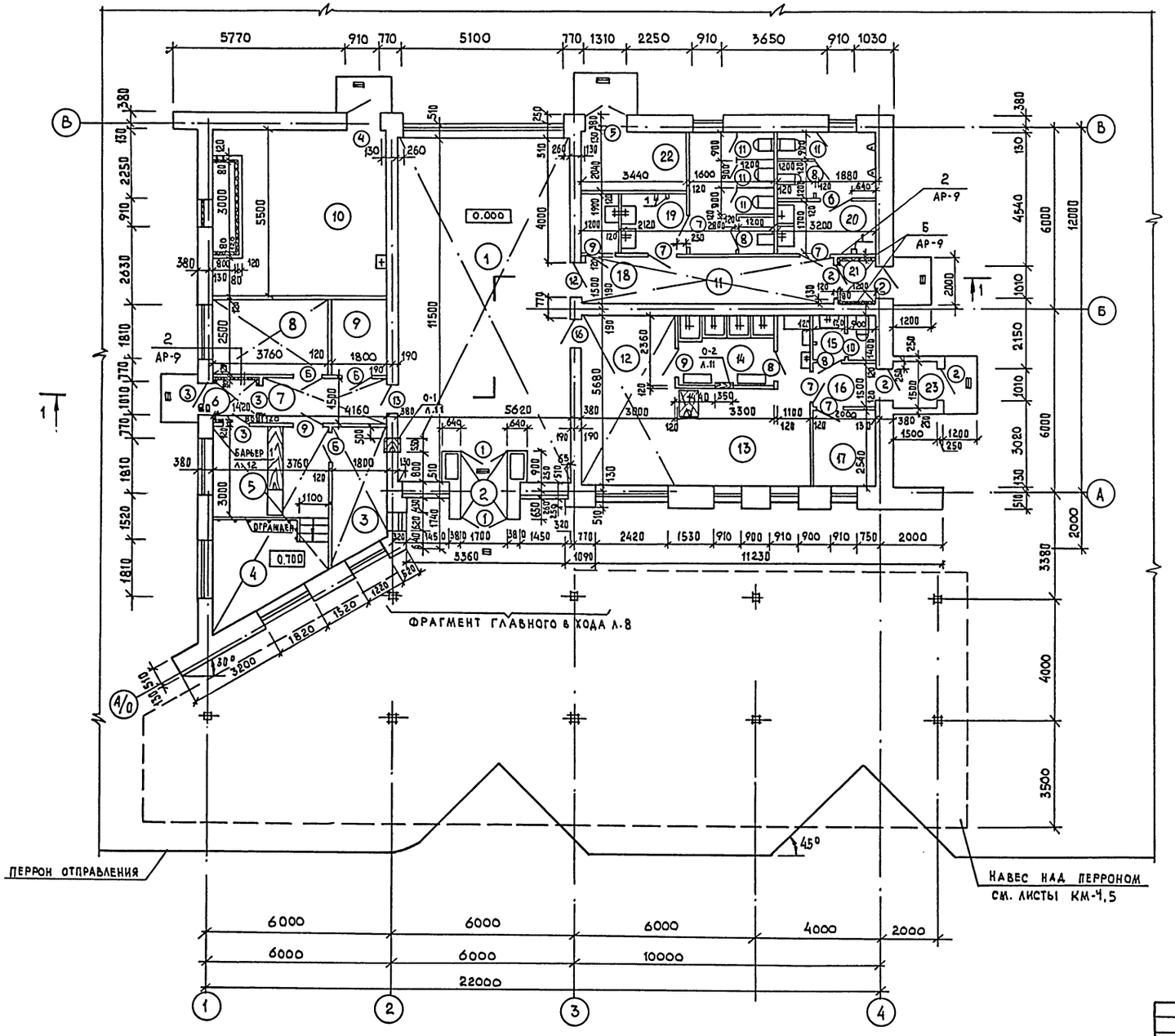


## Экспликация помещений

| №№ помещений | Наименование | Площадь м2 | Категория пр-ва по взрывной взрыво-пожарной и пожарной опасности |
|---|---|---|---|
| 1 | Пассажирский зал | 60.0 | |
| 2 | Тамбур | 2.3 | |
| 3 | Кассовая кабина | 7.2 | |
| 4 | Диспетчерская | 13.2 | |
| 5 | Шоферская | 6.0 | |
| 6 | Тамбур | 2.3 | |
| 7 | Коридор | 5.7 | |
| 8 | Кабинет начальника | 9.5 | |
| 9 | Подсобное помещение | 4.5 | |
| 10 | Техническое помещение | 31.8 | |
| 11 | Коридор | 18.1 | |
| 12 | Буфет на 12 пос. мест | 17.3 | |
| 13 | Подсобная буфета | 18.2 | |
| 14 | Моечная посуды | 7.8 | |
| 15 | Санузел | 3.1 | |
| 16 | Коридор | 3.6 | |
| 17 | Комната персонала | 4.8 | |
| 18 | Комната уборочного инвентаря | 2.4 | |
| 19 | Санузел женский | 15.4 | |
| 20 | Санузел мужской | 12.8 | |
| 21 | Тамбур | 1.8 | |
| 22 | Электрощитовая | 6.7 | |
| 23 | Тамбур | 2.3 | |

Согласовано:
Нач. отд. ОВ Галкина
Нач. отд. ВК Марионков
Нач. отд. ЭО Шуйский

Инв.№ подл. | Подп. и дата | Взам. инв.№

Привязан:

Инв.№

| | | | |
|---|---|---|---|
| ТП 503-5-50.94 АР | | | |
| ГИП | Трушин | | 11.94 |
| Н. контр. | Панин | | 11.94 |
| Нач. отд. | Мусатова | | 11.94 |
| Гл. сп. конс. | Усанова | | 11.94 |
| Гл. сп. арх. | Панин | | 11.94 |
| Зав. гр. арх. | Самбурова | | 11.94 |

Пассажирская автостанция вместимостью 25 человек

Здание автостанции

План на отм. 0.000

| Стадия | Лист | Листов |
|---|---|---|
| Р | 3 | |

Гипроавтотранс г. Москва

Ц00182-02 6 Формат А2

Альбом 2

## ФАСАД 1-4

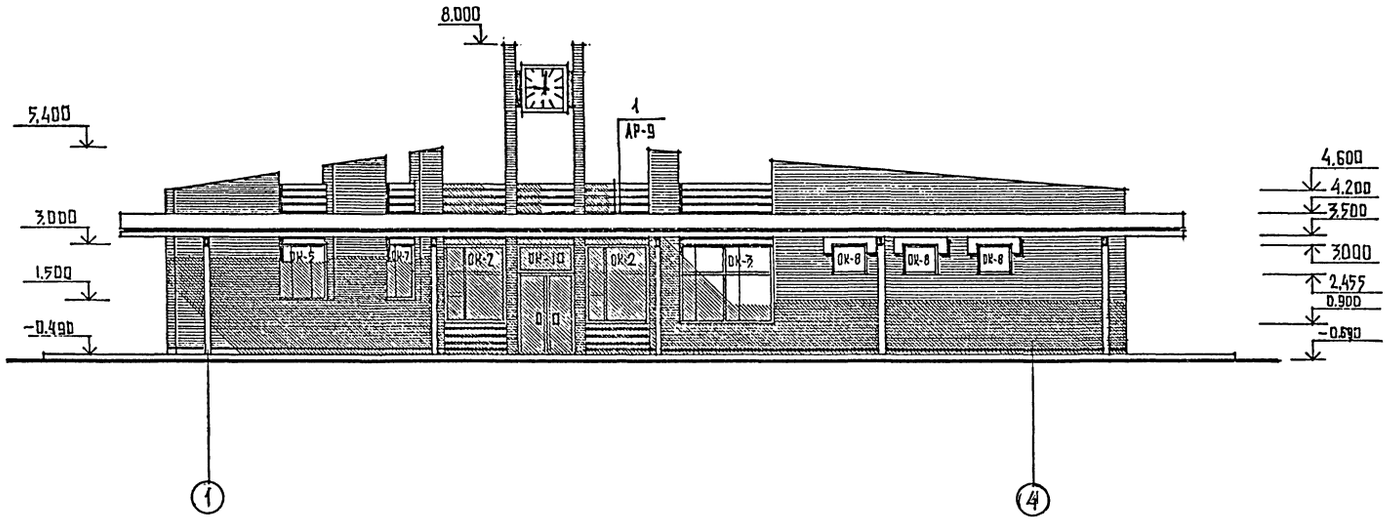


## РАЗРЕЗ 1-1

| | |
|---|---|
| 1 СЛОЙ ГРАВИЯ ВТОПЛЕННЫЙ В ГОРЯЧУЮ БИТУМНУЮ АНТИСЕПТИРОВАННУЮ МАСТИКУ МБК-Г-55 ГОСТ 2889-80 | 10мм |
| 1 СЛОЙ РУБЕРОИДА РКМ-350Б ГОСТ 10923-80 НАГОРЯЧЕЙ БИТУМНОЙ МАСТИКЕ МБК-Г-55 ГОСТ 2889-80 | |
| 3 СЛОЯ РУБЕРОИДА РПП-350Б ГОСТ 10923-80 НА ГОРЯЧЕЙ БИТУМНОЙ МАСТИКЕ МБК-Г-55 ГОСТ 2889-80 | |
| ЦЕМЕНТНО-ПЕСЧАНАЯ СТЯЖКА (ВЫРАВНИВАЮЩИЙ СЛОЙ) | 15мм |
| ПЕНОБЕТОН $\gamma$=500 кг/м³ С УКЛОНОМ | 120÷270 мм |
| 1 СЛОЙ РУБЕРОИДА НА ГОРЯЧЕЙ БИТУМНОЙ МАСТИКЕ МБК-Г-55 | |
| СБОРНЫЕ ЖЕЛЕЗОБЕТОННЫЕ ПЛИТЫ ПОКРЫТИЯ | 220мм |

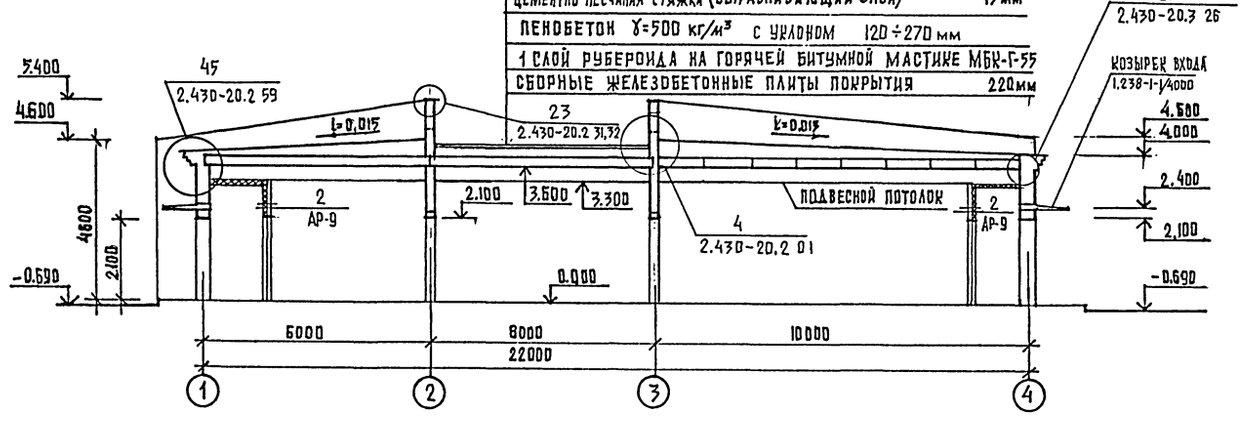


## ВЕДОМОСТЬ ПЕРЕМЫЧЕК

| Марка. поз. | Схема сечения |
|---|---|
| ПБ-1 |  |
| ПБ-2 |  |
| ПБ-3 |  |
| ПБ-4 |  |
| ПБ-5 |  |
| ПБ-6 |  |
| ПБ-7 | 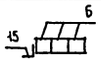 |
| ПБ-8 |  |
| ПБ-9 | 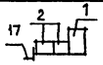 |
| ПБ-10 |  |
| ПБ-11 |  |
| ПБ-12 | 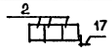 |
| ПБ-13 | 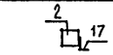 |

Инв. № подл. | Подпись и дата | Взам. инв. №

ПРИВЯЗАН

ИНВ.№

| | | | |
|---|---|---|---|
| ГИП | ТРУШИН | | 11.94 |
| Н.КОНТР. | ПАНИН | | 11.94 |
| НАЧ.ОТД. | МУСАТОВА | | 11.94 |
| ГА.СП.КОН | УСАНОВА | | 11.94 |
| ГА.СП.АРХ | ПАНИН | | 11.94 |
| ЗАВ.ГРАРХ | САМБУРОВА | | 11.94 |

Т.П. 503-5-50.94 АР

ПАССАЖИРСКАЯ АВТОСТАНЦИЯ ВМЕСТИМОСТЬЮ 25 ЧЕЛОВЕК

ЗДАНИЕ АВТОСТАНЦИИ

| Стадия | Лист | Листов |
|---|---|---|
| Р | 4 | |

ФАСАД 1-4
РАЗРЕЗ 1-1

ГИПРОАВТОТРАНС г. Москва

Копировал Ц00182-02 7 Формат А-2

Альбом 2

## ФАСАД 4-1

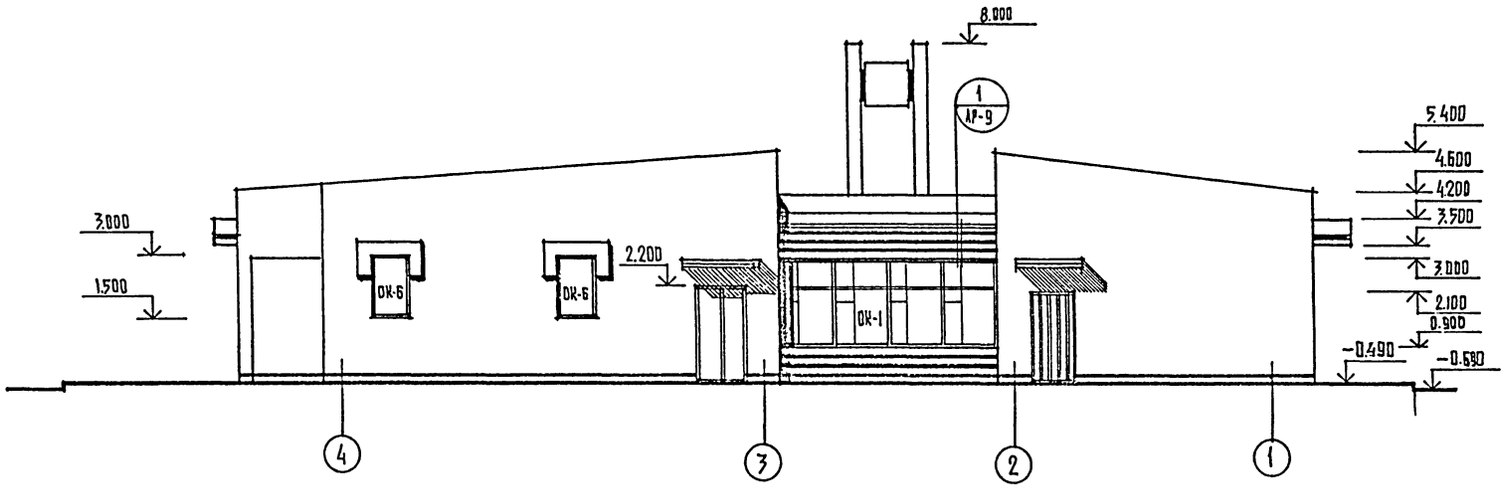


## ФАСАД В-А

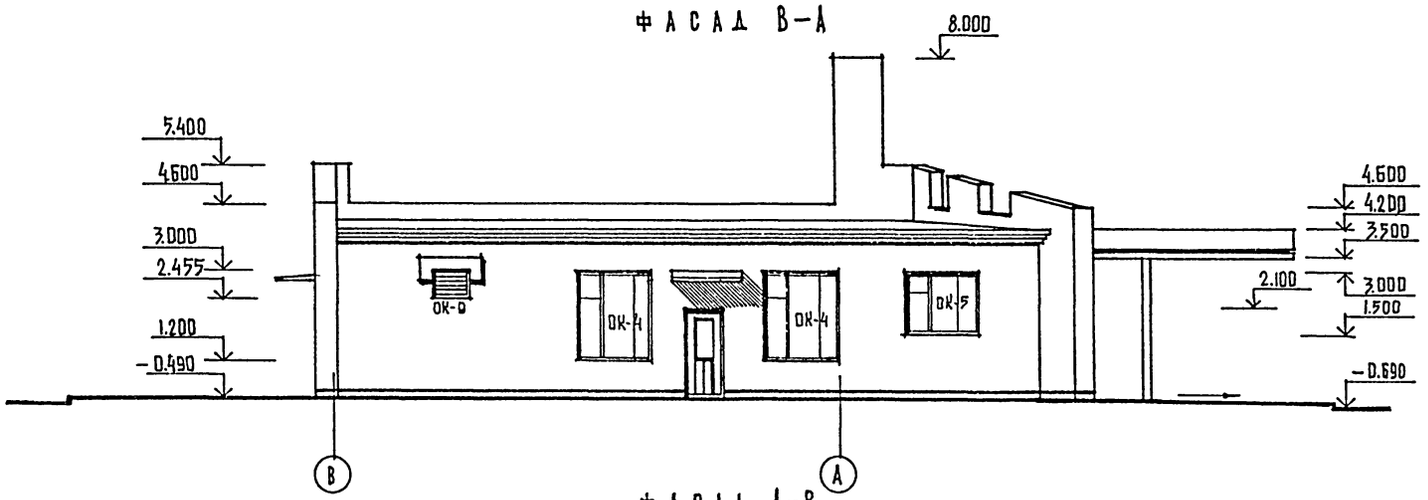


## ФАСАД А-В

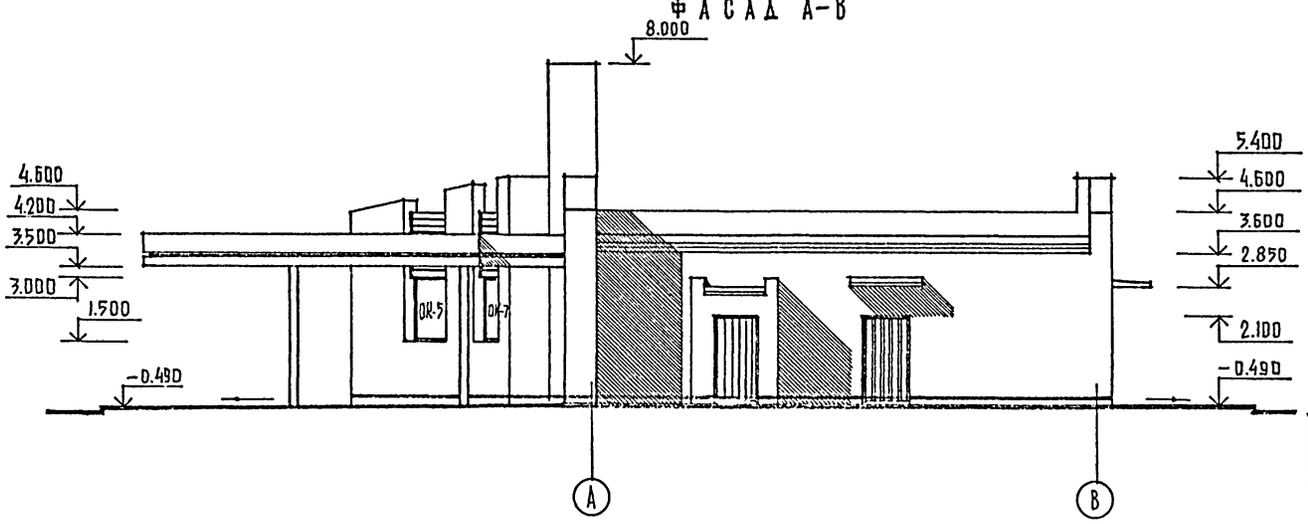


## СХЕМЫ ЗАПОЛНЕНИЯ ОКОННЫХ ПРОЕМОВ

ОК-1 /1шт/

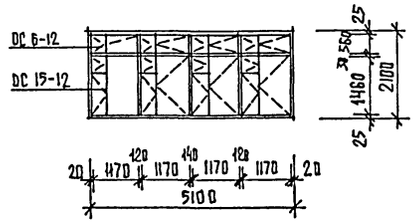


ОК-2 /2шт/

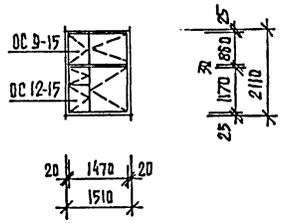


ОК-3 /1шт/

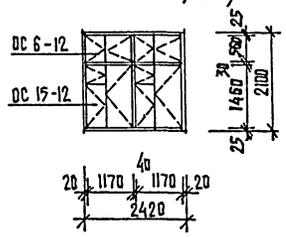


ОК-4 /2 шт/

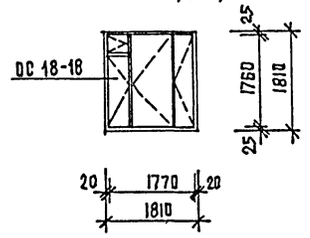


ОК-5 /2шт/

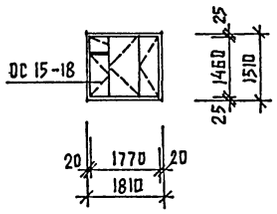


ОК-6 /2шт/

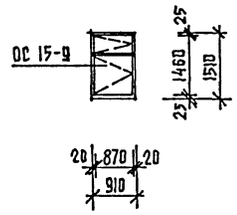


ОК-7 /1шт/

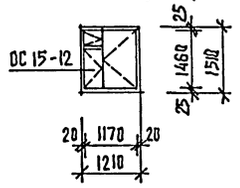


ОК-8 /3шт/

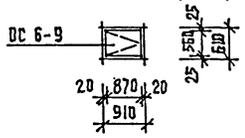


ОК-9 /1шт/

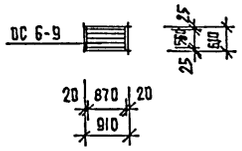


ОК-10 /1шт/

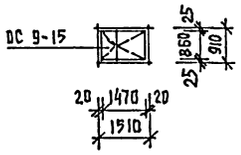


| | | | | | |
|---|---|---|---|---|---|
| | | | | Т.П. 503-5-50.94 | АР |
| | ГИП | ТРУШИН | 11.94 | ПАССАЖИРСКАЯ АВТОСТАНЦИЯ ВМЕСТИМОСТЬЮ 25 ЧЕЛОВЕК | |
| | Н.КОНТР | ПАНИН | 11.94 | | |
| ПРИВЯЗАН | НАЧ.ОТД | МУСАТОВА | 11.94 | ЗДАНИЕ АВТОСТАНЦИИ | СТАДИЯ: Р; ЛИСТ: 5; ЛИСТОВ: |
| | ГА.СП.ИОН | УСАНОВА | 11.94 | | |
| | ГА.СП.АРХ | ПАНИН | 11.94 | | |
| | ЗАВ.ГР.АРХ | САМБУРОВА | 11.94 | ФАСАДЫ 4-1; В-А; А-В; | ГИПРОАВТОТРАНС г.МОСКВА |
| ИНВ № | | | | | |

Взам. инв. № | Подпись и дата | Инв. № подл.

Копировал Ц00182-02- 8 Формат А 2

Альбом2

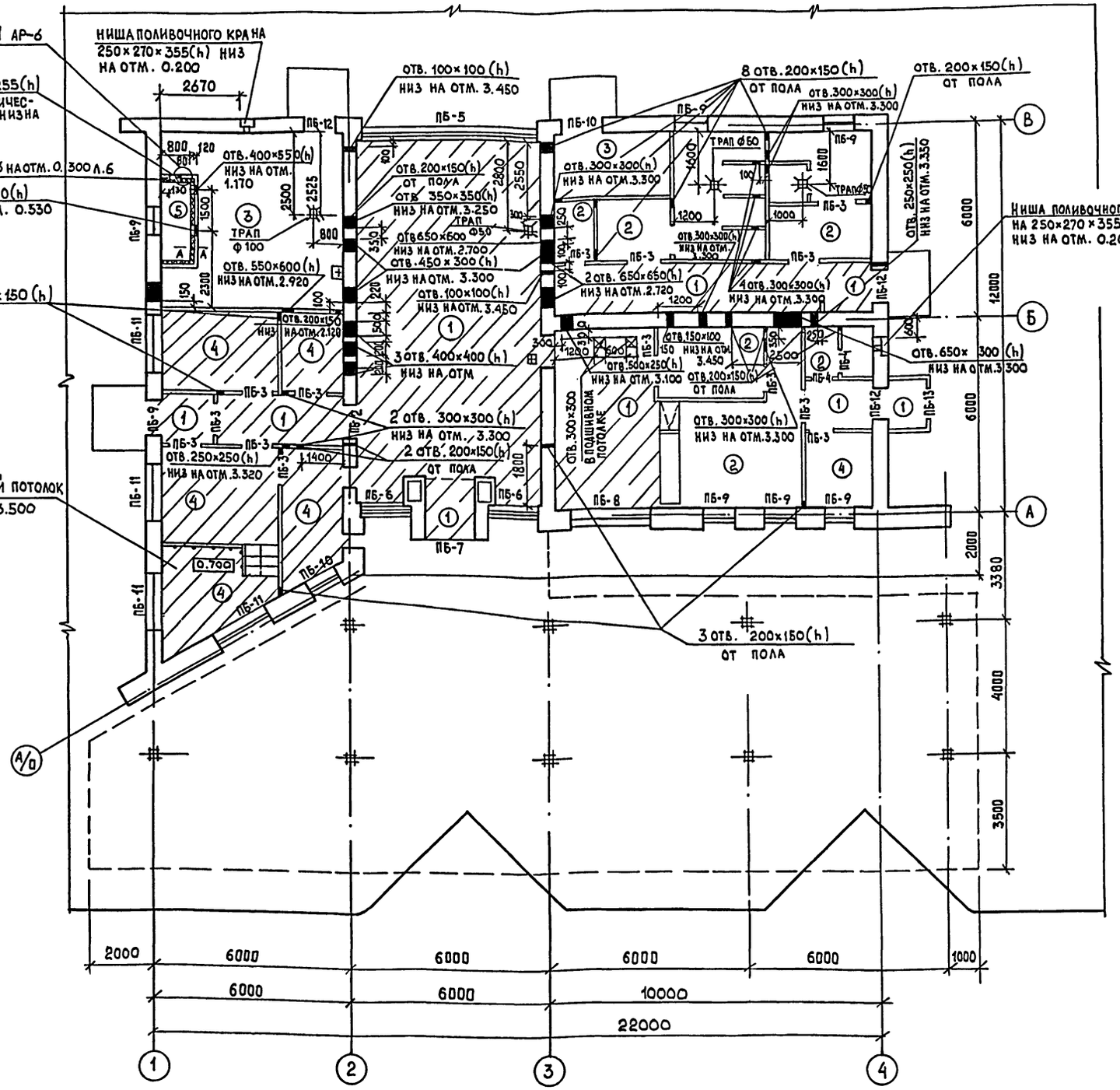


Узел 1

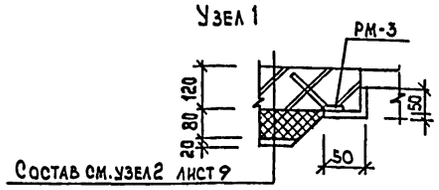


Состав см. узел 2 лист 9

## Спецификация металлических изделий

| Марка, поз. | Обозначение | Наименование | Кол. шт | Масса, ед. кг | Примечан. |
|---|---|---|---|---|---|
| РМ-3 | ТП 503-5-50.94 КЖИ.060 | Металлическая рамка | 1 | 16.7 | |

## Экспликация полов

| Наименование или номер помещен. по проекту | Тип пола по проекту | Схема пола или номер узла по серии | Элементы пола и их толщин | Площадь, м² |
|---|---|---|---|---|
| 6,7,1,2,11 21,12,16. 23 | 1 | | Мозаичное покрытие (террацо) плиты - 20мм<br>Прослойка и заполнение швов из цем. песчаного раствора М300 - 30мм<br>Бетон класса В12.5 - 80мм<br>Утрамбованный щебенем грунт | 108,4 |
| 18,19,20, 13,14,15 | 2 | | Керамическая плитка - 13мм<br>Цем. песчаный раствор М150 -<br>Гидроизоляция - 2 слоя гидроизола на битумной мастике - 5мм<br>Бетон класса В12.5 - 80мм<br>Утрамбованный щебнем грунт | 5,9,7 |
| 10, 22 | 3 | | Цем. песчаный раствор М200 - 30мм<br>Бетон класса В12.5 - 100мм<br>Утрамбованный щебнем грунт | 35,9 |
| 8,9,3,4, 5,17 | 4 | | Линолеум на теплой основе - 5мм<br>Цементно- песчаный раствор М150 - 20мм<br>Бетон класса В12.5 - 100мм<br>Утрамбованный щебнем грунт | 45,6 |
| Воздухо-заборная камера | 5 | | Цементно- песчаный раствор М200 - 30мм<br>Слой пергамина с проклейкой швов<br>Утеплитель- жесткие минерало-ватные плиты $\gamma$=250 кг/м³ - 80мм<br>Обмазка горячим битумом за 2 раза<br>Бетон класса В12.5 - 80мм<br>Утрамбованный щебнем грунт | 2.0 |

1. Полы запроектированы в соответствии со СНиП 2.03.13-88, СНиП 3.04-01-87.
2. Полы выполнять после прокладки всех коммуникаций.
3. Уплотнение грунта производить трамбованием в него слоя щебня . или правил крупностью 40...60 мм, толщ. 100 мм до получения плотностью скелета грунта $\gamma_{ск} \geq 1.65$ т/м³.
4. Подшивные потолки выполнять из [illegible] акустических плит, „Акмигран" по серии 2.445-1 в.1. Общая площадь подвесных потолков - 137м².
5. Спецификация перемычек дана на листе 2, ведомость перемычек дана на листе 4.
6. Металлическую рамку РМ-3 устанавливать одновременно с возведением кирпичной кладки.
7. По периметру наружных стен предусмотреть укладку по грунту основания под конструкцию пола на ширину 1.5 м от стен слоя шлака толщиной 0.15 м.

Согласовано:
Нач. ОТА Тишкин
Согласовано
Нач. ОТА, ОВ Галкина
Нач. ОТА ВК Марионко
Нач. ОТА ЭО Шуйский
Взам. инв. № | Подп. и дата | Инв. № подл.

| | | | | | |
|---|---|---|---|---|---|
| | | | | ТП 503-5-50.94 | АР |
| | | | | Пассажирская автостанция вместимостью 25 человек | |
| ГИП | Трушин | | 11.94 | Здание автостанции | Стадия: Р; Лист: 6; Листов: |
| Н. контр. | Панин | | 11.94 | | |
| Нач. отд. | Мусатова | | 11.94 | | |
| Гл. сп. конс | Усанова | | 11.94 | | |
| Гл. сп. арх. | Панин | | 11.94 | План отверстий, полов и перемычек на отм. 0.000 | Гипроавтотранс г. Москва |
| Зав. гр. АР | Самбурова | | 11.94 | | |

Привязан:

Инв. №

ЦОО182-02 9 Формат А2

Альбом 2

ВИД А

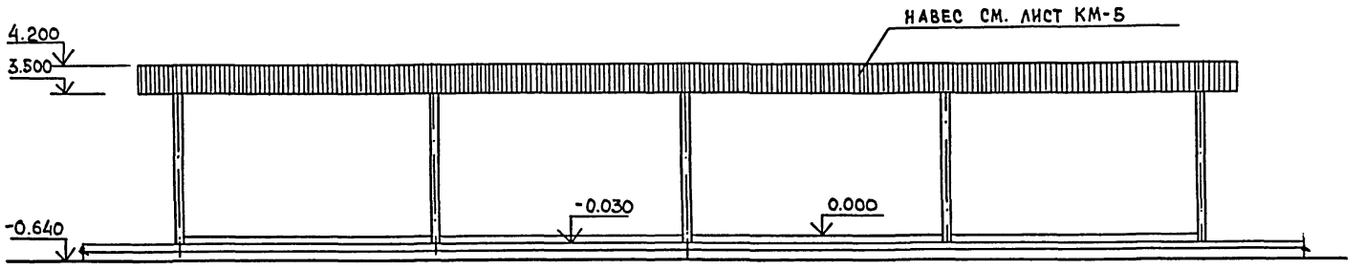


ВИД Б

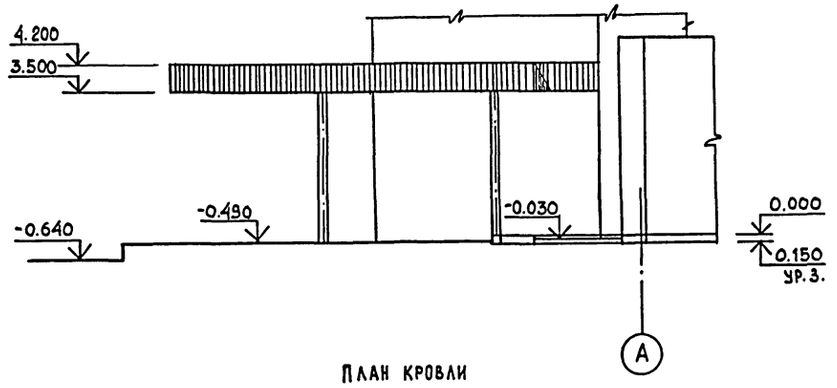


ПЛАН НАВЕСА

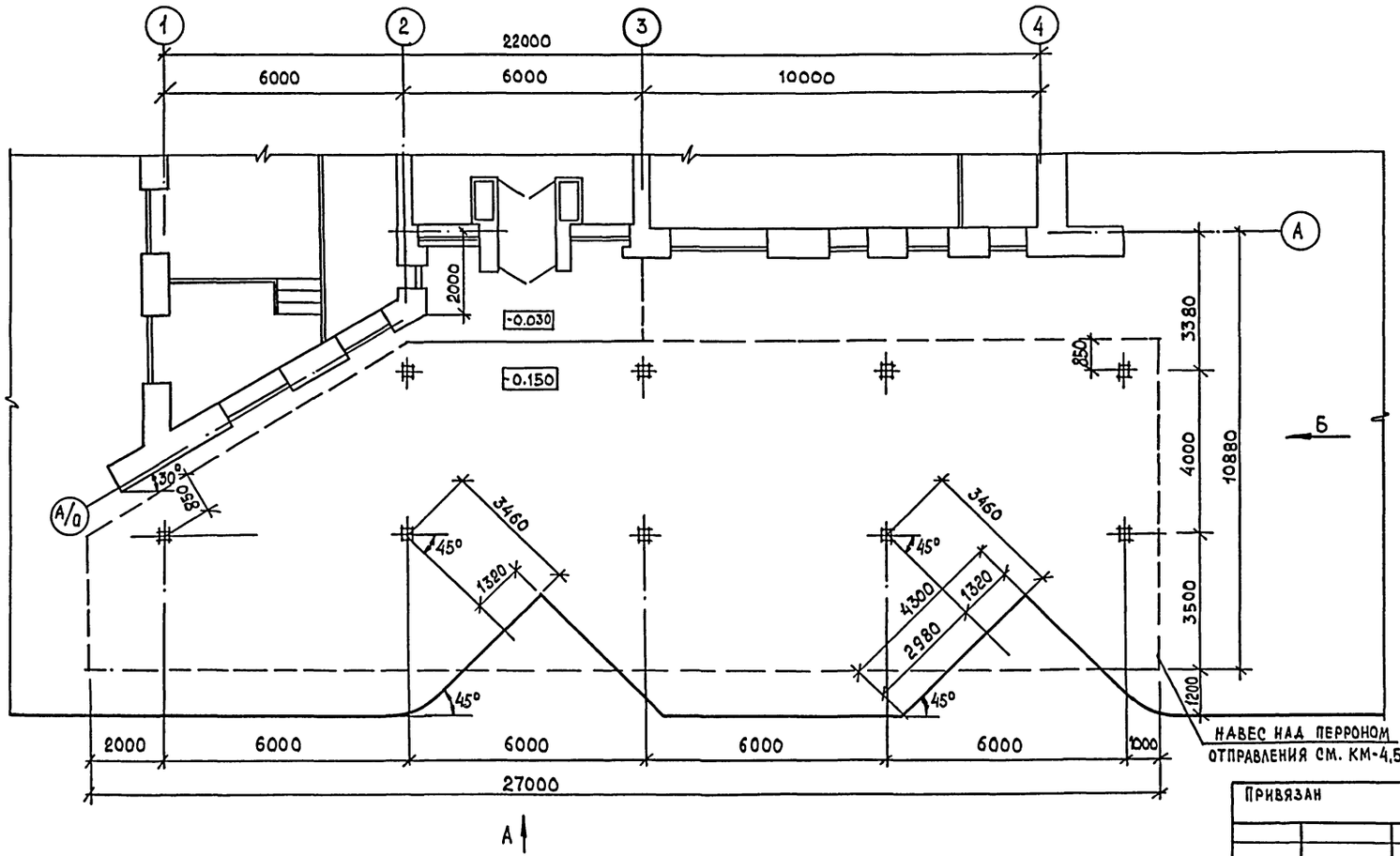


ПЛАН КРОВЛИ

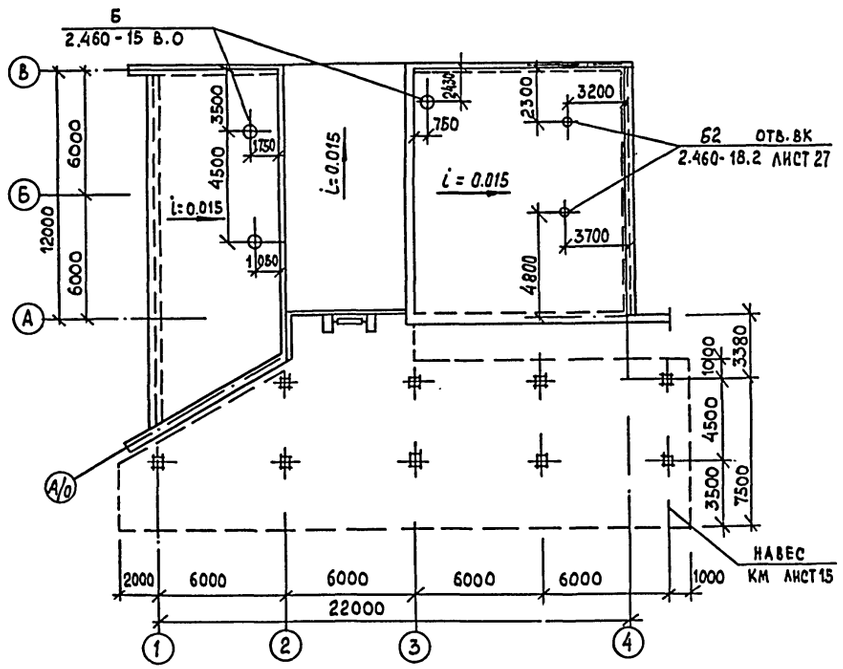


| | | | | | | | |
|---|---|---|---|---|---|---|---|
| ГИП | Трушин | | III.94 | ТП 503-5-50.94 АР | | | |
| Н.контр. | Панин | | III.94 | ПАССАЖИРСКАЯ АВТОСТАНЦИЯ ВМЕСТИМОСТЬЮ 25 ЧЕЛОВЕК | | | |
| Нач.отд. | Мусатова | | III.94 | ЗДАНИЕ АВТОСТАНЦИИ | Стадия | Лист | Листов |
| Гл.сп.кон. | Усанова | | III.94 | | Р | 7 | |
| Гл.сп.арх. | Панин | | III.94 | | | | |
| Зав.гр.арх. | Самбурова | | III.94 | ПЕРРОН ОТПРАВЛЕНИЯ С НАВЕСОМ. ПЛАН КРОВЛИ | ГИПРОАВТОТРАНС г. Москва | | |

Привязан

Инв.№

Копировал ВК Ц00182-02 10 Формат А2

СОГЛАСОВАНО:

| | |
|---|---|
| Нач.отд.ОВ | Галкина |
| Нач.отд.ВК | Марионков |

Взам. инв.№

Подп. и дата

Инв.№ подл.

Альбом 2

## ФРАГМЕНТ ГЛАВНОГО ВХОДА

### ФАСАД

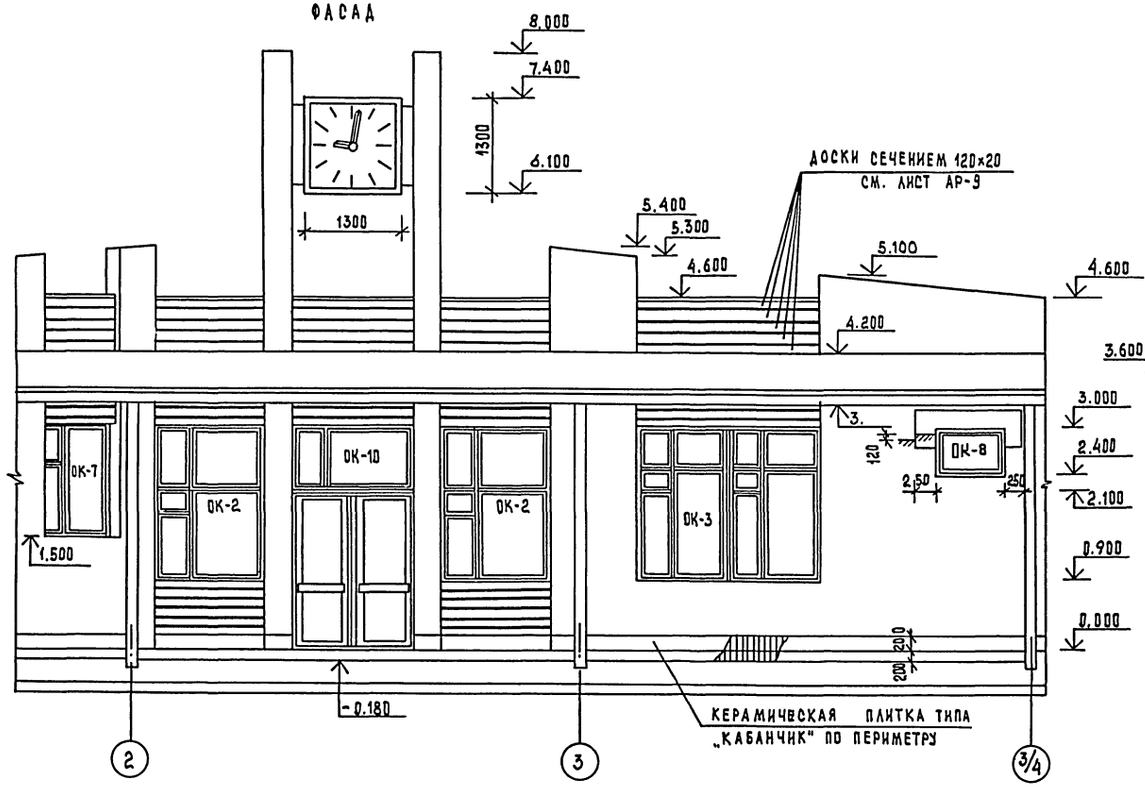


## РАЗРЕЗ А-А

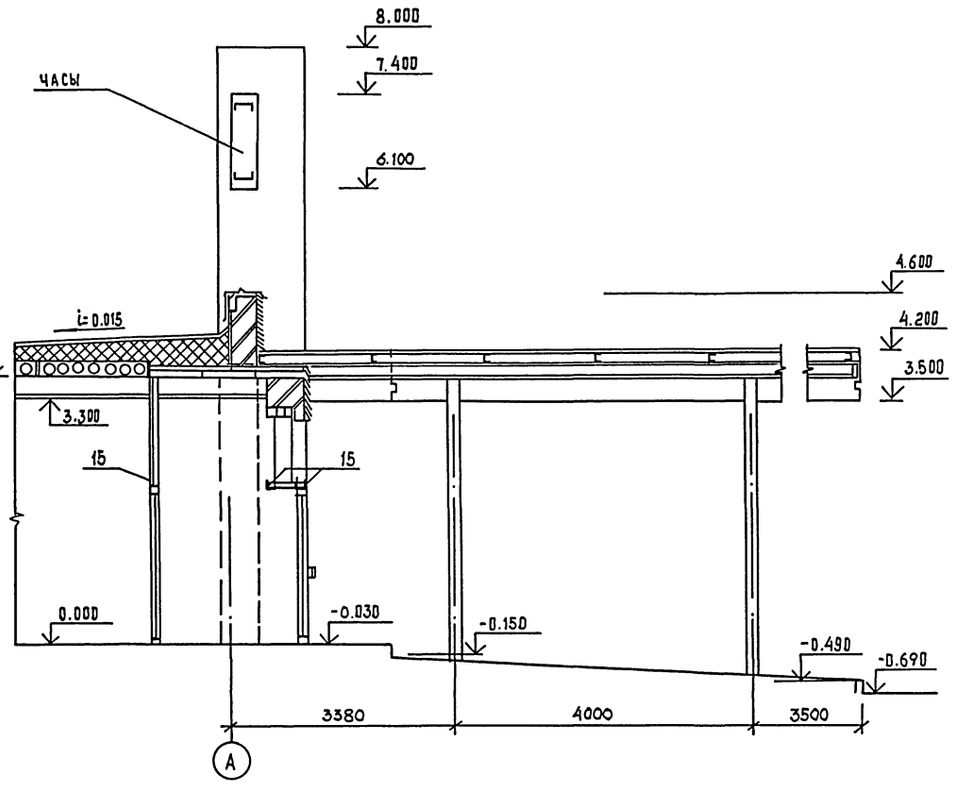


## ФРАГМЕНТ ПЛАН ГЛАВНОГО ВХОДА

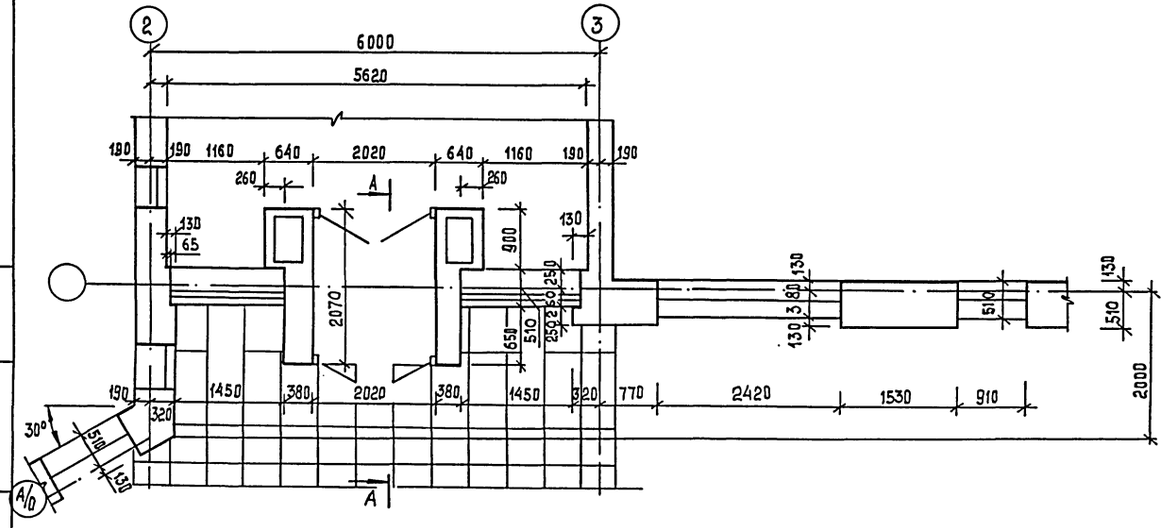


Привязан

Инв.№

| | | | | |
|---|---|---|---|---|
| ГИП | Трушин | | | 11.94 |
| Н.контр. | Панин | | | 11.94 |
| Нач.отд. | Мусатова | | | 11.94 |
| Гл.сп.кон. | Усанова | | | 11.94 |
| Гл.сп.арх. | Панин | | | 11.94 |
| Зав.гр.арх. | Самбурова | | | 11.94 |

ТП 503-5-50.94 АР

ПАССАЖИРСКАЯ АВТОСТАНЦИЯ ВМЕСТИМОСТЬЮ 25 ЧЕЛОВЕК

ЗДАНИЕ АВТОСТАНЦИИ

| Стадия | Лист | Листов |
|---|---|---|
| Р | 8 | |

Фрагмент главного входа

ГИПРОАВТОТРАНС г. Москва

Инв.№подл. | Подп. и дата | Взам.инв.№

Ц00182-02 11 Формат А2

Альбом 2

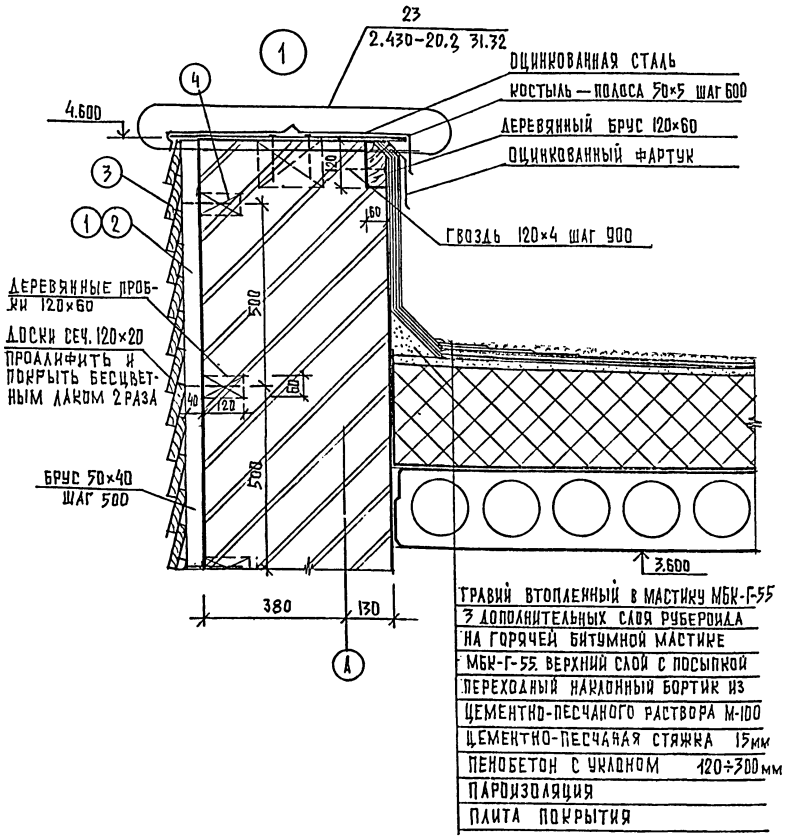


ГРАВИЙ ВТОПЛЕННЫЙ В МАСТИКУ МБК-Г-55
3 ДОПОЛНИТЕЛЬНЫХ СЛОЯ РУБЕРОИДА НА ГОРЯЧЕЙ БИТУМНОЙ МАСТИКЕ
МБК-Г-55. ВЕРХНИЙ СЛОЙ С ПОСЫПКОЙ
ПЕРЕХОДНЫЙ НАКЛОННЫЙ БОРТИК ИЗ ЦЕМЕНТНО-ПЕСЧАНОГО РАСТВОРА М-100
ЦЕМЕНТНО-ПЕСЧАНАЯ СТЯЖКА 15мм
ПЕНОБЕТОН С УКЛОНОМ 120÷300 мм
ПАРОИЗОЛЯЦИЯ
ПЛИТА ПОКРЫТИЯ

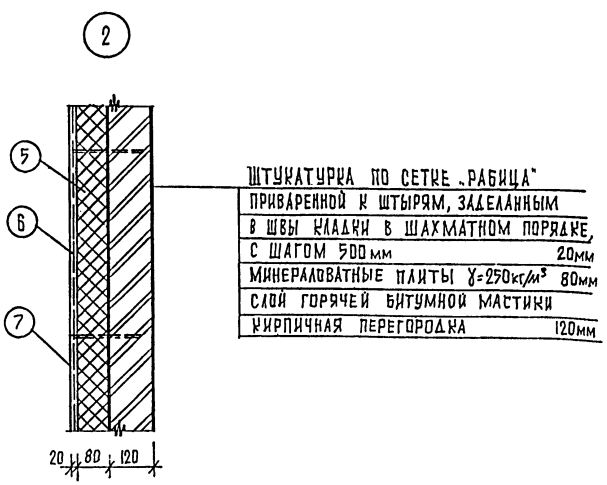


ШТУКАТУРКА ПО СЕТКЕ „РАБИЦА" ПРИВАРЕННОЙ К ШТЫРЯМ, ЗАДЕЛАННЫМ В ШВЫ КЛАДКИ В ШАХМАТНОМ ПОРЯДКЕ, С ШАГОМ 500 мм 20мм
МИНЕРАЛОВАТНЫЕ ПЛИТЫ $\gamma$=250кг/м³ 80мм
СЛОЙ ГОРЯЧЕЙ БИТУМНОЙ МАСТИКИ
КИРПИЧНАЯ ПЕРЕГОРОДКА 120мм

## ФРАГМЕНТ ОКНА ОК-8

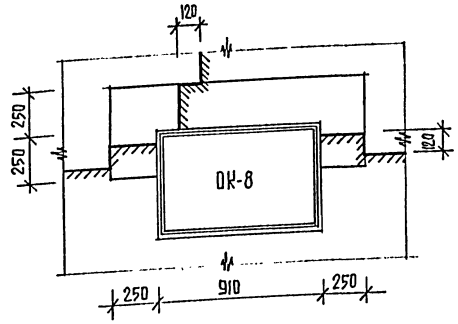


## Б — Б

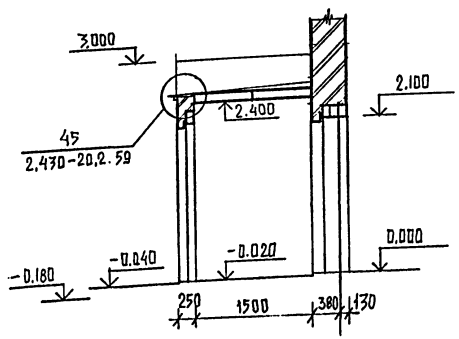


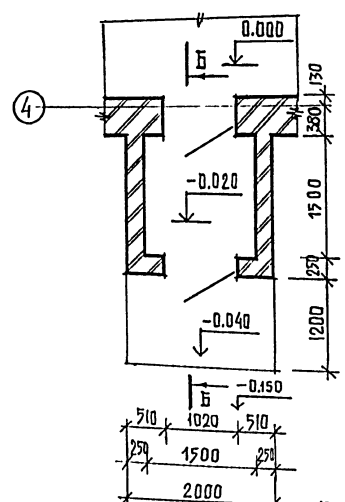


## СПЕЦИФИКАЦИЯ МАТЕРИАЛОВ ОТДЕЛКИ К УЗЛУ 1 И ТАМБУРА 1,2

| МАРКА ПОЗ | ОБОЗНАЧЕНИЕ | НАИМЕНОВАНИЕ | КОЛ. ШТ | МАССА ЕД. КГ | ПРИМЕЧ. |
|---|---|---|---|---|---|
| 1 | ГОСТ 2695-83 | БРУС 50×40 $\ell$=1600 | 35 | 0.14м³ | |
| 2 | " " " | " " " $\ell$=900 | 19 | 0.05м³ | |
| 3 | " " " | ДОСКА СЕЧ. 120×20 350 м.п. | | 0.9 м³ | |
| 4 | " " " | ДЕРЕВЯННЫЕ ПРОБКИ 60×60×120 | 170 | 0.07м³ | |
| | УТЕПЛЕНИЕ ТАМБУРА 1 и 2 | | | | |
| 5 | ГОСТ 10140-80 | МИНЕРАЛОВАТНЫЕ ПЛИТЫ | | | |
| | | $\gamma$=200 кг/м³ | 4.6 | 2.3м³ | |
| 6 | ГОСТ 5336-67* №20-2 | МЕТАЛЛИЧЕСКАЯ СЕТКА | 60.0 | 30м² | |
| | | „РАБИЦА" | | | |
| 7 | | ЦЕМЕНТНО-ПЕСЧАНЫЙ | | | |
| | | РАСТВОР М-100 | 1.2 | 0.6м³ | |
| 8 | ГОСТ 5781-82* | • $\phi$6 $\ell$=200 | 220 | 0.04 | |
| | | | | | |

Инв № подл. | Подпись | Дата | Взамен инв №

Привязан

Инв №

| | | | |
|---|---|---|---|
| ГИП | ТРУШИН | | 11.94 |
| Н.КОНТР. | ПАНИН | | 11.94 |
| НАЧ.ОТД. | МУСАТОВА | | 11.94 |
| ГА.СП.КОН | УСАНОВА | | 11.94 |
| ГА.СП.АРХ | ПАНИН | | 11.94 |
| ЗАВ.ГР.АРХ | САМБУРОВА | | 11.94 |

Т.П. 503-5-50.94 АР

ПАССАЖИРСКАЯ АВТОСТАНЦИЯ ВМЕСТИМОСТЬЮ 25 ЧЕЛОВЕК

ЗДАНИЕ АВТОСТАНЦИИ

| СТАДИЯ | ЛИСТ | ЛИСТОВ |
|---|---|---|
| Р | 9 | |

УЗЛЫ 1-2; ФРАГМЕНТЫ ОКНА ОК-8 И ТАМБУР

ГИПРОАВТОТРАНС г. МОСКВА

Альбом 2

## Фрагмент 3

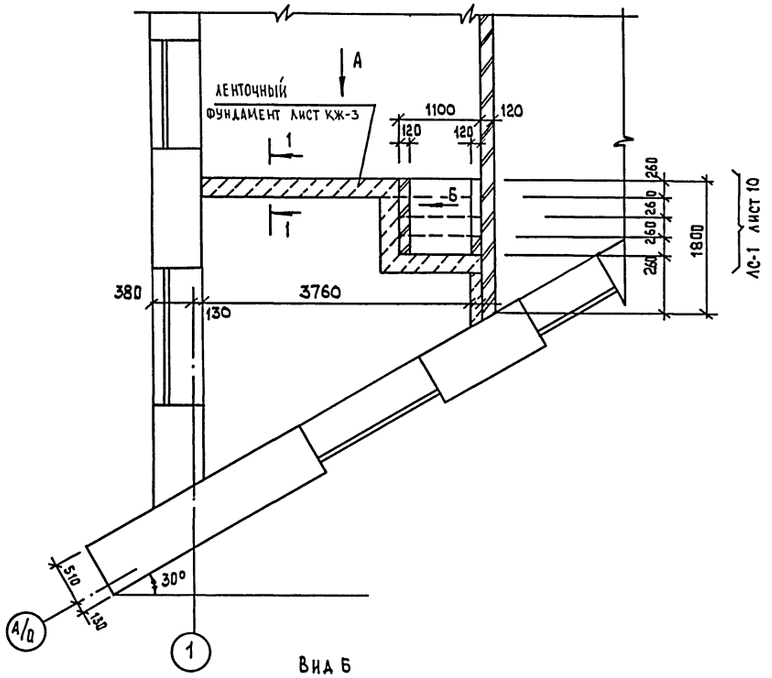


## Вид А

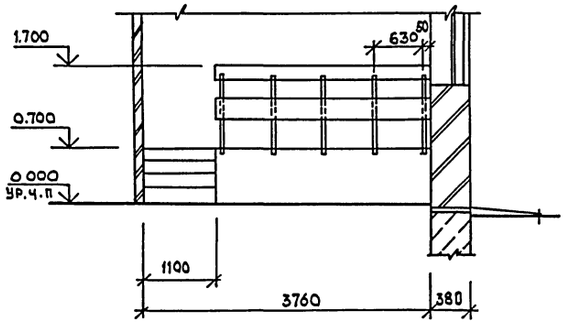


## Вид Б

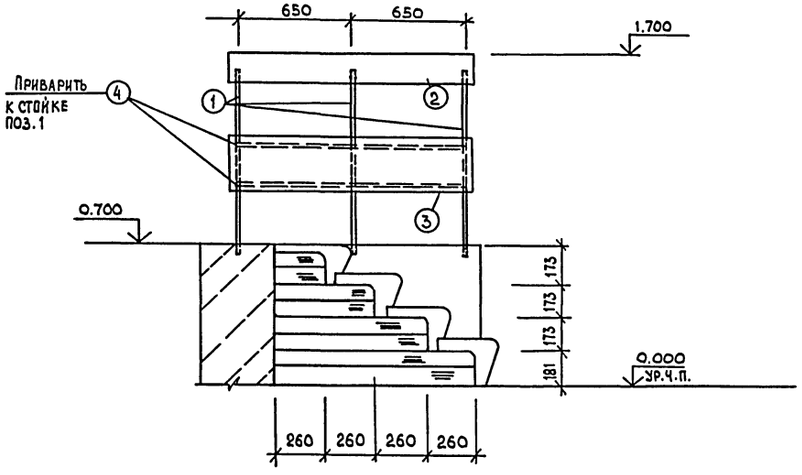


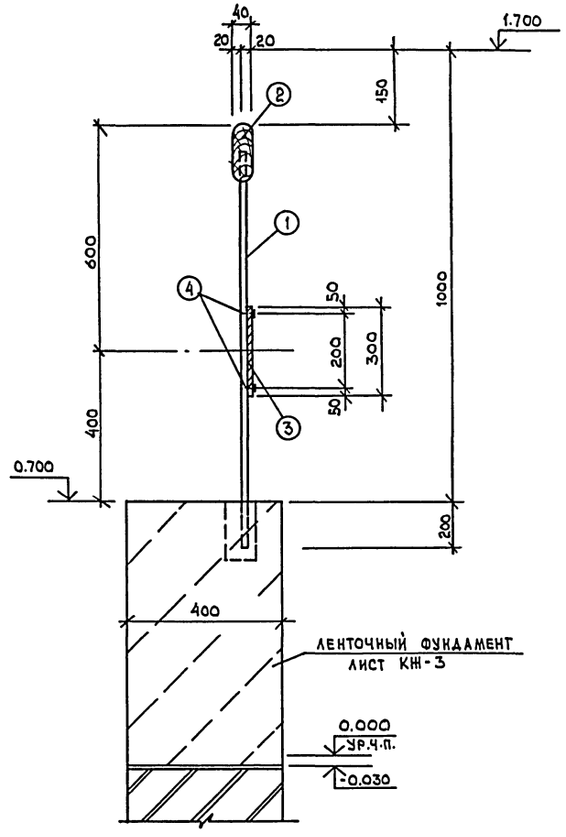


## Спецификация материалов на ограждение

| Марка, поз. | Обозначение | Наименование | Кол. | Масса ед. кг | Примечание |
|---|---|---|---|---|---|
| 1 | ГОСТ 5781-75 | метал. стержень ф20 А-I-ф20 | 8.0 п.м. | 0.96 | |
| | | ℓ=1200 мм | | | |
| 2 | ГОСТ 8486-66 | дерев брусок 150×40 мм | 4.0 п.м. | – | АТБ |
| 3 | ГОСТ 17125-71 | плита ДСП δ=20 мм | 1.6 | м2 | |
| 4 | ГОСТ 103-76 | – 40×4 ℓ=1300 мм | 2шт | 1.26 | |
| | ГОСТ 163-76 | – 40×4 ℓ=2000 мм | 2шт. | 1.26 | |
| | | | | | |

## Спецификация лестницы лс-1

| Марка, поз. | Обозначение | Наименование | Кол. | Масса ед. кг | Примечание |
|---|---|---|---|---|---|
| лс-1 | ГОСТ 8717-81 | ЛСВ-11 | 4 | 93 | |
| | | | | | |

1. Металлические стержни (поз.1) заложить при устройстве ленточного фундамента и окрасить нитроэмалью черного цвета за 2 раза.
2. Все деревянные поверхности (поз.2) покрыть лаком светлого тона за 2 раза.
3. Плиты ДСП (поз.3) облицевать шпоном светлых пород древесины.

Взам. инв. № | Подп. и дата | Инв. № подл.

Привязан

Инв. №

| | | | |
|---|---|---|---|
| ТП 503-5-50.94 АР | | | |
| Пассажирская автостанция вместимостью 25 человек | | | |
| Здание автостанции | Стадия | Лист | Листов |
| | Р | 10 | |
| Барьер и пол диспетчерской | Гипроавтотранс г. Москва | | |

| | | |
|---|---|---|
| ГИП | Трушин | 11.94 |
| Н. контр. | Панин | 11.94 |
| Нач. отд. | Мусатова | 11.94 |
| Гл. сп. кон. | Усанова | 11.94 |
| Гл. сп. арх. | Панин | 11.94 |
| Зав. гр. арх. | Самбурова | 11.94 |

Альбом 2

Фрагмент плана 1

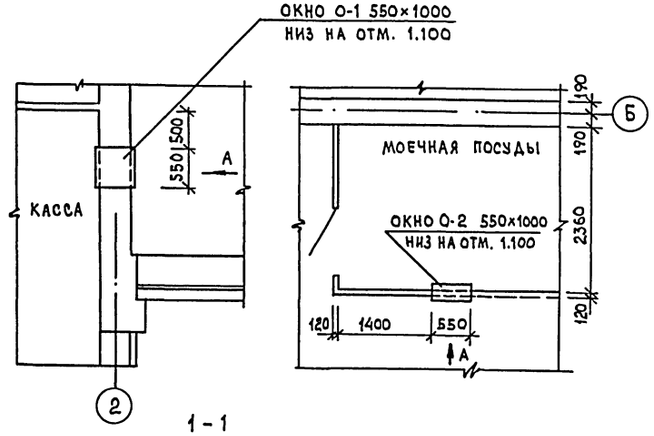


Фрагмент плана 2

Вид А

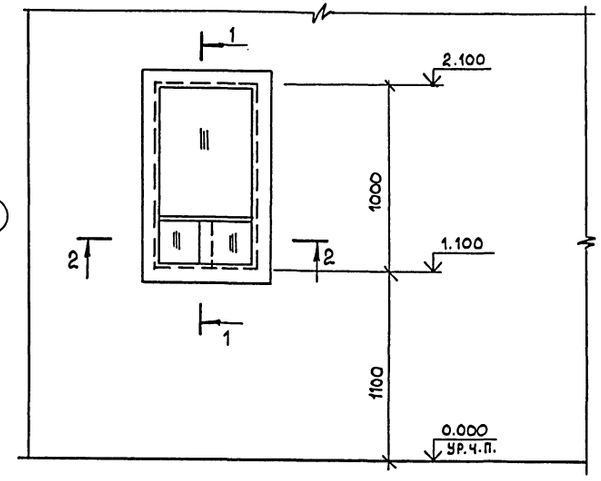


1 - 1

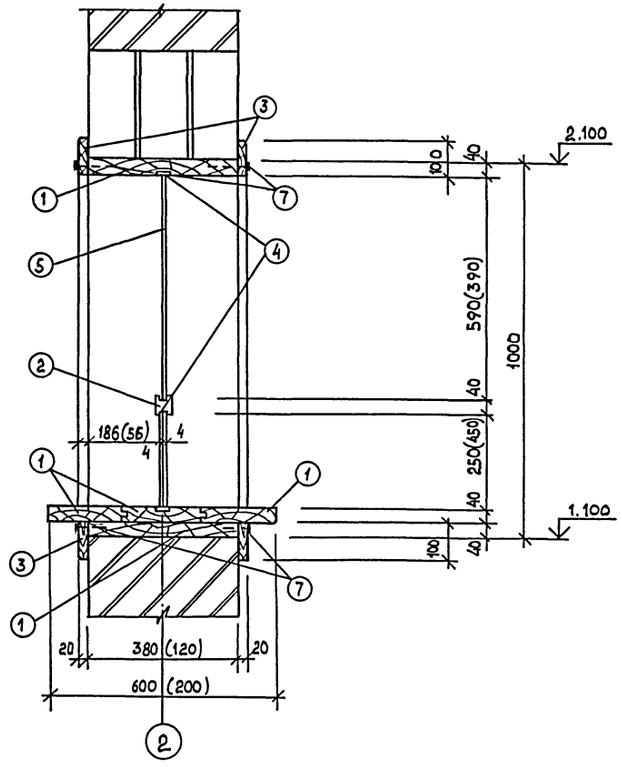


2 - 2

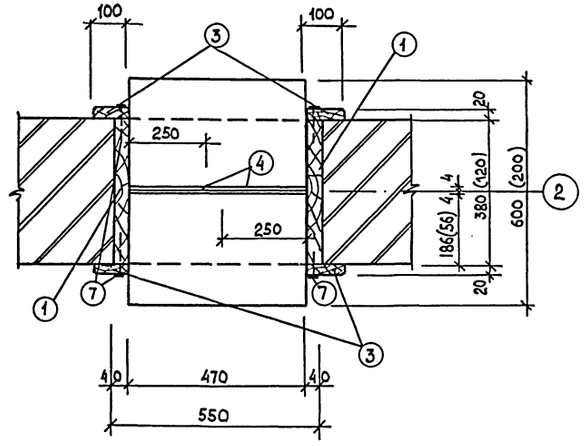


Спецификация материалов на окна О-1, О-2

| Марка, поз. | Обозначение | Наименование | Кол. | Масса, ед. кг. | Примечание |
|---|---|---|---|---|---|
| | | Окно О-1 | | | |
| 1 | ГОСТ 8486-66 | Доска 200×40 мм | 0.1 | м³ | |
| 2 | ГОСТ 8486-66 | Брусок деревян. 40×40 мм | 0.5 | п.м. | |
| 3 | ГОСТ 8486-66 | Накладка-доска 100×20 мм | 0.02 | м³ | |
| 4 | ГОСТ 19111-77 | ПХВ направляющая | 1.9 | п.м. | |
| 5 | ГОСТ 111-78 | Стекло δ=4 мм | 0.4 | м² | |
| 6 | ГОСТ 9590-76 | Пластик | 0.3 | м² | |
| 7 | ГОСТ 1145-80 | Шурупы | 0.3 | кг | |
| | | | | | |
| | | | | | |
| | | Окно О-2 | | | |
| 1 | ГОСТ 8486-66 | Доска 200×40 мм | 0.04 | м³ | |
| 2 | ГОСТ 8486-66 | Брусок деревян. 40×40 мм | 0.5 | п.м. | |
| 3 | ГОСТ 8486-66 | Накладка-доска 100×20 мм | 0.02 | м³ | |
| 4 | ГОСТ 19111-77 | ПХВ направляющая | 1.9 | п.м. | |
| 5 | ГОСТ 111-78 | Стекло δ=4 мм | 0.4 | м² | |
| 6 | ГОСТ 9590-76 | Пластик | 0.3 | м² | |
| 7 | ГОСТ 1145-80 | Шурупы | 0.3 | кг | |

1. В скобках указаны размеры для окна О-2.
2. Для изготовления окна О-1,О-2 применять древесину влажностью не более 8-10%.
3. Все деревянные элементы окна подвергнуть глубокой пропитке антипиренами.
4. Крепления осуществлять шурупами.
5. Все деревянные поверхности отполировать и покрыть лаком за 2 раза.

| | | | | | |
|---|---|---|---|---|---|
| | | | | ТП 503-5-50.94 | АР |
| ГИП | Трушин | | 11.94 | Пассажирская автостанция вместимостью 25 человек | |
| Н. контр. | Панин | | 11.94 | | |
| Нач. отд. | Мусатова | | 11.94 | Здание автостанции | Стадия: Р; Лист: 11; Листов: |
| Гл. сп. кон. | Усанова | | 11.94 | | |
| Гл. сп. арх. | Панин | | 11.94 | Окно О-1, О-2 | Гипроавтотранс г. Москва |
| Зав. гр. ар. | Самбурова | | 11.94 | | |

Привязан

Инв. №

Инв. № подл. | Подп. и дата | Взам. инв. №

Копировал ЦОО182-02 14 Формат А2

Альбом 2

## План барьера

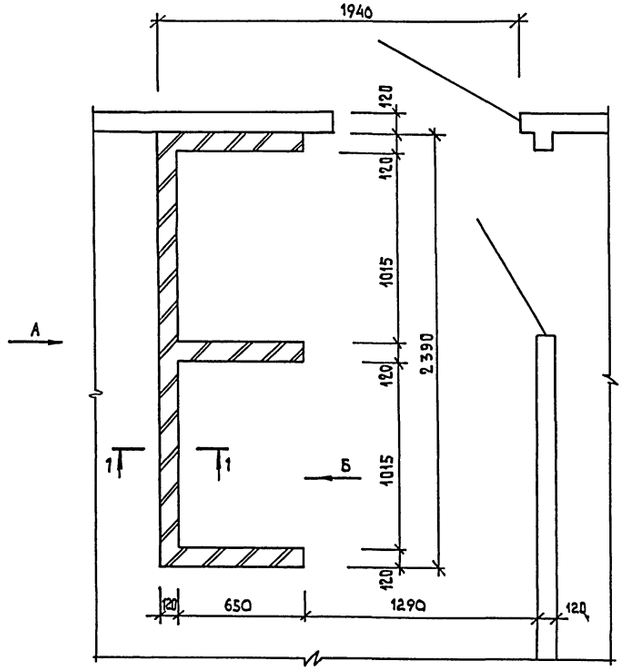


## Вид А

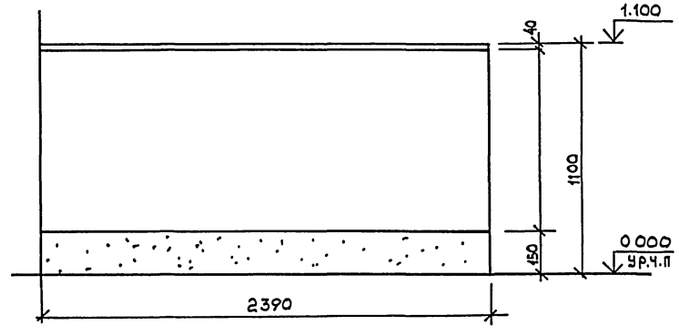


## Вид Б

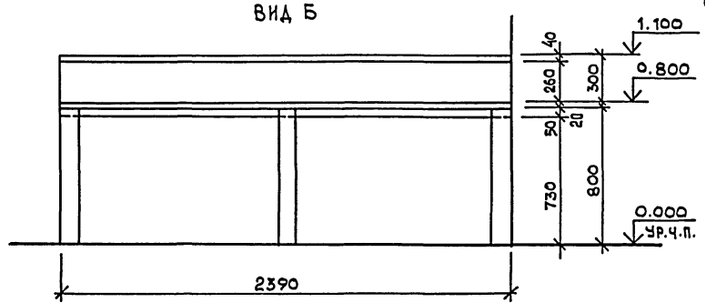


## Спецификация материалов на барьер

| Марка, поз. | Обозначение | Наименование | Кол. | Масса ед. кг. | Примечание |
|---|---|---|---|---|---|
| 1 | ГОСТ 8486-66 | Доска 220×40 мм L=2590 мм | 0.01 м³ | | |
| 2 | ГОСТ 8904-81 | Плита древесноволокнистая | | | |
| | | твердая с лакокрасочным | | | |
| | | покрытием δ=20 мм | 1.6 м² | | |
| 3 | ГОСТ 8486-66 | Деревянные бруски 50×50 мм | 0.05 м² | | |

Все деревянные конструкции подвергнуть глубокой пропитке антипиренами.

## 1 - 1

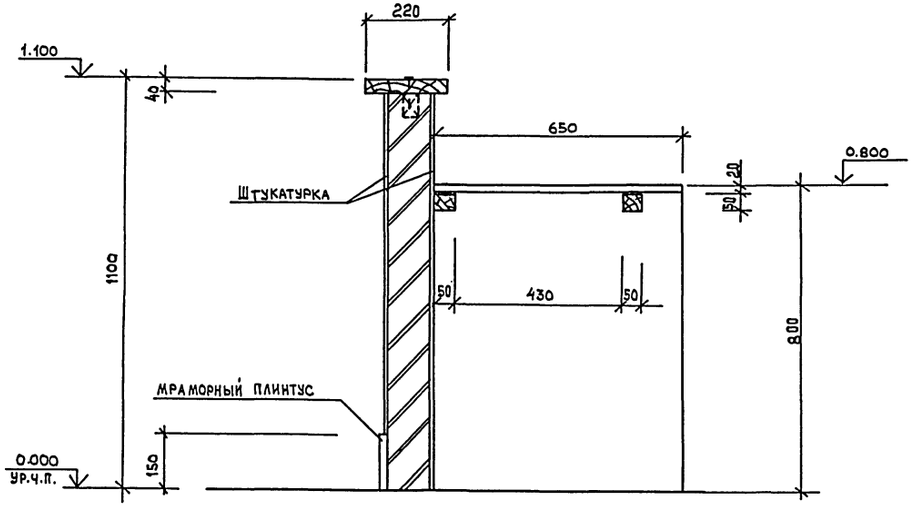


| | | | | |
|---|---|---|---|---|
| | | | | ТП 503-5-50.94 АР |
| ГИП | Трушин | | 11.94 | Пассажирская автостанция вместимостью 25 человек |
| Н. контр. | Панин | | 11.94 | |
| Нач. отд. | Мусатова | | 11.94 | Здание автостанции |
| Гл.сп. кон. | Усанова | | 11.94 | |
| Гл.сп. арх. | Панин | | 11.94 | Барьер в диспетчерской |
| Зав.гр. арх | Самбурова | | 11.94 | |

| Стадия | Лист | Листов |
|---|---|---|
| Р | 12 | |

Гипроавтотранс г. Москва

Привязан

Инв.№

Инв.№ подл. | Подп. и дата | Взам. инв.№

Ц00182-02 15 Формат А2

Альбом 2

## План расстановки мебели и оборудования

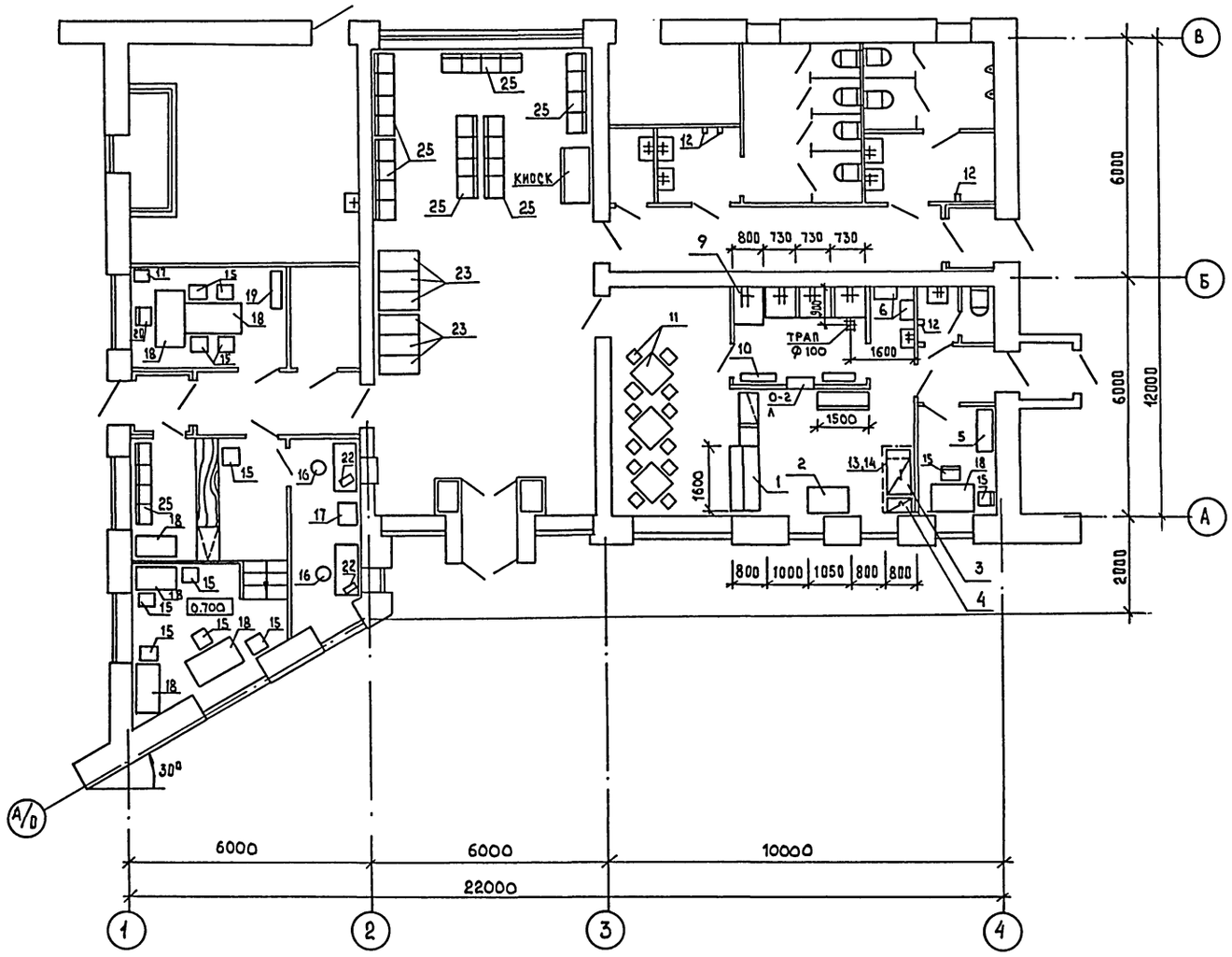


## План подвода инженерных коммуникаций к оборудованию буфета

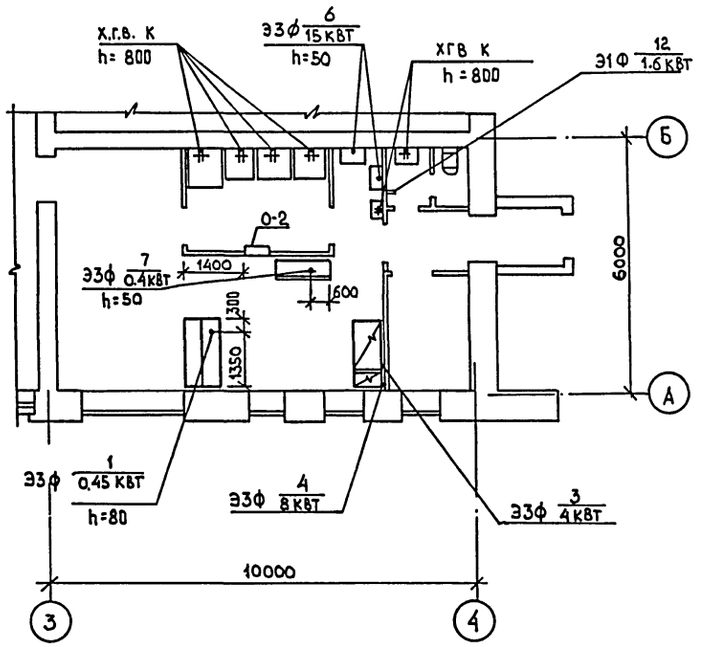


1. Все размеры даны в мм.
2. Местные вентотсосы установить над поз. 3, 4.
3. Полки навесные для посуды навешиваются h=1600 от пола.
4. Малогабаритное и передвижное оборудование (весы, полки для посуды, табуреты и т.п.) на чертеже не показаны.
5. Количество работников буфета - 3 человека в смену.
6. Режим работы буфета - 1.5 смены.
7. Спецификацию оборудования см. ТП 503-5-50.94 СО.АР.

### Привязочные координаты крепления изделий на подставках (поз. 10,13,14)

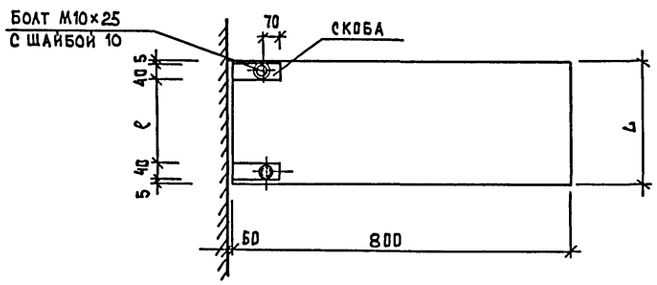


L - размер изделия

ℓ - расстояние между скобами.

Согласовано:
Нач. отд. ВК Маринюк
Нач. отд. ОВ Галкина
Нач. отд. ЭО Шуйский
Нач. отд. АСУ Тишкин

Взам. инв. № | Подп. и дата | Инв. № подл.

| | | | | | |
|---|---|---|---|---|---|
| | | | | ТП 503-5-50.94 АР | |
| ГИП | Трушин | | 12.94 | Пассажирская автостанция вместимостью 25 человек | |
| Н. контр. | Панин | | 12.94 | | |
| Нач. отд. | Мусатова | | 12.94 | Здание автостанции | Стадия: Р; Лист: 13; Листов: |
| Гл. сп. кон. | Усанова | | 12.94 | | |
| Гл. сп. арх. | Панин | | 12.94 | | |
| Зав. гр. арх. | Самбурова | | 12.94 | Расстановка мебели и оборудования. План подвода инженерных коммуникаций к оборудованию буфета | Гипроавтотранс г. Москва |

Привязан:

Инв. №

Ц00182-02 16 Формат А2

Альбом 2

## Ведомость рабочих чертежей основного комплекта марки КЖ

| Лист | Наименование | Примечание |
|---|---|---|
| 1 | Общие данные (начало) | |
| 2 | Общие данные (окончание) | |
| 3 | Схема расположения фундаментов | |
| 4 | Схема расположения фундаментов террана с навесом. Фундамент ФМ1. | |
| 5 | Схема расположения каналов и приямка | |
| 6 | Схема расположения плит покрытия | |
| 7 | Фрагменты 1.2. Участок монолитный УМ1 | |

## Ведомость ссылочных и прилагаемых документов (начало)

| Обозначение | Наименование | Примечание |
|---|---|---|
| | Ссылочные документы | |
| 1.410-3 вып.1 | Сетки сварные для армирования железобетонных конструкций: - сетки с рабочей арматурой диаметром от 10 до 32 мм Рабочие чертежи | |

## Ведомость ссылочных и прилагаемых документов (продолжение)

| Обозначение | Наименование | Примечание |
|---|---|---|
| 1.141-1 вып.64 | Панели перекрытий железобетонные многопустотные: - предварительно напряженные панели с круглыми пустотами длиной 6280, 5980, 5680, 5380, 5080, и 4780 мм, шириной 1790, 1490, 1190 и 990 мм, армированные стержнями из стали класса А-IV. Метод натяжения электротермический. Рабочие чертежи. | |
| 1.242.1-3 вып.1 | Панели перекрытий железобетонные ребристые для общественных зданий: - предварительно напряженные панели длиной 628 и 598 см, шириной 149 см, армированные стержнями из стали класса Ат-V. Метод натяжения электротермический Панели длиной 298 см, шириной 149 см, армированные сварными каркасами из стали класса А-III. Рабочие чертежи | |
| 2.240-1 вып.6 | Детали перекрытий общественных зданий - перекрытия кирпичных зданий | |

## Ведомость ссылочных и прилагаемых документов (продолжение)

| Обозначение | Наименование | Примечание |
|---|---|---|
| 1.238-1 вып.3 | Железобетонные козырьки входов и парапетные плиты общественных зданий: - козырьки длиной 184 см, шириной 155, 220 и 278 см и плиты длиной 129 см. Рабочие чертежи | |
| 3.006.1-8 вып.1-2 | Сборные железобетонные каналы и тоннели из лотковых элементов Плиты. Опорные подушки. Рабочие чертежи | |

Типовой проект разработан в соответствии с действующими нормами и правилами и предусматривает мероприятия, обеспечивающие взрывную, взрывопожарную безопасность при эксплуатации здания

Главный инженер проекта Трушин А.В.

Инв. № подл. | Подп. и дата | Взам. инв. №

Привязан:

Инв. №

ТП 503-5-50.94 КЖ

Пассажирская автостанция вместимостью 25 человек

| | | | |
|---|---|---|---|
| ГИП | Трушин | | 11.94 |
| Н. контр. | Усанова | | 11.94 |
| Нач. отд. | Мусатова | | 11.94 |
| Гл. спец. | Усанова | | 11.94 |
| Зав. гр. | Воробьева | | 11.94 |

Здание автостанции

| Стадия | Лист | Листов |
|---|---|---|
| Р | 1 | 7 |

Общие данные (начало)

ГИПРОАВТОТРАНС г. Москва

Альбом 2

## Ведомость ссылочных и прилагаемых документов (окончание)

| Обозначение | Наименование | Примечание |
|---|---|---|
| ГОСТ 13579-78* | Блоки бетонные для стен подвалов | |
| 1.494-24 вып.1 | Стаканы для крепления крышных вентиляторов, дефлекторов и зонтов: - железобетонные стаканы с отверстиями диаметром 400, 700, 1000, 1200, 1450 мм | |
| 1.400-15 в.1 | Унифицированные закладные изделия железобетонных конструкций для крепления технологических коммуникаций и устройств: - рабочие чертежи унифицированных закладных изделий | |
| ГОСТ 948-84 | Перемычки железобетонные для зданий с кирпичными стенами Технические условия | |
| ГОСТ 24379.1-80 | Болты фундаментные Общие технические условия. Конструкция и размеры. | |
| | Прилагаемые документы | |
| ТП 503-5-50.94 КЖИ | Строительные изделия | |

## Ведомость спецификаций

| Лист | Наименование | Примечание |
|---|---|---|
| 3 | Спецификация к схеме расположения фундаментов | |
| 4 | Спецификация к схеме расположения фундаментов под навес | |
| | Спецификация фундамента Фм1. | |
| 5 | Спецификация к схеме расположения каналов и приямка | |
| 6 | Спецификация к схеме расположения плит покрытия | |
| 7 | Спецификация элементов к монолитным конструкциям | |

## Общие указания

1. На чертежах настоящего комплекта разработаны стальные конструкции здания автостанции.
2. За относительную отметку 0.000 принят уровень чистого пола первого этажа, что соответствует абсолютной отметке ____.
3. Здание автостанции предназначено для строительства в климатических районах с расчетной зимней температурой минус 30°С.
4. Нормативное значение веса снегового покрова для III снегового района - 1,0 кПа (100 кгс/м²). Нормативное значение ветрового давления для I ветрового района - 0,23 кПа (23 кгс/м²).

## Указания по производству работ

1. При выполнении нулевого цикла работы вести согласно СНиП 3.02.01-87.
2. Монолитные бетонные и железобетонные конструкции выполнять в соответствии со СНиП 3.03.01-87.
3. Монтаж сборных бетонных и железобетонных конструкций выполнять в соответствии со СНиП 3.03.01-87.
4. Антикоррозийную защиту строительных конструкций выполнять в соответствии с указаниями СНиП 3.04.03-85. „Защита строительных конструкций и сооружений от коррозии" и указаниями типовых серий.
5. Металлические конструкции и открытые закладные и соединительные элементы окрасить масляной краской за 2 раза по грунту железным суриком.

## Указания по привязке проекта

1. При привязке проекта для строительства на конкретной площадке фундаменты должны быть переработаны с учетом местных грунтовых и климатических условий.
2. В случае наличия агрессивной среды предусмотреть защиту фундаментов и подземных конструкций от коррозии в соответствии с требованиями СНиП 3.04.03-85.
3. Проектная марка бетона по морозостойкости и водонепроницаемости должна быть указана при привязке проекта в спецификациях на примененные конструкции в зависимости от режима их эксплуатации и значения расчетной зимней температуры в соответствии с требованиями главы СНиП 2.03.01-84*.

Взам. инв. №

Подп. и дата

Инв. № подл.

Привязан:

Инв. №

| | | | |
|---|---|---|---|
| ГИП | Трушин | | 11.94 |
| Н. контр. | Усанова | | 11.94 |
| Нач. отд. | Мусатова | | 11.94 |
| Гл. спец. | Усанова | | 11.94 |
| Зав. гр. | Воробьева | | 11.94 |

ТП 503-5-50.94 КЖ

Пассажирская автостанция вместимостью 25 человек

Здание автостанции

| Стадия | Лист | Листов |
|---|---|---|
| Р | 2 | |

Общие данные (окончание)

ГИПРОАВТОТРАНС г. Москва

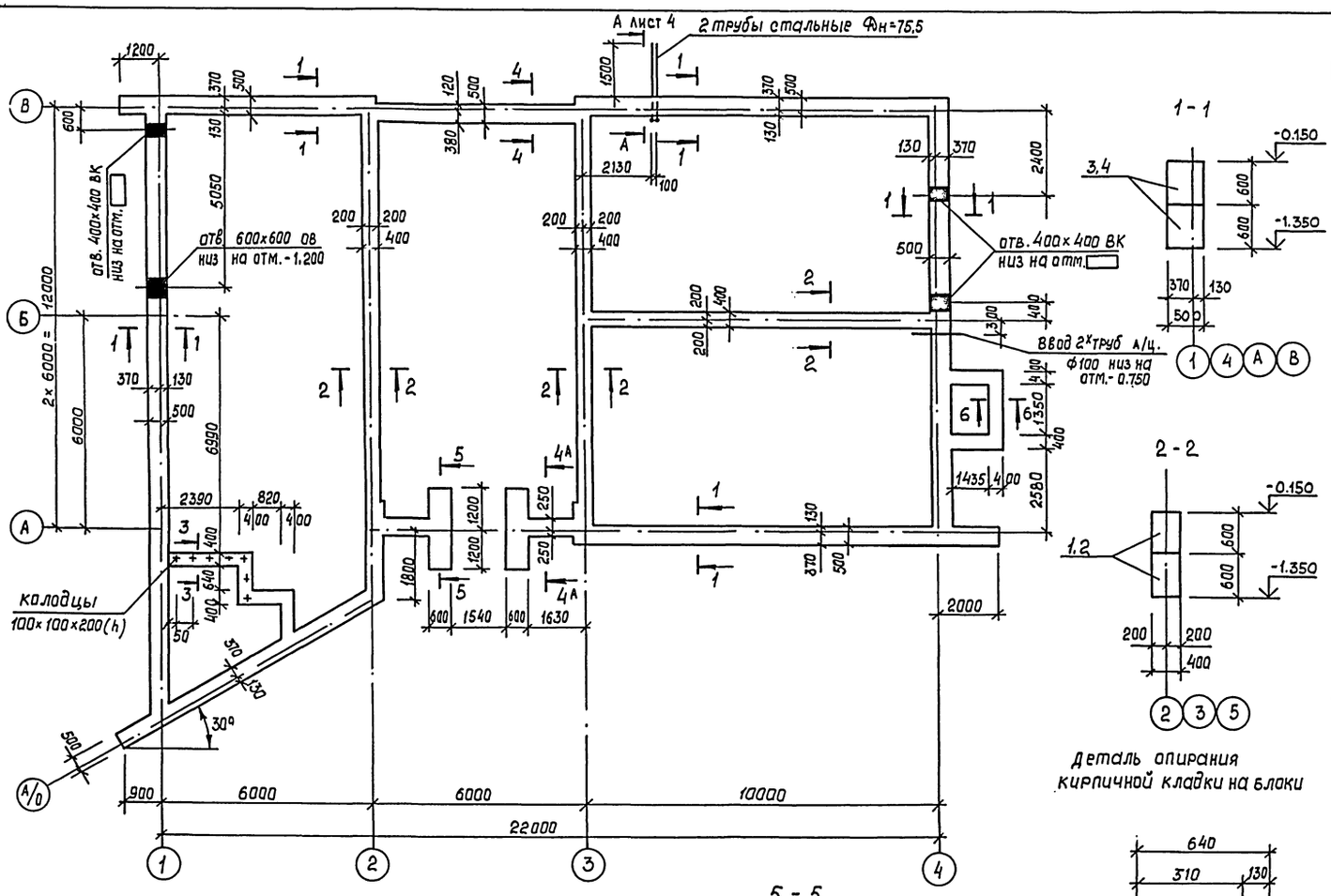


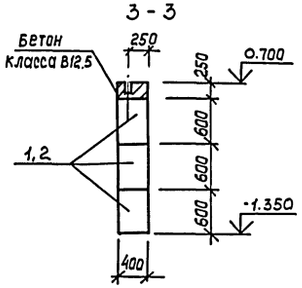


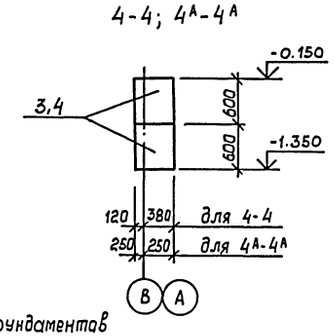


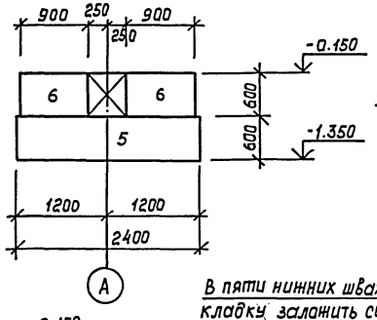


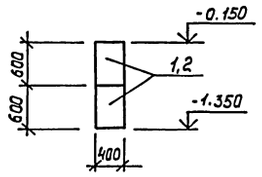


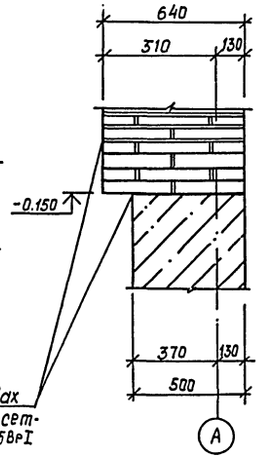


Расчетные нагрузки по обрезу фундаментов

| Сечения | Нагрука Н/пм |
|---|---|
| 1 - 1 | 74300 |
| 2 - 2 | 85600 |
| 4 - 4 | 55400 |

Спецификация к схеме расположения фундаментов

| Марка, поз. | Обозначение | Наименование | Кол. | Масса ед. кг. | Примечание |
|---|---|---|---|---|---|
| | | Блоки бетонные | | | |
| | | для стен подвалов | | | |
| 1 | ГОСТ 13579-78 | ФБС 24.4.6-Т | 29 | 1300 | |
| 2 | ГОСТ 13579-78 | ФБС 12.4.6-Т | 21 | 640 | |
| 3 | ГОСТ 13579-78 | ФБС 24.5.6-Т | 54 | 1630 | |
| 4 | ГОСТ 13579-78 | ФБС 12.5.6-Т | 21 | 790 | |
| 5 | ГОСТ 13579-78 | ФБС 24.6.6-Т | 2 | 1960 | |
| 6 | ГОСТ 13579-78 | ФБС 9.6.6-Т | 4 | 700 | |
| | | Материалы | | | |
| | | Бетон класса В12.5 | | | 1.5 м³ |
| | | | | | |
| | ГОСТ 1839-80* | Труба асбестоцементная ф100 ℓ=2000 | 2 | 14.2 | |
| | ГОСТ 3262-75* | Труба стальная Дн=75.5 ℓ=3000 | 2 | 21.1 | |

1. За относительную отметку 0.000 принята отметка чистого пола первого этажа, соответствующая абсолютной отметке ▭.
2. Фундаменты разработаны для грунтов непучинистых, непросадочных со следующими нормативными характеристиками: нормативный угол внутреннего трения $\varphi^н$=0.49 рад. или 28°; нормативное удельное сцепление $C^н$=2 кПа (0.02 кгс/см²); модуль деформации нескальных грунтов E=14.7 мПа (150 кгс/см²); плотность грунта $\gamma$=1.8 тс/м³; коэффициент безопасности по грунту $K_r$=1. Рельеф территории- спокойный, грунтовые воды отсутствуют.
3. Бетонные блоки укладывать на цементном растворе марки 50 с перевязкой швов не менее 400 мм.
4. Отверстия в фундаментах после прокладки трубопроводов заделать бетоном класса В12.5.
5. Под бетонными блоками выполнить подготовку из среднезернистого песка толщиной 100 мм.
6. На отметке -0.150 выполнить гидроизоляцию из цементно-песчаного раствора состава 1:2 толщиной 20 мм.

| | | | | |
|---|---|---|---|---|
| ГИП | Трушин | | | ТП 503-5-50.94 КЖ |
| Н.контр. | Усанова | | | Пассажирская автостанция вместимостью 25 человек |
| Нач.отд. | Мусатова | | | Здание автостанции — Стадия: Р; Лист: 3; Листов: |
| Гл.спец. | Усанова | | | Схема расположения фундаментов — ГИПРОАВТОТРАНС г. Москва |
| Зав.гр. | Воробьева | | | |

Привязан:

Инв.№

Ц00182-02 19

Формат А2

Согласовано: Нач. отд. ОВ Галкина; Нач. отд. ВК Марионков; Нач. ЭТО Шунский

Взам. инв.№ | Подп. и дата | Инв.№ подл.

А.Альбом2

## Схема расположения фундаментов Фм1

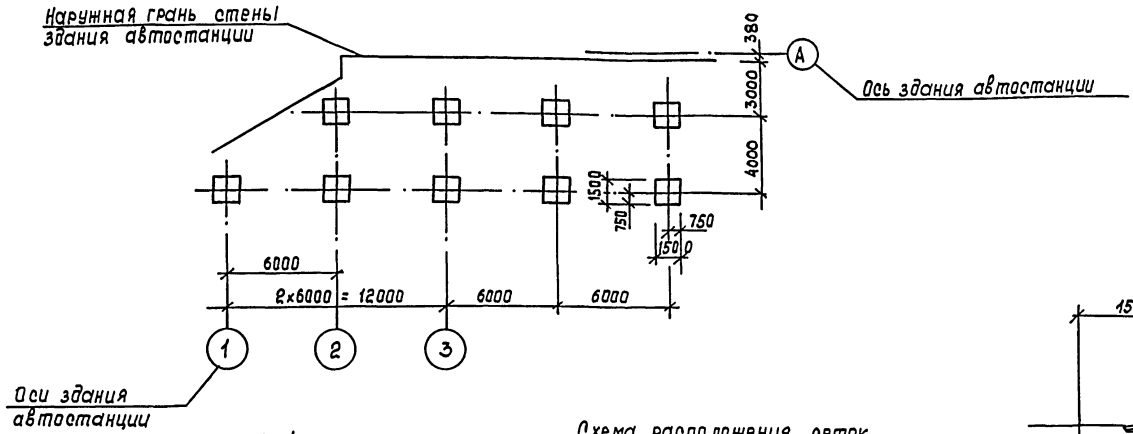


Фм1

## Спецификация к схеме расположения фундаментов под навес

| Марка, поз. | Обозначение | Наименование | Кол. | Масса ед. кг | Примечание |
|---|---|---|---|---|---|
| | | Фундамент монолитный | | | |
| Фм1 | лист 4 | Фм1 | 9 | | |

## Спецификация фундамента Фм1

| Формат | Зона | Поз. | Обозначение | Наименование | Кол. | Примечание |
|---|---|---|---|---|---|---|
| | | | | Сборочны единицы | | |
| | | | | Сетки арматурные | | |
| | | 1 | 1.410-3 вып.1 | 1С $\frac{10\,A\,III}{6\,A\,III}$ 145×145 | 2 | 8.2 кг |
| | | | | Изделие закладное | | |
| | | 2 | ГОСТ 24379.1-80 | Болт 1.1 М24×1000 | 4 | 4.13 кг |
| | | | | | | |
| | | | | Материалы | | |
| | | | | Бетон класса В12.5 | | 1.0 м³ |

## Схема расположения сеток подошвы фундамента

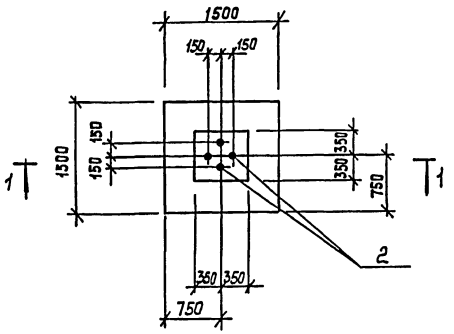


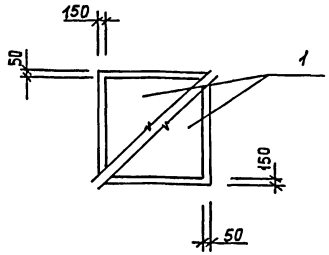


## А - А

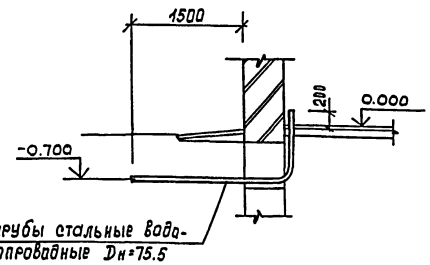


## 1 - 1

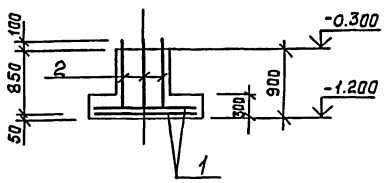


## Ведомость расхода стали на элемент, кг

| Марка элемента | Изделия арматурные | | | | | | Всего | Изделия закладные | | | Всего | Общий расход |
|---|---|---|---|---|---|---|---|---|---|---|---|---|
| | Арматура класса | | | | | | | | | | | |
| | A-III | | | A-I | | | | | | | | |
| | ГОСТ 5781-82* | | | ГОСТ 5781-82* | | | | ГОСТ 24379.1-80 | | | | |
| | ф10 | | Итого | ф6 | | Итого | | Болт 1.1 М24 | | Итого | | |
| Фм1 | 14.4 | | 14.4 | 2.0 | | 2.0 | 16.4 | 16.5 | | 16.5 | 16.5 | 32.9 |

## Нагрузки на фундамент

| Схема | Расчетные усилия | | |
|---|---|---|---|
| | N, кн | M, кНм | Q, кн |
| 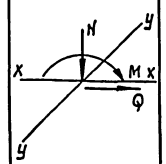 | 56 | 4 | 0.98 |



1. Данные о грунтах и основные примечания смотреть лист 3.
2. Под фундаментами выполнить подготовку из бетона класса В3,5 толщиной 100 мм.

| | | | | |
|---|---|---|---|---|
| | | | | ТП 503-5-50.94 КЖ |
| ГИП | Трушин | | 11.94 | Пассажирская автостанция вместимостью 25 человек |
| Н. контр. | Усанова | | 11.94 | |
| Нач. отд. | Мусатова | | 11.94 | Здание автостанции |
| Гл. спец. | Усанова | | 11.94 | |
| Зав. гр. | Воробьева | | 11.94 | Схема расположения фундаментов перрона с навесам. Фундамент Фм1. |

Стадия: Р | Лист: 4 | Листов:

ГИПРОАВТОТРАНС г. Москва

Привязан

Инв. №

Согласовано: Нач. ЭТО Шукюкий

Инв. № подл. | Подп. и дата | Взам. инв. №

ЦО0182-02 20 Формат А2

## Схема расположения каналов и приямка

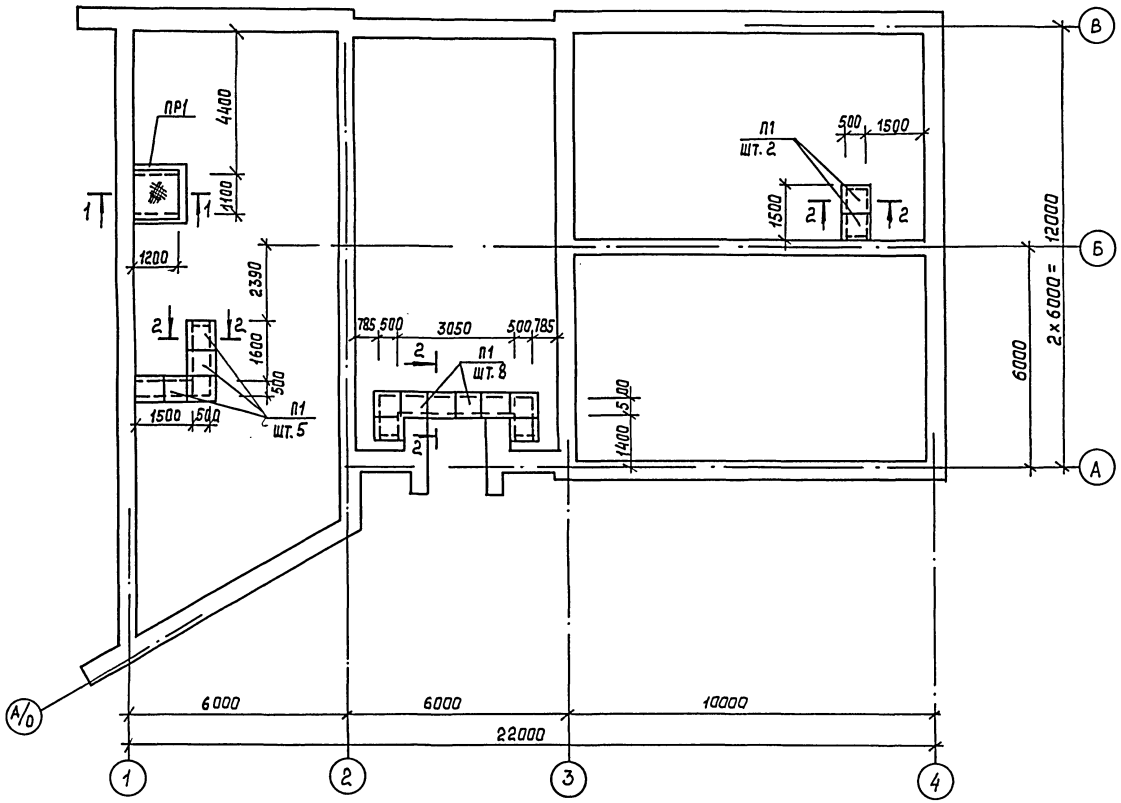


## Спецификация к схеме расположения каналов и приямка

| Марка, поз. | Обозначение | Наименование | Кол. | Масса ед. кг | Примечание |
|---|---|---|---|---|---|
| | | Монолитные бетонные конструкции | | | |
| | | Каналы | | | |
| | | Сборочные единицы | | | |
| П1 | 3.006.1-2/87 вып.1-2 | Плита П5д-5 | 15 | 100 | |
| | | Материалы | | | |
| | | Бетон класса В12.5 | | | 1.2 м3 |
| | | Приямок ПР1 | | | |
| | | Сборочные единицы | | | |
| 1 | ТП503-5-50.94 КЖИ.ОТО | Щит стальной щс1 | 1 | 68.4 | |
| 2 | 1.400-15 вып.1 | Изделие закладное Мн555 | 3,7 пм | | |
| | | Материалы | | | |
| | | Бетон класса В12.5 | | | 1.25 м3 |

1. Под днищами каналов и приямка выполнить подготовку из бетона класса В3.5 толщиной 100 мм.
2. После прокладки трубопроводов отверстие в приямке заделать бетоном класса В12.5.
3. Сведения о грунтах и защите строительных конструкций от коррозии приведены на листах 2 и 3.
4. Отверстия в щите и плитах для пропуска трубопроводов просверлить по месту.

1 - 1

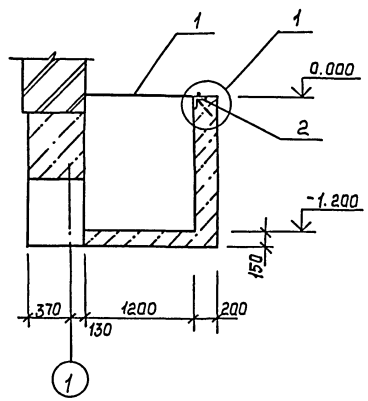


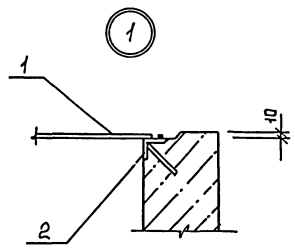


2 - 2

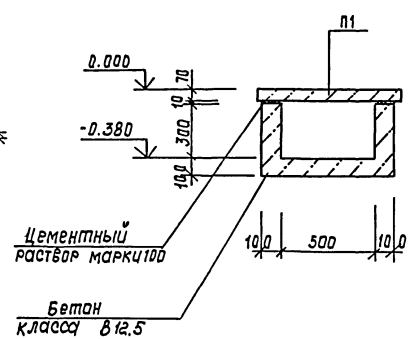


Согласовано:
Нач. отд. ОВ Галкин

Инв. № подл. | Подп. и дата | Взам. инв. №

Привязан:

Инв. №

| | | | | |
|---|---|---|---|---|
| | | | | ТП 503-5-50.94 КЖИ |
| | | | | Пассажирская автостанция вместимостью 25 человек |
| ГИП | Трушин | | 11.94 | |
| Н. контр. | Усанова | | 11.94 | Здание автостанции |
| Нач. отд. | Мусатова | | 11.94 | |
| Гл. спец. | Усанова | | 11.94 | |
| Зав. гр. | Воробьева | | 11.94 | Схема расположения каналов и приямка |

| Стадия | Лист | Листов |
|---|---|---|
| Р | 5 | |

ГИПРОАВТОТРАНС г. Москва

Ц00182-02 21 Формат А2

Альбом 2

## Схема расположения плит покрытия

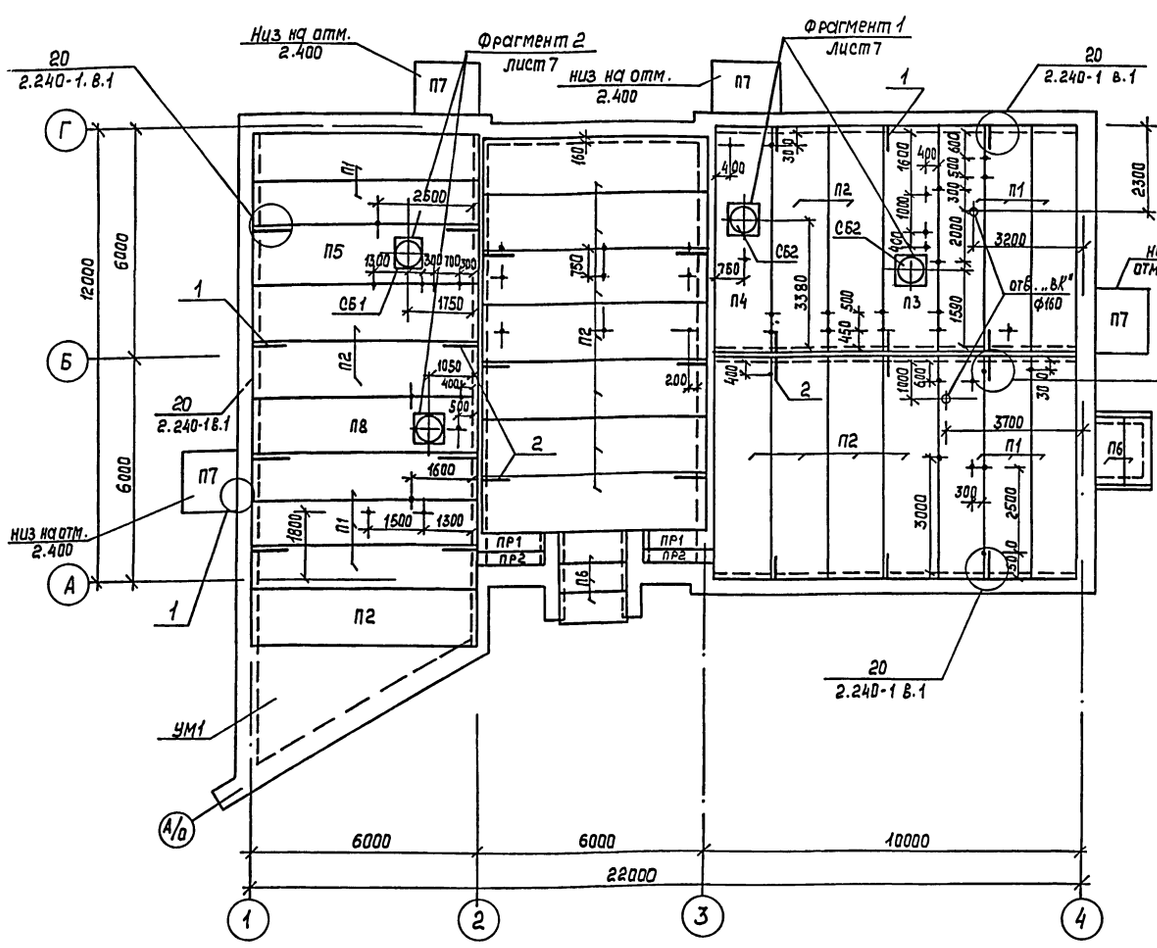


## Деталь установки МС1

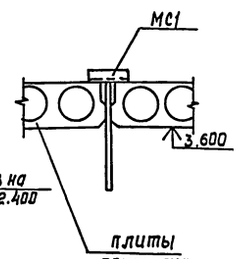


## Спецификация к схеме расположения плит покрытия

| Марка поз. | Обозначение | Наименование | Кол. | Масса ед.кг | Примечание |
|---|---|---|---|---|---|
| | | | | | |
| | | Плиты перекрытия | | | |
| П1 | 1.141-1 вып. 59 | ПК60.12-4АIVт | 11 | 2100 | |
| П2 | 1.141-1-вып. 64 | ПК60.15-4АIVт | 16 | 2800 | |
| П3 | ТП503-5-50.94 КЖИ.020 | ПР60.15-6АтVт-д | 1 | 2600 | |
| П4 | ТП503-5-50.94 -01 | ПР60.15-6АтVт-б | 1 | 2600 | |
| П5 | ТП503-5-50.94 КЖИ.030 | ПР60.15-6АтVт-в | 1 | 2600 | |
| П6 | 3.006.1-2.87 вып.2 | П14д-3 | 5 | 310 | |
| П8 | ТП503-5-50.94 КЖИ.030-01 | ПР60.15-6АтIVт-2 | 1 | 2600 | |
| | | Козырек | | | |
| П7 | ТП503-5-50.94 КЖИ.010 | КВ18.16аТ | 4 | 800 | |
| | | | | | |
| | | Перемычка | | | |
| ПР1 | ГОСТ 948-84 | 5ПП17-6 | 2 | 300 | |
| ПР2 | ГОСТ 948-84 | 2ПП 17.5 | 2 | 233 | |
| | | | | | |
| | | Стаканы | | | |
| СБ1 | 1.494-24 вып.1 | СБ4А-1 | 2 | 150 | |
| СБ2 | 1.494-24 вып.1 | СБ7А-3 | 2 | 310 | |
| | | | | | |
| | | Детали | | | |
| | | А-I-10 ГОСТ 5781-82* | | | |
| 1* | | ℓ= 850 | 14 | 0.53 | |
| 2* | | ℓ= 600 | 12 | 0.37 | |
| 3 | | ℓ= 150 | 8 | 0.1 | |
| 4 | | ℓ= 500 | 8 | 0.31 | |
| | | | | | |
| МС1 | ТП 503-5-50.94 КЖИ.110 | Анкер МС1 | 50 | 1.0 | |
| | | | | | |
| УМ1 | | Участок монолитный | 1 | | |

Позиции 1,2- смотри ведомость деталей

1. Швы между плитами заделать цементным раствором М150 на всю высоту шва.
2. Низ плит на отм. 3.600.
3. Все сварные соединения выполнять электродами Э42 ГОСТ 9466-75*.

## Ведомость деталей

| Поз. | Эскиз |
|---|---|
| 1 |  |
| 2 |  |

Условные обозначение

• - анкер МС-1

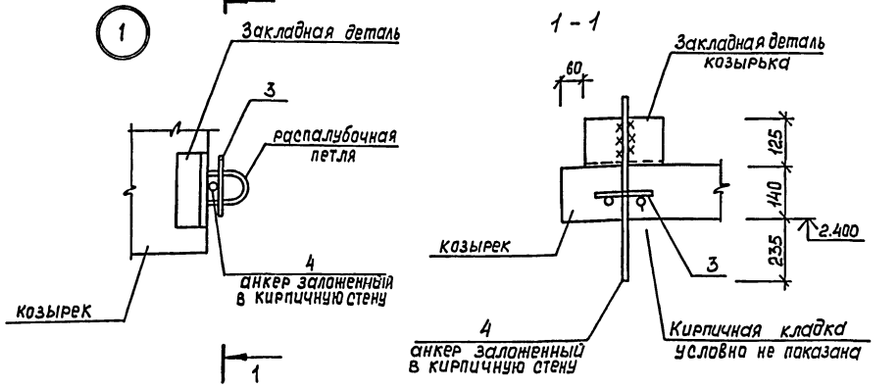


Согласовано:
Нач. отд. ВК Марцанков
Нач. отд. ОВ Галкина

Взам. инв.№ | Подп. и дата | Инв.№ подл.

Привязан:

Инв.№

| | | | |
|---|---|---|---|
| Н. контр. | Усанова | | 11.94г. |
| Нач. отд. | Мусатова | | 11.94г. |
| Гл. спец. | Усанова | | 11.94г. |
| Зав. гр. | Варобьева | | 11.94г. |
| Вед. инж. | Чеснокова | | 11.94г. |

ТП 503-5-50.94 КЖ

Пассажирская автостанция вместимостью 25 человек

Здание автостанции

| Стадия | Лист | Листов |
|---|---|---|
| Р | 6 | |

Схема расположения плит покрытия

ГИПРОАВТОТРАНС г. Москва

Ц00182-02 22 Формат А2

Альбом 2

## Фрагменты 1, 2

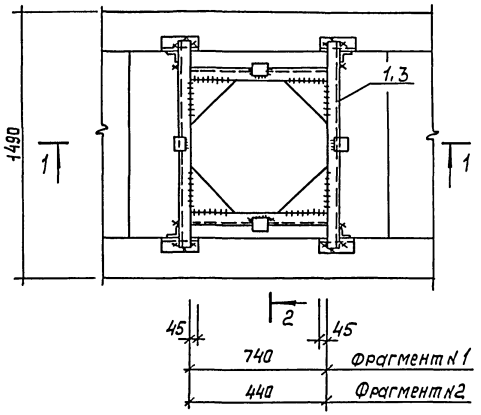


1 - 1

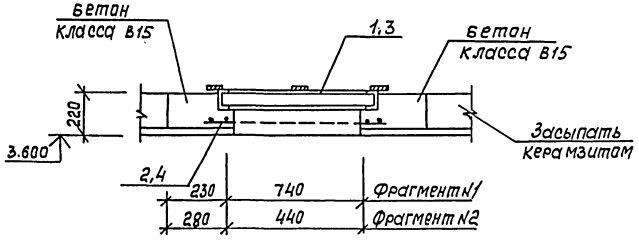


2 - 2

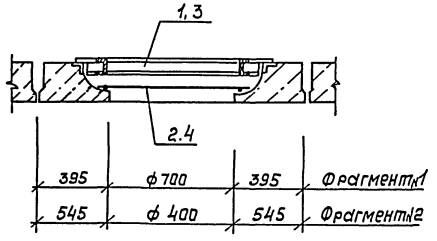


## УМ1

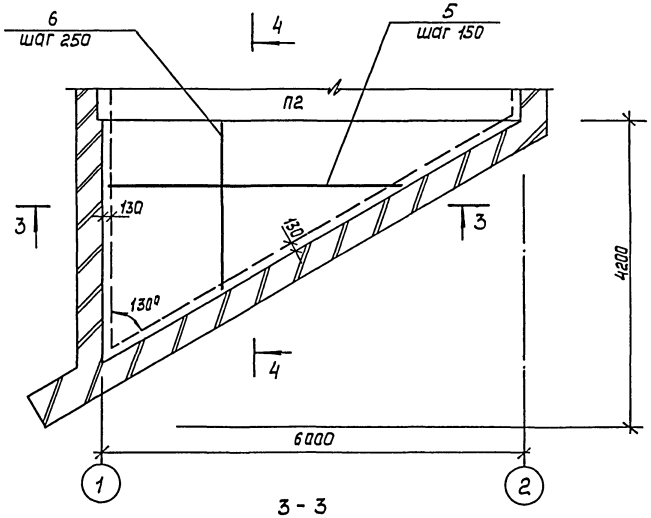


3 - 3

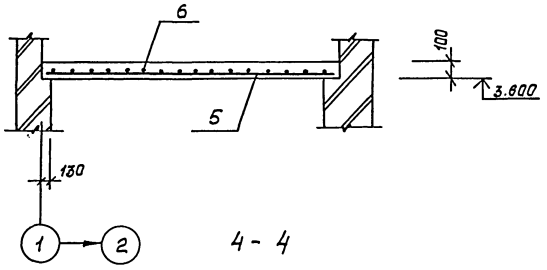


4 - 4

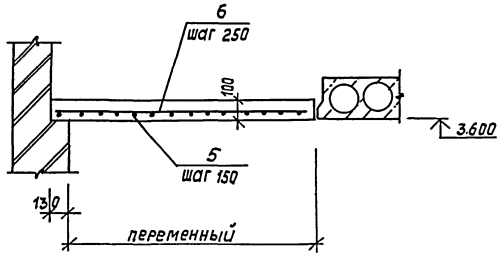


## Спецификация элементов к монолитным конструкциям

| Формат | Зона | Поз. | Обозначение | Наименование | Кол. | Примечание |
|---|---|---|---|---|---|---|
| | | | | Фрагмент 1 (2 шт) | | |
| | | | | Сборочные единицы | | |
| | | 1 | ТП 503-5-50.94 КЖИ. 040 | Рамка РМ1 | 1 | 58.3 кг |
| | | 2 | ТП 503-5-50.94 КЖИ. 080 | Сетка арматурная С1 | 1 | 2.0 кг |
| | | | | Материалы | | |
| | | | | Бетон класса В15 | | 0.1 м3 |
| | | | | Фрагмент 2 (2 шт) | | |
| | | | | Сборочные единицы | | |
| | | 3 | ТП 503-5-50.94 КЖИ. 050 | Рамка РМ2 | 1 | 38.3 кг |
| | | 4 | ТП 503-5-50.94 КЖИ. 090 | Сетка арматурная С2 | 1 | 6.2 кг |
| | | | | Материалы | | |
| | | | | Бетон класса В15 | | 0.12 м3 |
| | | | | УМ1 | | |
| | | | | Сборочные единицы | | |
| | | | | А-III-в ГОСТ 5781-82* | | |
| | | 5 | | $l_{max}$ = 5900; $l_{ср}$ = 3200 | 24 | 1.3 кг |
| | | 6 | | $l_{max}$ = 3300; $l_{ср}$ = 1900 | 12 | 0.8 кг |
| | | | | Материалы | | |
| | | | | Бетон класса В15 | | 1.1 м3 |

1. Защитный слой бетона в монолитном участке не менее 10 мм.
2. Монолитный участок выполнять в соответствии со СНиП 23.03.01-87.

Инв. № подл. | Подп. и дата | Взам. инв. №

| | | | | | |
|---|---|---|---|---|---|
| | | | | ТП 503-5-50.94 КЖ | |
| | | | | Пассажирская автостанция вместимостью 25 человек | |
| Привязан | | | | Здание автостанции | Стадия: Р; Лист: 7; Листов: |
| Инв. № | | | | Фрагменты 1, 2 Участок монолитный УМ1 | Гипроавтотранс г. Москва |
| Н. контр. | Усанова | | | | |
| Нач. отд. | Мусатова | | | | |
| Гл. спец. | Усанова | | | | |
| Зав. гр. | Воробьева | | | | |
| Вед. инж. | Чеснокова | | | | |

| Обозначение | | Наименование | Кол. | Примеч. |
|---|---|---|---|---|
| Т.П.503-5-50.94 | КЖИ.ДО | Содержание | | |
| ТП 503-5-50.94 | ТУ | Технические условия | | |
| ТП 503-5-50.94 | 010 | Козырек КВ16 - 1а | | |
| ТП 503-5-50.94 | 020 | Плита ПР60.15-6АтVТ-а, ПР60.15-6АтVТ-б | | |
| ТП 503-5-50.94 | 030 | Плита ПР60.15-6АтVТ-в ПР60-15-6АтVТ-г | | |
| ТП 503-5-50.94 | 040 | Рамка РМ1 | | |
| ТП 503-5-50.94 | 050 | Рамка РМ2 | | |
| ТП 503-5-50.94 | 060 | Рамка РМ3 | | |
| ТП 503-5-50.94 | 070 | Щит стальной ЩС1 | | |
| ТП 503-5-50.94 | 080 | Сетка арматурная С1 | | |
| ТП 503-5-50.94 | 090 | Сетка арматурная С2 | | |
| ТП 503-5-50.94 | 100 | Изделие закладное МН1 | | |
| ТП 503-5-50.94 | 110 | Изделие закладное МС1 | | |

Взам. инв. №

Подп. и дата

Инв. № подл.

Привязан

Инв. №

| | | | | |
|---|---|---|---|---|
| Н. контр. | Усанова | | | ТП 503-5-50.94 КЖИ.ДО |
| Нач. отд. | Мусатова | | | Стадия Р; Лист 1; Листов 8 |
| Гл. спец. | Усанова | | | Содержание |
| Зав. гр. | Воробьева | | | ГИПРОАВТОТРАНС г. Москва |
| Вед. инж. | Чеснокова | | | |

Формат А2

## Технические требования

1. Общие технические требования.
1.1 Марки стали, принятые в проекте, соответствуют условиям работы конструкций в географическом районе с расчетной температурой -30°С.
2. Железобетонные изделия.
2.1 Сборные железобетонные конструкции изготовить в соответствии с действующими сериями, примененными в данном проекте.
2.2 При изготовлении козырьков и плит перекрытия должны быть выдержаны требования следующих нормативных документов:
ГОСТ 13015.0-83* „Конструкции и изделия бетонные и железобетонные сборные".
ГОСТ 10922-90 „Арматурные изделия и закладные детали сварные для железобетонных конструкций. Технические требования методы испытаний„ ГОСТ 8829-85 „Конструкции и изделия железобетонные сборные, методы испытаний и оценка прочности, жесткости и трещиностойкости".
ГОСТ 10268-80 „Бетон тяжелый. Технические требования к заполнителям"
ГОСТ 14098-85 „Соединения сварные арматуры и закладных изделий железобетонных конструкций".
СНиП 2.03.01-84* „Бетонные и железобетонные конструкции"
3. Арматурные изделия.
3.1. Для стержней периодического профиля класса AIII применять сталь марки 35ГС по ГОСТ 5632-72.*
3.2 Для стержней гладких класса AI применять сталь класса С235 по ГОСТ 27772-88*.
3.3 Арматурные сетки изготавливать с применением контактной точечной сварки, Сварке подлежат все места пересечения стержней.
4. Закладные изделия.
4.1. Для анкеров из горячекатанных стержней периодического профиля класса AIII применять сталь марки 35ГС по ГОСТ 5632-72*.
4.2. Сварку между собой выполнять дуговой ручной электросваркой электродами типа Э42 по ГОСТ 9467-75.
4.3. Лицевые поверхности закладных деталей не соприкасающиеся с бетоном должны быть огрунтованы грунтовкой ГФ-0119 на заводе изготовителе за 2 раза и после монтажа окрашены эмалью ПФ-133 двумя слоями.
4.4 Высота швов нестандартной сварки не должна превышать минимальной толщины свариваемых элементов.
5. Техника безопасности.
5.1 Работы по изготовлению изделий выполнять в соответствии с требованиями СНиП-III-4-80* „Техника безопасности в строительстве".

Взам. инв. №

Подп. и дата

Инв. № подл.

| | | | | |
|---|---|---|---|---|
| Н. контр. | Усанова | | | ТП 503-5-50.94 КЖИ.ТТ |
| Нач. отд. | Мусатова | | | Стадия Р; Лист; Листов |
| Гл. спец. | Успнова | | | Технические требования |
| Зав. гр. | Воробьева | | | ГИПРОАВТОТРАНС г. Москва |
| Вед. инж. | Чеснокова | | | |

Формат А4

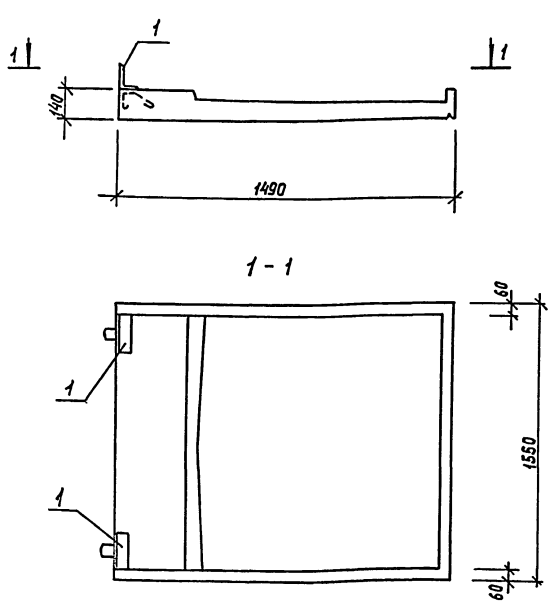


| Формат | Зона | Поз. | Обозначение | Наименование | Кол. | Примеч. |
|---|---|---|---|---|---|---|
| | | | | Документация | | |
| | | | ТП 503-5-50.94 КЖИ.ТТ | Технические требования к изготовлению сборных железобетонных изделий | | |
| | | | | Сборные единицы | | |
| | | | 1.238-1 Вып. 3 | Козырек КВ 16-1 | | |
| | | | | Изделие закладное | | |
| | | 1 | ТП 503-5-50.94 КЖИ.100 | МН 1 | 2 | 2.8 кг |

Ведомость расхода стали на дополнительные закладные изделия, кг

| Марка элемента | Изделия закладные | | | | | | | | общий расход |
|---|---|---|---|---|---|---|---|---|---|
| | Арматура класса А-I ГОСТ 5781-82* | | | Всего | Прокат С245 ГОСТ 8510-86 | | | Всего | |
| | Ф8 | | Итого | | 4125×80×8 | | Итого | | |
| КВ16-1а | 0.64 | | 0.64 | | 5.0 | | 5.0 | 5.0 | 5.64 |

Инв. № подл. | Подп. и дата | Взам. инв. №

20-38-00 ТП

| | | | | |
|---|---|---|---|---|
| Н. контр. | Усанова | | | ТП 503-5-50.94 КЖИ.010 |
| Нач. отд. | Мусатова | | | Стадия Р; Масса 800 кг; Масштаб 1:20 |
| Гл. спец. | Усанова | | | Козырек КВ16-1а |
| Зав. гр. | Воробьева | | | Лист 1; Листов 1 |
| Вед. инж. | Чеснокова | | | ГИПРОАВТОТРАНС г. Москва |

Копировал

Формат А3

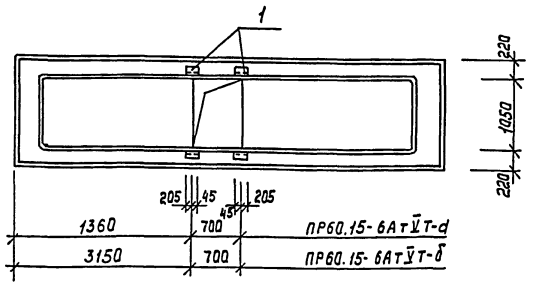


| Формат | Зона | Поз. | Обозначение | Наименование | кол-во на исполнение — | 01 | | Примечание |
|---|---|---|---|---|---|---|---|---|
| | | | | Документация | | | | |
| А3 | | | ТП 503-5-50.94 КЖИ.ТТ | Технические требования к изготовлению сборных железобетонных изделий | | | | |
| | | | | Сборочные единицы | | | | |
| | | | 1.242.1-3 вып. 1 | Плита ПР60.15-6АтV | | | | |
| | | | | Изделие закладное | | | | |
| | | 1 | 1.400-15 вып. 1 | МН 506 | 4 | 4 | | 3.9 кг |

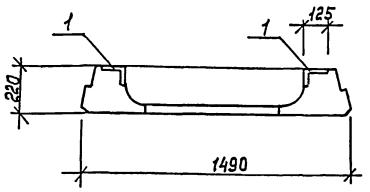


Ведомость расхода стали на дополнительные закладные изделия, кг

| Марка элемента | Изделия закладные | | | | | | | Общий расход |
|---|---|---|---|---|---|---|---|---|
| | Арматура класса А-III ГОСТ 5781-82* | | | всего | Прокат С245 ГОСТ 8510-86 | | всего | |
| | ф10 | ф8 | Итого | | L125×80×8 | Итого | | |
| ПР60.15-6АтV-д<br>ПР60.15-6АтV-б | 0.8 | 2.4 | 3.2 | 3.2 | 12.4 | 12.4 | 15.6 | 15.6 |

| | | | | ТП 503-5-50.94 КЖИ.020 | | | |
|---|---|---|---|---|---|---|---|
| Н. контр. | Усанова | | 11.94 | Плита ПР60.15-6АтV-д<br>ПР60.15-6АтV-б | Стадия | Масса | Масштаб |
| Нач. отд. | Мусатова | | 11.94 | | Р | 2600 | 1:50 |
| Гл. спец. | Усанова | | 11.94 | | Лист 1 | Листов 1 | |
| Зав. гр. | Воробьева | | 11.94 | | ГИПРОАВТОТРАНС г. Москва | | |
| Вед. инж. | Чеснакова | | 11.94 | | | | |

Формат А3

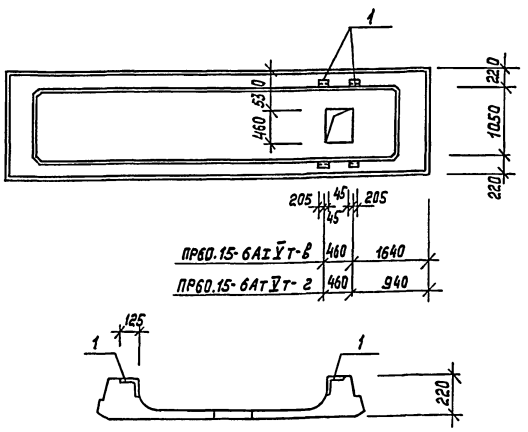


| Формат | Зона | Поз. | Обозначение | Наименование | кол. на исполн. — | 01 | Примеч. |
|---|---|---|---|---|---|---|---|
| | | | | Документация | | | |
| А3 | | | ТП 503-5-50.94 КЖИ.ТТ | Технические требования к изготовлению сборных железобетонных изделий | | | |
| | | | | Сборочные единицы | | | |
| | | | 1.242.1-3 вып. 1 | Плита ПР60.15-6АтV | | | |
| | | | | Изделие закладное | | | |
| | | 1 | 1.400-15 вып. 1 | МН 506 | 4 | 4 | 3.9 кг |

Ведомость расхода стали на дополнительные закладные изделия, кг

| Марка элемента | Изделия закладные | | | | | | | Общий расход |
|---|---|---|---|---|---|---|---|---|
| | Арматура класса А-III ГОСТ 5781-82* | | | всего | Прокат С245 ГОСТ 8510-86 | | всего | |
| | ф10 | ф8 | Итого | | L125×80×8 | Итого | | |
| ПР60.15-6АтV-в<br>ПР60.15-6АтV-г | 0.8 | 2.4 | 3.2 | 3.2 | 12.4 | 12.4 | 12.4 | 15.6 |

| | | | | ТП 503-5-50.94 КЖИ.030 | | | |
|---|---|---|---|---|---|---|---|
| Н. контр. | Усанова | | 11.94 | Плита ПР60.15-6АтV-в<br>ПР60.15-6АтV-г | Стадия | Масса | Масштаб |
| Нач. отд. | Мусатова | | 11.94 | | Р | 2600 | 1:50 |
| Гл. спец. | Усанова | | 11.94 | | Лист 1 | Листов 1 | |
| Зав. гр. | Воробьева | | 11.94 | | ГИПРОАВТОТРАНС г. Москва | | |
| Вед. инж. | Чеснакова | | 11.94 | | | | |

Копировал

Формат А3



Инв. № подл. | Подп. и дата | Взам. инв. №

Ш 00 183-02 ТП 503-5-50.94

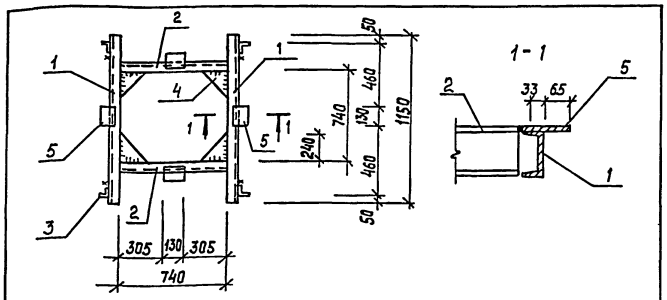


| Формат | Зона | Поз. | Обозначение | Наименование | Кол. | Примечание |
|---|---|---|---|---|---|---|
| | | | | Документация | | |
| А3 | | | ТП 503-5-50.94 КЖИ.ТТ | Технические требования | | |
| | | | | к изготовлению арматурных и закладных изделий | | |
| | | | | Детали | | |
| | | | | Швеллер 10 ГОСТ 8240-89 / С245 ГОСТ 27772-88* | | |
| БЧ | | 1 | | ℓ = 1150 | 2 | 9.9 кг |
| БЧ | | 2 | | ℓ = 740 | 2 | 6.4 кг |
| БЧ | | 3 | | Уголок 75×6 ГОСТ 8509-86 / С245 ГОСТ 27772-88* ℓ=100 | 4 | 0.9 кг |
| | | | | Лист δ=10 ГОСТ 19903-74* / С245 ГОСТ 27772-88* | | |
| БЧ | | 4 | | 240×240 | 4 | 4.5 кг |
| БЧ | | 5 | | 100×130 | 4 | 1.02 кг |

Взам. инв. № | Подп. и дата | Инв. № подл.

| | | | | | |
|---|---|---|---|---|---|
| | | | ТП 503-5-50.94 КЖИ.040 | | |
| Н. контр. | Усанова | | Рамка РМ1 | Стадия: Р | Масса: 58,3 кг |
| Нач. отд. | Мусатова | | | Масштаб: – | |
| Гл. спец. | Усанова | | | Лист 1 | Листов 1 |
| Зав. гр. | Воробьева | | | ГИПРОАВТОТРАНС г. Москва | |
| Вед. инж. | Чеснакова | | | | |

Формат А4

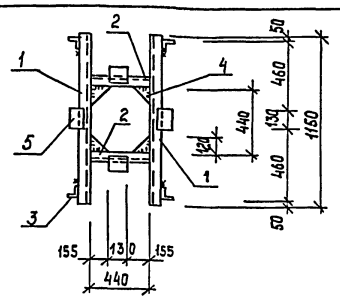


| Формат | Зона | Поз. | Обозначение | Наименование | Кол. | Примечание |
|---|---|---|---|---|---|---|
| | | | | Документация | | |
| | | | ТП 503-5-50.94 КЖИ.ТТ | Технические требования | | |
| | | | | к изготовлению арматурных и закладных изделий | | |
| | | | | Детали | | |
| | | | | Швеллер 10 ГОСТ 8240-89 / С245 ГОСТ 27772-88* | | |
| БЧ | | 1 | | ℓ = 1150 | 2 | 9.9 кг |
| БЧ | | 2 | | ℓ = 440 | 2 | 3.8 кг |
| БЧ | | 3 | | Уголок 75×6 ГОСТ 8509-86 / С245 ГОСТ 27772-88* ℓ=100 | 4 | 0.9 кг |
| | | | | Лист 10 ГОСТ 19903-74* / С245 ГОСТ 27772-88* | | |
| БЧ | | 4 | | 100×100 | 4 | 0.8 кг |
| БЧ | | 5 | | 100×130 | 4 | 1.02 кг |

Взам. инв. № | Подп. и дата | Инв. № подл.

| | | | | | |
|---|---|---|---|---|---|
| | | | ТП 503-5-50.94 КЖИ.050 | | |
| Н. контр. | Усанова | | Рамка РМ2 | Стадия: Р | Масса: 38,3 кг |
| Нач. отд. | Мусатова | | | Масштаб: – | |
| Гл. спец. | Усанова | | | Лист 1 | Листов 1 |
| Зав. гр. | Воробьева | | | ГИПРОАВТОТРАНС г. Москва | |
| Вед. инж. | Чеснакова | | | | |

Формат А4

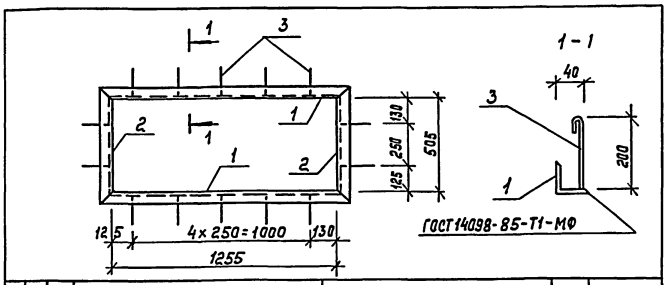


| Формат | Зона | Поз. | Обозначение | Наименование | Кол. | Примечание |
|---|---|---|---|---|---|---|
| | | | | Документация | | |
| | | | ТП 503-5-50.94 КЖИ.ТТ | Технические требования | | |
| | | | | к изготавлению арматурных и закладных | | |
| | | | | изделий | | |
| | | | | Детали | | |
| | | | | Уголок 50×50×5 ГОСТ 8509-86 / С235 ГОСТ 27772-88* | | |
| БЧ | | 1 | | ℓ = 1355 | 2 | 5.0 кг |
| БЧ | | 2 | | ℓ = 605 | 2 | 2.3 кг |
| БЧ | | 3 | | ф10AI ГОСТ 5781-82* | | |
| | | | | ℓ = 250 | 14 | 0.15 кг |

Взам. инв. № | Подп. и дата | Инв. № подл. | 1.001182-02 98

| | | | | | |
|---|---|---|---|---|---|
| | | | ТП 503-5-50.94 КЖИ.060 | | |
| Н. контр. | Усанова | | Рамка РМ3 | Стадия: Р | Масса: 16.7кг | Масштаб: 1:20 |
| Нач. отд. | Мусатова | | | Лист 1 | Листов 1 | |
| Гл. спец. | Усанова | | | ГИПРОАВТОТРАНС г. Москва | | |
| Зав. гр. | Воробьева | | | | | |

Формат А4

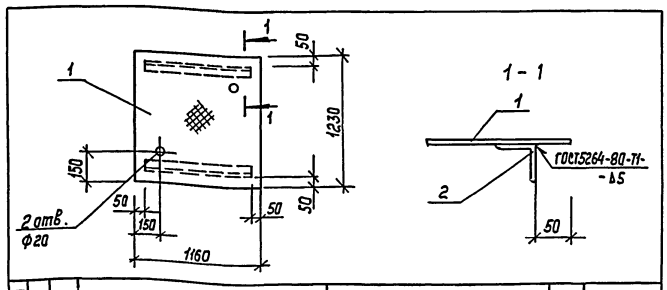


| Формат | Зона | Поз. | Обозначение | Наименование | Кол. | Примечание |
|---|---|---|---|---|---|---|
| | | | | Документация | | |
| | | | ТП 503-5-50.94 КЖИ.ТТ | Технические требования | | |
| | | | | к изготовлению арматурных и закладных | | |
| | | | | изделий | | |
| | | | | Детали | | |
| БЧ | | 1 | | Рифленная сталь δ=5 ГОСТ 8568-77* | 1.43м² | 60.4 кг |
| | | | | Уголок 50×50×5 ГОСТ 8509-86 / С235 ГОСТ 27772-88* | | |
| БЧ | | 2 | | ℓ = 1060 | 2 | 4.0 кг |

Взам. инв. № | Подп. и дата | Инв. № подл.

| | | | | | |
|---|---|---|---|---|---|
| | | | ТП 503-5-50.94 КЖИ.070 | | |
| Н. контр. | Усанова | | Щит стальной ЩС1 | Стадия: Р | Масса: 68.4 кг | Масштаб: – |
| Нач. отд. | Мусатова | | | Лист 1 | Листов 1 | |
| Гл. спец. | Усанова | | | ГИПРОАВТОТРАНС г. Москва | | |
| Зав. гр. | Воробьева | | | | | |

Копировал

Формат А4

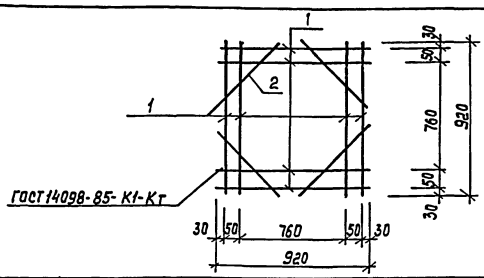


| Формат | Зона | Поз. | Обозначение | Наименование | Кол. | Примечание |
|---|---|---|---|---|---|---|
| | | | | Документация | | |
| | | | ТП 503-5-50.94 КЖИ.ТТ | Технические требования | | |
| | | | | к изготовлению арматур- | | |
| | | | | ных и закладных изделий | | |
| | | | | Детали | | |
| | | | | А-III-6 ГОСТ 5781-82* | | |
| БЧ | | 1 | | ℓ=920 | 8 | 0.2 кг |
| БЧ | | 2 | | ℓ=650 | 4 | 0.14 кг |

Взам. инв. №

Подп. и дата

Инв. № подл.

| | | | |
|---|---|---|---|
| Н. контр. | Усанова | | III.94 |
| Нач. отд. | Мусатова | | III.94 |
| Гл. спец. | Усанова | | III.94 |
| Зав. гр. | Воробьева | | III.94 |
| Вед. инж. | Чеснокова | | III.94 |

ТП 503-5-50.94 КЖИ.080

Сетка арматурная С1

| Стадия | Масса | Масштаб |
|---|---|---|
| Р | 2.16 кг | - |

Лист 1 Листов 1

ГИПРОАВТОТРАНС г. Москва

Формат А4

Альбом 2

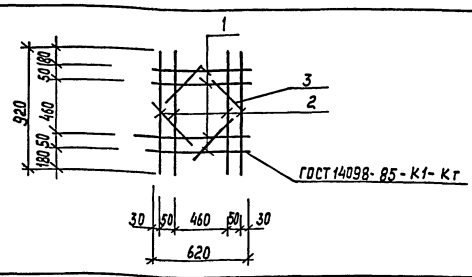


| Формат | Зона | Поз. | Обозначение | Наименование | Кол. | Примечание |
|---|---|---|---|---|---|---|
| | | | | Документация | | |
| | | | ТП 503-5-50.94 КЖИ.ТТ | Технические требования | | |
| | | | | к изготовлению арматур- | | |
| | | | | ных и закладных | | |
| | | | | изделий | | |
| | | | | Детали | | |
| | | | | А-III-6 ГОСТ 5781-82* | | |
| БЧ | | 1 | | ℓ=620 | 4 | 0.14 кг |
| БЧ | | 2 | | ℓ=920 | 4 | 0.2 кг |
| БЧ | | 3 | | ℓ=530 | 4 | 0.12 кг |

Взам. инв. №

Подп. и дата

Инв. № подл.

| | | | |
|---|---|---|---|
| Н. контр. | Усанова | | III.94 |
| Нач. отд. | Мусатова | | III.94 |
| Гл. спец. | Усанова | | III.94 |
| Зав. гр. | Воробьева | | III.94 |
| Вед. инж. | Чеснокова | | III.94 |

ТП 503-5-50.94 КЖИ.090

Сетка арматурная С2

| Стадия | Масса | Масштаб |
|---|---|---|
| Р | 1.84 кг | - |

Лист 1 Листов 1

ГИПРОАВТОТРАНС г. Москва

Формат А4

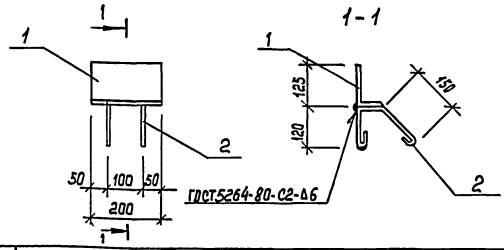


| Формат | Зона | Поз. | Обозначение | Наименование | Кол. | Примечание |
|---|---|---|---|---|---|---|
| | | | | Документация | | |
| | | | ТП 503-5-50.94 КЖИ.ТТ | Технические требования | | |
| | | | | к изготовлению арма- | | |
| | | | | турных и закладных | | |
| | | | | изделий | | |
| | | | | Детали | | |
| БЧ | | 1 | | Уголок 125×80×8 ГОСТ 8510-86 С245 ГОСТ 27772-88* | | |
| | | | | ℓ=200 | 1 | 2,5 кг |
| БЧ | | 2 | | ф8АI ГОСТ 5781-82* ℓ=400 | 2 | 0.16 кг |

Взам. инв. №

Подп. и дата

Инв. № подл.

| | | | |
|---|---|---|---|
| Н. контр. | Усанова | | III.94 |
| Нач. отд. | Мусатова | | III.94 |
| Гл. спец. | Усанова | | III.94 |
| Зав. гр. | Воробьева | | III.94 |

ТП 503-5-50.94 КЖИ.100

Изделие закладное МН1

| Стадия | Масса | Масштаб |
|---|---|---|
| Р | 2,8 кг | 1:10 |

Лист 1 Листов 1

ГИПРОАВТОТРАНС г. Москва

Формат А4

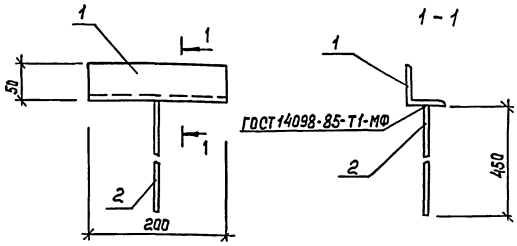


| Формат | Зона | Поз. | Обозначение | Наименование | Кол. | Примечание |
|---|---|---|---|---|---|---|
| | | | | Документация | | |
| | | | ТП 503-5-50.94 КЖИ.ТТ | Технические требования | | |
| | | | | к изготовлению арматур- | | |
| | | | | ных и закладных | | |
| | | | | изделий | | |
| | | | | Детали | | |
| БЧ | | 1 | | Уголок 50×50×5 ГОСТ 8509-86 С235 ГОСТ 27772-88* | | |
| | | | | ℓ=200 | 1 | 0.75 кг |
| БЧ | | 2 | | ф10АI ГОСТ 5781-82* ℓ=450 | 1 | 0.28 кг |

Взам. инв. №

Подп. и дата

Инв. № подл.

| | | | |
|---|---|---|---|
| Н. контр. | Усанова | | III.94 |
| Нач. отд. | Мусатова | | III.94 |
| Гл. спец. | Усанова | | III.94 |
| Зав. гр. | Воробьева | | III.94 |

ТП 503-5-50.94 КЖИ.110

Изделие соединительное МС1

| Стадия | Масса | Масштаб |
|---|---|---|
| Р. | 1,0 кг | 1:5 |

Лист 1 Листов 1

ГИПРОАВТОТРАНС г. Москва

Формат А4

Альбом 2

Ведомость рабочих чертежей основного комплекта марки КМ

| Лист | Наименование | Примечание |
|---|---|---|
| 1 | Общие данные (начало) | |
| 2 | Общие данные (продолжение) | |
| 3 | Общие данные (окончание) | |
| 4 | Схемы расположения стоек, балок и прогонов навеса. Разрезы 1-1, 2-2, 3-3. Узел 1. | |
| 5 | Схема расположения профнастила. Узлы 2,3,4 | |

Ведомость спецификаций

| Лист | Наименование | Примечание |
|---|---|---|
| 5 | Спецификация к схеме расположения профнастила | |

Ведомость ссылочных и прилагаемых документов

| Обозначение | Наименование | Примечание |
|---|---|---|
| | Ссылочные документы | |
| | | |
| 2.440-2 в.1 | Узлы стальных конструкций производственных зданий | |
| | Рамные и шарнирные узлы балочных :: клеток и примыкания ригелей к колоннам | |

Общие указания

1. Основной комплект рабочих чертежей марки КМ разработан на основании исходных данных, приведенных на листе АР-1.

2. Конструкции разработаны применительно к III району по нормативному значению веса снегового покрова и I району по нормативному значению ветрового давления по СНиП 2.01.07-85, сейсмичность района не выше 6 ти баллов; расчетная зимняя температура наружного воздуха для t= 30°С.

3. При расчете и проектировании стальных конструкций применены следующие нормативные материалы:
а). СНиП II-23-81* „Стальные конструкции. Нормы проектирования."
б). СНиП 2-01.07-85„ Нагрузки и воздействия. Нормы проектирования".

4. За относительную отметку 0.000 принят уровень чистого пола первого этажа, соответствующий абсолютной отметке [ ].

5. В основу конструктивного решения металлических конструкций принята рамная схема навеса с использованием легких гнутых профилей. Для покрытия навеса принят стальной профилированный настил.

6. Материал конструкций.
6.1. Все конструкции навеса запроектированы из стали С235, С245, С255 - ГОСТ 27772-88*.
6.2. Все болты нормальной точности М16 класса 5,8 по ГОСТ 7798-70*.
6.3. Сварные соединения выполнять электродами марки Э42 по ГОСТ 9467-75*.
6.4. Все соединения, для которых не указаны усилия в таблицах элементов, крепить на усилия не менее:
- для прокатных профилей - 5 т;
- для гнутых профилей - 3 т.

7. Элемент „б" крепить по всему периметру навеса и окрасить пентафталевой эмалью светло-серого цвета.

8. Антикоррозийная защита:
- Все металлические конструкции окрасить пентафталевой эмалью черного цвета за 2 два раза.

Типовой проект разработан в соответствии с действующими нормами и правилами и предусматривает мероприятия, обеспечивающие взрывную, взрывопожарную и пожарную безопасность при эксплуатации здания

Главный инженер проекта Трушин А.В.

Инв.№ подл. | Подп. и дата | Взам. инв.№

Привязан:

Инв.№

ТП 503-5-50.94 КМ

Пассажирская автостанция вместимостью 25 человек

| | | | |
|---|---|---|---|
| ГИП | Трушин | | 11.94 |
| Н. контр. | Усанова | | 11.94 |
| Нач. отд. | Мусатова | | 11.94 |
| Гл. спец. | Усанова | | 11.94 |
| Зав. гр. | Воробьева | | 11.94 |
| Вед. инж. | Ерофеева | | 11.94 |

Здание автостанции

| Стадия | Лист | Листов |
|---|---|---|
| Р | 1 | 5 |

Общие данные (начало)

Гипроавтотранс г. Москва

Альбом 2

## ТЕХНИЧЕСКАЯ СПЕЦИФИКАЦИЯ МЕТАЛЛА (ПРОДОЛЖЕНИЕ)

| Вид профиля и ГОСТ, ТУ | Марка металла и ГОСТ | Обозначение и размер профиля, мм | N п/п | Код: Марка металла | Код: Вид профиля | Код: Размер профиля | Количество, шт | Длина, мм | Масса металла по элементам конструкций, т: Стойки навеса | Балки навеса | Прогоны навеса | Настил покрытия | Прочие элементы | Общая масса, т | Масса потребности в металле по кварталам (заполняется изготовителем, т): I | II | III | IV | Заполняется ВЦ |
|---|---|---|---|---|---|---|---|---|---|---|---|---|---|---|---|---|---|---|---|
| | | | | | | | | | Код элемента конструкций | | | | | | | | | | |
| 1 | 2 | 3 | 4 | 5 | 6 | 7 | 8 | 9 | 10 | 11 | 12 | 13 | 14 | 15 | | | | | |
| Нетиповые конструкции стальной профилированный настил ГОСТ 24045-86 | | | | | | | | | | | | | | | | | | | |
| | С 235 ГОСТ 27772-88* | Н57-750-07 | 1 | | | | | | | | | 2.100 | | 2.100 | | | | | |
| | Итого | | 2 | | | | | | | | | 2.100 | | 2.100 | | | | | |
| Всего профиля | | | 3 | | | | | | | | | 2.100 | | 2.100 | | | | | |
| Швеллеры стальные гнутые равнополочные ГОСТ 8278-83* | С 235 ГОСТ 27772-88* | г.н. С 180×80×5 | 4 | | | | | | | 1.230 | | | | 1.230 | | | | | |
| | | г.н. С 140×60×4 | 5 | | | | | | | | 1.540 | | | 1.540 | | | | | |
| | | г.н. С 60×32×3 | 6 | | | | | | | | | | 0.160 | 0.160 | | | | | |
| | Итого | | 7 | | | | | | | 1.230 | 1.540 | | 0.160 | 2.930 | | | | | |
| Всего профиля | | | 8 | | | | | | | 1.230 | 1.540 | | 0.160 | 2.930 | | | | | |
| Профили гнутые квадратные замкнутые сварные ТУ 36-2287-80 | С 255 ГОСТ 27772-88* | г.н. О 180×180×8 | 9 | | | | | | 1.550 | | | | | 1.550 | | | | | |
| | Итого | | 10 | | | | | | 1.550 | | | | | 1.550 | | | | | |
| Всего профиля | | | 11 | | | | | | 1.550 | | | | | 1.550 | | | | | |
| Прокат листовой горячекатанный ГОСТ 19903-74* | С 245 ГОСТ 27772-88* | t = 16 | 12 | | | | | | 0.180 | | | | | 0.180 | | | | | |
| | | t = 10 | 13 | | | | | | 0.050 | 0.008 | | | | 0.058 | | | | | |
| | С235 ГОСТ 27772-88* | t = 6 | 14 | | | | | | | | | | 0.025 | 0.025 | | | | | |
| | Итого | | 15 | | | | | | 0.230 | 0.008 | | | 0.025 | 0.263 | | | | | |
| Всего профиля | | | 16 | | | | | | 0.230 | 0.008 | | | 0.025 | 0.263 | | | | | |
| Сталь прокатная угловая равнополочная ГОСТ 8509-86 | С 245 ГОСТ 27772-88* | ∠ 75×5 | 17 | | | | | | | | | | 0.008 | 0.008 | | | | | |
| | Итого | | 18 | | | | | | | | | | 0.008 | 0.008 | | | | | |
| Всего профиля | | | 19 | | | | | | | | | | 0.008 | 0.008 | | | | | |
| Самонарезающие винты ТУ 36-2142-78 | С 245 | В6×25 | 20 | | | | | | | | | 0.015 | | 0.015 | | | | | |
| | Итого | | 21 | | | | | | | | | 0.015 | | 0.015 | | | | | |
| Всего профиля | | | 22 | | | | | | | | | 0.015 | | 0.015 | | | | | |
| Уплотнительные шайбы ТУ 36-2130-78 | С 245 | ШУ-6 | 23 | | | | | | | | | 0.008 | | 0.008 | | | | | |
| | Итого | | 24 | | | | | | | | | 0.008 | | 0.008 | | | | | |
| Всего профиля | | | 25 | | | | | | | | | 0.008 | | 0.008 | | | | | |

Взам. инв. № | Подп. и дата | Инв. № подл.

Привязан:

Инв. №

| | | | |
|---|---|---|---|
| ГИП | Трушин | | 10.94 |
| Н. контр. | Усанова | | 10.94 |
| Нач. отд. | Мусатова | | 10.94 |
| Гл. спец. | Усанова | | 10.94 |
| Зав. гр. | Воробьева | | 10.94 |
| Вед. инж. | Чеснокова | | 10.94 |

ТП 503-5-50.94 КМ

Пассажирская автостанция вместимостью 25 человек

Здание автостанции

| Стадия | Лист | Листов |
|---|---|---|
| Р | 2 | |

Общие данные (продолжение)

Гипроавтотранс г. Москва

## ТЕХНИЧЕСКАЯ СПЕЦИФИКАЦИЯ МЕТАЛЛА

/ОКОНЧАНИЕ/

| ВИД ПРОФИЛЯ И ГОСТ, ТУ | МАРКА МЕТАЛЛА И ГОСТ | ОБОЗНАЧЕНИЕ И РАЗМЕР ПРОФИЛЯ, ММ | N П/П | КОД: МАРКА МЕТАЛЛА | КОД: ВИД ПРОФИЛЯ | КОД: РАЗМЕР ПРОФИЛЯ | КОЛИЧЕСТВО, ШТ | ДЛИНА, ММ | МАССА МЕТАЛЛА ПО ЭЛЕМЕНТАМ КОНСТРУКЦИЙ: Стойки навеса | Балки навеса | Прогоны навеса | Настил покрытия | Прочие элементы | ОБЩАЯ МАССА, Т | МАССА ПОТРЕВНОСТИ В МЕТАЛЛЕ ПО КВАРТАЛАМ / ЗАПОЛНЯЕТСЯ ИЗГОТОВИТЕЛЕМ, Т / I | II | III | IV | ЗАПОЛНЯЕТСЯ ВЦ |
|---|---|---|---|---|---|---|---|---|---|---|---|---|---|---|---|---|---|---|---|
| | | | | Код элемента конструкций | | | | | | | | | | | | | | | |
| 1 | 2 | 3 | 4 | 5 | 6 | 7 | 8 | 9 | 10 | 11 | 12 | 13 | 14 | 15 | | | | | |
| Комбинированные заклепки ТУ 36-2088-85 | | | | | | | | | | | | | | | | | | | |
| | С235 ГОСТ 27772-88* | 3К-12-4,5 | 26 | | | | | | | | | | | 0,010 | | | | | |
| | | | | | | | | | | | | | | | | | | | |
| | ИТОГО | | 27 | | | | | | | | | | | 0,010 | | | | | |
| Всего профиля | | | 28 | | | | | | | | | | | 0,010 | | | | | |
| Болты с шестигранной головкой по ГОСТ 7805-70* | С 245 | М16х60.30.029 | 29 | | | | | | | | | | | | | | | | |
| | ГОСТ 27772-88* | | | | | | | | | | | | | | | | | | |
| | ИТОГО | | 30 | | | | | | | | | | | 0,001 | | | | | |
| Всего профиля | | | 31 | | | | | | | | | | | 0,001 | | | | | |
| Гайки шестигранные по ГОСТ 5915-70* | С 235 | М16.4.029 | 32 | | | | | | | | | | | | | | | | |
| | ГОСТ 27772-88* | | | | | | | | | | | | | | | | | | |
| | ИТОГО | | 33 | | | | | | | | | | | 0,001 | | | | | |
| Всего профиля | | | 34 | | | | | | | | | | | 0,001 | | | | | |
| Шайбы по ГОСТ 11371-78* | С235 | 16.01.029 | 35 | | | | | | | | | | | | | | | | |
| | ГОСТ 27772-88* | | | | | | | | | | | | | | | | | | |
| | ИТОГО | | 36 | | | | | | | | | | | 0,001 | | | | | |
| Всего профиля | | | 37 | | | | | | | | | | | 0,001 | | | | | |
| Всего масса металла | | | 38 | | | | | | 1,780 | 1,238 | 1,540 | 2,123 | 0,193 | 6,887 | | | | | |
| Масса наплавленного металла | | | 39 | | | | | | 0,027 | 0,019 | 0,013 | 0,032 | 0,003 | 0,104 | | | | | |
| В том числе по маркам | С 235 | | 40 | | | | | | | 1,230 | 1,540 | 2,100 | 0,160 | 5,042 | | | | | |
| | С 245 | | 41 | | | | | | 0,230 | 0,008 | | 0,023 | 0,033 | 0,295 | | | | | |
| | С 255 | | 42 | | | | | | 1,550 | | | | | 1,550 | | | | | |
| Масса поставки элементов по кварталам, Т (заполняется заказчиком) | | | | | | | | | | | | | | | | | | | |

привязан :

инв.N

| | | | |
|---|---|---|---|
| ГИП | ТРУШИН | | 11.94 |
| Н.контр | УСАНОВА | | 11.94 |
| Нач.отд. | МУСАТОВА | | 11.94 |
| Гл.спец. | УСАНОВА | | 11.94 |
| Зав.гр | БОРОБЬЕВА | | 11.94 |
| Вед.инж | ЧЕСНОКОВА | | 11.94 |

ТП 503-5-50.94 КМ

Пассажирская автостанция вместимостью 25 человек

Здание автостанции

| СТАДИЯ | ЛИСТ | ЛИСТОВ |
|---|---|---|
| Р | 3 | |

ОБЩИЕ ДАННЫЕ (ОКОНЧАНИЕ)

ГИПРОАВТОТРАНС г.Москва

Инв.N подл. | Подпись и дата | Взамен инв.N

Альбом 2

## Схема расположения стоек, балок и прогонов навеса

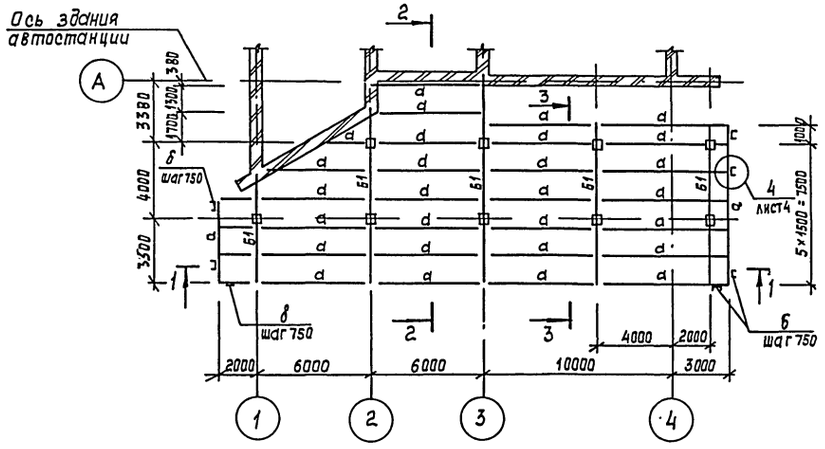


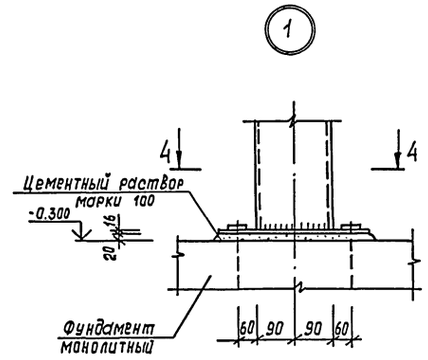


## Ведомость элементов

| Марка | Сечение: Эскиз | Поз. | Сечение: Состав | Опорные усилия: M кНм | N кН | Q кН | Группа конструк. | Марка металла | Примечание |
|---|---|---|---|---|---|---|---|---|---|
| С1 | □ | | Гнс 180×180×8 | | | | 2 | С255 | по гибкости |
| б | ⊏ | | Гнс 60×32×3 | | | | 4 | С235 | конструктивно |
| Б1 | ⊐⊏ | | 2Гнс 180×80×5 | | | | 3 | С235 | |
| d | ⊏ | | Гнс 140×60×4 | | | | 4 | С235 | |

1. Материалы конструкций смотреть в ведомости элементов и технической спецификации металла.
2. Сварку производить электродами типа Э42 по ГОСТ 9467-75*.
3. Общие указания смотреть на листе КМ-1
4. Узлы 2, 3, 4 смотреть на листе КМ-5.
5. Все болты принять М16.
6. Низ стоек обетонировать до планировочной отметки перрона.

### 1 - 1

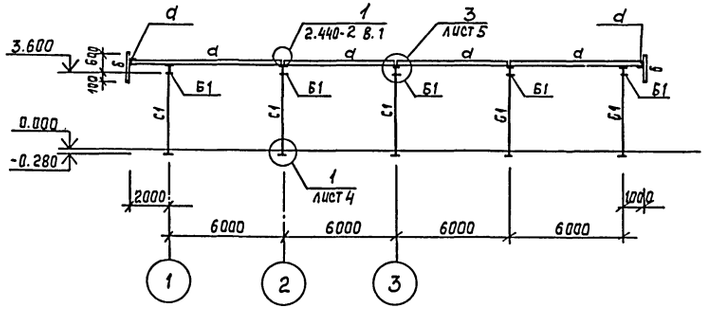


### 4 - 4

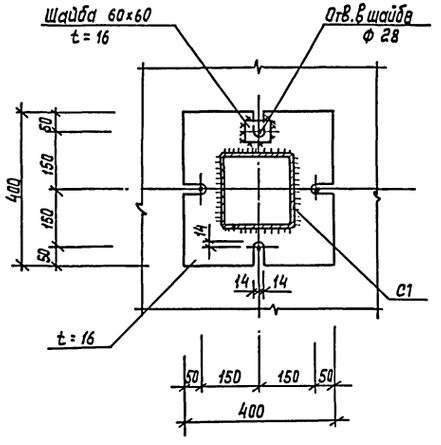


### 2 - 2

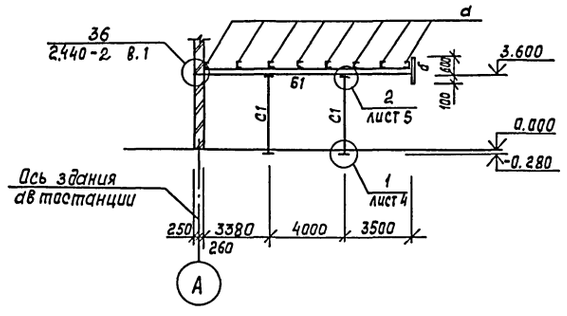


### 3 - 3

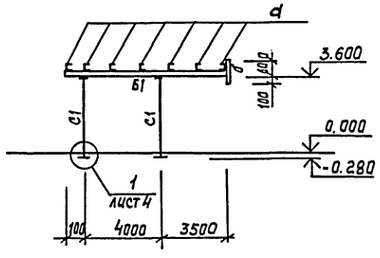


| | | | | |
|---|---|---|---|---|
| ГИП | Трушин | | | 11.94 |
| Н. контр. | Усанова | | | 11.94 |
| Нач. отд. | Мусатова | | | 11.94 |
| Гл. спец. | Усанова | | | 11.94 |
| Зав. гр. | Воробьева | | | 11.94 |
| Вед. инж. | Ерофеева | | | 11.94 |

Привязан:

Инв. №

ТП 503-5-50.94 КМ

Пассажирская автостанция вместимостью 25 человек

Здание автостанции

| Стадия | Лист | Листов |
|---|---|---|
| Р | 4 | |

Схема расположения стоек, балок и прогонов навеса. Разрезы 1-1, 2-2, 3-3. Узел 1

ГИПРОАВТОТРАНС г. Москва

Взам. инв. № | Подп. и дата | Инв. № подл.

Ц 00182-02 31 Формат А2

Альбом 2

## Схема расположения профнастила

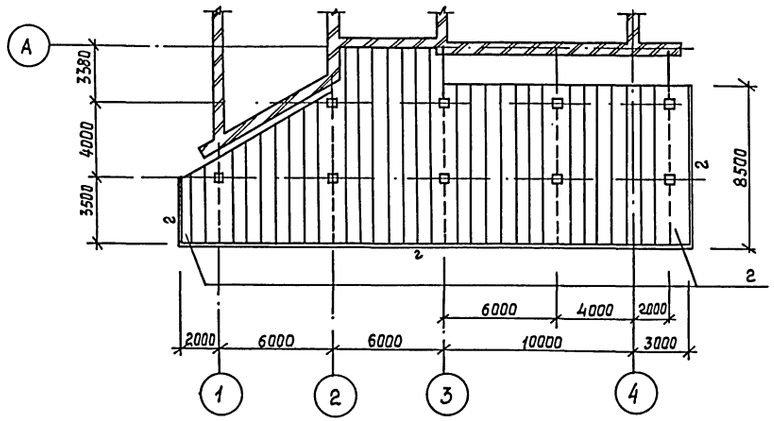


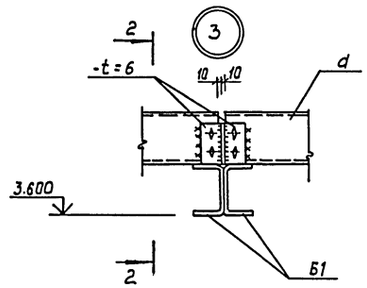


2-2

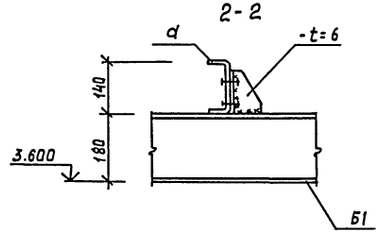


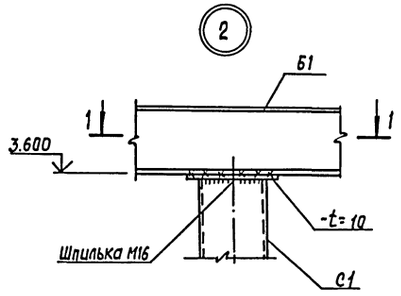


1-1

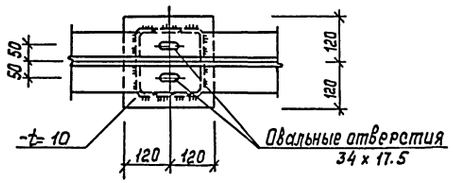


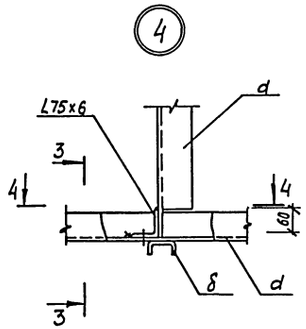


3-3

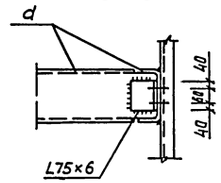


4-4

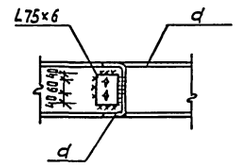


### Спецификация к схеме расположения профнастила

| Масса, поз. | Обозначение | Наименование | Кол. | Масса ед. кг. | Примечание |
|---|---|---|---|---|---|
| | | Стальной профилиро-ванный настил | | | |
| 2 | ГОСТ 24045-86 | Профиль Н57-750-0.7 | 312.0 | 6.5 | п.м |

1. Все болты приняты М16.
2. Профилированный настил крепится самонарезающими винтами 6.3х25 по ТУ36-2142-78 с уплотнительными шайбами ШУ-6 по ТУ 36-2130-72 по концам настила в каждой волне, а к промежуточным прогонам через волну. Между собой профнастил соединяется комбинированными заклепками ЗК-12-4.5 по ТУ36-2088-25 с шагом 500 мм.
3. Данный лист смотреть совместно с листом КМ-4.

Привязан:

Инв.№

| | | | |
|---|---|---|---|
| ГИП | Трушин | | 11.94 |
| Н. контр. | Усанова | | 11.94 |
| Нач. отд. | Мусатова | | 11.94 |
| Гл. спец. | Усанова | | 11.94 |
| Зав. гр. | Воробьева | | 11.94 |
| Вед. инж. | Ерофеева | | 11.94 |

ТП 503-5-50.94 КМ

Пассажирская автостанция вместимостью 25 человек

Здание автостанции

| Стадия | Лист | Листов |
|---|---|---|
| Р | 5 | |

Схема расположения профнастила. Узлы 2,3,4

Гипроавтотранс г. Москва

Инв.№ подл. | Подп. и дата | Взам. инв.№

Альбом 2

## Ведомость рабочих чертежей основного комплекта

| Лист | Наименование | Примечание |
|---|---|---|
| 1. | Общие данные (начало) | |
| 2. | Общие данные (окончание) | |
| 3. | Характеристика отопительно-вентиляционных систем. Таблица местных отсосов от технологического оборудования. | |
| 4. | Отопление. Теплоснабжение. Вентиляция. План на отм. 0.000. Фрагмент плана в осях Г-Б. | |
| 5. | Схема системы отопления. Схема системы теплоснабжения установок П1, П2. | |
| 6. | Схемы систем П1; П2; В1... В3; ВЕ1. | |
| 7. | Установки систем П1; П2; В2 | |
| 8. | Узел управления. План. Схема узла управления. | |

## Ведомость ссылочных и прилагаемых документов

начало

| Обозначение | Наименование | Примечание |
|---|---|---|
| | Ссылочные документы | |
| 4.904-69 | Детали крепления санитарно-технических приборов и трубопроводов | |
| 5.904-51 вып. 1 | Зонты и дефлекторы вентиляционных систем. | |
| 5.904-50 вып. 0,1 | Решетки вентиляционные регулируемые типа „РВ" | |
| 1.494-10 | Решетки щелевые регулирующие Тип „Р" | |
| 1.494-21 | Крепление решеток воздухоприточных типа „РР" и щелевых регулирующих типа „Р" к воздуховодам и строительным конструкциям | |

(продолжение)

| Обозначение | Наименование | Примечание |
|---|---|---|
| 5.903-21 вып. 0,1 | Узлы обвязки регулирующих клапанов на трубопроводах теплоснабжения калориферных установок | |
| 5.903-20 вып. 0,1 | Воздухосборники для систем отопления и теплоснабжения вентиляционных установок | |
| 5.904-1 вып. 0 | Детали крепления воздуховодов Указания по выбору и компановке крепления | |
| вып. 1 | Рабочие чертежи (часть 1 и 2) | |
| 5.904-4 | Двери и люки для вентиляционных камер | |
| 5.904-34 вып. 0 | Приточно-рециркуляционные агрегаты производительностью от 1 до 10 тыс. м³/ч Технические характеристики и данные для подбора | |
| вып. 1-1 | Агрегаты производительностью от 1 до 5 тыс. м³/ч | |
| 5.904-38 | Гибкие вставки к центробежным вентиляторам | |
| 5.904-45 | Узлы прохода вентиляционных шахт через покрытия промышленных зданий. Узлы прохода общего назначения. | |
| 7.903.9-2 вып. 1 | Детали тепловой изоляции промышленных об'ектов с положительными температурами Тепловая изоляция трубопроводов | |
| вып. 2 | Тепловая изоляция арматуры фланцевых соединений трубопроводов | |

(окончание)

| Обозначение | Наименование | Примечание |
|---|---|---|
| Группа 1 подгр. 1.1 Сборник 25 Главмонтажавтоматика | Установка закладных конструкций на технологическом оборудовании и трубопроводах Узлы и детали. | |
| Группа 1 подгр. 1.1 Сборник 50 Главмонтажавтоматика | Приборы для измерения и регулирования температуры Установка закладных конструкций на технологических трубопроводах и оборудовании Узлы и детали. | |
| | Прилагаемые документы | |
| ТП503-5-50.94 СО.ОВ. | Спецификация оборудования | |

Типовой проект разработан в соответствии с действующими нормами и правилами и предусматривает мероприятия, обеспечивающие взрывную, взрывопожарную и пожарную безопасность при эксплуатации сооружения.

Главный инженер проекта / Трушин А.В./

Привязан

Инв.№

ТП 503-5-50.94 ОВ

Пассажирская автостанция вместимостью 25 человек

| | | | |
|---|---|---|---|
| ГИП | Трушин | | 03.94 |
| Нач.отд. | Галкина | | 03.94 |
| Н.контр. | Белтова | | 03.94 |
| Зав.гр. | Белтова | | 03.94 |
| В.инж. | Медовая | | 03.94 |

Здание автостанции

| Стадия | Лист | Листов |
|---|---|---|
| Р | 1 | 8 |

Общие данные (начало)

Гипроавтотранс г. Москва

Инв. № подл. | Подпись и дата | Взам. инв. №

Альбом 2

## Общие указания.

1. Проект отопления и вентиляции разработан в соответствии со следующими нормативными документами: СНиП 2.04-0.5-91; СНиП 2.01.02-85.

2. Расчетные температуры наружного воздуха для холодного периода года приняты:

$t_н = -30°C$,

Внутренние температуры приняты:

- для пассажирского зала и административных помещений +18°C
- для помещений буфета и санузла +16°C
- для уборных общего пользования +15°C
- для кладовых +10°C.

3. Теплоносителем для нужд отопления и вентиляции принята вода с параметрами $T_1 = 150°C$, $T_2 = 70°C$.

Теплоснабжение предусматривается из теплового пункта, размещаемого в техническом помещении.

4. Потери напора в системах составляют

- в системе отопления 2060 Па
- в системе теплоснабжения 4000 Па

5. Воздуховоды системы В2 и участок воздуховода системы П2 в подсобном помещении выполняются из оцинкованной стали по ГОСТ 14918-80*.

Воздуховоды всех прочих систем принимаются из тонколистовой кровельной стали по ГОСТ 19904-90.

Толщина стали принимается согласно СНиП 2.04.0.5-91 в зависимости от сечения воздуховода.

Участки вытяжных воздуховодов над кровлей выполняются из стали толщиной 1.5 мм.

6. Окраску неоцинкованных воздуховодов производить изнутри и снаружи в два слоя эмалью ПФ-115 ГОСТ 6465-76*. по грунту ГФ-021 ГОСТ 25129-82*.

7. Магистральные трубопроводы систем отопления, теплоснабжения калориферов и в тепловом пункте изготовить из стальных электросварных труб по ГОСТ 10704-91, гнутые участки трубопроводов и участки соединений с арматурой и отопительными приборами изготавливаются из водогазопроводных облегченных труб с резьбой под накатку по ГОСТ 3262-75*.

8. Трубопроводы теплового пункта, трубопроводы отопления, прокладываемые в подпольных каналах, подающие трубопроводы теплоснабжения теплоизолируются полуцилиндрами из минераловатных плит толщиной 40 мм на синтетическом связующем по ГОСТ 23208-83 марки 200 с покровным слоем из рулонного стеклопластика РСТ толщиной 0.25 мм.

9. Конвекторы „Универсал" дополнительно окрашиваются за один раз краской БТ-177.

Неизолированные участки трубопроводов окрашиваются за 2 раза краской БТ-177 по грунту - лак БТ-577 по ГОСТ 5631-79*.

10. Трубопроводы прокладываются с уклоном 0.002.

11. Участки воздуховодов от шумоглушителей до выхода из венткамер звукоизолируются матами из супертонкого базальтового стекловолокна толщ. 50 мм в стеклоткани типа Э-01 по ГОСТ 19907-83*.

12. В приточно-рециркуляционных агрегатах АПР неиспользуемые отверстия патрубков (рециркуляционное и нижнее для наружного воздуха) закрываются заглушкой.

13. При пожаре отключаются все системы.

План-схема

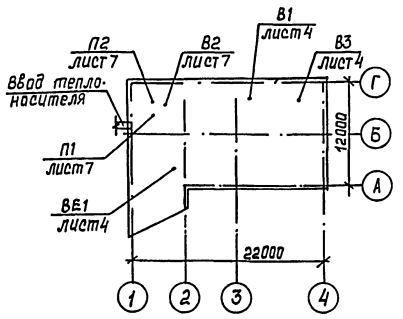


Основные показатели по чертежам отопления и вентиляции

| Наименование здания (сооружения) помещения | Объем м3 | Периоды года при $t_н$, °C | Расход тепла, ккал/ч | | | | Расход холода ккал/ч | Установлен. мощн. эл. двигат. кВт |
|---|---|---|---|---|---|---|---|---|
| | | | На отопление | На вентиляцию | На горячее водоснабжение | Общий | | |
| Здание | | | | | | | | |
| автостанции | | -30° | 37515 | 47980 | — | 85495 | | 3.12 |
| | | | (32340) | (41360) | | (73700) | | |

| | | | | | | | |
|---|---|---|---|---|---|---|---|
| Привязан | ГИП | Трушин | | 03.94 | ТП 503-5-50.94 ОВ | | |
| | Нач.отд. | Галкина | | 03.94 | Пассажирская автостанция вместимостью 25 человек | | |
| | Н.контр. | Белтова | | 03.94 | Здание автостанции | Стадия | Лист | Листов |
| | Зав.гр. | Белтова | | 03.94 | | | 2 | |
| | Вед.инж. | Медовая | | 03.94 | Общие данные (окончание) | Гипроавтотранс г. Москва | | |
| Инв. № | | | | | | | | |

Инв. № подл. | Подп. и дата | Взам. инв. №

Ц00182-02 34 Формат А2

Альбом 2

## ХАРАКТЕРИСТИКА ОТОПИТЕЛЬНО- ВЕНТИЛЯЦИОННЫХ СИСТЕМ

| Обозначение системы | Кол. систем | Наименование обслуживаемого помещения (технологического оборудования) | Тип установки | Вентилятор: Тип, исполн. по взрывозащите | Вентилятор: № | Вентилятор: Схема исполнен. | Вентилятор: положение | Вентилятор: L, м³/ч | Вентилятор: P, Па (кгс/м²) | Вентилятор: n, об/мин | Электродвигатель: Тип, исполнение по взрывозащите | Электродвигатель: N, кВт | Электродвигатель: n, об/мин | Воздухонагреватель: Тип | Воздухонагреватель: № | Воздухонагреватель: Кол. | Воздухонагреватель: Т-ра нагрева, °С от | Воздухонагреватель: Т-ра нагрева, °С до | Воздухонагреватель: Расход тепла, Вт (ккал/ч) | Воздухонагреватель: ΔP, Па (кгс/м²) | Фильтр: Тип | Фильтр: № | Фильтр: Кол. | Фильтр: ΔP, Па (кгс/м²) | Фильтр: Концентрация мг/м³ начальная | Фильтр: Концентрация мг/м³ конечная | Примечание |
|---|---|---|---|---|---|---|---|---|---|---|---|---|---|---|---|---|---|---|---|---|---|---|---|---|---|---|---|---|
| П1 | 1 | Пассажирский | | | | | | | | | | | | | | | | | | | | | | | | | | |
| | | зал, администра- | | | | | | | | | | | | | | | | | | | | | | | | | | |
| | | тивные помеще- | | | | | | | | | | | | | | | | | | | | | | | | | | |
| | | ния станции, | | | | | | | | | | | | | | | | | | | | | | | | | | |
| | | техническое | | | | | | | | | | | | | | | | | | | | | | | | | | |
| | | помещение | АПР-3.15 | ВЦ14-46 | 3.15 | 1 | Л0° | 1880 | 680 (69) | 1395 | АИР80В4 | 1.5 | 1395 | КСк3 | 6-02 | 1 | -30 | 18 | 30150 (25990) | 70/7 | ФСВУ | — | 1 | 50/5 | | | | |
| П2 | 1 | Помещения | | | | | | | | | | | | | | | | | | | | | | | | | | |
| | | буфета | АПР-2 | ВРЧ-75.1 | 2.5 | 1 | Л0° | 1160 | 780 (79) | 2840 | 4А71А2 | 0.75 | 2840 | КСк3 | 6-02 | 1 | -30 | 16 | 17830 (15370) | 80/8 | ФСВУ | — | 1 | 50/5 | | | | |
| В1 | 1 | Пассажирский | | | | | | | | | | | | | | | | | | | | | | | | | | |
| | | зал, подсобное | | | | | | | | | | | | | | | | | | | | | | | | | | |
| | | помещение, комна- | крышн. | ВКО | 4 | — | — | 1005 | 125/128 | 1320 | АИР63А4У2 | 0.25 | 1320 | | | | | | | | | | | | | | | | |
| | | та уборочного | | | | | | | | | | | | | | | | | | | | | | | | | | |
| | | инвентаря | | | | | | | | | | | | | | | | | | | | | | | | | | |
| В2 | | Помещения | Е3.15.110-1 | ВР4-75.1 | 3.15 | 1 | Л0° | 1060 | 400/41 | 1365 | 4АА63В4 | 0.37 | 1365 | | | | | | | | | | | | | | | | |
| | | буфета | | | | | | | | | | | | | | | | | | | | | | | | | | |
| | | | | | | | | | | | | | | | | | | | | | | | | | | | | |
| В3 | | Санузлы | крышн. | ВКО | 4 | — | — | 900 | 125/126 | 1320 | АИР63А4У2 | 0.25 | 1320 | | | | | | | | | | | | | | | | |
| ВЕ1 | | Подсобное помеще- | | | | | | | | | | | | | | | | | | | | | | | | | | |
| | | ние (отсос от | | | | | | | | | | | | | | | | | | | | | | | | | | |
| | | ША-7) | | | | | | 220 | | | | | | | | | | | | | | | | | | | | |

### Местные отсосы от технологического оборудования

| Технологическое оборудование: Поз. | Технологическое оборудование: Наименование | Кол. | Характеристика выделяющихся вредностей | Объем вытяжки, м³/ч: на ед. оборуд. | Объем вытяжки, м³/ч: всего | Характеристика местного отсоса: Обозначение | Характеристика местного отсоса: Применяемые документы | Обозначение систем | Примечание |
|---|---|---|---|---|---|---|---|---|---|
| 3 | Плита электрическая | | | | | | рекомендации по проектированию и монтажу | | |
| | ПЭ-0.17-01 | 1 | Тепло, влага, запахи | 250 | 250 | МВО-1.2м | оборудования для заготовочных предприятий | В2 | |
| 4 | Шкаф жарочный | | | | | | общественного питания | | |
| | электрический | | | | | | Люберецкий СКБ торгового | | |
| | ШЖЭ-0.51-01 | 1 | Тепло, влага, запахи | 400 | 400 | МВО-0,5-01 | машиностроения | В2 | |
| ША-7 | Шкаф аккумуляторный | 1 | Пары электролита | 220 | 220 | отсос от шкафа | | ВЕ1 | |

СОГЛАСОВАНО: Нач. отд. ЭО Шунский

Инв. № подл. | Подп. и дата | Взам. инв. №

Привязан:

Инв. №

| | | | |
|---|---|---|---|
| ГИП | Трушин | | 03.94 |
| Нач. отд. | Галкина | | 03.94 |
| Н. контр. | Белтова | | 03.94 |
| Зав. гр. | Белтова | | 03.94 |
| В. инж. | Медовая | | 03.94 |

ТП 503-5-50.94 ОВ

Пассажирская автостанция вместимостью 25 человек

Здание автостанции

| Стадия | Лист | Листов |
|---|---|---|
| Р | 3 | |

Характеристика отопительно-вентиляционных систем. Таблица местных отсосов от технологического оборудования

Гипроавтотранс г. Москва

Ц00182-02 35 Формат А2

Инв. № подл. | Подпись и дата | Взам. инв. №

Согласовано:
Нач. отд. АОВ Нуатова
Нач. отд. ЭО Шунгенин
Нач. отд. ВК Маньонка

Альбом 2
Инв. № 10:2 Сент 1980-21
Зам. ГСН
Зам. ГИП
Зам. ГАП

# План

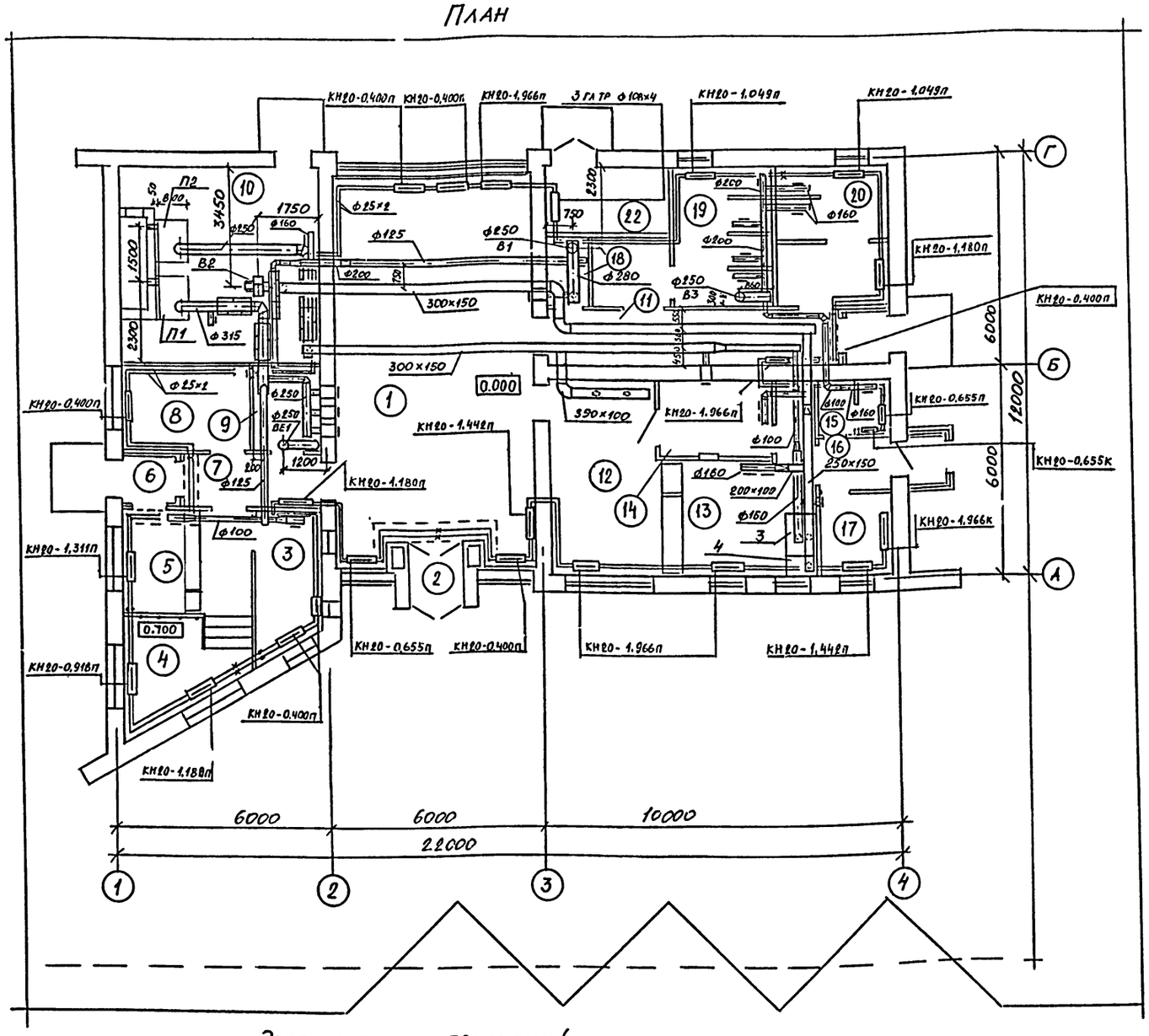


## Фрагмент плана в осях Г-Б

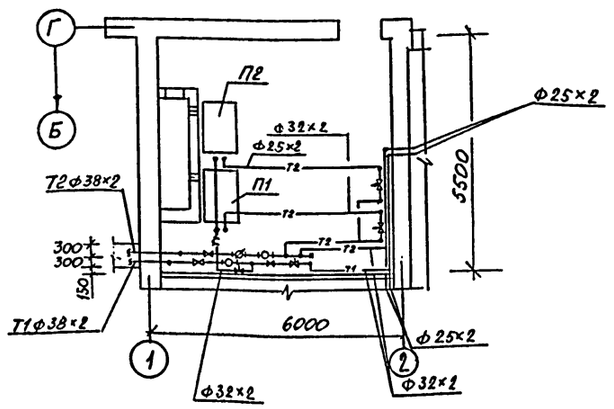


## Экспликация помещений

| | Наименование помещений | | | | |
|---|---|---|---|---|---|
| 1. | Пассажирский зал с учетом 1 киоска роз-ничной торговли и 18 автоматических ячеек хранения ручной клади | 5. | Шоферская | 16. | Коридор |
| | | 6. | Тамбур | 17 | Комната персонала |
| | | 7 | Коридор | 18. | Комната уборочного инвентаря |
| | | 8. | Кабинет начальника | | |
| | | 9. | Подсобное помещение | 19 | Санузел женский |
| | | 10. | Техническое помещение | 20. | Санузел мужской |
| | | 11 | Коридор | 21. | Тамбур |
| 2. | Тамбур | 12. | Буфет на 12 пос. мест | 22. | Электрощитовая |
| 3. | Кассовая кабина | 13. | Подсобная буфета | | |
| 4. | Диспетчерская | 14. | Моечная посуды | | |
| | | 15. | Санузел | | |

Привязан

Инв. N

| | | | |
|---|---|---|---|
| ГИП | Трушин | | 03.94 |
| Нач. отд. | Галкина | | 03.94 |
| Н. контр. | Белтова | | 03.94 |
| Зав. гр. | Белтова | | 03.94 |
| В. инж. | Медовая | | 03.94 |

ТП 503-5-50.94 ОВ

Пассажирская автостанция вместимостью 25 человек

Здание автостанции

| Стадия | Лист | Листов |
|---|---|---|
| Р | 4 | |

Отопление. Теплоснабжение. Вентиляция. План на отм. 0.000 Фрагмент плана в осях Г-Б

Гипроавтотранс г. Москва

ЦОО182-02 36 Копировал Формат А2

Альбом 2

## Система отопления

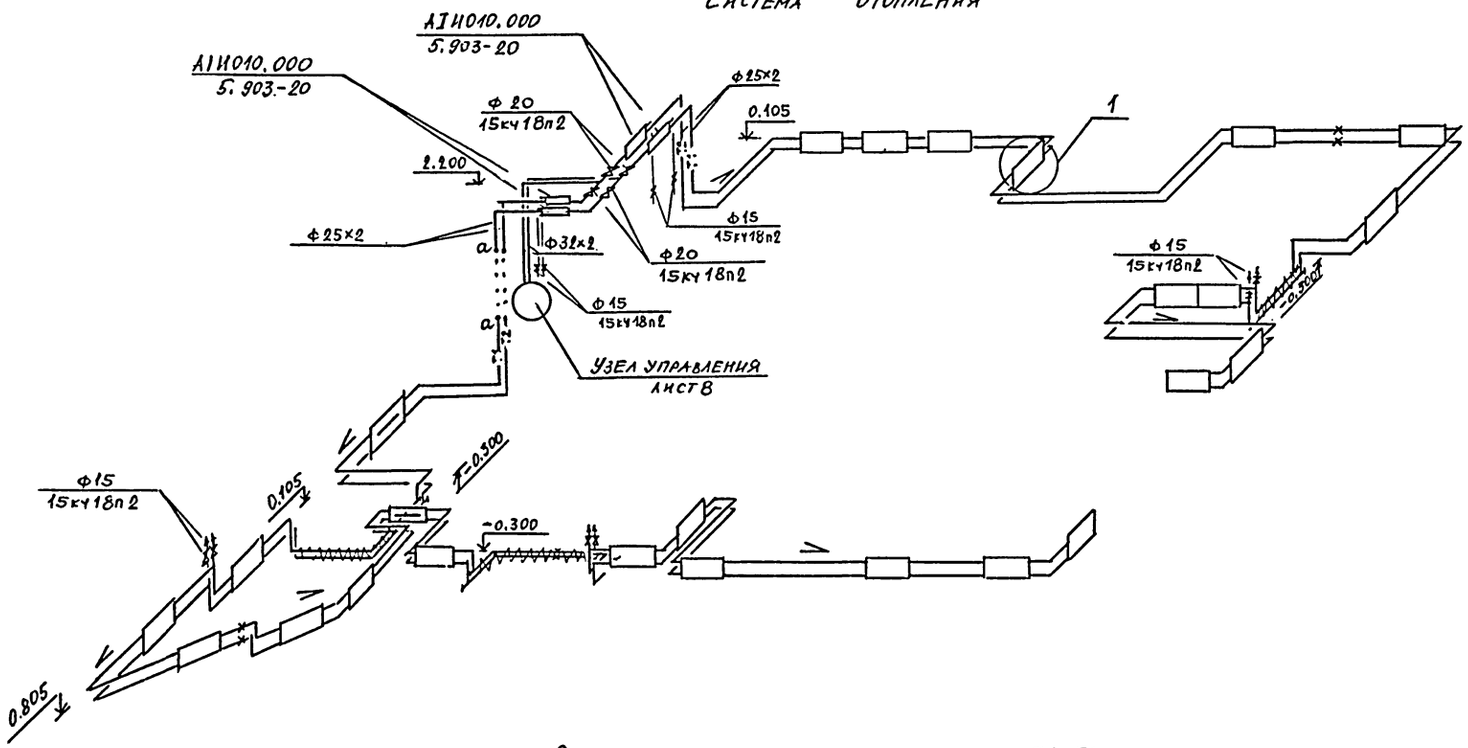


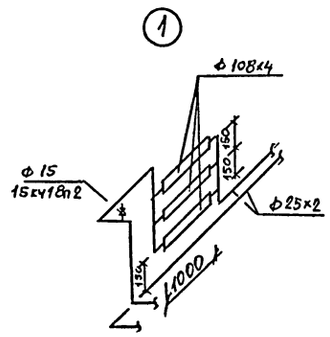


## Система теплоснабжения установок П1, П2

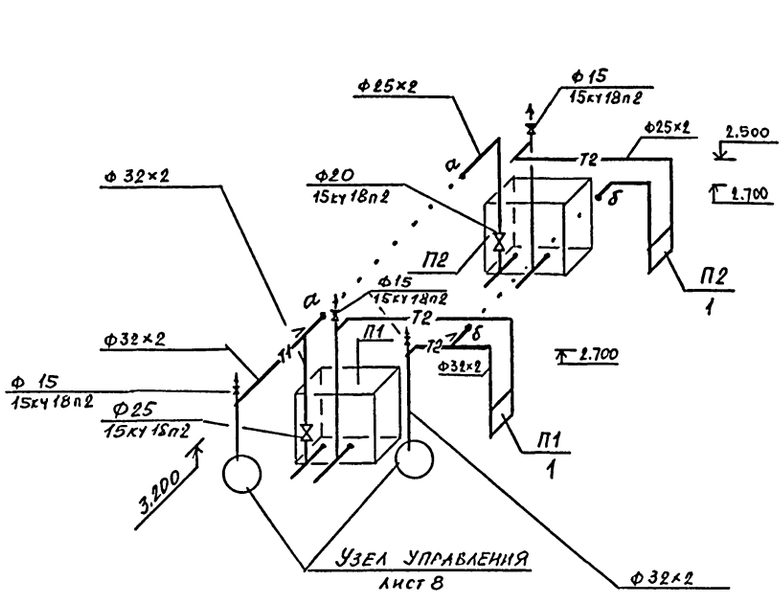


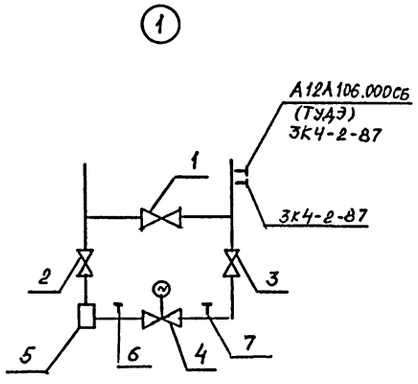


## Таблица

| N N систем | Шифр | Обозначение | Арматура поз.1 | Арматура поз.2,3 | Арматура поз.4 | Фильтр поз.5 | поз.6,7 | Kvy. |
|---|---|---|---|---|---|---|---|---|
| П1 | УР-15/25 | ОРК1.-02 | ф15 15кч18п2 | ф25 15кч18п2 | ф15 15ч943нж | ОРК2.10-02 | ЗК4-46-76 | 0,64 |
| П2 | УР-15/20 | ОРК1.-01 | ф15 15кч18п2 | ф20 15кч18п2 | ф15 25ч943нж | ОРК2.10-01 | ЗК4-46-76 | 0,4 |

Привязан

Инв. N

Инв. № подл. | Подпись и дата | Взам. инв. №

| | | | | |
|---|---|---|---|---|
| ГИП | Трушин | | 03.94 | ТП 503-5-50.94 ОВ |
| Нач.отд. | Галкина | | 03.94 | Пассажирская автостанция вместимостью 25 человек |
| Н.контр | Белтова | | 03.94 | Здание автостанции — Стадия: Р; Лист: 5; Листов: |
| Зав.гр. | Белтова | | 03.94 | Схема системы отопления. Схема системы теплоснабжения установок П1, П2 |
| В.инж. | Медовая | | 03.94 | Гипроавтотранс г. Москва |

П1

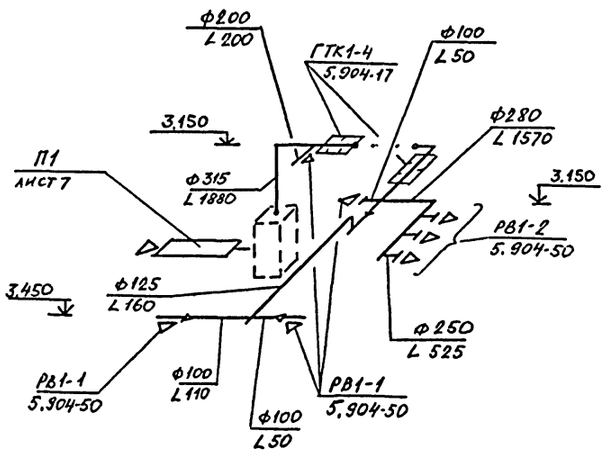


П2

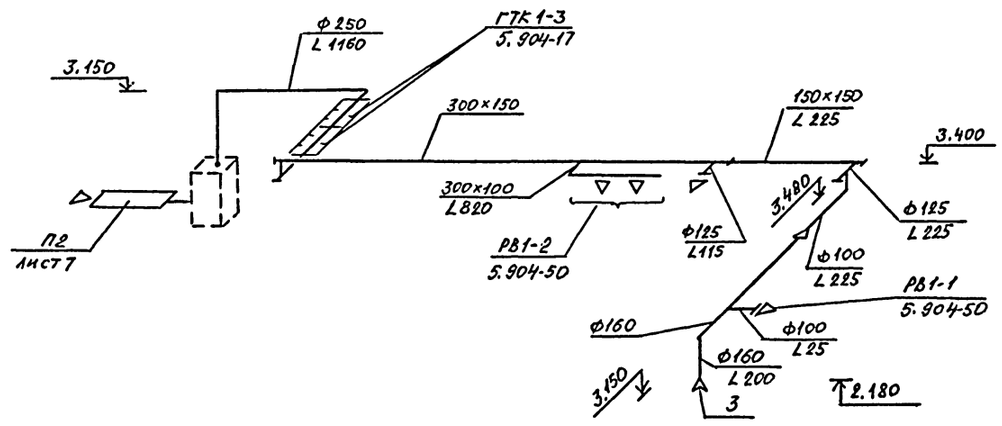


ВЕ1

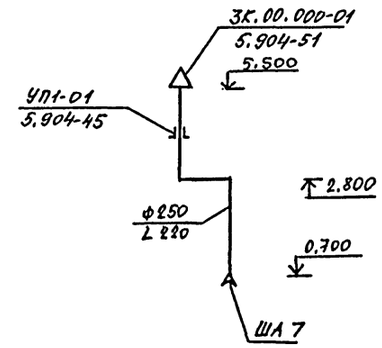


В1

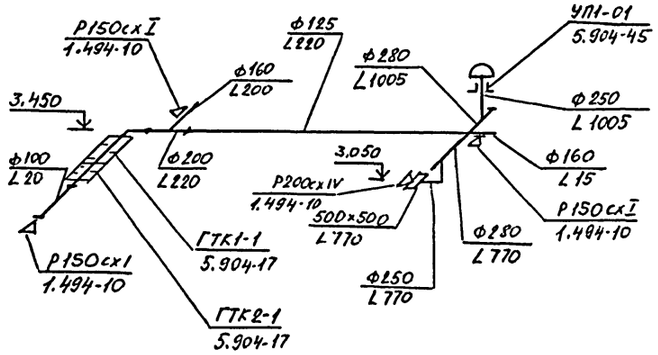


В2

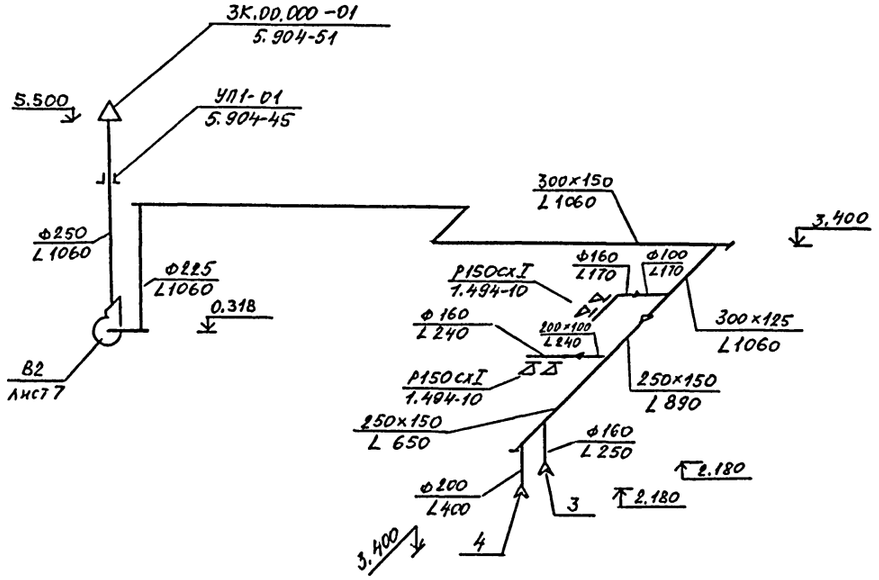


В3

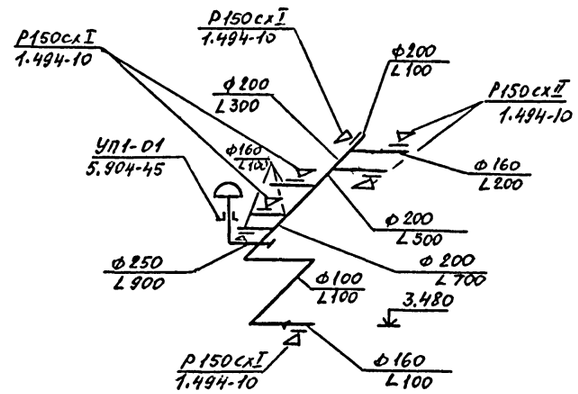


| | | | | | | |
|---|---|---|---|---|---|---|
| | | | | ТП 503-5-50.94 | ОВ | |
| | | | | Пассажирская автостанция вместимостью 25 человек | | |
| Привязан | | | | | Стадия | Лист | Листов |
| | ГИП | Трушин | 03.94 | Здание автостанции | Р | 6 | |
| | Нач.отд. | Галкина | 03.94 | | | | |
| | Н.контр. | Белтова | 03.94 | | | | |
| Инв. № | Зав.гр. | Белтова | 03.94 | Схемы систем П1, П2, В1... В3, ВЕ1 | Гипроавтотранс г. Москва | | |
| | В.инж. | Медовая | 03.94 | | | | |

Инв. № подл. | Подпись и дата | Взам. инв. №

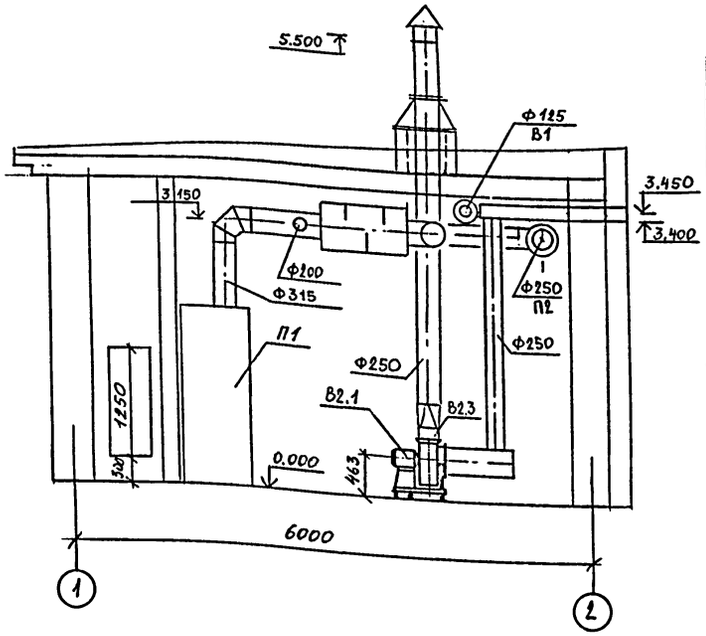


План

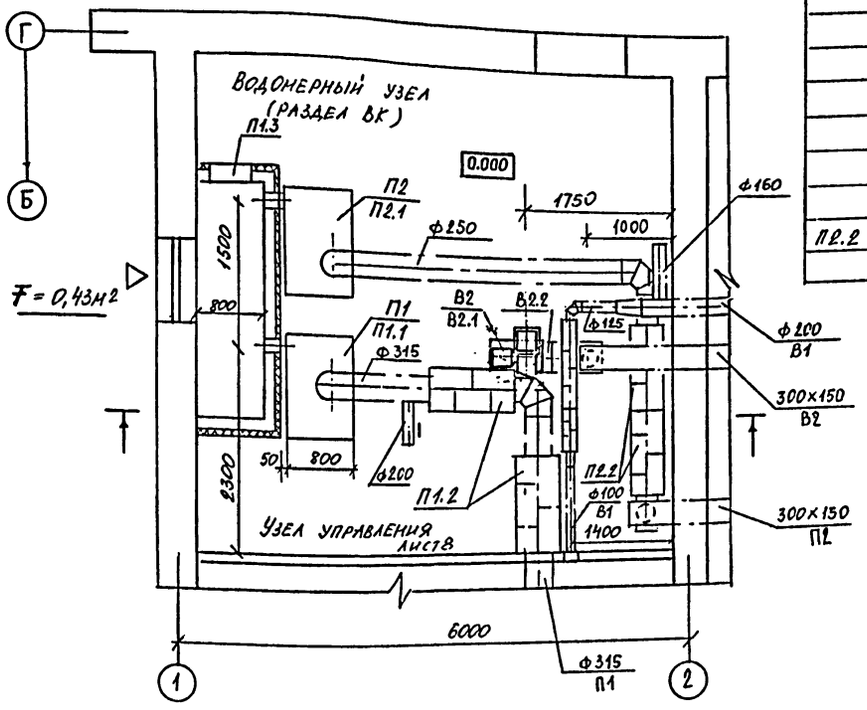


## Спецификация отопительно-вентиляционных установок

| Марка поз. | Обозначение | Наименование | Кол. | Масса ед. кг | Примечание |
|---|---|---|---|---|---|
| | П1. | | | | |
| П1.1. | 5.904-34 | Приточно-рециркуляционный агрегат АПР 3.15 с верхним выпуском воздуха-компл | 1 | | |
| | | а) Вентилятор ВЦ14-46 №3.15 с электродвигателем АИР80В4, N=1,5кВт, n=1395 об/мин | | | |
| | | б) Калорифер биметаллический КСк3-6 - 1 шт | | | |
| | | в) Фильтр ФСВУ | | | |
| П1.2 | 5.904-17 в.1-1 | Шумоглушитель трубчатый ГТК 1-4 | 2 | 27,2 | |
| П1.3. | 5.904-4 | Дверь герметическая утепленная Дус 1,25×0,5 | 1 | 33,6 | |
| | П2 | | | | |
| П2.1. | 5.904-34 | Приточно-рециркуляционный агрегат АПР 2 с верхним выпуском воздуха-компл | 1 | | |
| | | а) Вентилятор ВР4-75.1 №2,5 с электродвигателем 4А71А2 N=0,75кВт, n=2840 об/мин | | | |
| | | б) Калорифер биметаллический КСк3-6 - 1 шт | | | |
| | | в) Фильтр ФСВУ | | | |
| П2.2 | 5.904-17 в.1-1 | Шумоглушитель трубчатый ГТК 1-3 | | | |

| Марка поз. | Обозначение | Наименование | Кол | Масса ед. кг | Примечание |
|---|---|---|---|---|---|
| | В2 | | | | |
| | АО „МОВЕН" | Агрегат вентиляторный Е3.15.110-1 компл. | 1 | | |
| | | а) Вентилятор центробежный ВР4-75.1 №2.5 с колесом 1.1 Дном. исполнение 1 положение Л0° | | | |
| | | б) Электродвигатель 4АА63В4 N=0,37кВт n=1365 об/мин | | | |
| В2.2 | 5.904-38 | Гибкая вставка В.00.00-05 | 1 | 1,24 | |
| В2.3 | 5.904-38 | Гибкая вставка Н.00.0-07 | 1 | 1,14 | |

Альбом 2

Согласовано:
Нач. отд. АСО — Мусатова
Нач. отд. ЭО — Шукский
Нач. отд. ВК — Марионков

Инв. № подл. | Подпись и дата | Взам. инв. №

Привязан

Инв. N

| | | | |
|---|---|---|---|
| ГИП | Трушин | | 03.94 |
| Нач. отд. | Галкина | | 03.94 |
| Зав. гр. | Белтова | | 03.94 |
| Н. контр. | Белтова | | 03.94 |
| В. инж. | Медовая | | 03.94 |

ТП 503-5-50.94 ОВ

Пассажирская автостанция вместимостью 25 человек

Здание автостанции

| Стадия | Лист | Листов |
|---|---|---|
| Р | 7 | |

Установки систем П1; П2; В2

Гипроавтотранс г. Москва

Ц.00182-02 39 Копировал

Альбом 2

## Узел управления

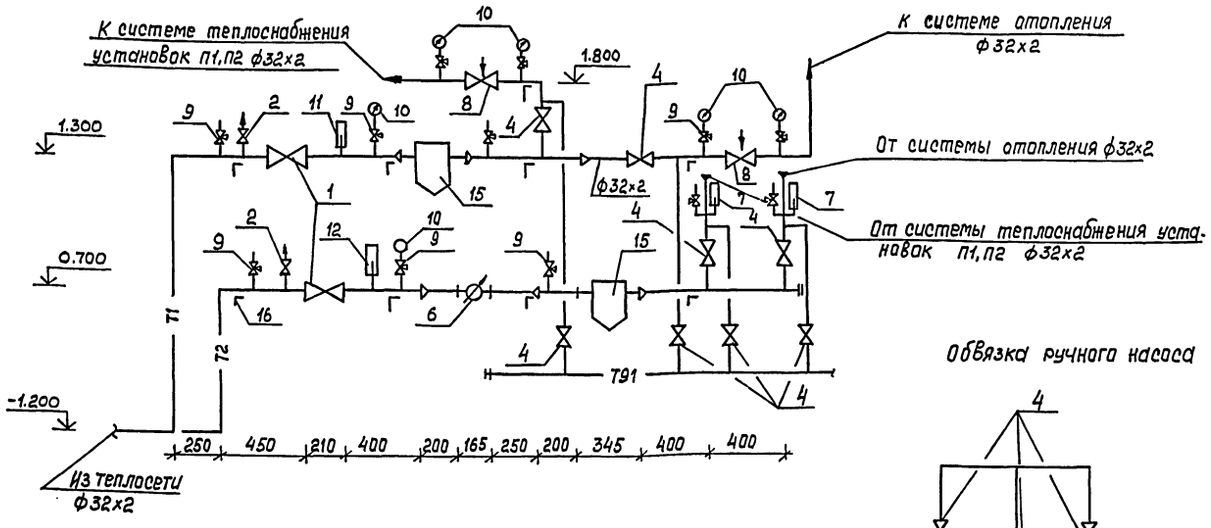


## Обвязка ручного насоса

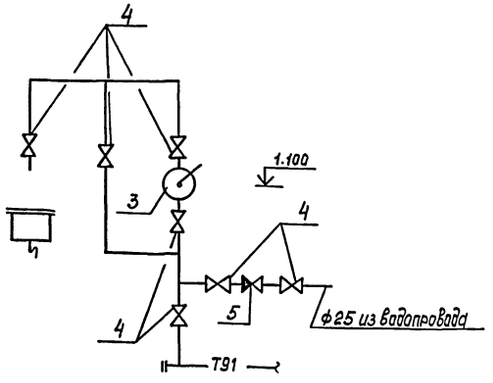


## План

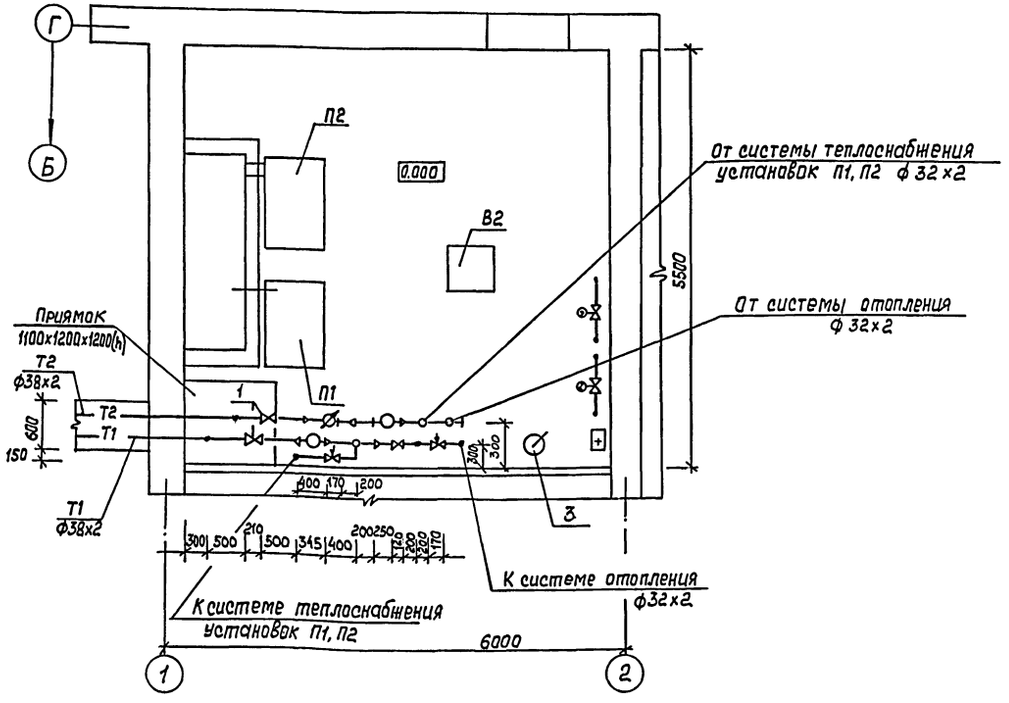


| Марка, поз. | Обозначение | Наименование | Кол. | Масса ед.кг. | Примечание |
|---|---|---|---|---|---|
| 1 | 15с27нж 1 | Клапан запорный | | | |
| | | фланцевый ф32 | 2 | 15.67 | |
| 2 | | ф15 | 2 | 6.5 | |
| 3 | РПН 1.3/30 | Насос ручной | 1 | 20.0 | |
| 4 | 15кч19п2 | ф25 | 15 | 2.7 | |
| 5 | 16Б1бк | Клапан обратный ф25 | 1 | 0.5 | |
| 6 | ВСКМГ 9010 | Счетчик крыльчатый | | | |
| | | горячей воды ф25 | 1 | | |
| 7 | У4-1-240-104 | Термометр 0-100°С | 2 | | |
| 8 | ДР-50 | Регулятор давления | | | |
| | | и расхода ф25 | 2 | 6.0 | |
| 9 | 11Б18бк | Трехходовой кран ф15 | 12 | 0.26 | |
| 10 | МП3У-1.6-2.5 | Манометр | 6 | | |
| 11 | П6-1-240-103 | Термометр 0÷200°С | 1 | | |
| 12 | П4-1-240-103 | Термометр 0÷100°С | 1 | | |
| 13 | ЗКЧ-46-76 группа1: | Закладная конструк- | | | |
| | сб.25 „Главмонтаж- | ция для манометра | 12 | | |
| | автоматика" | | | | |
| 14 | ЗКЧ-2-87 группа 1 | Закладная конструк- | | | |
| | сб.50 „Главмонтаж- | ция для термомет- | | | |
| | автоматика" | ра | 4 | | |
| 15 | 5.903-13 в.5 | Грязевик абонентс- | | | |
| | | кий ф40 | 2 | 17.1 | |
| 16 | L70х70х5 / С235 | Уголок | | | |
| | ГОСТ 8509-86* / ГОСТ 27772-88* | | 7 | | |

| | | | | | | | |
|---|---|---|---|---|---|---|---|
| Привязан | ГИП | Трушин | | 03.94 | ТП 503-5-50.94 ОВ | | |
| | Нач.отд. | Галкина | | 03.94 | Пассажирская автостанция вместимостью 25 человек | | |
| | Н.контр. | Белтова | | 03.94 | Здание автостанции | Стадия | Лист | Листов |
| | Зав.гр. | Белтова | | 03.94 | | Р | 8 | |
| Инв. № | Вед.инж. | Медовая | | 03.94 | Узел управления. План. Схема узла управления | ГИПРОАВТОТРАНС г. Москва | | |

Согласовано: Нач. АСО Мусатова; Нач. ВК Марионков

Инв.№ подл. | Подп. и дата | Взам. инв.№

Копировал ВК Ц00182-02 40 Формат А2

## Ведомость рабочих чертежей основного комплекта

| Лист | Наименование | Примечание |
|---|---|---|
| 1 | Общие данные | |
| 2 | План на отм. 0.000 с сетями В1,Т3,К1,К3. | |
| | План кровли | |
| 3 | Схемы систем В1,Т3,К1,К3 | |
| | | |
| | | |

## Ведомость ссылочных и прилагаемых документов

| Обозначение | Наименование | Примечание |
|---|---|---|
| | Ссылочные документы | |
| Серия 4.900-10 | Альбом оборудования фасонных | |
| выпуск IV, раздел 1.2.3 | частей и арматуры для сетей | |
| | и сооружений водопровода | |
| | и канализации | |
| Серия 4.904-69 | Детали крепления санитарно- | |
| | технических приборов и | |
| | трубопроводов | |
| Серия 4.900-9 | Узлы и детали трубопроводов | |
| выпуск I | из пластмассовых труб | |
| | для систем водоснабжения и | |
| | канализации | |
| Серия 5.901-1 | Водомерные узлы | |
| выпуск 0 | | |
| Серия 5.900-7 | Опорные конструкции и средства | |
| выпуск 1,4 | крепления стальных трубопро- | |
| | водов внутренних санитарно- | |
| | технических систем | |
| | | |
| | Прилагаемые документы | |
| ВК.СО | Спецификация оборудования | |
| | | |

## Основные показатели по чертежам водопровода и канализации

| Наименование системы | Потребный напор на вводе, м | Расчетный расход м³/сут | м³/ч | л/с | при пожаре л/с | Установленная мощность электродвигателей кВт | Примечание |
|---|---|---|---|---|---|---|---|
| 1. Водопровод | | | | | | | |
| хозяйственно- | | | | | | | с учетом |
| питьевой | 10.0 | 6.765 | 0.610 | 1.092 | — | | расхода |
| в том числе: | | | | | | | горячей воды |
| - хозяйствен- | | | | | | | |
| но- питьевые | | | | | | | |
| нужды | 10.0 | 3.705 | 0.497 | 0.482 | — | | |
| - нужды | | | | | | | |
| буфета | 10.0 | 0.450 | 0.113 | 0.610 | — | | |
| - полив тер- | | | | | | | принят |
| ритории | 10.0 | 2.61 | — | — | — | | условно |
| - наружное | | | | | | | |
| пожароту- | | | | | | | в итог не |
| шение | 10.0 | — | — | — | 10.0 | | входит |
| | | | | | | | |
| 2. Горячее | | | | | | | |
| водоснабже- | | | | | | | |
| ние | 10.0 | 2.314 | 0.339 | 0.675 | — | 30.0 | |
| 3. Канализация | — | 4.155 | 0.610 | 2.692 | — | | |
| в том числе: | | | | | | | |
| - бытовая | — | 3.705 | 0.497 | 2.082 | — | | |
| - производ- | | | | | | | |
| ственная | — | 0.450 | 0.113 | 0.610 | — | | |

## Общие указания

1. Исходными данными для разработки рабочих чертежей является:

задание на проектирование, утвержденное Главпроектом Госстроя России.

2. Расчет систем водопровода и канализации выполнен в соответствии с ВСН-01-89. Минавтотранс РСФСР и СНиП 2.04.01-85.

3. Монтаж сетей производится в соответствии со СНиП 3.05.01-85.

4. Монтаж трубопроводов холодного и горячего водоснабжения выполнять с уклонам 0.005 к водоразборным точкам и местам спуска.

5. Окраску трубопроводов, прокладываемых открыто, производить эмалью марки ПФ-115, предварительно прогрунтовав грунтовкой марки ГФ-021.

6. При применении пластмассовых труб для систем канализации необходима соблюдать следующие условия:

места прохода стояков через перекрытия должны быть заделаны цементным, раствором на всю толщину перекрытия; перед заделкой стояка раствором, трубы следует заделывать рулонным гидроизоляционным материалом без зазора.

7. ☐ Заполняется при привязке проекта.

8. Указания по привязке типового проекта изложены в пояснительной записке, альбом 1.

Типовой проект разработан в соответствии с действующими нормами и правилами и предусматривает мероприятия, обеспечивающие взрывную, взрывопожарную и пожарную безопасность при эксплуатации сооружений

Главный инженер проекта Трушин А.В.

Взам. инв. №

Подп. и дата

Инв. № подл.

Привязан:

Инв. №

ТП 503-5-50.94 ВК

Пассажирская автостанция вместимостью 25 человек

| | | | |
|---|---|---|---|
| ГИП | Трушин | | 12.94 |
| Н. контр. | Марионков | | 12.94 |
| Нач. отд. | Марионков | | 12.94 |
| Зав. гр. | Нечаева | | 12.94 |
| Инж. | Киссина | | 12.94 |

Здание автостанции

| Стадия | Лист | Листов |
|---|---|---|
| Р | 1 | 3 |

Общие данные

ГИПРОАВТОТРАНС г. Москва

Альбом 2

## План на отм. 0.000

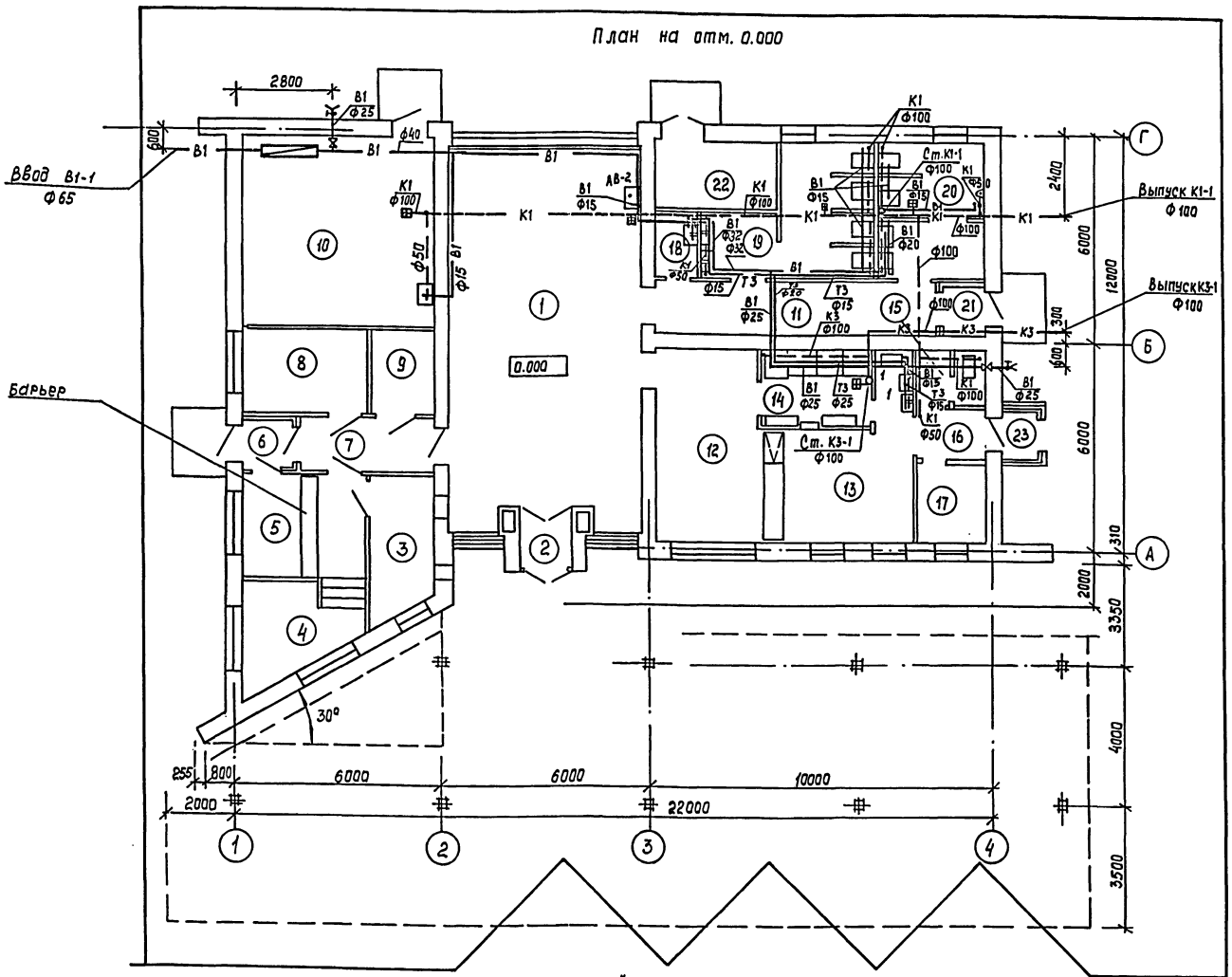


## План кровли

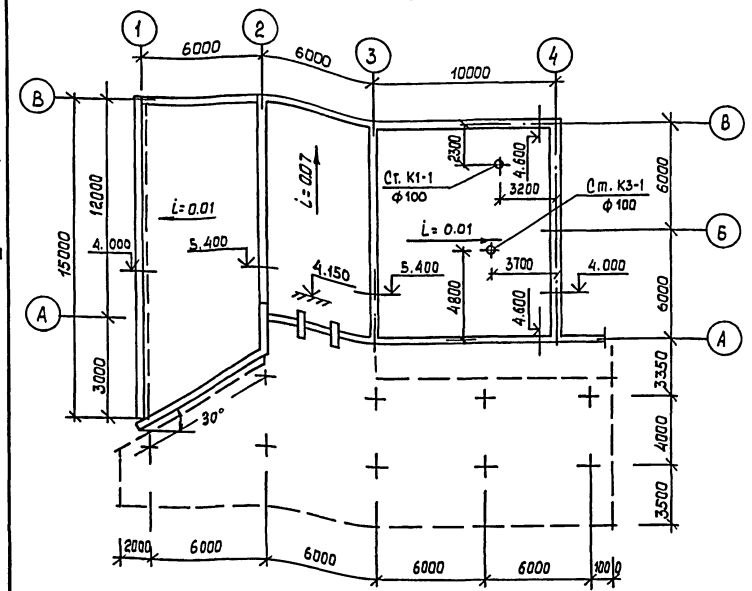


## Экспликация помещений

(начало)

| Номер по плану | Наименование помещения |
|---|---|
| 1 | Пассажирский зал |
| 2 | Тамбур |
| 3 | Кассовая кабина |
| 4 | Диспетчерская |
| 5 | Шафеская |
| 6 | Тамбур |
| 7 | Коридор |

(продолжение)

| | |
|---|---|
| 8 | Кабинет начальника |
| 9 | Подсобное помещение |
| 10 | Техническое помещение |
| 11 | Коридор |
| 12 | Буфет на 12 пос. мест |
| 13 | Подсобная буфета |
| 14 | Моечная посуды |
| 15 | Санузел |
| 16 | Коридор |
| 17 | Комната персонал |
| 18 | Комната уборочного инвентаря |
| 19 | Санузел женский |

(окончание)

| | |
|---|---|
| 20 | Санузел мужской |
| 21 | Тамбур |
| 22 | Электрощитовая |
| 23 | Тамбур |

согласовано:
Нач. АСУ цеха Тишкин
Нач. АСУ-Л Кисслова
Нач. ОВ Галкина
Нач. ЭО Шунский

Инв. № подл. | Подп. и дата | Взам. инв. №

Привязан:

Инв. №:

| | | | |
|---|---|---|---|
| ГИП | Трушин | | 14.04.94 |
| Н. контр. | Марионков | | 14.04.94 |
| Н. отд. | Марионков | | 14.04.94 |
| Зав. гр. | Нечаева | | 14.04.94 |
| Инжен. | Кисслина | | 14.04.94 |

ТП 503-5-50.94 ВК

Пассажирская автостанция вместимостью 25 человек

Здание автостанции

| Стадия | Лист | Листов |
|---|---|---|
| Р | 2 | |

План на отм. 0.000 с сетями В1, Т3, К1, К3. План кровли

Гипроавтотранс г. Москва

Ц00182-02. 42 Формат А2

Альбом 2

## В1

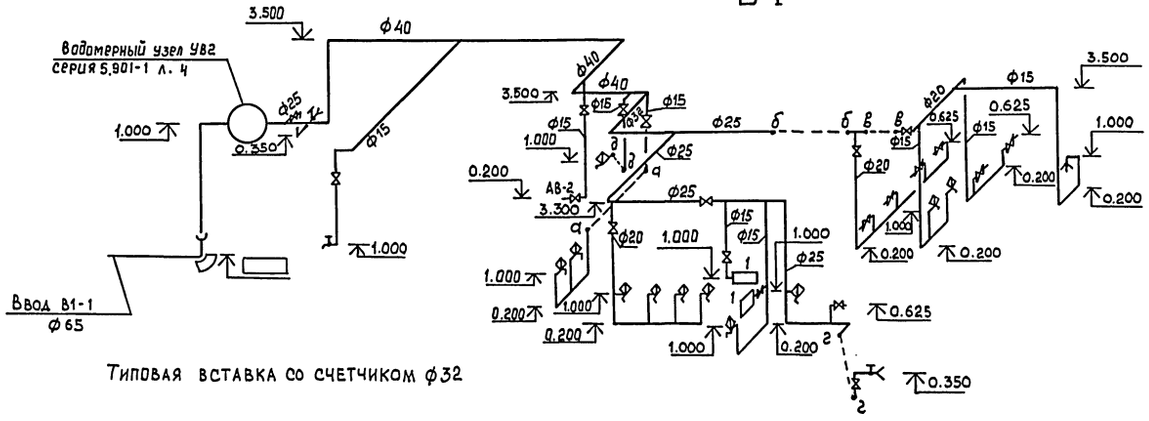


## Т3

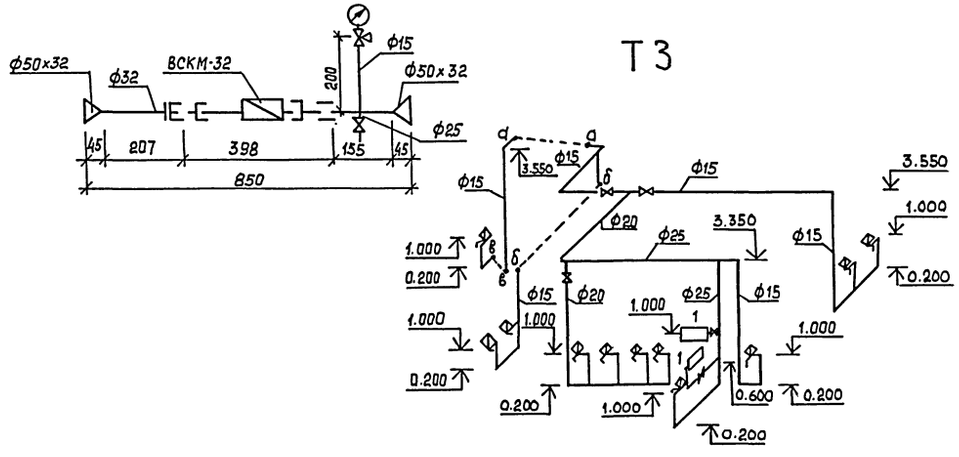


## К1

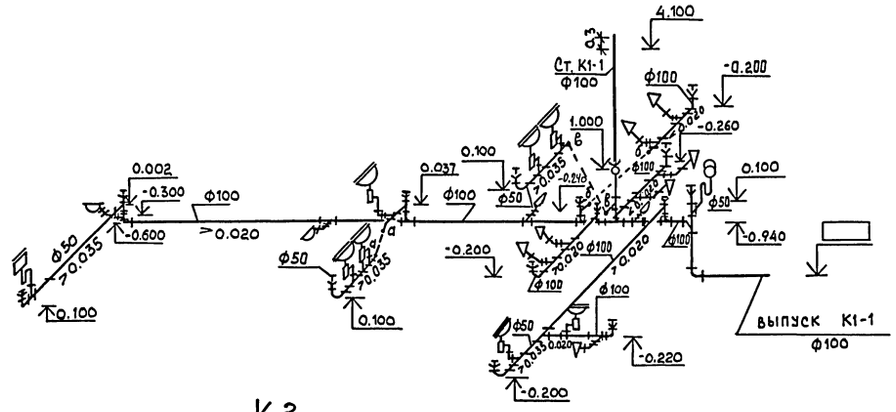


## К3

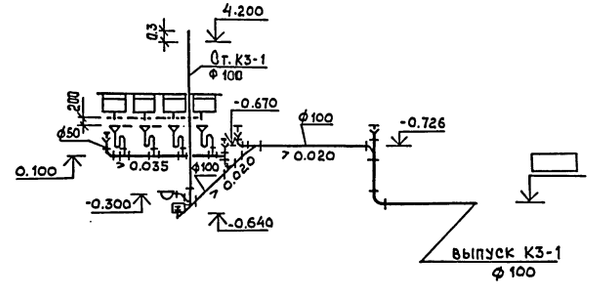


Экспликация оборудования

| Позиция | Наименование | Количество | Примечание |
|---|---|---|---|
| 1 | Водонагреватель электрический производительностью 210 л/час, трехфазный | 2 | ВЭ-210 |
| | N= 15 кВт | | |

Взам. инв. №

Подп. и дата

Инв. № подл.

| | | | | | |
|---|---|---|---|---|---|
| | | | | ТП 503-5-50.94 ВК | |
| | | | | Пассажирская автостанция вместимостью 25 человек | |
| Привязан: | | | | | |
| ГИП | Трушин | | | Здание автостанции | Стадия: Р; Лист: 3; Листов: |
| Н. контр. | Марионков | | | | |
| Н. отд. | Марионков | | | Схемы систем В1, Т3, К1, К3 | Гипроавтотранс г. Москва |
| Зав. гр. | Нечаева | | | | |
| Инв. № | Инжен. | Киссина | | | |

Ц 00182-02 43

Формат А2

Альбом 2

## Ведомость рабочих чертежей основного комплекта

| Лист | Наименование | Примечан. |
|---|---|---|
| 1. | Общие данные. | |
| 2. | План расположения на отм. 0.000. | |
| 3. | Фрагмент плана на отм. 0.000. | |
| | Принципиальная схема питающей сети. | |
| | | |

## Ведомость ссылочных и прилагаемых документов

| Обозначение | Наименование | Примечан. |
|---|---|---|
| | Ссылочные документы. | |
| 5.407-91 | Установка светильников с | |
| Выпуск 1.2. | разрядными лампами высокого | |
| | давления и лампами накали- | |
| | вания в производственных | |
| | помещениях. | |
| 5.407-90 | Установка светильников | |
| | с люминесцентными лампами | |
| | в производственных помеще- | |
| | ниях. | |
| | | |
| | Прилагаемые документы | |
| ТП503-5-50.94 ЭО.СО | Спецификация оборудова- | |
| | ния. | |
| ТП503-5.50.94 ЭО.ВМ | Ведомость потребности | |
| | в материалах. | |
| | | |

## Основные показатели.

| | | | |
|---|---|---|---|
| Напряжение В | Общее | 380/220 | |
| | Легносное | 36 | |
| Источник питания | | | |
| Мощность кВт | Установленная | Рабочее: 9.1 | Эвакуационное: 1.6 |
| | Расчетная | 7.3 | 1.6 |
| Cos φ | | 0.95 | 0.95 |
| Полезная площадь м² / Количество светильников шт. | | | 72 |
| Способ прокладки. | | Питающая сеть выполнена кабелем марки АВВГ по стенам и в подшивном потолке. Распределительная сеть выполнена кабелем марки АВВГ по стенам и в подшивном потолке и проводом марки АПпВ под штукатуркой. | |
| Щитки освещения. | | ПР8501 | |
| Защитное заземление | Части подлежащие заземлению | Кожухи щитков металлические корпуса светильников, один из выводов 36 в понижающих трансформаторов. | |
| | Заземляющие проводники. | Рабочий нулевой проводник | |
| Указания по монтажу. | | Монтаж электрооборудования должен быть выполнен в соответствии со СНиП-3.05.06-85 «Электротехнические устройства» | |
| Рекомендации по обслуживанию светильников | | При высоте подвеса до 5м - со стремянки. | |
| Особые указания. | | | |

## Общие указания.

1. Высота установки групповых щитков 1.8 м до верха щитка.
2. Номера групп на плане соответствуют номерам автоматов на схемах щитков.
3. Потеря напряжения в групповой сети не превышает 1.2%
4. Условные обозначения приняты по ГОСТ 21.614-88 СПДС.
5. Основные показатели приведены в таблице.

Условные обозначения не вошедшие в ГОСТ 21.614-88.

АРЩ — групповой щиток рабочего освещения.

АРЩА — щиток аварийного освещения.

ТАТ — трансформатор понижающий ЯТП-0.25, 220/36 в

КМ1 — магнитный пускатель

КВ1 — кнопка управления

ПВ — пакетный переключатель

АРЩМ — магистральный щиток освещения

Типовой проект разработан в соответствии с действующими нормами и правилами и предусматривает мероприятия, обеспечивающие взрывную, взрывопожарную и пожарную безопасность при эксплуатации здания.

Главный инженер проекта А.В. Трушин

Инв. № подл. | Подпись и дата | Взам. инв. №

Привязан

ТП 503-5-50.94 ЭО

Пассажирская автостанция вместимостью 25 человек

| | | | Стадия | Лист | Листов |
|---|---|---|---|---|---|
| ГИП | Трушин | 11-94 | Р | 1 | 3 |
| Нач.отд | Шунецкий | 11-94 | | | |
| Н.контр. | МЭИН | 11-94 | | | |

Здание автостанции

Общие данные

ГИПРОАВТОТРАНС г. Москва

Альбом 2

## План на отм. 0.000.

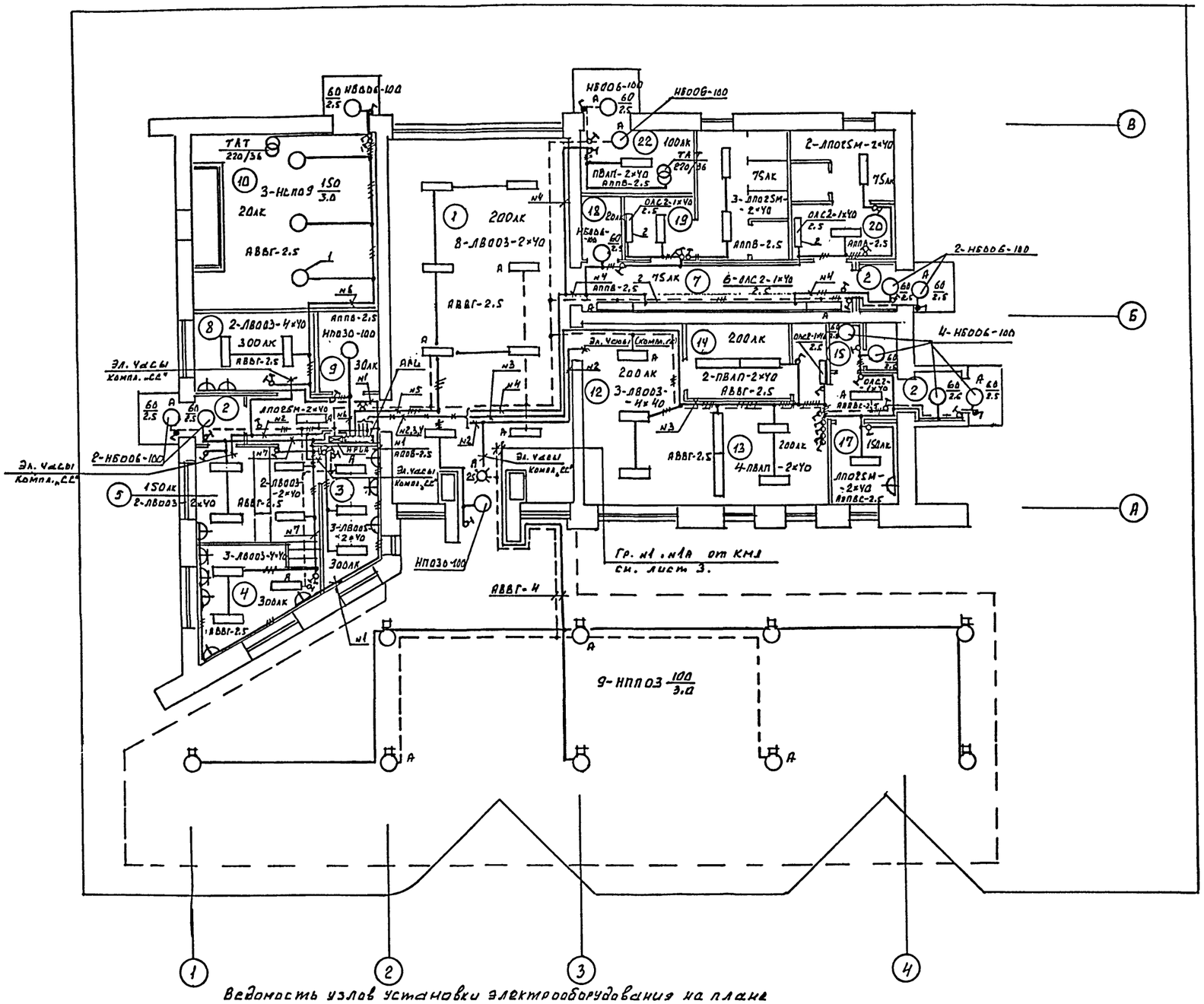


## Экспликация помещений.

| | Наименование |
|---|---|
| 1 | Пассажирский зал |
| 2. | Тамбур |
| 3 | Кассовая кабина. |
| 4. | Диспетчерская. |
| 5. | Шоферская. |
| 7. | Коридор. |
| 8. | Кабинет начальника. |
| 9. | Подсобное помещение. |
| 10. | Техническое помещение. |
| 12. | Буфет на 12 пос. мест |
| 13. | Подсобная буфета. |
| 14. | Моечная посуды. |
| 15. | Санузел. |
| 17. | Комната персонала. |
| 18 | Комната уборочного инвентаря. |
| 19. | Санузел женский. |
| 20. | Санузел мужской. |
| 22. | Электрощитовая. |

## Данные о групповых щитках с автоматическими выключателями.

| Номер щитка | Тип | Установленная мощность кВт | Номера автоматических выключателей: Однополюсные, Занятые | Однополюсные, Резервные | Трехполюсные, Занятые | Трехполюсные, Резервные | Ток расцепителя, А: На вводе | На линиях |
|---|---|---|---|---|---|---|---|---|
| APL | ПР8501-1049-143 | 6.0 | 1÷7 | 8÷12 | — | — | 160 | 16 |
| APLA | ПР8501-1047-143 | 4.7 | 1 | 2.3 | — 4 | — | 160 | 16 31.5 |
| APLM | ПР8501-1003-143 | 3.4 | 1.2 | 3 | 4 | — | — | 16 25 |
| Щиток связи | ПР8501-1002-143 | 1.5 | 1÷6 | — | — | — | — | 16 |

Ведомость узлов установки электрооборудования на плане расположения.

| Поз. | Обозначение. | Наименование | Кол. | Прим. |
|---|---|---|---|---|
| 1 | 5.407-91.1.340м4 | Установка светильника с лампой накаливания на подвесе | 3 | |
| 2. | 5.407-90.30м4 | Установка светильника с люминесцентными лампами на стене. | 9 | |

Для подключения электронных часов, предусмотренных в комплекте „СС", провода выпустить на отм. 0.100 м от верха дверных проемов.

Согласовано

| | | |
|---|---|---|
| Нач. отд. АСО | Мусатова | |
| Нач. отд. ОВ | Галкина | |
| Нач. отд. ВК | Марионков | |

Инв. № подл. | Подпись и дата | Взам. инв. №

Привязан

Инв. №

| | | | |
|---|---|---|---|
| ГИП | Трушин | | 11-94 |
| Нач. отд. | Шунский | | 11-94 |
| В. инж. | Мэнн | | 11-94 |

ТП 503-5-50.94 ЭО

Пассажирская автостанция вместимостью 25 человек

Здание автостанции

| Стадия | Лист | Листов |
|---|---|---|
| Р | 2 | |

План расположения на отм. 0.000.

ГИПРОАВТОТРАНС г. Москва.

Ц00182-02 45

Альбом 2

## Фрагмент плана на отм. 0.000

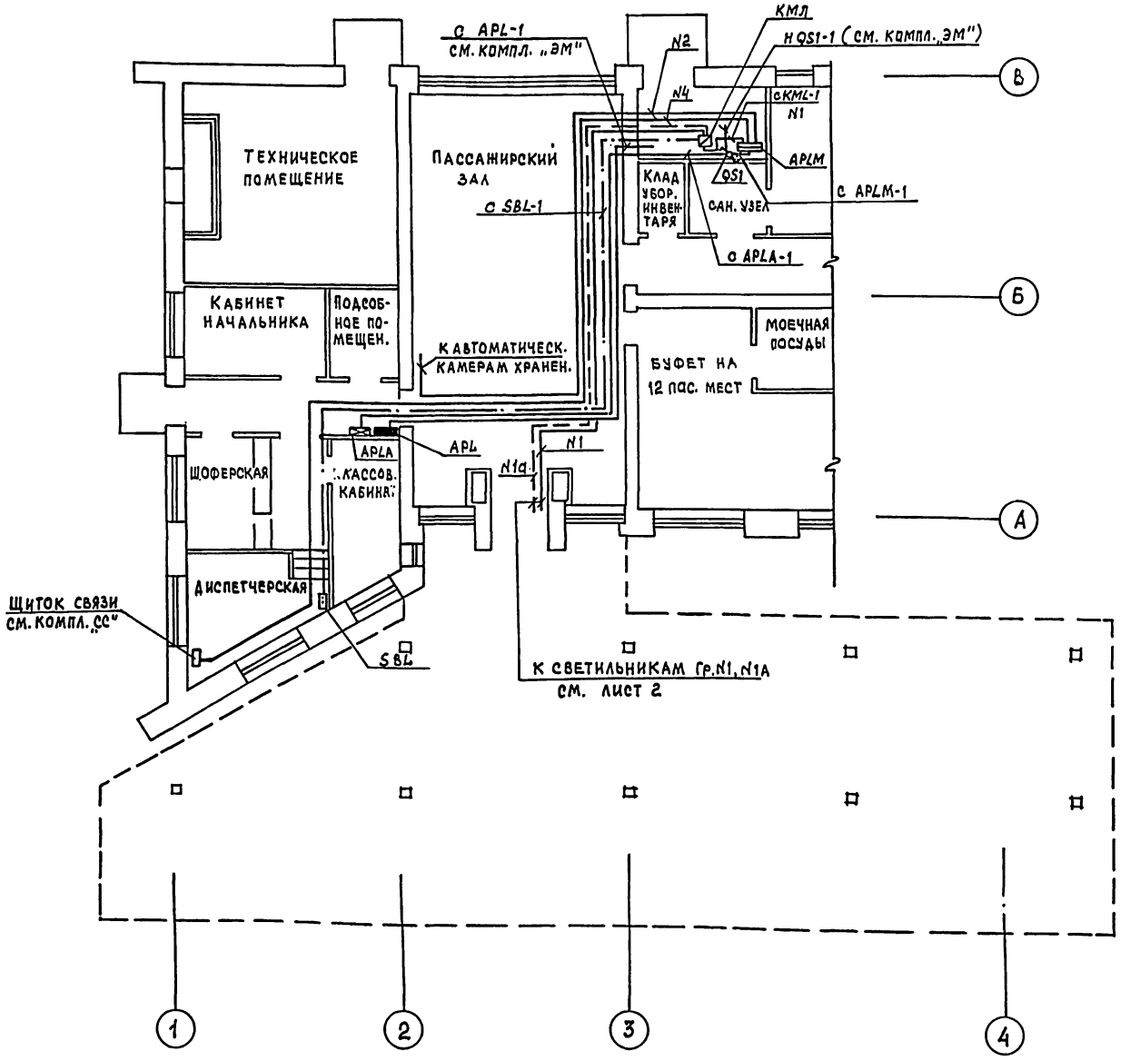


## Принципиальная схема питающей сети

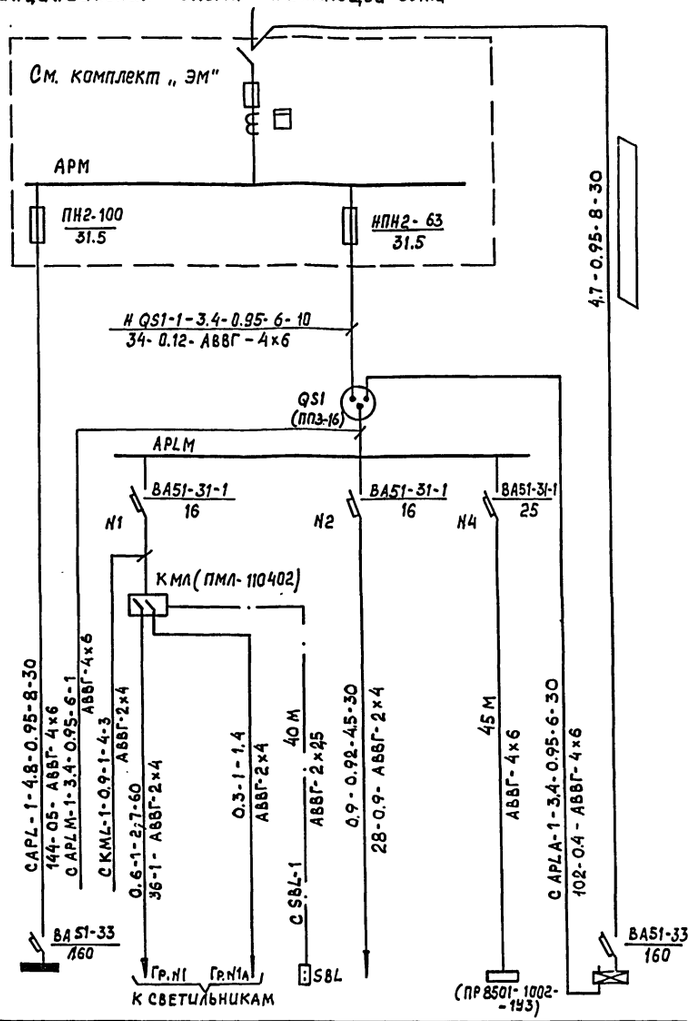


| Источник питания |
|---|
| Маркировка - расчетная нагрузка, кВт - коэффициент мощности - расчетный ток, А - длина участка, м |
| Момент нагрузки, кВт, м потеря напряжения %-марка, сечение проводника-способ прокладки |
| Распределительный пункт, номер, тип; установленная и расчетная мощность, кВт Аппарат на вводе: тип, ток, А |
| Выключатель автоматический или предохранитель; тип; ток расцепителя или плавкой вставки, А |
| Пускатель магнитный: тип; ток нагревательного элемента, А |
| Маркировка - расчетная нагрузка, кВт - коэффициент мощности - расчетный ток, А - длина участка, м |
| Момент нагрузки, кВт м потеря напряжения, % марка, сечение проводника-способ прокладки |
| Щиток групповой: аппарат на вводе: тип, номинальный ток, А |

| Номер по схеме расположения на плане | APL | Перрон | Перрон | Автоматические камеры хранения | Щиток связи см. компл. „СС" | APLA |
|---|---|---|---|---|---|---|
| Установленная мощность, кВт | 6.0 | 0.6 | 0,3 | 1 | 1.5 | 4.7 |
| Потеря напряжения до щитка, % | 0.5 | 1.0 | 0.6 | 0.9 | 0.3 | ▱ |

Данные о групповых щитках см. лист 2.

| | | | | | | |
|---|---|---|---|---|---|---|
| ТП 503-5-50.94 | | | | | | ЭО |
| Пассажирская автостанция вместимостью 25 человек | | | | | | |
| Здание автостанции | | | | Стадия | Лист | Листов |
| | | | | Р | 3 | |
| Фрагмент плана на отм. 0.000. Принципиальная схема питающей сети | | | | Гипроавтотранс г. Москва | | |
| Гип | Трушин | | 11.94 | | | |
| Нач.отд. | Щунский | | 11-94 | | | |
| Вед.инж. | Мэнн | | 11-94 | | | |

Привязан

Инв. №

Согласовано

| | | |
|---|---|---|
| Нач.отд. А.СО | Мусатова | |
| Нач.отд. ОВ | Голкина | |
| Нач.отд. ВК | Марионков | |

Инв. № подл. | Подп. и дата | Взам. инв. №

Копировал ВК Ц00182-02 46 Формат А2

Альбом 2

## ВЕДОМОСТЬ РАБОЧИХ ЧЕРТЕЖЕЙ ОСНОВНОГО КОМПЛЕКТА

| ЛИСТ | НАИМЕНОВАНИЕ | ПРИМЕЧАНИЕ |
|---|---|---|
| 1 | Общие данные | |
| 2 | Питающая и распределительная сеть ~380/220В. | |
| | Шкаф АРМ1. Схема принципиальная однолинейная. | |
| 3 | Распределительная сеть ~380/220В Шкаф АРМ2. | |
| | Схема принципиальная однолинейная. | |
| | Кабельнотрубный журнал. | |
| 4 | Вентилятор М17. Схема принципиальная управле- | |
| | ния. Схема подключения. | |
| 5 | Отключение вентиляции при пожаре. Схема при- | |
| | нципиальная управления. | |
| 6 | Кабельная раскладка. План на отметке 0.000. | |
| | | |
| | | |

## ВЕДОМОСТЬ ССЫЛОЧНЫХ И ПРИЛАГАЕМЫХ ДОКУМЕНТОВ

| ОБОЗНАЧЕНИЕ | НАИМЕНОВАНИЕ | ПРИМЕЧАНИЕ |
|---|---|---|
| | Ссылочные документы | |
| 5.407-130 | Прокладка проводов и кабелей | |
| выпуск 1 | в полиэтиленовых трубах в про- | |
| | изводственных помещениях. | |
| 5.407-117 | Установка ящиков с рубильника- | |
| выпуск 1 | ми и предохранителями. | |
| | | |
| | Прилагаемые документы | |
| ТП 503-5-50.94 ЭМ.СО. | Спецификация оборудования | |
| ТП 503-5-50.94 ЭМ.ЛО | Опросный лист для заказа ВРУ. | |
| | | |
| | | |

## ОСНОВНЫЕ ПОКАЗАТЕЛИ

| | | |
|---|---|---|
| Напряжение сети | питающей | 380/220В |
| | распределительной | ~380/220В |
| источник питания | | |
| Категория электроприемников | | ТРЕТЬЯ |
| Мощность вновь установленного оборудования | установленная | 53,8 кВт |
| | расчетная | 45,0 кВт |
| cosφ | до компенсации | 0,97 |
| | после компенсации | - |
| Способ прокладки | Помещения со взрывоопасной средой | отсутствует |
| | Остальные помещения | Кабели по строительным конструкциям. Провода в полиэтиленовых трубах в полу и открыто. |
| Шкафы силовые | | ВРУ 1 |
| Защита от коррозии | | Не требуется. Применяемые для частичного монтажа стальные трубы покрыть антикоррозийной эмалью при открытой проводке. |
| Защитное заземление | Части, подлежащие заземлению | Металлические корпуса электрооборудования, корпуса электродвигателей, металлоконструкции электропроводок. |
| | Заземляющие проводники | Специально предназначенные нулевые проводники питающих и распределительных сетей. |
| Защита кабельной сети от механических повреждений | | При выходе из полов и трассы протяженностью до трех метров - стальными трубами. |
| Молниезащита | | Не требуется. |
| Указания по монтажу | | Монтаж выполнить в соответствии со СНиП 3.05.06-85. 'Электротехнические устройства' |

Условные обозначения не вошедшие в ГОСТ 21.614-88
AN - пост управления
АРМ - щит магистральный
▱ - заполняется при привязке проекта.

'Типовой проект разработан в соответствии с действующими нормами и правилами и предусматривает мероприятия, обеспечивающие взрывную, взрывопожарную и пожарную безопасность при эксплуатации здания.'

Главный инженер проекта А.В.Трушин.

Инв.N подл. | Подпись и дата | Взам.инв.N

Инв. N

Привязан:

ТП 503-5-50.94 ЭМ

Пассажирская автостанция вместимостью 25 человек

| | | | |
|---|---|---|---|
| ГИП | Трушин | | 11.94 |
| Н.контр. | Кузнецов | | 11.94 |
| Нач.отд. | Шунский | | 11.94 |
| Гл.спец. | Афонина | | 11.94 |
| Инженер | Комаровская | | 11.94 |
| Инженер | Косырев | | 11.94 |

Здание автостанции

| Стадия | Лист | Листов |
|---|---|---|
| Р | 1 | 6 |

Общие данные

ГИПРОАВТОТРАНС г.Москва

Копировал: Ц00182-02 47 Формат А2

Альбом 2




| Участок сети | Обозначение | Марка | Количество, число жил и сечение | Длина, м | Обозначение на плане | Длина, м | Обозначение | Рном кВт | Iном Iпуск А | Наименование тип, обозначение чертежа принципиальной схемы |
|---|---|---|---|---|---|---|---|---|---|---|
| 1 | 1 НАРМ-1 | АВВГ | | | | | | | | ВВОД |
| 1 | 1 НQS1-1 | АВВГ | 1(4×6) | ** | | | QS1 | 3.2 | 5.2 | Пакетный переключатель 16В0Д |
| 1 | 1 НКМ-1 | АВВГ | 1(4×2.5) | 5 | — | — | — | | | |
| 1 | 1 Н16-1 | АВВГ | 1(4×2.5) | 25 | — | — | М16 | 0.25 | 0.85/3.4 | Вентилятор В1 АЦР63А4 |
| 2 | 1 Н16-2 | АВВГ | 1(4×2.5) | 20 | — | — | — | | | |
| 1 | 1 Н18-1 | АВВГ | 1(4×2.5) | 25 | — | — | М18 | 0.25 | 0.85/3.4 | Вентилятор В3 АЦР63А4 |
| 2 | 1 Н18-2 | АВВГ | 1(4×2.5) | 15 | — | — | — | | | |
| 1 | 1 Н1-1 | АВВГ | 1(3×2.5) | 10 | — | — | М1 | 0.5 | 2.9 | Автомат газ-ванной воды А8 |
| 2 | 1 Н1-2 | АВВГ | 1(3×2.5) | 2 | — | — | — | | | |
| 1 | 1 Н2-1 | АВВГ | 1(3×2.5) | 5 | — | — | А2 | 1.05 | 5 | Электросуши-тель для рук |
| — | | | | | | | | | | |
| 1 | 1 Н3-1 | АВВГ | 1(3×2.5) | 1 | — | — | А3 | 1.05 | 5 | Электросуши-тель для рук |
| — | | | | | | | | | | |
| 1 | 1 Н4-1 | АВВГ | 1(3×2.5) | 10 | — | — | А4 | 1.05 | 5 | Электросуши-тель для рук |
| — | | | | | | | | | | |
| 1 | 1 НКМ1-1 | АВВГ | 1(4×2.5) | 5 | — | — | | | | |
| 1 | 1 Н15-1 | АВВГ | 1(4×2.5) | 20 | — | — | М15 | 1.5 | 3.57/18 | Вентилятор П1 АЦР6084 лист А08 3 |
| 2 | 1 Н15-2 | ПВ1 | 4(1×1.5) | 32 | ПТ20 МН20 | 4/2 | | | | |
| 1 | 1 Н14-1 | АВВГ | 1(4×2.5) | 1 | — | — | М14 | 0.75 | 1.7/9.4 | Вентилятор П2 4А71А2 лист А08 3 |
| 2 | 1 Н14-2 | ПВ1 | 4(1×1.5) | 24 | МН20 | 4 | | | | |
| 1 | 1 Н17-1 | АВВГ | 1(4×2.5) | 1 | — | — | М17 | 0.37 | 1.2/4.8 | Вентилятор В2 4АА6384 лист 4 |
| 2 | 1 Н17-2 | ПВ1 | 4(1×1.5) | 28 | ПТ20 МН20 | 3/2 | | | | |
| — | | | | | | | АН17 | | | Паст кнопочный ПКУ15-21.131-4093 |
| 2 | К17-3 | АКВВГ | 1(5×2.5) | 25 | — | — | | | | |
| | | | | | | | | | | Освещение территории |
| 1 | 1 НАРМ2-1 | АВВГ | 1(3×35+1×16) | 3 | | | | | | |
| | | | | | | | | | | |
| 1 | 1 САРL-1 | АВВГ | 1(4×6) | ** | | | APL | 8 | 10.2 | Рабочее освещение |
| 1 | 1 НПС-1 | АВВГ | 1(2×2.5) | 35 | — | — | | | | станция ПТС |
| | | | | | | | | | | "б" |
| 1 | 1 САРLА-i | АВВГ | | ** | | | APLA | 0.8/40 | 6.4 | Аварийное освещение |
| | | | | | | | | | | "а" |

При монтаже и наладке значение токов несрабатывания тепловых элементов реле магнитных пускателей отрегулировать и установить по значениям номинальных токов соответствующих электроприемников

*Поставляется комплектно с механизмом

**Учтена в комплекте эо.

Потребность кабелей и проводов длина, м

| Число и сечение жил, напряжение | Марка | | |
|---|---|---|---|
| | АВВГ | ПВ1 | АКВВГ |
| 2×2.5 0.66 кВ | 35 | — | — |
| 3×2.5 —"— | 28 | — | — |
| 4×2.5 —"— | 117 | — | — |
| 3×35+1×16 —"— | 3 | — | — |
| 5×2.5 —"— | — | — | 25 |
| 1×1.5 —"— | — | 84 | — |

Потребность труб

| Обозначение по стандарту | Диаметр по стандарту | Длина м |
|---|---|---|
| ПТ | 20 | 7 |
| МН | 20 | 8 |

Инв.№подл. | Подп. и дата | Взам.инв.№

Привязан:

Инв.№

| | | | |
|---|---|---|---|
| ГИП | Трушин | | 11.94 |
| Нач.отд. | Шунский | | 11.94 |
| Н.контр. | Кузнецов | | 11.94 |
| Гл.спец. | Афонина | | 11.94 |
| Инж. | Косырев | | 11.94 |
| Инж. | Комаровская | | 11.94 |

ТП 503-5-50.94 ЭМ

Пассажирская автостанция вместимостью 25 человек

Здание автостанции

| Стадия | Лист | Листов |
|---|---|---|
| Р | 2 | |

Питающая и распределительная сеть ~380/220В. Шкаф АРМ1. Схема принципиальная однолинейная

ГИПРОАВТОТРАНС г. Москва

Копировал Ц00182-02 48 Формат А2

Альбом 2

| Распределительное устройство | Аппарат отходящей линии (ввода) обозначение, тип I ном. А расцепитель или плавкая вставка, А | Пусковой аппарат обозначение тип I ном. А расцепитель или плавкая вставка, А уставка теплового реле, А | Кабель, провод: Обозначение | Марка | Количество, число жил и сечение | Длина, м | Труба: Обозначение на плане | Длина, м | Электроприемник: Обозначение | $P_{ном}$ кВт | $I_{ном}$ / $I_{пуск}$ А | Наименование, тип обозначение чертежа принципиальной схемы |
|---|---|---|---|---|---|---|---|---|---|---|---|---|
| АРМ2 | ТК20 100/5 PI | QS2 ЯВЗ-31 100 | 1 НQS2-1 | АВВГ | 1(3×35+1×16) | 2 | — | — | | 47 | 65.4 | |
| | | | 2 „б" НАРМ2-2 | АВВГ | 1(3×35+1×16) | 2 | — | — | | | | |
| | ПН2-100 100 31.5 | „б" * | 1 Н9-1 | АПВ | 5(1×2) | 130 | ПТ 20 МН 20 | 22 2 | М9 | 0.45 | 1.4 | Прилавок-витрина ПВХС-1-0.315 |
| | | | - | | | | | | | | | |
| | ПН2-100 100 31.5 | * | 1 Н11-1 | АПВ | 5(1×2) | 150 | ПТ 20 МН 20 | 26 2 | А11 | 8 | 12.4 | Шкаф жарочный ШЖЭ-0.51-0.1 |
| | | | - | | | | | | | | | |
| | ПН2-100 100 31.5 | * | 1 Н10-1 | АПВ | 3(1×2.5) | 90 | ПТ 20 МН 20 | 26 2 | А10 | 4 | 18.2 | Плита ПЭ-0.17-01 |
| | | | - | | | | | | | | | |
| | ПН2-100 100 31.5 | * | 1 Н5-1 | АПВ | 5(1×2) | 150 | ПТ 20 МН 20 | 26 2 | А5 | 3 | 4.7 | Кипятильник КНЭ-25М |
| | | | - | | | | | | | | | |
| | | | 1 Н12-1 | АПВ | 3(1×2) | 21 | ПТ 20 | 5 | А12 | 1.05 | 5 | Электросушитель для рук ЭРР |
| | | | - | | | | | | | | | |
| | ПН2-100 100 31.5 | * | 1 Н7-1 | АПВ | 3(1×4) | 150 | ПТ 20 МН 20 | 26 2 | А7 | 15 | 23.2 | Водонагреватель ВЭ-210 |
| | | | - | | | | | | | | | |
| | ПН2-100 100 31.5 | * | 1 Н6-1 | АПВ | 5(1×4) | 150 | ПТ 20 МН 20 | 26 2 | А6 | 15 | 23.2 | Водонагреватель ВЭ-210 |
| | | | - | | | | | | | | | |
| | ПН2-100 100 31.5 | | | | | | | | | | | Резерв |
| | | | | | | | | | | | | |
| | QFB АП50Б-3МТ 4 | „б" | 1 Н QFB-1 | АВВГ | 1(3×16+1×10) | 10 | — | — | | | | |
| | | | - | | | | | | | | | |
| | | * | 1 Н8-1 | АПВ | 5(1×2) | 125 | ПТ 20 МН 20 | 21 2 | М8 | 0.4 | 1.7 | Шкаф холодильный ШХ-0.80 |
| | | | - | | | | | | | | | |

| Обозначение кабеля провода | Трасса: начало | Трасса: конец | Проход через трубу: Обозначение | Диаметр по стандарту мм | Длина м | Протяжной ящик N | Кабель, провод по проекту: Марка | Количество, число и сечение жил | Длина м | Проложен: Марка | Количество, число и сечение жил | Длина м |
|---|---|---|---|---|---|---|---|---|---|---|---|---|
| к КМI-2 | КМI пускатель | QF-КМI-автомат | | | | | АВВГ | 1(2×2.5) | 1 | | | |
| к КМII-2 | КМII пускатель | QF-КМII-автомат | | | | | АВВГ | 1(2×2.5) | 1 | | | |
| д ХТ-1 | диспетчерская ППС-станция | ХТ-коробка | | | | | АКВВГ | 1(4×2.5) | 35 | | | |
| д КМI-3 | ХТ-коробка | КМI-пускатель | | | | | АВВГ | 1(2×2.5) | 3 | | | |
| д КМII-3 | ХТ-коробка | КМII-пускатель | | | | | АВВГ | 1(2×2.5) | 3 | | | |

Потребность кабелей и проводов длина, м

| Число и сечение жил, напряжение | Марка: АВВГ | АПВ | АКВВГ |
|---|---|---|---|
| 2×2.5 0.66 кВ | 8 | — | — |
| 3×16+1×10 —"— | 10 | — | — |
| 3×35+1×16 —"— | 4 | — | — |
| 4×2.5 —"— | — | — | 35 |
| 1×2.0 —"— | — | 576 | — |
| 1×2.5 —"— | — | 90 | — |
| 1×4.0 —"— | — | 300 | — |

Потребность труб

| Обозначение по стандарту | Диаметр по стандарту | Длина, м |
|---|---|---|
| ПТ | 20 | 178 |
| МН | 20 | 14 |

* Поставляется комплектно с механизмом

Согласовано: Нач. АСО-2 Мусатова

Инв. № подл. | Подп. и дата | Взам. инв. №

Привязан

Инв. №

| | | | |
|---|---|---|---|
| ГИП | Трушин | | 11.94 |
| Нач. отд. | Шунский | | 11-94 |
| Н. контр. | Кузнецов | | 11-94 |
| Гл. спец. | Афонина | | 11.94 |
| Инжен. | Косырев | | 11-94 |
| Инжен. | Комаровская | | 11-94 |

ТП 503-5-50.94 ЭМ

Пассажирская автостанция вместимостью 25 человек

Здание автостанции

| Стадия | Лист | Листов |
|---|---|---|
| Р | 3 | |

Распределительная сеть-380/220В Шкаф АРМ2. Схема принципиальная однолинейная. Кабельно-трубный журнал

ГИПРОАВТОТРАНС г. Москва

Копировал ВК Ц00182-02 49 Формат А2

Альбом 2

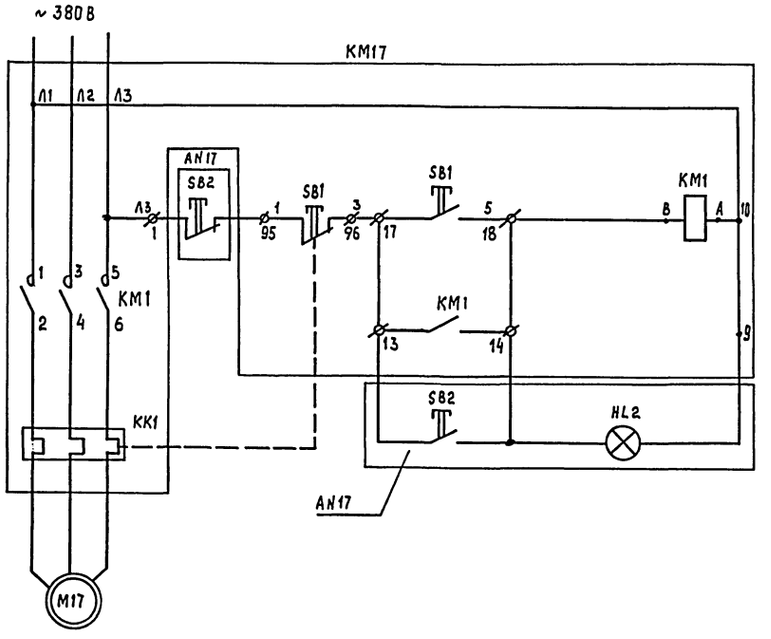


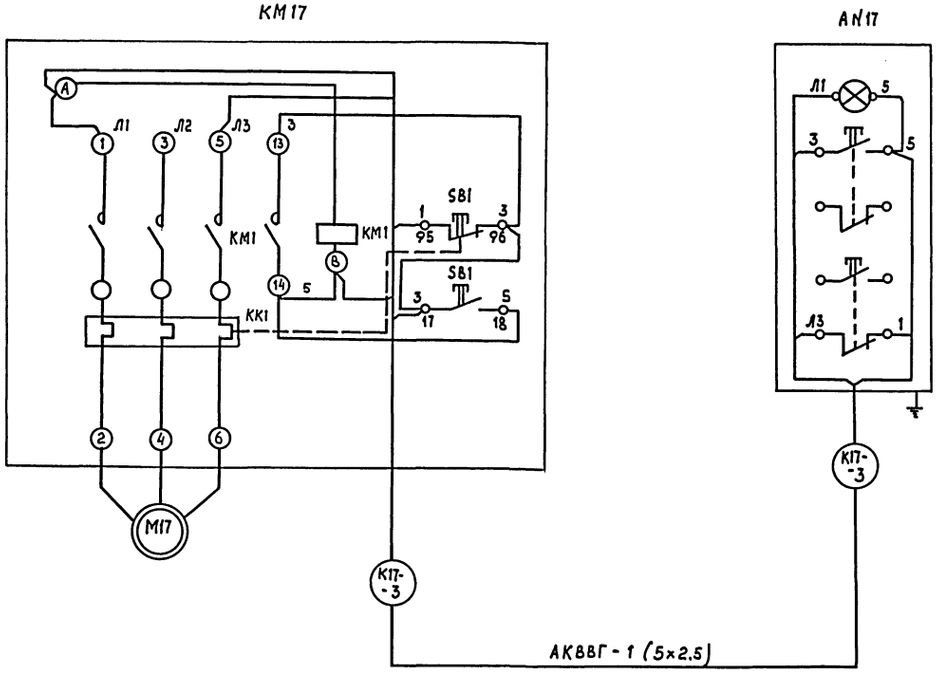


| Поз. обозначение | Наименование | Кол. | Примечание |
|---|---|---|---|
| | *У механизма* | | |
| М17 | Двигатель ~ 380 В; 0,37 кВт; 1,2 А | 1 | |
| КМ17 | Магнитный пускатель ПМЛ122002 В | 1 | |
| | Катушка ~ 380 В | | |
| | *По месту* | | |
| SB2 | Пост управления | 1 | АN17 |
| HL2 | Кнопочный ПКУ15-21.131.40У3 | | |

Привязан:

Инв. №

| | | | |
|---|---|---|---|
| ГИП | Трушин | | 11.94 |
| Нач. отд. | Шунский | | 11.94 |
| Н. контр. | Кузнецов | | 11.94 |
| Гл. спец. | Афанина | | 11.94 |
| Инженер | Кокаровская | | 11.94 |

ТП 503-5-50.94 ЭМ

Пассажирская автостанция вместимостью 25 человек

Здание автостанции

Вентилятор М17. Схема принципиальная управления. Схема подключения

| Стадия | Лист | Листов |
|---|---|---|
| Р | 4 | |

ГИПРОАВТОТРАНС г. Москва

Ц00182-02 50 Формат А2

Инв. № подл. | Подп. и дата | Взам. инв. №

| Поз. обозначение | Наименование | Кол. | Примечание |
|---|---|---|---|
| | *У механизма* | | |
| QF - KMI<br>QF - KMII | Автоматический выключатель | 2 | |
| | АП50Б - 2М Iн.р. - 1.6А | | |
| KMI | Пускатель магнитный ПМЛ.211002 В | 1 | |
| KMII | Пускатель магнитный ПМЛ 111002 В | 1 | |

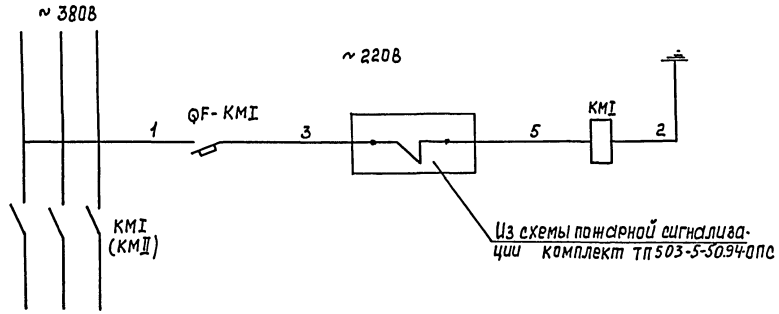


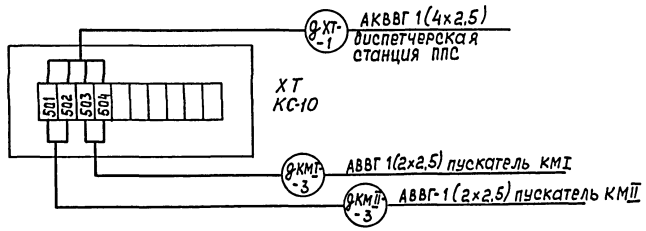


| Обозначение вентсистемы | Обозначение привода | Номера контактов из схемы пожарной сигнализации |
|---|---|---|
| П1, П2, В2 | KMI / М14, М15, М17 | 501 KM1 502 |
| В1, В3 | KMII / М16, М18 | 503 KM1 504 |

| | | | | | |
|---|---|---|---|---|---|
| | | | | ТП 503-5-50.94 | ЭМ |
| | | | | Пассажирская автостанция вместимостью 25 человек | |
| Привязан: | | | | Здание автостанции | Стадия: Р; Лист: 5; Листов: |
| | ГИП | Трушин | 11.94 | | |
| | Нач. отд. | Шунский | 11.94 | | |
| | Н. контр. | Кузнецов | 11.94 | Отключение вентиляции при пожаре. Схема принципиальная управления | ГИПРОАВТОТРАНС г. Москва |
| Инв. № | Гл. спец. | Афанина | 11.94 | | |
| | Инж. | Комаровская | 11.94 | | |

Копировал

Формат А3

Инв. № подл. | Подп. и дата | Взам. инв. №

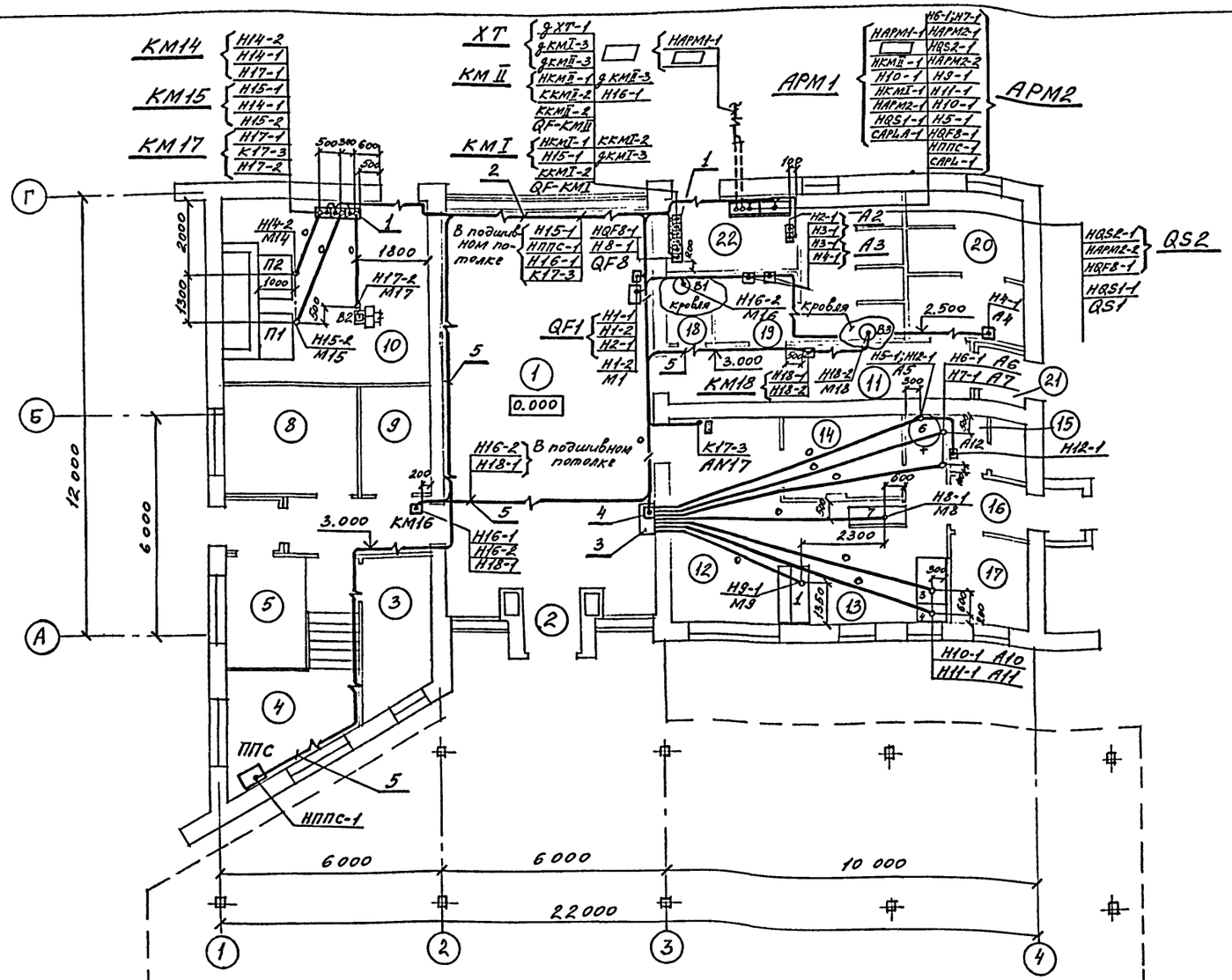


| Марка, позиция | Обозначение | Наименование | Количество | Масса ед., кг | Примечание |
|---|---|---|---|---|---|
| 1. | | Профиль К241У2 | 5 | 2.6 | |
| 2. | | Полоса К202У2 | 3 | 0.79 | |
| 3. | | Коробка У996МУ3 | 1 | 1.7 | |
| 4. | | Короб У1079У3 | 2 | 15.1 | |
| 5 | | Скоба К142У2 | 50 | 0.04 | |

1. Крепление электрокабелей, прокладываемых по строительным конструкциям, выполнить скобами и полосой с шагом не более 800 мм.
2. Раскладку труб в полах для электропроводок выполнить до сооружения полов на отметке минус 80 мм от уровня чистого пола.
3. Концы труб вывести на 100 мм над отметкой чистого пола.

## Экспликация помещений

| Номер по плану | Наименование помещения | Площадь, м². |
|---|---|---|
| 1. | Пассажирский зал с учетом 1 киоска розничной торговли и 18 автоматических ячеек ручной клади | |
| 2. | Тамбур | |
| 3. | Кассовая кабина | |
| 4. | Диспетчерская | |
| 5. | Шоферская | |
| 6. | Тамбур | |
| 7. | Коридор | |
| 8. | Кабинет начальника | |
| 9. | Подсобное помещение | |
| 10. | Техническое помещение | |
| 11. | Коридор | |
| 12. | Буфет на 12 пос. мест | |
| 13. | Подсобная буфета | |
| 14. | Моечная посуды | |
| 15. | Санузел | |
| 16. | Коридор | |
| 17. | Комната персонала | |
| 18. | Комната уборочного инвентаря. | |
| 19. | Санузел женский | |
| 20. | Санузел мужской | |
| 21. | Тамбур | |
| 22. | Электрощитовая | |

Согласовано:
Нач. АСО-2 Мусатова
Нач. отд. ОВ1 Галкина
Нач. отд. ВК Марионов

Инв. № подл. | Подпись и дата | Взам. инв. №

| | | | |
|---|---|---|---|
| Нач. отд. | Шунский | | 11-94 |
| Н. контр. | Кузнецов | | 11-94 |
| Гл. спец. | Кузнецов | | 11-94 |
| Инж. | Косырев | | 11-94 |

ТП 503-5-50.94 ЭМ

Пассажирская автостанция вместимостью 25 человек.

| Здание автостанции | Стадия | Лист | Листов |
|---|---|---|---|
| | Р | 6 | |

Кабельная раскладка. План на отметке 0,000.

ГИПРОАВТОТРАНС г. Москва

Ц00182-02 52 Формат А2

Альбом 2

Схема межпанельных соединений

Схема ВРУ

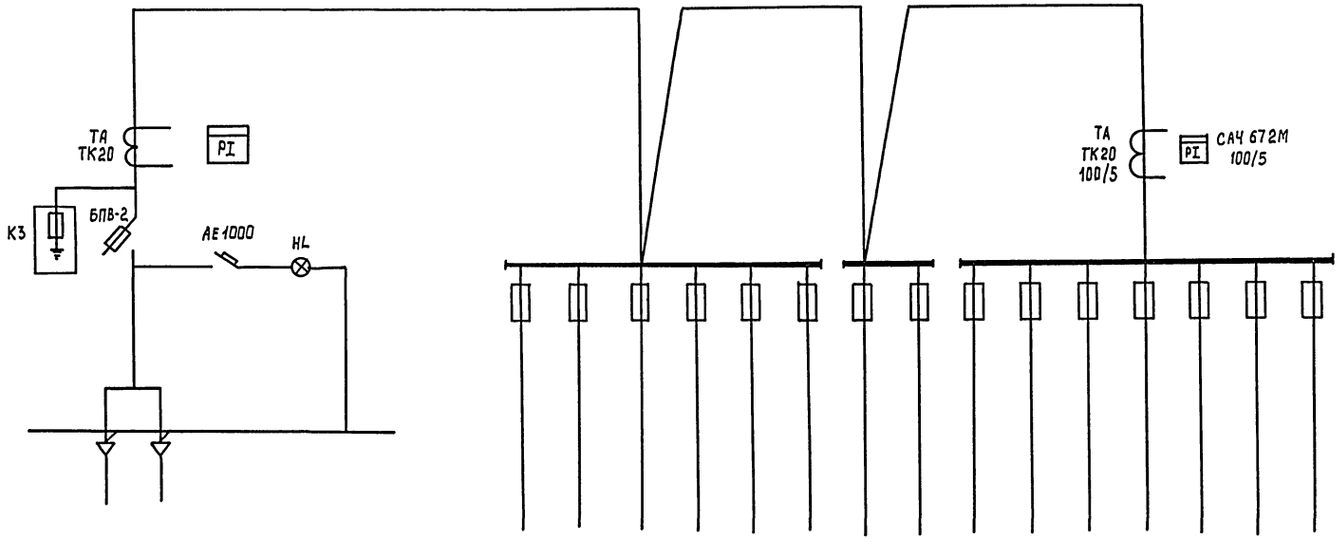


| Тип панели | ВРУ1-26-66УХЛ4 | | | | | | | ВРУ1-43:00УХЛ4 | | | | | | | | |
|---|---|---|---|---|---|---|---|---|---|---|---|---|---|---|---|---|
| NN групп | Ввод | 1 | 2 | 3 | 4 | 5 | 6 | 1 | 2 | 1 | 2 | 3 | 4 | 5 | 6 | 7 |
| Номинальный ток плавкой вставки, А | 250 | 31.5 | 16 | 20 | 16 | 40 | 100 | 31.5 | 31.5 | 31.5 | 31.5 | 31.5 | 31.5 | 31.5 | 31.5 | 31.5 |
| Тип и технические данные счетчика непосредственного включения или через трансформатор тока | САЧ-И672М 380/220В 100/5 | | | | | | | | | | | | | | | |
| Тип и технические данные трансформатора тока | ТК-20 100/5 | | | | | | | | | | | | | | | |

Взам. инв. №
Подп. и дата
Инв. № подл.

Привязан

Инв. №

| | | | |
|---|---|---|---|
| ГИП | Трушин | | 6.94 |
| Нач. отд. | Шунский | | 11-94 |
| Н. контр. | Кузнецов | | 11-94 |
| Гл. спец. | Афонина | | 11-94 |
| Инж. | Комаровская | | 1-94 |

ТП 503-5-50.94 ЭМ.ЛО

Пассажирская автостанция вместимостью 25 человек

Здание автостанции

Опросный лист для заказа ВРУ1

| Стадия | Лист | Листов |
|---|---|---|
| Р | | 1 |

ГИПРОАВТОТРАНС г. Москва

Альбом 2

## Ведомость рабочих чертежей основного комплекта

| Лист | Наименование | Примечание |
|---|---|---|
| 1 | Общие данные | |
| 2 | Приточные системы П1/П2/.Схема автоматизации. | |
| 3 | Приточные системы П1/П2/. Схема электрическая принципиальная управления. | |
| 4 | Приточные системы П1/П2/. Схема электрическая принципиальная регулирования. | |
| 5 | Приточные системы П1/П2/. Схема внешних проводок /начало/. | |
| 6 | Приточные системы П1/П2/. Схема внешних проводок /окончание/. | |
| 7 | План расположения. | |
| | | |

## Ведомость ссылочных и прилагаемых документов

| Обозначение | Наименование | Примечание |
|---|---|---|
| | Ссылочные документы | |
| Группа1.Подгруппа 1.1. СТМ4-1-87. Главмонтажавтоматика.Монтажные чертежи. | Приборы для измерения и регулирования температуры.Установка на технологических трубопроводах и оборудовании. | |
| Группа1.Подгруппа 1.2. Сборник 70. Главмонтажавтоматика. Монтажные чертежи. | Приборы для измерения и регулирования температуры. Установка на стене. | |
| | Прилагаемые документы | |
| ТП503-5-50.94 АОВ.С01 | Спецификация оборудования | |
| ТП503-5-50.94 АОВ.С02 | Спецификация щитов и пультов | |
| ТП503-5-50.94 АОВ.Н000Пч | Задание заводу-изготовителю НПО МА. | |

Общие данные

В настоящем комплекте предстовлены схемы автоматизации приточных вентиляционных систем.

Описание работы систем приведено на листе 2.

"Типовой проект разработан в соответствии с действующими нормами и правилами и предусматривает мероприятия, обеспечивающие взрывную, взрывопожарную и пожарную безопасность при эксплуатации здания."

Главный инженер проекта А.В. Трушин

Инв.N подл. | Подпись и дата | Взам.инв.N

Привязан:

Инв. N

ТП 503-5-50.94 АОВ

Пассажирская автостанция вместимостью 25 человек

| | | | |
|---|---|---|---|
| ГИП | Трушин | | 12.93 |
| Н.контр. | Кузнецов | | I.94 |
| Нач.отд. | Шинский | | III.94 |
| Зав.груп | Фрикова | | I.94 |
| Инженер | Комаровская | | I.94 |

Здание автостанции

| Стадия | Лист | Листов |
|---|---|---|
| Р | 1 | 7 |

Общие данные

ГИПРОАВТОТРАНС г. Москва

Копировал: Ц00182-02 54 Формат А2

Альбом 2

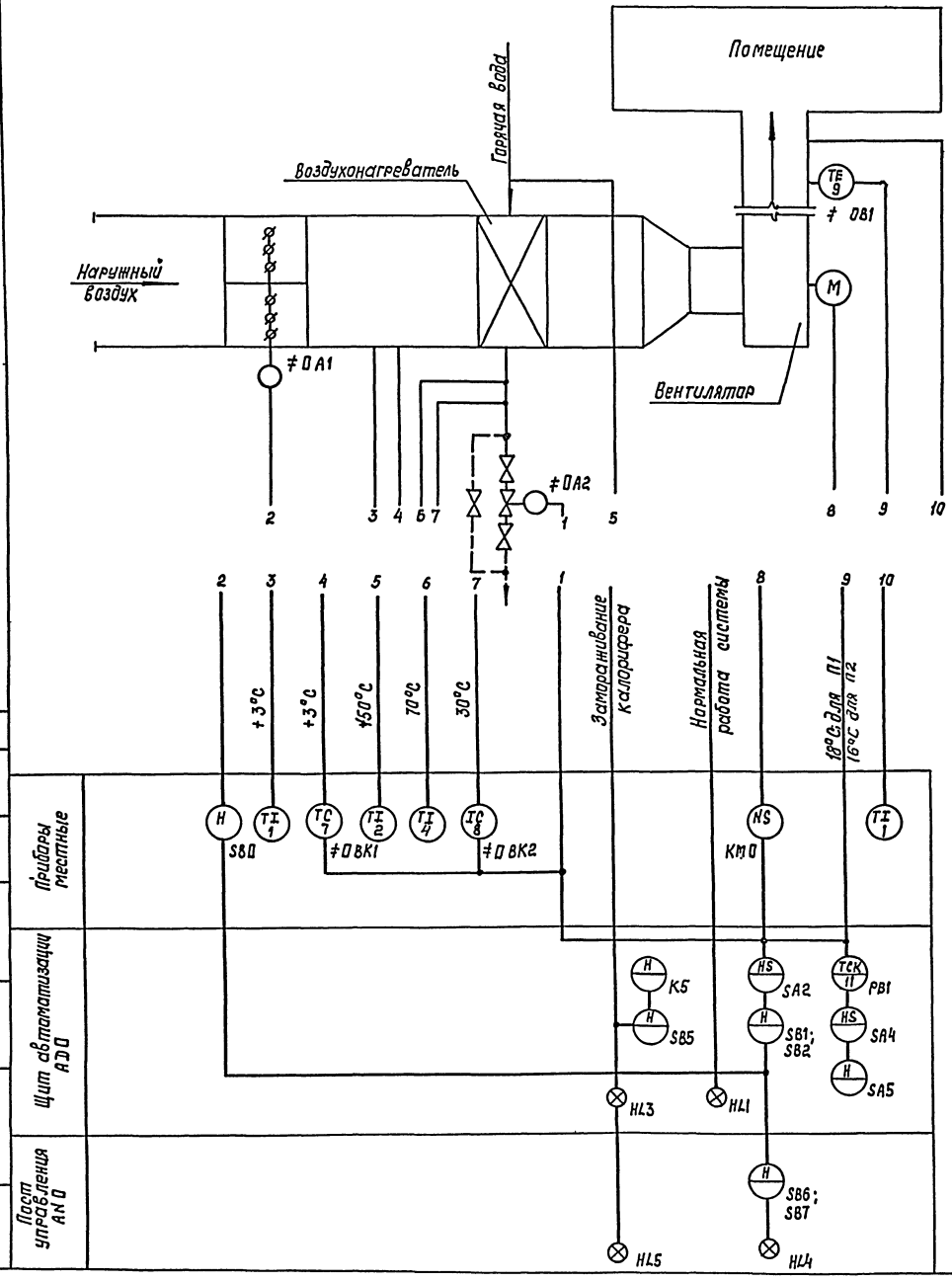


Схемой предусматривается:

1. Местное управление электродвигателем приточного вентилятора со щита автоматизации и дистанционное управление.
2. Сблокированное с электродвигателем приточного вентилятора управление клапаном наружного воздуха и опробование кнопками по месту.
3. Регулирование температуры приточного воздуха путем воздействия на исполнительный механизм клапана на теплоносителе.
4. Защита калорифера от замораживания при работающей и неработающей системе и автоматический 3х минутный прогрев калорифера перед включением вентилятора.
5. Автоматическое подключение системы регулирования при включении вентилятора.
6. Аварийное отключение приточного вентилятора при срабатывании защиты от замораживания.
7. Сигнализация нормальной работы приточной системы.
8. Схема выполнена для приточной системы П1 и действительна для приточной системы П2 с указанием в □ индексов в обозначении аппаратов и приборов согласно таблице применяемости лист 4.

| | | | | | | |
|---|---|---|---|---|---|---|
| ТП 503-5-50.94 | | | | | | АОВ |
| Пассажирская автостанция вместимостью 25 человек | | | | | | |
| Здание автостанции | | | | Стадия | Лист | Листов |
| | | | | Р | 2 | |
| Приточная система П1(П2) Схема автоматизации | | | | Гипроавтотранс г. Москва | | |
| Привязан: | ГИП | Трушин | | 14.93 | | |
| | Нач. отд. | Шунский | | III 94 | | |
| | Н. контр. | Кузнецов | | I.94 | | |
| | Гл. спец. | Кузнецов | | I.94 | | |
| Инв. № | Зав. гр. | Юрикова | | I.94 | | |

Ц00182-02 55 Формат А2

СОГЛАСОВАНО: Нач. тех. отд. Темкин

Инв. № подл. | Подп. и дата | Взам. инв. №

Альбом 2

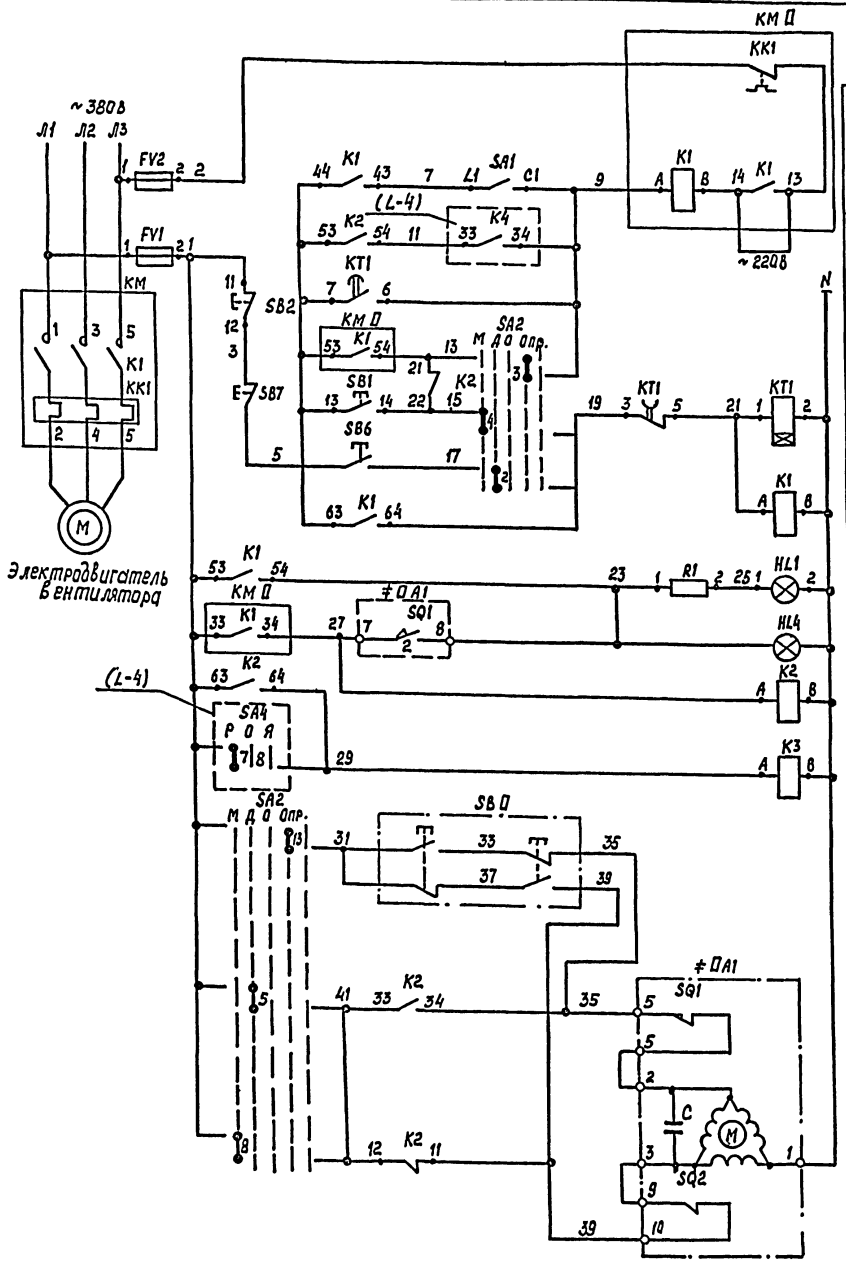


| | |
|---|---|
| Включение системы в летнем режиме | Управление электродвигателем приточного вентилятора |
| Автоматическое управление | |
| Прогрев воздухонагревателя | |
| Опробование системы | |
| Местное управление со щита | |
| Дистанционное управление с пульта | |
| Щит автоматизации | Сигнализация нормальной работы системы |
| Пульт управления | |
| Реле промежуточное | |
| Опробование | Управление исполнительным механизмом клапана наружного воздуха |
| Открытие | |
| Закрытие | |

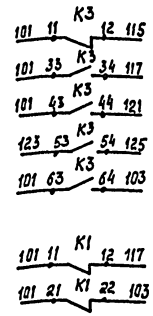


В схему регулирования (L-4)

Диаграммы замыкания контактов избирателя управления SA2

УП5314-Л254

| Номер секции | Номер контакта | | Положение рукоятки: Мест. -90° | | Дисп. -45° | | Откл. 0° | | Опроб. +45° | | — +90° | | |
|---|---|---|---|---|---|---|---|---|---|---|---|---|---|
| | Л | П | Л | П | Л | П | Л | П | Л | П | Л | П | |
| I | 1 | 2 | | | | X | | | X | | | | |
| II | 3 | 4 | | X | | | | | | | X | | |
| III | 5 | 6 | | | | X | | | X | | | | |
| III | 7 | 8 | | X | | | | | | | X | | |
| IV | 9 | 10 | | | | X | | | X | | | | |
| V | 11 | 12 | | X | | | | | | | X | | * |
| VI | 13 | 14 | | | | X | | | X | | | | |
| VII | 15 | 16 | | X | | | | | | | X | | * |

≠ ПА1

МЭО-40/63-0,25

| Обозначение конечных выключателей | Обозначение контакта | Положение рукоятки: Открыть | Рабочий ход | Закрыть |
|---|---|---|---|---|
| SQ1 | 5 6 / 7 8 | | | |
| SQ2 | 9 10 / 11 12 | | | |

* не используется

Реле времени КТ1

ВЛ-56-УХЛ4

| Номера контактов | Обозначение контактов | Выдержка времени: 0,1 мин | 3 мин | 5 мин | 10 мин |
|---|---|---|---|---|---|
| 7-8 | | | | | |
| 3-5 | | | | | |

| Поз. обозначение | Наименование | Кол. | Примечание |
|---|---|---|---|
| | Щит автоматизации АДП | | |
| SA1 | Выключатель пакетный ПВ1-15.У3005, исполнение III | 1 | |
| SA2 | Переключатель универсальный УП5314-Л254У3 | 1 | |
| | Кнопка КЕ011У3: | | |
| SB1 | черный, „Пуск", исполнение 4 | 1 | |
| SB2 | красный, „Стоп", исполнение 5 | 1 | |
| HL1 | Арматура АС1201ЗУ2, ~220В, зеленый | 1 | R1-добавочное сопротивление-1шт |
| K1,K2,K3 | Реле промежуточное П3-37-42У3, ~220В | 3 | |
| KT1 | Реле времени ВЛ-56-УХЛ4, ~220В, выдержка времени 01...10мин | 1 | |
| FV1,FV2 | Держатель ДВП4-2В, плавкая вставка ВП25-1 на 2А | 2 | |
| | Аппаратура по месту | | |
| SB П | Пост управления ПКЕ222-2У2, 1/2" | 1 | |
| SB5,SB7, | Пост управления ПКУ15-21-231-34У2 | | АН П |
| HL4 | ~220В | 1 | |
| ≠ПА1 | Исполнительный механизм МЭО-40/63-0,25, ~220В | 1 | По документации марки ОВ |
| КМП | Магнитный пускатель типа ПМЛ с контактной приставкой ПКЛ ~380В | 1 | По документации марки ЭМ |

1. Схема выполнена для приточной системы П1 и действительна для приточной системы П2 с указанием в П индексов в обозначении аппаратов, приборов согласно таблице применяемости лист 5.
2. Схема регулирования лист 4

Привязан:

Инв. №

| | | | | | | | |
|---|---|---|---|---|---|---|---|
| Гип | Трушин | | 11.93 | ТП 503-5-50.94 АОВ | | | |
| Нач.отд | Шунский | | II.94 | Пассажирская автостанция вместимостью 25 человек | | | |
| Н.конт | Кузнецов | | I.94 | Здание автостанции | Стадия | Лист | Листов |
| Гл.спец | Кузнецов | | I.94 | Приточная система П1(П2). Схема электрическая принципиальная управления | Р | 3 | |
| Зав.го | Юрикова | | I.94 | | Гипроавтотранс г. Москва | | |

Инв. № подл. | Подпись и дата | Взам. инв. №

Копировал ЦОО182-02 Формат А2

Альбом 2

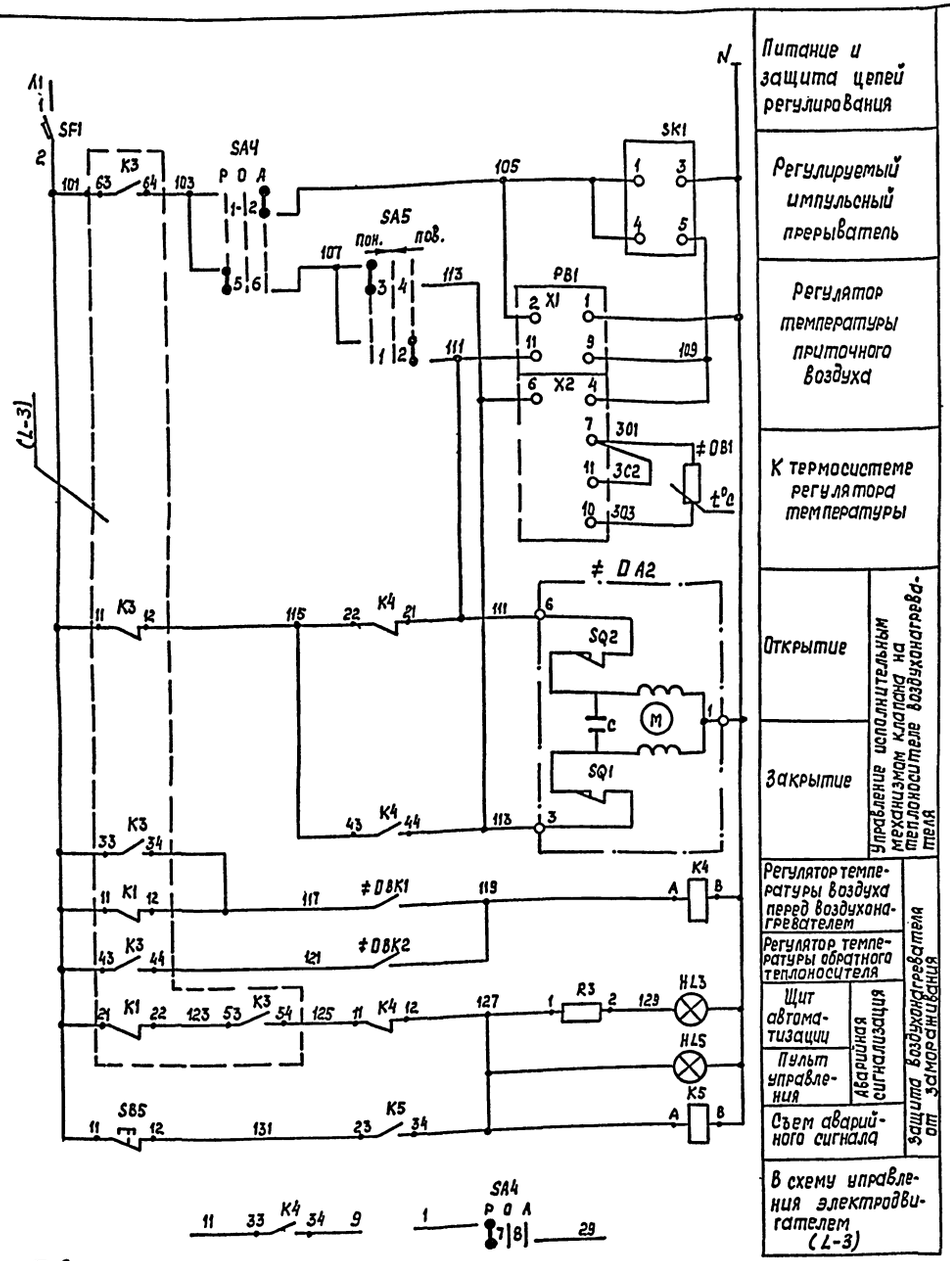


Питание и защита цепей регулирования

Регулируемый импульсный прерыватель

Регулятор температуры приточного воздуха

К термосистеме регулятора температуры

Управление исполнительным механизмом клапана на теплоносителе воздухонагревателя: Открытие; Закрытие

Защита воздухонагревателя от замораживания: Регулятор температуры воздуха перед воздухонагревателем; Регулятор температуры обратного теплоносителя; Щит автоматизации; Пульт управления; Аварийная сигнализация; Съем аварийного сигнала

В схему управления электроприводом (L-3)




Таблица применяемости

| Номера систем | Индекс систем | Номера щитов автоматизации | Номера магнитных пускателей вентиляторов | Номера постов дистанционного управления |
|---|---|---|---|---|
| П1 | 15 | AD15 | KM15 | AN15 |
| П2 | 14 | AD14 | KM14 | AN14 |

Диаграммы замыкания контактов

PB1 — ТЭЧ П3

| Обозначение контакта | Температура приточного воздуха: Ниже Нарма Выше |
|---|---|
| 9-11 | |
| 6-4 | |

≠ 0 BK1 — ТУДЭМ-1

| Обозначение контакта | Температура воздуха перед воздухонагревателем: -60°C +3°C +40°C |
|---|---|
| 1 | |

≠ 0 BK2 — Тудэм-4

| Обозначение контакта | Температура обратного теплоносителя: 0°C +20 ÷ 30°C ÷ 250°C |
|---|---|
| 1 | |

SA5 — УП 5311 - А23

| Номер секции | Номер контакта | Положение рукоятки: Понизить (-45°) Л П | Откл. (0°) Л П | Повысить (+45°) Л П |
|---|---|---|---|---|
| I | 1 2 | | | |
| II | 3 4 | | | |

SA4 — УП 5312 - С29

| Номер секции | Номер контакта | Положение рукоятки: Руч. (-45°) Л П | Откл. (0°) Л П | Авт. (+45°) Л П |
|---|---|---|---|---|
| I | 1 2 | | | |
| II | 3 4 | | | |
| III | 5 6 | | | |
| IV | 7 8 | | | |

* не используется

| Поз. обозначение | Наименование | Кол. | Примечание |
|---|---|---|---|
| | **Щит автоматизации AD0** | | |
| SF1 | Выключатель автоматический | | |
| | А63-МУ3, $I_н$ = 1.25А, $I_{отс.}$ = 1.3$I_н$ | 1 | |
| SA4 | Переключатель универсальный | | |
| | УП5312-С29У3 | 1 | |
| SA5 | Переключатель универсальный | | |
| | УП5311-А23У3 | 1 | |
| SB5 | Кнопка КЕ011У3, красный, исполнение 5 | 1 | |
| HL3 | Арматура АС120111У2, ~ 220В, красный | 1 | R3-добавочное сопротивление 1шт. |
| SK1 | Регулируемый импульсный прерыватель РИП-2М, ~ 220В | 1 | |
| PB1 | Регулятор температуры, ТЭЧП3 | | |
| | трехпозиционный, шкала 0°... +40°С | | |
| | градуировка 5 ом, ~ 220В | 1 | |
| K4,K5 | Реле промежуточное ПЭ-37-22У3, | | |
| | ~ 220В, $2_Ж$-$2_Р$ | 2 | |
| | **Аппаратура по месту** | | |
| ≠0 BK1 | Регулятор температуры дилатометрический ТУДЭМ-1; -60°...+40°С, ~220В | 1 | |
| ≠0 BK2 | Регулятор температуры дилатометрический ТУДЭМ-4; 0°...+250°С; ~220В | 1 | |
| ≠ 0B1 | Термопреобразователь сопротивления ТСМ-1088, градуировка 50м | 1 | |
| HL5 | Пост управления ПКУ15-21.231-54У2 | | АН0 |
| | ~ 220В | | |
| ≠ 0A2 | Исполнительный механизм ЕСПА | | По документации марки 0В |
| | ~ 220В | 1 | |

1. Схема выполнена для приточной системы П1 и действительна для приточной системы П2 с указанием в 0 индексов в обозначении аппаратов, приборов согласно таблице применяемости.
2. Схема управления лист 3

| | | | | |
|---|---|---|---|---|
| | | | ТП 503-5-50.94 | АОВ |
| | | | Пассажирская автостанция вместимостью 25 человек | |
| Привязан: | | | | |
| Гип | Трушин | | Здание автостанции | Стадия: Р; Лист: 4; Листов: |
| Нач.отд | Шунский | | | |
| Н.конт. | Кузнецов | | Приточная система П1(П2) Схема электрическая принципиальная регулирования | Гипроавтотранс г. Москва |
| Гл.спец. | Кузнецов | | | |
| Зав.гр. | Юрикова | | | |
| Инв.№ | | | | |

Инв.№ подл. | Подп. и дата | Взам. инв.№

Альбом 2

| Наименование параметра и место отбора импульса | Приточная система П1(П2) | |
|---|---|---|
| | Дистанционное управление и сигнализация | Вентилятор приточной системы |
| | Пульт управления | Магнитный пускатель |
| Обозначение черт. установки | $ —— | по документации марки ЭМ |
| Позиция | AN 0 | Км 0 |

| Поз. обозначение | Наименование | Кол. | Примечание |
|---|---|---|---|
| | Коробки соединительные ТУ36.2568-83Е | | |
| | КС-10 | 2 | |
| | КС-20 | 2 | |
| | Провод ПВ1, ГОСТ 6323-79*Е: 1×1,0 мм | 108 | м |
| | Кабели, ГОСТ 1508-78*Е | | |
| | | | |
| | КВВГЭ 4×1,5 мм² | 20 | м |
| | АКВВГ 4×2,5 мм² | 38 | м |
| | АКВВГ 7×2,5 мм² | 82 | м |
| | АКВВГ 10×2,5 мм² | 51 | м |
| | Кабель, ГОСТ 16442-80* | | |
| | АВВГ 2×2,5 | - | |
| | Труба стальная легкая, ГОСТ 3262-75* | | |
| | 20×2,5 мм | 45 | м |
| | | | |

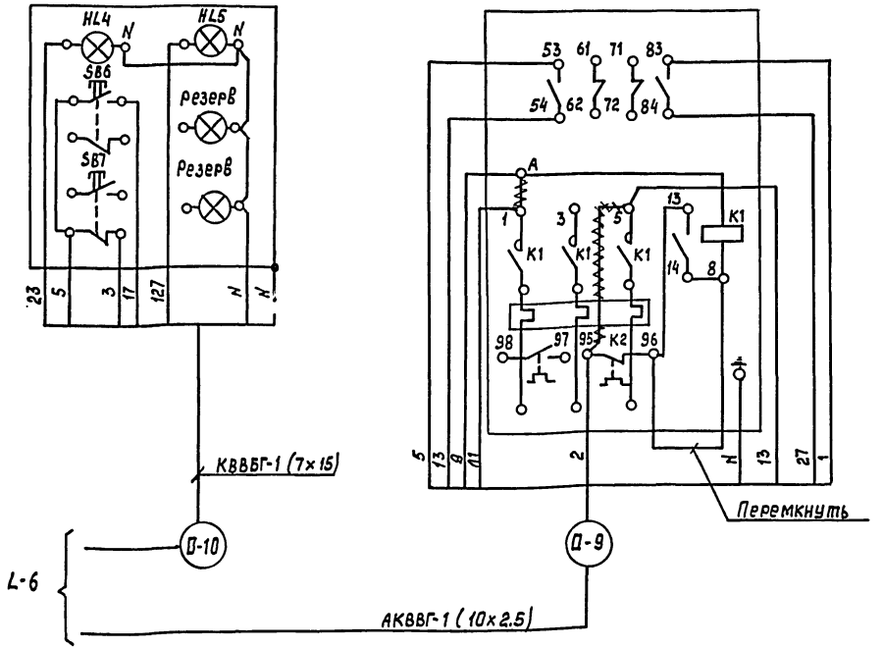


1. Схема выполнена для приточной системы П1 и действительна для приточной системы П2 с указанием в 0 индексов в обозначении аппаратов, приборов, клеммных коробок и маркировке трасс согласно таблице применяемости и длин трасс.
2. Раскладка трасс 0-1... 0-10 выполнена на листе 7.
3. ~~~~ - демонтировать.

Таблица применяемости и длин трасс

| Номера систем | Индекс систем | Номера щитов автоматизации | Номера магнитных пускателей вентилятор | Номера клеммных коробок | Номера трасс / Длина трасс в м | | | | | | | | | |
|---|---|---|---|---|---|---|---|---|---|---|---|---|---|---|
| П1 | 15 | AD15 | КМ15 | ≠15ХТ1 | 15-1 | 15-2 | 15-3 | 15-4 | 15-5 | 15-6 | 15-7 | 15-8 | 15-9 | 15-10 |
| | | | | ≠15ХТ2 | 8 | 9 | 3 | 3 | 5 | 3 | 22 | 6 | 5 | 53 |
| П2 | 14 | AD14 | КМ14 | ≠14ХТ1 | 14-1 | 14-2 | 14-3 | 14-4 | 14-5 | 14-6 | 14-7 | 14-8 | 14-9 | 14-10 |
| | | | | ≠14ХТ2 | 12 | 10 | 3 | 3 | 10 | 10 | 18 | 6 | 6 | 20 |

Инв. № подл. | Подп. и дата | Взам. инв. №

Привязан:

Инв. №

| | | | |
|---|---|---|---|
| ГИП | Трушин | | III.94 |
| Нач. отд. | Шунский | | III.94 |
| Н. контр. | Кузнецов | | I.94 |
| Гл. спец. | Кузнецов | | I.94 |
| Зав. гр. | Юрикова | | 04.94 |

ТП 503-5-50.94 АОВ

Пассажирская автостанция вместимостью 25 человек

Здание автостанции

| Стадия | Лист | Листов |
|---|---|---|
| Р | 5 | |

Приточная система П1 (П2) Схема внешних проводок (начало)

ГИПРОАВТОТРАНС г. Москва

Копировал ВК Ц00182-02 58 Формат А2

Альбом 2

| Наименование параметра и место отбора импульса | Приточная система П1(п2) | | | | | | | | | | |
|---|---|---|---|---|---|---|---|---|---|---|---|
| | Температура | | | | | | | | | | |
| | Приточный воздуховод | Перед воздухонагревателем | Трубопровод обратного теплоносителя калорифера | | Воздушный клапан наружного воздуха | Кнопка опробования воздушного клапана | Перед воздухонагревателем | Трубопровод горячей воды | Трубопровод обратного теплоносителя | Приточный воздуховод П1, П2 | Помещение П1, П2 |
| | Воздух | | Вода | | Воздух | | Воздух | Вода | | Воздух | |
| Обозначение черт. установки | ТМЧ-151-87 | ТМЧ-151-97 | А12А 106.000 СБ | По документации марки ОВ | | — | ТМЧ-142-87 | ТМЧ-144-87 | | ТМЧ-142-87 | — |
| Позиция | ≠ Д В1 | ≠ Д ВК1(7) | ≠ Д ВК2(8) | ≠ Д А2 | ≠ Д А1 | SB Д | 1 | 2 | 4 | 1 | 6 |

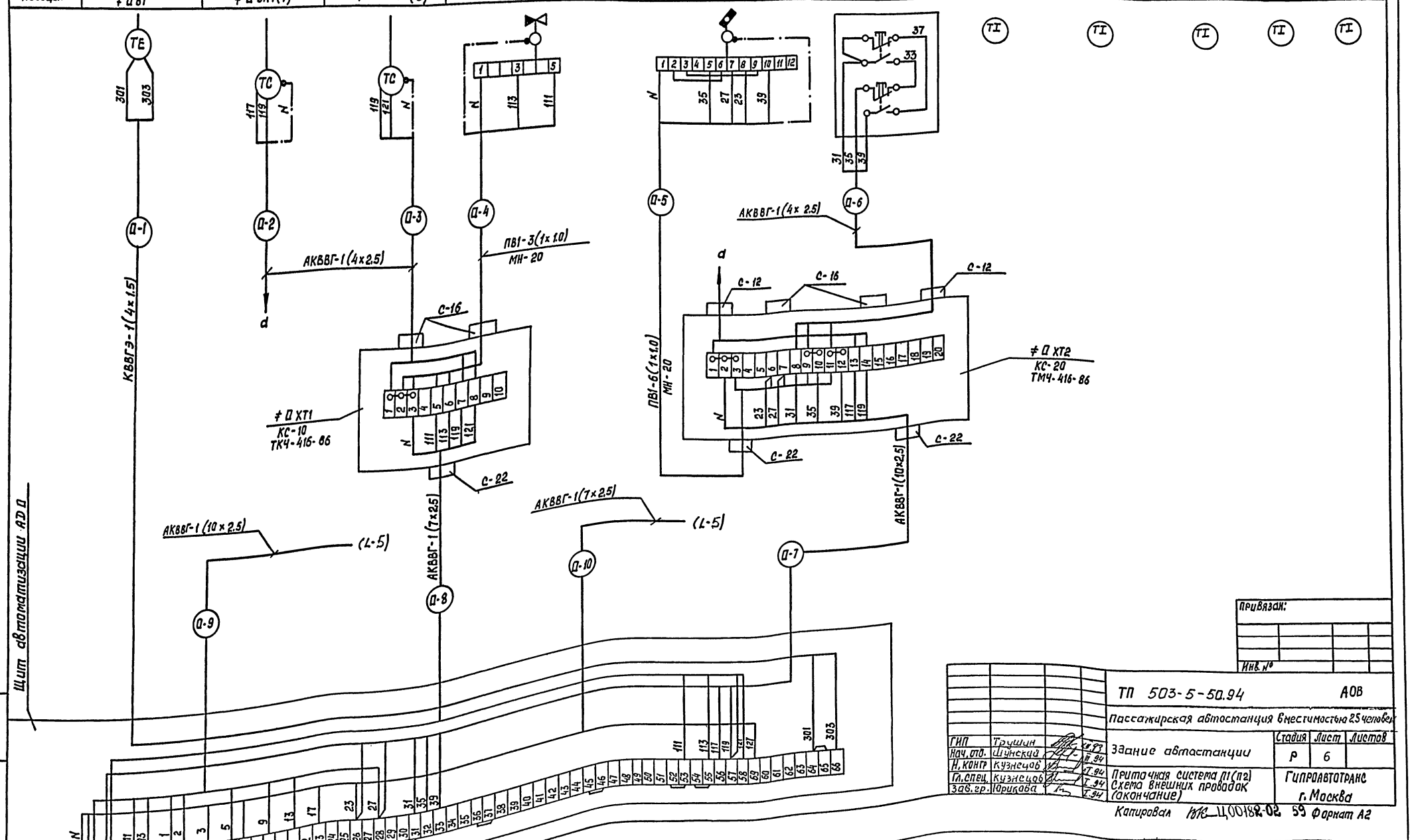


Привязан:

Инв. №

| | | | | |
|---|---|---|---|---|
| ГИП | Трушин | | | |
| Нач. отд. | Шунский | | | |
| Н. контр. | Кузнецов | | | |
| Гл. спец. | Кузнецов | | | |
| Зав. гр. | Юрикова | | | |

ТП 503-5-50.94 АОВ

Пассажирская автостанция вместимостью 25 человек

Здание автостанции

| Стадия | Лист | Листов |
|---|---|---|
| Р | 6 | |

Приточная система П1(п2)
Схема внешних проводок (окончание)

ГИПРОАВТОТРАНС г. Москва

Копировал ВКЦ 00182-02 59 Формат А2

Подп. и дата | Взам. инв. №

Альбом 2

План

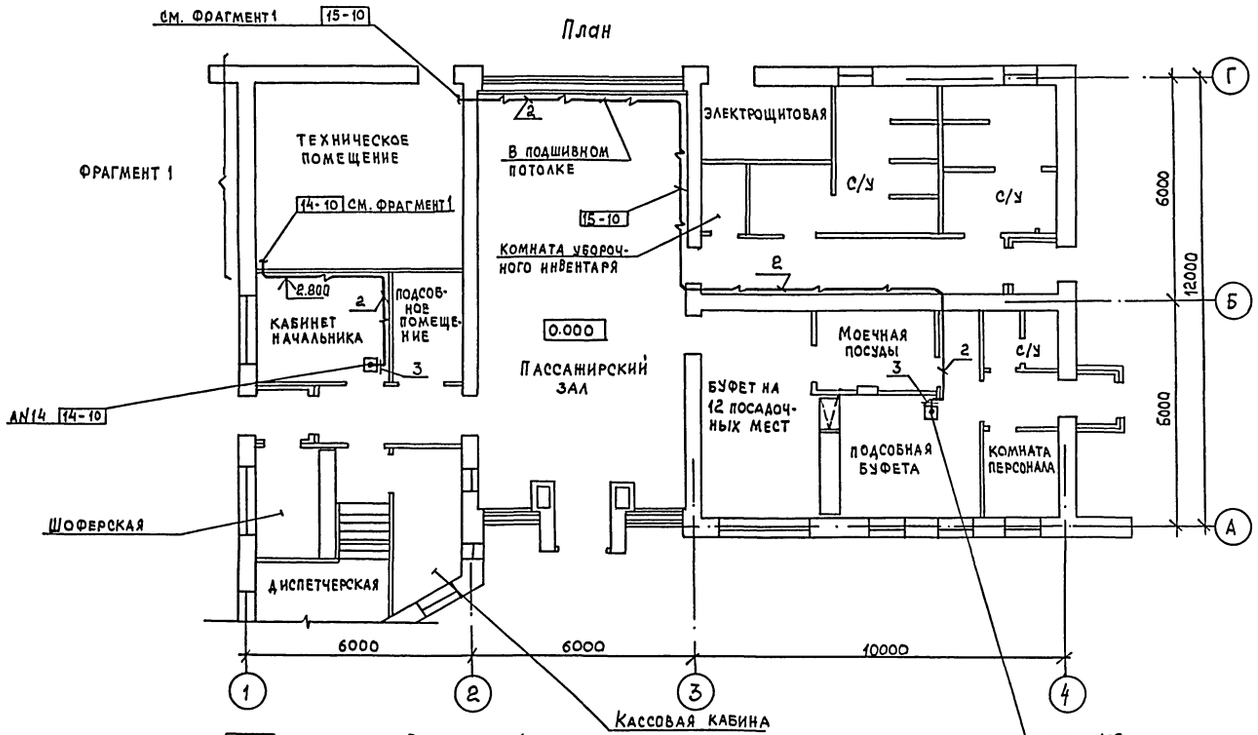


Фрагмент 1

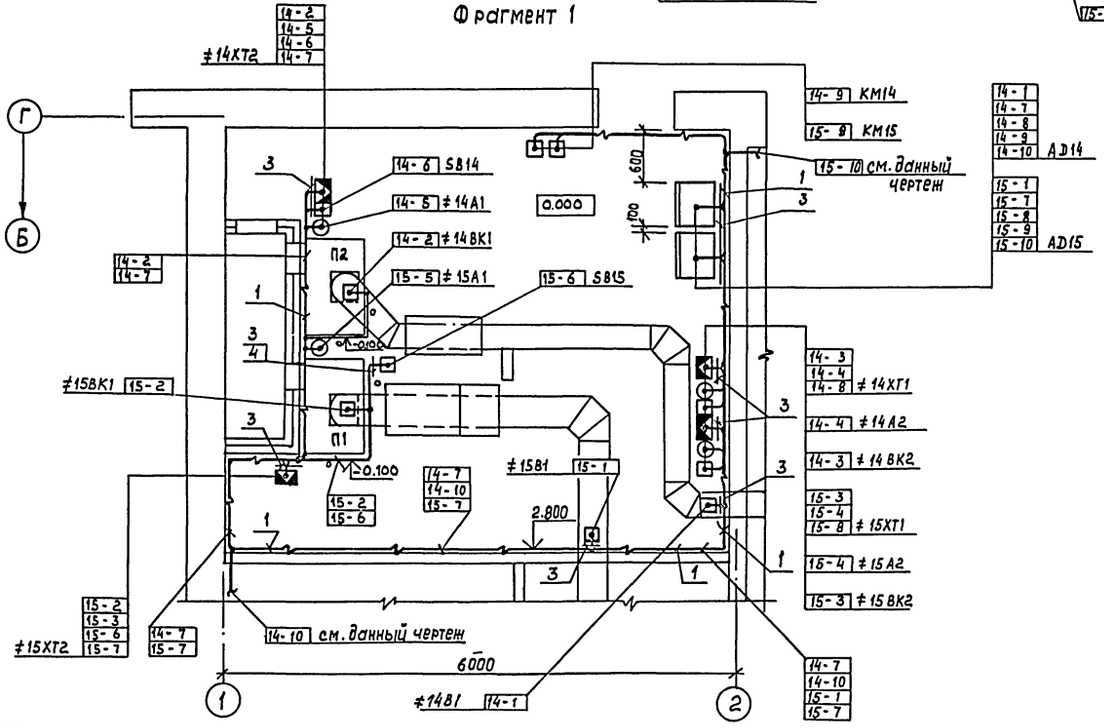


| Поз. | Обозначение | Наименование | Кол. | Примечание |
|---|---|---|---|---|
| 1 | | Полоса перфорированная ПП30 | 18 | м |
| 2 | | Скоба двухлапковая СД-22 | 150 | шт. |
| 3 | | Профиль зетобразный ZN2000 | 5 | шт. |
| 4 | | Швеллер перфорированный Ш32х16 | 2 | шт. |
| | | | | |

1. Данный чертеж выполнен на основании строительной и технологической частей проекта.
2. Позиции монтируемых приборов и аппаратуры, а также нумерация кабелей соответствуют схеме внешних проводок (листы 5;6)
3. Крепление кабелей и труб, прокладываемых по строительным конструкциям, выполнить скобами и монтажной полосой с шагом, не более 800 мм.
4. Раскладку труб в полах для электропроводок выполнить до сооружения чистого пола на минус 100 мм. от уровня чистого пола. Концы труб вывести на 100 мм от отметки чистого пола.
5. Установка и привязка силового электрооборудования по документации комплекта марки ЭМ.
6. Монтаж приборов и средств автоматизации выполнить согласно СНиП 3.05.07.85.

Согласовано:
Нач. отд. 08 Галкина

Инв. № подл. | Подп. и дата | Взам. инв. №

Привязан

Инв. №

| | | | |
|---|---|---|---|
| ГИП | Трушин | | 11.94 |
| Нач. отд. | Шунский | | 8.94 |
| Н. контр. | Кузнецов | | 7.94 |
| Гл. спец. | Кузнецов | | 7.94 |
| Зав. гр. | Юрикова | | 7.94 |
| Инженер. | Тиханова | | 7.94 |

ТП 503-5-50.94 А.08

Пассажирская автостанция вместимостью 25 человек

Здание автостанции

| Стадия | Лист | Листов |
|---|---|---|
| Р | 7 | |

План расположения

Гипроавтотранс г. Москва

Ц 00182-08 60 Формат А2

Альбом 2

## Ведомость рабочих чертежей основного комплекта

| Лист | Наименование | Примечание |
|---|---|---|
| 1 | Общие данные | |
| 2 | План расположения сетей кабельных на | |
| | отм. 0.000 | |
| 3 | Спецификация. Схема расположения сетей. | |

## Ведомость ссылочных и прилагаемых документов

| Обозначение | Наименование | Примечание |
|---|---|---|
| | Ссылочные документы | |
| Сборник 95, | Монтажные чертежи. Аппаратура и | |
| УГПИ МА, 1988 | средства электросвязи. Установка | |
| | на промышленных предприятиях. | |
| | Прилагаемые документы | |
| ТП 503-5-50.94 СС.СО | Спецификация оборудования | |

## Схема организации связи и сигнализации

| Виды связи \ Наименование помещений | Кабинет начальника | Шоферская | Диспетчерская | Кассовая кабина | Буфет на 12 пос. мест | Пассажирский зал | Перрон | |
|---|---|---|---|---|---|---|---|---|
| Городская автоматическая телефонная связь | 1 | | | | | 2 | | на ГТС |
| Городская радиотрансляция | | | | | 4 | | | на ГРТС |
| Громкоговорящая распорядительно-поисковая связь | | 9 | 8 | | | | 10 | |
| Переговорная громкоговорящая связь | | | | 11 | | | | 220 В |
| Часофикация | | 12 | | | | 13 | | |
| Телетайпная связь | | | Т 14 | | | | | на ГТС |

## Общие указания

1. Кабели и провода прокладываются по стенам без применения труб под слоем штукатурки.
2. Телефонные розетки РТ-2 и радиорозетки РПВ-1 устанавливаются в помещениях на высоте 0,25 м от уровня пола.
3. Электронные часы устанавливаются в помещениях на высоте 2,2 м от уровня пола.
4. Монтаж устройств связи выполняется в соответствии с „Инструкцией по монтажу сооружений и устройств связи радиовещания и телевидения „ВСН-600-81" Минсвязи СССР.
5. При производстве строительно-монтажных работ следует руководствоваться:
   - технической документацией, поставляемой заводом-изготовителем в комплекте с оборудованием;
   - ОСТ36.100.3.05.05 „ССБТ. Монтаж средств промышленной связи. Требования безопасности." УГПИ МА издание ЦБНТИ ММ СС СССР 1985 г.
6. Проходы кабелей и проводов через стены выполнить по техническим требованиям ЗКВ-43-77 сборника 83 „Проходы трубных и электрических проводок систем автоматизации и связи через стены и перекрытия промышленных зданий и сооружений" НПО Монтажавтоматика.
7. Корпус ТАМУ-10 заземлить путем присоединения к нему экрана кабеля РМПЭП 2×1,2.
8. При привязке проекта подключение внешних сетей осуществляется по ТУ Минсвязи.
9. Тип аппаратуры телетайпной связи определяется по техническим условиям, выданным органами Минсвязи.

Проект разработан в соответствии с действующими нормами и правилами и предусматривает мероприятия, обеспечивающие взрывную, взрывопожарную и пожарную безопасность при эксплуатации здания.

Главный инженер проекта Д.В. Трушин

Инв.№ подл. | Подпись и дата | Взам. инв.№

Привязан:

Инв.№

ТП 503-5-50.94 СС

Пассажирская автостанция вместимостью 25 человек

| | | | |
|---|---|---|---|
| ГИП | Трушин | | 1.94 |
| Нач.отд. | Тишкин | | 1.94 |
| Н.контр. | Зуйков | | 1.94 |
| Гл.спец. | Зуйков | | 1.94 |
| Инж. | Богачева | | 1.94 |

Здание автостанции

| Стадия | Лист | Листов |
|---|---|---|
| Р | 1 | 3 |

Общие данные

Гипроавтотранс г. Москва

Альбом 2

## ПЛАН НА ОТМ. 0.000

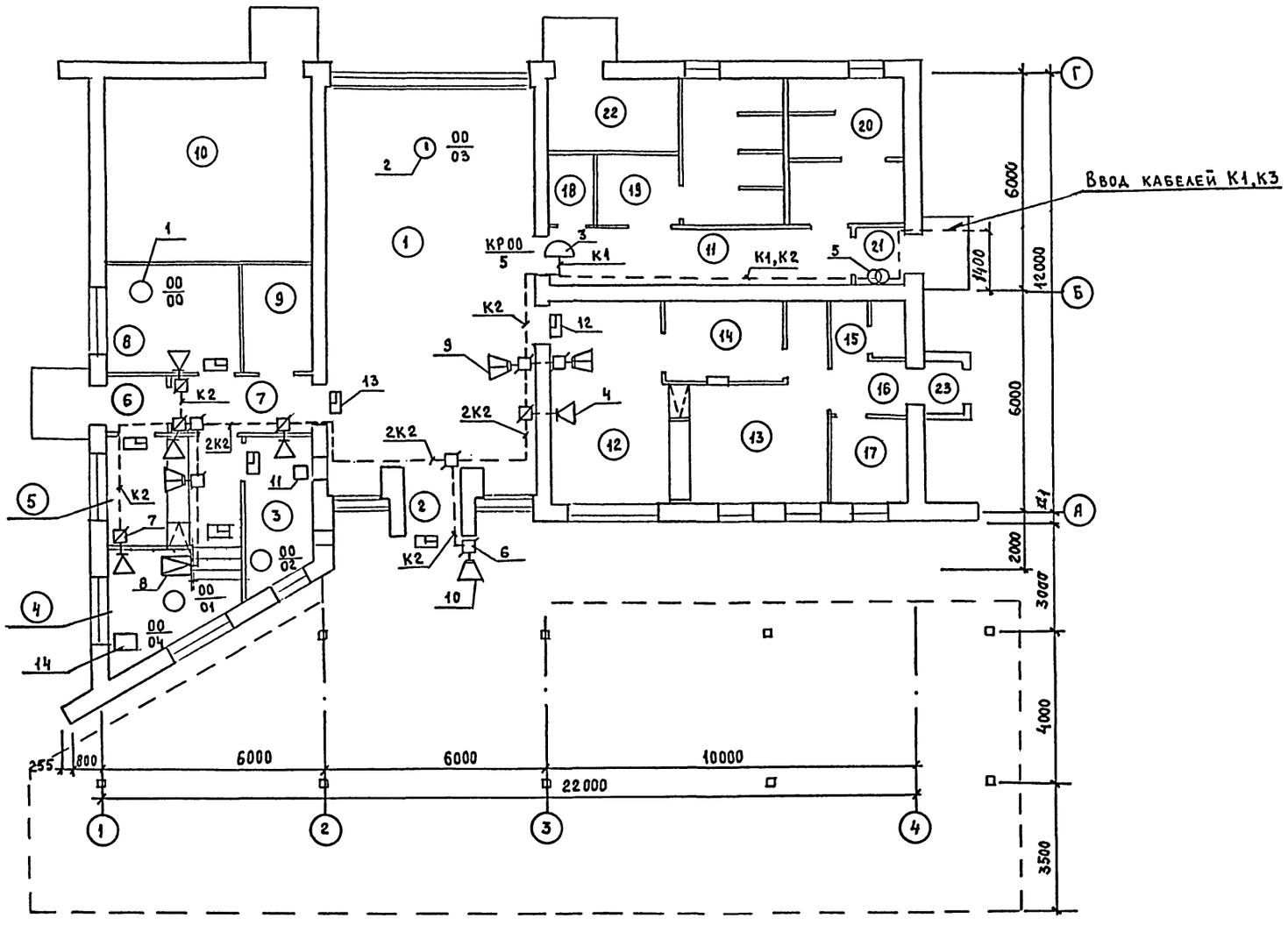


## ЭКСПЛИКАЦИЯ ПОМЕЩЕНИЙ

| НОМЕР ПО ПЛАНУ | НАИМЕНОВАНИЕ ПОМЕЩЕНИЯ | ПЛОЩАДЬ $м^2$ |
|---|---|---|
| 1 | Пассажирский зал | 60,0 |
| 2 | Тамбур | 2,3 |
| 3 | Кассовая кабина | 7.2 |
| 4 | Диспетчерская | 13,6 |
| 5 | Шоферская | 6,0 |
| 6 | Тамбур | 2,3 |
| 7 | Коридор | 5,7 |
| 8 | Кабинет начальника | 9,5 |
| 9 | Подсобное помещение | 4,5 |
| 10 | Техническое помещение | 31.8 |
| 11 | Коридор | 13,1 |
| 12 | Буфет на 12 пос. мест | 17,3 |
| 13 | Подсобная буфета | 18,2 |
| 14 | Моечная посуды | 7.8 |
| 15 | Санузел | 3.1 |
| 16 | Коридор | 3.6 |
| 17 | Комната персонала | 4.8 |
| 18 | Комната уборочного инвентаря | 2.4 |
| 19 | Санузел женский | 15.4 |
| 20 | Санузел мужской | 12.8 |
| 21 | Тамбур | 1.8 |
| 22 | Электрощитовая | 6.7 |
| 23 | Тамбур | 2.25 |

Согласовано

| | | |
|---|---|---|
| Нач. АСО | Мусатова | |
| Нач. отд. ЭТ | Шунский | |

| Инв. № подл. | Подпись и дата | Взам. инв. № |
|---|---|---|
| | | |

Привязан:

Инв. №

| | | | |
|---|---|---|---|
| ГИП | Трушин | | I.94 |
| Нач. отд. | Тишкин | | I.94 |
| Н. контр. | Зуйков | | I.94 |
| Гл. спец. | Зуйков | | I.94 |
| Инж. | Богачева | | I.94 |

ТП 503-5-50.94 СС

Пассажирская автостанция вместимостью 25 человек

Здание автостанции

| Стадия | Лист | Листов |
|---|---|---|
| Р | 2 | |

План расположения сетей кабельных на отм. 0.000

Гипроавтотранс г. Москва

Ц00182-02 62

Формат А 2

Альбом 2

## Спецификация

| Марка, поз. | Обозначение | Наименование | Кол. | Примеч. |
|---|---|---|---|---|
| | | Городская автоматическая | | |
| | | телефонная связь | | |
| 1 | РГ0.218.070ТУ | Аппарат ТА-11321 | 3 | |
| | | (Спектр-3) | | |
| 2 | 2Д2.184.010ТУ | Таксофон междугородно- | 1 | |
| | | местный ТМГС-1516 | | |
| 3 | ТУ45-86 Бе0.362.016ТУ | Коробка КРТ-10 | 1 | |
| | ТУ16. К04.005-89 | Провод ТРП 1х2х0,4 | 150 | м |
| | ГОСТ 22498-88*Е | Кабель ТПП$_{эп}$-10х2х0,4 | 20 | м |
| | | Городская | | |
| | | радиотрансляция | | |
| 4 | ГОСТ 5961-89 | Громкоговоритель | 5 | |
| | | абонентский | | |
| 5 | ТУ 45-747.0473.004ТУ | Трансформатор ТАМУ-10 | 1 | |
| 6 | ТУ45-84.6е0.362.013ТУ | Коробка УК-П | — | |
| 7 | ТУ45-84.6е0.362.013ТУ | Коробка УК-Р-0,5 | 5 | |
| | ТУ16-705.285-83 | Кабель РМПЭЭП 2х1,2 | 10 | м |
| | ТУ16-К03-01-87 | Провод ПТПЖ 2х1,2 | 50 | м |
| | | | | |
| | | Громкоговорящая распоря- | | |
| | | дительно-поисковая связь | | |
| 8 | Д22.032.024ТУ | Усилитель „Стель-103" | 1 | |
| 9 | ИЦ3.843.756ТУ | Колонка звуковая 2К3-7 | 3 | |
| 10 | ИЦ3.843.846ТУ | Громкоговоритель 10ГР-38 | 1 | |
| 6 | ТУ45-84.6е0.362.013ТУ | Коробка УК-П | 6 | |
| | ТУ16-К03-01-87 | Провод ПТПЖ 2х1,2 | 50 | м |
| | | | | |
| | | Переговорная | | |
| | | громкоговорящая связь | | |
| 11 | | Прибор громкоговорящей | 2 | |
| | | связи ПГС-3 | | |
| | | | | |
| | | Часофикация | | |
| 12 | | Часы электронные | 5 | |
| | | „Электроника 7-06М" | | |
| 13 | | Часы электронные | | |
| | | „Электроника 7-06К" | 2 | |
| | | | | |
| | | Телетайпная связь | | |
| 14 | ПШ2.170.036ТУ | Аппарат телеграфный | 1 | |
| | | рулонный РТА-80 | | |

## Схема расположения сетей

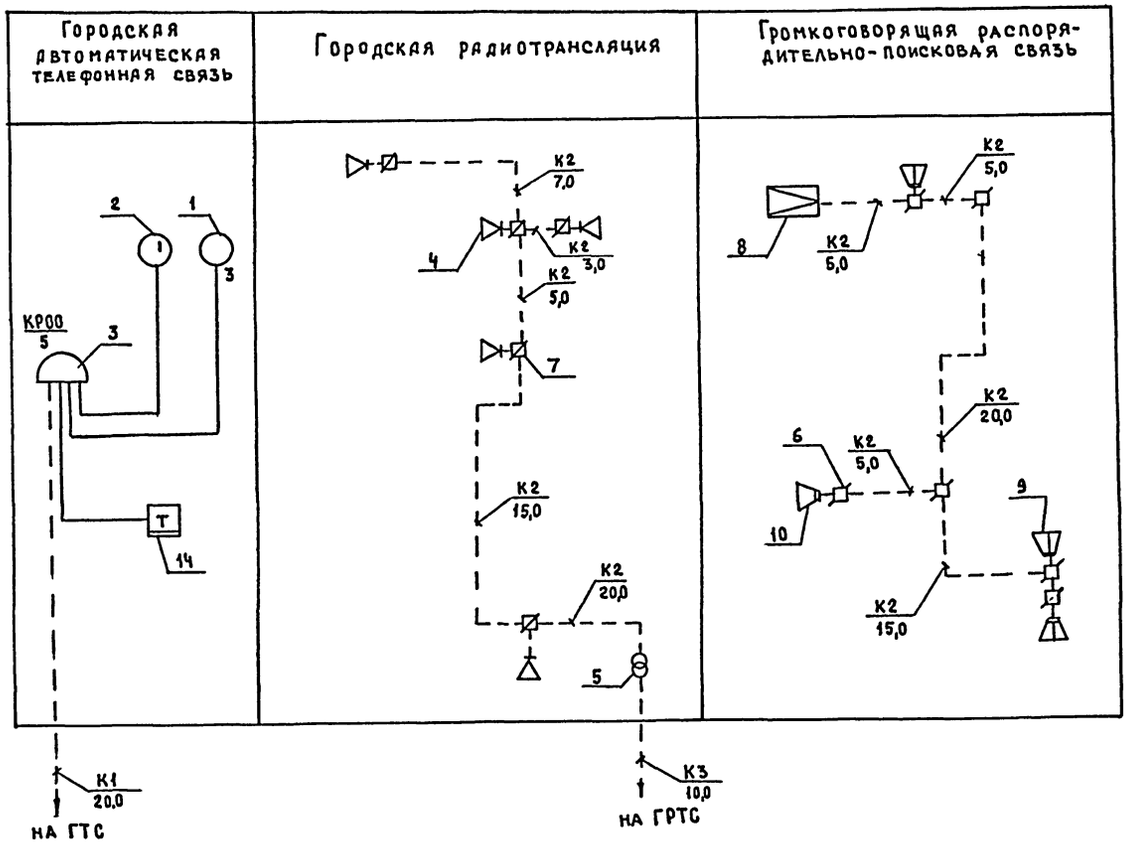


Привязан:

Инв.№

| | | | | |
|---|---|---|---|---|
| ГИП | Трушин | | 1.94 | ТП 503-5-50.94 СС |
| Нач.ОТД. | Тишкин | | 1.94 | Пассажирская автостанция вместимостью 25 человек |
| Н.контр. | Зуйков | | 1.94 | Здание автостанции |
| Гл.спец. | Зуйков | | 1.94 | Спецификация. Схема расположения сетей. |
| Инж. | Богачева | | 1.94 | |

| Стадия | Лист | Листов |
|---|---|---|
| Р | 3 | |

Гипроавтотранс г. Москва

Инв.№ подл. | Подпись и дата | Взам.инв.№

Альбом 2

## Ведомость рабочих чертежей основного комплекта

| Лист | Наименование | Примечание |
|---|---|---|
| 1 | Общие данные. Схема подключения ППС-3 | |
| 2 | План расположения сетей пожарной сигнализации на отм. 0.000 | |

## Основные показатели автоматической установки пожарной сигнализации

| №№ лучей | Наименование защищаемых помещений | Защищаемая площадь, м² | Категория | Извещатель | | Приемная станция |
|---|---|---|---|---|---|---|
| | | | | Тип | К-во шт | |
| 1 | Кабинет начальника | 11,1 | | ИП 105-2/1 | 2 | Приемно-контрольная станция ППКП-019-192 |
| 1 | Техническое помещение | 28,0 | | ИП 105-2/1 | 4 | |
| 1 | Подсобное помещение | 5,4 | | ИП 105-2/1 | 2 | |
| 1 | Шоферская | 6,0 | | ИП 105-2/1 | 2 | |
| 1,2 | Коридор | 18.8 | | ДИП-3 | 6 | |
| 1 | Кассовая кабина | 7.2 | | ИП 105-2/1 | 2 | |
| 2 | Комната персонала | 4.8 | | ИП 105-2/1 | 2 | |
| 2 | Пассажирский зал | 60.0 | | ИП 105-2/1 | 6 | |
| 2 | Буфет на 12 пос. мест | 17.9 | | ИП 105-2/1 | 2 | |
| 2 | Подсобная буфета | 12.2 | | ИП 105-2/1 | 2 | |

## Контакты для отключения вентиляции

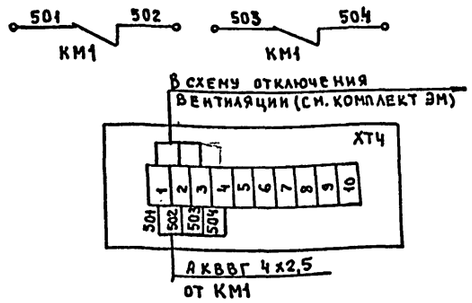


Проект разработан в соответствии с действующими нормами и правилами и предусматривает мероприятия, обеспечивающие взрывную, взрывопожарную и пожарную безопасность при эксплуатации здания.

Главный инженер проекта Л.В. Трушин

## Ведомость ссылочных и прилагаемых документов

| Обозначение | Наименование | Примечание |
|---|---|---|
| | Ссылочные документы | |
| ВСН 25-09.68-85 | Правила производства и приемки работ установки охранной, пожарной и охранно-пожарной сигнализации. | |
| РД25 953-90 | Системы автоматические пожаротушения, пожарной, охранной и охранно-пожарной сигнализации. Обозначения условные графические элементов систем. | |
| | Прилагаемые документы | |
| ТП503-5-50.94 ПС.СО | Спецификация оборудования | |

## Общие указания.

1. Данный проект разработан в соответствии с требованиями следующих нормативных документов:
   - СНиП 2.04.09-84 „Пожарная автоматика зданий и сооружений";
   - СНиП 3.05.06-85 „Электротехнические устройства";
   - ПУЭ-85 „Правила устройства электроустановок".
2. В проекте предусмотрена пожарная сигнализация согласно таблице „Основные показатели автоматической установки пожарной сигнализации."
3. Прибор приемно-контрольный типа ППС-3 устанавливается в помещении диспетчерской.
4. В соответствии с требованиями СНиП 2.04.09-84 тепловые извещатели ИП 105-2/1 устанавливаются на потолке не более 2,0 м от стены и 4,5 м друг от друга, дымовые извещатели ИП 212-5 – соответственно 4,0 м и 8,5 м.
5. Абонентская сеть выполняется проводом открыто по стенам и потолку с использованием универсальных коробок УК-П, линейная сеть – кабелем ТППэп 10х2х0,4.
6. Проходы проводов через стены выполнить по техническим требованиям ЗКВ-43-77 сборника 83 „Проходы трубных и электрических проводок систем автоматизации и связи через стены и перекрытия промышленных зданий и сооружений".
7. Батарею GB установить в шкафу ША-7 (чертеж УАС.И.09.00.00 ТМП 00-0-6.88 Альбом №2).

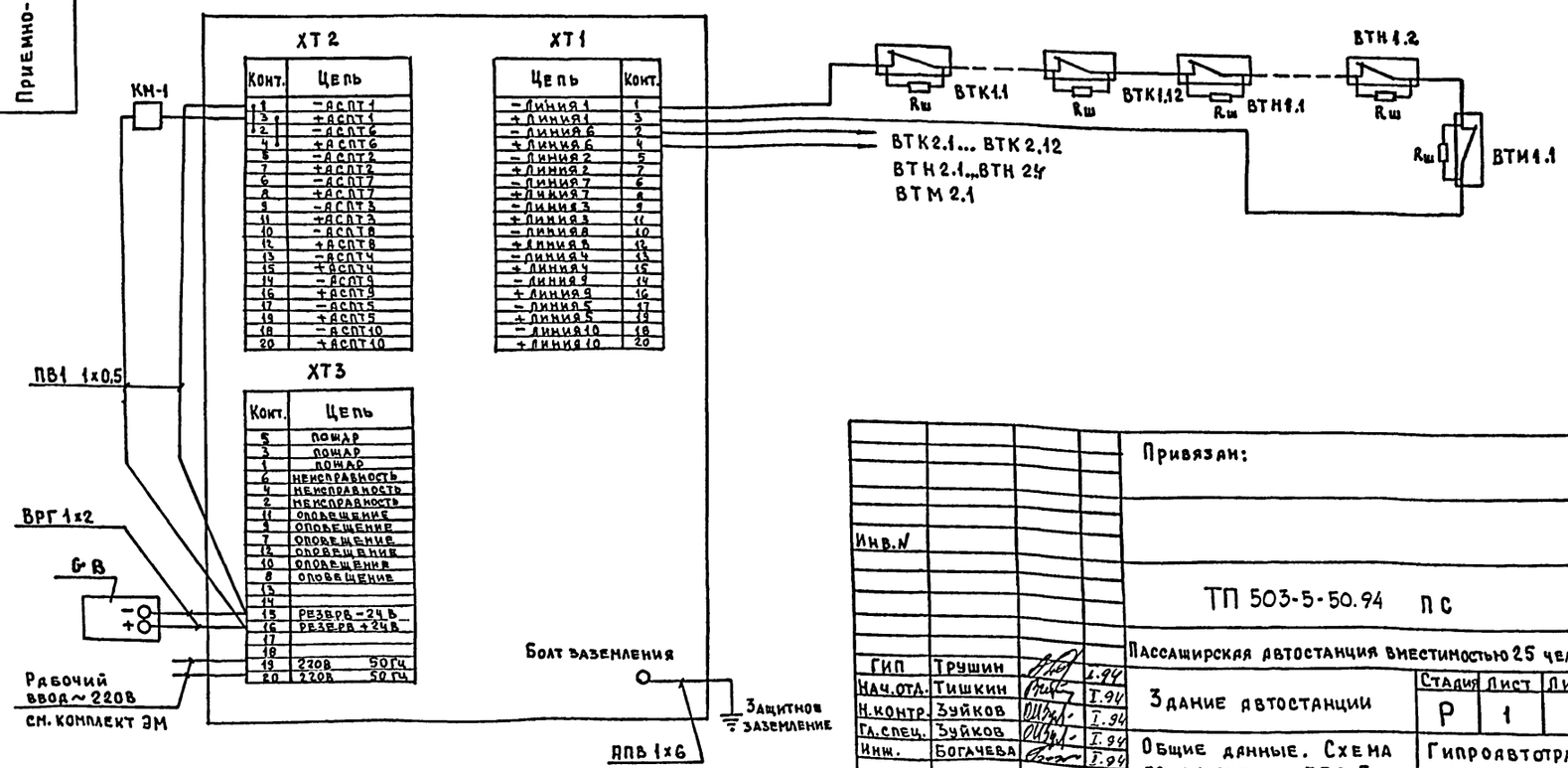


Согласовано

Инв. № подл. | Подпись и дата | Взам. инв. № | Нач. отд. ЭТ Шунский

Привязан:

Инв. №

ТП 503-5-50.94 ПС

Пассажирская автостанция вместимостью 25 человек

| | | | | Стадия | Лист | Листов |
|---|---|---|---|---|---|---|
| ГИП | Трушин | | 1.94 | Р | 1 | 2 |
| Нач. отд. | Тишкин | | 1.94 | | | |
| Н. контр. | Зуйков | | 1.94 | | | |
| Гл. спец. | Зуйков | | 1.94 | | | |
| Инж. | Богачева | | 1.94 | | | |

Здание автостанции

Общие данные. Схема подключения ППС-3.

Гипроавтотранс г. Москва



Формат А2

Альбом 2

## План на отм. 0.000

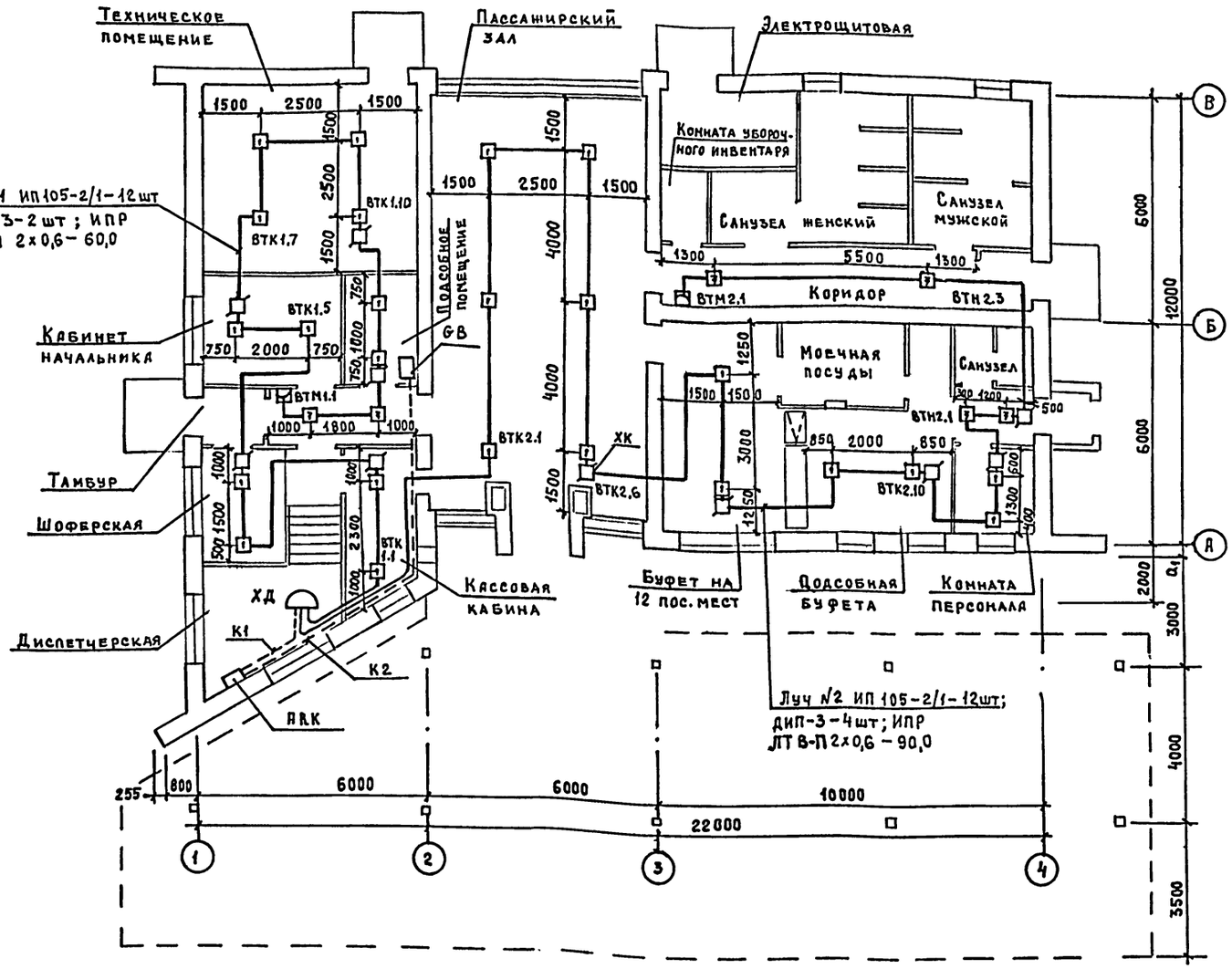


### Условные обозначения

1 – Извещатель тепловой ИП 105-2/1

3 – Извещатель дымовой ДИП-3

– Извещатель ручной ИПР

– Коробка УК-П

## Спецификация

| Марка, поз. | Обозначение | Наименование | Кол. | Примечание |
|---|---|---|---|---|
| | | Пожарная | | |
| | | сигнализация | | |
| АРК | ТУ25-7709-001-87 | Прибор приемно-контрольный ППКП-019-10-2 | 1 | |
| ВТК | 12М00 82.033ТУ | Извещатель тепловой ИП 105-2/1 | 24 | |
| ВТН | 95-1856-89ТУ | Извещатель дымовой ДИП-3 | 6 | |
| ВТМ | ЕУ2.402.004ТУ | Извещатель ручной ИПР | 2 | |
| ХД | ТУ45-86 6е0.362.016ТУ | Коровка КРТ-10 | 1 | |
| ХК | ТУ45-84 6е0.362.013ТУ | Коробка УК-П | 10 | |
| Rш | ОЖ0.467.180ТУ | Резистор МЛТ-0,25-11кОм ±5% | 32 | |
| ХТЧ | ТУ 36-2568-83 | Коробка КС-10 | 1 | |
| КМ1 | ТУ16-644.001-83 | Пускатель электромагнитный ПМЛ-1116; U=24В | 1 | с приставкой ПКЛ-0404 |
| | Альбом №2 ТМП 00-0-6.88 | Шкаф аккумуляторный ША-7 | 1 | |
| GB | ТУ16-563.040-86 | Батарея аккумуляторная свинцовая 6СТ-60ЭМ | 1 | |
| К1 | ГОСТ 22498-88*Е | Кабель ТППэп 10х2х0,4 | 10 | м |
| | ГОСТ 164-90 | Кабель АКВВГ 4х2,5 | 15 | м |
| К2 | ГОСТ 433-73*Е | Кабель силовой ВРГ 1х2 | 30 | м |
| | ГОСТ 6323-79*Е | Провод ПВ1 1х0,5 | 15 | м |
| | ГОСТ 6133-77 | Провод телефонный ЛТВ-П 2х0,6 | 150 | м |
| | ГОСТ 6323-79*Е | Провод силовой АПВ 1х6 | 10 | м |

Согласовано: Нач. АСО Мусатова; Нач. ОТА-37 Шуйский

Инв.№ подл. | Подпись и дата | Взам.инв.№ | Инв.№

Привязан:

Инв.№

| | | | |
|---|---|---|---|
| ГИП | Трушин | | 1.94 |
| Нач.отд. | Тишкин | | 1.94 |
| Н.контр. | Зуйков | | 1.94 |
| Гл.спец. | Зуйков | | 1.94 |
| Инж. | Богачева | | 1.94 |

ТП 503-5-50.94 ПС

Пассажирская автостанция вместимостью 25 человек

Здание автостанции

| Стадия | Лист | Листов |
|---|---|---|
| Р | 2 | |

План расположения сетей пожарной сигнализации на отм. 0.000

Гипроавтотранс г. Москва

Ц00182-02 65

Формат А2

| Обозначение | Наименование | Кол. листов | Примеч. |
|---|---|---|---|
| ТП 503-5-50.94 АН.001 | Приточная система П1(П2). Щит автоматизации AD14(AD15) Общий вид | 6 | |

ТП 503-5-50.94 АН 000 ПЧ

Пассажирская автостанция вместимостью 50 человек

Здание автостанции

| Стадия | Лист | Листов |
|---|---|---|
| Р | | 1 |

Перечень чертежей шкафов управления

ГИПРОАВТОТРАНС г. Москва

| | | | |
|---|---|---|---|
| Нач.отд. | Шунский | | III.94 |
| Н.контр. | Кузнецов | | I.94 |
| Гл.спец. | Кузнецов | | I.94 |
| Зав.гр. | Юрикова | | I.94 |

Взам.инв.№ | Подп. и дата | Инв.№ подл.

Формат А4

Альбом 2

| Поз. | Обозначение | Наименование | Кол. | Примечан. |
|---|---|---|---|---|
| | | Документация | | |
| | ТП 503-5-50.94 АН 002 | Таблица соединений | | |
| | ТП 503-5-50.94 АН 003 | Таблица подключения | | |
| | | Стандартные изделия | | |
| 1 | | Шкаф щита ЩШМ-II-1000×600×500 УХЛ3 I ОСТ 36.13-90 | 1 | |
| 2 | | Рейка Р3-16-800; ТК3-264-90 | 1 | |
| 3 | | Кронштейн К100; ТК3-263-90 | 2 | |
| 4 | | Кронштейн К4; ТК3-105-90 | 1 | |
| 5 | | Кронштейн КД14; ТК3-250-90 | 2 | |
| 6 | | Угольник У600; ТК3-286-90 | 4 | |
| | | Прочие изделия | | |
| 7 | PB1 | Регулятор температуры ТЭ4П3 трехпозиционный; школа 0°...40°С градуировка 50м, ~220В | 1 | |
| 8 | SB1 | Кнопка управления КЕ011У3, черный, „пуск"; исп. 4 | 1 | |

ТП 503-5-50.94 АН 001

Пассажирская автостанция вместимостью 50 человек

Здание автостанции

| Стадия | Лист | Листов |
|---|---|---|
| Р | 1 | 6 |

Приточная система П1(П2) Щит автоматизации AD14 (AD15). Общий вид

ГИПРОАВТОТРАНС г. Москва

| | | | |
|---|---|---|---|
| Нач.отд. | Шунский | | III.94 |
| Н.контр. | Кузнецов | | I.94 |
| Гл.спец. | Кузнецов | | I.94 |
| Зав.гр. | Юрикова | | I.94 |

Взам.инв.№ | Подп. и дата | Инв.№ подл.

Формат А4

| Поз. | Обозначение | Наименование | Кол. | Примеч. |
|---|---|---|---|---|
| 9 | SB2 | Кнопка управления КЕ011У3 красный „стоп", исп. 5 | 1 | |
| 10 | SB5 | Кнопка управления КЕ011У3 красный, исп. 5 | 1 | |
| 11 | SA2 | Переключатель универсальный УП5314-Л254У3 | 1 | |
| 12 | SA4 | Переключатель универсальный УП5312-С29У3 | 1 | |
| 13 | SA5 | Переключатель универсальный УП5311-А23У3 | 1 | |
| 14 | HL1 | Арматура АС12013У2; ~220В | 1 | |
| 15 | HL3 | Арматура АС12011У2; ~220В | 1 | |
| 16 | R1, R3 | Сопротивление ПЭВ-25; 2400 ом комплектно с поз. 14,15 | 2 | |
| 17 | K1, K2, K3 | Реле промежуточное ПЭ-37-42У3; ~220В | 3 | |
| 18 | K4, K5 | Реле промежуточное ПЭ-37-22У3; ~220В | 2 | |
| 19 | KT1 | Реле времени ВЛ-56-УХЛ4; ~220В выдержка времени 0,1...10 мин | 1 | |
| 20 | SF1 | Выключатель автоматический А63-МУ3; Iн=1,25А; Iотс.=1,3Iн ~220В | 1 | |
| 21 | SA1 | Выключатель пакетный ПВ1-16.У3.00Б; исп. III | 1 | |
| 22 | SK1 | Прерыватель регулируемый импульсный РИП-2м | 1 | |
| 23 | SF1, SF2 | Держатель АВП4-2В, плавкая вставка ВП2Б-1 на 2А | 2 | |

ТП 503-5-50.94 АН 001 Лист 2

Изм. | Лист | №докум. | Подп. | Дата

Взам.инв.№ | Подп. и дата | Инв.№ подл.

Формат А4

| Поз. | Обозначение | Наименование | Кол. | Примеч. |
|---|---|---|---|---|
| 24 | | Зажимы наборные ЗН23-4П25-Д/ДУЭ | 70 | |
| 25 | | Перегородка для зажимов ПА9У | 1 | |
| 26 | | Скоба прижимная ПУ | 2 | |
| 27 | | Рамка РПМ66×26 | 8 | |
| | | Материалы | | |
| 28 | | Провод ПВ1 1×1 380В | 150 | м |

ТП 503-5-50.94 АН001 Лист 3

Изм. | Лист | №докум. | Подп. | Дата

Взам.инв.№ | Подп. и дата | Инв.№ подл.

Формат А4

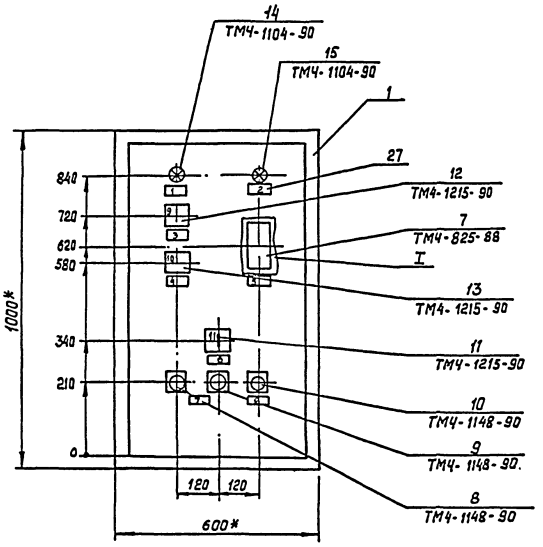


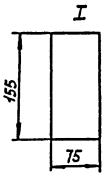


1.* Размеры для справок.
2. Покрытие по технологии завода-изготовителя.
3. По данному чертежу изготовить 3 щита.

| Изм. | Лист | № докум. | Подп. | Дата | ТП 503-5-50.94 | АН 001 | Лист 4 |
|---|---|---|---|---|---|---|---|

Инв. № подл. | Подп. и дата | Взам. инв. №

Вид на внутренние плоскости (развернуто)

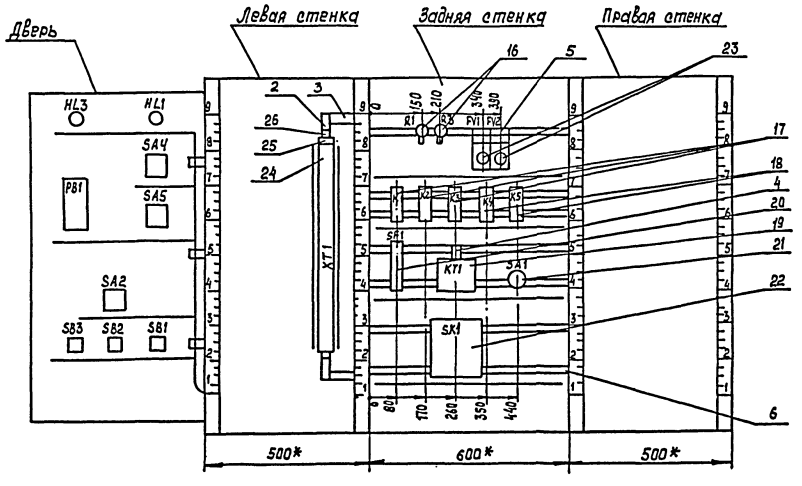


| Изм. | Лист | № докум. | Подп. | Дата | ТП 503-5-50.94 | АН 001 | Лист 5 |
|---|---|---|---|---|---|---|---|

Инв. № подл. | Подп. и дата | Взам. инв. №

Формат А3

Альбом

## Надписи в рамках

| N надписи | Текст надписи | Кол. | N надписи | Текст надписи | Кол. |
|---|---|---|---|---|---|
| | Рамка РПМ66 х 26 | | | | |
| 1 | Нормальная работа | 1 | | | |
| 2 | Авария | 1 | | | |
| 3 | Регулирование | 1 | | | |
| 4 | Клапан теплоносителя | 1 | | | |
| 5 | Регулятор температуры | 1 | | | |
| 6 | Управление вентилятором | 1 | | | |
| 7 | Управление вентилятором | 1 | | | |
| 8 | Съем сигнала | | | | |
| | Ключи | | | | |
| 9 | Руч.-0- авт. | 1 | | | |
| 10 | понизить-0- повысить | 1 | | | |
| 11 | мест-дист.-откл.-опроб. | 1 | | | |

Взам. инв. №

Подп. и дата

Инв. № подл.

| Изм. | Лист | № докум. | Подп. | Дата | ТП 503-5-50.94 АН 001 | Лист 6 |
|---|---|---|---|---|---|---|

Формат А4

## Соединения проводок

Таблица

| Проводник | Откуда идет | Куда поступает | Данные провода | Примечание |
|---|---|---|---|---|
| | Технические требования | | | |
| | Таблица соединений выполнена на основании | | | |
| | схем А5, А6 | | | |
| 1 | XT1 : 10 | XT1 : 11 | | п |
| 1 | XT1 : 11 | FV1 : 2 | | |
| 1 | FV1 : 2 | K1 : 33 | | |
| 1 | K1 : 33 | K1 : 53 | | п |
| 1 | K1 : 53 | K2 : 63 | | |
| 2 | FV2 : 2 | XT1 : 12 | | |
| 3 | XT1 : 13 | XT1 : 14 | ПВ1 1 | п |
| 5 | XT1 : 16 | XT1 : 17 | | п |
| 5 | XT1 : 17 | K1 : 44 | | |
| 5 | X1 : 44 | K1 : 63 | | п |
| 5 | K1 : 63 | K2 : 53 | | |
| 5 | K2 : 53 | KT1 : 7 | | |
| 7 | K1 : 43 | SA1 : Л1 | | |
| 9 | XT1 : 18 | XT1 : 19 | | п |
| 9 | XT1 : 19 | K4 : 34 | | |
| 9 | K4 : 34 | KT1 : 8 | | |
| 9 | KT1 : 8 | SA1 : C1 | | |

Взам. инв. №

Подп. и дата

Инв. № подл.

| | | | |
|---|---|---|---|
| Нач. отд. | Шунский | | II.94 |
| Н. контр. | Кузнецов | | I.94 |
| Гл. спец. | Кузнецов | | I.94 |
| Зав. гр. | Юрикова | | I.94 |

ТП 503-5-50.94 АН 002

Пассажирская автостанция вместимостью 50 человек

Здание автостанции

| Стадия | Лист | Листов |
|---|---|---|
| Р | 1 | 6 |

Приточная система П1(П2) щит автоматизации AD14 (AD15). Таблица соединений

Гипроавтотранс г. Москва

Формат А4

## Продолжение табл.

| Проводник | Откуда идет | Куда поступает | Данные провода | Примечание |
|---|---|---|---|---|
| 11 | K2 : 54 | K4 : 33 | | |
| 13 | K2 : 21 | XT1 : 20 | | |
| 13 | XT1 : 20 | XT1 : 21 | | п |
| 15 | XT1 : 22 | K2 : 22 | | |
| 17 | XT1 : 23 | XT1 : 24 | | п |
| 19 | XT1 : 25 | K1 : 64 | | |
| 19 | K1 : 64 | KT1 : 3 | | |
| 21 | K1 : A | KT1 : 1 | | |
| 21 | KT1 : 1 | KT1 : 5 | | |
| 23 | R1 : 1 | K1 : 54 | | |
| 23 | K1 : 54 | XT1 : 26 | ПВ1 1 | |
| 25 | XT1 : 27 | R1 : 2 | | |
| 27 | K2 : A | XT1 : 28 | | |
| 29 | XT1 : 29 | K2 : 64 | | |
| 29 | K2 : 64 | K3 : A | | |
| 31 | XT1 : 30 | XT1 : 31 | | п |
| 35 | XT1 : 32 | K2 : 34 | | |
| 39 | K2 : 11 | XT1 : 33 | | |
| 41 | XT1 : 34 | K2 : 12 | | |
| 41 | K2 : 12 | K2 : 33 | | |
| 101 | K1 : 11 | K1 : 21 | | п |
| 101 | K1 : 21 | K3 : 11 | | |
| 101 | K3 : 11 | K3 : 33 | | п |
| 101 | K3 : 33 | K3 : 43 | | п |
| 101 | K3 : 43 | K3 : 63 | | п |
| 101 | K3 : 63 | SF1 : 2 | | |

Взам. инв. №

Подп. и дата

Инв. № подл.

| Изм. | Лист | № докум. | Подп. | Дата | ТП 503-5-50.94 АН 002 | Лист 2 |
|---|---|---|---|---|---|---|

Формат А4

## Продолжение табл.

| Проводник | Откуда идет | Куда поступает | Данные провода | Примечание |
|---|---|---|---|---|
| 101 | SF1 : 2 | XT1 : 42 | | |
| 103 | XT1 : 49 | K3 : 64 | | |
| 105 | SK1 : 1 | SK1 : 4 | | |
| 105 | SK1 : 4 | XT1 : 50 | | |
| 109 | XT1 : 51 | SK1 : 5 | | |
| 111 | K4 : 21 | XT1 : 52 | | |
| 111 | XT1 : 52 | XT1 : 53 | | п |
| 113 | XT1 : 54 | XT1 : 55 | | п |
| 113 | XT1 : 55 | K4 : 44 | | |
| 115 | K3 : 12 | K4 : 22 | | |
| 115 | K4 : 22 | K4 : 43 | ПВ1 1 | п |
| 117 | K1 : 12 | K3 : 34 | | |
| 117 | K3 : 34 | XT1 : 56 | | |
| 119 | XT1 : 57 | K4 : A | | |
| 121 | K3 : 44 | XT1 : 58 | | |
| 123 | K1 : 22 | K3 : 53 | | |
| 125 | K3 : 54 | K4 : 11 | | |
| 127 | R3 : 1 | K4 : 12 | | |
| 127 | K4 : 12 | K5 : 34 | | |
| 127 | K5 : 34 | K5 : A | | п |
| 127 | K5 : A | XT1 : 59 | | |
| 129 | XT1 : 60 | R3 : 2 | | |
| 131 | K5 : 33 | XT1 : 61 | | |
| 301 | XT1 : 64 | XT1 : 65 | | п |

Взам. инв. №

Подп. и дата

Инв. № подл.

| Изм. | Лист | № докум. | Подп. | Дата | ТП 503-5-50.94 АН 002 | Лист 3 |
|---|---|---|---|---|---|---|

Формат А4

Продолжение табл.

| Проводник | Откуда идет | Куда поступает | Данные провода | Примечание |
|---|---|---|---|---|
| | | | | |
| Л1 | XT1:8 | FV1:1 | | |
| Л1 | FV1:1 | SF1:1 | | |
| Л3 | FV2:1 | XT1:9 | | |
| | | | | |
| | | | | |
| N | XT1:1 | XT1:2 | | П |
| N | XT1:2 | XT1:3 | | П |
| N | XT1:3 | XT1:4 | | П |
| N | XT1:4 | XT1:5 | | П |
| N | XT1:5 | XT1:6 | | П |
| N | XT1:6 | K1:8 | ПВ1 1 | |
| N | K1:8 | K2:8 | | |
| N | K2:8 | K3:8 | | |
| N | K3:8 | K4:8 | | |
| N | K4:8 | K5:8 | | |
| N | K5:8 | KT1:2 | | |
| N | KT1:2 | SK1:3 | | |
| | | | | |
| | | | | |
| Земля | Рейка для установки аппаратов щита | Зажим зануления щита ⏚ | | |
| Земля | Зажим зануления щита: ⏚ | SK1:10 | | |

Взам.инв.№ | Подп. и дата | Инв.№ подл.

Изм. Лист № докум. Подп. Дата

ТП 503-5-50.94 АН 002 Лист 4

Формат А4

Продолжение табл.

| Проводник | Откуда идет | Куда поступает | Данные провода | Примечание |
|---|---|---|---|---|
| | | Дверь | | |
| 1 | XT1:10 | SA4:7 | | |
| 1 | SA4:7 | SA2:6 | | |
| 1 | SA2:6 | SA2:8 | | |
| 1 | SA2:8 | SA2:14A | | |
| 1 | SA2:14A | SA2:16A | | |
| 1 | SA2:16A | SB2:11 | | |
| 3 | SB2:12 | XT1:13 | | |
| 5 | XT1:16 | SB1:13 | | |
| 9 | SA2:9 | XT1:18 | | |
| 13 | XT1:20 | SA2:10A | ПВ1 1 | |
| 15 | SA2:4 | SB1:14 | | |
| 15 | SB1:14 | XT1:22 | | |
| 17 | XT1:24 | SA2:2 | | |
| 19 | SA2:2A | SA2:4A | | П |
| 19 | SA2:4A | XT1:25 | | |
| 25 | XT1:27 | HL1:1 | | |
| 29 | SA4:8 | XT1:29 | | |
| 31 | XT1:30 | SA2:13 | | |
| 41 | SA2:6A | SA2:8A | | П |
| 41 | SA2:8A | XT1:34 | | |
| | | | | |
| | | | | |
| 101 | XT1:48 | SB5:11 | | |
| 103 | SA4:1 | SA4:5 | | П |
| 103 | SA4:5 | XT1:49 | | |

Взам.инв.№ | Подп. и дата | Инв.№ подл.

Изм. Лист № докум. Подп. Дата

ТП 503-5-50.94 АН 002 Лист 5

Формат А4

Продолжение табл.

| Проводник | Откуда идет | Куда поступает | Данные провода | Примечание |
|---|---|---|---|---|
| 105 | XT1:50 | PB1:X1-2 | | |
| 105 | PB1:X1-2 | SA4:2 | | |
| 107 | SA4:6 | SA5:1 | | |
| 107 | SA5:1 | SA5:3 | | |
| 109* | PB1:X1-9 | PB1:X2-4 | | |
| 109 | PB1:X2-4 | XT1:51 | | |
| 111 | XT1:52 | PB1:X1-11 | | |
| 111 | PB1:X1-11 | SA5:2 | | |
| 113 | PB1:X2-6 | SA5:4 | | |
| 113 | SA6:4 | XT1:54 | | |
| 129 | XT1:60 | HL3:1 | ПВ1 1 | |
| 131 | SB5:12 | XT1:61 | | |
| | | | | |
| 301 | XT1:64 | PB1:X2-7 | | |
| 302 | PB1:XT2-7 | PB1:X2-11 | | |
| 303 | PB1:X2-10 | XT1:66 | | |
| | | | | |
| | | | | |
| N | XT1:1 | HL3:2 | | |
| N | HL3:2 | HL1:2 | | |
| N | HL1:2 | PB1:X1-1 | | |

Взам.инв.№ | Подп. и дата | Инв.№ подл. | ТП 503-82-02 68

Изм. Лист № докум. Подп. Дата

ТП 503-5-50.94 АН 002 Лист 6

Формат А4

| Проводник | Вывод | Вид контакта | Вывод | Проводник | Проводник | Вывод | Вид контакта | Вывод | Проводник |
|---|---|---|---|---|---|---|---|---|---|
| | | Технические | | | требования | | | | |
| | Таблица подключения | | | | выполнена на основании | | | | |
| | | схем АS, А6 | | | | | | | |
| | и таблицы соединений | | | | тп 503-5-5.94 | | | АН 002 | |
| | Левая стенка | | | | | | | | |
| | | XT1 | | | | 35 | | 36 | |
| N* | 1 П | | П 2 | N* | | 37 | | 38 | |
| N* | 3 П | | П 4 | N* | | 39 | | 40 | |
| N* | 5 П | | П 6 | N* | | 41 | | 42 | |
| | 7 | | 8 | Л1* | | 43 | | 44 | |
| Л3* | 9 | | П 10 | 1* | | 45 | | 46 | |
| 1* | 11 П | | 12 | 2* | | 47 | | 48 | 101* |
| 3* | 13 П | | П 14 | 3* | 103* | 49 | | 50 | 105* |
| | 15 | | П 16 | 5* | 109* | 51 | | П 52 | 111* |
| 5* | 17 П | | П 18 | 9* | 111* | 53 П | | П 54 | 113* |
| 9* | 19 П | | П 20 | 13* | 112* | 55 П | | 56 | 117* |
| 13* | 21 П | | 22 | 15* | 119* | 57 | | 58 | 121* |
| 17* | 23 П | | П 24 | 17* | 127* | 59 | | 60 | 129* |
| 19* | 25 | | 26 | 23* | 131* | 61 | | 62 | |
| 25* | 27 | | 28 | 27* | | 63 | | П 64 | 301* |
| 29* | 29 | | П 30 | 31* | 301* | 65 П | | 66 | 303 |
| 31* | 31 П | | 32 | 35* | | 67 | | 68 | |
| 39* | 33 | | 34 | 41* | | 69 | | 70 | |

Взам.инв.№ | Подп. и дата | Инв.№ подл.

ТП 503-5-50.94 АН 003

Пассажирская автостанция вместимостью 50 человек

Здание автостанции — Стадия: Р; Лист: 1; Листов: 6

| | | |
|---|---|---|
| Нач. отд. | Шунский | 7.94 |
| Н. контр. | Кузнецов | 7.94 |
| Гл. спец. | Кузнецов | 7.94 |
| Зав. гр. | Юрцкова | 7.94 |

Приточная система П1 (П2) щит автоматизации АЛ14(АЛ15) Таблица подключения

Гипроавтотранс г. Москва

68

Формат А4

Альбом

| Проводник | Вывод | Вид контакта | Вывод | Проводник |
|---|---|---|---|---|
| | | | | |
| | Правая стенка | | | |
| | | | | |
| | | R1 | | |
| 23 | 1 | | 2 | 25 |
| | | | | |
| | | R3 | | |
| 127 | 1 | | 2 | 129 |
| | | | | |
| | | FV1 | | |
| Л1* | 1 | | 2 | 1* |
| | | | | |
| | | FV2 | | |
| Л3 | 1 | | 2 | 2 |
| | | | | |
| | | K1 | | |
| 101 | 11 п | Р | 12 | 117 |
| 101* | 21 п | Р | 22 | 123 |
| 1* | 33 п | З | 34 | 27 |
| 7 | 43 | З | п 44 | 5* |
| 1* | 53 п | З | 54 | 23* |
| 5* | 63 п | З | 64 | 19* |
| 21 | А | К | В | N* |
| | | | | |
| | | K2 | | |
| 39 | 11 | Р | п 12 | 41* |
| 13 | 21 | Р | 22 | 15 |
| 41 | 33 п | З | 34 | 35 |
| | 43 | З | 44 | |
| 5* | 53 | З | 54 | 11 |
| 1 | 63 | З | 64 | 29* |

| Проводник | Вывод | Вид контакта | Вывод | Проводник |
|---|---|---|---|---|
| 27 | А | К | В | N* |
| | | | | |
| | | K3 | | |
| 101* | 11 п | Р | 12 | 115 |
| | 21 | Р | 22 | |
| 101* | 33 п | З | 34 | 117* |
| 101* | 43 | З | 44 | 121 |
| 123 | 53 | З | 54 | 125 |
| 101* | 63 п | | 64 | |
| 29 | А | К | В | N* |
| | | | | |
| | | K4 | | |
| 125 | 11 | Р | 12 | 127* |
| 111 | 21 | Р | 22 | 115* |
| 11 | 33 | З | 34 | 9* |
| 115 | 43 | З | 44 | 113 |
| 119 | А | К | В | N* |
| | | | | |
| | | K5 | | |
| | 11 | Р | 12 | |
| | 21 | Р | 22 | |
| 131 | 33 | З | п 34 | 127* |
| | 43 | З | 44 | |
| 127 | А п | К | В | N* |
| | | | | |
| | | SF1 | | |
| Л1 | 1 | | 2 | 101* |

Взам. инв. №
Подп. и дата
Инв. № подл.

| Изм. | Лист | № докум. | Подп. | Дата | ТП 503-5-50.94 | АН 003 | Лист 2 |
|---|---|---|---|---|---|---|---|

Формат А4

Альбом 2

| Проводник | Вывод | Вид контакта | Вывод | Проводник |
|---|---|---|---|---|
| | | KT1 | | |
| 19 | 3 | Р | 5 | 21 |
| | 4 | З | | |
| | 6 | Р | 8 | 9* |
| 5 | 7 | З | | |
| | 9 | Р | 11 | |
| | 10 | З | | |
| 21* | 1 | Н | 2 | N |
| | | | | |
| | | SA1 | | |
| 7 | Л1 | | С1 | 9 |
| | | | | |
| | | SK1 | | |
| 105 | 1 п | | 2 | |
| N | 3 | | п 4 | 105* |
| 109 | 5 | | 6 | |
| | 7 | | 8 | |
| | 9 | | 10 | З |

| Проводник | Вывод | Вид контакта | Вывод | Проводник |
|---|---|---|---|---|
| | | | | |

Взам. инв. №
Подп. и дата
Инв. № подл.

| Изм. | Лист | № докум. | Подп. | Дата | ТП 503-5-50.94 | АН 003 | Лист 3 |
|---|---|---|---|---|---|---|---|

Формат А4

| Проводник | Вывод | Вид контакта | Вывод | Проводник |
|---|---|---|---|---|
| | | Дверь | | |
| | | | | |
| | | HL3 | | |
| 129 | 1 | | 2 | N* |
| | | | | |
| | | HL1 | | |
| 25 | 1 | | 2 | N* |
| | | | | |
| | | PB1 | | |
| | | X1 | | |
| N | 1 | | 2 | 105* |
| | 3 | | 4 | |
| | 5 | | 6 | |
| | 7 | | 8 | |
| 109 | 9 п | | 10 | |
| 111* | 11 | | | |
| | | X2 | | |
| 302 | 11 п | | 10 | 303 |
| | 9 | | 8 | |
| 301* | 7 п | | 6 | 113 |
| | 5 | | п 4 | 109* |
| | 3 | | 2 | |
| | 1 | | | |
| | | | | |
| | | SA4 | | |
| 103 | 1 п | | 2 | 105 |
| | 3 | | 4 | |
| 103* | 5 п | | 6 | 107 |
| 1* | 7 | | 8 | 29 |
| | | SA5 | | |
| 107* | 1 п | | 2 | 111 |

| Проводник | Вывод | Вид контакта | Вывод | Проводник |
|---|---|---|---|---|
| 107* | 3 | | 4 | 113* |
| | | | | |
| | | SA2 | | |
| | 1 | | 2 | 17 |
| 18 | 2А п | | | |
| | 3 | | 4 | 15 |
| 19* | 4А п | | | |
| | 5 | | п 6 | 1* |
| 41 | 6А п | | | |
| | 7 | | п 8 | |
| 41* | 8А п | | | |
| 9 | 9 | | 10 | |
| 13 | 10А | | | |
| | 11 | | 12 | |
| | 12А | | | |
| 31 | 13 | | 14 | |
| 1* | 14А п | | | |
| | 15 | | 16 | |
| 1* | 16А п | | | |
| | | | | |
| | | SB5 | | |
| 101 | 11 | Р | 12 | 131 |
| | | | | |
| | | SB2 | | |
| 1 | 11 | | 12 | 3 |
| | | | | |
| | | SB1 | | |
| 5 | 13 | | 14 | 15* |

Взам. инв. №
Подп. и дата
Инв. № подл.

| Изм. | Лист | № докум. | Подп. | Дата | ТП 503-5-50.94 | АН 003 | Лист 4 |
|---|---|---|---|---|---|---|---|

Формат А4

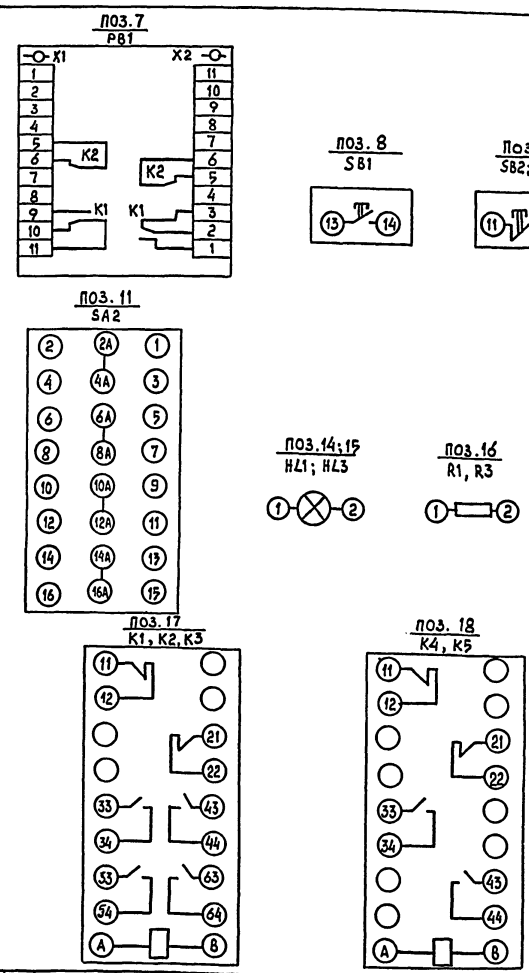


Взам. инв. №
Подп. и дата
Инв. № подл.

| Изм. | Лист | № докум. | Подп. | Дата | ТП 501-5-50.94 | АН 003 | Лист 5 |
|---|---|---|---|---|---|---|---|

Формат А4

Ц00182-02
70

Альбом

ПОЗ. 19
KT1

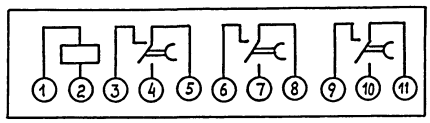


ПОЗ. 20
SF1

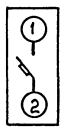


ПОЗ. 21
SA1

| Соединение контактов | Положение | | | | |
|---|---|---|---|---|---|
| | Контактов | Рукоятки | | | |
| | | 0 | I | 0 | I |
| С1 – Л1 | С1 Л1 | – | + | – | + |

ПОЗ. 22
SK1

| | Цепь | Конт |
|---|---|---|
| Сеть | ~220В | 1 |
| | ~127В | 2 |
| | Общий | 3 |
| Выход 1 | | 4 |
| | | 5 |
| | | 6 |
| Выход 2 | | 7 |
| | | 8 |
| | | 9 |
| | | 10 |

ПОЗ. 23
FY1, FY2

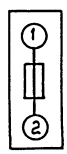


| Изм. | Лист | № докум. | Подп. | Дата | ТП 503-5-50.94 АН.003 | Лист 6 |
|---|---|---|---|---|---|---|

Формат А4

Инв. № подл. | Подп. и дата | Взам. инв. №

Инв. № подл. | Подп. и дата | Взам. инв. №





gost.e-ecolog.ru