типовой проект

416-5-44.89

ПРОХОДНАЯ ПУНКТА ЗАХОРОНЕНИЯ РАДИОАКТИВНЫХ ОТХОДОВ

АЛЬБОМ 5

АТХИ ЗАДАНИЕ ЗАВОДУ-ИЗГОТОВИТЕЛЮ

gost.e-ecolog.ru

ТИПОВОЙ ПРОЕКТ

416-5-44.89

ПРОХОДНАЯ ПУНКТА ЗАХОРОНЕНИЯ РАДИОАКТИВНЫХ ОТХОДОВ

АЛЬБОМ 5

Перечень альбомов:

Альбом 1	ПЗ	Пояснительная записка
	АР	Архитектурные решения
	КЖ	Конструкции железобетонные
	КМ	Конструкции металлические
Альбом 2	ОВ	Отопление, вентиляция
	ВК	Внутренний водопровод и канализация
	ЭМ	Силовое электрооборудование
	СС	Связь и сигнализация
	АТХ	Автоматизация
Альбом 3	СО	Спецификации оборудования
Альбом 4	КЖИ	Строительные изделия
Альбом 5	АТХИ	Задание заводу-изготовителю
Альбом 6	ВМ	Ведомость потребности в материалах
Альбом 7	СМ	Смета

Разработан:
Государственным союзным проектным институтом
Главный инженер института Е.Л. Макеев
Главный инженер проекта В.М. Печерский

Утвержден решением ведомства № 10-16/Н-1532 от 10.07.89

Введен в действие приказом ГСПИ № 224 от 14.07.89

Содержание альбома 5

Обозначение	Наименование	Кол. листов	Стр. альбома
	Содержание альбома	1	2
ТП416-5-44.89-АТХИ-001	Щит П1ЩР. Технические		
	данные аппаратов	2	3
ТП416-5-44.89-АТХИ-00180	Щит П1ЩР. Чертеж		
	общего вида	1	4
ТП416-5-44.89-АТХИ-001ТБ	Щит П1ЩР. Таблица		
	перечня надписей	2	4
ТП416-5-44.89-АТХИ-00134	Щит П1ЩР. Схема электри-		
	ческая соединений	2	5

Формат	Зона	Поз.	Обозначение	Наименование	Кол.	Примечание
				Документация		
A5			ТП 416-5-44.89-АТХИ-ОО1ВО	Чертеж общего вида		
*			ТП 416-5-44.89-АТХИ-ОО134	Схема электрическая соединений		* А2, А2
*			ТП416-5-44.89-АТХИ-ОО17Б	Таблица перечня надписей		* А4, А4
				Стандартные изделия		
				Ящик ЯУ7-0663 ОСТ 16.0.684.116-74	01	
				Сборочные единицы		
				Н1 01		
		01		Реле РПЛ-140045 U-220В	03	К01;К02;К04
		02		Приставка ПКЛ-22045	02	К01;К02
		03		Реле РПЛ-122045 U-220В	03	К03;К05;К1F

Формат	Зона	Поз.	Обозначение	Наименование	Кол.	Примечание
		04		Реле ВС-43-62 УХЛ4 U-220В; 8.8.0,15-3мин	01	КТ1
		05		Предохранитель ПРС-6х32УЗ-П Iпл.вст. 6А А51 01	02	FU1;FU2 FU3;FU4
		06		Переключатель ПКУЗ-12С-1204УЗ	01	SA1
		07		Переключатель ПКУЗ-12С-3090УЗ	01	SA2
		08		Кнопка КЕ011 исполн.2 толк. черн.	04	SB2;SB5 SB7;SB10
		09		Кнопка КЕ011 исполн.2 толк. красн.	03	SB1;SB6 SB11
		10		Реле указательное РУ-1-201УЗ U-220В	01	КН
		12		Регулятор температуры ТЭ2П3 U-220В	01	ТСК1
						Заводом не устанавливается
				Назорный зажим У123 У2.1	37	
				Маркировочная колодка	05	
				Рейка К109/192, L=500мм	01	

Нач. отд.	Попов		
Н.контр.	Горбиченко		
Нач. гр.	Рудель		
Ст. инж.	Зайцев		

ТП 416-5-44.89-АТХИ-001

Щит ПЩР Технические данные аппаратов

Лит.	Лист	Листов
	1	2

ГСПИ

Формат А4

ТП 416-5-44.89-АТХИ-001

Лист 2

Формат А4

Инв.№подл. | Подпись и дата | Взам.инв.№

Типовой проект 416-5-44.89 Альбом 5

Панель	Строка	Надпись	Поз. обозначение	Место надписи	Текст	Кол.	Вид шрифта	Заготовка
		1	FU1	Табличка	~220	1		
		2			Схема пуска			
		2	FU2	"	~220 Схема	1		
					управления нагревателя			
		3	FU3	"	~220 Схема	1		
					регулирования температуры			
		4	FU4	"	~220	1		
					Схема управления			
		5	HL1	"	Система работает	1		
		6	KH	"	Защита от	1		
					замерзания			
		7	TCK1	"	Регулятор температуры	1		
		8	SA1	"	Избиратель управления	1		
		9	SA2	"	Избиратель режима	1		
		10		"	Приточная система	1		
		11		"	Нагреватель	1		
		12	SB2 SB7	"	Включить	2		
		13	SB1 SB6	"	Отключить	2		
		14	SB5	"	Опробование	1		
		15		"	Воздушная заслонка	1		
		16	SB10	Табличка	Закрыть	1		
		17	SB11	"	Открыть	1		
		18	SA2	На ключе	1 зима 2 лето	1		
		19	SA1	Тоже	1 Мест. 2 Опроб. 3 Дист	1		
				Табличка	KT1	1		
				"	K01	1		
				"	K02	1		
				"	K03	1		
				"	K04	1		
				"	K05	1		
				"	K1F	1		

Взам.инв.№ | Подпись и дата 13.12.89 | Инв.№подл. 6351

ТП416-5-44.89-АТХИ-001ТБ

Нач. отд. Попов | Н. контр. Сербиченко | Нач. гр. Рубель | Ст. инж. Зайцев

Щит П1ЩР
Таблица перечня надписей

Лит. | Лист | Листов

ГСПИ

Формат А4

Взам.инв.№ | Подпись и дата 13.12.89 | Инв.№подл. 6351

ТП 416-5-44.89-АТХИ-001ТБ

Лист 2

Формат А4

Вид спереди
Дверь не показана

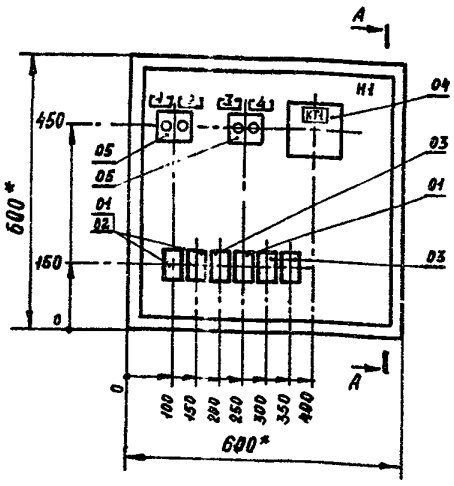

А – А

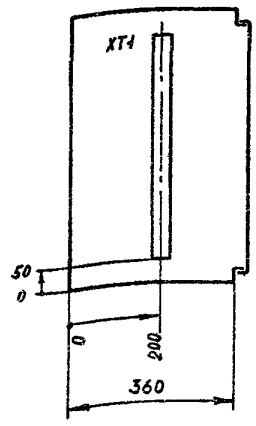

Дверь ящика
Вид спереди

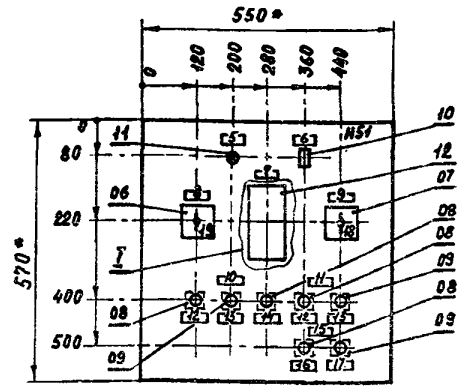

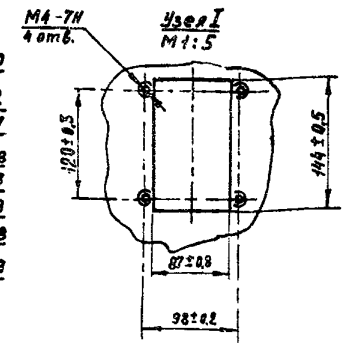

1 * Размеры для справок
2 В контуре таблички номера надписей по перечню надписей

Инв.№подл. | Подпись и дата 13.12.89 | Взам.инв.№ 6351

ТП 416-5-44.89-АТХИ-001ВО

Нач. отд. Попов | Н. контр. Сербиченко | Нач. гр. Рубель | Ст. инж. Зайцев

Щит П1ЩР
Чертеж общего вида

Лит. | Масса | Масштаб 1:10

Лист | Листов 1

ГСПИ

Формат А3

Инв.№подл.	Подпись и дата	Взам.инв.№
6351	13.12.89	

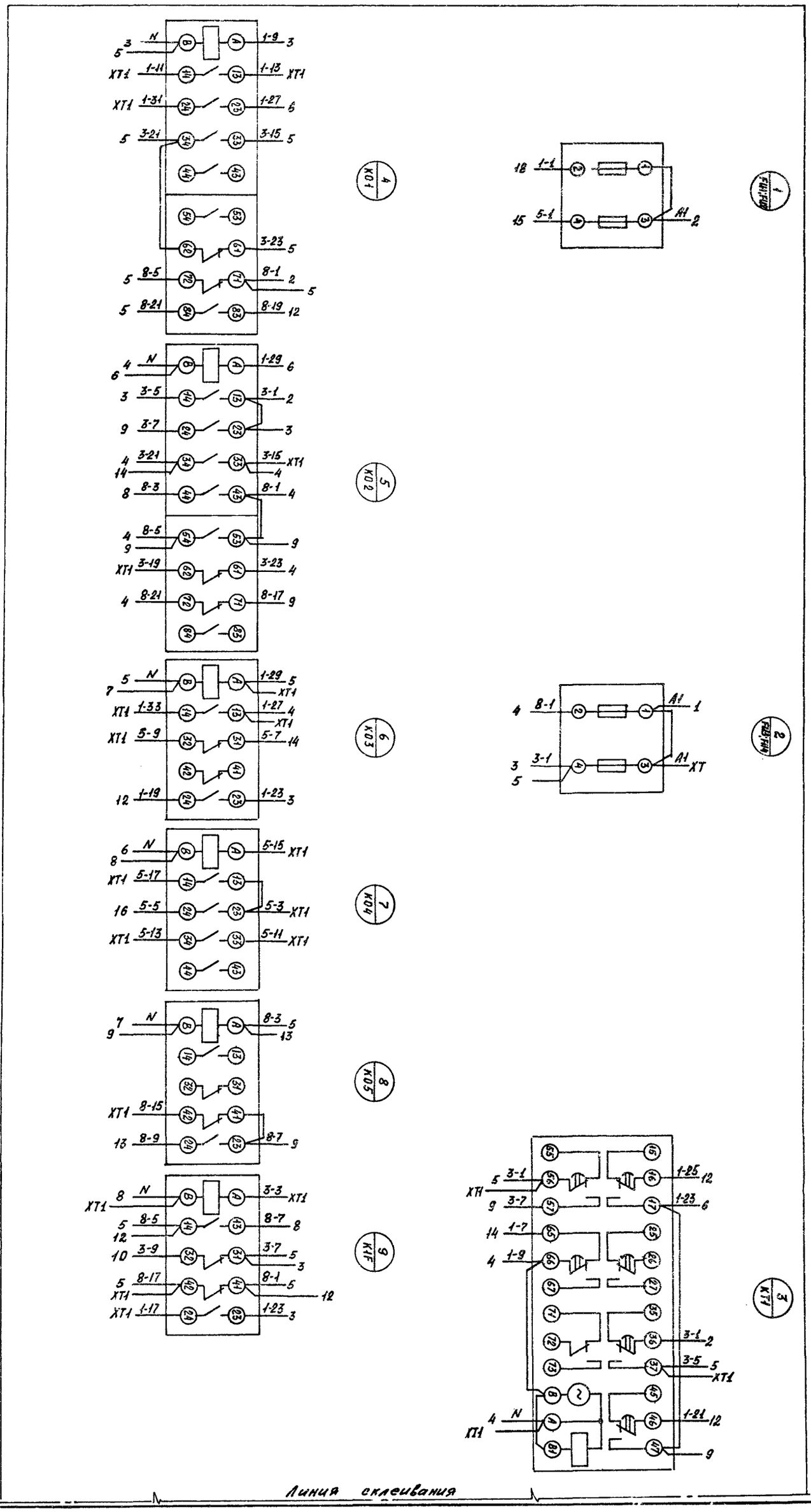

Нач.отд.	Попов	
Н.контр.	Сербиненко	
Нач.гр.	Рудель	
Ст.инж.	Зайцев	

ТП 416-5-4.89-АТХИ-00134

Щит П1ЩР
Схема электрическая соединений

Лит. | Масса | Масштаб

Лист 1 | Листов 2

ГСПИ

Копировал

Формат А2

Типовой проект 416-5-44.89 Альбом 5

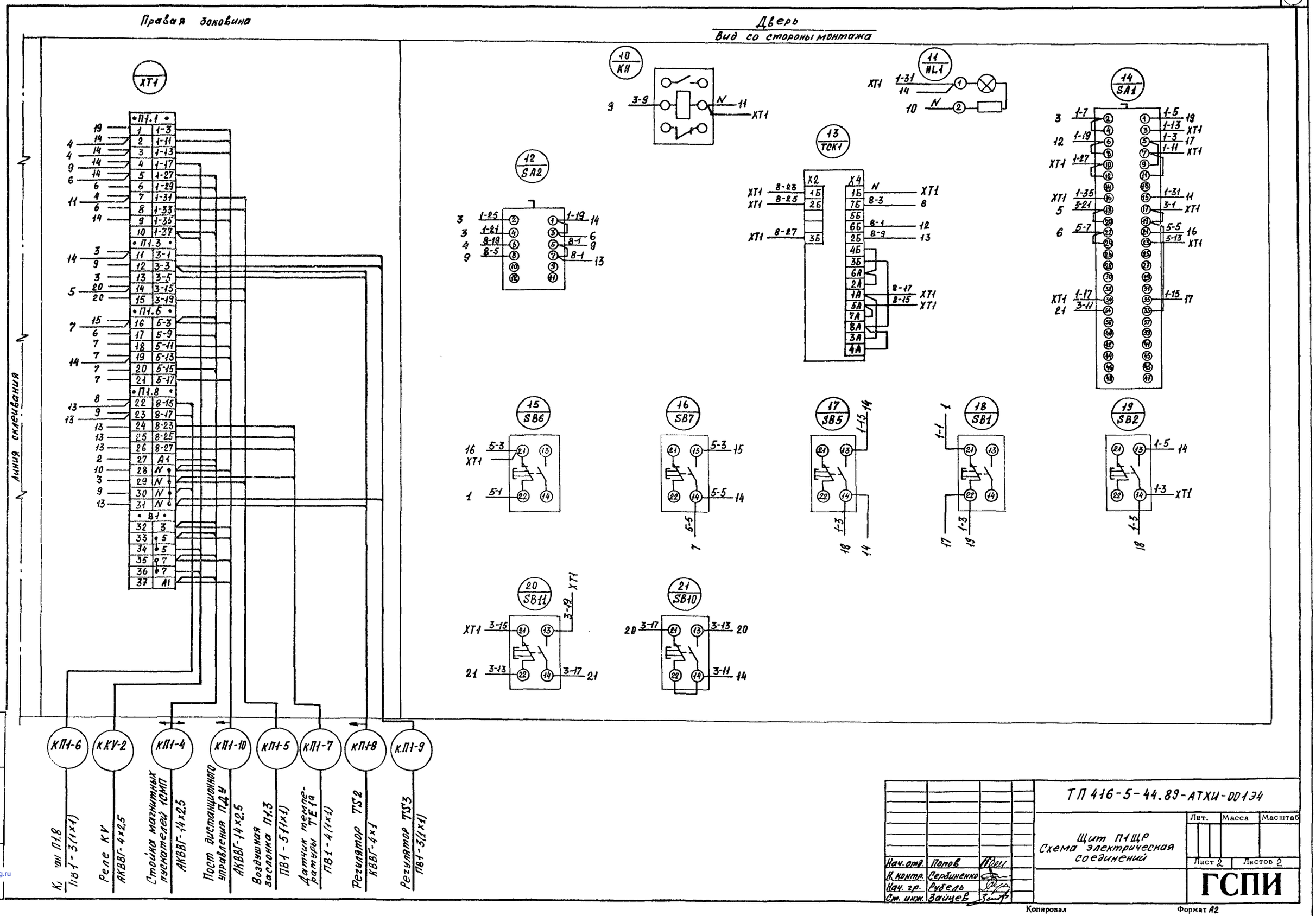

Нач. отд.	Попов		
Н. контр.	Сербиненко		
Нач. гр.	Рубель		
Ст. инж.	Зайцев		

ТП 416-5-44.89-АТХИ-00134

Щит П1ЩР
Схема электрическая соединений

Лит.	Масса	Масштаб

Лист 2 Листов 2

ГСПИ

Копировал Формат А2

Инв. № подл. | Подпись и дата 13.12.89 | Взам. инв. №

gost.e-ecolog.ru