типовой проект

416-5-44.89

ПРОХОДНАЯ ПУНКТА ЗАХОРОНЕНИЯ РАДИОАКТИВНЫХ ОТХОДОВ

АЛЬБОМ 4

СТРОИТЕЛЬНЫЕ ИЗДЕЛИЯ

gost.e-ecolog.ru

типовой проект
416-5-44.89

ПРОХОДНАЯ ПУНКТА ЗАХОРОНЕНИЯ РАДИОАКТИВНЫХ ОТХОДОВ

АЛЬБОМ 4

Разработан:
Государственным союзным проектным институтом
Главный инженер института Е.Л.Макеев
Главный инженер проекта В.М.Печерский

Утвержден решением ведомства № 10-16/Н-1532 от 10.07.89 г.
Введен в действие приказом ГСПИ № 224 от 14.07.89 г.

Альбом 4

Типовой проект 416-5-44.89

Формат	Обозначение	Наименование	С	Примеч.
А3	ТП416-5-44.89. КЖИ	Титульный лист	1	
А1	-ПЧ	Перечень чертежей	2	
А1	-ТТ1	Технические требования к изготовлению арматурных, закладных и металлических изделий	2	
А1	-ТТ2	Технические требования к изготовлению столярных изделий	3	
А4	-010	Скоба Ск-1	3	
А3	-020;030	Рамка РМ-1; РМ-2	4	
А3	-040;050	Рамка РМ-3; РМ-4	5	
А3	-060	Решетка жалюзийная ХР-1	6	
А3	-070	Решетка РД-1	7	
А3	-080	Решетка для вытирания ног МР-1	8	
А3	-090	Щит Щ-1	9	
А3	-110	Окно ДО-1	10	
А3	-120	Блок дверной с окном ДГ21-10А-1	11	
А3	-130	Шкаф ПК-1	12	
А3	-140	Шкаф ПК-2	13	

Взам.инв.№

Подпись и дата 13.12.89

Инв.№ подл. 6950

Привязан

Инв №

Нач.ОТА	Волков	
Зам.нач.ОТА	Вартоломей	
Н.контр.	Штырова	
Нач.бюро	Пешехонов	
Нач.гр.	Маликова	
Проверил	Маликова	
Ст.инж.	Иваницкий	

ТП416-5-44.89 КЖИ-ПЧ

Перечень чертежей

Стадия	Лист	Листов
Р	1	1

ГСПИ

Формат А4

Альбом 4

Типовой проект 416-5-44.89

1. Изготовление металлических и закладных изделий производить в соответствии с требованиями ГОСТ 10922-75 „Арматурные изделия и закладные детали сварные для железобетонных конструкций. Технические требования и методы испытаний", СНиП 3.03.01-87 „Несущие и ограждающие конструкции." Сварку металлических и закладных изделий производить по ГОСТ 5264-80 „Ручная дуговая сварка. Соединения сварные."
2. Толщину непроваренных сварных швов принять 5мм, электроды типа Э42 по ГОСТ 9467-75.
3. Все металлоконструкции огрунтовать грунтовкой ГФ-021 по ГОСТ 25129-82* в 2 слоя по подготовленной поверхности.

Взам.инв.№

Подпись и дата 13.12.89

Инв.№ подл. 6950

Привязан

Инв. №

Нач.ОТА	Волков	
Зам.нач.ОТА	Вартоломей	
Н.контр.	Штырова	
Нач.бюро	Пешехонов	
Нач.гр.	Маликова	
Проверил	Маликова	
Ст.инж.	Иваницкий	

ТП416-5-44.89 КЖИ-ТТ1

Технические требования к изготовлению арматурных, закладных и металлических изделий

Стадия	Лист	Листов
Р	1	1

ГСПИ

Формат А4

Альбом 4

Типовой проект 416-5-44.89

1. Столярные изделия изготовлять в соответствии с требованиями ГОСТ 23166-78, ГОСТ 475-78*, ГОСТ 11214-86 и ГОСТ 14624-84.
2. Деревянные конструкции защитить от возгорания посредством глубокой пропитки материалами, указанными в СНиП 3.03.01-87. Несущие и ограждающие конструкции"
3. Деревянные изделия антисептировать и огрунтовать 2-мя слоями масляной краской по ГОСТ 8292-85 светлых тонов.
4. Для остекления окон применять стекло толщиной 3-4мм по ГОСТ 111-78*.
5. Внешнее оформление пожарных шкафов ПК должно выполняться по ГОСТ 12.4.026-76*.
6. Крепление деревянных изделий производить шурупами ГОСТ 1145-80*.

Привязан

Инв. №

Нач. отд.	Попов	
Зам. нач. отд.	Варфоломеев	
Н. контр.	Штырова	
Нач. бюро	Пешехонов	
Нач. гр.	Маликова	
Проверил	Маликова	
Ст. инж.	Иванницкий	

ТП 416-5-44.89 КЖИ-ТТ2

Технические требования к изготовлению столярных изделий

Стадия	Лист	Листов
Р	1	1

ГСПИ

Формат А4

Взам. инв. № | Подпись и дата 12.12.89 | Инв. № подл. 6350

Типовой проект 416-5-44.89 Альбом 4

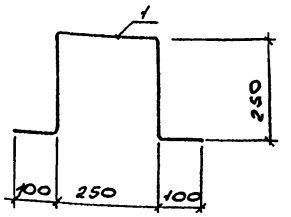

Формат	Зона	Поз.	Обозначение	Наименование	Кол.	Примечание
				Документация		
А4			ТП 416-5-44.89 КЖИ-ТТ1	Технические требования к изготовлению арматурных, закладных и металлических изделий		
				Детали		Масса ед., кг.
Б4		1	ТП 416-5-44.89 КЖИ-010	ф16 А I ГОСТ 5781-82* L=950	1	1.5

Привязан

Инв. №

Нач. отд.	Попов	
Зам. нач. отд.	Варфоломеев	
Н. контр.	Штырова	
Нач. бюро	Пешехонов	
Нач. гр.	Маликова	
Провер.	Иванницкий	
Инженер	Савельева	

ТП 416-5-44.89 КЖИ-010

Скоба Ск-1

Стадия	Масса	Масштаб
Р	1.5	
Лист 1	Листов 1	

ГСПИ

Формат А4

Взам. инв. № | Подпись и дата 13.12.89 | Инв. № подл. 6350

Типовой проект 416-5-44.89 Альбом 4

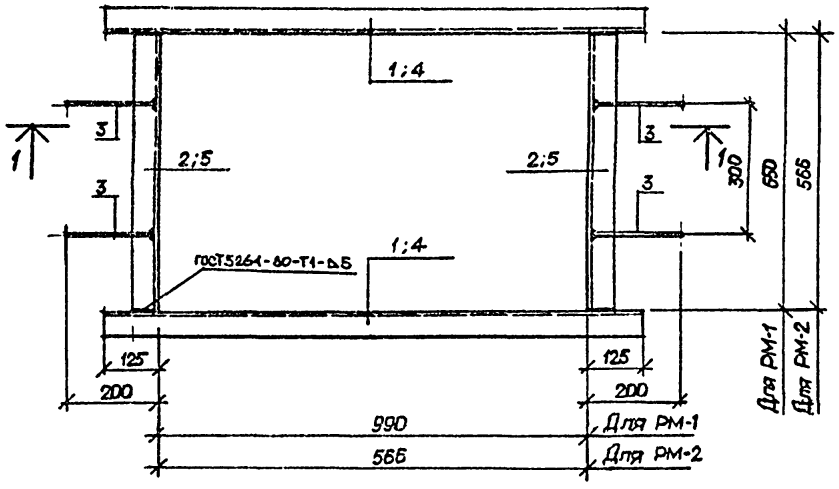

1 — 1

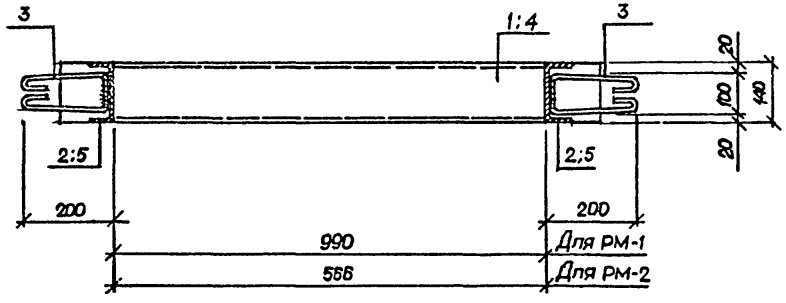

Формат	Зона	Поз.	Обозначение	Наименование	Кол.	Примечание
				Документация		
А4			ТП416-5-44.89 КЖИ-ТТ1	Технические требования к изготовлению арматурных, закладных и металлических изделий		
				РМ-1		
				Детали		Масса ед. кг
БЧ		1	ТП416-5-44.89 КЖИ-021	⊏14 ГОСТ 8240-72* ℓ=1210	2	15,2
БЧ		2	-022	⊏14 ГОСТ 8240-72* ℓ=650	2	8,0
БЧ		3	-023	Ø6АI ГОСТ 5781-82* ℓ=600	4	0,15
				РМ-2		
				Детали		Масса ед. кг
БЧ		4	ТП416-5-44.89 КЖИ-031	⊏14 ГОСТ 8240-72* ℓ=816	2	10,0
БЧ		5	-032	⊏14 ГОСТ 8240-72* ℓ=565	2	7,0
БЧ		3	-023	Ø6АI ГОСТ 5781-82* ℓ=600	4	0,15

Обозначение	Марка	Масса кг
ТП416-5-44.89 КЖИ-020	РМ-1	47,0
-030	РМ-2	34,6

Инв.№ подл. 6950 | Подпись и дата 13.12.89 | Взам.инв.№

Привязан

Инв. №

Нач.отд.	Попов	
Зам.нач.гр.	Варфоломеев	
Н.контр.	Штырова	
Нач.бюро	Пешехонов	
Нач.гр.	Маликова	
Провер.	Иваницкий	
Архит.	Горячкин	

ТП416-5-44.89 КЖИ-020;030

Рамка РМ-1; РМ-2

Стадия	Масса	Масштаб
Р	см. табл.	
Лист 1	Листов 1	

ГСПИ

Формат А3

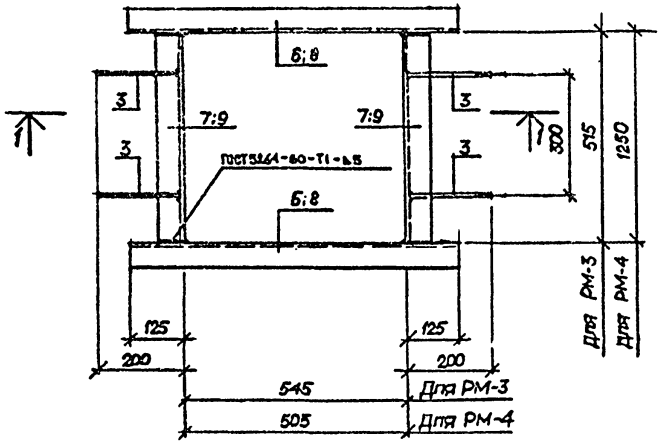

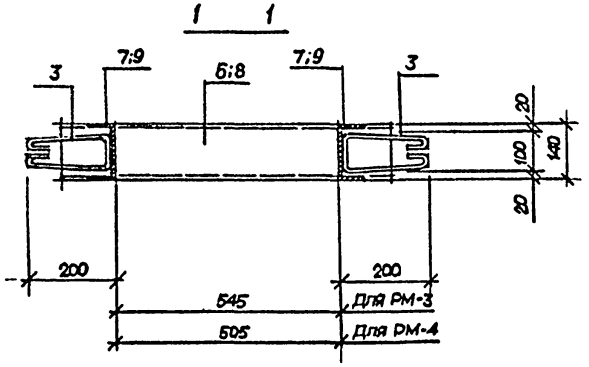

Формат	Зона	Поз.	Обозначение	Наименование	Кол.	Примечание
				Документация		
А4			ТП416-5-44.89 КЖИ-ТТ1	Технические требования к изготовлению арматурных, закладных и металлических изделий		
				РМ-3		
				Детали		Масса ед. кг
БЧ		6	ТП416-5-44.89 КЖИ-041	С14 ГОСТ 8240-72* ℓ=795	2	9,8
БЧ		7	-042	С14 ГОСТ 8240-72* ℓ=515	2	6,3
БЧ		3	-023	⌀6АI ГОСТ 5781-82* ℓ=600	4	0,4
				РМ-4		
				Детали		Масса ед. кг
БЧ		8	ТП416-5-44.89 КЖИ-051	С14 ГОСТ 8240-72* ℓ=755	2	9,3
БЧ		9	-052	С14 ГОСТ 8240-72* ℓ=1250	2	15,4
БЧ		3	-023	⌀6АI ГОСТ 5781-82* ℓ=600	8	0,4

Обозначение	Марка	Масса кг
ТП416-5-44.89 КЖИ-040	РМ-3	34,7
-050	РМ-4	55,8

Привязан

Инв. №

Нач. отд.	Попов	
Зам. нач. отд.	Владопомова	
Н. контр.	Штырова	
Нач. гр.	Пешхонов	
Нач. гр.	Малютина	
Провер.	Ильницкий	
Архит.	Горякин	

ТП416-5-44.89 КЖИ-040;050

Рамка РМ-3; РМ-4;

Стадия	Масса	Масштаб
Р	см. табл.	

Лист 1 Листов 1

ГСПИ

Формат А3

Инв. № подл.	Подпись и дата	Взам. инв. №
6350	13.12.89	

Типовой проект 4I6-5-44.89 Альбом 4

ГОСТ5264-80-Т1-а5

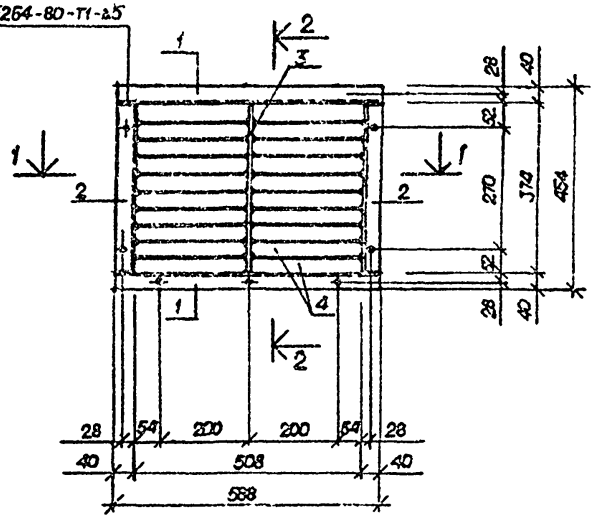

2 — 2

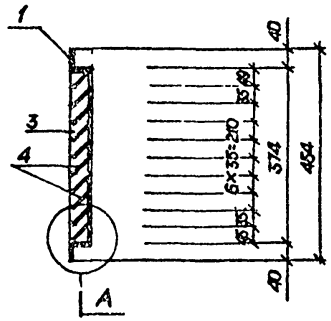

А

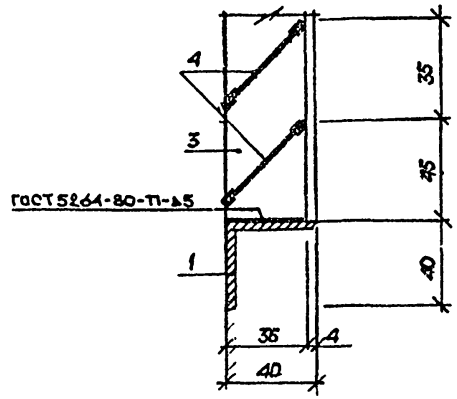

ГОСТ5264-80-Т1-а5

1 — 1

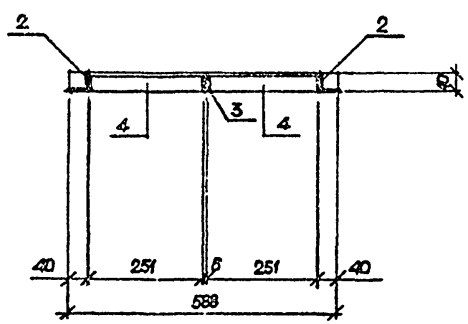

Формат	Зона	Поз.	Обозначение	Наименование	Кол.	Примечание
				Документация		
А1			ТП416-5-44.89 КЖИ-ТТ1	Технические требования к изготовлению арматурных, закладных и металличе-ских изделий		
				Детали		Масса ед. кг
Б4		1	ТП416-5-44.89 КЖИ-061	L40×4 ГОСТ8509-86; ℓ=588	2	1,4
Б4		2	-062	L40×4 ГОСТ8509-86; ℓ=374	2	0,9
Б4		3	-063	-36×6 ГОСТ 103-76*; ℓ=374	1	0,7
Б4		4	-061	-45×1,5 ГОСТ 103-76*; ℓ=251	18	0,2

Привязан

Инв. №

Нач.отд.	Попов	
Зам.нач.отд.	Варропонов	
Н.контр.	Штырова	
Нач.бюро	Пешехонов	
Нач.гр.	Маликова	
Провер.	Иванцюк	
Архит.	Горяхин	

ТП416-5-44.89 КЖИ-060

Решетка жалюзийная ЖР-4

Стадия	Масса	Масштаб
Р	8,9	
Лист 1	Листов 1	

ГСПИ

Формат А3

Инв.№ подл. 6350 | Подпись и дата 13.12.89 | Взам.инв.№

Альбом 4

416-5-44.89

Типовой проект

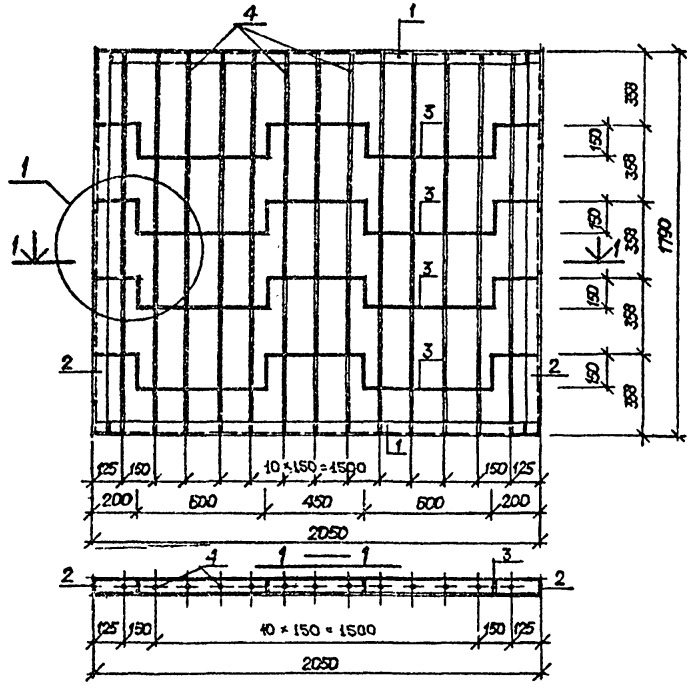

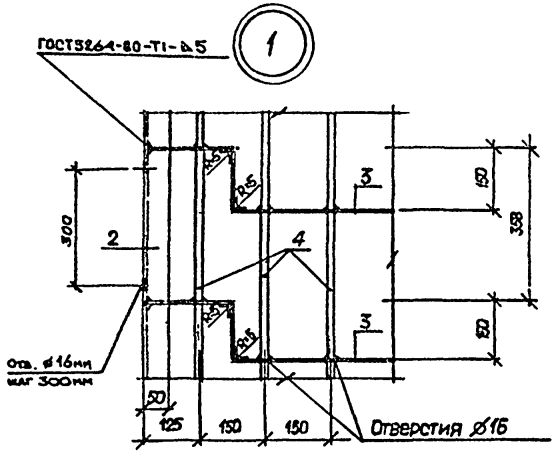

Формат	Зона	Поз.	Обозначение	Наименование	Кол.	Примечание
				Документация		
А4			ТП416-5-44.89 КЖИ-ТТ1	Технические требования к изготовлению арматурных, закладных и металлических изделий		
				Детали		Масса ед. кг
Б4		1	ТП416-5-44.89 КЖИ-071	L75×50×6; ℓ=2040 ГОСТ8510-86	2	11,6
Б4		2	-072	L75×50×8; ℓ=1790 ГОСТ8510-86	2	10,2
Б4		3	-073	-50×5; ℓ=2550 ГОСТ103-76*	4	6,4
Б4		4	-074	⌀10АI; ℓ=1780 ГОСТ5781-82*	13	1,0

Привязан

Инв. №

Нач. отд.	Попов	
Зам. нач. отд.	Варфоломеев	
Н. контр.	Штырова	
Нач. бюро	Пешехонов	
Нач. гр.	Маликова	
Провер.	Иванцурой	
Архит.	Горякин	

ТП416-5-44.89 КЖИ-070

Решетка РД-1

Стадия	Масса	Масштаб
Р	82,2	

Лист 1 Листов 1

ГСПИ

Формат А3

Инв.№ подл.	Подпись и дата	Взам.инв.№
6950	13.12.89	

Типовой проект 416-5-44.89 Альбом 4

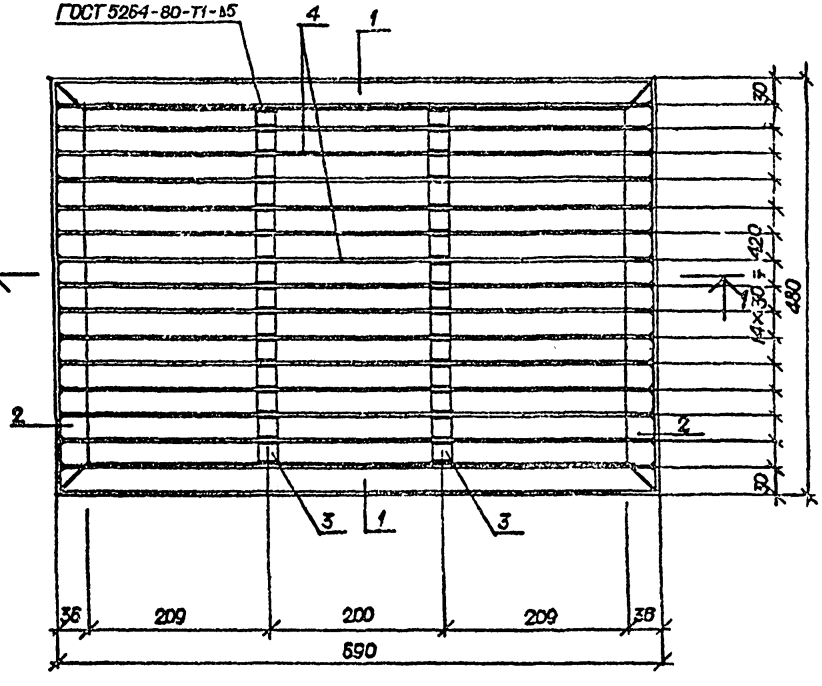

1 — 1

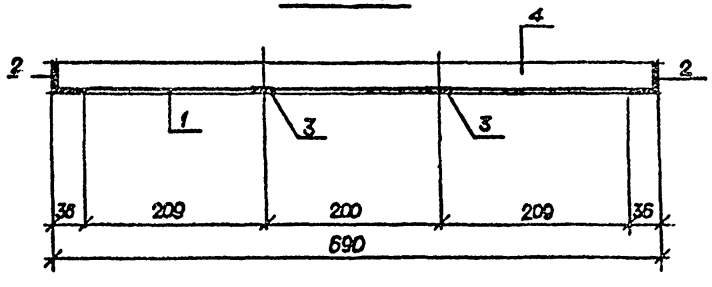

Формат	Зона	Поз.	Обозначение	Наименование	Кол.	Примечание
				Документация		
А4			ТП 416-5-44.89 КЖИ-ТТ1	Технические требования к изготовлению арматурных, закладных и металлических изделий		
				Детали		Масса ед. кг.
Б4		1	ТП 416-5-44.89 КЖИ-081	L 36×4 ГОСТ 8509-86 ℓ=590	2	1,5
Б4		2	- 082	L 35×4 ГОСТ 8509-86 ℓ=480	2	1,1
Б4		3	- 083	-4×18 ГОСТ 103-76* ℓ=408	2	0,23
Б4		4	- 084	-3×30 ГОСТ 103-76* ℓ=578	15	0,48

Инв.№ подл.	Подпись и дата	Взам.инв.№
6350	13.12.89	

Привязан

Инв. №

Нач.отд.	Попов	
Зам.нач.отд.	Варфоломеев	
Н.контр.	Штырова	
Нач.бюро	Пешехонов	
Нач.гр.	Маликова	
Провер.	Иванюрин	
Архит.	Горякин	

ТП 416-5-44.89 КЖИ-080

Решетка для выпирания ног МР-1

Стадия	Масса	Масштаб
Р	11,8	

Лист 1 Листов 1

ГСПИ

Формат А3

Типовой проект 416-5-44-89 Альбом 4

Щит Щ-1

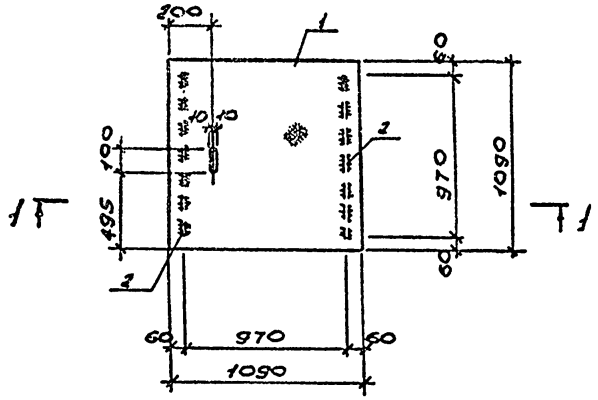

1-1

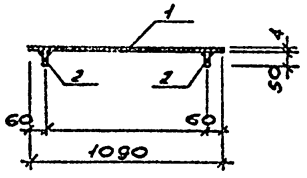

Формат	Зона	Поз.	Обозначение	Наименование	Кол.	Примечание
				Документация		
А4			ТП416-5-44-89 КЖИ-ТТ1	Технические требования к изготовлению арматурных, закладных и металлических изделий.		
				Детали		Масса ед. кг
Б4		1	ТП416-5-44-89 КЖИ-091	Сталь рифл. Б-4 мм ГОСТ 8568-77	1,2 м²	40,1
Б4		2	-092	-50×6 ГОСТ 19903-74, l=970	2	2,3

Привязан

Инв. №

Нач. отд.	Попов		
Зам. нач. отд.	Варфоломеев		
Н. контр.	Штырова		
Нач. бюро	Пешехонов		
Нач. гр.	Мажикова		
Провер.	Иванищкин		
Инженер	Савельева		

ТП416-5-44-89 КЖИ-090

Щит Щ-1

Стадия	Масса	Масштаб
Р	44,7 кг	

Лист 1 Листов 1

ГСПИ

Инв. № подл. 6950 | Подпись и дата 13.12.89 | Взам. инв. №

Копировал

Формат А3

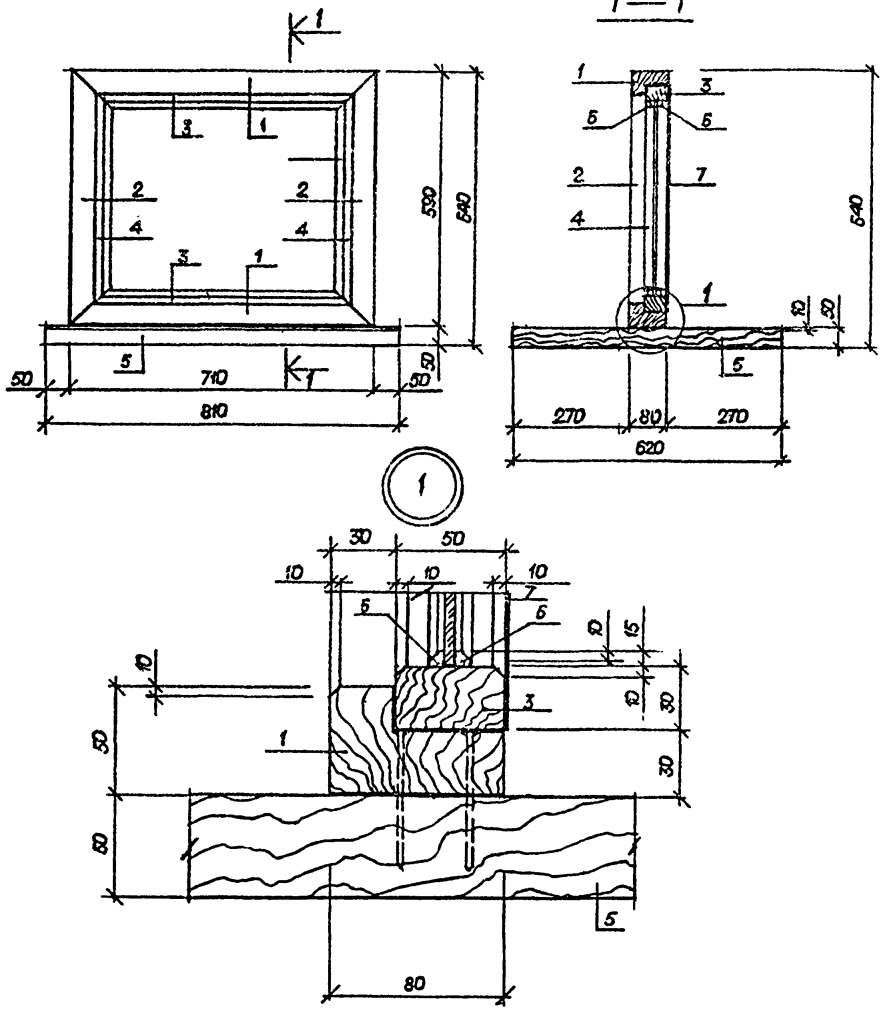

Формат	Зона	Поз.	Обозначение	Наименование	Кол.	Примечание
				Документация		
А4			ТП 416-5-44.89 КЖИ-ТТ2	Технические требования к изготовлению столярных изделий		
				Детали		
БЧ		1	ТП416-5-44.89 КЖИ-111	Брус 80×50; ℓ=710 ГОСТ24454-80Е	2	шт.
БЧ		2	-112	Брус 80×50; ℓ=590 ГОСТ24454-80Е	2	шт.
БЧ		3	-113	Брус 50×30; ℓ=550 ГОСТ24454-80Е	2	шт.
БЧ		4	-114	Брус 50×30; ℓ=530 ГОСТ24454-80Е	2	шт.
БЧ		5	-115	Доска 620×50; ℓ=810 ГОСТ24454-80Е	1	шт.
БЧ		6	-116	Шпатик 15×15 ГОСТ24454-80Е	4,8	м.
БЧ		7	-117	Рейка фасонная ℓ=530	1	шт.

Привязан

Инв. №

Нач. отд.	Попов	
Зам. нач. от.	Варфоломеев	
Н. контр.	Штыров	
Нач. Бюро	Пешехонов	
Нач. гр.	Маликова	
Провер.	Иваницкий	
Архит.	Горлкин	

ТП416-5-44.89 КЖИ-110

Окно ДО-1

Стадия	Масса	Масштаб
Р	19,8	

Лист 1 Листов 1

ГСПИ

Формат А3

Инв. № подл.	Подпись и дата	Взам. инв. №
4320	13.12.89	

Типовой проект 416-5-44.89 Альбом 4

1 — 1

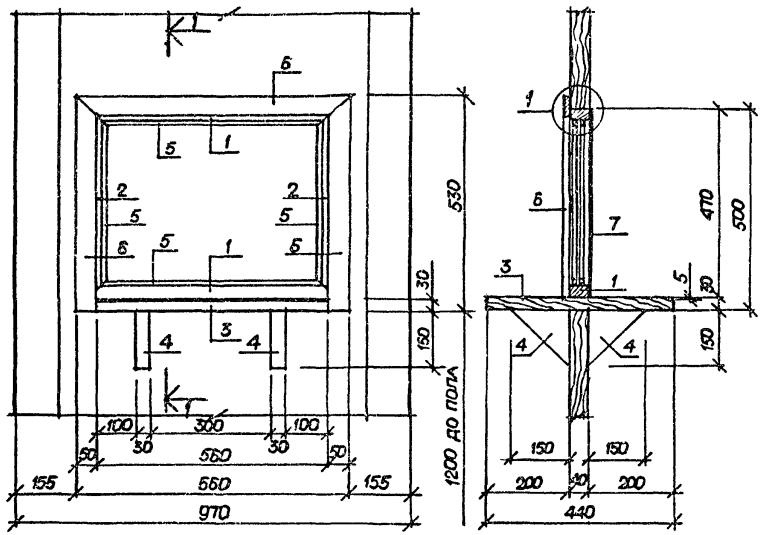

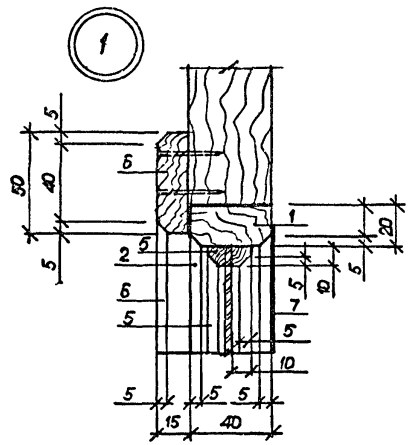

Формат	Зона	Поз.	Обозначение	Наименование	Кол.	Примечание
				Документация		
А4			ТП 416-5-44.89 КЖИ-ТТ2	Технические требования к изготовлению столярных изделий		
				Сборочные единицы		
			ГОСТ 6629-74*	Блок дверной Д21-10Л	1	со всеми изделиями
				Детали		
Б4		1	ТП 416-5-44.89 КЖИ-121	Брус 40×20; ℓ=500 ГОСТ 24454-80Е	2	шт.
Б4		2	-122	Брус 40×20; ℓ=470 ГОСТ 24454-80Е	2	шт.
Б4		3	-123	Доска 440×30; ℓ=560 ГОСТ 24454-80Е	1	шт.
Б4		4	-124	Доска 150×30; ℓ=150 ГОСТ 24454-80Е	4	шт.
Б4		5	-125	Шпатик 15×15 ГОСТ 24454-80Е	4,6	м
Б4		6	-126	Наличник 50×15 ГОСТ 24454-80Е	2,0	м
Б4		7	-127	Планка рояльная ℓ=470	1	шт.

Нач.отд.	Попов		
Зам.нач.отд.	Вороломеев		
Н.контр.	Штырова		
Нач.бюро	Пешехонов		
Нач.гр.	Маликова		
Провер.	Иванцюпа		
Архит.	Горякин		

ТП 416-5-44.89 КЖИ-120

Блок дверной с окном Д21-10Л-1

Стадия	Масса	Масштаб
Р	49,8	
Лист 1	Листов 1	

ГСПИ

Привязан

Инв. №

Инв.№ подл. 2370 | Подпись и дата 13.12.89 | Взам.инв.№

Формат А3

Типовой проект 416-5-44.89 Альбом 4

Шкаф ПК-1

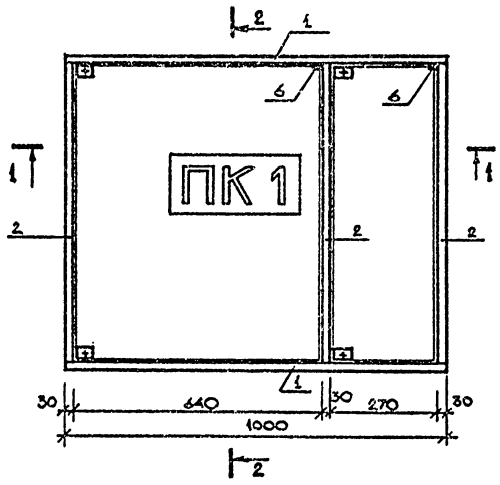

2-2

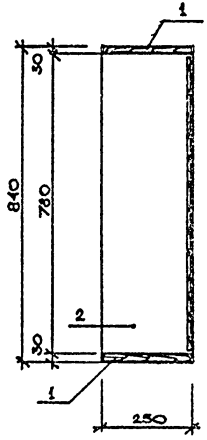

1-1

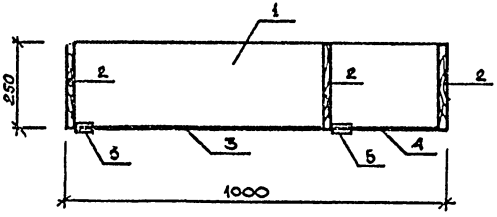

Формат	Зона	Поз.	Обозначение	Наименование	Кол.	Примечание
				ДОКУМЕНТАЦИЯ		
А4			ТП416-5-44.89 КЖИ-ТТ2	Технические требования к изготовлению столярных изделий		
				ДЕТАЛИ		
БЧ		1	ТП416-5-44.89 КЖИ-131	Доска 250×30 ГОСТ 24454-80* ℓ=1000	2	
БЧ		2	-132	То же ℓ=780	3	
БЧ		3	-133	Стекло S=6 ГОСТ 10-78* 635×775	1	
БЧ		4	-134	То же 265×775	1	
				ИЗДЕЛИЯ		
		5	ОСТ 13-40-75	Петля мебельная 3.12-Г	4	
		6	То же	Магнит мебельный	2	

Инв.№ подл.	Подпись и дата	Взам.инв.№
6950	13.12.89	

Привязан

Инв. №

НАЧ.ОТД.	ПОПОВ	
ЗАМ.НАЧ.ОТД.	ВАРФОЛОМЕЕВ	
Н.КОНТР.	ШТЫРОВА	
НАЧ.БЮРО	ПЕШЕХОНОВ	
НАЧ.ГР.	МАЛИКОВА	
ПРОВЕРИЛ	МАЛИКОВА	
СТ.ИНЖ.	ИВАНИЦКИЙ	

ТП 416-5-44.89 КЖИ-130

Шкаф ПК-1

Стадия	Масса	Масштаб
Р		

Лист 1 Листов 1

ГСПИ

Формат А3

ШКАФ ПК-2

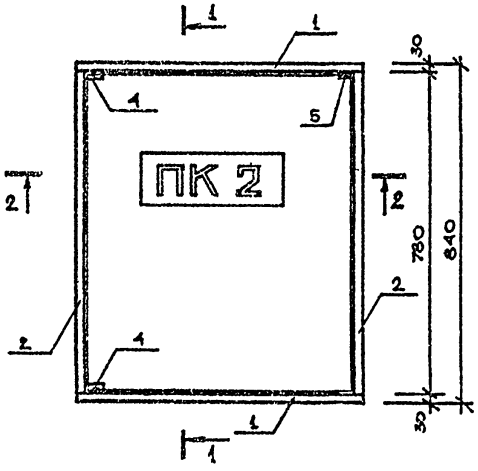

1-1

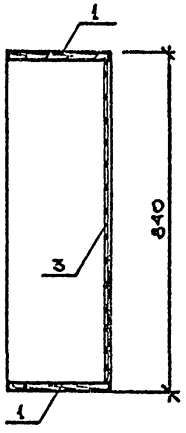

2-2

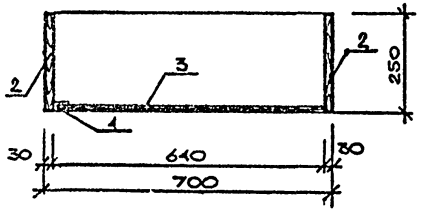

Формат	Зона	Поз.	Обозначение	Наименование	Кол.	Примечание
				ДОКУМЕНТАЦИЯ		
А1			ТП 416-5-44.89 КЖИ-ТТ2	Технические требования к изготовлению столярных изделий		
				ДЕТАЛИ		
Б4		1	ТП 416-5-44.89 КЖИ-141	Доска 250×30 ГОСТ 24454-80* Е0-Т0	2	
Б4		2	-132	То же ℓ=780	2	
Б4		3	-133	Стекло S=6 ГОСТ 111-78*635×775	1	
				ИЗДЕЛИЯ		
		4	ОСТ 13-40-75	Петля мебельная 3.12-Г	2	
		5	То же	Магнит мебельный	1	

Нач. отд.	Попов	
Зам. нач. отд.	Варфоломеев	
Н. контр.	Штирова	
Нач. бюро	Пещеконов	
Нач. гр.	Маликова	
Проверил	Маликова	
Ст. инж.	Иваницкий	

Привязан

Инв. №

ТП 416-5-44.89 КЖИ-140

ШКАФ ПК-2

Стадия	Масса	Масштаб
Р		

Лист 1 Листов 1

ГСПИ

Формат А3

Взам. инв. №

Подпись и дата 13.12.89

Инв. № подл. 6350

gost.e-ecolog.ru