ТИПОВОЙ ПРОЕКТ
416-5-44.89

ПРОХОДНАЯ ПУНКТА ЗАХОРОНЕНИЯ РАДИОАКТИВНЫХ ОТХОДОВ

АЛЬБОМ 1

ПЗ	ПОЯСНИТЕЛЬНАЯ ЗАПИСКА	СТР. 3-5
АР	АРХИТЕКТУРНЫЕ РЕШЕНИЯ	СТР. 6-13
КЖ	КОНСТРУКЦИИ ЖЕЛЕЗОБЕТОННЫЕ	СТР. 14-17
КМ	КОНСТРУКЦИИ МЕТАЛЛИЧЕСКИЕ	СТР. 18-21

gost.e-ecolog.ru

ТИПОВОЙ ПРОЕКТ

416-5-44.89

ПРОХОДНАЯ ПУНКТА ЗАХОРОНЕНИЯ РАДИОАКТИВНЫХ ОТХОДОВ

АЛЬБОМ 1

Перечень альбомов:

Альбом 1	ПЗ	Пояснительная записка
	АР	Архитектурные решения
	КЖ	Конструкции железобетонные
	КМ	Конструкции металлические
Альбом 2	ОВ	Отопление, вентиляция
	ВК	Внутренний водопровод и канализация
	ЭМ	Силовое электрооборудование
	СС	Связь и сигнализация
	АТХ	Автоматизация
Альбом 3	СО	Спецификации оборудования
Альбом 4	КЖИ	Строительные изделия
Альбом 5	АТХИ	Задание заводу-изготовителю
Альбом 6	ВМ	Ведомость потребности в материалах
Альбом 7	СМ	Смета

Разработан:
Государственным союзным проектным институтом
Главный инженер института Е.Л.Макеев
Главный инженер проекта В.М.Печерский

Утвержден решением ведомства №10-16/Н-1532 от 10.07.89 г.

Введен в действие приказом ГСПИ № 224 от 14.07.89 г.

Содержание альбома 1

№ листа	Наименование листа	Стр.
	Титульный лист	
	Содержание альбома 1	2
	Пояснительная записка /начало/ Пояснительная записка /продолжение/ Пояснительная записка /окончание/	3 4 5
	Основной комплект марки АР	
1.1	Общие данные /начало/	6
1.2	Общие данные /окончание/	7
2	План на отм. 0.000. Элемент плана 1. Разрез 1-1.	8
3	Фасады 1-2; 2-1; В-А; А-В Сечение 2-2. Узлы 2 и 3.	9
4	Элемент плана 2 Сечение 1-1, 2-2. Узел 1.	10
5	Элементы фасадов 1; 2 Разрезы 1-1, 2-2; 3-3.	11
6	План отверстий на отм. 0.000. План подвесного потолка на отм. 0.000.	12
7	Схема расположения технологического оборудования. План кровли. Сечение 1-1.	13

№ листа	Наименование листа	Стр.
	Основной комплект марки КЖ	
1	Общие данные	14
2	Схема расположения фундаментов. Сечения.	15
3	Схема расположения плит покрытия. Фундамент Ф-1. Сечения.	16
4	Схема расположения элементов подземного хозяйства	17

№ листа	Наименование листа	Стр.
	Основной комплект марки КМ	
1	Общие данные	18
2	Витражи В-1—В-3 Планы. Сечения.	19
3	Витражи В-1—В-3. Сечения. Ведомость элементов. Спецификации.	20
4	Витражи. Узлы 1—5.	21

Инв. № подл. | Подпись и дата | Взам. инв. №

Типовой проект 416-5-44.89 Альбом I

ПОЯСНИТЕЛЬНАЯ ЗАПИСКА

Рабочая документация типового проекта проходной пункта захоронения радиоактивных отходов разработана в соответствии с планом типового проектирования ГСПИ на 1987-1988гг. Основанием для разработки является документация в стадии проекта, утвержденная в установленном порядке 01.12.86 решением № К-3952. Типовой проект разработан в соответствии с действующими нормами и правилами, государственными стандартами.

ОБЛАСТЬ ПРИМЕНЕНИЯ И УСЛОВИЯ СТРОИТЕЛЬСТВА

Проектируемое здание проходной входит в состав комплекса зданий и сооружений, обеспечивающих переработку и захоронение радиоактивных отходов.

Типовой проект разработан для строительства в I климатическом районе:

- рельеф территории - спокойный,
- грунты непучинистые, непросадочные со следующими нормативными характеристиками:
  - нормативный угол внутреннего трения φ^{H} =28°;
  - нормативное удельное сцепление C^{H}=0,002МПа(0,02кгс/см2);
  - модуль деформации E=I5МПа (I50кгс/см2);
  - плотность грунта γ =I8кН/м³;
  - коэффициент надежности по грунту K_g =I;
  - грунтовые воды отсутствуют;
  - расчетная зимняя температура наружного воздуха - минус 30°С;
  - вес снегового покрова - для III географического района - IкПа (I00кгс/м2);
  - скоростной напор ветра - для I географического района -0,23КПа(23кгс/м2).

Район строительства несейсмичен.

Класс здания II.

Степень огнестойкости II.

Класс ответственности II.

Типовой проект разработан в соответствии с действующими нормами, правилами, инструкциями и государственными стандартами и обеспечивает в процессе эксплуатации производства пожарную безопасность при соблюдении предусмотренных проектом технических решений (мероприятий).

Главный инженер проекта 7.07.89 В.М.Печерский
(подпись, дата)

ОСНОВНЫЕ ТЕХНОЛОГИЧЕСКИЕ РЕШЕНИЯ

Проходная предназначена для осуществления охраны пункта захоронения радиоактивных отходов. При разработке планировочных решений учитывалась возможность их компановки *здания проходной с воротами для автотранспорта.*

В состав здания входят несколько групп помещений: караула, проходного пункта и обслуживающих помещений.

ЭНЕРГОСНАБЖЕНИЕ, ВОДОСНАБЖЕНИЕ, КАНАЛИЗАЦИЯ, ОТОПЛЕНИЕ, СВЯЗЬ И СИГНАЛИЗАЦИЯ

Решения по изменению или выбору источников электроснабжения, теплоснабжения, водоснабжения, по сооружениям хозяйственно-фекальной канализации, по телефонной связи и подъездным автодорогам, проекты соответствующих инженерных сетей, разрабатываются организациями, осуществляющими генеральное проектирование и привязку типовых проектов, с учётом существующих условий.

Электроснабжение проходной осуществляется от местных низковольтных сетей 380/220в. По степени надежности электроснабжения электроприемники относятся к потребителям второй категории, за исключением потребителей охранно-пожарной сигнализации, которые относятся к первой категории (в качестве резервного источника питания используется аккумуляторная батарея). Сечения питающих кабелей определяются при привязке проекта.

Рядовой расход электроэнергии по проходной определён в количестве 20,7 *МВт.ч.* в том числе технологическое оборудование 3,5 *МВт.ч.*

Установленная мощность электроприемников - II,24. *кВт* в том числе:

-силовое электрооборудование 4,84 кВт,

-электроосвещение 6,4 кВт.

Общее потребное количество воды по зданию проходной определено в количестве:

- холодной на хозяйственно-питьевые нужды - I,046 м³/сутки;
- из теплосети для системы горячего водоснабжения на хозяйственно-питьевые нужды - I,I8 м³/сутки;
- общее количество бытовых стоков- 2,226 м³/сутки.

Теплоносителем для нужд отопления, вентиляции и горячего водоснабжения принимается перегретая вода с параметрами теплоносителя I50-70°С.

Система водяного отопления присоединяется к тепловым сетям по зависимой схеме через элеватор.

Источником горячего водоснабжения принят непосредственный водоразбор из тепловых сетей.

Для проходной принята самостоятельная система вентиляции.

Общий расход тепла - 89650 Вт (77285 ккал/ч)
в том числе:

- на горячее водоснабжение - 45373 Вт (39II5 ккал/ч)
- на отопление - 32573 Вт (28080 ккал/ч)
- на вентиляцию - II704 Вт (I0090 ккал/ч)

Проектом предусматриваются следующие виды связи и сигнализации:

- административно-хозяйственная телефонная связь;
- охранно-пожарная сигнализация;
- проводное вещание.

Абонентские сети прокладываются:

- по стенам скрыто и открыто;
- по потолку в пустотах плит покрытия.

В здании проходной устанавливается станционное оборудование охранно-пожарной сигнализации.

МЕРОПРИЯТИЯ ПО ОХРАНЕ ТРУДА

В целях обеспечения электробезопасности работающего персонала предусматривается:

- заземление электроустановок и всех металлических нетоковедущих частей, которые могут оказаться под напряжением;
- защита от токов короткого *замыкания.*

Инв.№подл. | Подпись и дата | Взам.инв.№

Привязан

Инв. №

ТП 416-5-44.89			ПЗ
ГИП	Печерский		Проходная пункта захоронения радиоактивных отходов
Нач.отд.	Попов		
Зам.нач.	Варфоломеев		
Н.контр.	Тырова		Стадия: Р; Лист: I; Листов: 3
Нач.бюро	Пешехонов		
Нач.гр.	Маликова		
Провер.	Иваницкий		Пояснительная записка
Разраб.	Маликова		ГСПИ

Копировал Формат А2

Типовой проект 416-5-44.89 Альбом I

ОХРАНА ПРИРОДНОЙ СРЕДЫ

Бытовые стоки сбрасываются в канализационную сеть без очистки. Вентиляционные выбросы от вентсистемы с механическим побуждением не содержат вредные пары и вещества и не влияют на загрязнение воздушного бассейна пункта захоронения радиоактивных отходов.

ТЕХНИКО-ЭКОНОМИЧЕСКИЕ ДАННЫЕ

I. Сметная стоимость

I.I. Общая	55,05	тыс.руб.
в том числе:		
- строительно-		
- монтажные работы	41,91	"
- обрудование	12,22	"
- на Iм3 здания	76,27	руб.
- на Iм2 общей площади	303,80	руб.

2. Трудоёмкость

2.I. Построечные трудовые затраты	4663	чел-час.
- на Iм3 строительного объёма	6,46	"
- на Iм2 общей площади	25,73	"
3. Расход строительных материалов		
3.I. Цемент	50,03	т
То же, приведённый к М.400	46,73	т
на Iм3 строительного объёма	0,069	т
на Iм2 общей площади	0,276	т
3.2. Сталь	42,13	т
То же, приведенная к стали AI и Ст 3	43,76	т
на Iм3 строительного объёма	0,058	т
на Iм2 общей площади	0,233	т
в том числе:		
- прокат	40,37	т
- арматура	1,40	т
3.3. Бетон и железобетон		
- общий	119,55	м³
- на Iм3 строительного объёма	0,166	м³
- на Iм2 общей площади	0,661	м³
в том числе:		
а) тяжелый	118,55	м³
в т.ч. сборный	85,24	м³
монолитный	34,31	м³
б) легкий	—	
в т.ч. сборный	—	
3.4. Пиломатериалы	8,12	м³
Лесоматериалы, приведённые к круглому лесу	13,18	м³
- на м2 общей площади	0,072	м³
3.5. Кирпич	70,1	тыс. шт.
на Iм2 общей площади	0,387	тыс. шт.
3.6. Стекло	49,45	м²
на Iм2 общей площади	0,273	м²

ПОЖАРОБЕЗОПАСНОСТЬ

Проект выполнен в соответствии с требованиями СНиП 2.01.02-85 "Противопожарные нормы" с соблюдением нормируемых проходов и путей эвакуации. Противопожарные мероприятия, направленные на обеспечение пожарной безопасности:

- открывание дверей по ходу эвакуации;
- материалы, отделки ограждающих конструкций на путях эвакуации запроектированы из несгораемых материалов;
- применение электрооборудования, кабелей и проводов в зависимости от классификации помещений по ПУЭ.

В случае возникновения пожара предусматривается централизованное отключение всех систем вентиляции.

КОНСТРУКТИВНЫЕ РЕШЕНИЯ

Типовой проект проходной разработан с кирпичными несущими наружными стенами и внутренней продольной стеной.

Фундаменты приняты ленточными из бетонных блоков по ГОСТ I3579-78.*

Стены выполняются из силикатного кирпича марки I00 на цементном растворе марки 25. В мокрых помещениях из керамического кирпича марки 100 на растворе марки 50

Перегородки кирпичные толщиной I20 и 250мм и из гипсобетонных плит толщиной 80мм.

Кровля- плоская, односкатная, с наружным неорганизованным водостоком.

Утеплитель- плиты минераловатные повышенной жесткости на синтетическом связующем по ГОСТ 22450-78 марки 200.

Плиты покрытия - сборные железобетонные панели перекрытий с круглыми пустотами по серии I.I4I-I вып.60 и сантехнические по серии I.I4I-I вып.63, внутренние двери деревянные по ГОСТ 6629-74* и противопожарные по серии 2.435-6 выпуск 5.

Двери тамбуров - двупольные, стеклянные индидивуального изготовления.

Окна приняты деревянные с раздельными переплётами по ГОСТ II2I4-86.

МЕРОПРИЯТИЯ ПО ЭКОНОМИЧЕСКОМУ РАСХОДОВАНИЮ МАТЕРИАЛЬНЫХ И ЭНЕРГЕТИЧЕСКИХ РЕСУРСОВ И ИХ ВТОРИЧНОМУ ИСПОЛЬЗОВАНИЮ

Для выполнения указанных мероприятий в проекте предусмотрено:

- в архитектурно-строительной части:

экономное расходование ресурсов достигнуты за счёт рационального объёмно-планировочного решения, обеспечивающего компактность здания, минимальной научно-обоснованной площади остекления, обеспечивающей естественное освещение рабочих мест;

- в сантехнической части проекта:

снижена металлоемкость систем отопления и вентиляции за счет применения для систем отопления тонкостенных стальных труб, выполнение расчета воздуховодов по предельным скоростям движения воздуха;

- автоматическое регулирование температуры приточного воздуха в отопительный период;

- контроль и автоматизация узлов ввода выполнены согласно типовым решениям по серии 903-04-I3 альбомы I и II;

-применение в системе отопления элеватора "Электроника Р-ГМ", позволяющего экономить до I5% тепла и регулирующего температуру воды в сиетеме в зависимости от температуры наружного воздуха.

- в электротехнической части проекта:

включение светильников рядами, параллельными окнам;

применение светильников с люминесцентными лампами вместо светильников с лампами накаливания;

установка в светильниках ламп пониженной мощности при соблюдении допустимых норм освещенности и сохранении их срока службы;

прокладка кабелей и проводов в поливинилхлоридных трубах, вместо прокладки в стальных.

Инв.№подл. 6912 | Подпись и дата 13.12.89 | Взам.инв.№

Привязан

Инв. №

МЕРОПРИЯТИЯ ПО ГРАЖДАНСКОЙ ОБОРОНЕ

Инженерно технические мероприятия гражданской обороны в соответствии с заданием на проектирование не предусматриваются.

ОСНОВНЫЕ ПОЛОЖЕНИЯ ПО ОРГАНИЗАЦИИ СТРОИТЕЛЬСТВА

До начала строительно-монтажных работ должна быть выполнена геодезическая разбивочная основа с привязкой к имеющимся в районе строительства пунктам геодезических сетей.

Разбивочные работы в процессе строительства, а также геодезический контроль точности геометрических параметров зданий (сооружений) и прокладки инженерных сетей, должны выполняться в соответствии со СНиП 3.01.03-87 "Геодезические работы в строительстве", точность построения разбивочной сети строительной площадки должна соответствовать требованиям п.2.10 СНиП 3.01.03-8.

На площадях застройки и местах прокладки инженерных сетей до разработки грунтов в котлованах и траншеях должен сниматься растительный грунт, который в последующем используется для благоустройства территории пункта захоронения и рекультивации земель, нарушенных в период строительства.

Растительный грунт срезается бульдозером с перемещением его от 10 м до 25 м в валы с последующей погрузкой экскаватором с ковшом ёмкостью до 0,5 м³ в автосамосвалы и отвозкой на площадку для хранения.

Грунты в котлованах зданий и сооружений, в траншеях при прокладке инженерных сетей приняты по трудоёмкости разработки II группы и объёмным весом 18кН/м3 (1,8т/м3).

Грунты в котлованах и траншеях разрабатываются экскаватором с ковшом ёмкостью 0,5 м³ с погрузкой в автосамосвалы и отвозкой в отвал на расстоянии 1км.

Обратная засыпка пазух котлованов и траншей выполняется послойно бульдозером грунтом, привезенным из отвала автосамосвалами.

В труднодоступных местах обратная засыпка выполняется вручную с предварительным перемещением грунта бульдозером на 15м.

Послойное уплотнение грунта осуществляется пневматическими трамбовками при оптимальной влажности грунта.

При производстве земляных работ (разработка грунтов в котлованах, траншеях, разработка недобора, обратная засыпка пазух котлована) должны соблюдаться требования СНиП 3.02.01-87 "Земляные сооружения, основания и фундаменты", а при выполнении обратной засыпки пазух котлованов и траншей в труднодоступных местах ещё и требования "Инструкции по устройству обратных засыпок грунта в стесненных местах" СН 536-81.

Принятые в данном типовом проекте методы производства земляных работ, а также группа грунтов по трудоемкости разработки уточняются при привязке проекта.

Производство строительных и монтажных работ должно осуществляться с соблюдением требований НРБ-87, СНиП 3.02.01-87, СНиП 3.01.04-87, СНиП 3.01.01-85.

Пожарная безопасность на строительной площадке должна обеспечиваться в соответствии с требованиями "Правил пожарной безопасности при производстве строительно-монтажных работ", (ППБ-05-86), утвержденных ГУПО МВД СССР26.02.86.

Типовой проект 416-5-44.89 Альбом 1

Инв.№подл.	Подпись и дата	Взам.инв.№
6947	13.12.89	

Привязан

Инв. №

ТП 416-5-44.89 ПЗ

Лист 3

Типовой проект 416-5-44.89 Альбом 1

Ведомость рабочих чертежей основного комплекта АР

Лист	Наименование	Примечание
1.1	Общие данные /начало/	
1.2	Общие данные /окончание/	
2	План на отм. 0,000. разрез 1-1. Элемент плана 1	
3	Фасады 1-2, 2-1; В-А, А-В. Сечение 2-2. Узлы 2 и 3.	
4	Элемент плана 2. Сечения 1-1 : 2-2. Узел 1.	
5	Элементы фасадов 1 ; 2. Сечения 1-1; 2-2; 3-3.	
6	План отверстий на отм 0.000. План подвесного потолка на отм 0.000	
7	Схема расположения технологического оборудования. План кровли. Сечение 1-1.	

Ведомость ссылочных и прилагаемых документов

Обозначение	Наименование	Примечание
	Ссылочные документы	
Серия 1.431. 6-28	Кирпичные перегородки для одноэтажных и многоэтажных производственных зданий	
Серия 1,038,1-1 вып. 1, 7, 11	Перемычки железобетонные для зданий с кирпичными стенами	
ГОСТ 24698-81	Двери деревянные наружные для жилых и общественных зданий	
ГОСТ 6629-88	Двери деревянные внутренние для жилых и общественных зданий	
	продолжение	
Серия 2,435-6 вып 1	Противопожарные двери и ворота промышленных предприятий	
Серия 5.904-4	Двери и люки для вентиляционных камер	
ГОСТ 11214-86	Окна и балконные двери деревянные с двойным остеклением для жилых и общественных зданий	
ГОСТ 6785-80**	Плиты железобетонные подоконные	
Серия 2,236-2, вып 1	Детали примыкания оконных и дверных блоков в общественных зданиях	
Серия 2,460-18, вып 1	Узлы покрытий одноэтажных производственных зданий с рулонными кровлями и железобетонными плитами	
Серия 2,460-15, вып 1	Типовые узлы покрытий в местах установки крышных вентиляторов	
Серия 2,260-1 вып 3.	Детали покрытий общественных зданий	
ГОСТ 14202-69	Опознавательная окраска коммуникаций и оборудования	
Серия 1.243.1-4	Плиты железобетонные длиной 80, 110, 130 и 160 см, армированные сварными сетками из стали класса Вр-I	
ГОСТ 22414-77	Шкафы металлические для хранения одежды в санитарно-бытовых помещениях промышленных предприятий	
	Прилагаемые документы	
ТП 416-5-44.89 КЖИ Альбом 4	Строительные изделия	
ТП 416-5-44 89 ВМ Альбом 6	Ведомость потребности в материалах	
ТП 416-5-44.89 СО Альбом 3	Спецификация оборудования	

Ведомость спецификации

Лист	Наименование	Примечание
2	Спецификация элементов заполнения проемов.	
3	Спецификация заполнения оконных проемов	
3	Спецификация перемычек	
4	Спецификация к элементу плана 2	
5.	Спецификация отверстий, ниш и штраб, замаркированных на данный лист	
6	Спецификация к схеме расположения подвесного потолка	
7	Спецификация соединительных и металлических изделий	
7	Спецификация к схеме расположения технологического оборудования	
7	Спецификация к плану кровли	
7	Спецификация соединительных элементов на монтажные узлы, замаркированные на листе 2	

Экспликация полов





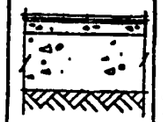

Наименование или номер помещения по проекту	Тип пола по проекту	Схема пола или номер узла по серии	Элементы пола и их толщина	Площадь пола м²
108;			1 Покрытие - керамические плиты ГОСТ 6787-80* — 11 мм; 2 Прослойка и заполнение швов из цементно-песчаного раствора марки 150 — 25 мм, 3 Подстилающий слой — бетон класса В 7.5 — 150 мм 4 Грунт, уплотненный щебнем	12,6
111; 115; 117; 120; 121; 122, 123; 124.			1 Покрытие - керамические плиты ГОСТ 6787-80* — 11 мм 2. Прослойка и заполнение швов из цементно-песчаного раствора марки 150 — 25 мм 3. Гидроизоляция — 2 слоя гидроизола на битумной мастике 4. Цементная стяжка — 20 мм 5 Подстилающий слой — бетон класса В 7.5. — 150 мм 6. Грунт, уплотненный щебнем	21,4
103, 104, 105; 106, 112, 114; 118; 119; 126;			1 Покрытие — поливинилхлоридные плиты S=2мм ГОСТ 16475-81; 2 Прослойка из холодной мастики на водостойких вяжущих — 1 мм, 3 Стяжка - легкий бетон — 20 мм, 4 Подстилающий слой — бетон класса В 7.5 — 150 мм 5 Грунт, уплотненный щебнем	51,6
101, 102; 110; 125; 127; 109.			1 Покрытие — плиты бетонные с брекчеевидной поверхностью — 40 мм 2 Прослойка и заполнение швов из цементно-песчаного раствора марки 150 — 25 мм 3 Подстилающий слой — бетон класса В 7,5 — 150 мм 4 Грунт, уплотненный щебнем	54,3
113; 116.			1 Покрытие - поливинилхлоридные плиты S=2мм ГОСТ 16475-81 2 Прослойка из холодной мастики на водостойких вяжущих - 1 мм 3 Стяжка - легкий бетон - 20 мм 4 Утеплитель - плиты минераловатные жесткие ГОСТ 22950-78 марки 200 — 80 мм 5 Бетон класса В 7.5 — 150 мм 6 Грунт, уплотненный щебнем	13,8
107			1 Покрытие — бетон класса В 15 с наполнителем из известняка — 30 мм 2 Подстилающий слой — бетон класса В 7.5 — 150 мм 3 Грунт, уплотненный щебнем	3,7





Согласовано: Нач. бюро СТ Ленинский

Инв. № подл. 6947 | Подпись и дата 13.12.89 | Взам. инв. №

Типовой проект разработан в соответствии с действующими нормами, правилами, инструкциями и государственными стандартами и обеспечивает в процессе эксплуатации производства пожарную безопасность при соблюдении, предусмотренных проектом технических решений /мероприятий/.

Главный инженер проекта _____ подпись дата ВМ Печерский инициалы, фамилия

Инв №

Привязан

ГИП	Печерский	
Нач отд.	Попов	
Зам нач отд	Варфоломеев	
Н контр.	Штырова	
Нач бюро	Пешехонов	
Нач гр.	Маликова	
Провер.	Иваницкий	
Архит.	Горякин	

ТП 416-5-44.89 АР

Проходная пункта захоронения радиоактивных отходов

Стадия	Лист	Листов
Р	1.1	8

Общие данные /начало/

ГСПИ

Копировал Формат А2

Типовой проект 416-5-44.89 Альбом 1

Основные строительные показатели

№ п/п	Наименование	Ед. изм.	Кол	Примечание
1	Площадь застройки	м²	229,4	
2	Строительный объем	м³	721,8	
3	Общая площадь	м²	181,2	

Ведомость отделки помещений

Наименование или номер помещения	Потолок		Стены, перегородки		Отделка низа стен или перегородок			Примечание
	Площадь, м2	Вид отделки	Площадь, м2	Вид отделки	Площадь, м2	Вид отделки	Высота, мм	
121; 122; 123; 124;	7.9	Затирка швов, известковая побелка	73.2	Цементно-известковая штукатурка, известковая побелка	36.6	Облицовка керамической, глазурованной плиткой	2000	
115; 117; 111; 120	13.2	Затирка швов, покраска масляной краской за 2 раза	87.2	Цементная штукатурка, покраска масляной краской за 2 раза	58,2	Облицовка керамической, глазурованной плиткой	2000	
108	12.6	Затирка швов, известковая побелка	122.1	Цементно-известковая штукатурка, известковая побелка				
101; 103; 104; 105; 106; 107; 110; ; 112; 113; 114; 116; 118; 119; ; 125; 126;	78.6	Затирка швов, покраска водоэмульсионной краской за 2 раза	417,5	Цементно-известковая штукатурка, покраска водоэмульсионной краской за 2 раза	199.6	Покраска масляной краской за 2 раза	1500	В пом. 107; 112 и 119 вокруг умывальника выполнить экран из керамической глазурованной плитки
102; 109; 127	46.1	Подшивной потолок покраска водоэмульсионной краской за 2 раза	148.2	то же		то же	то же	

Экспликация кровли

Наименование	Тип кровли по проекту	Схема кровли или номер узла по серии	Элементы кровли и их толщина	Примечание
		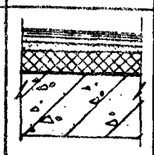	1. Защитный слой – слой гравия размером зерен 5÷10 мм втопленный в антисептированную битумную мастику 2. 4 слоя рубероида РМД-350 на битумной мастике – 10 мм 3. Цементная стяжка γ=1800 кг/м³ – 20 мм 4. Керамзит γ=600 кг/м³ по уклону – 30÷90 мм 5. Утеплитель – плиты минераловатные повышенной жесткости на синтетическом связующем ГОСТ 22950-78 – 100 мм 6. Пароизоляция – обмазка битумом – 2 мм 7. Ж.б. плита покрытия – 220 мм	

1. Проходная разработана в комплексе типового проекта для следующих условий строительства:
   — расчетная зимняя температура наружного воздуха | средняя наиболее холодной пятидневки | для ограждающих конструкций согласно табл СНиП II-3-79** – 30°С.
   — зона влажности — сухая и нормальная;
   — нормативное значение веса снегового покрова – $p^н$ = 1.0 кПа /100 кгс/м²/.
   — нормативное значение ветрового давления – 0.23 кПа /23 кгс/м²/;
   — рельеф территории спокойный, без подработки горными выработками;
   — грунты в основании непросадочные, непучинистые, нескальные со следующими нормативными характеристиками: φ = 28°; Сн = 2 кПа | 0.02 кгс/см²|; E = 14,7 мпа | 150 кгс/см² |δ_0 = 1.8 т/м³
   — грунтовые воды: отсутствуют.
2. Здание вспомогательное, отапливаемое, инженерно-техническое оборудование здания разработано в соответствующих частях проекта.
3. Степень огнестойкости здания – II, класс по степени ответственности II
4. Режим внутренних помещений нормальный. Режим помещений рассчитан на следующие параметры внутреннего воздуха:
   — температура 15°С
   — влажность 50-60%.
5. Категории производства по пожарной опасности приведена в экспликации помещений листе 3.
6. За условную отметку 0.000 принят уровень пола I-ого этажа, соответствующий абсолютной отметке
7. Наружные стены:
   – кирпичные из силикатного кирпича марки 100 по ГОСТ 379-79 с расшивкой швов на растворе марки 50.
   Морозостойкость силикатного кирпича для цоколя F-25.
8. Внутренние стены и перегородки выполнить из силикатного кирпича марки 100 по ГОСТ 379-79 на растворе марки 25 и гипсовых перегородок по серии 2.230-1 вып. 5.
9. Кирпичные перегородки толщиной 120 мм армировать через пять рядов кладки по высоте двумя рядами проволоки Ø6АI.
10. Кирпичные стены и перегородки крепить к несущим конструкциям здания по деталям серии 1.431.6-28 гипсовые перегородки — серии 2.230-1 вып. 5.
11. При кладке кирпичных стен и перегородок в оконных, дверных проемах и нишах ПК заложить деревянные антисептированные пробки по три штуки с каждой стороны проема.
12. Откосы оконных и дверных проемов после их заполнения оштукатурить: наружные – цементным раствором, внутренние – цементно-известковым раствором | составы по СН290-74 |
13. Над всеми проемами и отверстиями шириной до 500 мм выполнять рядовые перемычки из арматуры Ø 8АI в слое цементного раствора марки 50 толщиной 40 мм. Над остальными отверстиями — сборные ж.б. перемычки.
14. Горизонтальную гидроизоляцию стен выполнять на отметке -0,030 из цементно-песчаного раствора состава 1:2 толщиной 30 мм.
15. В мокрых помещениях стены и перегородки выполнять из керамического кирпича марки 100 по ГОСТ 530-80 на растворе марки 50.
16. Кровля – плоская рулонная с гравийным защитным слоем и наружным водостоком.
17. Устройство кровли производить в соответствии с требованиями СНиП II-26-76 „Нормы проектирования. Кровли" и типовых серии приведенных на листе 1.1 и плане кровли лист 7.
18. При устройстве кровли следует разрабатывать мероприятия по противопожарной защите и контролю за выполнением правил пожарной безопасности и техники безопасности, работы производить в соответствии с требованиями СНиП 3.01.01-87.
19. Полы — бетонные с брекчеевидной поверхностью, из керамических плиток, плиток ПВХ.
20. Устройство покрытия полов выполнять после прокладки коммуникаций.
21. Полы, примыкающие к наружным стенам, утеплить в зоне примыкания к стене шириной 800 мм керамзитобетоном толщиной 300 мм уложенным по утрамбованному грунту.
22. В санузлах, тамбурах, душевых уровень полов на 20 мм ниже уровня полов смежных помещений.
23. Оконные проемы заполняются деревянными раздельными блоками.
24. Двери — деревянные
25. По периметру здания выполнить асфальтобетонную отмостку шириной 750 мм по щебеночному основанию толщиной 100 мм
26. Все столярные и металлические изделия окрасить эмалью ХВ-785 ГОСТ 7313-75* за 2 раза по грунтовке ХС-010 ГОСТ 9355-81.*
27. Внутренняя отделка принята в соответствии с технологическими заданиями.
28. Открытые коммуникации окрасить в цвет стен или потолка | в зависимости от расположения |.
29. Проект рассчитан на производство работ в летних условиях. В зимних условиях методом замораживания допускается вести участки наружных стен. Допустимую высоту, применение противоморозных добавок и увеличение марок раствора принимать в соответствии с указаниями СНиП II-22-81. и по проекту производства работ в зависимости от наружной t°
30. При привязке типового проекта должны быть осуществлены мероприятия по световой маскировке в соответствии с указаниями СНиП II-11-77**
31. Перечень ответственных конструкций, подлежащих промежуточной приемке авторским надзором:
   — грунты основания фундаментов;
   — исполнительная схема фундаментов;
   — исполнительная схема монтажа плит покрытия;
   — работы по устройству кровли.
32. Решетки прибивать металлическими ершами забивая их в швы кирпичной кладки.
33. Заполнение ребристых сантехнических плит перекрытий производить керамзитом γ = 600 кг/м³.

Привязан

Инв. №

Инв.№подл. | Подпись и дата 13.12.89 | Взам.инв.№

				ТП 416-5-44.89 АР		
ГИП	Печерский			Проходная пункта захоронения радиоактивных отходов		
Нач.отд.	Попов				Стадия	Лист	Листов
Зам.нач.отр.	Варфоломеев				Р	1,2	
Н.контр.	Штырова			Общие данные/окончание/	ГСПИ		
Нач.бюро	Пешехонов						
Нач.гр.	Маликова						
Провер.	Ивницкий						
Архит.	Горякин						

Копировал

Формат А2

Типовой проект 416-5-44.89 Альбом 1

План на отм. 0.000

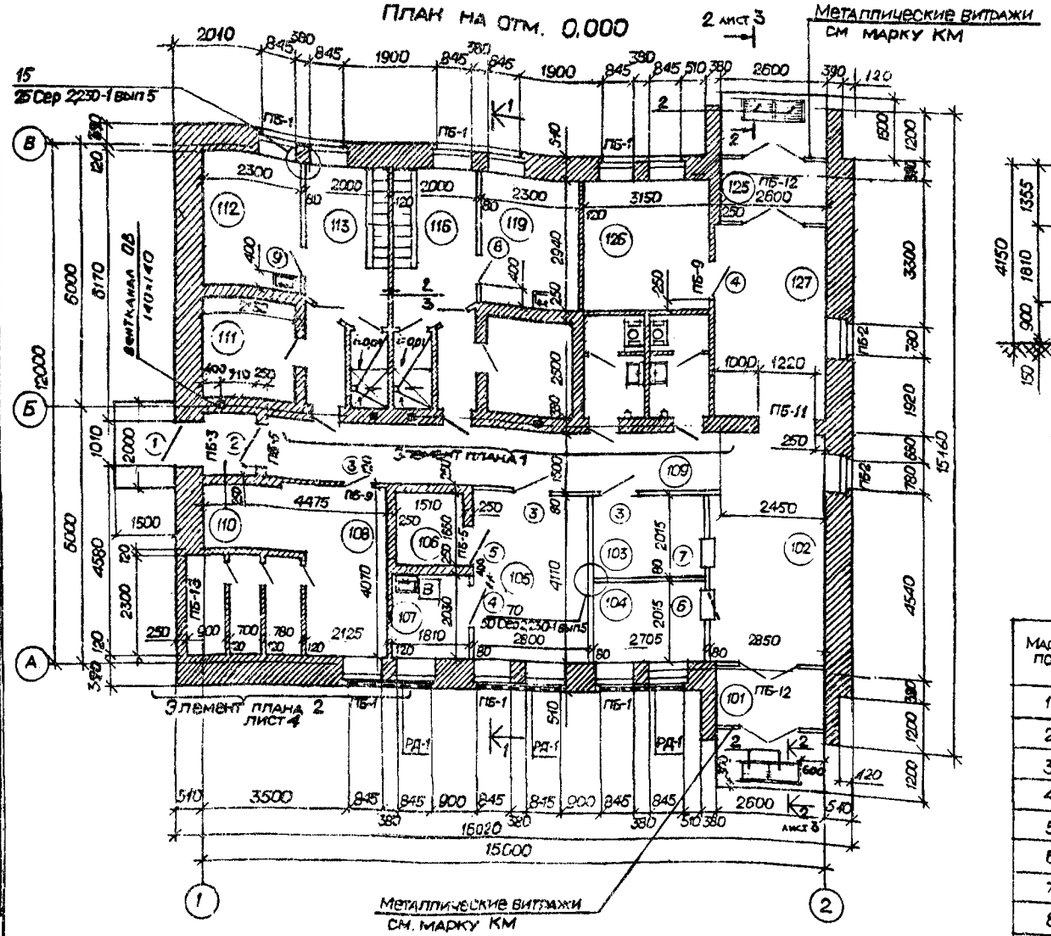

Разрез 1—1

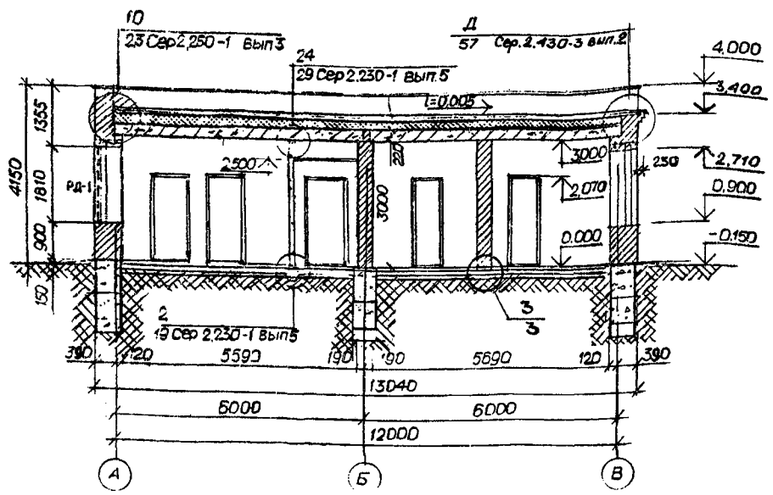

Элемент плана 1

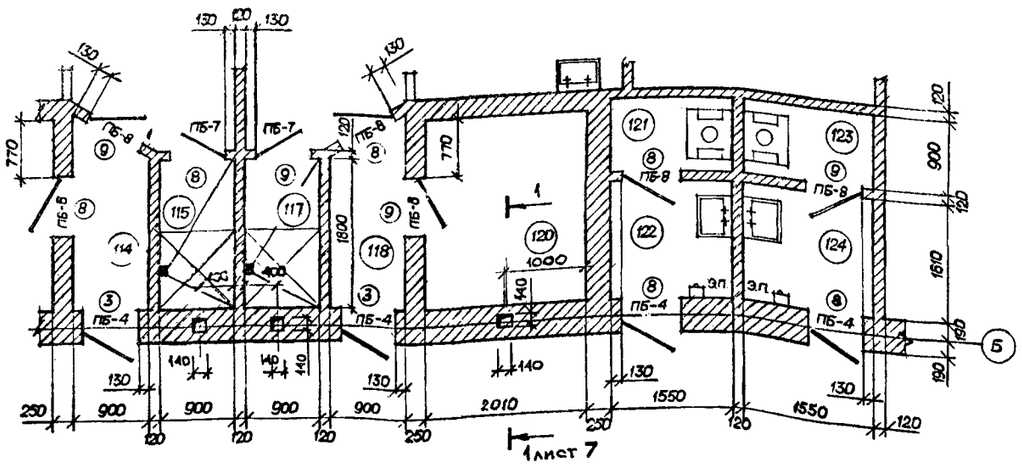

Спецификация элементов заполнения проемов

Марка, поз.	Обозначение	Наименование	К-во шт.	Масса ед., кг	Примечание
1	ГОСТ 24698-81	Дверной блок ДН21-10ЛЩР2	1		
2	ГОСТ 6629-88	Дверной блок ДГ21-10Л	1		
3	ГОСТ 6629-88	Дверной блок ДГ21-9П	5		
4	Сер 2.435-6 вып 2	Дверной блок ПДИ-6	2		
5	Сер 2.435-6 вып.2	Дверной блок ПДИ-6	1		
6	ТП416-5-44.89 КЖИ-120	Дверной блок с окном ДГ21-10А-1	1		
7	-110	Оконный блок ДО-1	1		
8	ГОСТ 6629-88	Дверной блок ДГ21-7ВП	7		
9	ГОСТ 6629-88	Дверной блок ДГ21-7ВЛ	5		
10	Сер 5.904-4	ГД 1,25×0,5	2		
11	Сер 5.904-4	ГДУ1,25×0,5	1		

Ведомость проемов дверей

Марка, поз	Размер проема, мм
1	1010 × 2070
2	1010 × 2070
3	910 × 2070
4	1010 × 2070
5	1010 × 2070
6	1010 × 2070
7	710 × 640
8	710 × 2070
9	710 × 2070
10	505×1250
11	505×1250

Экспликация помещений

Номер по плану	Наименование	Площадь	Категория производства по взрывной взрывопожарной и пожарной опасности
101	Тамбур	3,1	—
102	Зал для проходов	16,3	—
103	Бюро пропусков	5,4	—
104	Камера хранения	5,4	—
105	Комната начальника караула	11,5	—
106	Помещение хранения инвентаря	2,5	—
107	Помещение чистки оружия	3,7	—
108	Венткамера и узел ввода	12,6	Д
109	Коридор	16,3	—
110	Тамбур	2,0	—
111	Помещение сушки одежды для женщин	5,3	—
112	Помещение приема пищи	6,8	—
113	Гардеробная женская кат 2Б 4 чел.	6,9	—
114	Тамбур	1,9	—
115	Душевая женская	1,6	—
116	Гардеробная мужская кат 2Б 4 чел.	6,9	—
117	Душевая мужская	1,6	—
118	Тамбур	1,9	—
119	Помещение приема пищи	6,8	—
120	Помещение сушки одежды для мужчин	4,9	—
121	Уборная женская	1,4	—
122	Тамбур	2,5	—
123	Уборная мужская	1,4	—
124	Тамбур	2,6	—
125	Тамбур	3,1	—
126	Ремонт аппаратов	9,4	Д
127	Коридор	13,5	—

1. Уклон кровли выполнять при помощи керамзита $\gamma = 600 кг/м^3$ толщиной 30-90мм.

Согласовано:
Нач.ГП СВ Стожка
Нач.гр. ГП Шпакова
Гл.спец.отд.2 Дунаев
Нач.отд. Нач.гр. ЭО Егорова
Нач.гр. ВК Руденко
Нач.гр. ЭА Руденко

Инв.№подл. | Подпись и дата | Взам.инв.№

Привязан

Инв.№

ГИП	Печерский		ТП416-5-44.89 АР
Нач. отд.	Попов		Проходная пункта захоронения радиоактивных отходов
Зам.нач.отд.	Варфоломеев		Стадия Р; Лист 2; Листов
Н.контр.	Штырова		План на отм. 0.000, Разрез 1-1. Элемент плана 1.
Нач. втор.	Пешехонов		ГСПИ
Нач. гр.	Маликова		
Провер.	Иваницкий		
Архит.	Горякин		

Копировал Формат А2

Типовой проект 416-5-44 89 Альбом 1

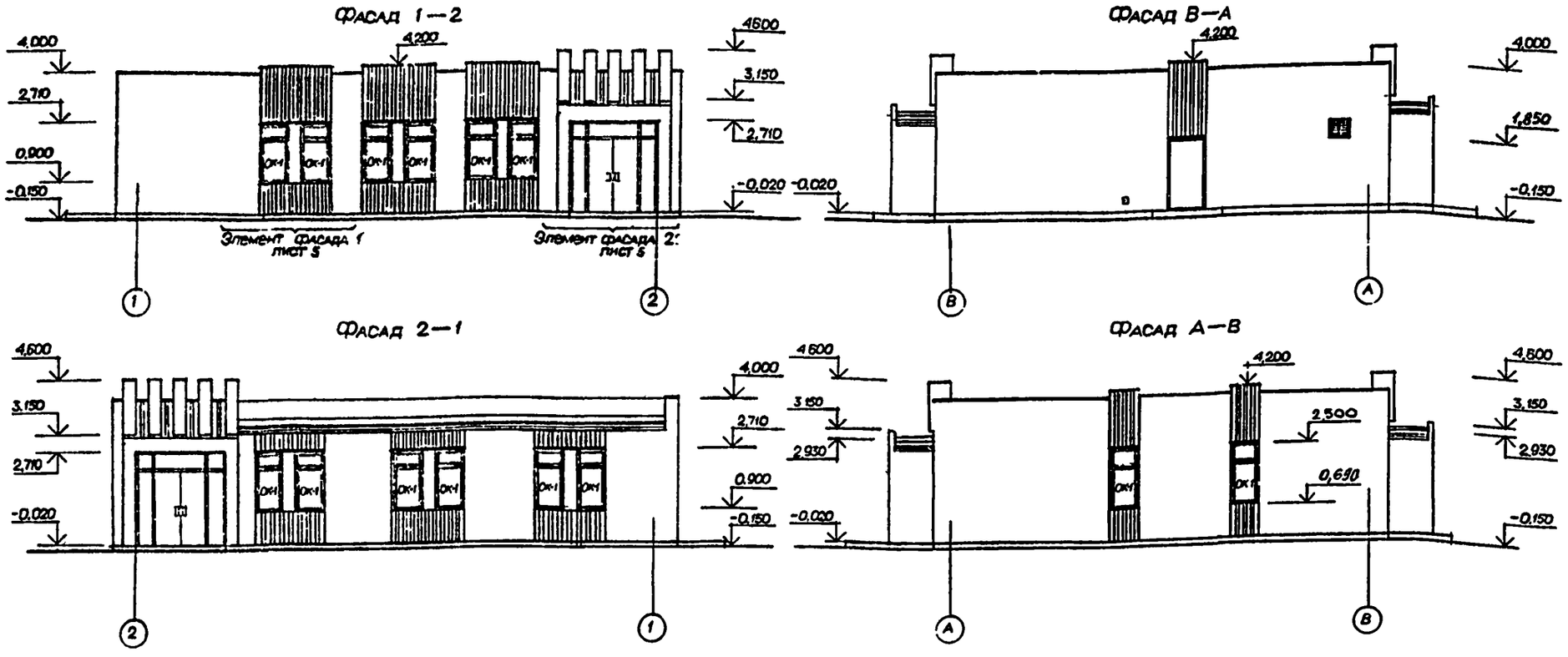

Ведомость перемычек

Марка, поз.	Схема сечения
ПБ-1	1, 2, 2,710
ПБ-2	3, 6, 2,500
ПБ-3	5, 6, 2,070
ПБ-4	4, 2,070
ПБ-5	7, 2,070
ПБ-6	8, 2,070
ПБ-7	9, 2,070
ПБ-8	10, 2,070
ПБ-9	11, 2,070
ПБ-10	10, 2,235
ПБ-11	12, 2,400
ПБ-12	14, 2,400
ПБ-13	13, 2,600

Привязан

Инв №

2 — 2

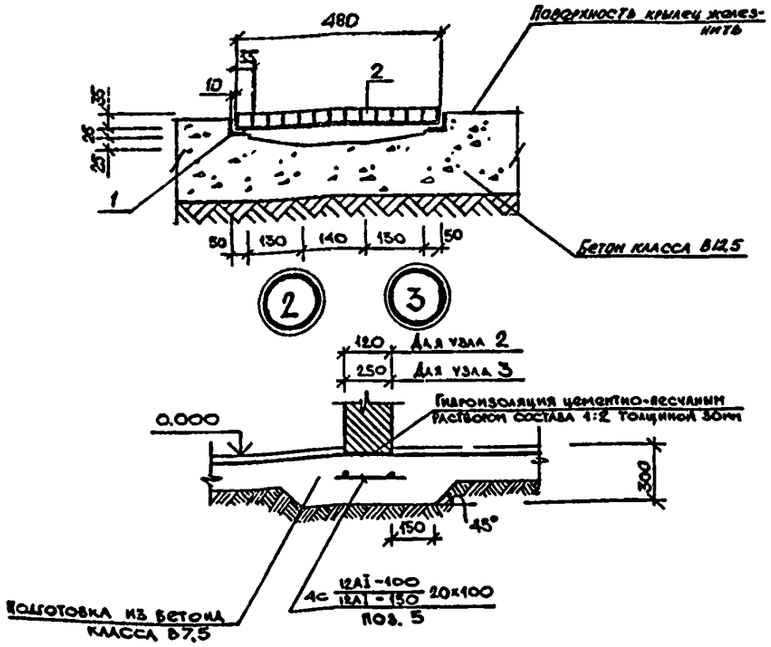

Спецификация элементов заполнения оконных проемов

Марка, поз	Обозначение	Наименование	Кол	Масса ед., кг	Примечание
ОК-1	ГОСТ 11214-86	ОР18-98	14		
	ГОСТ 6785-80**	АО10-35	14		

Спецификация перемычек

Марка, поз	Обозначение	Наименование	Кол	Масса ед., кг	Примечание
1	1,038,1-1 вып 7	6ПФ25-8	6	200	
2	1,038,1-1 вып 11	10ПБ27-27АтIVС	6	323	
3	1,038,1-1 вып 7	4ПФ10-2	2	50	
4	1,038,1-1 вып 11	8ПП14-71АтIVС	4	256	
5	1,038,1-1 вып 7	4ПФ13-3	1	65	
6	1,038,1-1 вып 11	10ПБ18-27АтIVС	3	215	
7	1,038,1-1 вып. 1	2ПБ16-2	4	65	
8	1,038,1-1 вып 1	2ПБ13-1	4	54	
9	1,038,1-1 вып 1	2ПБ22-3	2	92	
10	1,038,1-1 вып 1	2ПБ13-1	6	54	
11	1,038,1-1 вып 1	2ПБ16-2	2	65	
12	1,038,1-1 вып 1	3ПБ18-37	3	119	
13	1,038,1-1 вып 1	2ПБ30-4	3	125	
14	1,038,1-1 вып 1	5ПБ31-27-П	4	428	

ГИП	Печерский	
Нач отд	Попов	
Зам нач отд	Варфоломеев	
Н контр	Штырова	
Нач бюро	Пешехонов	
Нач гр.	Маликова	
Провер	Иваницкий	
Архит.	Горякин	

ТП 416-5-44.89 АР

Проходная пункта захоронения радиоактивных отходов

Стадия	Лист	Листов
Р	3	

Фасады 1-2; 2-1; В-А; А-В. Сечение 2-2. Узлы 2 и 3.

ГСПИ

Копировал

Формат А2

Инв. № подл. 6947 | Подпись и дата 13.12.89 | Взам. инв. №

Типовой проект 416-5-44.89 Альбом 1

Элемент плана 2

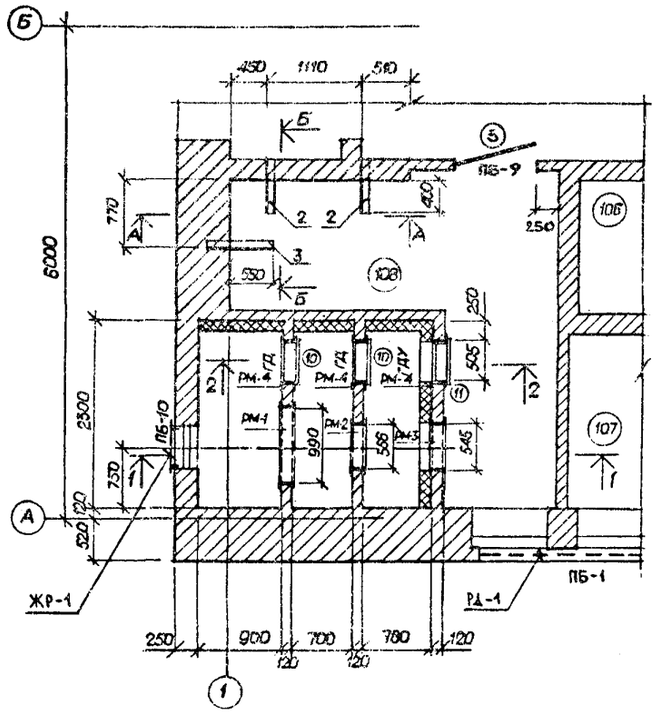

2 — 2

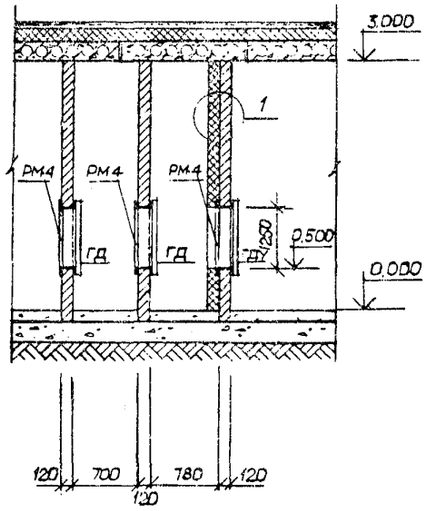

А — А

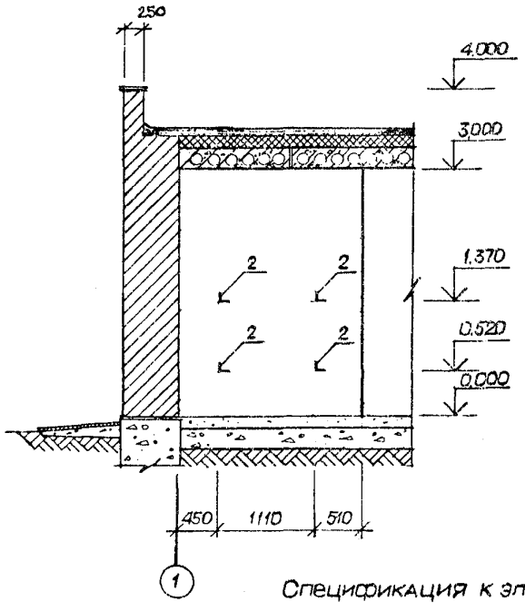

Б — Б

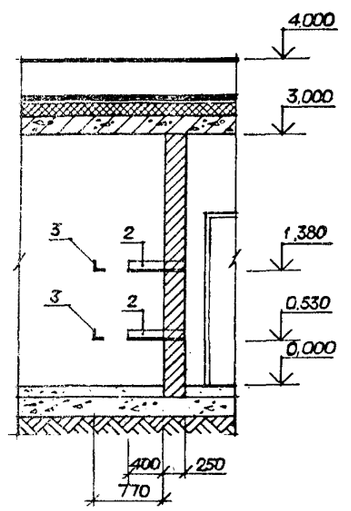

1 — 1

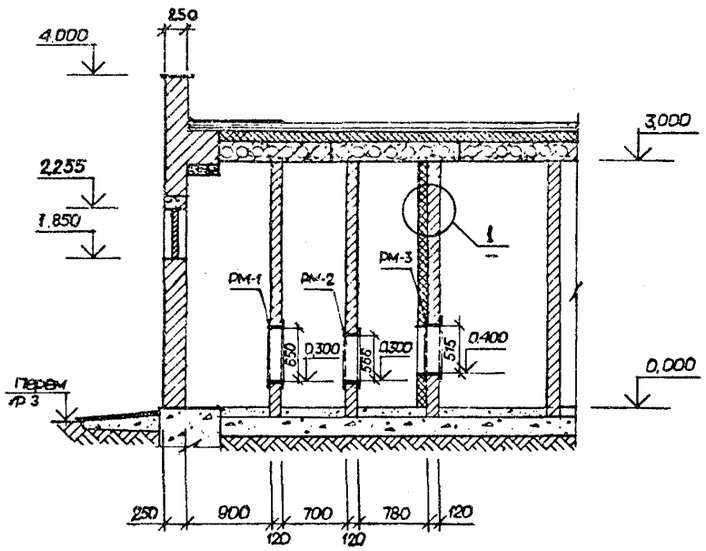

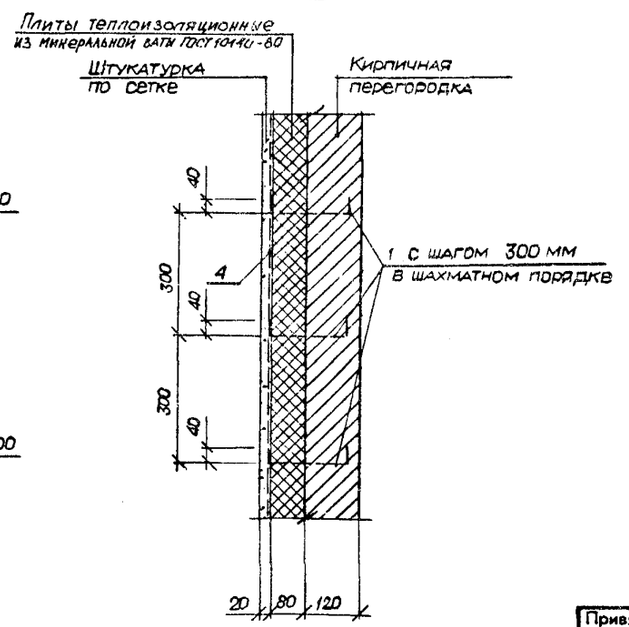

Спецификация к элементу плана 2

Марка поз	Обозначение	Наименование	Кол	Масса ед.кг	Примечание
		Изделия закладные			
1.		⌀ БАТ; ГОСТ 5781-82* ℓ=240	60 шт	0,06	
2		L 80×6; ГОСТ 8509-86 ℓ=650	4 шт	4,8	
3		L 80×6; ГОСТ 8509-86 ℓ=800	2 шт	5,9	
		Металлические изделия			
4		Сетка № 20-2,0 ГОСТ 5336-80*	13,0 м2	2,65	
РМ-1	ТП416-5-44.89 КЖИ-020	Рамка РМ-1	1 шт	47,0	
РМ-2	-030	То же РМ-2	1 шт	34,9	
РМ-3	-040	" РМ-3	1 шт	34,7	
РМ-4	-050	" РМ-4	3 шт	55,6	
5	ГОСТ 23279-85	Сетка 4с $\frac{12Ai-100}{12Ai-160}$ 20×100	м 48,6	3,8	

Согласовано:

Нач. гр.	Егоров	
Нач. гр.	Руденко	
Нач. отд.		
Нач. отд.		
Нач. отд.		
Нач. отд.		

Инв. № подл. 6947 | Подпись и дата 13.12.89 | Взам. инв. №

Привязан

Инв. №

ГИП	Печерский	
Нач. отд.	Попов	
Зам. нач. отд.	Варфоломеев	
Н. контр.	Штырова	
Нач. бюро	Пешехонов	
Нач. гр.	Маликова	
Провер.	Иваницкий	
Архит.	Горякин	

ТП 416-5-44.89 АР

Проходная пункта захоронения радиоактивных отходов

Стадия	Лист	Листов
Р	4	

Элемент плана 2 сечения 1-1; 2-2. Узел 1

ГСПИ

Копировал

Формат А2

Типовой проект 416-5-44.89 Альбом 1

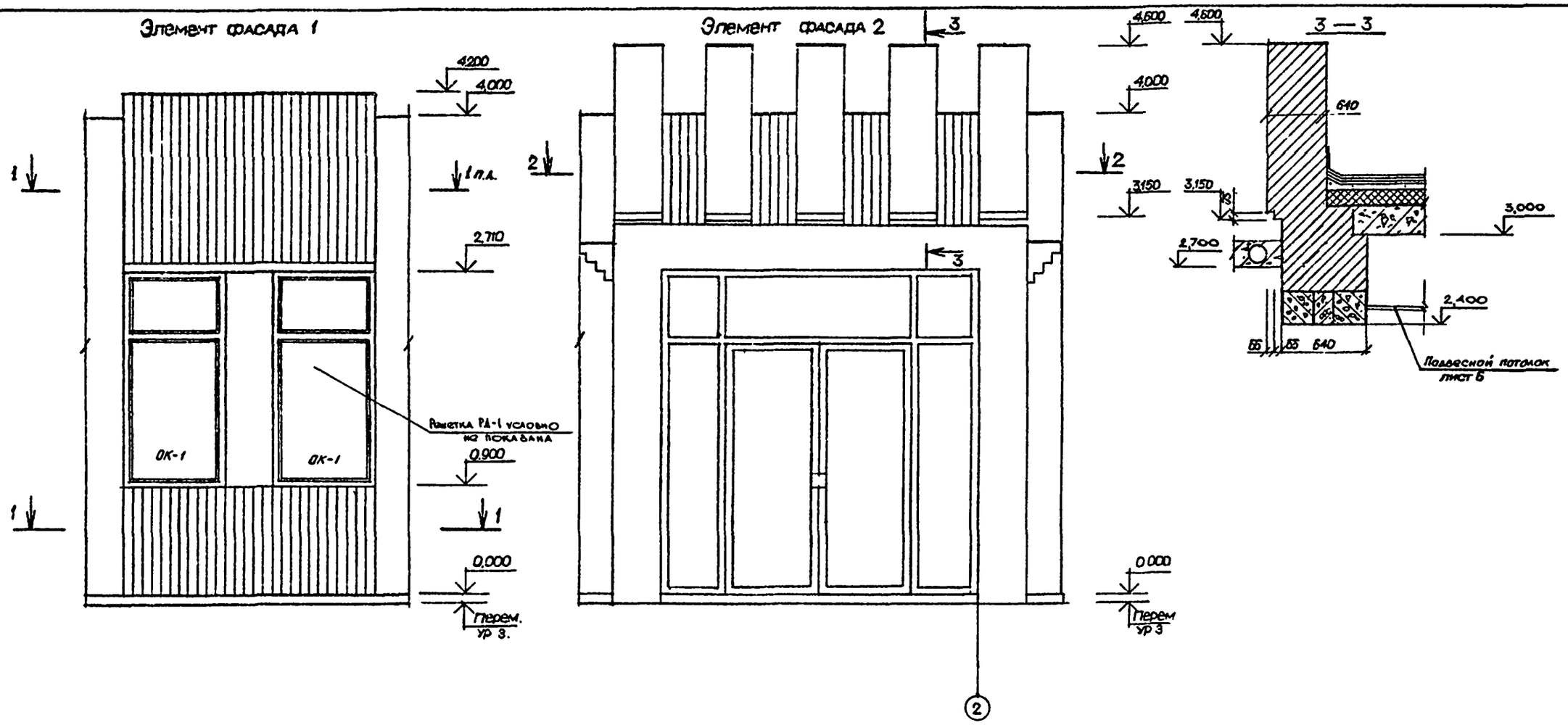

Инв. № подл.	Подпись и дата	Взам. инв. №	
8947	13.12.89		

ГИП	Печерский	
Нач. отд.	Попов	
Зам. нач. отд.	Варфоломеев	
Н. контр.	Штырова	
Нач. бюро	Пешехонов	
Нач. гр.	Маликова	
Провер.	Иваницкий	
Архит.	Горякин	

ТП 416-5-44.89 АР

Проходная пункта захоронения радиоактивных отходов

Стадия	Лист	Листов
Р	5	

Элементы фасадов 1;2
Сечения 1-1;2-2;3-3.

ГСПИ

Копировал

Формат А2

Привязан

Инв. №

Типовой проект 416-5-44.89 АР Альбом 1

План отверстий на отм 0.000

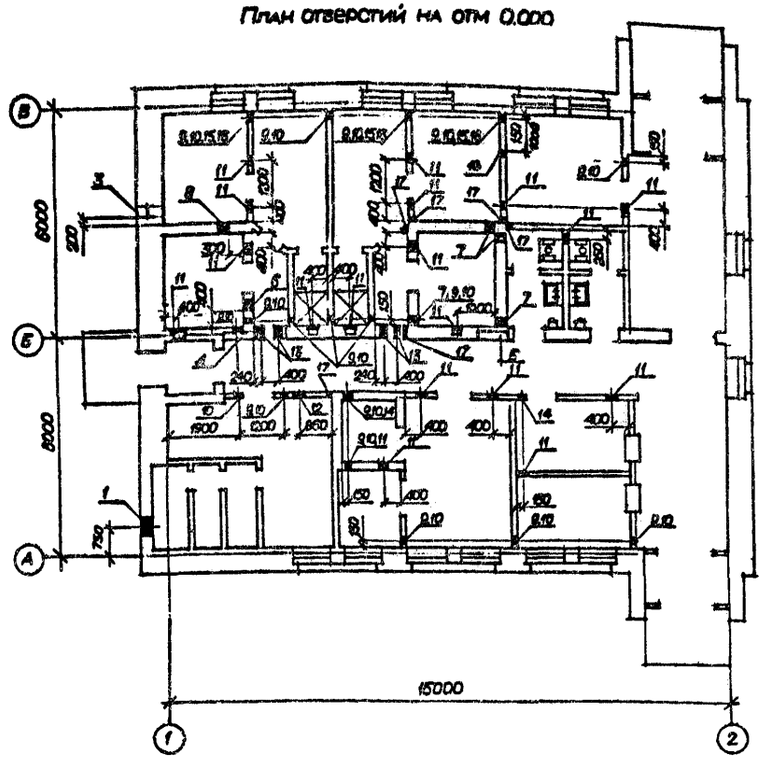

Схема расположения элементов подвесного потолка.

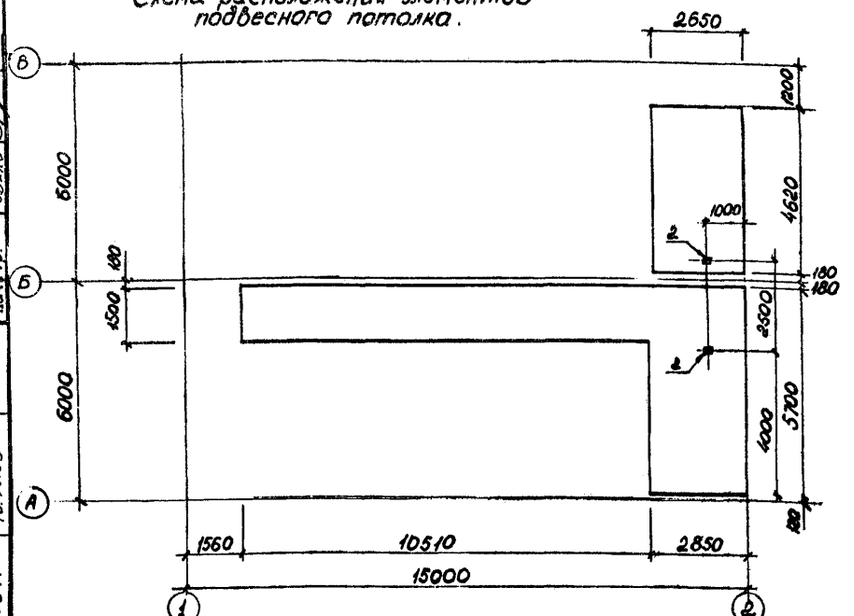

1—1

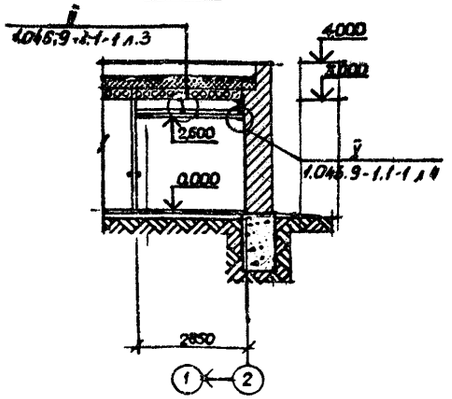

Спецификация к схеме расположения элементов подвесного потолка.

Марка, поз.	Обозначение	Наименование	Кол.	Масса ед., кг	Примечание
		Подвесной потолок			
		ГКП 6,6-1			
		Детали:			
	1.045.9-1.2 00.00.01	Профиль каркаса			
		главный ПГ-1 l=3600	25	1.88	
2	1.045.9-1.2.00.00.03	Профиль каркаса вто-			
		ростепенный l=575			
		ПВ-1	125	0,31	
3	1.045.9-1.2 00.01.02	Подвеска из проволоки			
		ф2,5 l=450 тип I	65	0.017	
4	1.045.9-1.2 00.01.01	Уголок подвески			
		∠36×25×3 тип I	65	0,036	
5		Дюбель-винт ДВН М8×35			
		стайкой ТУ 14-4-1375-88			
		МЧМ СССР	65	0,005	
6	1.045.9-1.2 00.00.02	Накладка соединитель-			
		ная 150×44×0,6	150	0,028	
7.	1.045.9-1.2 00.00.04	Плита гипсокартонная			
		595×595×10	125	4.1	

СПЕЦИФИКАЦИЯ ОТВЕРСТИЙ, НИШ И ШТРАБ, ЗАМАРКИРОВАННЫХ НА ДАННОМ ЛИСТЕ

Условное обозначение	Кол. мест	Размеры, мм ширина	Размеры, мм высота	Отметка низа	Назначен. отв.	Примечание
План на отм 0,000						
1	1	520	385	1.850	ОВ	
2	2	230	230	—	ОВ	вырезать по месту
3	1	250×270(h)×355		0.200	ВК	
4	1	700×840(h)×250		0,625	ВК	1ПБ10-1 шт. 2 $\nabla_н$=1.465
5	1	1000×840(h)×250		0,625	ВК	1ПБ13-1 шт. 2 $\nabla_н$=1.465
6	1	300	300	-0,600	ВК	
7	3	200	200	2,500	ВК	
8	1	300	300	-0,600	ВК	
9	17	100	100	0,100	ОВ	
10	17	100	100	2,810	ОВ	
11	19	230	230	2,705	ОВ	
12	1	350	350	2,645	ОВ	
13	4	280	280	2,680	ОВ	
14	2	250	250	2,695	ОВ	
15	3	100	100	0,750	ОВ	
16	3	100	100	0,250	ОВ	
17	6	100	100	2,630	ЭЛ	
18	1	100	100	-0,100	ЭЛ	

Согласовано:
Нач. гр. Егоров
Нач. гр. Руденко
Нач. гр. Рубель

Инв. № подл. 6947 | Подпись и дата 13.12.89 | Взам. инв. №

Привязан

Инв. №

ГИП	Печерский	
Нач. отд.	Попов	
Зам. нач.	Смирнов	
Н. конт.	Штырова	
Нач. бюро	Буланов	
Нач. гр.	Маликова	
Провер.	Пронский	
Инжен.	Мирошниченко	

ТП 416-5-44.89 АР

Проходная пункта захоронения радиоактивных отходов

Стадия	Лист	Листов
Р	6	

План отверстий на отм. 0.00
Схема расположения элементов подвесного потолка.

ГСПИ

Копировал Формат А2

Альбом 1

Типовой проект 416-5-44.89

Схема расположения технологического оборудования

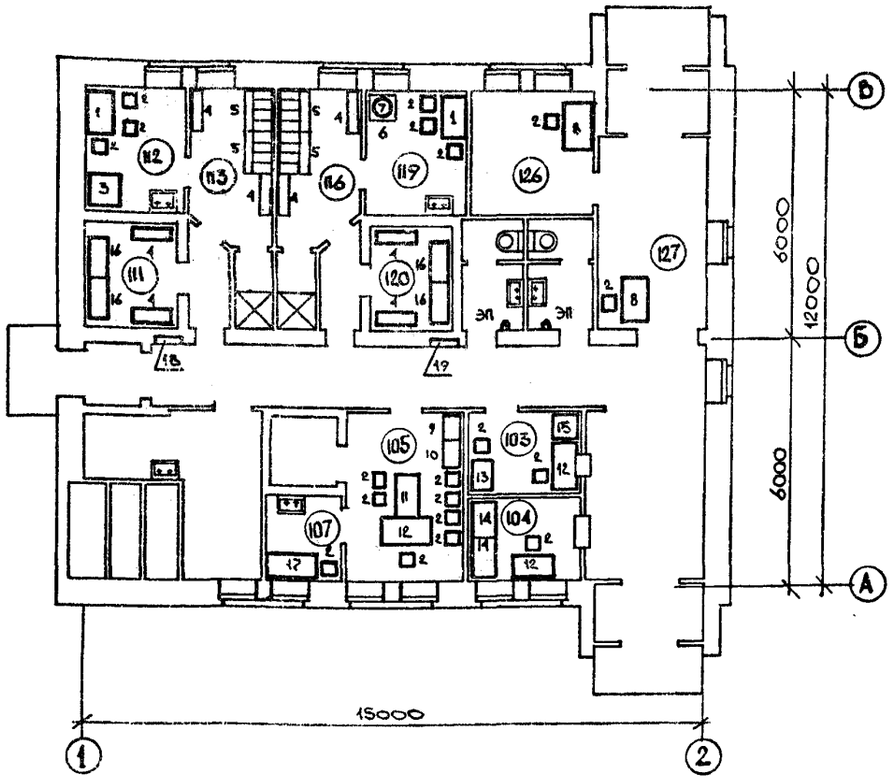

План кровли

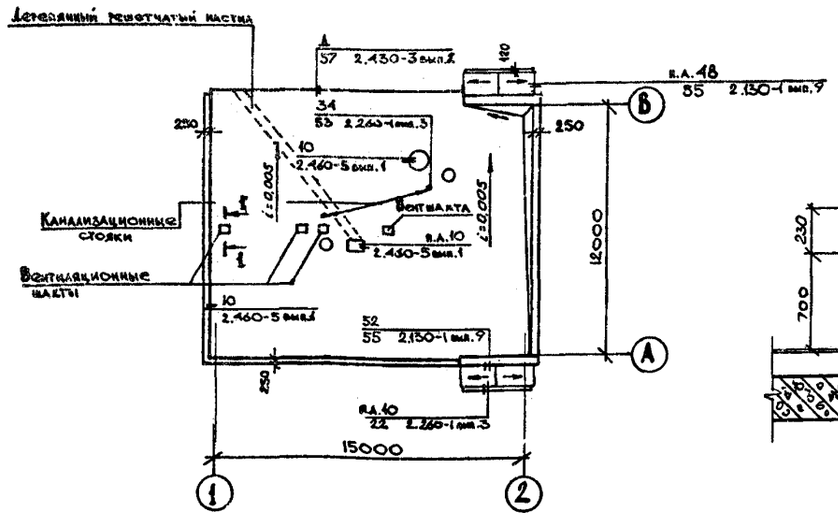

1-1

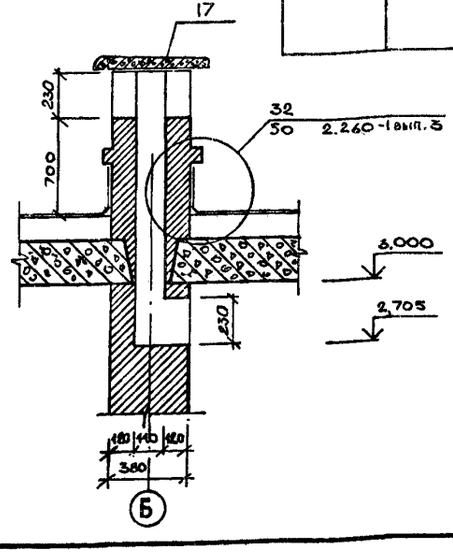

Экспликация помещений

Номер по плану	Наименование	Площадь м²	Категория производства по взрывной, взрывопожарной и пожарной опасности
103	Бюро пропусков	5,4	—
104	Камера хранения	5,4	—
105	Комната начальника караула	11,5	—
107	Помещение чистки оружия	3,7	В
111	Помещение сушки одежды для женщин	5,3	—
112	Помещение приема пищи	6,8	—
113	Гардеробная женская	6,9	—
116	Гардеробная мужская	6,9	—
119	Помещение приема пищи	6,8	—
120	Помещение сушки одежды для мужчин	4,9	—
126	Ремонт аппаратов	9,4	Д
127	Коридор	13,5	—

Спецификация соединительных элементов на монтажные узлы, замаркированные на листе (АХ) 2

Узел		Марка соединительного элемента	Кол. шт.		Примечание
Обозначение	Кол. шт.		на один узел	на все узлы	
24	18	ММ3	1	18	Сер 2.230-1 вып.5
		ММ11	1	18	
		⌀БАI		220 м	
15	24	ММ13	1	24	
70	28	⌀БАI ℓ=800	1	28	
		⌀БАI ℓ=1200	1	28	

Спецификация к схеме расположения технологического оборудования

Марка, поз.	Обозначение	Наименование	Кол.	Масса ед., кг	Примечание
1	К2-275/5	Стол кухонный обеденный	2		
2	Индекс 5-59	Стул	20		
3	Торговая сеть	Холодильник „Минск-10"	1		
4		Скамья СК-1	8		
5	ГОСТ 22414-77	Шкаф МД-25.4	4		
6		Стойка для установки кипятильника	1		
7	ТУ 27-51-3644-83	Кипятильник КНЭ-25М	1		
8		Стол однотумбовый ОБ-1	2		
9	Арт. ОН-4-1300/8	Шкаф для одежды	1		
10	Арт. ОН-4-1300/1	Шкаф для документов	1		
11		Приставка к столу	1		
12	ОН-4-895/22а ОН-4-895/5г	Стол однотумбовый	3		
13	ОКП 969311 0168	Шкаф металлический 2ШМО-2	1	130	
14	ТУ 95-1366-85	Стеллаж СУ2-5	2	100	
15	ОКП 969311 0125	Шкаф металлический 2ШМО-3	1	200	
ЭП		Электрополотенце ЭР-4	2	4,2	
16	ГОСТ 22414-77	Шкаф МО6-33.3	1		
17	ОН-11-918/17	Стол лабораторный физический СЛ-5	1		
18/19	ТП416-5-44.89КЖИ-130 / ТП416-5-44.89КЖИ-140	Шкаф пожарный ПК-2 / Шкаф пожарный ПК-1	1/1		

Спецификация соединительных и металлических изделий

Марка, поз.	Обозначение	Наименование	Кол.	Масса ед., кг	Примечание
1	Сер.1.400-15 вып.1	Изделие закладное МН554	98 м.	4,2	
2	ТП416-5-44.89 КЖИ-080	Решетка МР-1	4 шт	11,8	
ММ3	Сер.2.230-1 вып.5	Монтажная металлическая деталь ММ3	18 шт	0,44	
ММ11	Сер 2.230-1 вып.5	Монтажная металлическая деталь ММ11	18 шт	0,05	
ММ13	Сер 2.230-1 вып.5	Монтажная металлическая деталь ММ13	24 шт	0,12	
⌀БАI		⌀БАI ГОСТ 5781-82*	56,0 м.	0,222	
ЖР-1	ТП416-5-44.89 КЖИ-060	Жалюзийная решетка ЖР-1	1	8,9	
РД-1	-070	Решетка РД-1	3	82,2	

Спецификация к плану кровли

Марка, поз.	Обозначение	Наименование	Кол.	Масса ед., кг	Примечание
		Сборные ж/б изделия			
17	1.243.1-4	Плита плоская ПТ12,5-8.6	4	96	

Согласовано:

Нач.гр.	Егоров	
Нач.гр.	Рудзико	
Нач.отд.		

Взам.инв.№

Подпись и дата 13.12.89

Инв.№подл. 6942

Привязан

Инв. №

ГИП	Печерский	
Нач.отд.	Попов	
Зам.нач.отд.	Варфоломеев	
Н.контр.	Штырова	
Нач.бюро	Пешехонов	
Нач.гр.	Маликова	
Проверил	Маликова	
Ст.инж.	Иваницкий	

ТП 416-5-44.89 АР

Проходная пункта захоронения радиоактивных отходов

Стадия	Лист	Листов
Р	7	

Схема расположения технологического оборудования. План кровли. Сечение 1-1.

ГСПИ

Копировал

Формат А2

Альбом 1

Типовой проект 416-5-44.89

ВЕДОМОСТЬ РАБОЧИХ ЧЕРТЕЖЕЙ ОСНОВНОГО КОМПЛЕКТА КЖ

Лист	Наименование	Примечание
1	Общие данные	
2	Схема расположения фундаментов. Сечения.	
3	Схема расположения плит покрытия фундамент Ф01. Сечения.	
4	Схема расположения элементов подземного хозяйства.	

Ведомость прилагаемых и ссылочных документов

Обозначение	Наименование	Примечание
	Ссылочные документы	
ГОСТ 13579-78*	Блоки бетонные для стен подвалов.	
Сер. 1.038.1-1, вып. 1.	Перемычки железобетонные для зданий с кирпичными стенами.	
Сер. 1.494-24, вып. 1	Стаканы для крепления крышных вентиляторов, дефлекторов и зонтов.	
Сер. 1.400-15, вып. 1	Унифицированные закладные изделия железобетонных конструкций для крепления технологических коммуникаций и устройств.	
ГОСТ 8478-81	Сетки сварные для железобетонных конструкций	
Сер. 2.460-14, вып. 0.	Типовые узлы покрытий промышленных зданий в местах пропуска вентиляционных шахт. Рабочие чертежи типовых узлов.	
Сер. 1.141-1 вып. 60	Панели перекрытий железобетонные многопустотные: - панели с круглыми пустотами длиной 4180, 3580, 2980, 2680, 2380 мм, шириной 1790, 1490, 1190, 990 мм, армированные стержнями из стали класса А-III и Вр-1;	
вып. 63	- предварительно напряженные панели с круглыми пустотами длиной 6280, 5980, 5680, 5380, 5080 и 4780 мм, шириной 1790, 1490, 1190 и 990 мм, армированные стержнями из термической упрочненной стали класса Ат-V	
Сер. 1242.1-3, вып. 1.	Панели перекрытий железобетонные ребристые для общественных зданий: - предварительно напряженные панели длиной 628 и 598 см, шириной 149 см, армированные стержнями из стали класса Ат-V Метод натяжения электротермический. Панели длиной 298 см, шириной 149 см, армированные сварными каркасами из стали класса А-II	
Сер. 1.400-6/76, вып. 1.	Унифицированные закладные детали сборных железобетонных конструкций зданий промышленных предприятий: - закладные детали конструкций одноэтажных зданий.	
Сер. 3.006:1-2,87 вып. 2.	Сборные железобетонные каналы и тоннели из лотковых элементов: - Плиты, опорные подушки Рабочие чертежи.	
	Прилагаемые документы.	
ТП 416-5-44.89 КЖИ альб. 4	Строительные изделия	
ТП 416-5-44.89 ВМ альб. 5	Ведомость потребности в материалах.	

ВЕДОМОСТЬ СПЕЦИФИКАЦИЙ

Лист	Наименование	Примечание
2	Спецификация к схеме расположения фундаментов.	
3	Спецификация к схеме расположения плит покрытия. Спецификация соединительных элементов на монтажные узлы, замаркированные на листе 5 Спецификация фундаментов под оборудование.	
4	Спецификация к подпольным каналам и приямку.	

1. Марка КЖ типового проекта выполнена в соответствии с главой СНиП 2.03.01-84 „Нормы проектирования. Бетонные и железобетонные конструкции" и СНиП 2.01.07-85 „Нормы проектирования. Нагрузки и воздействия."
2. Работы по монолитным железобетонным конструкциям выполнять в соответствии с указаниями СНиП 3.03.01-87
3. Монтаж сборных конструкций производить в соответствии с проектом производства работ, с учетом требований СНиП 3.03.01-87 и указаний типовых материалов, приведенных в перечне на данном листе.
4. Расчетное давление на основание под подошвой фундаментов согласно СНиП 2.02.01-83 составляет 15 кН/м² / 1.5 кгс/см²/.
5. В зимний период основание фундаментов защитить от увлажнения и промерзания.
6. Все работы по подготовке основания и устройству фундаментов производить в соответствии со СНиП 2.02.01-83 СНиП 3.03.01-87 с составлением соответствующих актов на скрытые работы.

Согласовано: Нач. бюро СТ Акционский

Инв. № подл. 6947 | Подпись и дата 13.12.85 | Взам. инв. №

Типовой проект разработан в соответствии с действующими нормами, правилами, инструкциями и государственными стандартами и обеспечивают в процессе эксплуатации производства пожарную безопасность при соблюдении предусмотренных проектом технических решений /мероприятий/.

Главный инженер проекта 7.07.89 В.М. Печерский
подпись, дата инициалы, фамилия.

Инв. №			
ГИП	Печерский		
Нач. отд.	Попов		
Зам. нач.	Варфоломеев		
Н. контр.	Штырова		
Нач. бюро	Пешехонов		
Нач. гр.	Маликова		
Провер.	Иваницкий		
Инженер	Савельева		

Привязан

ТП 416-5-44.89 КЖ

Проходная пункта захоронения радиоактивных отходов.

Стадия	Лист	Листов
Р	1	4

Общие данные

ГСПИ

Копировал Формат А2

Типовой проект 416-5-44.89 Альбом 1

Схема расположения фундаментов

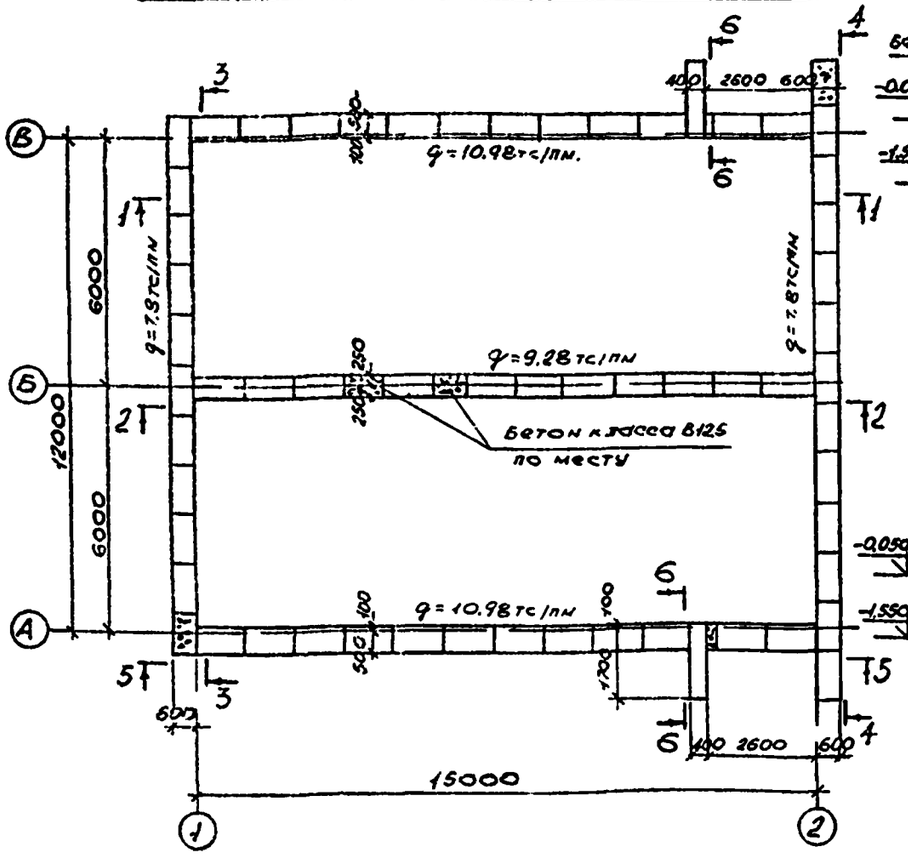

3-3

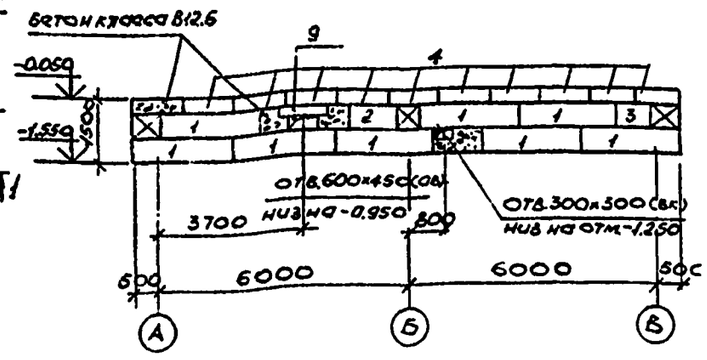

4-4

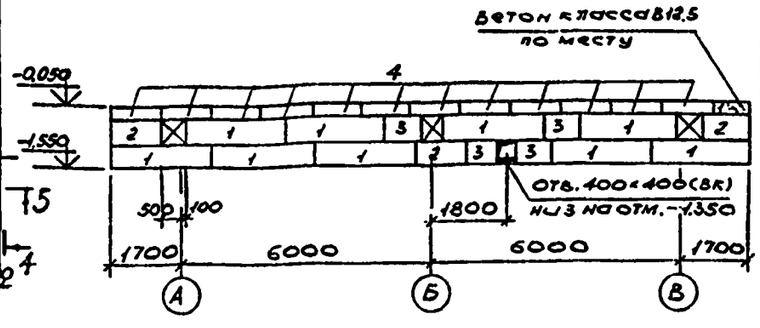

5-5

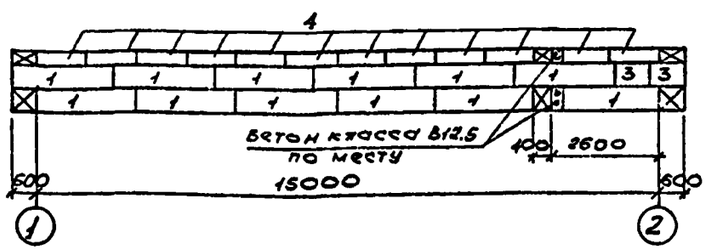

1-1

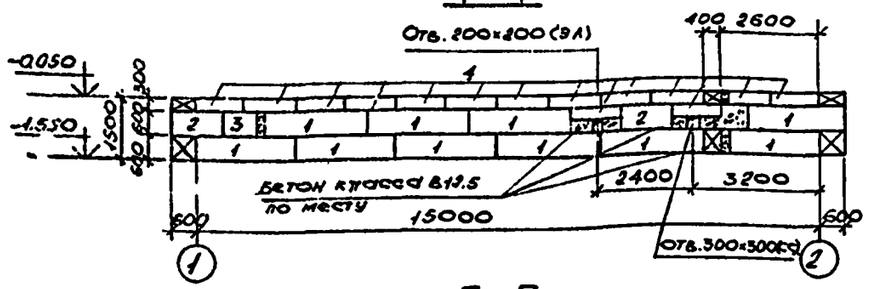

2-2

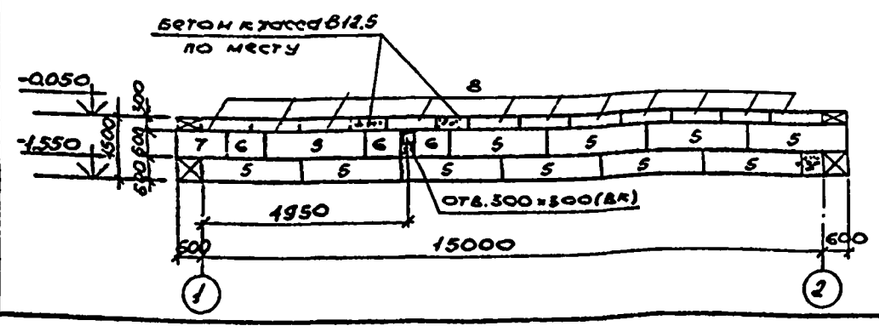

6-6

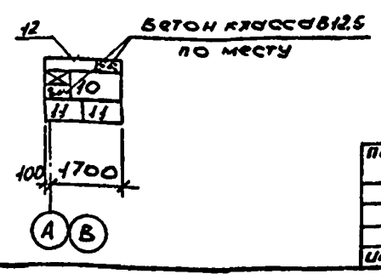

Спецификация к схеме расположения фундаментов

Марка, поз.	Обозначение	Наименование	Кол.	Масса ед., кг	Примечание
		Фундаментные блоки			
1	ГОСТ 13579-78*	ФБС 24.6.6-Т	39	1960	
2	"	ФБС 12.6.6-Т	6	960	
3	"	ФБС 9.6.6-Т	8	700	
4	"	ФБС 12.6.3-Т	48	460	
5	"	ФБС 24.5.6-Т	11	1630	
6	"	ФБС 9.5.6-Т	3	590	
7	"	ФБС 12.5.6-Т	1	790	
8	"	ФБС 12.5.3-Т	11	380	
10	"	ФБС 12.4.6-Т	2	640	
11	"	ФБС 9.4.6-Т	4	470	
12	"	ФБС 12.4.3-Т	2	310	
9	1.038.1-1.1.010000	Перемычка 1ПБ10-1	1	20	
		Материалы.			
		Бетон класса В12.5	7.8	м³	

1. Фундаментные блоки укладывать на цементно-песчаном растворе марки 50 с перевязкой швов.
2. Горизонтальную гидроизоляцию выполнять из цементно-песчаного раствора состава 1:2 толщиной 30мм.
3. Обратную засыпку производить местным грунтом с послойным уплотнением при оптимальной влажности равномерно по периметру здания. Работы производить в соответствии со СНиП 3.02.01-87.
4. Под фундаментные блоки устроить песчаную подготовку толщиной 100мм.

ГИП	Печерский	
Нач.отд.	Попов	
Зам.нач.отд.	Варфоломеев	
Н.контр.	Штырова	
Нач.бюро	Пешехонов	
Нач.гр.	Мажикова	
Провер.	Иваницкий	
Инженер	Савельева	

Привязан

Инв.№

ТП 416-5-44.89 КЖ

Проходная пункта захоронения радиоактивных отходов

Стадия	Лист	Листов
Р	2	

Схема расположения фундаментов. Сечения.

ГСПИ

Копировал

Формат А2

Согласовано: Нач. группы Егоров; Нач. группы Руденко; Нач. группы Штокова; Нач. группы Сторожко; Нач. группы Рувель; Нач. отд.; Нач. отд.

Инв.№подл. 6547 | Подпись и дата 13.12.89 | Взам.инв.№

Типовой проект 416-5-44.89 Альбом 4

Схема расположения плит покрытия:

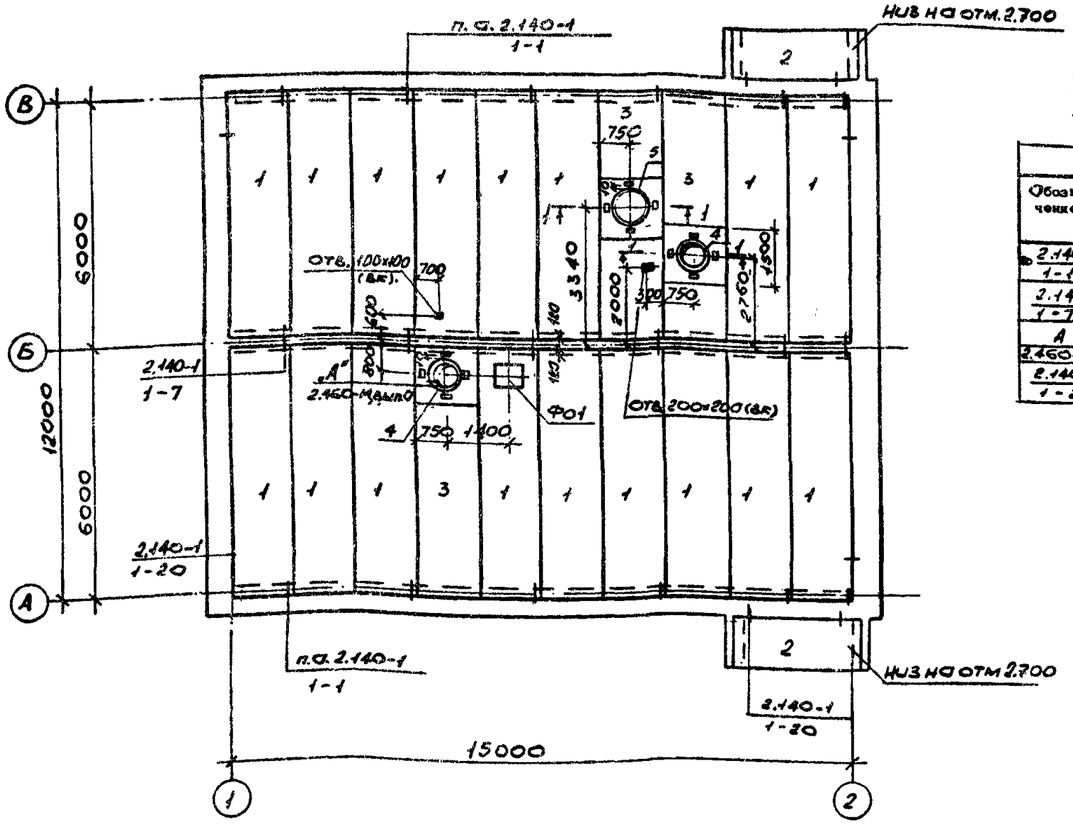

СПЕЦИФИКАЦИЯ СОЕДИНИТЕЛЬНЫХ ЭЛЕМЕНТОВ НА МОНТАЖНЫЕ УЗЛЫ, ЗАМАРКИРОВАННЫЕ НА ЛИСТЕ 3

Узел		Марка соединительного элемента	Кол., шт.		Примечание
Обозначение	Кол., шт.		на один узел	на все узлы	
2.140-1 / 1-1	12	А1	1	12	2.140-1, вып.1.
2.140-1 / 1-7	6	А2	2	12	"
А / 2.460-14, вып.0	12	МС1	1	12	2.460-14, вып.0
2.140-1 / 1-20	8	А1	1	8	2.140-1, вып.1

ВЕДОМОСТЬ ДЕТАЛЕЙ

Поз.	Эскиз
А1	200 / 600 / 150
А2	480 / 150

Спецификация к схеме расположения плит покрытия.

Марка, поз.	Обозначение	Наименование	Кол.	Масса ед., кг	Примечание
		Сборные ж.-б. элементы			
1	1.141-1.63 200-07	Плита ПК60.15-6АТVT	17	2800	
2	1.141-1.60 3000-12	" ПК30.12-4Т	2	1080	
3	1.242.1-3.1-1.0.00-05	" ПР60.15-8АТVT	3	2600	
4	1.494-24, вып.1.	Стакан СБ4А-1	2	150	
5	"	" СБ7А-1	1	290	
6	1.400-6/76, вып.1.	Изделие закладное МВ-13	12	0.7	
МС1	2.460-14, вып.0.	То же МС1	12	0.43	
А1		ф10АI ГОСТ5781-82 ℓ=1025	20	0.6	
А2		" ℓ=705	12	0.4	
7		ф10АТ-IIIс ГОСТ10884-81 ℓ=1м.	65.0 м	0.617	
		Материалы			
		Бетон класса В15	1.3	м³	

СПЕЦИФИКАЦИЯ ФУНДАМЕНТОВ ПОД ОБОРУДОВАНИЕ

Наименование оборудования	Марка фундамента	Количество	Проектная марка бетона	Объем бетона, м³ на один фунд.	Объем бетона, м³ общий	Примечание
Вентилятор центробежный В.Ц.4-75-2.5-Л.05.Ч2 N=0.12кВт n=1375 об/мин Q=25.6 кг	Ф01	1	В12.5	0.2	0.2	—

1-1

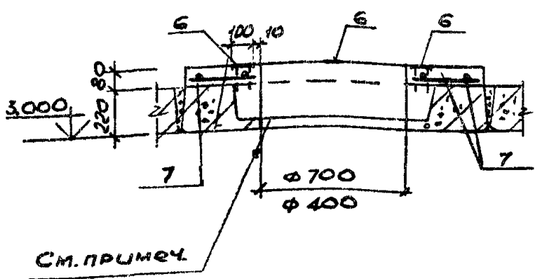

Ф01

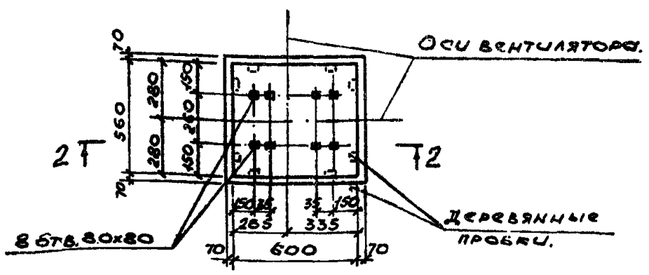

2-2

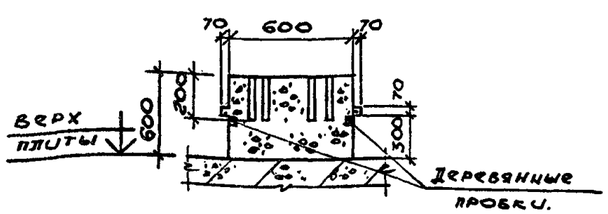

1. Монтаж плит вести в соответствии с указаниями серии 2.140-1, вып.1, с учетом требований СНиП 3.03.01-87.
2. Плиты покрытий укладывать на цементно-песчаном растворе марки М100.
3. Швы между плитами очистить от загрязнений и заделать бетоном класса В15 на мелком заполнителе.
4. Отверстия пробивать по месту, предварительно осверливая по периметру, не затрагивая ребер плит.
5. Маркировка отверстий по назначению соответствует маркам частей проекта.

ГИП	Печерский	
Нач.отд.	Попов	
Зам.нач.отд.	Варфоломеев	
Н.контр.	Штырова	
Нач.бюро	Пешехонов	
Нач.гр.	Маликова	
Провер.	Иваницкий	
Инженер	Савельева	

ТП 416-5-44.89 КЖ

Проходная пункта захоронения радиоактивных отходов

Стадия	Лист	Листов
Р	3	

Схема расположения плит покрытия. Фундамент Ф01. Сечения.

ГСПИ

Копировал

Формат А2

Привязан

Инв.№

Согласовано: Нач.группы Егоров; Нач.группы Руденко; Нач.отд.

Инв.№подл. 6947 | Подпись и дата 13.12.89 | Взам.инв.№

Типовой проект 416-5-44.89 Альбом 1

Схема расположения элементов подземного хозяйства.

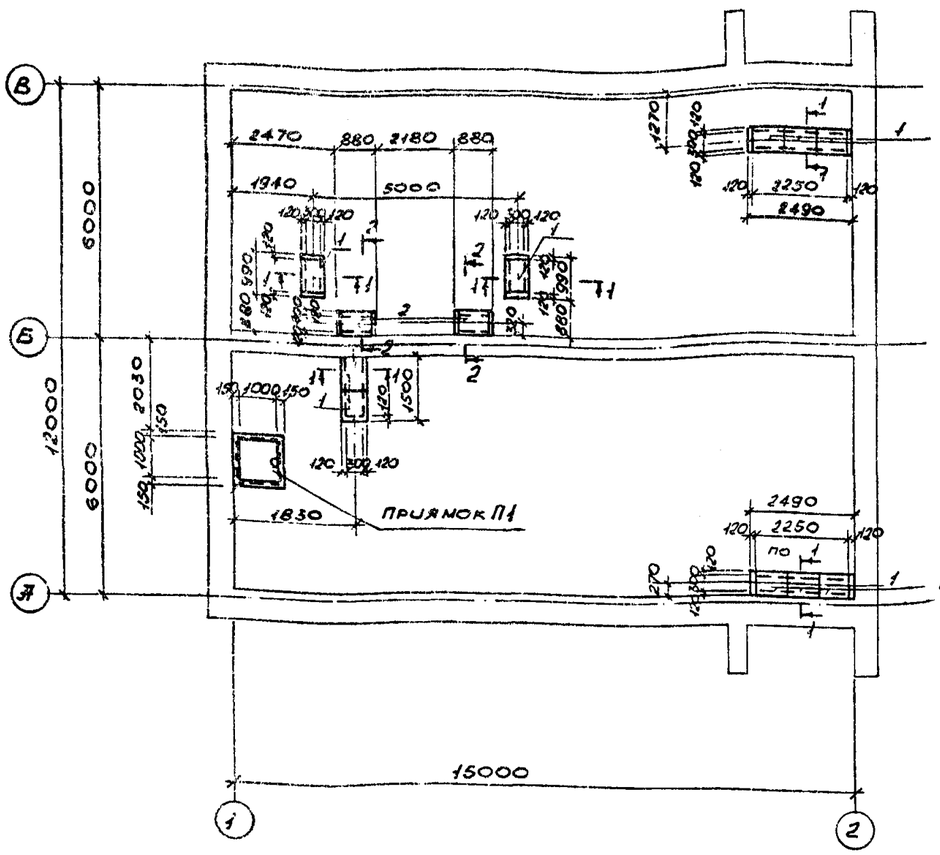

Приямок П1.

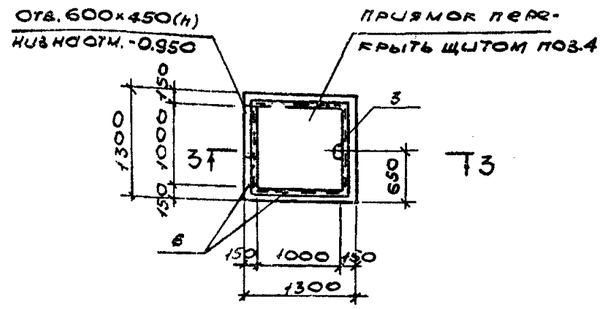

3-3

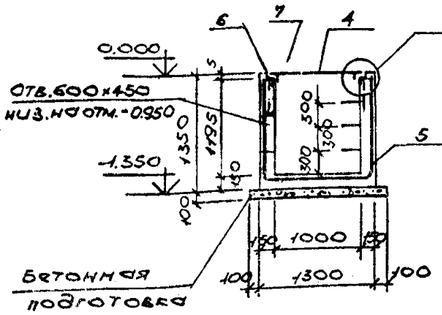

1-1

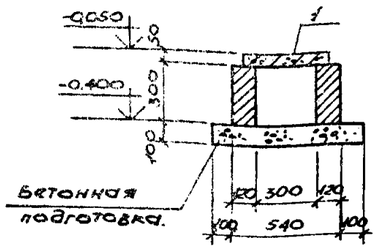

2-2

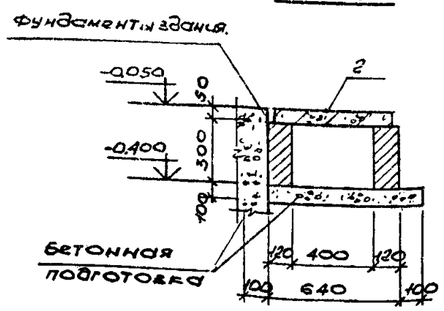

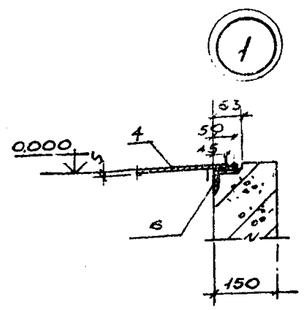

Спецификация к подпольным каналам и приямку.

Формат	Зона	Поз.	Обозначение	Наименование	Кол.	Примечание
				Каналы		
				Сборочные единицы		Масса ед., кг.
А4		1	3.006.1-2.87, 2-1	Плита П1-5	10	40
А4		2	2-2	Плита П3-5	2	50
				Материалы		
				Бетон класса В 7.5	0.53	м³
				Приямок П1		
				Сборочные единицы		
А3		3	ТП416-5-44.89 КЖИ-010	Скоба Ск-1.	3	1.5
А4		4	-090	Щит Щ-1	1	44.7
А4		5	ГОСТ 8478-81	Сетка 4Бр1-(×200)+100 / 4Бр1-(×200)+100 1140 20/20	6.2м	7.75
А4		6	1.400-15, вып. 1	Закладное изделие МН555	4.3м	5.3
Б4		7		ф12А1-II с ГОСТ 10884-81, 2=1200	2	1.1
				Материалы		
				Бетон класса В 10	1.1	м³
				Бетон класса В 7.5	0.23	м³

1. План фундаментов здания см. на листе 2.
2. Стенки каналов выполнять из керамического кирпича марки 100 на растворе марки 50.
3. Наружные поверхности каналов и приямка обмазать битумом за 2 раза, внутренние - затереть цементным раствором марки 25.
4. Защитный слой бетона для рабочей арматуры приямка - 15 мм.
5. Отверстия в плитах каналов бить по месту предварительно осверливая по периметру.

После прокладки труб отверстия заделать цементным раствором марки 100.

Согласовано: Нач. гр. Егоров; Нач. отд.; Нач. отд.; Нач. отд.

Инв. № подл. 6947 | Подпись и дата 13.12.89 | Взам. инв. №

Привязан

Инв. №

ГИП	Печерский	
Нач. отд.	Попов	
Зам. нач. отд.	Варфоломеев	
Н. контр.	Штырова	
Нач. бюро	Пешеконов	
Нач. груп.	Маликова	
Провер.	Иваницкий	
Инженер.	Савельева	

ТП 416-5-44.89 КЖ

Проходная пункта захоронения радиоактивных отходов.

Стадия	Лист	Листов
Р	4	

Схема расположения элементов подземного хозяйства.

ГСПИ

Копировал

Формат А2.

Типовой проект 416-5-44.89 Альбом 1

ВЕДОМОСТЬ РАБОЧИХ ЧЕРТЕЖЕЙ ОСНОВНОГО КОМПЛЕКТА 416-5-44.89КМ

Лист	Наименование	Примечание
1	Общие данные.	
2	Витражи В-1–В-3. Планы, сегения.	
3	Витражи В-1–В-3. Сегения, ведомость элементов, спецификации.	
4	Витражи. Узлы 1–5.	

Ведомость металлоконструкций по видам профилей

Наименование конструкций по номенклатуре прейскуранта 01-09	Индекс по прейскуранту 01-08	№ по порядку	Код конструкций	Масса конструкций (т) всего стали с учетом сварных швов и выкоской прочности	По видам профилей стали: Прокатная при толщине стенки 3 мм и более	Стальных гнутых замкнутых сварных квадратных и прямоугольных	Стали листовой	Прочие	Всего:	Кол. шт.	Серия типовых конструкций
1	2	3	4	5	6	7	8				
Витражи					0.872	0.338	0.036	0.004	1.25		

ВЕДОМОСТЬ СПЕЦИФИКАЦИЙ

Лист	Наименование	Примечание
2	Спецификация элементов витражей	
3	Спецификация стекла витражей	
3	Спецификация резины	

Условные обозначения

——— Заводская сварка

– – – – Монтажная сварка

1. Чертежи марки КМ выполнены на основании архитектурно-строительных чертежей проекта.
2. Проект выполнен в соответствии со СНиП II-23-81* г. II глава 23 „Стальные конструкции. Нормы проектирования".
3. После монтажа металлоконструкции окрасить эмалью ХВ-785 один раз и лаком ХВ-784 за два раза ГОСТ 7713-75* по грунтовке ХС-010 ГОСТ 9355-81.

Тиновой проект разработан в соответствии с действующими нормами, правилами, инструкциями и государственными стандартами и обеспечивает в процессе эксплуатации производства пожарную безопасность при соблюдении предусмотренных проектом технических решений (мероприятий).

Главный инженер проекта 1 от.84 В.М. Пегерский

Согласовано: Инв.№ подл. | Подпись и дата | Взам.инв.№

Привязан

Инв. №

ТП 416-5-44.89 КМ

Проходная пункта захоронения радиоактивных отходов

ГИП	Пегерский		
Нач.отд.	Попов		
Гар.инж.пр.	Федорович		
Н. контр.	Штырова		
Нач.гр.	Пешехонова		
Нач.гр.	Маликова		
Проверил	Иванеева		
Инженер	Ярко		

Стадия	Лист	Листов
Р	1	4

Общие данные

ГСПИ

Копировал Формат А2

Типовой проект 416-5-44.89 Альбом 1

План витражей В-2

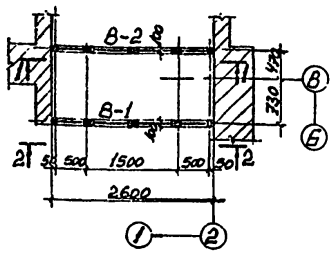

2-2 (В-1)

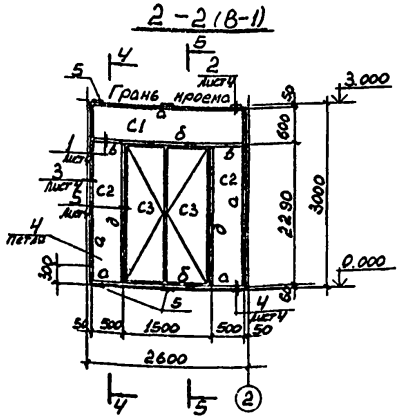

План витражей В-2, В-3

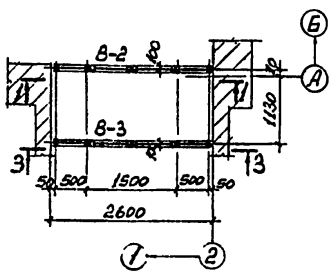

3-3 (В-3)

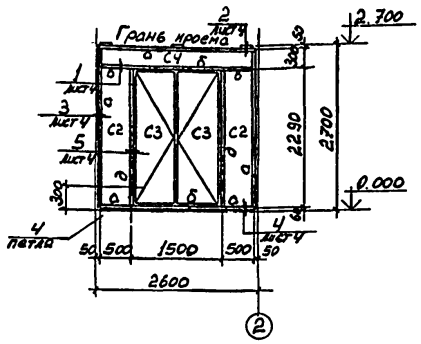

1-1 (В-2)

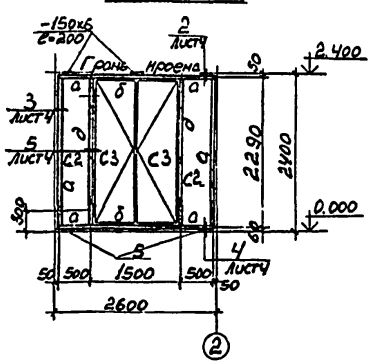

1. Общие данные и общие примечания см. лист 1.
2. Сечения 4-4, 5-5, ведомость элементов, спецификации стекла и резины см. лист 3.
3. Задвижку типа ЗТ (2шт.) принять ГОСТ 5090-86; ручку типа РС250 (2шт.) — ГОСТ 5087-80.

Спецификация элементов витражей

Марка, поз.	Обозначение	Наименование	Кол.	Масса кг	Примечание
		В-1			
1		□100×70×4 ТУ-36-2287-80	24.4	236.0	
3		L50×5 ГОСТ 19771-74*	9.6	36.0	
2		L20×4 ГОСТ 19771-74*	49.0	56.4	
5		Сталь листовая ГОСТ 19903-74*		9.0	
4		Петля ПН3-130 ГОСТ 5088-78*	4шт.	0.48	
6		Замок ЗН3А ГОСТ 5089-80*	1шт.	0.80	
		Итого:		339.0	
		В-2			
1		□100×70×4 ТУ-36-2287-80	21.0	203	
3		L50×5 ГОСТ 19771-74*	9.6	36.0	
2		L20×4 ГОСТ 19771-74*	36.0	41.4	
4		Петля ПН3-130 ГОСТ 5088-78*	4шт.	0.48	
6		Замок ЗН3А ГОСТ 5089-80*	1шт.	0.80	
5		Сталь листовая ГОСТ 19903-74*		9.0	
		Итого:		291.0	
		В-3			
1		□100×70×4 ТУ-36-2287-80	23.8	230.1	
3		L50×5 ГОСТ 19771-74*	9.6м	36.0	
2		L20×4 ГОСТ 19771-74*	47.8	54.9	
4		Петля ПН3-130 ГОСТ 5088-78*	4шт.	0.48	
6		Замок ЗН3А ГОСТ 5089-80*	1шт.	0.80	
5		Сталь листовая ГОСТ 19903-74*		9.0	
		Итого:		331.0	

Спецификация к схеме расположения витражей

Марка, поз.	Обозначение	Наименование	Кол.	Масса ед., кг	Общая масса, кг
В-1	Лист 2	Витраж В-1	1	339.0	339
В-2	"	Витраж В-2	2	291.0	582
В-3	"	Витраж В-3	1	331.0	331

Привязан

Инв. №

ГИП	Пегерский	
Нач.отд.	Попов	
Зам.нач.отд.	Варфоломеев	
Н. контр.	Штырова	
Нач.бюро	Пешехонов	
Нач.гр.	Маликова	
Проверил	Иванишин	
Инженер	Ярко	

ТП 416-5-44.89 КМ

Проходная пункта захоронения радиоактивных отходов

Стадия	Лист	Листов
Р	2	

Витражи В-1-В-3
Планы, сечения.

ГСПИ

Копировал

Формат А2

Инв.№ подл. 6947 | Подпись и дата 13.12.89 | Взам.инв.№

Типовой проект 416-5-44.89 Альбом 1

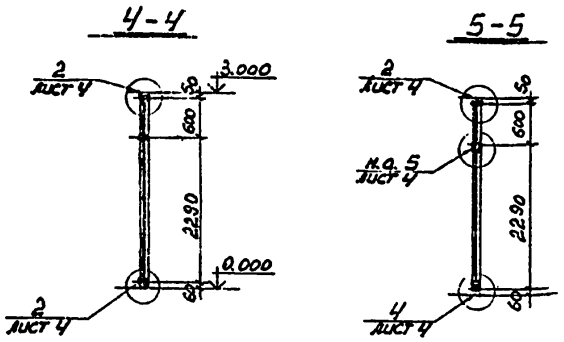

Спецификация стекла витражей

Марка	Размеры, мм		Кол-во	Примечание
	высота	Ширина		
С1	525	2425	1	ГОСТ 7380-77*
С2	2215	425	8	ГОСТ 7380-77*
С3	2070	640	8	ГОСТ 7380-77*
С4	225	2425	1	ГОСТ 7380-77*

ВЕДОМОСТЬ ЭЛЕМЕНТОВ

Марка	Сечение			Опорные усилия			Группа констр.	Марка металла	Примечание
	Эскиз	Поз.	Состав	M, кНм	N кН	Q, кН			
а		1	□100×70×4						
		2	L20×4						
б		1	□100×70×4						
		2	L20×4						
		3	L50×5						
в		1	□100×70×4	конструктивно				Вст3кп2	
		2	L20×4						
д		1	□100×70×4						
		2	L20×4						
		3	L50×5						
		4	Петля						

Спецификация резины на витражи В-1, В-2, В-3.

Наименование	Эскиз профиля	Кол. м.	Характеристика	Примеч.
Резиновый уплотнитель	5, 15	29,0	Губчатая техническая резина с двумя кленками ТУ38-105867-75	
П-образная резина	5, 5, 6.5, 20, 5	90,0	Резина черного цвета, озоностойкая, морозостойкая марки 7-40-68-1 ТУ38-005-204-71. Твердость по Шору 40-60.	

1. Общие данные и общие примечания см. лист 1.
2. Остекление витражей производить после монтажа на месте строительства. Стекла устанавливать на резиновом уплотнителе, который наклеивается по периметру стекла перед установкой. Расход стекла и уплотнительной резины дан на все витражи.

Инв.№подл.	Подпись и дата	Взам.инв.№
6947	13.12.89	

Привязан

Инв. №

ГИП	Пегерский	
Нач.отд.	Попов	
Зам.нач.отд.	Варфоломеев	
Н.контр.	Штырова	
Нач.бюро	Пешехонов	
Нач.гр.	Маликова	
Провер.	Иванчикова	
Инженер	Ярко	

ТП 416-5-44.89 КМ

Проходная пункта захоронения радиоактивных отходов

Стадия	Лист	Листов
Р	3	

Витражи В-1-В-3. сечения, ведомость элементов, спецификации.

ГСПИ

Копировал

Формат А2

Типовой проект 416-5-44.89 Альбом 1

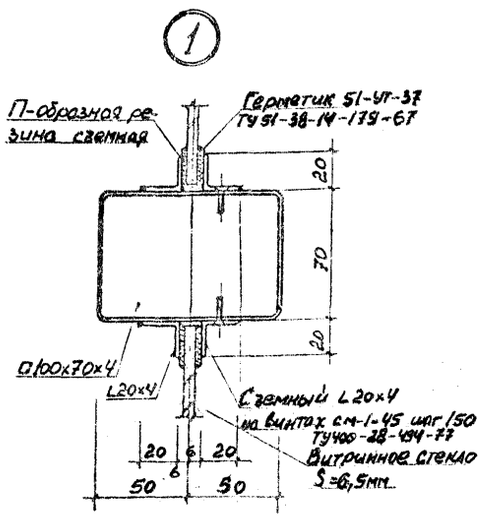

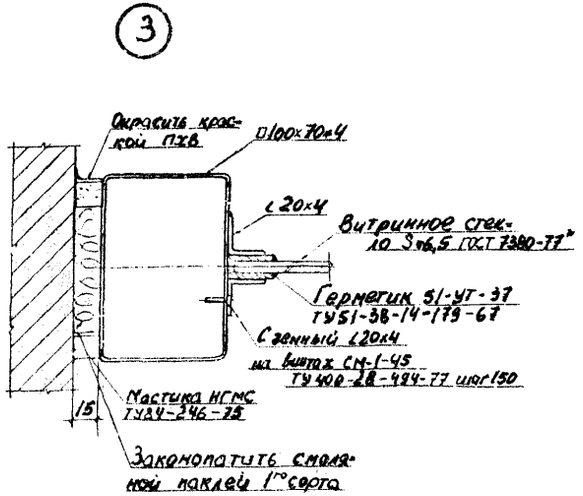

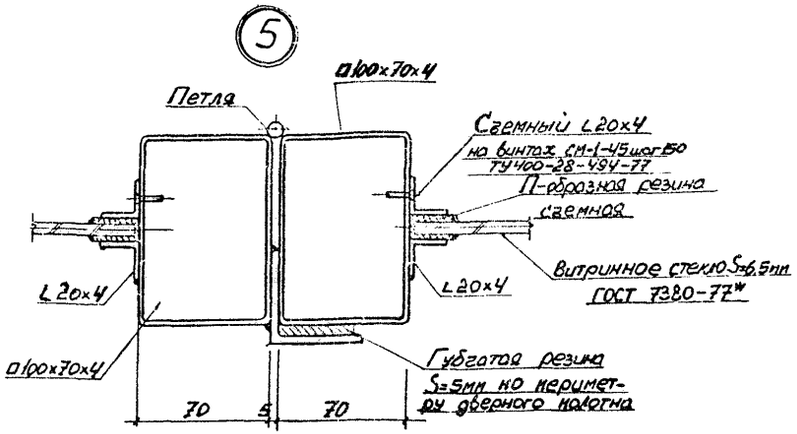

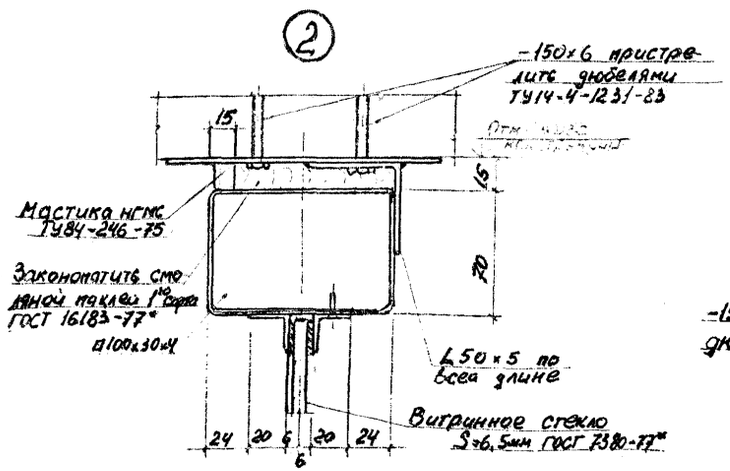

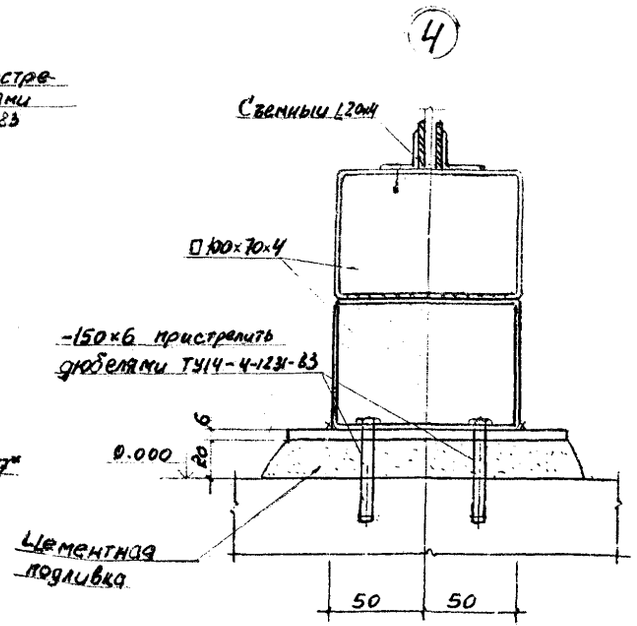

1. Схему витражей см лист 2.
2. Общие данные и общие примечания см. лист 1.
3. Остекление витражей производить после монтажа на месте строительства Стекла устанавливать на резиновом уплотнителе, который наклеивается по периметру стекла перед установкой.

ГИП	Пегерский		
Нач. отд.	Попов		
Зам. нач. отд.	Вапроломов		
Н. контр.	Штырова		
Нач. бюро	Пешехонов		
Нач. гр.	Маликова		
Проверил	Иванчикин		
Инженер	Ярко		

Привязан

Инв. №

ТП 416-5-44.89 КМ

Проходная пункта захоронения радиоактивных отходов

Стадия	Лист	Листов
Р	4	

Витражи. Узлы 1—5.

ГСПИ

Копировал

Формат А2

Подпись и дата 13.12.89

Взам. инв. №

Инв. № 894

gost.e-ecolog.ru