типовой проект

416-1-230.89

АДМИНИСТРАТИВНЫЙ БЛОК ПУНКТА ЗАХОРОНЕНИЯ РАДИОАКТИВНЫХ ОТХОДОВ

АЛЬБОМ 4

СТРОИТЕЛЬНЫЕ ИЗДЕЛИЯ

gost.e-ecolog.ru

типовой проект
416-1-230.89

АДМИНИСТРАТИВНЫЙ БЛОК ПУНКТА ЗАХОРОНЕНИЯ РАДИОАКТИВНЫХ ОТХОДОВ

АЛЬБОМ 4

Разработан:
Государственным союзным проектным институтом
Главный инженер института Е.Л.Макеев
Главный инженер проекта В.М.Печерский

Утвержден решением ведомства №10-16/Н-1532 от 10.07.89 г.
Введен в действие приказом ГСПИ № 224 от 14.07.89 г.

Альбом 4

Типовой проект 416-1-230.89

Формат	Обозначение	Наименование	С	Примеч
А3	ТП416-1-230.89КЖИ	Титульный лист	1	
А3	ТП416-1-230.89КЖИ-ПЧ	Перечень чертежей	2	
А4	ТП416-1-230.89КЖИ-ТТ1	Технические требования		
		к изготовлению сборных		
		железобетонных изделий.	3	
А4	ТП416-1-230.89КЖИ-ТТ2	Технические требования		
		к изготовлению армату-рных, закладных и метал-		
		лических изделий.	3	
А4	ТП416-1-230.89КЖИ-ТТ3	Технические требования		
		к изготовлению столяр-		
		ных изделий.	4	
А3	ТП416-1-230.89КЖИ-100	Колонна 1КЗ.36-2-1	5	
А3	-200,300	Колонны 1КО3.36-2,3-1;		
		1КД3.36-2.3-1.	6	
А3	-400	Колонна 1КО3.36-2.3-2.	7	
А3	-500	Плита ПРС56.15-10АтVТ-1	8	
А3	-600,700	Плиты ПРС56.15-10АтVТ-2,		
		ПРС56.15-10АтVТ-3.	9	
А3	-800	Панельстеновая ПС60.9.30-6А-1.	10	
А3	-900	Тоже ПС60.15.30-3А-1	11	
А3	-2200,1100	« 2ПС6.15.30-А-1, 2ПС6.15.30-А-2.	12	
А3	-1200,1300	« 2ПС6.15.30-А-3, 2ПС6.15.30-А-1	13	
А3	ТП416-1-230.89КЖИ-ВР	Ведомость расхода стали		
		на дополнительные закладные изделия.	14	
А4	ТП416-1-230.89КЖИ-1400	Сетка С1	15	
	-1500	Сквозная Ск-1	15	
А3	-1600	Ограждение ОГМ-1	16	
А3	-1700	Решетка для вытяжных каналов МР-1	17	

Формат	Обозначение	Наименование	С.	Примеч
А4	ТП416-1-230.89КЖИ-1800	Щит Щ-1	18	
А3	-1900	Окно ОК-4	19	
А3	-2300	Шкаф ПК-1.	20	
А3	-2100	Рамка РМ-5	21	

Взам. инв. №

Подпись и дата 13.12.89

Инв. № подл. 6557

Привязан

Инв. №

Нач. отд.	Попов	
Зам. нач. отд.	Ворфоломеев	
Н. контр.	Штырова	
Нач. бюро	Пешехонов	
Нач. гр.	Маликова	
Провер.	Иваницкий	
Инженер	Савельева	

ТП 416-1-230.89 КЖИ-ПЧ

Перечень чертежей.

Стадия	Лист	Листов
Р	1	1

ГСПИ

Формат А3

1. Колонны изготовляются в опалубке типовых колонн серии 1.020-1/83, вып. 2-1 и отличаются от них только наличием дополнительных закладных изделий.
2. Панели стеновые изготовляются в опалубке типовых панелей серии 1.030.1-1, вып. 1-1 и отличаются от них только наличием дополнительных закладных изделий.
3. Плиты перекрытия изготовляются в опалубке типовых плит серии 1.041.1-2, вып. 6 и отличаются от них наличием отверстий и дополнительных закладных изделий.
4. При изготовлении колонн, панелей стеновых, плит перекрытия руководствоваться всеми указаниями, данными в чертежах выше указанных серий.

Привязан

Инв. №

Взам. инв. № | Подпись и дата | Инв. № подл. 6957 | 13.12.89

Нач. отд.	Попов		ТП 416-1-230.89 КЖИ-ТТ1		
Зам. нач. отд.	Варфоломеев				
Н. контр.	Штырова		Технические требования к изготовлению сборных железобетонных изделий.	Стадия	Лист	Листов
Нач. бюро	Пешехонов			Р	1	1
Нач. гр.	Маликова			ГСПИ		
Провер.	Иваницкий					
Инженер	Савельева					

Формат А4

1. Арматурные и металлические изделия изготовлять при помощи контактной точечной сварки в соответствии с требованиями ГОСТ 10922-75 „Арматурные изделия и закладные детали сварные для железобетонных конструкций. Технические требования и методы испытаний" и СНиП 3.03.01-87 „Несущие и ограждающие конструкции."
2. Сварку изделий производить электродами типа Э-42 ГОСТ 9467-75, катет шва принимать 5 мм.
3. Металлические изделия должны быть огрунтованы двумя слоями грунтовки ГФ-021 ГОСТ 25129-82.*

Привязан

Инв. №

Взам. инв. № | Подпись и дата | Инв. № подл.

Нач. отд.	Попов		ТП 416-1-230.89 КЖИ-ТТ2		
Зам. нач. отд.	Варфоломеев				
Н. контр.	Штырова		Технические требования к изготовлению арматурных, закладных и металлических изделий.	Стадия	Лист	Листов
Нач. бюро	Пешехонов			Р	1	1
Нач. гр.	Маликова			ГСПИ		
Провер.	Иваницкий					
Инженер	Савельева					

Формат А4

1. Деревянные конструкции защитить от возгорания посредством глубокой пропитки материалами, указанными в СНиП 3.03.01-87 „Несущие и ограждающие конструкции."

2. Деревянные изделия антисептировать и огрунтовать двумя слоями масляной краски по ГОСТ 8292-85 светлых тонов.

3. Внешнее оформление пожарных шкафов ПК должно выполняться по ГОСТ 12.4.026-76.*

4. Крепление деревянных изделий производить шурупами ГОСТ 1145-80.*

Привязан

Инв. №

Нач.отд.	Попов		
Зам.нач.отд.	Варфоломеев		
Н.контр.	Штырова		
Исп.бюро	Пешехонов		
Нач.гр.	Маликова		
Проверил	Чаплицкий		
Инженер	Савельева		

ТП 416-1-230.89 КЖИ-ТТЗ

Технические требования к изготовлению столярных изделий.

Стадия	Лист	Листов
Р	1	1

ГСПИ

Формат А4

Инв.№ подл. 6557 | Подпись и дата 13.12.89 | Взам.инв.№

Типовой проект 416-1-230.89 Альбом

Инв.№ подл. | Подпись и дата | Взам.инв.№

Лист

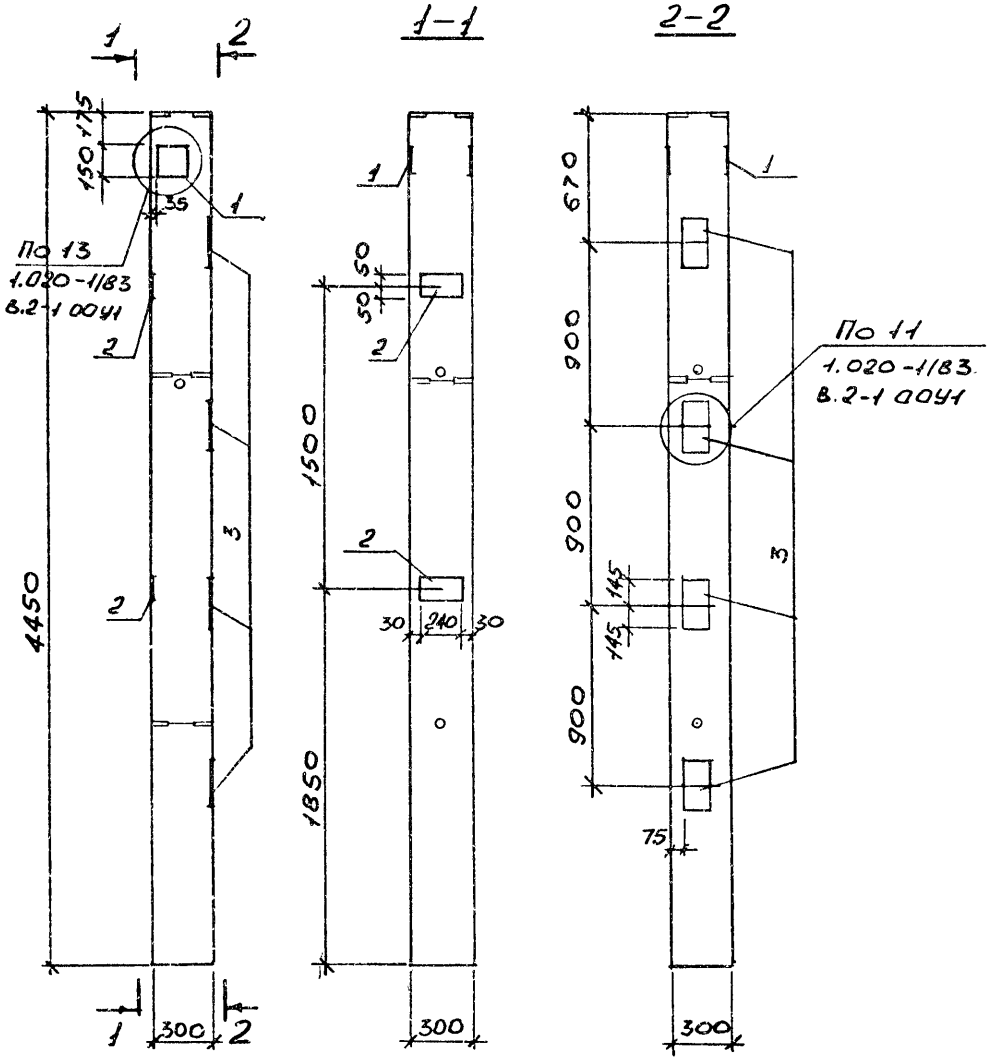

Формат	Зона	Поз.	Обозначение	Наименование	Кол.	Примечание
				Сборочные единицы		
			1.020-1/83 2-1 04-02	Колонна 1К3.36-2.		Совсем закл. изд.
				Изделия закладные		Масса ед., кг.
		1	1.020-1/83.2-15 24-09	МН-41	1	3.86
		2	24-06	МН-33	2	1.53
		3	23	МН-13	4	7.39

Привязан

Инв. №

Инв.№ подл.	Подпись и дата	Взам.инв.№
6357	13.12.89	

Нач.отд.	Попов	
Зам.нач.отд.	Варфоломеев	
Н.контр.	Штырова	
Нач.сект.	Пешехонов	
Нач.гр.	Маликова	
Провер.	Иванищенко	
Инженер	Скивальская	

ТП 416-1-230.89 КНИ-100

Колонна 1К3.36-2-1.

Стадия	Масса	Масштаб
Р	1001	
Лист 1	Листов 1	

ГСПИ

Формат А3

Типовой проект 416-1-230.89 Альбом 4

1КО3.36-2.3-1.

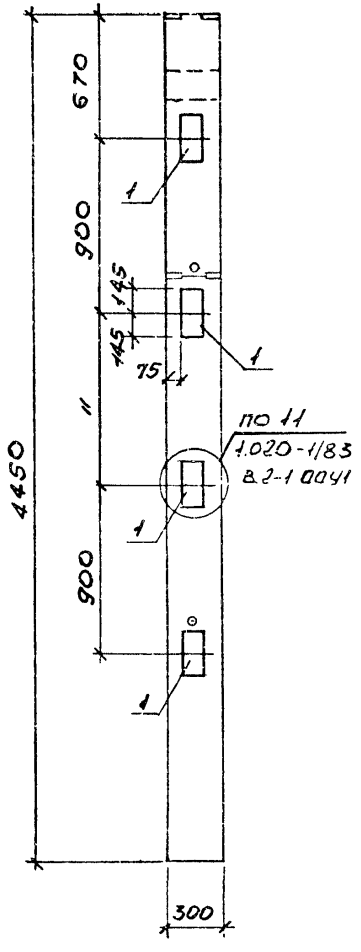

1КД3.36-2.3-1.

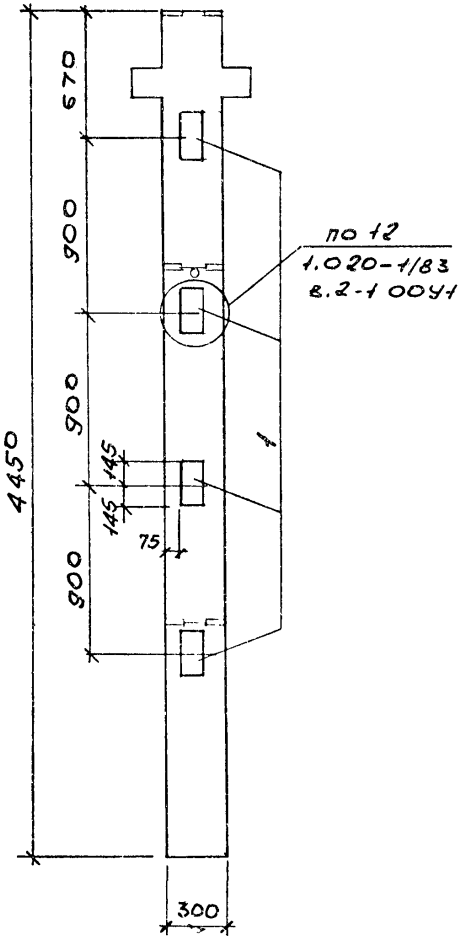

Формат	Зона	Поз.	Обозначение	Наименование	Кол.	Примечание
				1КО3.36-2,3-1		
				Сборочные единицы		
			1.020-1/83 2-1 04-01	Колонна 1КО3.36-2,3		Сабсеми закл.изд
				Изделия закладные		Масса ед., кг.
		1	1.020-1/83 2-15 23	МН-13	4	7.39
				1КД3.36-2,3-1		
				Сборочные единицы		
			1.020-1/83 2-1 04	Колонна 1КД3.36-2.3		Сабсеми закл. изд.
				Изделия закладные		Масса ед., кг.
		1	1.020-1/83 2-15 23	МН-13	4	7.39

Обозначение	Марка	Масса кг
ТП416-1-230.89-КЖИ-200	1КО3.36-2,3-1	1018
-300	1КД3.36-2,3-1	1035

Привязан

Инв. №

Нач.отд.	Попов	
Зам.начат.	Варфоломеев	
Н.контр.	Смирнова	
Нач.бюро	Пешехонов	
Нач.гр.	Маликова	
Провер.	Иваницкий	
Инженер	Савельева	

ТП 416-1-230.89 КЖИ-200,300

Колонны 1КО3.36-2.3-1, 1КД3.36-2.3-1.

Стадия	Масса	Масштаб
Р	см. таблицу	

Лист 1 Листов 1

ГСПИ

Формат А3

Инв.№ подл. 6958 | Подпись и дата 13.12.89 | Взам.инв.№

Типовой проект 416-1-230.89 Альбом 4

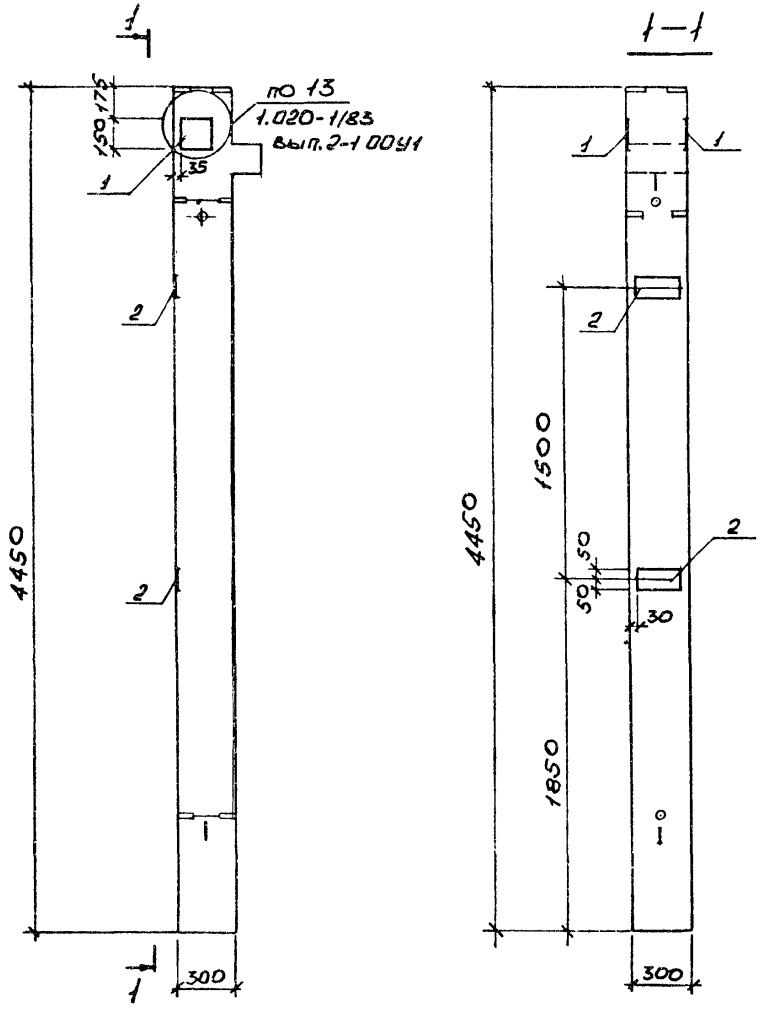

Формат	Зона	Поз.	Обозначение	Наименование	Кол.	Примечание
				Сборочные единицы		
			1.020-1/83.2-1. 04-01	Колонна 1КО3.36-2.3		со всеми закл. изд
				Изделия закладные		масса ед, кг.
		1	1.020-1/83.2-15 24-09	МН-41	1	3,86
		2	24-06	МН-33	2	1.53

Привязан

Инв. №

Инв.№ подл.	Подпись и дата	Взам. инв.№
6957	13.12.89	

Начота	Попов	
Зам.нач.отд	Варфоломеев	
Н.контр.	Штырова	
Нач.бюро	Пешехонов	
Нач.гр.	Маликова	
Провер.	Иванцицкий	
Инженер	Савельева	

ТП 416-1-230.89 КЖИ-400

Колонна 1КО3.36-2.3-2

Стадия	Масса	Масштаб
Р	1018	
Лист 1	Листов 1	

ГСПИ

Формат А3

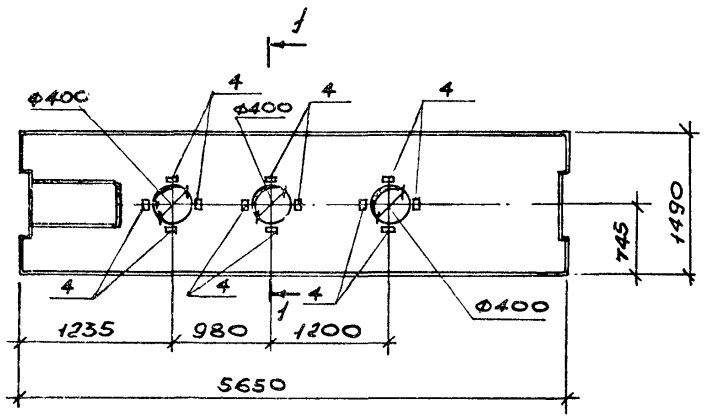

Схема дополнительного армирования.

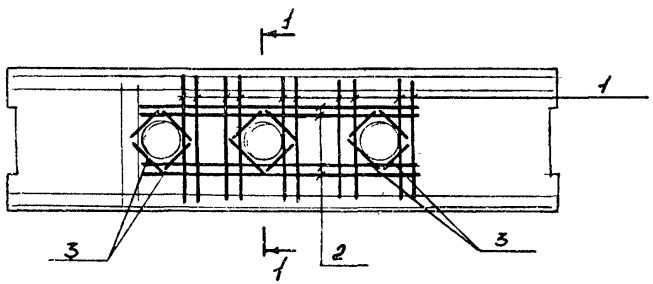

1-1

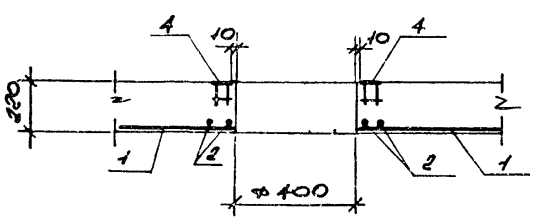

Формат	Зона	Поз.	Обозначение	Наименование	Кол.	Примечание
				Сборочные единицы.		
			1.041.1-2.6.2.ФАО-10	Плита ПРС56.15-10АтVт		Со всеми закл. изд.
				Детали		Масса ед, кг
Б.Ч.		1	—	ф12Ат-IIс ГОСТ 10884-81* ℓ=1450	10	1.3
Б.Ч.		2	—	То же ℓ=2800	4	2.5
Б.Ч.		3	—	ℓ=320	12	0.3
		4	ГОСТ 22704.5-77	Изделие закладное М6	12	1.3

Привязан

Инв. №

Нач.отд.	Попов	
Зам.нач.отд.	Варфоломеев	
Н.контр.	Штырова	
Нач.бюро	Пешехонов	
Нач.гр.	Маликова	
Провер.	Ивашицкий	
Инженер	Савельева	

ТП 416-1-230.89 КНИ-500

Плита ПРС56.15-10АтVт-1

Стадия	Масса	Масштаб
Р	2890	
Лист 1	Листов 1	

ГСПИ

Формат А3

Инв.№ подл.	Подпись и дата	Взам.инв.№
6557	7.8.12.89	

Типовой проект 416-1-230.89 Альбом 4

ПРС56.15-10АтVТ-2

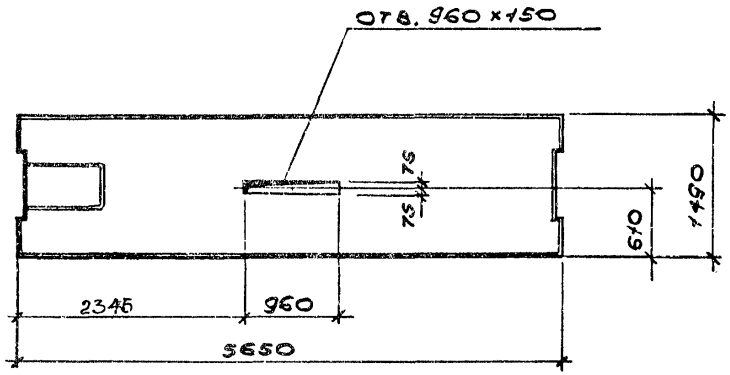

Формат	Зона	Поз.	Обозначение	Наименование	Кол.	Примечание
				ПРС56.15-10АтVТ-2		
				Сборочные единицы		
			1.041.1-2.6.2.0.00.0-10	плита ПРС56.15-10АтVТ		со всеми закл. изд.
				ПРС56.15-10АтVТ-3		
				Сборочные единицы		
			1.041.1-2.6.2.0.00.0-10	плита ПРС56.15-10АтVТ		со всеми закл. изд.

ПРС56.15-10АтVТ-3.

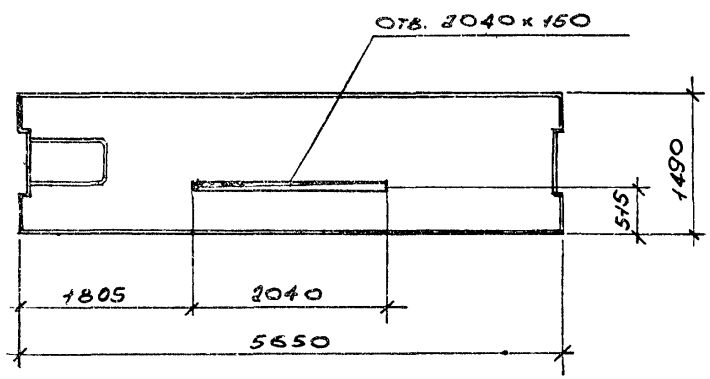

Обозначение	Марка	Масса кг
ТП416-1-230.89КЖИ-600	ПРС56.15-10АтVТ-2	2890
-700	ПРС56.15-10АтVТ-3	2890

Привязан

Инв. №

Инв.№ подл. 6357 | Подпись и дата 13.12.89 | Взам.инв.№

Нач.отд.	Попов	
Гл.инженер	Варфоломеев	
Н.контр.	Штырова	
Нач.бюро	Пешеконов	
Нач.гр.	Маликова	
Провер.	Иваницкий	
Инженер	Савельева	

ТП 416-1-230.89 КЖИ-600,700

Плиты ПРС56.15-10АтVТ-2, ПРС56.15-10АтVТ-3.

Стадия	Масса	Масштаб
Р	2890	
Лист 1	Листов 1	

ГСПИ

Формат А3

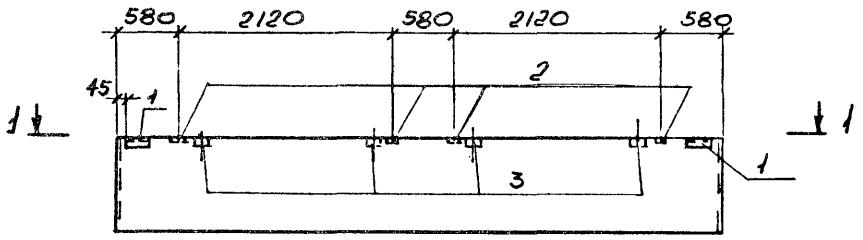

1 – 1

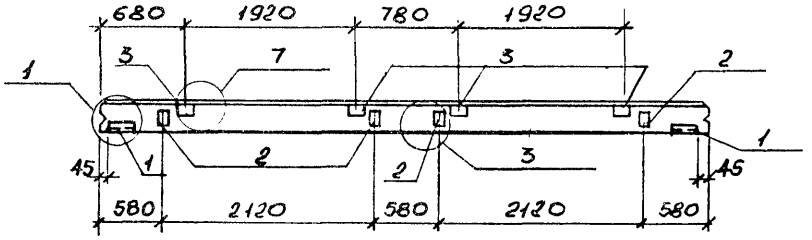

Формат	Зона	Поз.	Обозначение	Наименование	Кол.	Примечание
				Сборочные единицы		
			1.030.1-1.1-1.04-11	Панель ПС60.9.3.0-6л.		со всеми закл.изд.
				Изделия закладные.		Масса ед, кг.
		1	1.030.1-1.1-3.30	М1	2	1.86
		2	36	М9	4	1.38
		3		Брус деревянный	4	–

1. Узлы установки закладных изделий смотри серию 1.030.1-1, вып. 0-1, документ 15.

Привязан

Инв. №

Инв.№ подл.	Подпись и дата	Взам.инв.№
6957	13.12.89	

Нач.отд.	Попов	
Зам.нач.отд.	Варфоломеев	
Н.контр.	Штырова	
Нач.бюро	Пешеконов	
Нач.гр.	Маликова	
Провер.	Иванницкий	
Инженер	Савельева	

ТП 416-1-230.89 КНИ-800

Панель стеновая ПС60.9.3.0-6л-1.

Стадия	Масса	Масштаб
Р	1910	
Лист 1	Листов 1	

ГСПИ

Формат А3

Типовой проект 416-1-230.89 Альбом 4

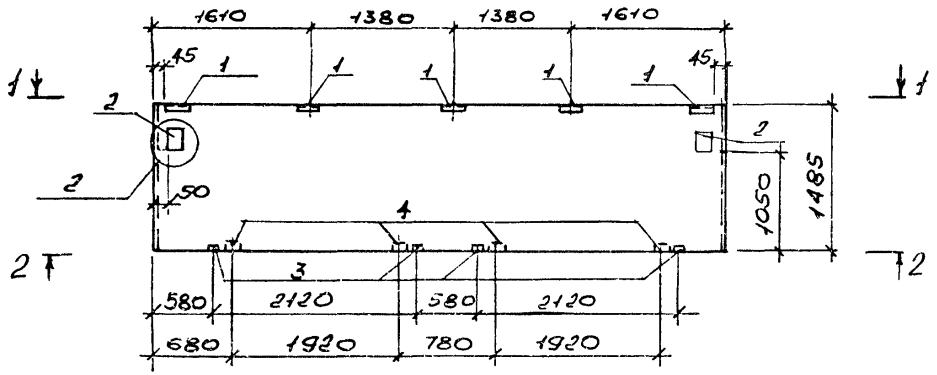

1 – 1

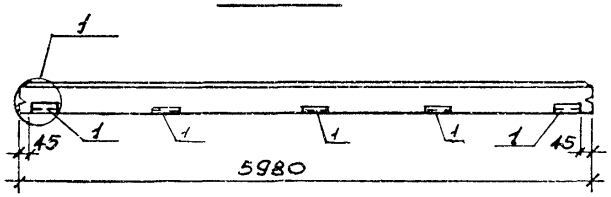

2 – 2

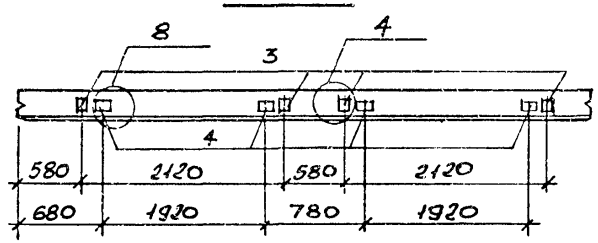

Формат	Зона	Поз.	Обозначение	Наименование	Кол.	Примечание
				Сборочные единицы		
			1.030.1-1.1-1 06-07	Панель ПС60.15.3,0-3л		Совсеми закл.изд.
				Изделия закладные		Масса ед.кг.
		1	1.030.1-1.1-3.30	М1	5	1.86
		2	31	М5	2	7.38
		3	36	М9	4	1.38
		4	–	Брус деревянный	4	–

1. Узлы установки закладных изделий смотри серию 1.030.1-1, вып. 0-1, документ 15.

Инв.№ подл.	Подпись и дата	Взам.инв.№
6957	13.12.89	

Привязан

Инв. №

Нач.отд.	Попов	
Зам.нач.отд.	Варфоломеева	
Н.контр.	Штырова	
Нач.бюро	Пешехонов	
Нач.гр.	Маликова	
Провер.	Иванчикова	
Инженер	Савельева	

ТП 416-1-230.89 КЖИ-900.

Панель стеновая ПС60.15.3,0-3л-1

Стадия	Масса	Масштаб
Р	3140	
Лист 1	Листов 1	

ГСПИ

Формат А3

Типовой проект 416-1-230.89 Альбом 4

2ПС6.15.3,0-л-1

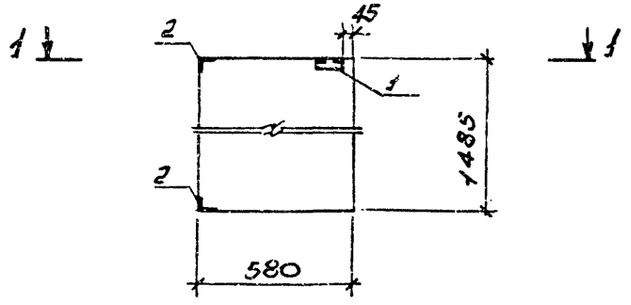

2ПС6.15.3,0-л-2

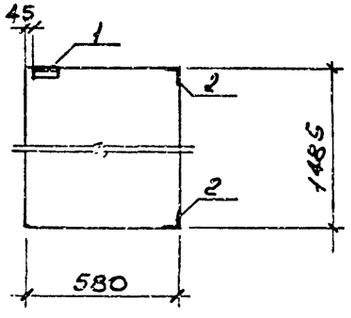

1-1

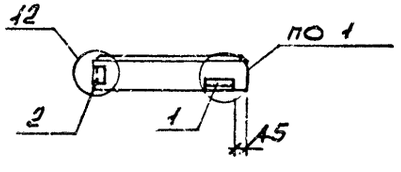

Формат	Зона	Поз.	Обозначение	Наименование	Кол.	Примечание
				2ПС6.15.3,0-л-1		
				Сборочные единицы		
			1.030.1-1.1-1 58-06	Панель 2ПС6.15.3,0-л		Со всеми закл. изд.
				Изделия закладные		Масса ед., кг
		1	1.030.1-1.1-3 30	М1	1	1.86
		2	35-01	М11	2	1.36
				2ПС6.15.3,0-л-2		
				Сборочные единицы		
			1.030.1-1.1-1. 58-06	Панель 2ПС6.15.3,0-л		Со всеми закл. изд.
				Изделия закладные		Масса ед., кг
		1	1.030.1-1.1-3 30	М1	1	1.86
		2	35-01	М11	2	1.36

1. Узлы установки закладных изделий смотри серию 1.030.1-1, вып. 0-1, документ 15.

Обозначение	Марка	Масса кг
ТП416-1-230.89 КЖИ-2200	2ПС6.15.3,0-л-1	310
-1100	2ПС6.15.3,0-л-2	310

Привязан

Инв. №

Нач.отд.	Попов	
Зам.нач.отд.	Варфоломеев	
Н.контр.	Штырова	
Нач.бюро	Пешеконов	
Нач.гр.	Маликова	
Провер.	Иваницкий	
Инженер	Савельева	

ТП416-1-230. 89 КЖИ-2200;1100

Панели стеновые 2ПС6.15.3,0-л-1; 2ПС6.15.3,0-л-2.

Стадия	Масса	Масштаб
Р	310	

Лист 1 Листов 1

ГСПИ

Формат А3

Инв.№ подл. 6957 | Подпись и дата 13.12.89 | Взам.инв.№

Типовой проект 416-1-230.89 Альбом 4

2ПС6.15.3.0-л-3

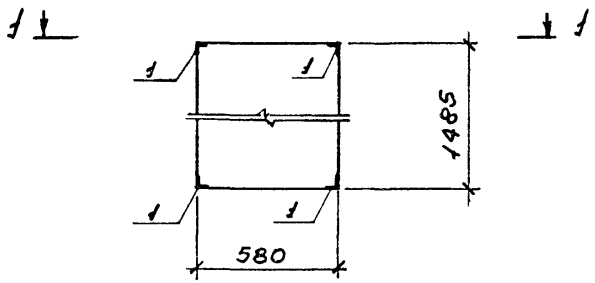

1-1

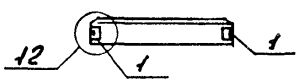

2ПС12.15.3.0-л-1

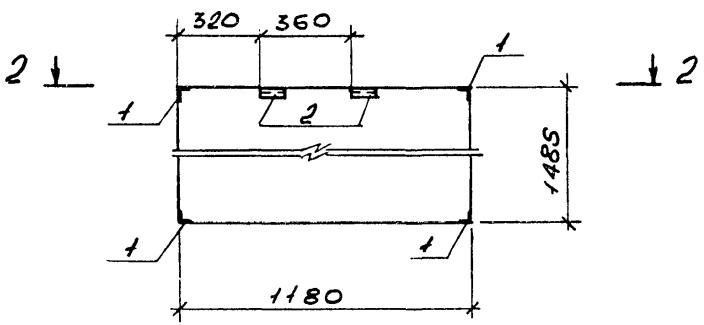

2-2

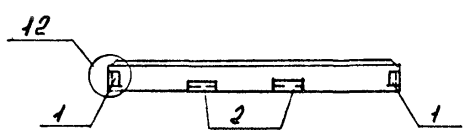

1. Узлы установки закладных изделий смотри серию 1.030.1-1, вып.0-1, документ 15.

Формат	Зона	Поз.	Обозначение	Наименование	Кол.	Примечание
				2ПС6.15.3.0-л-3		
				Сборочные единицы		
			1.030.1-1.1-1.58-06	Панель 2ПС6.15.3.0-л		Совсем зак.изд.
				Изделия закладные		Масса ед., кг
		1	1.030.1-1.1-3 35-01	М11	4	1.36
				2ПС12.15.3.0-л-1		
				Сборочные единицы		
			1.030.1-1.1-1.60-06	Панель 2ПС12.15.3.0-л		Совсем зак.изд.
				Изделия закладные		Масса ед., кг
		1	1.030.1-1.1-3 35-01	М11	4	1.36
		2	30	М1	2	1.86

Обозначение	Марка	Масса кг
ТП416-1-230.89 КНИ-1200	2ПС6.15.3.0-л-3	310
-1300	2ПС12.15.3.0-л-1	620

ТП 416-1-230.89 КНИ-1200, 1300.

Панели стеновые
2ПС6.15.3.0-л-3,
2ПС12.15.3.0-л-1.

Стадия	Масса	Масштаб
Р	см. таблицу	

Лист 1 Листов 1

ГСПИ

Формат А3

Нач.отд.	Попов	
Зам.нач.отд.	Варфоломеев	
Н.контр.	Штырова	
Нач.бюро	Пешехонов	
Нач.гр.	Маликова	
Провер.	Иваницкий	
Инженер	Савельева	

Привязан

Инв. №

Инв.№ подл.	Подпись и дата	Взам.инв.№
6957	13.12.89	

Типовой проект 416-1-230.89 Альбом 4

Ведомость расхода стали на дополнительные закладные изделия, кг.

Марка элемента	Арматура класса ГОСТ 10884-81* Ат IIIс				Всего	Прокат ГОСТ 103-76*					Прокат ГОСТ 19903-74*				ГОСТ 8509-86	Всего	Общий расход
	ф12	ф8	ф16	ф10		S=8	S=6	S=11			S=6	S=8	S=12	S=10	L65x6		
1К3.36-2-1	2.08	0.8	12.24		15.12	2.81	2.26	16.4								21.48	36.60
1КО3.36-2.3-1	1.04		12.24		13.28			16.4								16.4	29.68
1КД3.36-2.3-1	1.04		12.24		13.28			16.4								16.4	29.68
1КО3.36-2.3-2	1.04	0.8			1.84	2.82	2.26									5.08	6.92
ПС60.9.30-6А-1				2.04	2.04						1.12	4.0			2.06	7.18	9.22
ПС60.15.30-3А-1				3.7	3.7						2.8	4.0	7.58	6.32	5.15	25.85	29.55
2ПС6.15.30-А-1				1.14	1.14						0.56				2.87	3.43	4.57
2ПС6.15.30-А-2				1.14	1.14						0.56				2.87	3.43	4.57
2ПС6.15.30-А-3				1.76	1.76										3.68	3.68	5.44
2ПС12.15.30-А-1				2.28	2.28						1.17				5.74	6.86	9.14
ПРС56.15-10АтVт-1	26.6			4.8	31.4							10.8				10.8	32.4

Привязан

Инв. №

Инв.№ подл.	Подпись и дата	Взам.инв.№
6957	13.12.89	

ТП 416-1-230.89 КЖИ-ВР

Нач.отд.	Попов	
Зам.нач.	Варфоломеев	
Н.контр.	Штырова	
Нач.бюро	Пешехонов	
Нач.гр.	Маликова	
Провер.	Иванницкий	
Инженер	Савельева	

Ведомость расхода стали на дополнительные закладные изделия.

Стадия	Масса	Масштаб
Р		
Лист 1	Листов 1	

ГСПИ

Формат А3

Типовой проект 416-1-230.89 Альбом 4

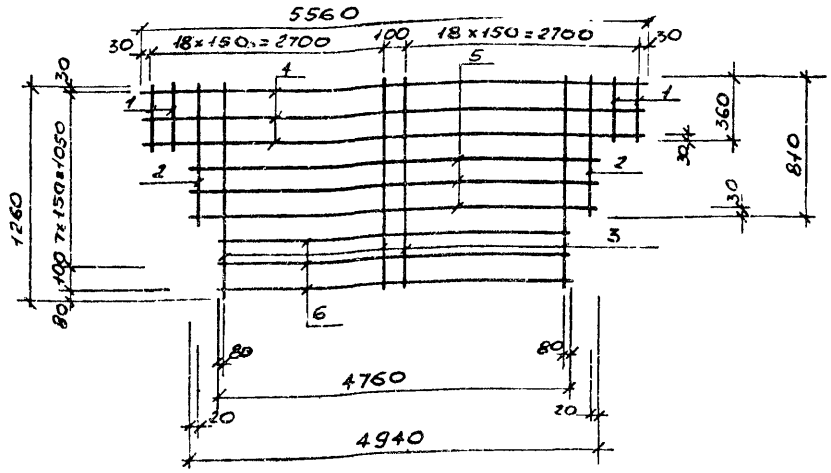

Формат	Зона	Поз.	Обозначение	Наименование	Кол.	Примечание
				Документация		
А4			ТП416-1-230.89 КЖИ-ТТ2	Технические требования к изготовлению арматурных, закладных и металлических изделий		
				Детали		Масса ед., кг.
Б.Ч		1	ТП415-1-230.89-КЖИ-1401	ф6АIIIс ГОСТ10884-81, ℓ=360	4	0.08
Б.Ч		2	-1402	То же ℓ=810	2	0,18
Б.Ч		3	-1403	" ℓ=1260	32	0.28
Б.Ч		4	-1404	" ℓ=5560	5	1.23
Б.Ч		5	-1405	" ℓ=4940	5	1.1
Б.Ч		6	-1406	" ℓ=4760	3	1.06

Привязан

Инв. №

Взам.инв.№ | Подпись и дата 13.12.89 | Инв.№ подл. 6457

Нач.отд.	Попов	
Зам.нач.отд.	Варфоломеев	
Н. контр.	Штырова	
Нач.бюро	Пешехонов	
Нач.гр.	Маликова	
Провер.	Иваницкий	
Инженер	Савельева	

ТП 416-1-230 89 КЖИ-1400

Сетка С1

Стадия	Масса	Масштаб
Р	19.8	

Лист 1 Листов 1

ГСПИ

Формат А4

Типовой проект 416-1-230.89 Альбом 4

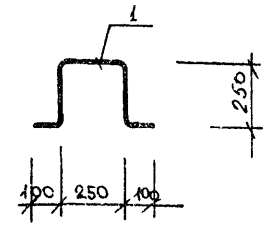

Формат	Зона	Поз.	Обозначение	Наименование	Кол.	Примечание
				Документация		
А4			ТП 416-1-230. 89 КЖИ-ТТ2	Технические требования к изготовлению арматурных, закладных и металлических изделий.		
				Детали		Масса ед., кг.
Б.Ч		1	ТП 416-1-230. 89 КЖИ-1500	ф16АI ГОСТ5781-82* ℓ=950	1	1.50

Привязан

Инв. №

Взам.инв.№ | Подпись и дата | Инв.№ подл.

Нач.отд.	Попов	
Зам.нач.отд.	Варфоломеев	
Н. контр.	Штырова	
Нач.бюро	Пешехонов	
Нач.груп.	Маликова	
Ст. инж.	Иваницкий	
Инженер	Степанова	

ТП 416-1-230. 89 КЖИ-1500

Скоба Ск-1

Стадия	Масса	Масштаб
	1.50	

Лист Листов

ГСПИ

Формат А4

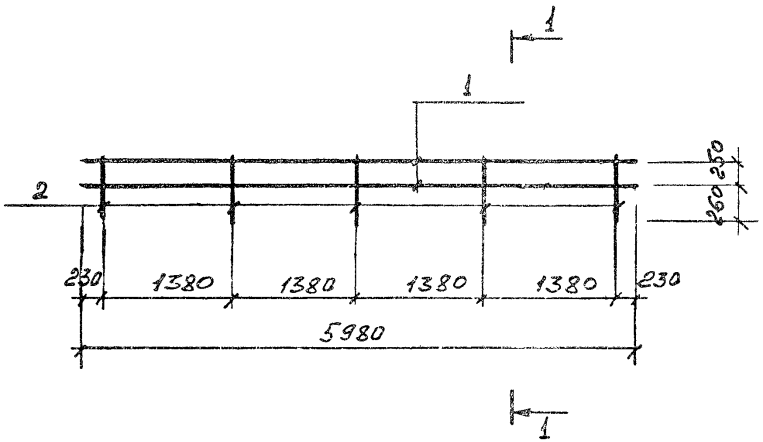

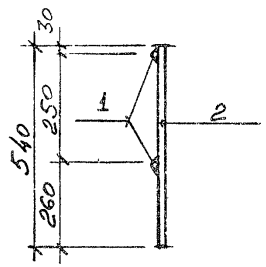

Формат	Зона	Поз.	Обозначение	Наименование	Кол.	Примечание
				ДОКУМЕНТАЦИЯ		
А4			ТП416-1-230.89 КЖИ-ТТ2	Технические требования к изготовлению арматурных, закладных и металлических изделий		
				ДЕТАЛИ		Масса ед., кг
Б.Ч.		1	ТП416-1-230.89КЖИ-1601	ф16AI ГОСТ5781-82* ℓ=5980	2	9,5
Б.Ч.		2	-1602	ф16AI ГОСТ5781-82* ℓ=540	5	0,9

Инв.№ подл.	Подпись и дата	Взам.инв.№
6358	13.12.95	

Привязан

Инв. №

Нач. отд.	Попов	
Зам. нач. отд	Варфоломеев	
Н. контр.	Штырова	
Нач. бюро	Пешехонов	
Нач. гр.	Маликова	
Проверил	Иванцкий	
Исполн.	Маликова	

ТП416-1-230.89 КЖИ-1600

Ограждение ОГМ-1

Стадия	Масса	Масштаб
Р	23,5	

Лист 1 Листов 1

ГСПИ

Формат А3

Типовой проект 416-1-230.89 Альбом 4

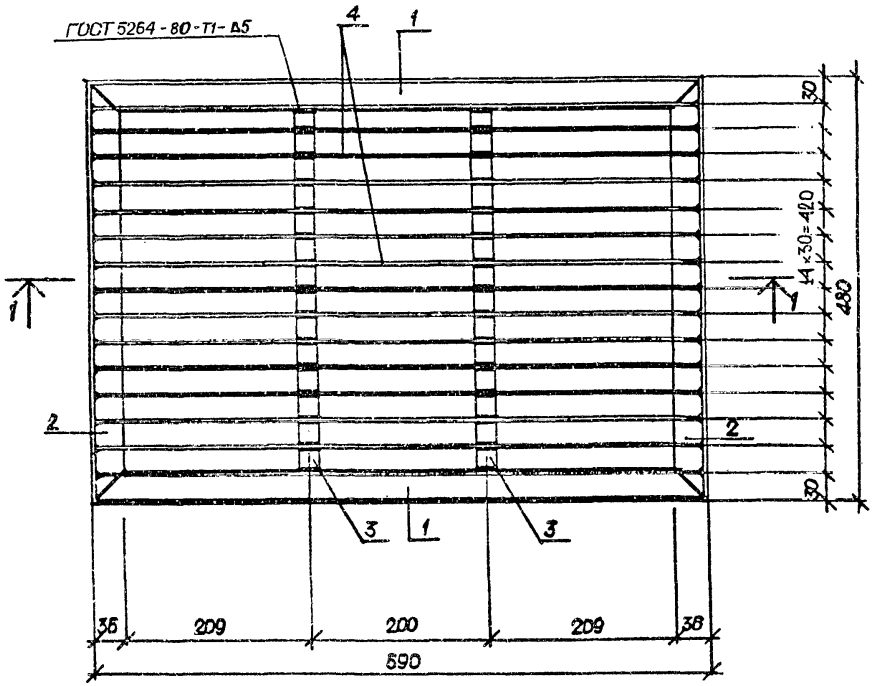

1 — 1

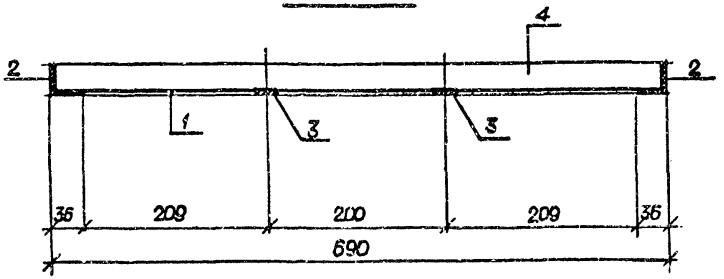

Формат	Зона	Поз.	Обозначение	Наименование	Кол.	Примечание
				Документация		
А4			ТП416-1-230.89 КЖИ-ТТ1	Технические требования к изготовлению арматурных, закладных и металлических изделий		
				Детали		Масса ед. кг
Б4		1	ТП416-1-230.89 КЖИ-1701	L35×4 ГОСТ 8509-86; ℓ=590	2	1,5
Б4		2	-1702	L35×4 ГОСТ 8509-86, ℓ=480	2	1,1
Б4		3	-1703	-4×18 ГОСТ 103-76*; ℓ=408	2	0,23
Б4		4	-1704	-3×30 ГОСТ 103-76*; ℓ=678	15	0,48

Взам. инв. № | Подпись и дата 13.12.89 | Инв. № подл. 695-7

Привязан

Инв. №

Нач. отд.	Попов	
Зам. нач. отд.	Варфоломеев	
Н. контр.	Штырова	
Нач. бюро	Пешехонова	
Нач. гр.	Маликова	
Провер.	Иваницкая	
Архит.	Горякин	

ТП416-1-230.89 КЖИ-1700

Решетка для выпирания ног МР-1

Стадия	Масса	Масштаб
Р	11,8	

Лист 1 Листов 1

ГСПИ

Формат А3

Тяповой проект 416-1-230.89 Альбом 4

Щит Щ-1.

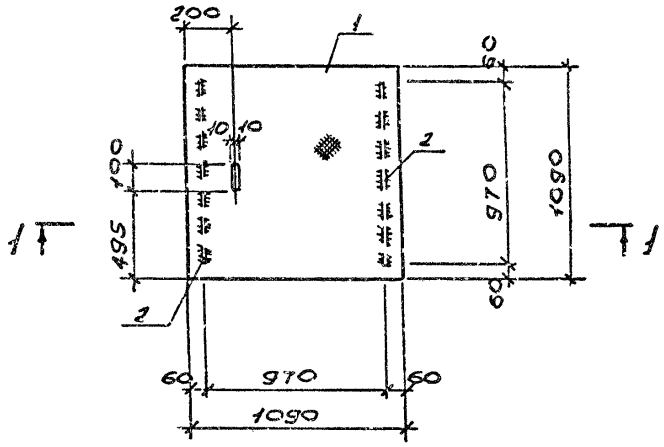

1-1

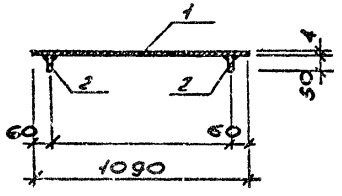

Формат	Зона	Поз.	Обозначение	Наименование	Кол.	Примечание
				Документация		
А4			ТП416-1-230.89 КЖИ-ТТ1	Технические требования к изготовлению арматурных, закладных и металлических изделий.		
				Детали		Масса ед., кг
Б4		1	ТП416-1-230.89 КЖИ-1801	Сталь рифл. S=4мм ГОСТ 8568-77	1.2м²	40.1
Б4		2	-1802	-50×6 ГОСТ 19903-74, 2=970	2	2.3

Привязан

Инв. №

Нач.отд.	Попов		
Зам.нач.отд.	Варфоломеев		
Н.контр.	Штырова		
Нач.бюро	Пешехонов		
Нач.гр.	Маликова		
Провер.	Иваницкий		
Инженер	Савельева		

ТП416-1-230.89 КЖИ-1800

Щит Щ-1

Стадия	Масса	Масштаб
Р	44,7 кг	

Лист 1 Листов 1

ГСПИ

Формат А3

Инв.№ подл.	Подпись и дата	Взам.инв.№
6957	13.12.89	

Типовой проект 416-1-230.89 Альбом 4

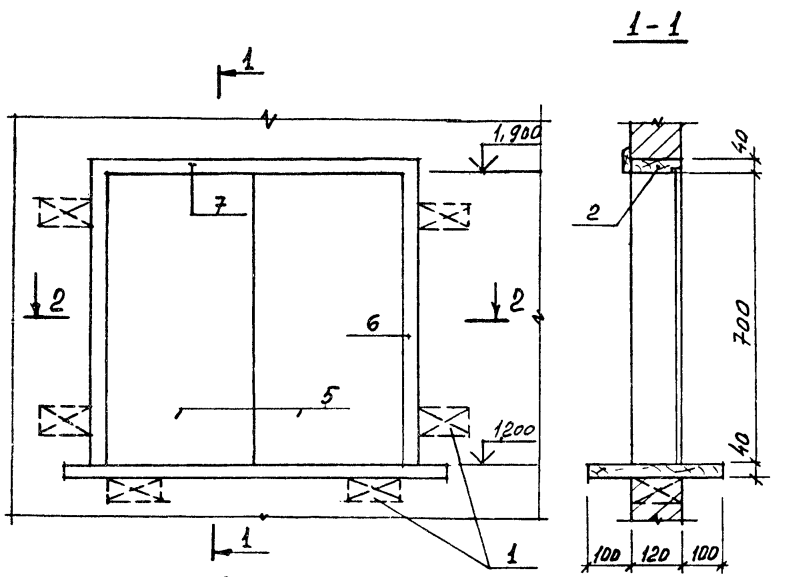

Формат	Зона	Поз.	Обозначение	Наименование	Кол.	Примечание
				Документация		
А4			ТП416-1-230.89 КЖИ-ТТЗ	Технические требования к изготовлению столярных изделий		
				Детали		
Б.Ч.		1		Пробка деревянная 120×120×65	6	
Б.Ч.		2	ГОСТ 24454-80* Е	Брус коробки верхний 120×40×680	1	
Б.Ч.		3	ГОСТ 24454-80* Е	Брус коробки боковой 120×40×680	2	
Б.Ч.		4	ГОСТ 13715-78*	Плита столярная 320×800×40	1	
Б.Ч.		5	ГОСТ 4598-86	Плита древесно-волокнистая 310×720×5	2	
Б.Ч.			ГОСТ 5088-78*	Петли для окон накладные	4	
Б.Ч.		6	ГОСТ 8486-86 Е	Наличник 710×13×50	2	
Б.Ч.		7	ГОСТ 8486-86Е	Наличник 700×13×50	1	

Сечение бруса коробки

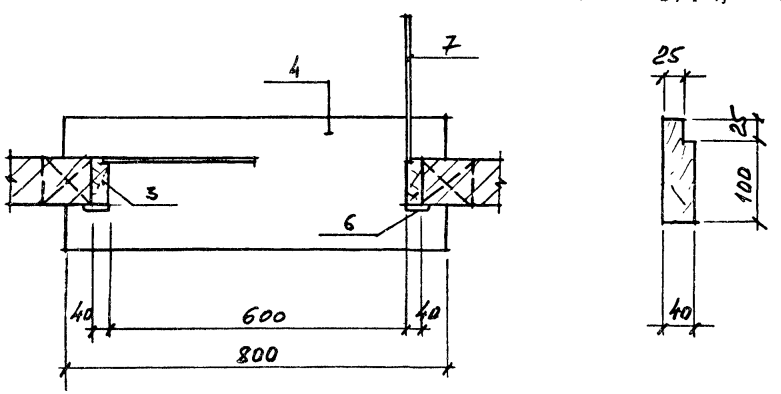

1. Все деревянные элементы окна обработать огнезащитным составом, получаемым путем смешения лака ХСЛ с сополом.

Привязан

Инв. №

Инв.№ подл.	Подпись и дата	Взам.инв.№
6957	13.12.89	

Нач. отд.	Попов	
Зам. нач. отд.	Варфоломеев	
Н. контр.	Штырова	
Нач. бюро	Пещерова	
Нач. гр.	Маликова	
Проверил	Ивлицкий	
Исполнил	Маликова	

ТП 416-1-230.89 КЖИ-1900

Окно ОК-4

Стадия	Масса	Масштаб
Р		
Лист 1	Листов 1	

ГСПИ

Формат А3

Типовой проект 416-1-230.89 Альбом 4

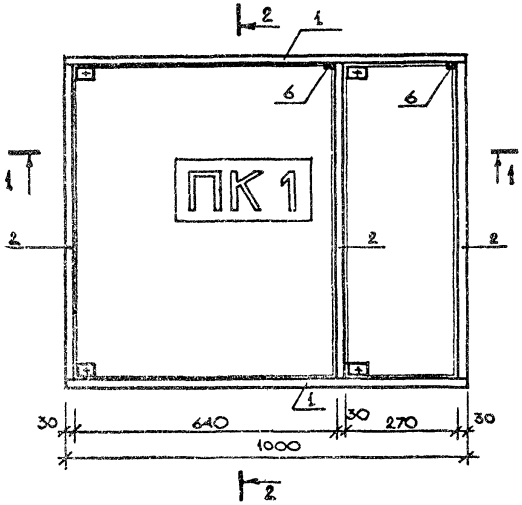

2-2

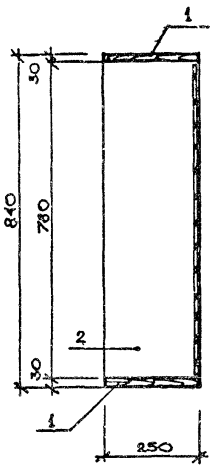

1-1

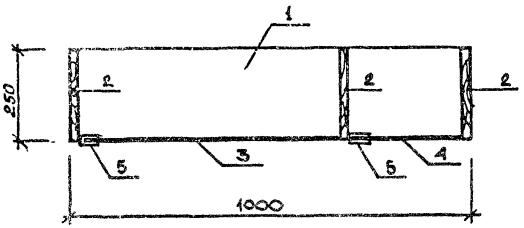

Формат	Зона	Поз.	Обозначение	Наименование	Кол.	Примечание
				ДОКУМЕНТАЦИЯ		
А4			ТП416-1-230.89 КЖИ-ТТ3	Технические требования		
				к изготовлению столяр-		
				ных изделий		
				ДЕТАЛИ		
БЧ		1	ТП416-1-230.89 КЖИ-2301	Доска 250×30 ГОСТ 24454-80* 2×1000	2	
БЧ		2	-2302	То же 2×780	3	
БЧ		3	-2303	Стекло S=6 ГОСТ 111-78* 635×775	1	
БЧ		4	-2304	То же 265×775	1	
				ИЗДЕЛИЯ		
		5	ОСТ 13-40-75	Петля мебельная 3.12-Г	4	
		6	то же	Магнит мебельный	2	

Инв.№ подл.	Подпись и дата	Взам.инв.№
6357	13.12.89	

Привязан

Инв. №

НАЧ.ОТД.	ПОПОВ	
ЗАМ.НАЧ.ОТД.	ВАРФОЛОМЕЕВ	
Н.КОНТР.	ШТЫРОВА	
НАЧ.БЮРО	ПЕШЕХОНОВ	
НАЧ.ГР.	МАЛИКОВА	
ПРОВЕРИЛ	МАЛИКОВА	
СТ.ИНЖ.	ИВАНИЦКИЙ	

ТП416-1-230.89 КЖИ-2300

Шкаф ПК-1

Стадия	Массе	Масштаб
Р		

Лист 1 Листов 1

ГСПИ

Формат А3

Альбом 4

Типовой проект 416-1-230.89

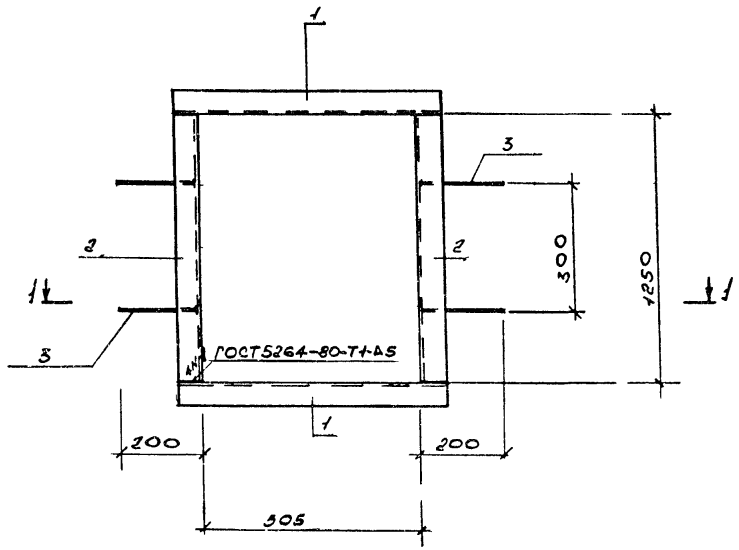

1 – 1

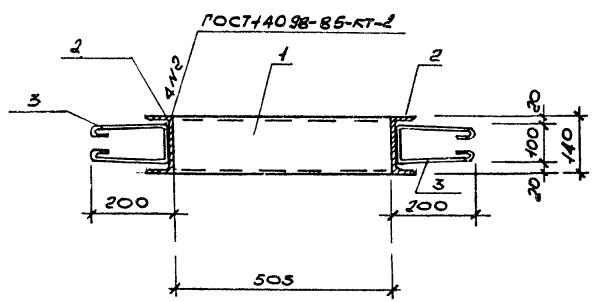

Формат	Зона	Поз.	Обозначение	Наименование	Кол.	Примечание
				Документация		
А4			ТП416-1-230.89 КЖИ-ТТ2	Технические требования к изготовлению арматурных, закладных и металлических изделий.		
				Детали		
Б4		1	ТП416-1-230.89КЖИ-2101	С14 ГОСТ8240-72* ℓ=625	2	7,7кг
Б4		2	-2102	то же ℓ=1250	2	15,4кг
Б4		3	-2103	Ф6АI ГОСТ5781-82* ℓ=680	4	0.3кг

Нач.отд.	Попов		
Зам.нач.отд.	Варфоломеев		
Н.контр.	Штырова		
Нач.бюро	Пешехонов		
Нач.гр.	Маликова		
Провер.	Иваницкий		
Инженер	Савельева		

ТП 416-1-230.89 КЖИ-2100

Рамка РМ-5.

Стадия	Масса	Масштаб
Р	47,40кг	

Лист 1 Листов 1

ГСПИ

Привязан

Инв. №

Инв.№ по 6357

Подпись и дата 13.12.89

Взам.инв.№

Копировал

Формат 13

gost.e-ecolog.ru