ТИПОВОЙ ПРОЕКТ
144-000-967с.93

ОДНОЭТАЖНЫЙ ОДНОКВАРТИРНЫЙ 6-КОМНАТНЫЙ ЖИЛОЙ ДОМ СО СТЕНАМИ ИЗ СЫРЦОВОГО КИРПИЧА, УСИЛЕННЫМИ СЕТЧАТЫМ АРМИРОВАНИЕМ

(ДЛЯ ИНДИВИДУАЛЬНЫХ ЗАСТРОЙЩИКОВ)

АЛЬБОМ I

АС АРХИТЕКТУРНО-СТРОИТЕЛЬНЫЕ РЕШЕНИЯ СТР 4-42
ВК ВНУТРЕННИЕ ВОДОПРОВОД И КАНАЛИЗАЦИЯ СТР 43-45
ОВ ОТОПЛЕНИЕ И ВЕНТИЛЯЦИЯ СТР 46-50
ЭО ЭЛЕКТРООСВЕЩЕНИЕ СТР 51-52
СС СВЯЗЬ И СИГНАЛИЗАЦИЯ СТР 53-54
ГСВ ГАЗОСНАБЖЕНИЕ СТР 55-57

Ц00189-01

gost.e-ecolog.ru

ТИПОВОЙ ПРОЕКТ
144-000-967 с 93

ОДНОЭТАЖНЫЙ ОДНОКВАРТИРНЫЙ 6-КОМНАТНЫЙ ЖИЛОЙ ДОМ СО СТЕНАМИ ИЗ СЫРЦОВОГО КИРПИЧА, УСИЛЕННЫМИ СЕТЧАТЫМ АРМИРОВАНИЕМ

(ДЛЯ ИНДИВИДУАЛЬНЫХ ЗАСТРОЙЩИКОВ)

АЛЬБОМ I

СОСТАВ ПРОЕКТА

АЛЬБОМ I	АРХИТЕКТУРНО-СТРОИТЕЛЬНЫЕ РЕШЕНИЯ, ВНУТРЕННИЕ ВОДОПРОВОД И КАНАЛИЗАЦИЯ, ОТОПЛЕНИЕ И ВЕНТИЛЯЦИЯ, ЭЛЕКТРООСВЕЩЕНИЕ, СВЯЗЬ И СИГНАЛИЗАЦИЯ, ГАЗОСНАБЖЕНИЕ
АЛЬБОМ II	СПЕЦИФИКАЦИИ ОБОРУДОВАНИЯ
АЛЬБОМ III	ВЕДОМОСТИ ПОТРЕБНОСТИ В МАТЕРИАЛАХ
АЛЬБОМ IV	СМЕТЫ

РАЗРАБОТАН ТАДЖИКГИПРОСЕЛЬСТРОЕМ

ГЛ. ИНЖЕНЕР ИНСТИТУТА СУЛТАНОВ А.С
ГЛ. ИНЖЕНЕР ПРОЕКТА НЕМЦЕВ В.И

РАБОЧИЙ ПРОЕКТ УТВЕРЖДЕН
И ВВЕДЕН В ДЕЙСТВИЕ
ГОССТРОЕМ ТАДЖИКИСТАНА
ПРИКАЗ N4 ОТ 30.03.93г.

Альбом I

N N листов	Наименование листа	стр.
	Содержание альбома (начало).	2
	Содержание альбома (окончание).	3
	Комплект АС	
1	Общие данные (начало)	4
2÷9	Общие данные (продолжение).	5÷12
10	Общие данные (окончание).	13
11	Примерный генплан	14
12	Фасады в осях 1-5; А-Г; 5-1; Г-А; (основной вариант).	15
13	Фасады в осях 1-5; А-Г; 5-1; Г-А; (вариант с двухскатной крышей).	16
14	Фасады в осях 1-5; А-Г; 5-1; Г-А (вариант с четырехскатной крышей).	17
15	План стен	18
16	Разрез 1-1	19
17	Спецификации заполнения проемов, перемычек эл-тов крепления перегородок.	20
18	Ведомость отделки помещений	21
19	План расстановки мебели	22
20	Схема расположения фундаментов	23
21	Схема котлована. Сечения фундаментов.	24
22	Схемы расположения подпольных каналов (вариант - централизованное отопление).	25
23	Схемы расположения подпольных каналов (вариант - поквартирное отопления).	26
24	Схема расположения элементов покрытия и антисейсмического пояса.	27
25	Спецификация к схеме расположения эл-тов	28

N N листов	Наименование листа	Примеч.
	покрытия и антисейсмического пояса	
26	Узлы 2÷4	29
27	Узлы 5÷7	30
28	Схема расположения эл-тов крыши (основной вариант)	31
29	Спецификация к схеме расположения эл-тов крыши (основной вариант)	32
30	Схема расположения элементов крыши (вариант с двухскатной крышей)	33
31	Схема расположения элементов крыши (вариант с четырёхскатной крыщей)	34
32	Спецификация к схемам расположения эл-тов крыши (вариант с четырёх и двухскатной крышей)	35
33	Узлы 8÷19	36
34	Схема армирования стен	37
35	Монолитные приямки ПР1÷ПР4, лотки ЛМ-1, ЛМ-2, и плиты ПК-1 и ПК-2.	38

Привязан:

Инв. №

Н. контр.	Султанов		
Нач. отд.	Звездина		
ГИП	Нетцев		
Зав. гр.	Урманова		
Инж.	Миллер		

Копиров. Фризен

т.п. 144-000-967с.93

Одноэтажный однокварти-рный 6-комнатный экспер. дом со стенами из кирпича, усилен. сетчатым армиров.

Стад.	Лист	Листов
Р.П.	1	

Содержание альбома (начало)

ТАДНИИГИПРОСЕЛЬСТРОЙ

Ц 00189-01 3

Инв. № подл. | Подпись и дата | Взам. инв. №

Альбом I

N N листов	Наименование листа	стр
36	Сетка С1÷С4 деревянный щит Щ-1.	39
37	Сетки С5÷С-19, МН-1.	40
38	Каркас дымовой трубы. Дверь ИД-1.	41
39	Схема расположения отверстий	42
	Комплект ВК	
1	Общие данные	43
2	План. Схемы систем В1, Т3, К1. (Централизованное горячее водоснабжение).	44
3	План. Схемы систем В1, Т3, К1. (Местное горячее водоснабжение)	45
	Комплект ОВ	
1	Общие данные (начало)	46
2	Общие данные (окончание)	47
3	План системы отопления (вариант централизованного отопления)	48
4	План системы отопления (вариант поквартирного отопления)	49
5	Схемы систем отопления (вариант централизованного и поквартирного отопления).	50
	Комплект ЭО	
1	Общие данные	51
2	План электроосвещения	52
	Комплект СС	
1	Общие данные	53
2	План сети радиофикации	54
	Комплект ГСВ	
1	Общие данные	55
2	План газопровода.	56
	Схема газопровода (природный газ)	
3	План газопровода	57
	Схема газопровода. (сжиженный газ).	

Привязан:

Инв. №

Н.контр	Султанов	
Нач.отд.	Звездина	
ГИП	Немцев	
Зав.гр.	Урманова	
Инж.	Милер	

Копир. Фризен

т.п. 144-000-967с.93

Одноэтажный однаквартирный 6-комнатный жилой дом с стенами из сырцового кирпича, усилен. сетчат. армированием.

Стадия	Лист	Листов
Р.П.	2	

Содержание альбома (окончание)

ТАДИНГИПРОСЕЛЬСТРОЙ

Ц 00189-01 4

Инв. № подл. | Подпись и дата | Взам. инв. №

Альбом I

Ведомость рабочих чертежей основного комплекта „АС"

Лист	Наименование	Примечание
1	Общие данные (начало).	4
2-9	Общие данные (продолжение)	5÷12
10	Общие данные (окончание)	13
11	Примерный генплан.	14
12	Фасады в осях 1-5, А-Г, 5-1; Г-А (основной вариант)	15
13	Фасады в осях 1-5; А-Г, 5-1; Г-А (вариант с двухскатной крышей)	16
14	Фасады в осях 1-5; А-Г; 5-1; Г-А (вариант с четырехскатной крышей).	17
15	План стен	18
16	Разрез 1-1	19
17	Спецификация заполнения проёмов, перемычек, элементов крепления перегородок	20
18	Ведомость отделки помещений	21
19	План расстановки мебели	22
20	Схема расположения фундаментов	23
21	Схема котлована Сечения фундаментов	24
22	Схемы расположения подпольных каналов (вариант-централизованное отопление)	25
23	Схемы расположения подпольных каналов (вариант-поквартирное отопление)	26
24	Схема расположения элементов покрытия и антисейсмического пояса.	27
25	Спецификация к схеме расположения эл-тов покрытия и антисейсмического пояса.	28
26	Узлы 2÷4.	29
27	Узлы 5÷7.	30
28	Схема расположения элементов крыши (основной вариант)	31
29	Спецификация к схеме расположения элементов крыши (основной вариант)	32
30	Схема расположения элементов крыши (вариант с двухскатной крышей)	33
31	Схема расположения элементов крыши (вариант с четырёхскатной крышей).	34
32	Спецификация к схемам расположения элементов крыши (вариант с четырёхскатной и двухскатной крышей)	35
33	Узлы 8-19	36
34	Схема армирования стен.	37
35	Монолитные приямки ПР-1 ÷ ПР-4, лотки ЛМ-1, ЛМ-3 и плиты ПК-1, ПК-2.	38
36	Сетки С1 ÷ С-4. Деревянный щит Щ-1	39
37	Сетки С-5 ÷ С-19 МН-1.	40
38	Каркас дымовой трубы. Дверь ЩД-1.	41
39	Схема расположения отверстий.	42

Настоящий проект выполнен в соответствии с действующими нормами и правилами

Гл инженер проекта В.И Немцев

Взам инв №

Подпись и дата

Инв. № подл.

Привязан:

Инв №

Н.контр. Султанов

т.п. 144-000-967с.93 АС

Нач отд	Звездина	
ГИП	Немцев	
Зав. гр.	Урманова	
Инжен.	Мимер	

Одноэтажный однокварт. 6-комнатный жилой дом со стенами из сырцового кирпича, усилен сетчатым армированием

Стадия	Лист	Листов
РП.	1	39

Общие данные (начало).

ТАДГИНГИПРОСЕЛЬСТРОЙ

Копиров. Фризен

Ц 00189-01 5

Альбом I

Ведомость основных комплектов рабочих чертежей.

Обозначение	Наименование	Примечание
АС	Архитектурно-строительные	
	решения.	
ВК	Внутренние водопровод и	
	канализация	
ОВ	Отопление и вентиляция.	
ЭО	Электроосвещение	Альбом I
СС	Связь и сигнализация	
ГСВ	Газоснабжение	

Ведомость ссылочных и прилагаемых документов

Обозначение	Наименование	Примечание
	Ссылочные документы.	
1.136-10	Двери деревянные внутренние	
	для жилых и общественных зданий	
1.136-12	Унифицированные деревянные фрамуги для жилых и общественных зданий.	
1.136.5-23	Окна и балконные двери деревянные	
	с двойным остеклением для жилых	
	зданий.	

Обозначение	Наименование	Примечание
2.144-1/88	Узлы полов жилых зданий	
2.130-2т в 2	Детали стен и перегородок	
	жилых зданий	
	Прилагаемые документы.	
АС. ВМ.	Ведомости потребности	
	в материалах	Альбом III
	Сметы	Альбом IV

Взам. инв. №

Подпись и дата

Инв. № подл.

Привязан:

Инв. №

Н. контр.	Султанов	
Нач. отд.	Звездина	
ГИП	Немцев	
Зав. гр.	Урманова	
Инж.	Шикнеева	

Копиров. Фризен

т.п. 144-000-967 с. 93 АС

Одноэтажный одноквартирный 6-комнатный жилой дом со стенами из сырцового кирпича, усилен сетчатым армированием.

Стадия	Лист	Листов
Р.П.	2	

Общие данные (продолжение).

ТАДЖИКГИПРОСЕЛЬСТРОЙ

Ц 00189-01 6

Альбом I

Ведомость спецификаций.

Лист	Наименование	Примечание
17	Спецификация заполнения проёмов	
	Спецификация эл-тов крепления перегородок	
	Спецификация перемычек.	
20	Спецификация к схеме расположения	
	фундаментов	
22	Спецификация к схемам расположения	
	подпольных каналов (вариант - централизованное	
	отопление)	
23	Спецификация к схемам расположения	
	подпольных каналов (вариант - поквартирное	
	отопление).	
25	Спецификация к схеме расположения эл-тов	
	покрытия и антисейсмического пояса	
26	Спецификация на узлы 2÷4	
27	Спецификация на узлы 5÷7.	
29	Спецификация к схеме расположения	
	эл-тов крыши (основной вариант)	

Лист	Наименование	Примечание
32	Спецификация к схемам расположения	
	эл-тов крыши (вариант с четырёх-	
	и двухскатной крышей)	
34	Спецификация к схеме армирования	
	стен	
35	Спецификация на монолитные приямки,	
	лотки и плиты	
36	Спецификация на сетки С-1÷С-4	
36	Спецификация древесины на Щ-1	
37	Спецификация на сетки С-5÷С-19, МН-1	
38	Спецификация на каркас дымовой трубы	
38	Спецификация древесины на ЦД-1	

Взам инв. №

Подпись и дата

Инв. № подл.

Привязан:

Инв. №

Н. контр.	Султанов	
Нач. отд.	Звездина	
ГИП	Нетцев	
Зав. гр.	Урманова	
Инжен.	Миллер	

Копиров. Фризен

т.п. 144-000-967с.93 АС

Одноэтажный однаквартирный 6-комнатный жилой дом со стенами из сырцового кирпича, усилен сетчатым армированием

Стадия	Лист	Листов
Р.П.	3	

Общие данные (продолжение)

ТАДГИНЖГИПРОСЕЛЬСТРОЙ

Ц00189-01 7

Альбом I

Технико-экономические показатели.

№№ п/п	Наименование	Един. изм.	Примечание
1	Жилая площадь	м²	85,04
2	Площадь летних помещений	м²	37,39 / 36,14
3	Общая площадь (с учетом летних помещений)	м²	169,83 / 168,17
4	Общая площадь (без учета летних помещений).	м²	132,44 / 132,03
5	Площадь застройки	м²	220,66 / 226,62
6	Строительный объем	м³	670,27 / 691,58
7	$K_1 = \frac{\text{жилая площадь}}{\text{общая площадь (с учетом летн. помещ.)}}$		0,5 / 0,51
8	$K_2 = \frac{\text{строительный объем}}{\text{жилая площадь}}$		7,88 / 8,13
9	Общая сметная стоимость	тыс. руб.	27,28
	в том числе:		
	строительно-монтажных работ	тыс. руб	27,28
10.	Общая сметная стоимость на 1 м² общей площади (с учетом летних помещений)		
11	Расход стали натуральной на 1 м² общей площади (с учетом летних помещений).	т	0,005
12.	Расход стали приведенной к кл. А-I и Ст. 3 на 1 м² общей площади (с учетом летних помещ.)	т	0,008
13	Расход леса, приведенного к круглому лесу на 1 м² общей площади (с учетом летних помещений)	м³	0,27

№ п/п	Наименование	Един. изм.	Показатели
14	Расход цемента, приведенного к марке 400 на 1 м² общей площади (с учетом летних помещений).	т	0,074
15	Расход электроэнергии на 1 м² общей площади в год (с учетом летних помещений).	квт.час	27,03
16	Расход тепла на 1 м² общей площади (без учета летних помещений).	ккал./час·м²	84/140
17	Расход черного металла на 1 м² общей площади здания (без учёта летних помещений), на ОВ по проекту / контрольный	кг/м²	0,89/4,5
18	Расход черного металла на 1 м² общей площади здания (без учета летних помещений) на ВК. а) водопровод по проекту / контрольный	кг/м²	0,39/1,2
19	Трудозатраты построечные	чдн	382
20	Трудозатраты на 1 м² общей площади (с учетом летних помещений).	чдн.	2,25

Показатели в числителе даны для варианта с толщиной наружных стен 380 мм, в знаменателе - для варианта с толщиной наружных стен 510 мм.

Взам. инв. №

Подпись и дата

Инв. № подл.

Привязан:

Инв. №

Н. контр	Султанов	
Нач. отд.	Звездина	
ГИП	Немцев	
Зав. гр.	Урманова	

т.п. 144-000-967 с. 93

АС

Одноэтажный однаквартирный 6-комнатный жилой дом со стенами из сырцового кирпича, усиленного сетчатым армированием.

Стадия	Лист	Листов
Р.П.	4	

Общие данные (продолжение).

ТАДЖИКГИПРОСЕЛЬСТРОЙ

Капиров. Фризен Г.

Ц 00189-01 8

Альбом I

I. Общая часть

Типовой проект „Одноэтажного одноквартирного 6-комнатного жилого дома со стенами из сырцового кирпича, усиленными сетчатым армированием" разработан на основании задания, утверждённого „Казтиппроектом" от 11 ноября 1991 года и плана по типовому проектированию на 1991-1992 г.

Проект предназначен для строительства в сельской местности во II, III, IV климатических районах с расчётной сейсмичностью 7, 8 баллов на грунтах непросадочных и просадочных II типа. Грунты в основании согласно СН 227-82. Основной вариант - сейсмичность 8 баллов, грунты непросадочные, централизованное отопление Расчетная зимняя температура наружного воздуха минус 14°С, 20°С, 25°С. Нормативное значение веса снегового покрова - 70 кгс/м². Нормативное значение ветрового давления - 38 кгс/м².

Здание относится к III классу сооружений. Степень долговечности ограждающих конструкций - III. Степень огнестойкасти - V. Здание оборудуется электроосвещением, санитарно-техническими системами отопления, вентиляции, холодного и горячего водоснабжения, канализации и слаботочными устройствами.

Источники питания.

Теплоснабжение - от наружных тепловых сетей (вариант - поквартирная система отопления).

Холодное водоснабжение - от поселковой водопроводной сети

Горячее водоснабжение - от наружных тепловых сетей (вариант - от котла КС-ТСВ-16).

Канализация - в поселковую канализационную сеть

Газоснабжение - от индивидуальной балонной установки (вариант - природный газ).

Электроснабжение - от поселковых электросетей.

Слаботочные устройства - от поселковой сети.

II. Архитектурно-планировочные решения.

Основные архитектурно-планировочные решения приняты согласно СНиП 2.08.01-89 „Жилые здания."

Здание жилого одноквартирного дома решено одноэтажным

Вход в дом решен со стороны двора через веранду.

В состав квартиры входят: передняя, общая комната, спальные комнаты, кухня, ванная, уборная, кладовые, веранда.

Дан примерный генплан приусадебного участка площадью 1200 м² с возможным набором хозяйственных построек.

III. Наружная и внутренняя отделка.

Стены с двух сторон от отметки -0,15 до отметки +0,15 (зона стыка сеток и повышенного увлажнения) штукатурятся цементным раствором М200 толщиной 2,5 см. Выше отм. +0,15 стены штукатурятся цементно-гипсопесчаным раствором М25.

Взам. инв. №

Подпись и дата

Инв. № подл.

Н. контр	Султанов		т.п. 144-000-967 с. 93 АС
Нач. отд	Звездина		Одноэтажный одноквартирный 6-комнатный жилой дом со стенами из сырцового кирпича, усиленными сетчатым армированием
ГИП	Немцев		Стадия: Р.П. / Лист: 5 / Листов:
Зав. гр.	Уранова		Общие данные (продолжение).
Привязан:			ТАДИНГИПРОСЕЛЬСТРОЙ
Инв. №			

Копиров. Фризен

Ц 00189-01 9

Альбом I

а) Наружная отделка

Основной вариант

Наружные поверхности стен после штукатурки белятся известью с добавлением цветных пигментов Цветовая окраска фасадов выполняется в один цвет (голубой, зеленый или коричневый), но с различной тональностью. Выступающие русты 2 см и членения окрашиваются в коллер светлого цвета, заглубленные плоскости в коллер более темного цвета.

Цоколь отделывается бетоном под шубу или штукатурится под руст. Крыльца штукатурятся цементным раствором.

Все деревянные элементы (окна, двери и тд) окрашиваются белой эмалью за 2 раза.

Цветовые решения фасадов должны в каждом отдельном случае утверждаться авторами привязки проекта

Вариант с двухскатной крышей.

Наружные поверхности стен после штукатурки белятся известью с добавлением цветных пигментов.

Цоколь отделывается бетоном под шубу или штукатурится под руст. Крыльца штукатурятся цементным раствором.

Вариант с четырехскатной крышей.

Отделка наружных стен эдентична отделке в основном варианте, но предусматривает облицовку стен под окнами мелкой плоской речной галькой. Цоколь облицовывается мелкой плоской речной галькой промывается соляной кислотой и покрывается бесцветным лаком.

б) Внутренняя отделка.

Внутренние поверхности стен после штукатурки белятся известью. Потолок подшивается фанерой и окрашивается эмалью. Внутренние поверхности стен. ванной и уборной до нанесения отделочного слоя покрыть 3-х процентным водным раствором гидрофобных кремнийорганических соединений ГКЖ-10

Кухня (по длине кухонного фронта), ванная и уборная, где располагаются сан. приборы отделываются глазурованной керамической плиткой

Коллера окраски или побелки всех помещений подбираются при привязке.

Н. контр	Султанов			т.п. 144-000-967 с. 93			АС-
Нач отд.	Звездина			Одноэтажный одноквартирный 6-комнатный жилой дом со стенами из сырцового кирпича усилен сетчатым армированием	Стадия	Лист	Листов
ГИП	Немцев				рп	6	
Зав гр	Урманова			Общие данные (продолжение)	ТАДЖИКГИПРОСЕЛЬСТРОЙ		

Привязан

Инв N

Копиров Фризен В Н.

Ц00189-01 10

Взам инв №

Подпись и дата

Инв № подл.

Альбом I

окрашиваются эмалью светлых тонов за 2 раза.

Полы в жилых помещениях приняты дощатые по лагам. В банной комнате и уборной - из керамической плитки, на веранде - бетонные.

Указания по отделки каждого помещения даны в ведомости отделки помещений (смотри лист АС-18).

IV Конструктивная часть.

- Здание запроектировано одноэтажным.
- Фундаменты выполняются из монолитного бетона класса В 7,5.
- Гидроизоляция из слоя цементного раствора состава 1:2, толщиной 2 см.
- Отмостка - асфальтобетонная шириной 0,7м - для непросадочных грунтов и 2,0 м. - для грунтов II типа просадочности.
- Наружные и внутренние стены выполняются из сырцового кирпича. марки не ниже „15" для семибальной зоны, марки „25" для восьмибальной зоны на глинопесчанном растворе марки „ 15."

Для обеспечения необходимой сейсмостойкости стены усиливаются горизонтальным и вертикальным сетчатым армированием.

Горизонтальные сетки укладываются так, что крайние продольные стержни сеток выходят на 1см за плоскость стены с каждой стороны, а в углах и примыканиях стен сетки на 30 см выводятся за плоскость здания и загибаются.

Горизонтальные сетки укладываются по всему периметру здания на отметках: - 0,11м ; -0,01; 0,590; 1,190 ; 1,790 ; 2,390.

Вертикальные сетки устанавливаются с двух сторон стены от отметки -0,12м и замыкаются на деревянном сейсмопоясе. Все пересечения стержней сеток горизонтального и вертикального армирования связываются вязальной проволокой.

В местах оконных и дверных проемов сетки разрезаются, загибаются и связываются между собой. Установка сеток приведена на листах АС-21,34.

В зависимости от расчетной сейсмичности параметры армирования дифференцированы.

- Перегородки армокирпичные из глиняного полнотелого, пластического прессования кирпича М75 на растворе М50 и из гипсовых плит.
- Покрытие - по деревянным балкам.
- Кровля - из волнистых асбестоцементных листов по деревянной обрешетке и стропилам. Все деревянные элементы обрабатать специальным раствором для защиты от гниения и возгорания согласно указаниям глав СНиП II 25-80 и СНиП 3.03.01-87.
- Полы - деревянные, керамические, бетонные.
- Окна - по серии 1.136.5-23
- Двери - по серии 1.136.-10, 1.136.5-19, 1136.5-10.

V Рекомендации по организации строительных и монтажных работ.

Подготовительные работы осуществляются в соответствии с требованиями СНиП 3.01.01.85. „ Организация строительного производства."

Инв.№ подл. | Подпись и дата | Взам.инв.№

Н.контр.	Султанов			т.п. 144-000-967с.93		АС
Привязан				Одноэтажный однокварт. 6-ти комнатный жилой дом со стенами из сырцового кирпича усилен. сетчат. армированием	Стадия	Лист	Листов
Нач.отд.	Звездина				РП	7	
Гип	Немцев						
Зав.гр.	Урманова			Общие данные (продолжение)	ТАДЖИКГИПРОСЕЛЬСТРОЙ		
Инв.№							

Копиров. Фризен

ЦОО 189-01 11

Альбом I

Работы по нулевому циклу должны осуществляться согласно СНиП 3.02.01-87 „Земляные сооружения, основания и фундаменты."

В виду незначительного объема строительно-монтажных работ перед отрывкой траншей под фундаменты проводят работы по устройству внешних коммуникаций (водопровод, электрические сети). Указанные коммуникации используются для нужд строительства.

Строительно-монтажные работы ведутся с соблюдением правил по технике безопасности в соответствии с требованиями СНиП III-4-80* „Техника безопасности в строительстве."

Вопросы техники безопасности отражаются в проектах производства работ с учетом принятых методов выполнения видов работ

Производство бетонных работ в зимних условиях при средней суточной температуре ниже +5°С и минимальной температуре ниже 0°С должно осуществляться в соответствии с проектами производства работ или технологическими картами, разработанными с учетом требований СНиП 3.03.01-87 „Несущие и ограждающие конструкции."

VI Рекомендации по привязке на просадочных грунтах

При привязке к конкретным условиям следует руководствоваться указаниями СНиП 2.02.01-83, СНиП 2.04.02-84.
(Допустимая величина просадки с учетом осадки не должна превышать 8 см.).

Метод устранения просадочных свойств грунта принимается в зависимости от конкретных инженерно-геологических условий площадки строительства, а также определяется технико-экономическим расчетом.

В проекте разработан вариант водозащитных мероприятий для строительства на грунтах II типа просадочности без устранения просадочных свойств грунта основания.

Для грунтов II типа просадочности предусмотреть грунтовую подушку.

Инв.№ подл. | Подпись и дата | Взам. инв.№

Н.контр.	Султанов			т.п. 144-000-967 с.93	АС	
Привязан						
Нач.отд	Звездина			Одноэтажный однокварт. 8-ти комнатный жилой дом со стенами из сырцового кирпича, усилен. сетчатым армированием	Стадия	Лист	Листов
ГИП	Немцев				Р.П.	8	
Зав.гр.	Уманова			Общие данные (продолжение)	ТАДИИНГИПРОСЕЛЬСТРОЙ		
Инв.№:							

Копиров. Фризен Г.

Альбом I

Техническое обслуживание здания

Все работы по техническому обслуживанию здания выполнить согласно ВСН 58-88(р) „Положение об организации и проведении реконструкции, ремонта и технического обслуживания зданий, объектов коммунального и социально-культурного назначения."

Выполнение указаний по техническому обслуживанию здания дает возможность жилищно-эксплутационным организациям более квалифицированно осуществлять мероприятия по обеспечению нормативных сроков службы жилых зданий в каждом конкретном случае.

Основной работой жилищно-эксплуатационных организаций в данном случае являются:

- своевременное проведение частичных и общих осмотров конструкций и инженерного оборудования;
- устранения в кратчайшие сроки всех неисправностей и нарушений, выявленных при осмотрах в периоды между плановыми текущими ремонтами;
- безусловное выполнение плановых текущих ремонтов.

Своевременное обнаружение неисправностей и нарушений и быстрое устранение их является основным показателем высокого качества работы жилищно-эксплуатационной организации.

В перечень основных работ по текущему ремонту зданий входят следующие мероприятия:

1 Устранение местных деформаций путем перекладки и усиления стен.
2. Восстановление отдельных гидроизоляционных участков стен.
3. Смена отдельных участков ленточных фундаментов.
4 Замена отдельных участков отмосток по периметру зданий.

При частичных осмотрах обследуются элементы конструкций и инженерного оборудования и одновременно в процессе осмотра, производится устранение выявленных мелких неисправностей, а также обязательная наладка и регулировка приборов и оборудования (регулировка кранов, устранение утечки воды, смена прокладок, набивка сальников в кранах, очистка сифонов, регулировка смывных бачков).

Устранение незначительных неисправностей в системе отопления и горячего водоснабжения (замена стальных радиаторов при течи, осмотр и очистка грязевиков воздухосборников, вентилей, задвижек, очистка от накипи запорной арматуры и др.)

Устранение незначительных неисправностей электротехнических устройств.

Проверка наличия тяги в дымовентиляционных каналах. Мелкий ремонт печей.

При общих осмотрах, проводимых весной и осенью, обследуются все строительные конструкции, инженерное обородование, и отделка. Данные этих обследований являются исходным

Н. контр.	Султанов		т.п. 144-000-967 с. 93			АС
Нач. отд.	Звездина		Одноэтажный одноквартирный 6 комнатный жилой дом со стенами из сырцового кирпича усилен сетчатым армированием	Стадия	Лист	Листов
ГИП	Немцев			рп	9	
Зав гр.	Урманова		Общие данные (продолжение)	ТАДЖИКГИПРОСЕЛЬСТРОЙ		
Инж.	Миллер					

Привязан

Инв №

Инв № подл | подпись и дата | Взам. инв. №

Копиров. Фризен

Ц 00189-01 13

материалом при составлении объемных показателей для планового текущего ремонта, выполненного 1 раз в 3 года, а так же для определения объемов работ по подготовке домов к зиме.

Минимальная продолжительность эксплуатации до капитального ремонта для элементов жилых домов составляет:

Фундаменты ленточные бетонные	– 60 лет
Стены глинобитные	– 15 лет
Перекрытия деревянные по деревянным балкам	
Чердачные	– 30 лет
Крыши: стропила и обрешетка	– 50 лет
Покрытия крыши	
Асбестоцементные волнистые листы	– 30 лет
Перегородки гипсобетонные	– 60 лет
Двери и окна-переплёты	– 40 лет
Полы из керамической плитки по бетонному основанию	– 60 лет
Полы дощатые по грунту	– 20 лет
Крыльца бетонные с бетонными ступенями	– 20 лет
Трубопроводы холодной и горячей воды	– 30 лет
Трубопроводы канализации пластмассовые	– 60 лет

Периодичность проведения осмотров элементов жилых домов следующая:

Крыши	– 3-6 месяцев
Каменные конструкции	– 12 месяцев
Деревянные конструкции	– 6-12 месяцев
Дымовые трубы и дымоходы	– 3 месяца
Вентиляционные каналы	– 12 месяцев
Внутренняя и наружная отделка	– 6-12 месяцев
Полы	– 12 месяцев
Системы водопровода, канализации, горячего водоснабжения	3-6 мес.
Котлы	– 2 месяца
Скрытая электропроводка	– 6 месяцев

Инв. № подл. | Подпись и дата | Взам. инв. №

Н.контр.	Султанов		т.п. 144-000-967с.93		АС
Привязан:			Одноэтажный одноквартирный 6-комнатный жилой дом со стенами из сырцового кирпича, усилен. сетчатым армиров.	Стадия: Р.П.	Лист: 10	Листов:
Нач.отд	Звездина					
ГИП	Немцев					
Зав.гр.	Урманова		Общие данные (окончание)	ТАДЖИНГИПРОСЕЛЬСТРОЙ		
Инж.	Миллер					
Инв. №			Копиров. Фризен			

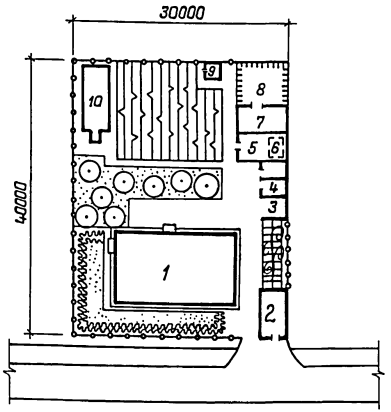

Экспликация

N п/п	Наименование	Этажность	Кол-во шт	Площадь застройки, м²
1	Жилой дом	1	1	220,66
2	Гараж для автомашины	1	1	25,6
3	Летняя кухня	1	1	16,0
4	Сарай для хранения хозинвентаря и твердого топлива	1	1	23,2
5	Хозяйственное помещение	1	1	30,4
6	Погреб (овощехранилище)	—	1	—
7	Хозпостройка для содержания скота и птицы	1	1	30,4
8	Выгульный двор	1	1	45,78
9	Уборная на 1 очко с выгребом	1	1	4,00
10	Теплица	1	1	41,23

N п/п	Наименование	Площадь м²	Площадь %
	Площадь участка	1200	100
	В том числе:		
А	площадь застройки,	437,27	36,44
Б	площадь дорожного покрытия,	198,5	16,54
В	площадь озеленения.	564,23	47,02

Условные обозначения

- проектируемые здания
- ограда
- фруктовый сад
- цветник
- пергола с виноградником
- ограждение сетчатое - 96 п.м.

В зависимости от района строительства дома - хозяйственные постройки и малые формы выполняют либо по типовым проектам типа 194-000-627.87, либо по индивидуальным проектам.

Н.контр.	Султанов		т.п. 144-000-96 Ус.93 АС
Привязан:			Одноэтажный одноквартирный 4-комнатный жилой дом со стенами из сырцового кирпича, усилен. сетчатым армированием. Стадия Р.П. Лист 11 Листов
Нач.отд.	Звездина		Примерный генплан. ТАДЖИКГИПРОСЕЛЬСТРОЙ
ГИП	Немцев		
Зав.гр.	Урманова		
Инж.	Кульмашева		
Инв. №			Копиров. Фризен

Ц 00189-01 15

Инв.№ подл. | Подпись и дата | Взам. инв.№

Альбом I

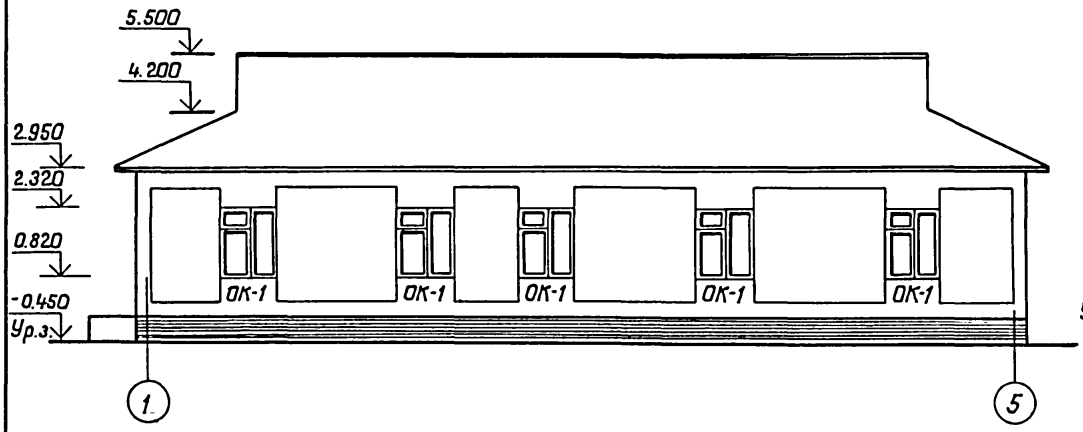

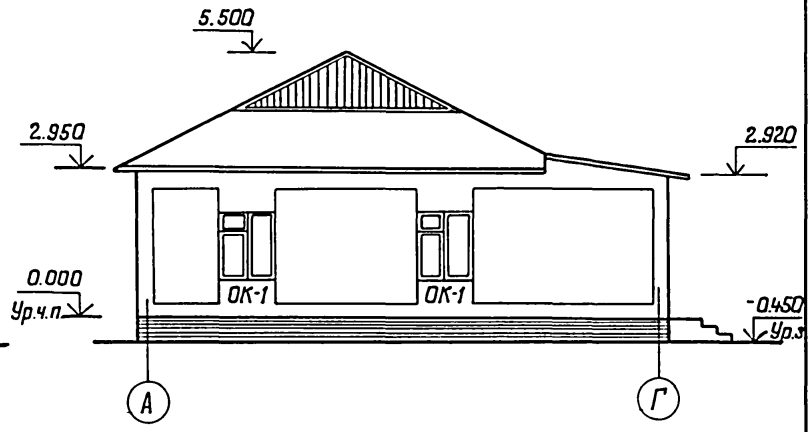

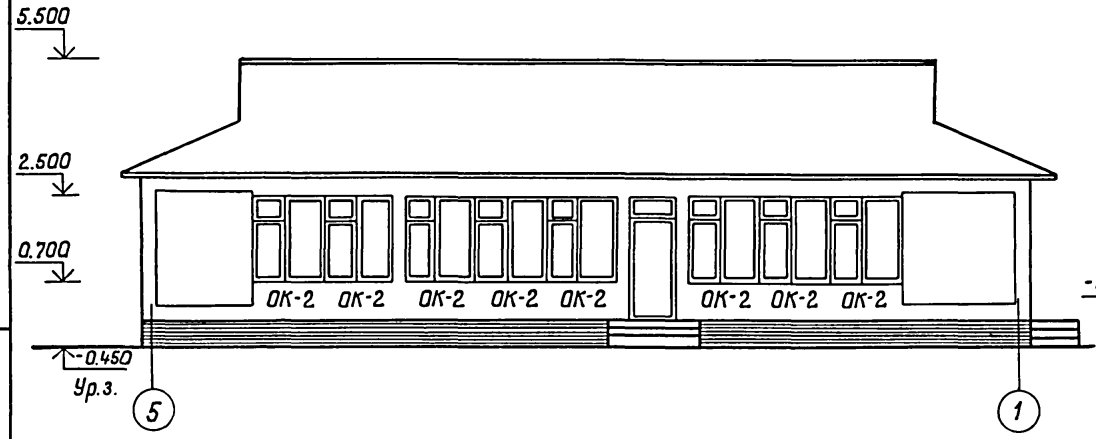

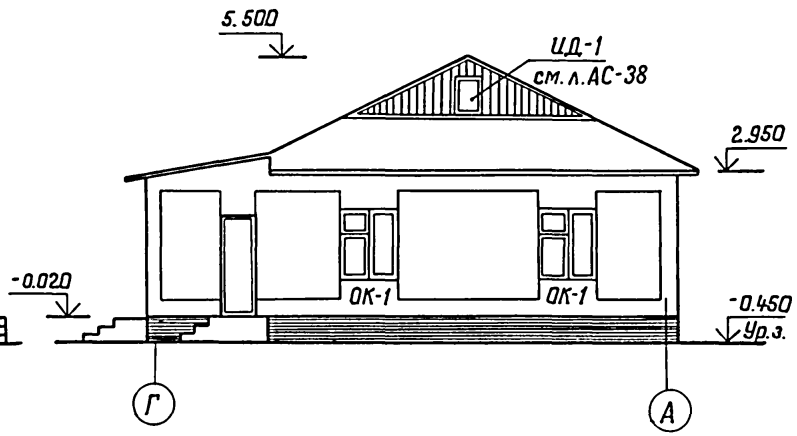

Н. контр	Султанов		
Нач. отд	Звездина		
ГИП	Немцев		
Зав. гр.	Урманова		
Инж.	Миллер		

т.п. 144-000-967 с.93 АС

Привязан:

Инв. №

Однозтажный одноквартирн. 6-комнатный жилой дом со стенами из сырцового кирпича усилен. сетчатым армиров.

Фасады в осях 1-5; А-Г; 5-1; Г-А. (основной вариант)

Стад.	Лист	Листов
Р.П.	12	

ТАДЖИКГИПРОСЕЛЬСТРОЙ

Копиров. Фризен

Ц 00189-01 16

Взам. инв. № | Подпись и дата | Инв. № подл.

Альбом I

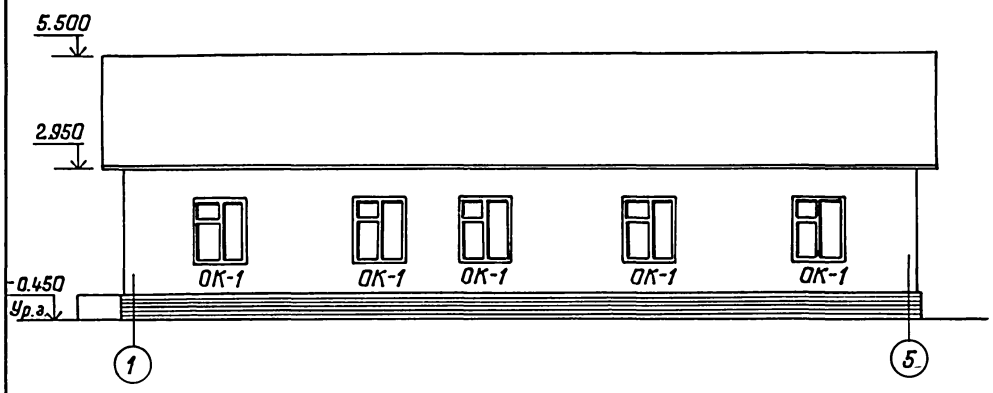

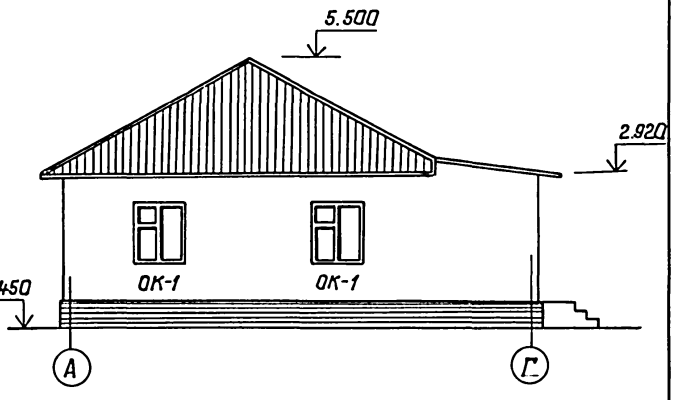

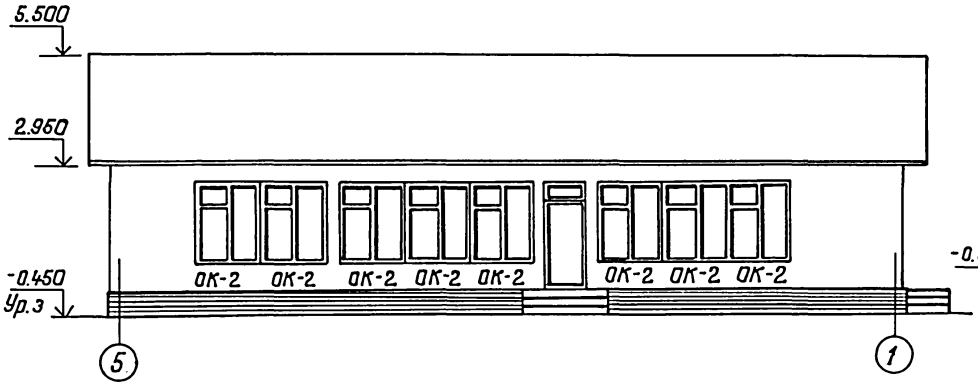

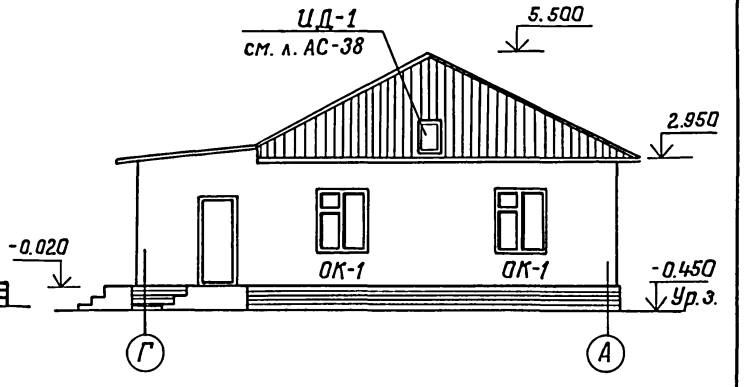

Взам. инв.№ | Подпись и дата | Инв.№ подл.

Н.контр	Султанов		
Привязан:			
Нач.отд	Звездина		
ГИП	Немцев		
Зав. гр.	Урманава		
Инж.Iк	Шикнеева		
Инв. №			

Копиров. Фризен

т.п. 144-000-967 с.93

АС

Одноэтажный одноквартирный 6-ти комнатный жилой дом со стенами из сырцового кирпича усиленного сетчат. армиров

Стад.	Лист	Листов
Р.П.	13	

Фасады в осях 1-5; А-Г; 5-1; Г-А (вариант с двухскатной крышей).

ТАДНИИГИПРОСЕЛЬСТРОЙ

Ц 00189-01 17

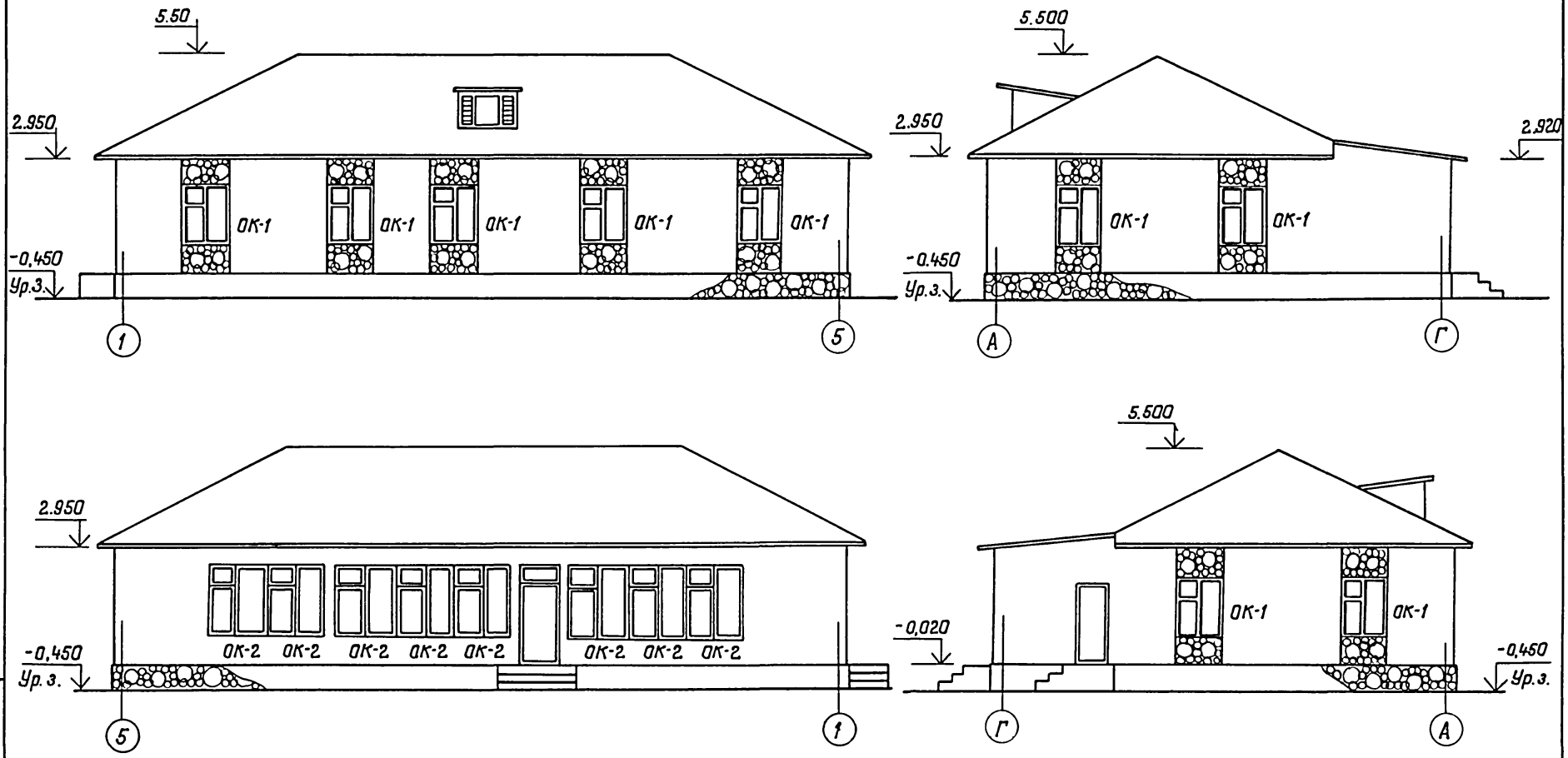

Альбом I

Инв. № подл.	Подпись и дата	Взам. инв. №

Н контр	Султанов		
Привязан:			
Нач. отд	Звездина		
ГИП	Немцев		
Зав. гр.	Урманова		
Инв. №			

Капирав. Фризен

т.п. 144-000-967с.93 АС

Одноэтажный однокварти-рный 6-комнатный жилой дом со стенами из сырцового кирпича, усилен. сетчат. армиров.

Стад.	Лист	Листов
Р.П.	14	

Фасады в осях 1-5; А-Г; 5-1; Г-А; (вариант с четырёхскатной крышей).

ТАДНИИГИПРОСЕЛЬСТРОЙ

Ц00189-01 18

Альбом I

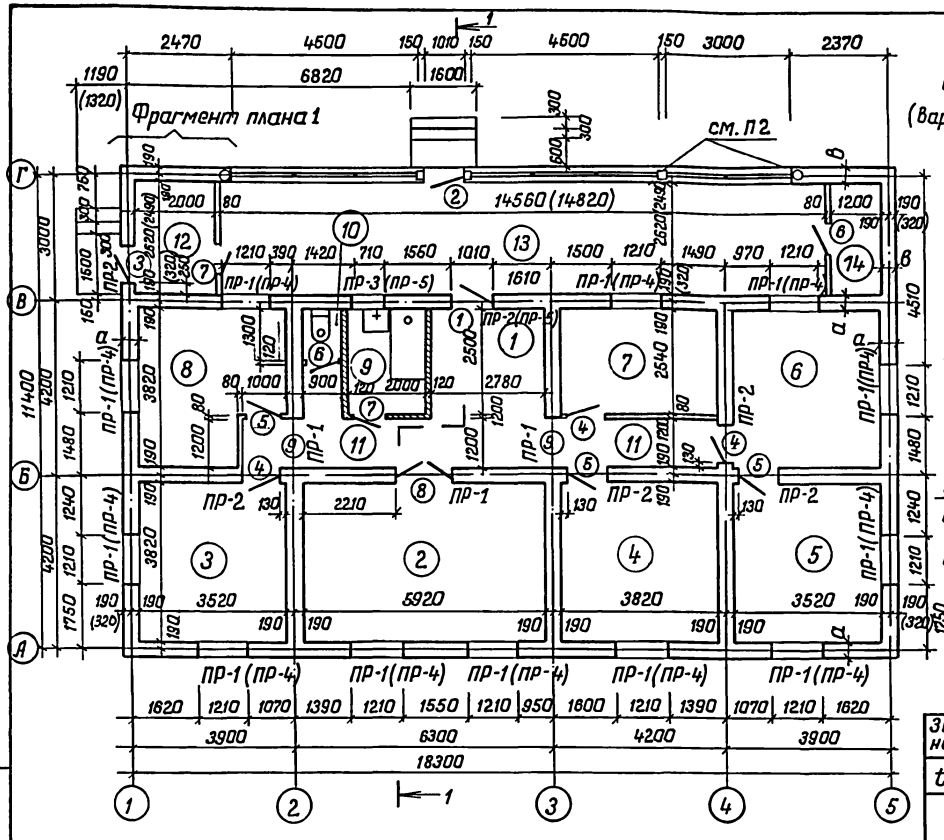

Фрагмент плана 1 (вариант поквартир. отоплен)

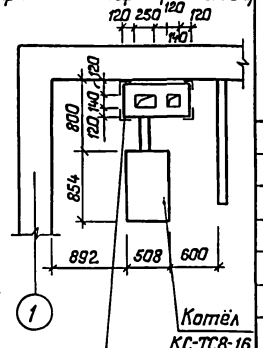

Экспликация помещений.

Номер по плану	Наименование	Площадь м²
1	Передняя	10,38
2	Общая комната	22,13
3	Спальня	13,08
4	Спальня	14,21
5	Спальня	13,08
6	Спальня	13,08
7	Спальня	9,45
8	Кухня	11,83
9	Ванная	4,85
10	Уборная	1,08
11	Коридор	11,19
12	Кладовая (тапочная)	5,06(4,81)
13	Веранда	37,39(36,14)
14	Кладовая	3,01(2,85)

Таблица толщин наружных стен.

Зимняя температура наружного воздуха	
$t°_н = -14°C$	$t°_н = -20°C, -25°C$
а = 380	а = 510
в = 380	в = 380

1. Цифры в скобках даны для варианта с толщиной стен 510мм при зимней температуре наружного воздуха -20°С, -25°С.
2. Деревянные стойки перед кладкой стен обернуть толью до отметки 0,700.
3. При варианте поквартирного отопления перегородка в тапочную облицовывается минераловатными плитами толщиной 60мм и оштукатуривается по сетке „рабица". Дверь в тапочную обивается жестью по слою асбеста.
4. Перегородки-армокирпичные из глиняного полнотелого пластического прессования кирпича М75 на растворе М50 - толщиной 120 мм, из гипсовых плит - толщиной 80мм.

Привязан:

Инв. №

Н. контр.	Султанов	
Нач. отд.	Звездина	
ГИП	Немцев	
Зав. гр.	Урманава	

т.п. 144-000-96 Ч.с.93

АС

Одноэтажный однаквартирный 6-комнатный жилой дом со стенами из силикатного кирпича, усилен. сетчатым армированием

Стадия	Лист	Листов
Р.П.	15	

План стен.

ТАДИЖГИПРОСЕЛЬСТРОЙ

Капирав. Фризен

Ц00189-01 19

Инв. № подл. | Подпись и дата | Взам. инв. №

Альбом I

Глиносаманная или известково-песчаная смазка - 30 мм
Утеплитель - см. таблицу
Слой толя
Черный потолок - доски 25 мм.
Деревянная балка - 40 × 200
Подшивка фанерой или ДВП.

Волнистые асбестоцементные листы СВ-1750 (ГОСТ 20430-84*)
Обрешетка из брусков 50 × 50 через 750 мм.
Стропила

Волнистые асбестоцементные листы СВ-1750 (ГОСТ 20430-84*)
Обрешетка из брусков 50 × 50 через 750 мм.
Стропила
Подшивка фанерой или ДВП (см. п.1)

Разрез 1-1

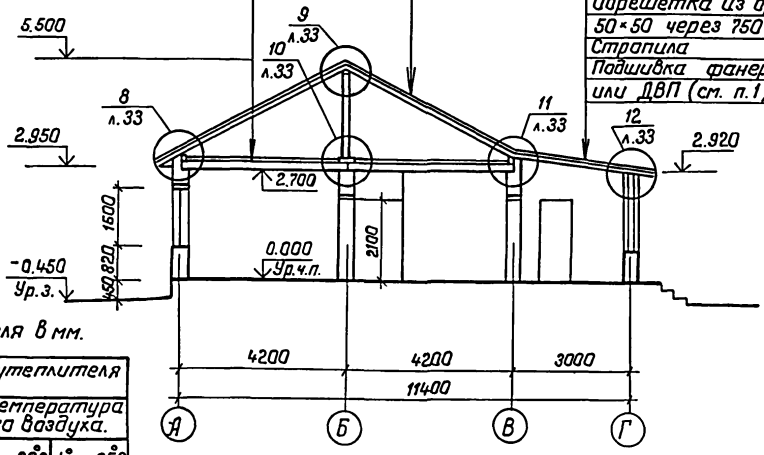

Таблица толщин утеплителя в мм.

Тип утеплителя		Толщина утеплителя мм. Зимняя температура наружного воздуха. $t^{\circ}_{н}$=-14°С	$t^{\circ}_{н}$=-20°С	$t^{\circ}_{н}$=-25°С
Минераловатные плиты по ГОСТ 9573-82*	П125-1000.500.60	60		
	П.125-1000.600.80		80	
	П.125-1000.500.60			100
Камыш или гузапая		100	140	180

1. При варианте поквартирного отопления в топочной подшивку фанерой заменить подшивкой досками δ= 25мм с последующей штукатуркой цементно-известковым растворам по сетке „рабица."

Инв. № подл. | Подпись и дата | Взам. инв. №

Привязан:

Инв. №

Н. контр.	Султанов	
Нач. отд.	Звездина	
ГИП	Немцев	
Зав. гр.	Урманова	

т.п. 144-000-967с.93 АС

Одноэтажный однокварти-рный 6-комнатный жил. дом со стенами из сырцового кирпича усилен. сетчатым армирован.

Стадия	Лист	Листов
Р.П.	16	

Разрез 1-1

ТАДЖИКГИПРОСЕЛЬСТРОЙ

Капировал. Фризен

Ц.00189-01 20

Альбом I

Спецификация заполнения проёмов.

Марка, поз	Обозначение	Наименование	Кол.	Масса ед,кг.	Примечание
1	1.136 5-19	Дверной блок ДН21-10л	1		
2	1.136.-10	Дверной блок ДГ21-10ц	1		
	1.136-12 в.1	Фрамуга Ф 604-10	1		
3	1.136-10	Дверной блок ДГ21-9ц	1		
4	1.136-10	Дверной блок ДГ21-9	3		
5	1.136-10	Дверной блок ДГ21-9л	3		
6	1.136-10	Дверной блок ДГ21-7	2		
7	1.136-10	Дверной блок ДГ21-7л	2		
8	1.136-10	Дверной блок ДО21-13	1		
ОК-1	1.136 5-23	Оконный блок ОС 15-12	12		
	ГОСТ 17280-79	Подоконная доска ПД13-25	12		
ОК-2	1.136.5-23	Оконный блок ОС 18-15	8		
Ф-1	1.136.12 в 1	Фрамуга ФВ 06-07	1		
ЦД-1	л АС-38	Индивидуальная дверь ЦД-1	1		

Спецификация элементов крепления перегородок.

Марка, поз.	Обозначение	Наименование	Кол.	Масса ед,кг.	Примечание
		Крепление гипсовых перегородок			
1	2.130-2т в.2	Соединит. изделие КД-4	32	0,20	
2		Ф5Вр.I, ГОСТ6727-80*	87,5 п.м.	13,56	
3		Ф10АII, ГОСТ 5781-82*	12,88 п.м.	7,99	
4		Брус 40×40	22,3 п.м.		0,02 м³
		Крепление кирпичных перегородок			
	2.130-2т, в.2	Соединительное изделие КД-3	8	0,21	
		Ф4Вр I, ГОСТ6727-80*		8,83	
		Ф10А-II, ГОСТ5781-82*	6,04 п.м.	3,74	

Экспликация полов

Наименование или номер помещен	Тип пола по пр-ту	Схема пола или номер узла по серии 2.144-1/88	Элементы пола и их толщины	Площадь пола, м²
1÷8		N 149, 201	Покрытие - доски по ГОСТу 8242-75-28мм	107,25
9,10		N180	Покрытие - керамическая плитка на цементно-песчаном р-ре М50.	5,93
12÷14		N 174	Покрытие - бетон кл. В15	45,46(43,8)

Спецификация перемычек

Формат	Зона	Позиц.	Обозначение	Наименование	Кол.	Примечан
				Толщина наружных стен δ=380мм		($t^{o}_{н}$=-14°С)
		1		Доска 50×190 ℓ=1800	30	0,51 м³
		2		ℓ=1500	12	0,17 м³
		3		ℓ=1200	2	0,02 м³
				Толщина наружных стен δ=510мм		($t^{o}_{н}$=-20°С;-25°С)
		1		Доска 50×190 ℓ=1800	6	0,10 м³
		2		ℓ=1500	10	0,14 м³
		4		Доска 50×250 ℓ=1800	24	0,54 м³
		5		ℓ=1500	2	0,04 м³
		6		ℓ=1200	2	0,03 м³

Ведомость перемычек

Марка	Эскиз
ПР1÷ПР6	1÷6

Ведомость проемов дверей

Марка, поз.	Размер проема в мм.
1, 2	1010×2100
3÷5	910×2100
6,7	710×2100
8	1310×2100
9	1200×2100

Схема армирования гипсовых перегородок

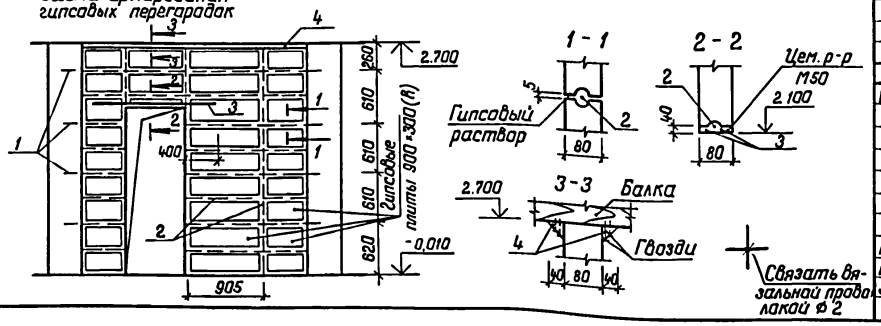

Привязан:

Инв №

Н. контр	Султанов	
Нач отд	Звездина	
ГИП	Немцев	
Зав. гр.	Урманова	

Укрепление и армирование кирпичных перегородок выполнить по серии 2.130-2т. в.2; Узлы 3, 5, 15, 19.

т.п. 144-000-967с.93 АС

Одноэтажный одноквартирный 6-комнатный жилой дом со стенами из сырцового кирпича, усилен сетчатым армированием

Стадия	Лист	Листов
Р.П.	17	

Спецификации заполнения проемов, перемычек, элементов крепления перегородок.

ТАДЖИКГИПРОСЕЛЬСТРОЙ

Взам. инв №

Подпись и дата

Инв № подл

Альбом I

Ведомость отделки помещений, площадь м²

Наименование или номер помещения	Потолок		Стены или перегородки		Низ стен или перегородок (панель)			Примечание
	площадь	Вид отделки	площадь	Вид отделки	площадь	Вид отделки	высота, мм	
Общая комната	22,13	Окраска эмалью	35,52	Стены - штукатурка и побелка известью. Гипсовые перегородки-затирка и побелка известью. Кирпичные перегородки-штукатурка и побелка известью.	—	—	—	—
Спальни	62,91		137,71		—	—	—	—
Передняя	10,38		18,78		—	—	—	—
Кухня	11,83		32,48		1,54	Глазурованная плитка	600	Облицевать плиткой поверхность стены по всей длине кухонного фронта h=0,6 м выше уровня кухонной плиты. Остальная поверхность окрашивается эмалью, h=1,5 м.
					3,3	Окраска эмалью.	900	
					13,53		1500	
Ванная	4,85		22,0		2,34	Глазурованная плитка	1800	Стены, к которым примыкают сантех. приборы, облицевать плиткой на h=1,8 м Скрытые участки стен за ванной не облицовывать Остальные стены облицевать на h=0,15 м от пола с окраской не облицованной поверхности эмалью до 1,8 м выше известковая побелка.
					3,64		1160	
					0,56		150	
					6,14	Окраска эмалью	1650	
					2,01		640	
Уборная	1,08		9,96		0,53	Глазурованная плитка	150	Низ стен облицевать плиткой h=0,15 м, далее окраска эмалью h=1,6 м.
					5,12	Окраска эмалью.	1450	
Коридор	11,19		41,28		—	—	—	—
Кладовая (тапочная).	5,06 (4,81)		21,12 (20,42)		—	—	—	—
Кладовая	3,01 (2,85)		18,71 (18,01)		—	—	—	—
Веранда	37,39 (36,14)		50,59 (50,58)		—	—	—	—

Взам. инв. №

Подпись и дата

Инв. № подл.

Привязан:

Инв. №

Н. контр	Султанов	
Нач. отд	Звездина	
ГИП	Немцев	
Зав. гр.	Урманова	
Инж.	Кульмашева	

Капиров. Фризен

т.п. 144-000-967с.93 АС

Одноэтажный одноквартирный 6-комнатный жилой дом со стенами из сырцового кирпича, усилен сетчатым армированием

Стадия	Лист	Листов
Р.П.	18	

Ведомость отделки помещений.

ТАДЖИКГИПРОСЕЛЬСТРОЙ

Ц 00189-01 2.2

Альбом I.

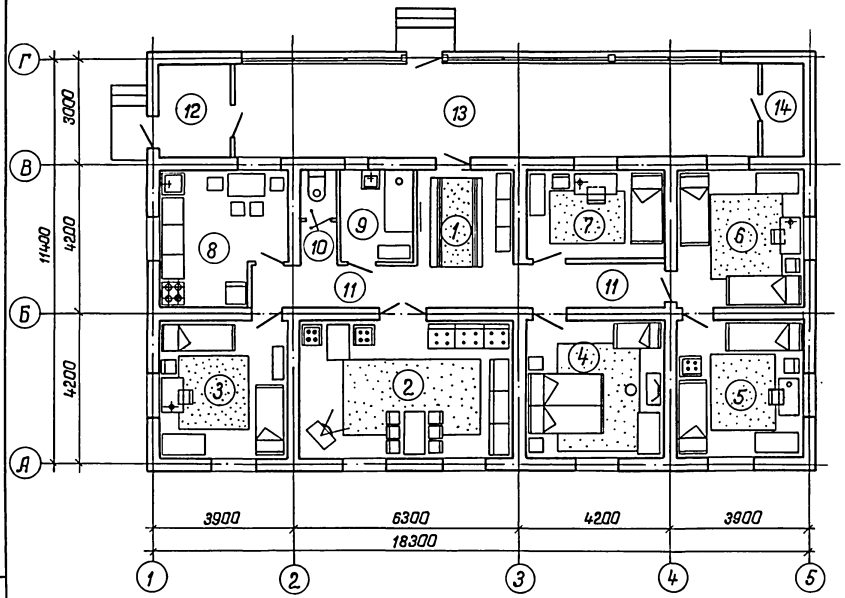

Экспликация помещений

Номер на плану	Наименование	Площ. м²
1	Передняя	10,38
2	Общая комната	22,13
3	Спальня	13,08
4	Спальня	14,21
5	Спальня	13,08
6	Спальня	13,08
7	Спальня	9,46
8	Кухня	11,83
9	Ванная	4,85
10	Уборная	1,08
11	Коридор	11,19
12	Кладовая (топочная)	5,06(4,81)
13	Веранда	37,39(36,14)
14	Кладовая	3,01(2,85)

Инв. № подл. | Подпись и дата | Взам. инв. №

Н. контр.	Султанов		т.п. 144-000-96 Ус.93 АС
Нач. отд.	Звездина		Одноэтажный однокварти-рный 6-комнатный жилой дом со стенами из сырцового кирпича, усилен сетчатым армированием
ГИП	Немцев		Стадия: Р.П. Лист: 19 Листов:
Зав. гр.	Урманова		План расстановки мебели. ТАДГИНГИПРОСЕЛЬСТРОЙ

Привязан:

Инв. №

Копиров. Фризен

Ц.00189-01 23

Альбом I

Схема расположения фундаментов.

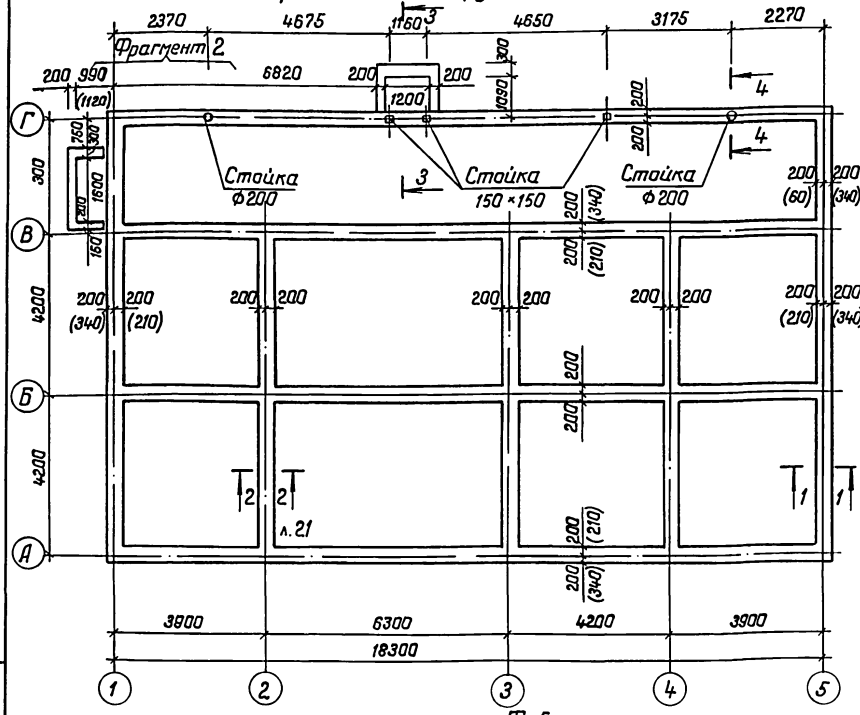

Спецификация к схеме расположения фундаментов

Марка, поз.	Обозначение	Наименование	Кол	Масса ед., кг	Примечание
	Толщина	наружных стен	δ=	380	
1		L45×5 ГОСТ 19771-74*, 2-650	4	2.19	Центр. атм. / Пакв. атм.
2	л.36	Сетка С-1	124 п.м.		
4	л.36	С-3	124 п.м.		
	Толщина	наружных стен	δ=	510	
1		L45×5 ГОСТ 19771-74*, 2-650	4	2.19	Центр. атм. / Пакв. атм.
2	л.36	Сетка С-1	72 п.м.		
3	л.36	С-2	56 п.м.		
4	л.36	С-3	72 п.м.		
5	л.36	С-4	56 п.м.		

Ведомость расхода стали на элемент, кг.

Марка элемента		Изделия армат. Ар-ра класса Вр-I ГОСТ 6727-80* ф3	Итого	Всего	Изделия заклад. Прокат марки Ст.3 кп ГОСТ 19771-74* L45×5	Итого	Всего	Общий расход
Фунд-ты (наружн. стены, δ=380)	Центр. атм.	111.6	111.6	111.6				111.6
	Пакв. атм.	111.6	111.6	111.6	8.76	8.76	8.76	120.36
Фундам-ты (наружн. стены, δ=510)	Центр. атм.	127.5	127.5	127.5				127.5
	Пакв. атм.	127.5	127.5	127.5	8.76	8.76	8.76	136.26

Фрагмент 2

(Вариант пакварт. атапления)

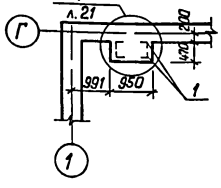

Таблица нагрузок на атм.-0.020.

По оси	Расчетная нагрузка, т
А	2.673 (3.412)
Б	2.927 (3.632)
В	2.796 (3.535)

Привязан:

Инв. №

Н. контр.	Султанов	
Нач. отд.	Звездина	
ГИП	Немцев	
Зав. гр.	Урманова	

т.п. 144-000-96 Ус. 93 АС

Одноэтажный однаквартирный 6-комнатный жилой дом со стенами из сырцового кирпича, усилен. сетчатым армированием

Стадия	Лист	Листов
Р.П.	20	

Схема расположения фундаментов.

ТАДЖИКГИПРОСЕЛЬСТРОЙ

Ц 00189-01 24

Копиров. Фризен 1.09.91.

Инв. № подл. | Подпись и дата | Взам. инв. №

Альбом I

Схема котлована
(для грунтов II типа просадочности).

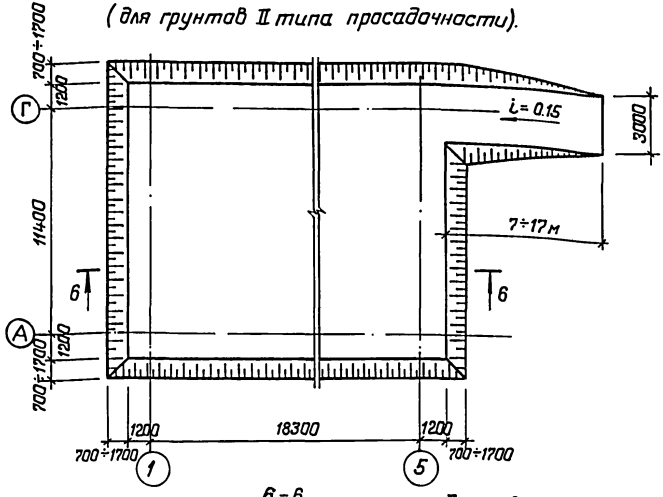

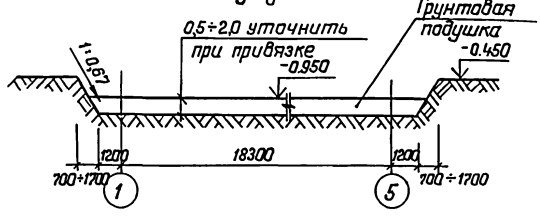

1. Ленточные фундаменты выполнить из бетона кл. В 7.5.
2. Фундаменты под крыльца выполнить из бетона кл. В 12,5.
3. Грунты в основании согласно СН 227-82.
4. Горизонтальное армирование фундаментов выполняется по периметру всех стен на отметках -0,11; -0,01 м.
5. Под перегородки по грунтовому основанию устраивается бетонная подготовка из бетона кл. В 7,5 сеч. 200×100 (h).
6. Ширина отмостки 0,7м дана для непросадочных грунтов; в скобках даны размеры 1,5м - для грунтов I типа просадочности, а также при полном устранении просадочных свойств, 2м - для грунтов II типа просадочности.
7. Ширина фунтов в скобках дана для толщины наружных стен 510 мм.

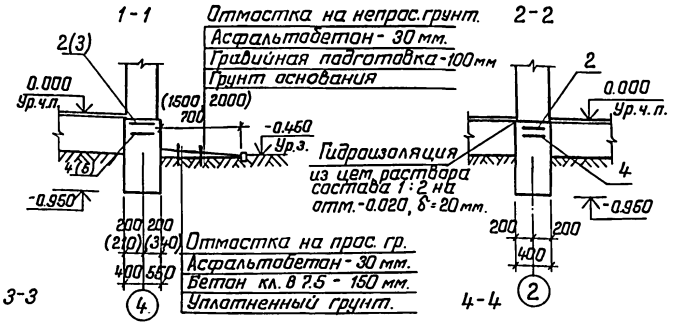



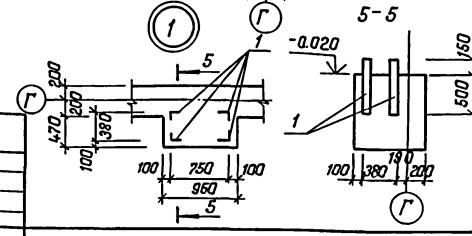

Привязан:

Инв. №

Н. контр.	Султанов	
Нач. отд.	Звездина	
ГИП	Немцев	
Зав. гр.	Урманова	

Копиров. Фризен

т.п. 144-000-967 с. 93 АС

Одноэтажный однокварт. 6-комнатный жилой дом со стенами из силикат. кирпича, усилен. сетчат. армированием

Стадия	Лист	Листов
РП.	21	

Схема котлована. Сечения фундаментов

ТАДЖИКГИПРОСЕЛЬСТРОЙ

Ц 00189-01 2.5

Взам. инв. № | Подпись и дата | Инв. № подл.

Альбом I

Схемы расположения подпольных каналов (вариант-централизованное отопление, непросад. грунты).

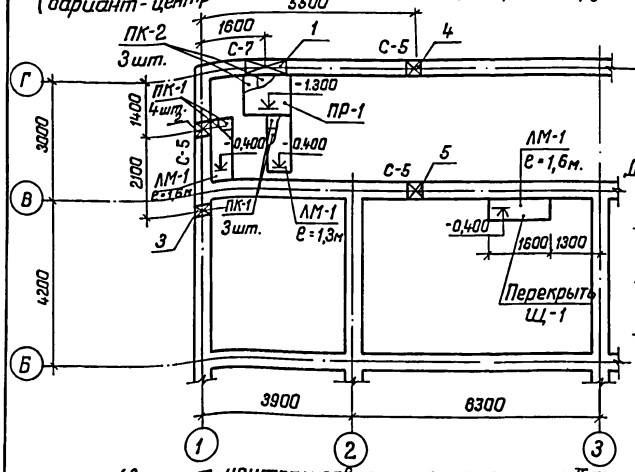

Деталь обрамления отверстий

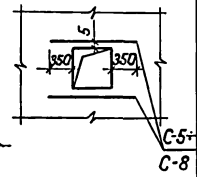

Спецификация к схемам расположения подпольных каналов.

Марка, поз.	Обозначение	Наименование	К-во	Масса ед., кг.	Примечание
ЛМ-1	л.35	Лоток ЛМ-1	4,5/3,7	п.м.	непрос./прос.
ЛМ-2	л.35	ЛМ-2	-/2,2	п.м.	непрос./прос.
ПР-1	л.35	Приямок ПР-1	1/1	шт.	непрос./прос.
ПР-2	л.35	ПР-2	-/1	шт.	непрос./прос.
ПР-3	л.35	ПР-3	-/1	шт.	непрос./прос.
ПР-4	л.35	ПР-4	-/1	шт.	непрос./прос.
ПК-1	л.35	Плита перекрытия ПК-1	7/9	шт.	непрос./прос.
ПК-2	л.35	ПК-2	3/9	шт.	непрос./прос.
Щ-1	л.36	Деревянный щит Щ-1	1,6/2,8	п.м.	непрос./прос.
С-5	л.37	Сетка С-5	6/-	шт.	непрос./прос.
С-6	л.37	С-6	-/6	шт.	непрос./прос.
С-7	л.37	С-7	2/-	шт.	непрос./прос.
С-8	л.37	С-8	-/2	шт.	непрос./прос.

Экспликация отверстий.

Тип отв.	Размеры, мм. В	Размеры, мм. Н	Отм. низа, м	Назначение	
1	1000/1300	450/750	-1.300/-1.400	отопление	непрос./прос.
2	500/800	500/800	-1.650/-1.750	водопровод	непрос./прос.
3	270/270	300/300	-0.350/-0.350	—"—	непрос./прос.
4	500/800	500/800	-1.450/-1.550	канализация	непрос./прос.
5	500/800	500/600	-0.600/-0.700	"	непрос./прос.

(вариант-централизов. отопление, грунты II типа просадочн.)

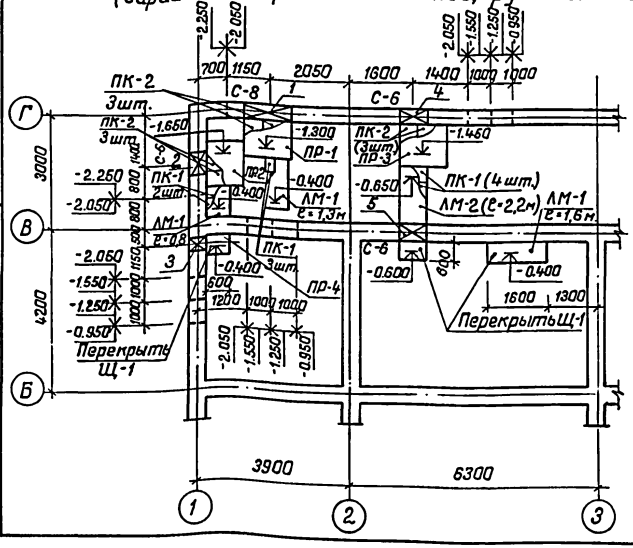

Узел прохода трубопровода

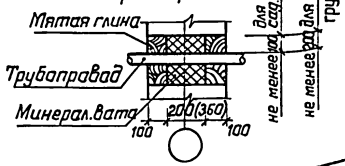

1. В лотках и приямках внутри выполнить однослойную штукатурку цементным раствором с железнением.

Привязан:		
Инв №		
Н.контр.	Султанов	
Нач.отд	Звездина	
ГИП	Немцев	
Зав.гр	Урманова	

т.п. 144-000-967с.93 АС

Одноэтажный одноквартирный 6-комнатный жилой дом со стенами из сырцового кирпича, усилен сетчатым армированием.	Стадия	Лист	Листов
	Р.П.	22	
Схемы расположения подпольных каналов. (вариант-централизованное отопление.)	ТАДЖИКГИПРОСЕЛЬСТРОЙ		

Инв. № подл. | Подпись и дата | Взам. инв. №

Копиров. Фризен

Ц00189-01 26

Альбом I

Схемы расположения подпольных каналов
(вариант - поквартирное отопление, непросад. грунты)

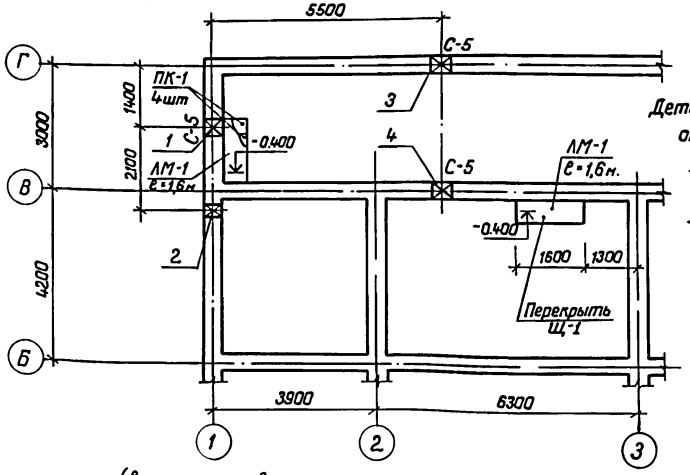

Деталь обрамления отверстий

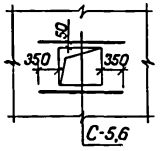

(вариант - поквартирное отопление, грунты II типа просадочности).

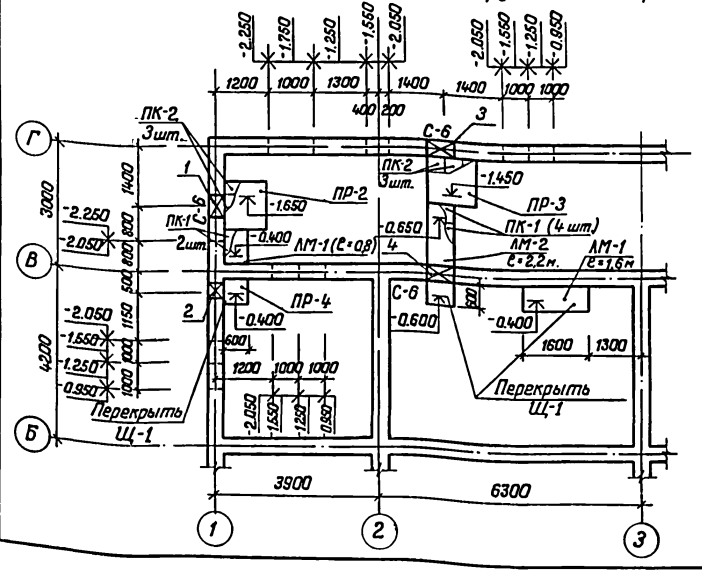

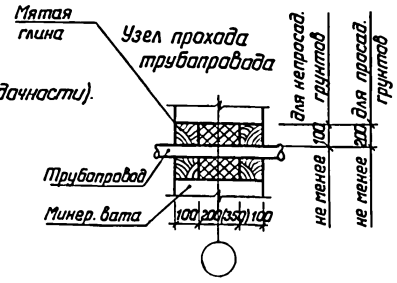

Спецификация к схемам расположения подпольных каналов.

Марка, поз.	Обозначение	Наименование	К-во	Масса ед. кг.	Примечание
ЛМ-1	л.35	Лоток ЛМ-1	3,2/2,4	п.м.	непрос./прос.
ЛМ-2	л.35	ЛМ-2	–/2,2	п.м.	непрос./прос.
ПР-2	л.35	Приямок ПР-2	–/1	шт.	непрос./прос.
ПР-3	л.35	ПР-3	–/1	шт.	непрос./прос.
ПР-4	л.35	ПР-4	–/1	шт.	непрос./прос.
ПК-1	л.35	Плита перекрыт. ПК-1	4/6	шт.	непрос./прос.
ПК-2	л.35	ПК-2	–/6	шт.	непрос./прос.
Щ-1	л.36	Деревянный щит Щ-1	1,6/2,8	п.м.	непрос./прос.
С-5	л.37	Сетка С-5	6/–	шт.	непрос./прос.
С-6	л.37	С-6	–/6	шт.	непрос./прос.

Экспликация отверстий.

Тип отв.	Размеры, мм В	Размеры, мм Н	Отв. низа, м	Назначение	
1	500/800	500/800	-1.65/-1.75	водопровод	непрос./прос.
2	270/270	300/300	-0.35/-0.35	—"—	непрос./прос.
3	500/800	500/800	-1.45/1.55	канализация	непрос./прос.
4	500/800	500/600	-0.60/-0.70	—"—	непрос./прос.

1. В лотках и приямках внутри выполнить однослойную штукатурку цементным раствором с железнением.

Привязан:			
Инв №			
Н. контр	Султанов		
Нач. отд.	Звездина		
ГИП	Немцев		
Зав гр.	Урманова		

т.п. 144-000-967с.93 АС

Одноэтажный одноквартирный 6-комнатный жилой дом со стенами из сырцового кирпича, усиленными сетчатым армированием	Стадия	Лист	Листов
	Р.П.	23	
Схемы расположения подпольных каналов (вариант - поквартирное отопление).	ТАДЖИКГИПРОСЕЛЬСТРОЙ		

Инв. № подл. | Подпись и дата | Взам. инв. №

Копиров. Фризен

Ц00189-01 27

Альбом I

Схема расположения элементов покрытия и антисейсмического пояса.

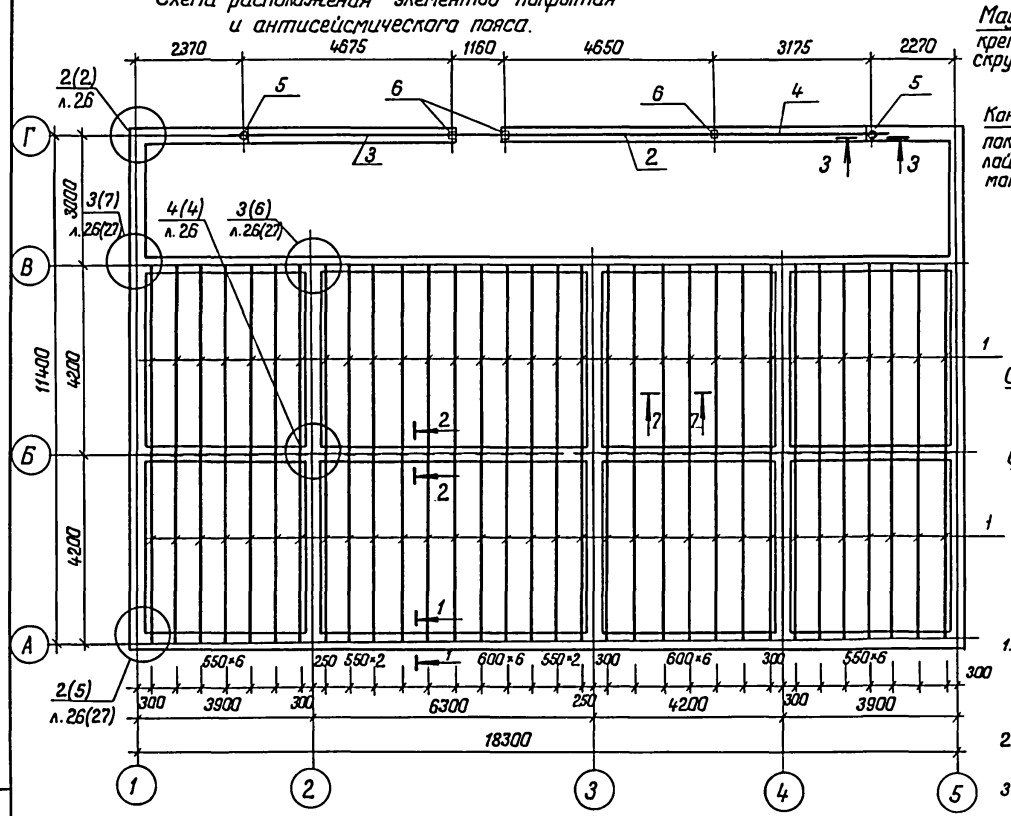

1 - 1

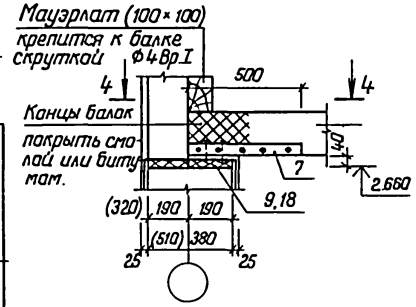

2 - 2

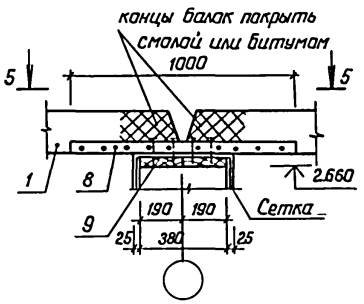

4 - 4

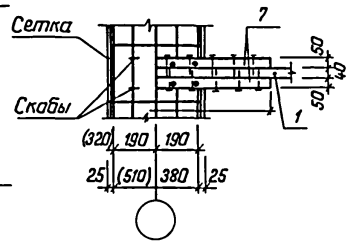

5 - 5

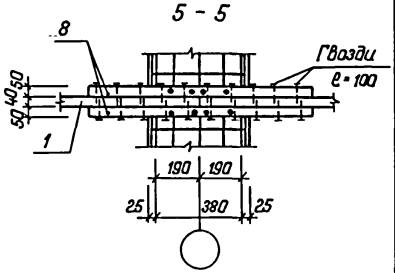

7 - 7

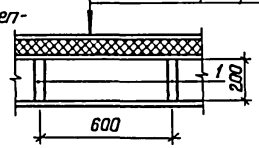

Глинасаманная или известкова-
песчаная смазка - 30 мм.
Утеплитель - см. таблицу л. АС-16
Слой толя
Черный потолок - доски 25 мм.
Деревянная балка 40×200
Подшивка фанерой или ДВП.

1. Деревянные балки покрытия антисептируются и покрываются специальными составами для повышения огнестойкости.
2. Мауэрлат крепится к балкам и сейсмопоясу скрутками ф4 мм.
3. Мауэрлат выполнить из антисептированной древесины.
4. Цифры в скобках даны для варианта с толщиной стен 510 мм.

3 - 3

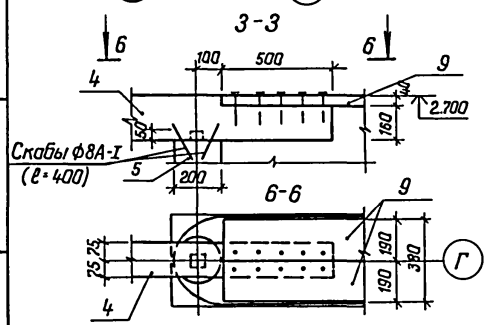

Привязан:

Инв. №

Н. контр	Султанов	
Нач отд	Звездина	
ГИП	Немцев	
Зав гр.	Урманава	

т.п. 144-000-964с.93 АС

Одноэтажный однаквартирный 6-комнатный жилой дом со стенами из сырцового кирпича, усилен. сетчатым армированием.

Стадия	Лист	Листов
Р.П.	24	

Схема расположения элементов покрытия и антисейсмического пояса.

ТАДНИИГИПРОСЕЛЬСТРОЙ

Ц 00189-01 88

Копиров. Фризен

Взам. инв. № | Подпись и дата | Инв. № подл.

Альбом I

Спецификация к схеме расположения элементов покрытия и антисейсмического пояса.

Формат	Зона	Позиц.	Обозначение	Наименование	Кол.	Примеч.
				Элементы покрытия		
		1		Балка 40×200 ℓ=4200	64	2,150 м³
		2		Балка 150×200 ℓ=6310	1	0,189 м³
		3		ℓ=5525	1	0,166 м³
		4		ℓ=4025	1	0,121 м³
		5		Стойка ф200 ℓ=3070	2	0,193 м³
		6		Стойка 150×150 ℓ=3070	3	0,207 м³
		7		Брусак 50×50 ℓ=500	128	0,16 м³
		8		ℓ=1000	64	0,16 м³
				Элементы антисейсмического пояса.		
				Толщина наружных стен δ=380 мм.		
		9		Доска 40×190	214 п.м.	1,626 м³
		10		Дер.накладка 40×190 ℓ=430	36	0,118 м³
		11		ℓ=480	32	0,117 м³
		12		Дер.брусак 40×50 ℓ=380	50	0,038 м³
				Соединительные изделия		
		13		-4×80, ГОСТ 102-76* ℓ=400	46	1,0 кг
		14		ℓ=600	4	1,51 кг
		15		-4×50, ГОСТ 102-76* ℓ=700	4	1,1 кг
		16		ℓ=1050	10	1,65 кг
		17		ℓ=1200	3	1,88 кг

Формат	Зона	Позиц.	Обозначение	Наименование	К-во	Примечан
				Толщина наружных стен δ=510 мм.		
		9		Доска 40×190	108 п.м.	0,821 м³
		18		Доска 40×250	49 п.м	0,49 м³
		19		Доска 40×260	56 п.м.	0,582 м³
		10		Дер. накладка 40×190, ℓ=430	8	0,026 м³
		11		ℓ=480	12	0,044 м³
		20		ℓ=560	16	0,068 м³
		21		40×255, ℓ=480	16	0,08 м³
		22		ℓ=560	12	0,069 м³
		23		ℓ=610	4	0,025 м³
		12		Дер.брусок 40×50, ℓ=380	26	0,02 м³
		24		ℓ=510	24	0,024 м³
				Соединительные изделия		
		13		-4×80, ГОСТ 102-76* ℓ=400	44	1,0 кг
		14		ℓ=600	2	1,51 кг
		25		ℓ=550	2	1,38 кг
		26		ℓ=800	2	2,01 кг
		15		-4×50, ГОСТ 102-76* ℓ=700	2	1,1 кг
		17		ℓ=1200	3	1,88 кг
		27		ℓ=960	2	1,51 кг
		28		ℓ=1310	8	2,06 кг
		29		ℓ=1440	2	2,26 кг

Взам. инв. №

Подпись и дата

Инв. № подл.

Привязан:

Инв. №

Н. контр.	Султанов	
Нач. отд.	Звездина	
ГИП	Немцев	
Зав. гр.	Урманова	

т.п. 144-000-967е.93 АС

Одноэтажный одноквартирный 6-комнатный жилой дом со стенами из сырцового кирпича, усиленн сетчатым армированием

Стадия	Лист	Листов
Р.П.	25	

Спецификация к схеме расположения элементов покрытия и антисейсмического пояса.

ТАДГИНГИПРОСЕЛЬСТРОЙ

Копировал. Фризен

Ц 00189-01 29

Альбом I

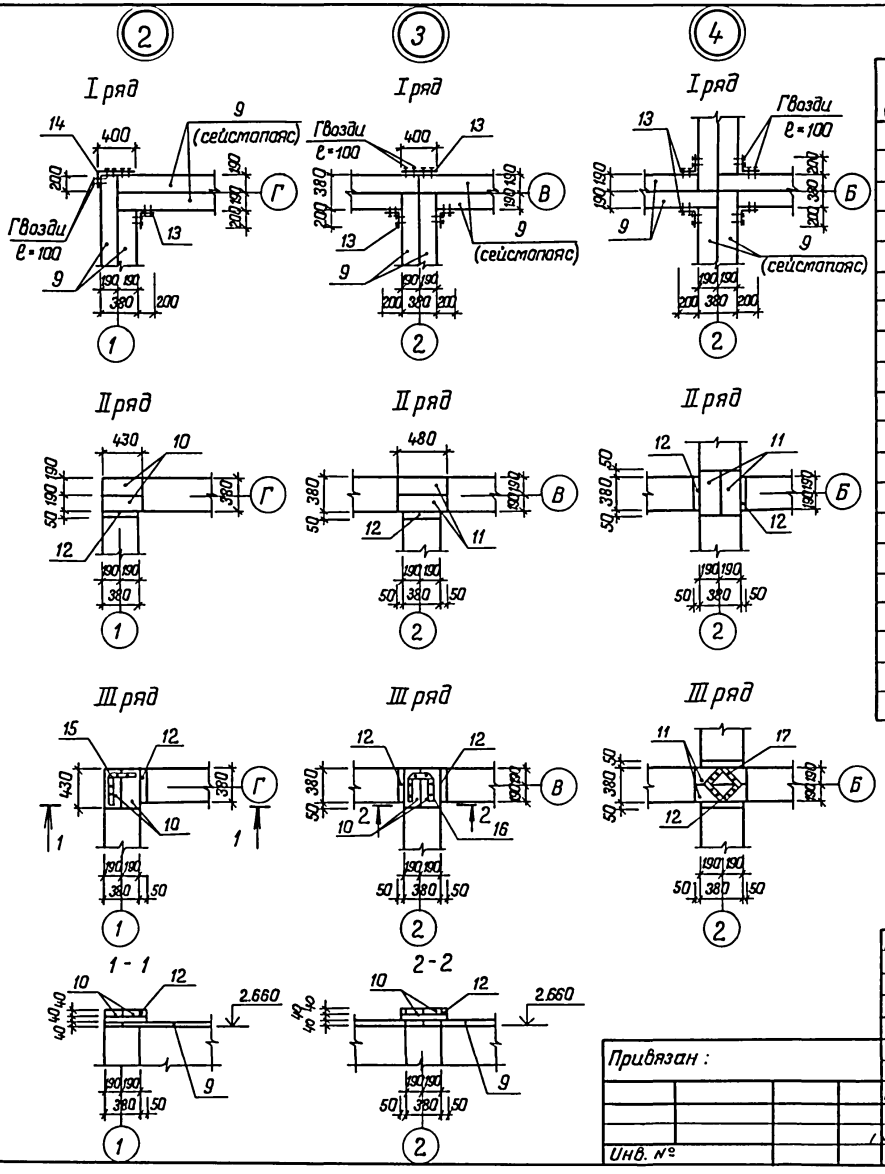

Спецификация на узлы 2÷4

Формат	Зона	Позиц.	Обозначение	Наименование	Кол.	Примечан.
				Узел „2"		
		10		Дер. накладка 40×190, ℓ=430.	4	0,013 м²
		12		Дер. брусок 40×50, ℓ=380.	2	0,002 м³
				Соединительные элементы		
		13		-4×80, ГОСТ 102-76*, ℓ=400.	1	1,00 кг.
		14		ℓ=600	1	1,51 кг.
		15		-4×50, ГОСТ 102-76* ℓ=700	1	1,1 кг.
				Узел „3"		
		10		Дер. накладка 40×190, ℓ=430.	2	0,007 м³
		11		ℓ=480.	2	0,007 м³
		12		Дер. брусок 40×50 ℓ=380.	3	0,002 м³
				Соединительные элементы		
		13		-4×80, ГОСТ 102-76* ℓ=400	3	1,00 кг.
		16		-4×50, ГОСТ 102-76* ℓ=1050	1	1,65 кг.
				Узел „4"		
		11		Дер. накладка 40×190, ℓ=480	4	0,015 м³
		12		Дер. брусок 40×50, ℓ=380.	4	0,003 м³
				Соединительные элементы		
		13		-4×80, ГОСТ 102-76* ℓ=400	4	1,00 кг
		17		-4×50, ГОСТ 102-76* ℓ=1200	1	1,88 кг.

Взам. инв. №

Подпись и дата

Инв. № подл.

Привязан :

Инв. №

Н. контр.	Султанов	
Нач. отд.	Звездина	
ГИП	Немцев	
Зав. гр.	Урманова	

т.п. 144-000-967с.93 АС

Одноэтажный однаквартирный 6-комнатный жилой дом со стенами из сырцового кирпича, усиленными сетчатым армированием.

Стадия	Лист	Листов
Р.П.	26	

Узлы 2÷4.

ТАДГИПРОСЕЛЬСТРОЙ

Копировал. Фризен

Ц 00189-01 30

Альбом I

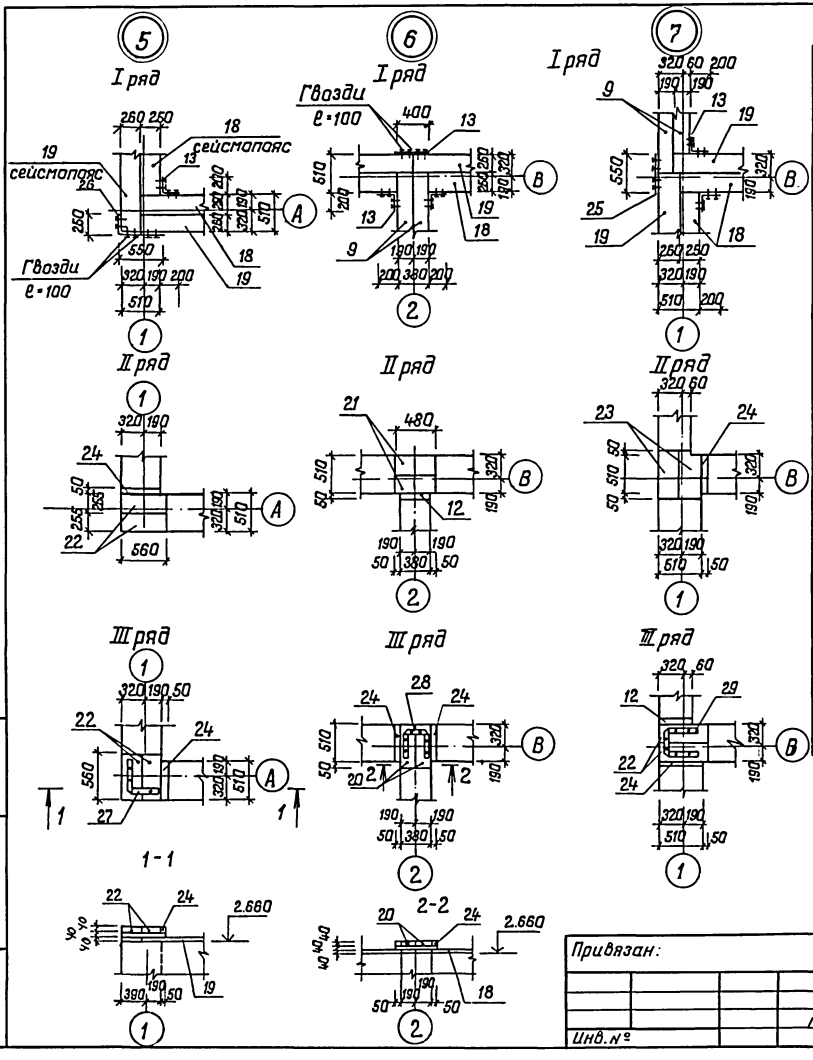

Спецификация на узлы 5÷7

Формат	Зона	Пазиц.	Обозначение	Наименование	Кол.	Примечание
				Узел „5"		
		22		Дер. накладка 40×255 ℓ=560	4	0,023 м³
		24		Дер. брусок 40×50 ℓ=510	2	0,002 м³
				Соединительные эл-ты		
		13		-4×80 ГОСТ 102-76* ℓ=400	1	1,00 кг
		26		ℓ=800	1	2,01 кг
		27		-4×50 ГОСТ 102-76* ℓ=960	1	1,51 кг
				Узел „6"		
		20		Дер. накладка 40×190 ℓ=560	2	0,009 м³
		21		40×255 ℓ=480	2	0,01 м³
		12		Дер. брусок 40×50 ℓ=380	1	0,001 м³
		24		ℓ=510	2	0,002 м³
				Соединительные элементы		
		13		-4×80 ГОСТ 102-76* ℓ=400	3	1,0 кг
		28		-4×50 ГОСТ 102-76* ℓ=1310	1	2,06 кг
				Узел „7"		
		22		Дер. накладка 40×255 ℓ=560	2	0,011 м³
		23		ℓ=610	2	0,012 м³
		12		Дер. брусок 40×50 ℓ=380	1	0,001 м³
		24		ℓ=510	2	0,002 м³
				Соединительные эл-ты.		
		13		-4×80 ГОСТ 102-76* ℓ=400	2	1,0 кг
		25		ℓ=550	1	1,38 кг
		29		-4×50 ГОСТ 102-76* ℓ=1440	1	2,26 кг.

Взам. инв. №

Подпись и дата

Инв. № подл.

Привязан:

Инв. №

Н. контр.	Султанов	
Нач. отд.	Звездина	
ГИП	Немцев	
Зав. гр.	Урманова	

т. п. 144-000-967 с. 93

АС

Одноэтажный однаквартирный 6-ти комнатный жилой дом со стенами из сырцового кирпича, усилен. сетчатым армированием

Стадия	Лист	Листов
Р.П.	27	

Узлы 5÷7.

ТАДНИЦГИПРОСЕЛЬСТРОЙ

Копировал. Фризен

Ц.00189-01 51

Альбом I

Схема расположения элементов крыши (основной вариант).

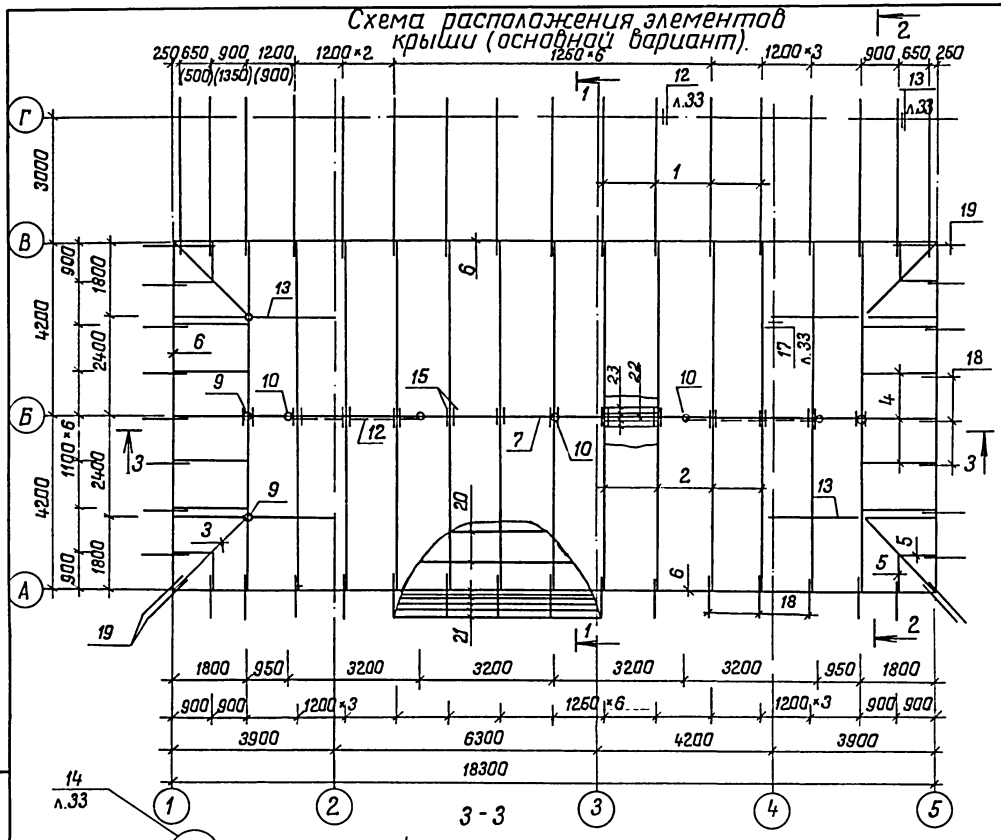

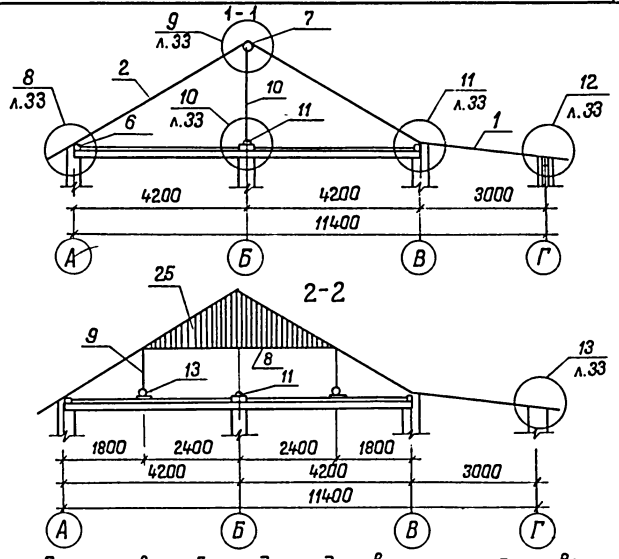

1. Размеры в скобках даны для варианта с поквартирным отоплением.
2. Данный лист см. с л. АС-33.
3. При поквартирном отоплении на участке прохождения дымовой трубы через покрытие устраивается открытая разделка размером 260 мм. Деревянные конструкции покрытия на данном участке защищаются штукатуркой толщ. 25, либо асбестовым картоном толщ. 8 мм.
4. Примыкание трубы к деревянным конструкциям крыши с. 2.160-6с в. 1, узел 41.

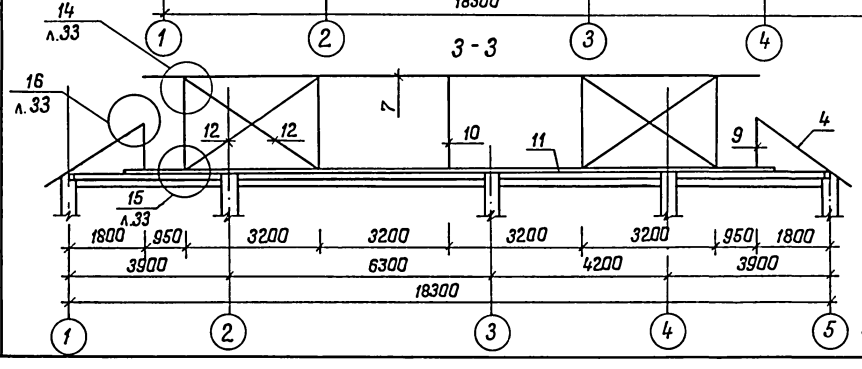

Привязан:

Инв. №

Н. контр.	Султанов		
Нач. отд.	Звездина		
ГИП	Немцев		
Зав. гр.	Урманова		

т.п. 144-000-967 с. 93 АС

Одноэтажный одноквартирный 6-ти комнатный жилой дом со стенами из сырцового кирпича, усилен. сетчатым армиров.	Стадия	Лист	Листов
	Р.П.	28	
Схема расположения элементов крыши. (Основной вариант).	ТАДНИИГИПРОСЕЛЬСТРОЙ		

Копиров. Фризен

Ц 00184-01 32

Инв. № подл. | Подпись и дата | Взам. инв. №

Альбом I

Спецификация к схеме расположения элементов крыши.

Формат	Зона	Позиц.	Обозначение	Наименование	Кол.	Примечание
		1		Стропила 50×180, ℓ=4220	17	0,646 м³
		2		50×220, ℓ=4730	26	1,353 м³
		3		ℓ=2720	4	0,120 м³
		4		ℓ=2030	10	0,223 м³
		5		ℓ=1020	8	0,09 м³
		6		Мауэрлат 100×100	53,4 п.м.	0,534 м³
		7		Верхний прогон Ф200	15,6 п.м	0,487 м³
		8		Нижний прогон 50×220 ℓ=5000	2	0,11 м³
		9		Стойка Ф160, ℓ=600	6	0,072 м³
		10		Стойка Ф200, ℓ=1930	5	0,303 м³
		11		Лежень 1/2 Ф200	15,7 п.м.	0,246 м³
		12		Связи 50×100 ℓ=3830	4	0,077 м³
		13		Балка Ф160 ℓ=4560	4	0,367 м³
		14		Брус 80×80 ℓ=5000	2	0,064 м³
		15		Накладка 40×180 ℓ=400	26	0,075 м³
		16		Брусок 50×50 ℓ=500	54	0,068 м³
		17		50×70 ℓ=400	12	0,017 м³
		18		Кобылка 40×160 ℓ=1200	29	0,223 м³
		19		ℓ=1700	6	0,065 м³
		20		Обрешетка 50×50	274,5 п.м.	0,686 м³

Формат	Зона	Позиц.	Обозначение	Наименование	Кол.	Примечание
		21		Карнизный щит 50×150	257 п.м.	1,928 м³
		22		Коньковый брус 60×150	14,9 п.м.	0,134 м³
		23		Коньковая обрешетка 50×150	59,6 п.м.	0,447 м³
		24		Диагональный настил δ=25		3,66 м³
		25		Обшивка фронтона δ=25		0,151 м³
		26		Подшивка карниза δ=25		0,61 м³
		27		Рейка 50×50	36,3 п.м.	0,091 м³
		28		Фанера (ДВП)		168,64 м²
				Итого:		12,847 м³

Инв. № подл. | Подпись и дата | Взам. инв. №

Привязан:

Инв. №

Н контр.	Султанов	
Нач. отд.	Звездина	
ГИП	Немцев	
Зав. гр.	Урманова	

т.п. 144-000-967с.93 АС

	Стад.	Лист	Листов
Одноэтажный одноквартирн 6-комнатный жилой дом со стенами из сырцового кирпича, усилен. сетчат. армирован	Р.П.	29	
Спецификация к схеме расположения элементов крыши (основной вариант)	ТАДНИКГИПРОСЕЛЬСТРОЙ		

Копиров. Фризен 1.

Ц00189-01 33

Альбом I

Схема расположения элементов крыши (вариант с двухскатной крышей).

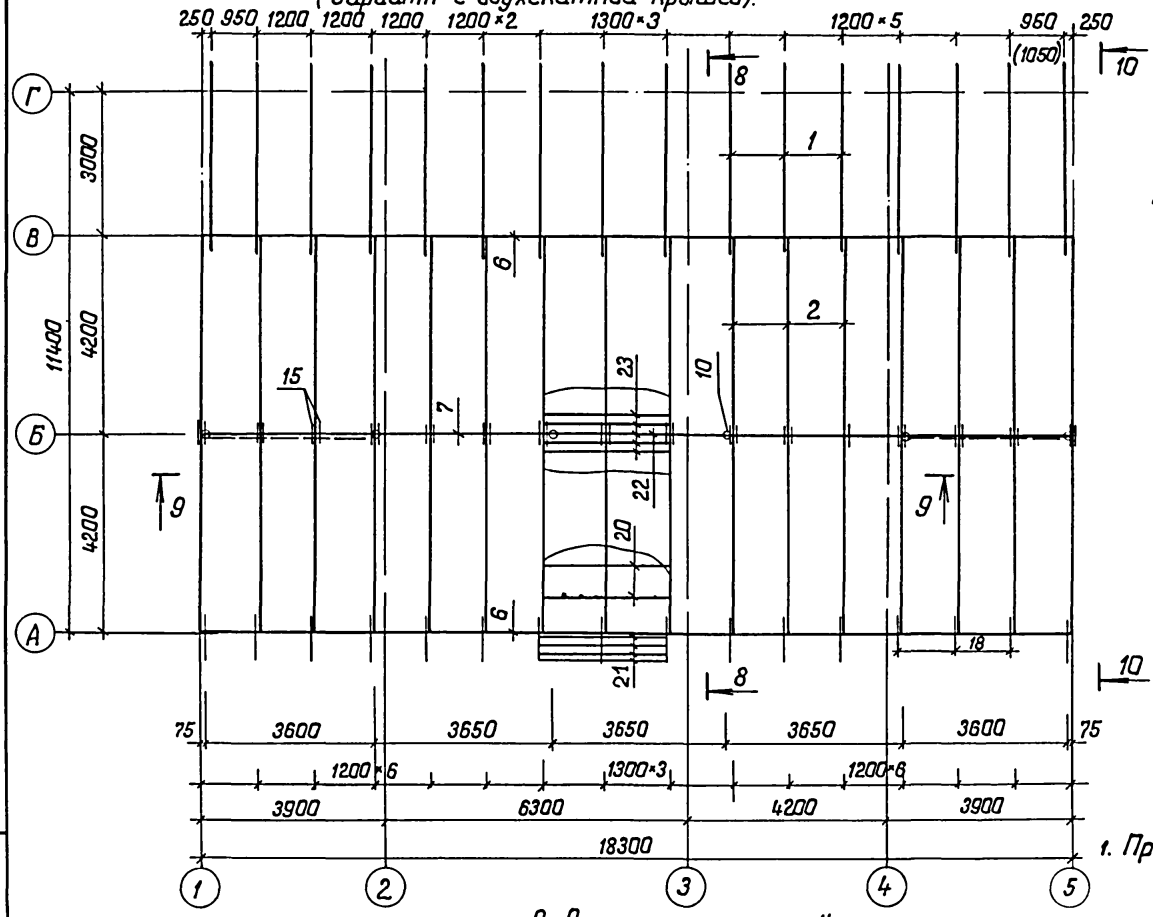

8-8

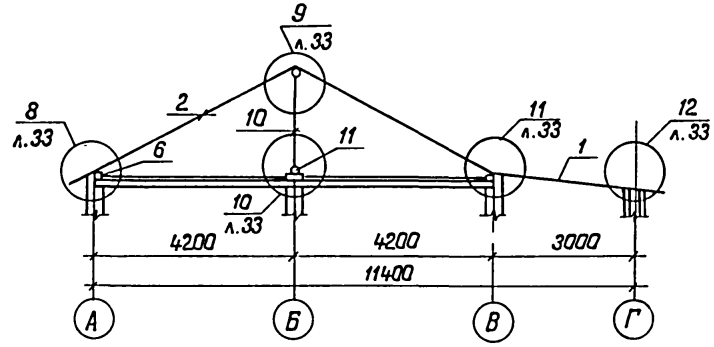

10-10

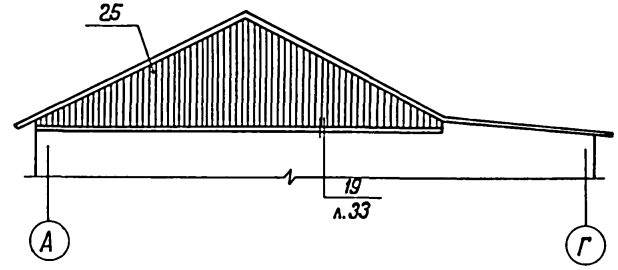

9-9

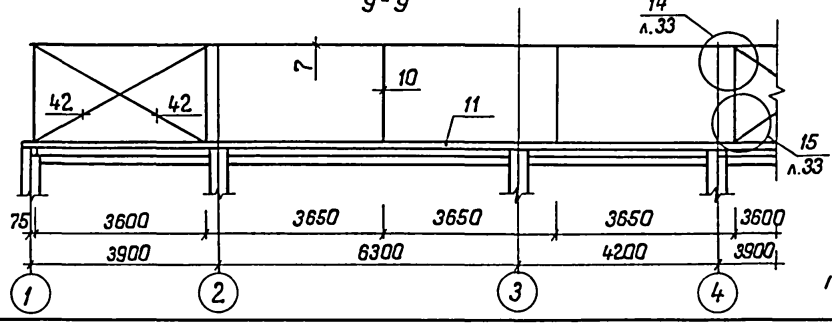

1. Примечание см. л. АС-28.

Привязан:

Инв. №

Н. контр.	Султанов		т.п. 144-000-967 с.93 АС
Нач. отд.	Звездина		Одноэтажный однокварт. 6-комнатный жилой дом со стенами из сырцового кирпича усиленными сетчатым армиров.
ГИП	Немцев		Стадия: Р.П. Лист: 30 Листов:
Зав. гр.	Урманова		Схема расположения элементов крыши (вариант с двухскатной крышей).
			ТАДНИИГПРОСЕЛЬСТРОЙ

Копиров. Фризен

Ц 00189-01 34

Взам. инв. № | Подпись и дата | Инв. № подл.

Схема расположения элементов крыши (вариант с четырехскатной крышей).

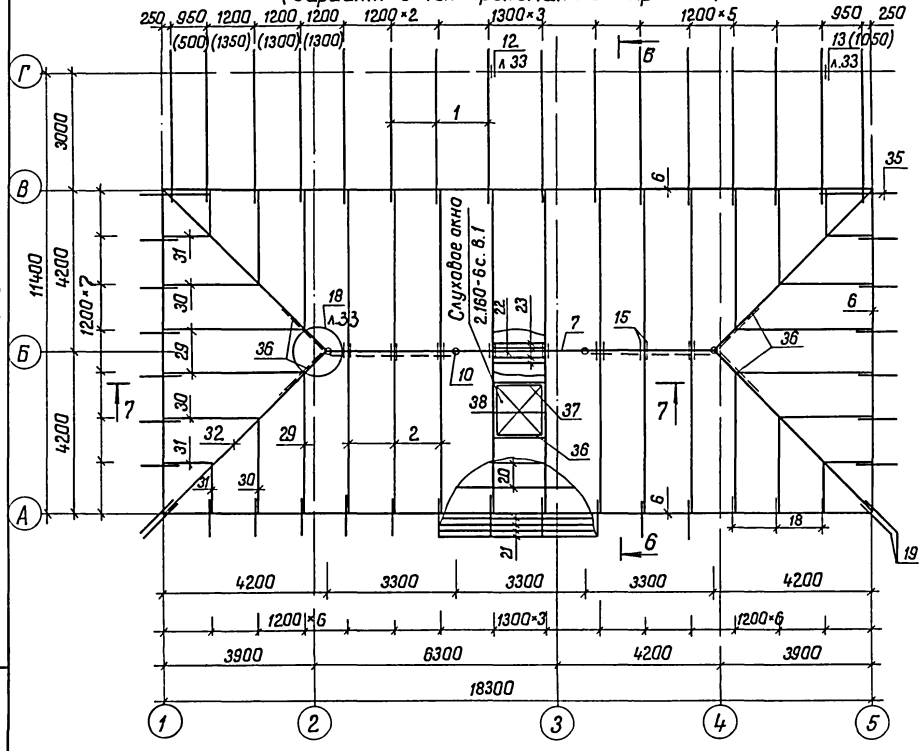

6-6

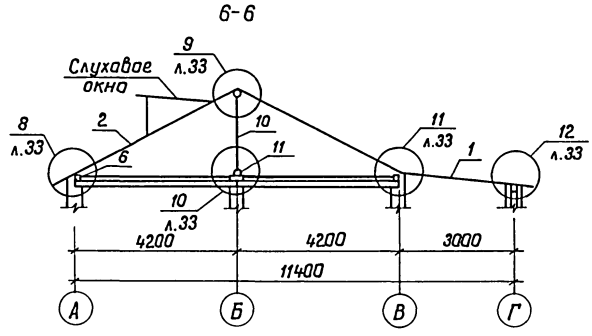

7-7

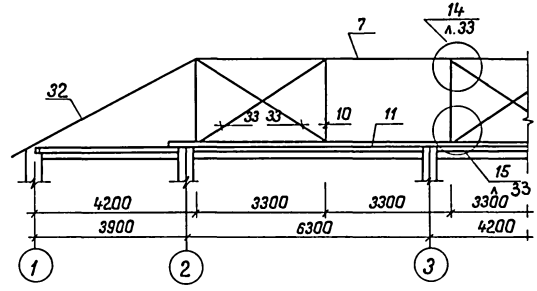

1. Примечание см. л. АС-28

Альбом I

Инв. № подл. | Подпись и дата | Взам. инв. №

Н. контр.	Султанов		т.п. 144-000-967с.93		АС
Привязан:					
Нач. отд.	Звездина		Одноэтажный однокварти-рный 6-комнатный жилой дом со стенами из сырцового кирпича усилен. сетчатым армированием	Стадия	Лист	Листов
				Р.П.	31	
ГИП	Немцев		Схема расположения элементов крыши (вариант с четырехскатной крышей)	ТАДГИПРОСЕЛЬСТРОЙ		
Зав. гр.	Урманова					
Инв. №						

Копиров. Фризен

ЦО0189-01 35

Альбом I

Спецификация к схемам расположения элементов крыши.

Формат	Зона	Позиц.	Обозначение	Наименование	Кол.	Примечание
				Вариант с четырехскатной крышей.		
		1		Стропила 50×180 ℓ=4220	16	0,608 м³
		2		50×220 ℓ=4730	16	0,832 м³
		29		ℓ=4060	8	0,357 м³
		30		ℓ=2710	8	0,238 м³
		31		ℓ=1350	8	0,119 м³
		32		Стропила Ф200 ℓ=6700	4	0,842 м³
		6		Мауэрлат 100×100	53,4 п.м.	0,534 м³
		7		Верхний прогон Ф200	10,5 п.м.	0,33 м³
		10		Стойка Ф200 ℓ=1930	4	0,242 м³
		11		Лежень 1/2 Ф200	10,9 п.м.	0,171 м³
		33		Связи 50×100 ℓ=3910	4	0,078 м³
		15		Накладка 40×180 ℓ=400	16	0,046 м³
		16		Брусок 50×50 ℓ=500	20	0,025 м³
		17		50×70 ℓ=400	12	0,017 м³
		34		150×200 ℓ=300	8	0,072 м³
		18		Кобылка 40×160 ℓ=1200	26	0,2 м³
		19		ℓ=1700	4	0,044 м³
		35		ℓ=2000	2	0,026 м³
		20		Обрешетка 50×50	282,5 п.м	0,706 м³
		21		Карнизный щит 50×150	257 п.м.	1,928 м³
		22		Коньковый брус 60×150	10,1 п.м	0,091 м³
		23		Коньковая обрешетка 50×150	40,4 п.м.	0,303 м³
		24		Диагональный настил δ=25		3,66 м³
		26		Подшивка карниза δ=25		0,61 м³
		27		Рейка 50×50	36,3 п.м.	0,091 м³
		28		Фанера (ДВП)		158,64 м²
		36		Подкос Ф150 ℓ=2060	4	0,146 м³
				Элементы слухового окна		
		37		Ригель 100×50 ℓ=1500	1	0,008
		38		80×50 ℓ=1500	1	0,007
		39		Стропила 130×40 ℓ=2100	2	0,022
		40		Обшивка 130×25	2,2 м²	0,055 м³
		41		Настил 130×40	3,5 м²	0,14 м³
				Итого:		12,547 м³
				Вариант с двухскатной крышей		
		1		Стропила 50×180 ℓ=4220	16	0,608 м³
		2		50×220 ℓ=4730	32	1,664 м³
		6		Мауэрлат 100×100	37,4 п.м.	0,374 м³
		7		Верхний прогон Ф200	19,3 п.м.	0,606 м³
		10		Стойка Ф200 ℓ=1930	6	0,364 м³
		11		Лежень 1/2 Ф200	18,5 п.м.	0,29 м³
		42		Связи 50×100 ℓ=4180	4	0,084 м³
		15		Накладка 40×180 ℓ=400	32	0,092 м³
		16		Брусок 50×50 ℓ=500	20	0,025 м³
		17		50×70 ℓ=400	12	0,017 м³
		18		Кобылка 40×160 ℓ=1200	16	0,123 м³
		20		Обрешка 50×50	278,5 п.м.	0,696 м³
		21		Карнизный щит 50×160	175,5 п.м.	1,17 м³
		22		Коньковый брус 60×150	19,5 п.м	0,176 м³
		23		Коньковая обрешетка 50×150	78 п.м	0,585
		24		Диагональный настил δ=25		3,66 м³
		25		Обшивка фронтона δ=25		0,63 м³
		26		Подшивка карниза δ=25		0,33 м³
		27		Рейка 50×50	36,3 п.м.	0,091 м³
		28		Фанера (ДВП)		158,64 м²
		43		Брус 100×100	16 п.м.	0,16 м³
				Итого:		11,891 м³

Взам. инв. №

Подпись и дата

Инв. № подл.

Привязан:

Инв №

Н. контр.	Султанов	
Нач. отд.	Звездина	
ГИП	Немцев	
Зав. гр.	Урманова	

т.п. 144-000-96 7с.93 АС

Одноэтажный одноквартирный 6-комнатный жилой дом со стенами из сырцового кирпича, усиленными сетчатым армированием.

Стадия	Лист	Листов
Р.П.	32	

Спецификация к схемам расположения эл-тов крыши (вариант с четырех- и двухскатн. крышами).

ТАДНИИГИПРОСЕЛЬСТРОЙ

Капиров. Фризен

Альбом I

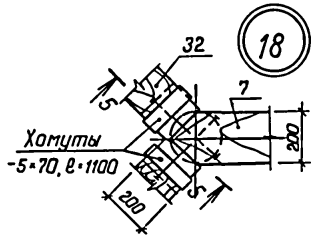

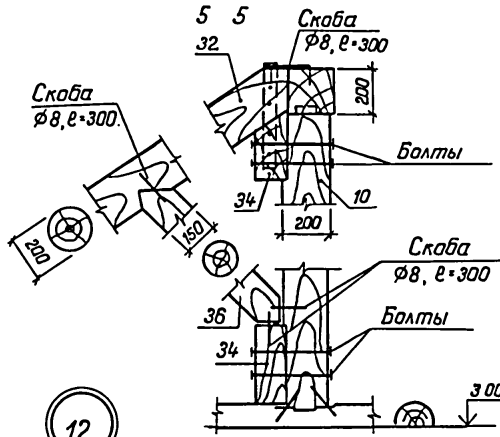

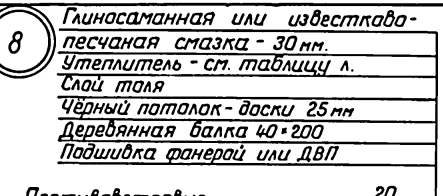

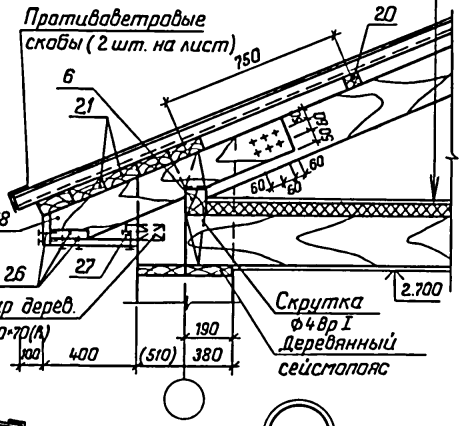

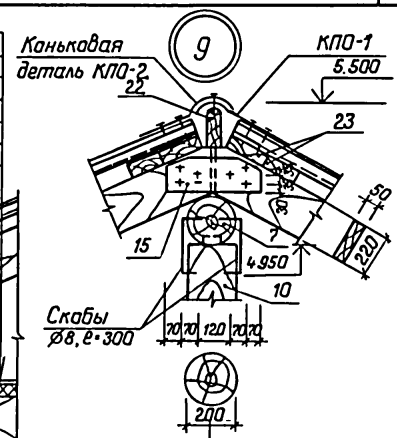

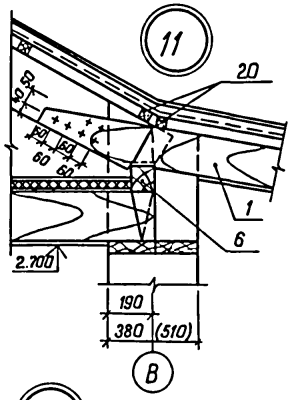

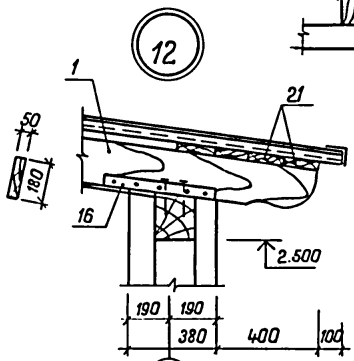

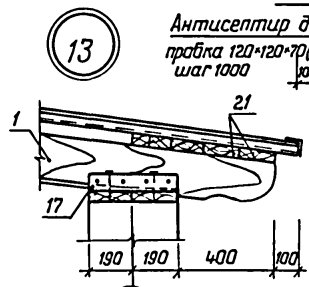

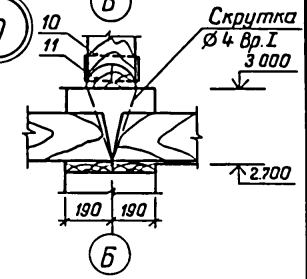

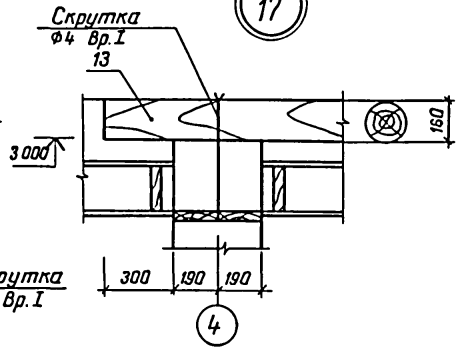

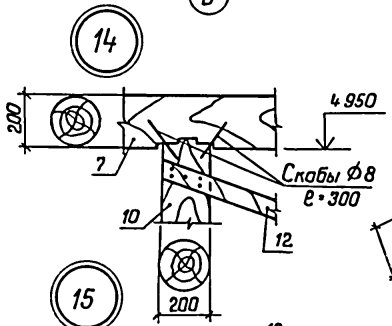

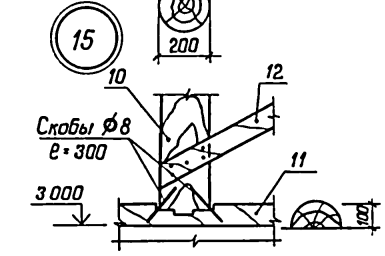

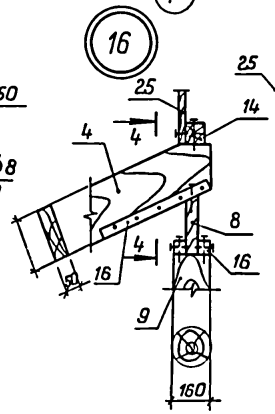

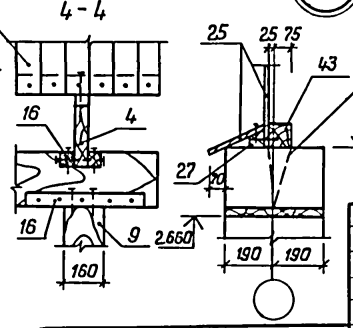

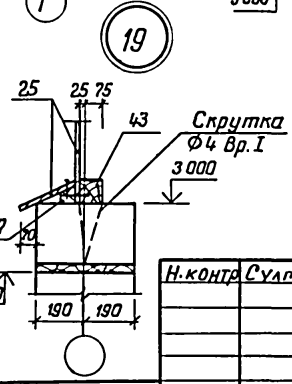

Привязан:

Инв. №

Н.контр	Султанов	
Нач.отд	Звездина	
ГИП	Немцев	
Зав.гр	Урманова	

Копировал Фризен

т.п. 144-000-96 7 с.93 АС

Одноэтажный однаквартирный 6-комнатный жилой дом со стенами из сырцового кирпича усилен сетчатым армированием

Стадия	Лист	Листов
Р.П.	33	

Узлы 8÷19

ТАДИНГИГРОСЕЛЬСТРОЙ

Ц 00189-01 37

Инв. № подл. | Подпись и дата | Взам инв. №

Схема армирования стен.

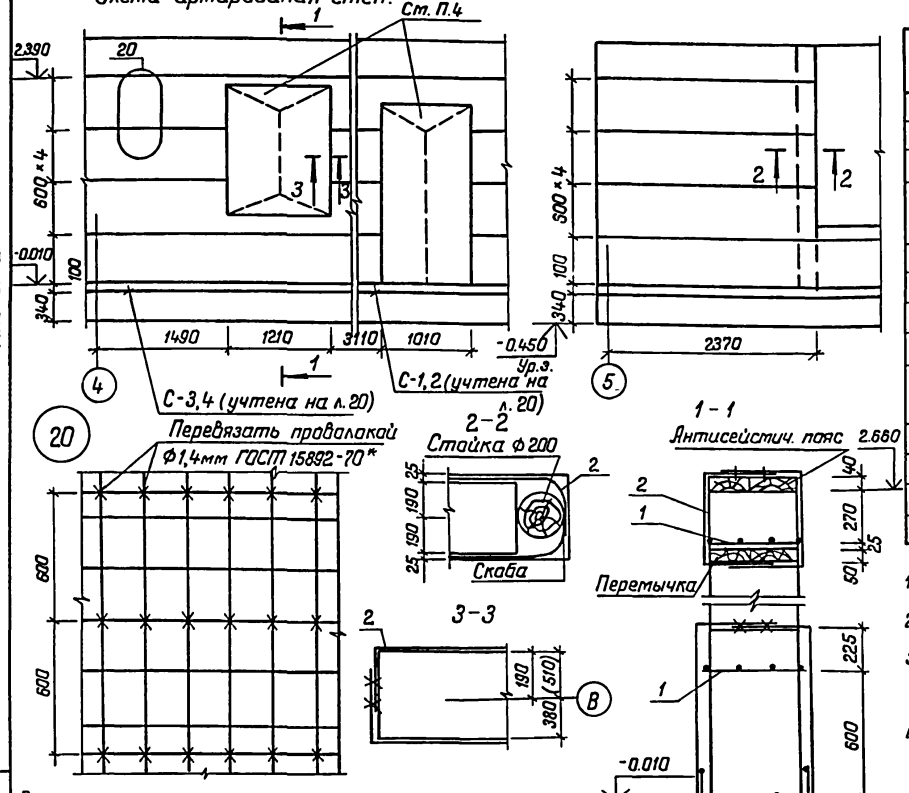

Спецификация к схеме армирования стен.

формат	зона	позиц.	Наименование	Обозначение	Кол.	Примечание
			Толщина наружных стен δ = 380 мм ($t^{\circ}_{н}$ = -14°С)			
			сейсмичность 7(8) баллов			
		1	л.36	Сетка С-1	398,8	п.м.
		2	ГОСТ 8478-81*	$C\frac{3Вр.-I-(\times 200)+100}{3Вр.-I-(\times 250)+100}$ 2940	496,7 (666,8)	м²
			Толщина наружных стен δ = 510 мм ($t^{\circ}_{н}$ = -20 ÷ -25°С).			
			сейсмичность 7(8) баллов.			
		1	л.36	Сетка С-1	209,9	п.м.
		2	ГОСТ 8478-81*	$C\frac{3Вр-I-(\times 200)+100}{3Вр-I-(\times 250)+100}$ 2940	502,3 (672,4)	м²
		3	л.36	Сетка С-2	191,1	п.м.

1. Для варианта сейсмичностью 8 баллов вертикальное армирование сетками выполняется по периметру всех стен с 2-х сторон.
2. Горизонтальное армирование для 7,8 баллов одинаковое, выполняется по периметру всех стен на отметках -0,11; -0,01; 0,590, 1,190, 1,790; 2,390.
3. Для варианта сейсмичностью 7 баллов вертикальное армирование сетками выполнить с 2-х сторон по периметру всех наружных стен и в местах примыкания и пересечения как наружных так и внутренних стен на расстоянии 1,5 м от оси.
4. В местах расположения оконных и дверных проёмов сетки разрезать и загнуть внутрь проёма. Противоположные концы сеток вертикального армирования связать между собой вязальной проволокой.

Ведомость расхода стали на элемент, кг.

Марка элемента			Изд. арматурн. Арматура кл. Вр-I ГОСТ 6727-80* Ф3	Итого	Общий расход
Армирование стен	Толщина наружных стен, δ = 380 мм.	7б	381,46	381,46	381,46
		8б	465,66	465,66	465,66
	Толщина наружных стен, δ = 510 мм.	7б	406,0	406,0	406,0
		8б	490,2	490,2	490,2

Инв. № подл. | Подпись и дата | Взам. инв. №

Привязан:

Инв. №

Н. контр.	Султанов	
Нач. отд.	Звездина	
ГИП	Немцев	
Зав. гр.	Урманова	
Инж.	Кульмашева	

т.п. 144-000-967с.93 АС

Одноэтажный одноквартирный 6-комнатный жилой дом со стенами из сырцового кирпича, усилен. сетчатым армирован.

Стадия	Лист	Листов
Р.П.	34	

Схема армирования стен.

ТАДЖИКГИПРОСЕЛЬСТРОЙ

Копиров Фризен

Ц00189-01 38

Альбом I

ПР-1, ПР-2, ПР-3

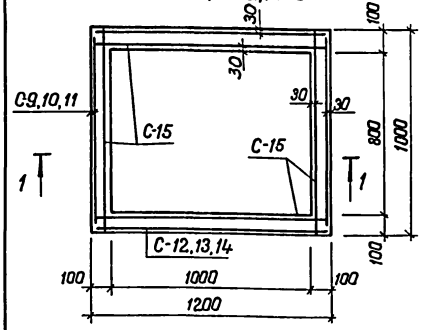

ПР-4

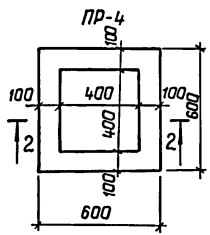

2-2

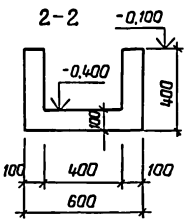

1-1

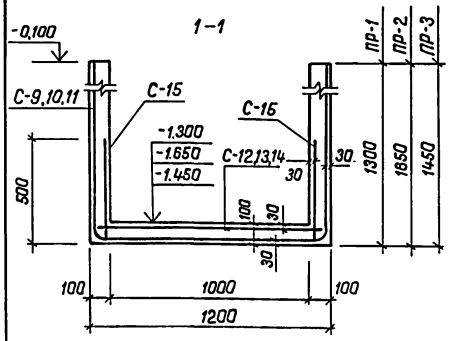

ЛМ-1, ЛМ-2

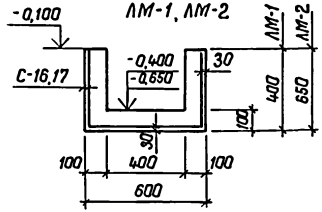

ПК-1, ПК-2, МН-1

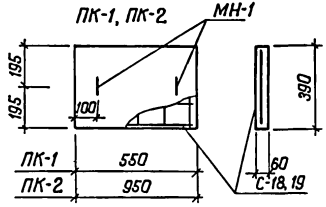

Спецификация на монолитные приямки, лотки и плиты

Формат	Зона	Позиц.	Обозначение	Наименование	Кол.	Примеч.
				Приямок ПР-1		
				Сборочные единицы:		
			л.37	Сетка С-9 (шт)	1	
			л.37	С-12 (шт)	1	
			л.37	С-15 (п.м.)	4.16	
				Материал: бетон В12,5		0,60 м³
				Приямок ПР-2		
				Сборочные единицы:		
			л.37	Сетка С-10 (шт.)	1	
			л.37	С-13 (шт.)	1	
			л.37	С-15 (п.м.)	4.16	
				Материал: бетон кл. В12.5		0,74 м³
				Приямок ПР-3		
				Сборочные единицы:		
			л.37	Сетка С-11 (шт.)	1	
			л.37	С-14 (шт)	1	
			л.37	С-15 (п.м)	4.16	
				Материал: бетон кл. В12,5		0,66 м³
				Приямок ПР-4		
				Материал: бетон кл. В12,5		0,1 м³
				Лоток ЛМ-1 (ЛМ-2)		
				Сборочные единицы		
			л.37	Сетка С-16 (С-17) п.м.	1	
				Материал: бетон кл. В12,5		0,12(0,17)м³
				Плита ПК-1 (ПК-2)		
				Сборочные единицы:		
			л.37	Сетка С-18 (С-19) шт.	1	
			л.37	Монтажная петля МН(шт	2	
				Материал: бетон кл. В12.5		0,013(0,022)м³

Ведомость расхода стали на элемент, кг.

Марка элемента	Изделия арматурные						Общий расход
	Арматура класса						
	A-I		A-III		Bp-I		
	ГОСТ 5781-82*		ГОСТ 5781-82*		ГОСТ 6727-80*		
	⌀6	Итого	⌀6	Итого	⌀4	Итого	
ПР-1 (1 шт.)			8,55	8,55	6,06	6,06	14,61
ПР-2 (1 шт.)			10,2	10,2	6,8	6,8	17,0
ПР-3 (1 шт.)			9,21	9,21	6,38	6,38	15,59
ЛМ-1 (1 п.м.)			1,4	1,4	0,7	0,7	2,1
ЛМ-2 (1 п.м.)			1,95	1,95	0,9	0,9	2,85
ПК-1 (1 шт.)	0,22	0,22	0,48	0,48	0,16	0,16	0,86
ПК-2 (1 шт.)	0,22	0,22	0,8	0,8	0,24	0,24	1,26

Взам. инв. №

Подпись и дата

Инв. № подл.

Привязан:

Инв. №

Н. контр.	Султанов	
Нач. отд	Звездина	
ГИП	Немцев	
Зав. гр.	Урманова	
Инжен.	Миллер	

Копировал Фризен

т.п. 144-000-967с.93 АС

Одноэтажный однокварти-рный 4-комнатный жилой дом со стенами из сырцового кирпича, усилен. сетчат. армирован.

Стадия	Лист	Листов
Р.П.	35	

Монолитные приямки ПР1÷ПР-4, лотки ЛМ-1, ЛМ-2 и плиты ПК-1, ПК-2.

ТАДЖИКГИПРОСЕЛЬСТРОЙ

Ц 00189-01 39

Альбом I

Спецификация на сетки С1÷С4

Формат	Зона	Позиц.	Обозначение	Наименование	Кол.	Примеч.
				С-1		0,34 кг.
		1		ф3 Вр-I, ГОСТ 6727-80*, ℓ=400	5	0,02 кг.
		2		ℓ=1000	4	0,06 кг.
				С-2		0,45 кг.
		3		ф3 Вр-I, ГОСТ 6727-80* ℓ=530	5	0,03 кг.
		2		ℓ=1000	5	0,06 кг.
				С-3		0,56 кг.
		4		ф3 Вр-I, ГОСТ 6727-80* ℓ=800	5	0,04 кг.
		2		ℓ=1000	6	0,06 кг.
				С-4		0,67 кг.
		5		ф3 Вр-I, ГОСТ 6727-80* ℓ=950	5	0,05 кг.
		2		ℓ=1000	7	0,06 кг.

Спецификация древесины на Щ-1.

Формат	Зона	Позиц.	Обозначение	Наименование	Кол.	Примечание
				Щ-1		
		6		Настил из досок 44×100, ℓ=600 мм	10	0,03 м³
		7		Брус 56×100; ℓ=1000 мм	2	0,01 м³

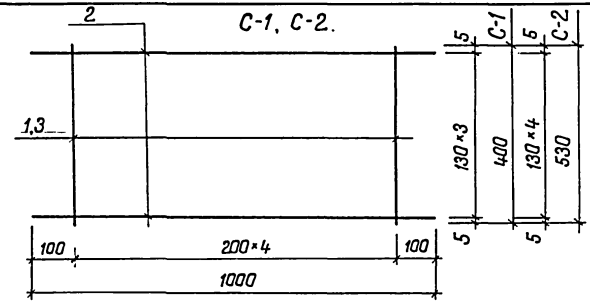

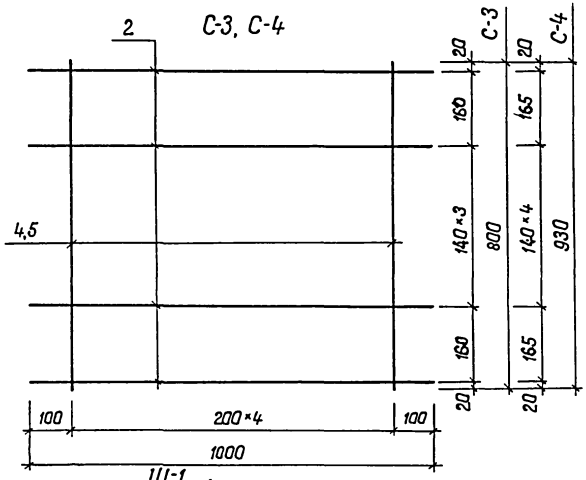

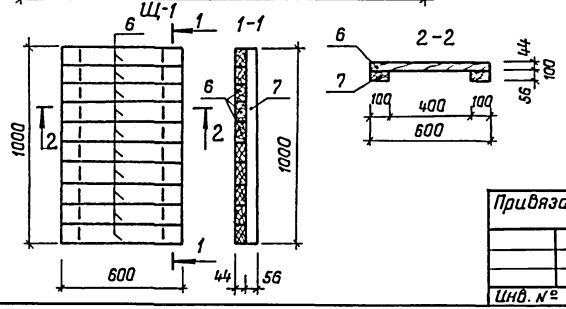

Н.контр.	Султанов		т.п. 144-000-96?с. 93 АС
Нач.отд.	Звездина		Одноэтажный однаквартир. 6-комнатный жилой дом со стенами из сырцового кирпича, усилен. сетчат. армирован.
ГИП	Немцев		Стадия: Р.П. Лист: 36 Листов:
Зав.гр.	Урманова		Сетки С1÷С4. Деревянный щит Щ-1.
Инж.	Ишкнеева		ТАДНИИГИПРОСЕЛЬСТРОЙ

Привязан:

Инв. №

Капиров. Фризен

Ц 00189-01 40

Инв. № подл. | Подпись и дата | Взам. инв. №

Альбом I

С5,6,7,8

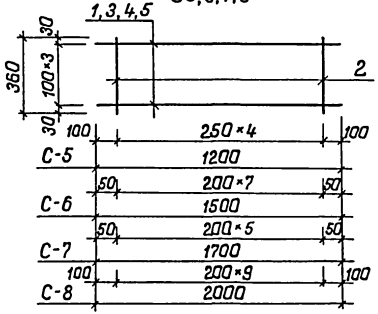

С-15

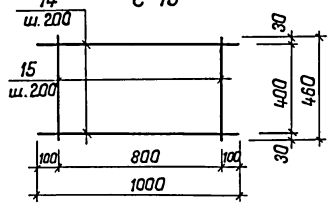

С-9 ÷ С-14, С-16, 17.

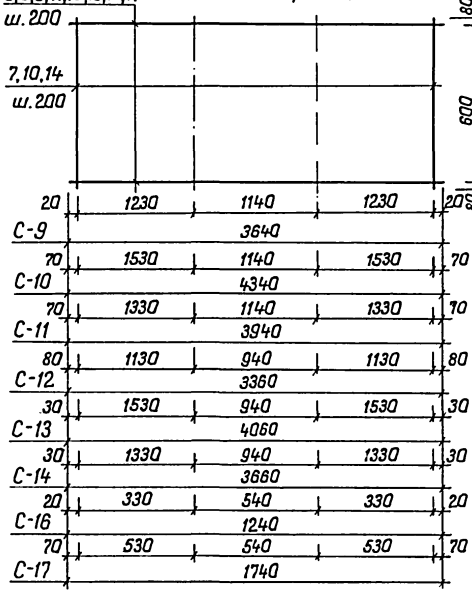

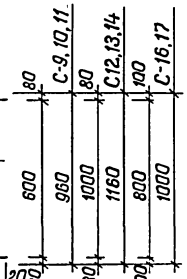

МН-1

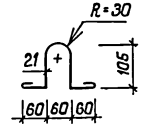

С-18, 19

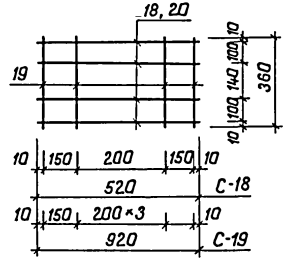

Спецификация на сетки С5 ÷ С19, МН-1.

Формат	Зона	Позиц.	Обозначение	Наименование	Кол.	Примечание
				С-5,6		1,78; 2,34кг
		1,3		⌀10AII ГОСТ 5781-82*; ℓ=1200; ℓ=1500	2	0,74; 0,93кг
		2		⌀5 Вр.I ГОСТ 6727-80*; ℓ=360	5;8	0,06кг
				С-7,8		2,64; 3,14кг
		4,5		⌀10A-II, ГОСТ 5781-82*; ℓ=1200; ℓ=2000.	2	1,05; 1,24кг
		2		⌀5 Вр-I, ГОСТ 6727-80*; ℓ=360.	9;11	0,06кг
				С-9,10.		5,95; 7кг.
		6,8		⌀6A-III, ГОСТ 5781-82*; ℓ=3640; ℓ=4340;	5	0,81; 0,96кг
		7		⌀4 Вр I, ГОСТ 6727-80*; ℓ=960.	19;22	0,1кг.
				С11, 12.		6,38; 6,37кг
		9,11		⌀6A-III, ГОСТ 5781-82*; ℓ=3940; ℓ=3360;	5;6	0,87; 0,75кг
		7,10		⌀4 Вр.-I, ГОСТ 6727-80*; ℓ=1160	20,17	0,1; 0,11кг.
				С-13,14		7,71; 6,95кг
		12,13		⌀6A-III; ГОСТ 5781-82*; ℓ=4060; ℓ=3660.	6	0,9; 0,81кг
		10		⌀4 Вр.-I, ГОСТ 6727-80*, ℓ=1160	21;19	0,11кг.
				С-15		0,55кг
		14		⌀4 Вр.-I, ГОСТ 6727-80*; ℓ=1000	3	0,1кг
		15		ℓ=460	5	0,05кг.
				С-16; 17		2,1; 2,85кг
		16,17		⌀6A-III; ГОСТ 5781-82*; ℓ=1240; ℓ=1740;	5	0,28; 0,39кг
		14		⌀4 Вр.-I; ГОСТ 6727-80*; ℓ=1000	7;9	0,1кг.
				С-18,19		0,64; 1,04кг
		18,20		⌀6A-III, ГОСТ 5781-82*; ℓ=520; ℓ=820;	4	0,12; 0,20кг
		19		⌀4 Вр.-I, ГОСТ 6727-80*; ℓ=360.	4;6	0,04кг.
				МН-1		0,11кг.
		21		⌀6A-I; ГОСТ 5781-82*; ℓ=500.	1	0,11кг.

Н. контр. Султанов

т.п. 144-000-96?с. 93 АС

Привязан:

Инв. №

Нач.отд. Звездина

ГИП Немцев

Зав.гр. Урманова

Одноэтажный однокварти-рный 6-комнатный жилой дом со стенами из сырцового кирпича, усилен. сетчатым армиров.

Стад.	Лист	Листов
Р.П.	37	

Сетки С5÷С19; МН-1.

ТАДНИИГПРОСЕЛЬСТРОЙ

Копиров. Фризен

Ц 00189-01 41

Инв.№ подл. | Подпись и дата | Взам. инв.№

Альбом I

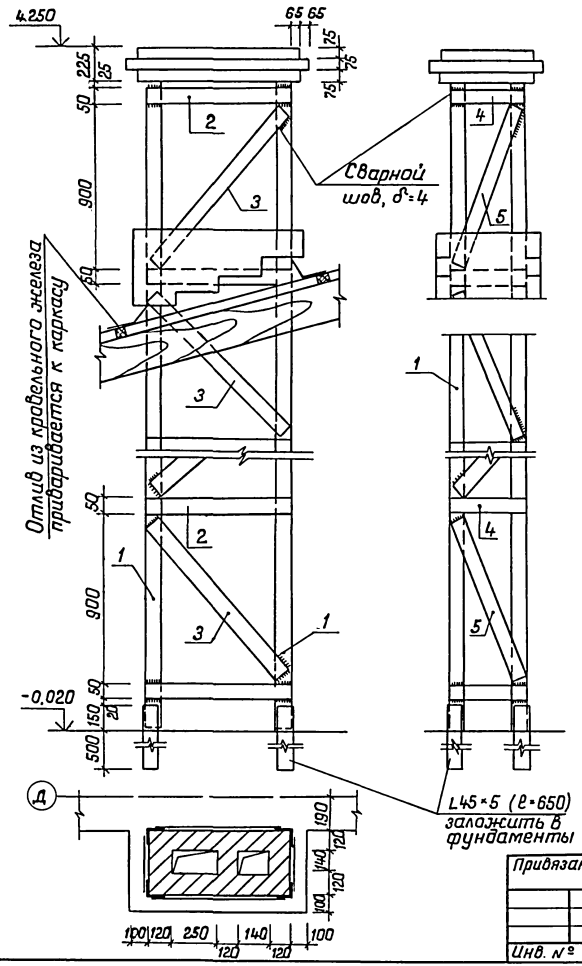

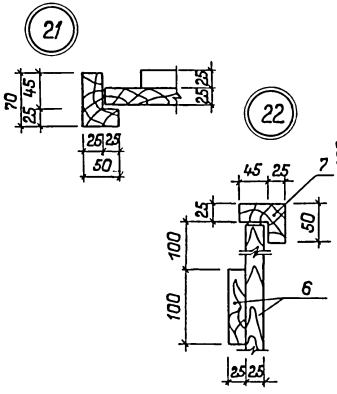

Спецификация на каркас дымовой трубы

Формат	Зона	Позиц.	Обозначение	Наименование	Кол.	Примечание
		1		L45×5 ГОСТ 19771-74* ℓ=4020	4	13,55 кг
		2		-50×5 ГОСТ 103-76* ℓ=750	10	1,47 кг
		3		ℓ=1200	8	2,35 кг
		4		ℓ=380	10	0,74 кг
		5		ℓ=1000	8	1,96 кг

Спецификация древесины на ИД-1

Формат	Зона	Позиц.	Обозначение	Наименование	Кол.	Примечание
				Полотно из досок 25×100		0,016 м³
				Коробка		0,01 м³

Н. контр.	Султанов		т.п. 144-000-967с.93		АС
Привязан:					
Нач. отд.	Звездина		Одноэтажный однокварти-ный 6-комнатный жилой дом со стенами из сырцового кирпича, усилен. сетчат. армированием	Стад. Р.П.	Лист 38	Листов
ГИП	Немцев				
Зав. гр.	Урманова		Каркас дымовой трубы. Дверь ИД-1.	ТАДНИИГИПРОСЕЛЬСТРОЙ	
Инв. №					

Копировал Фризен

Ц.00189-01 42

Инв. № подл. | Подпись и дата | Взам. инв. №

Альбом I

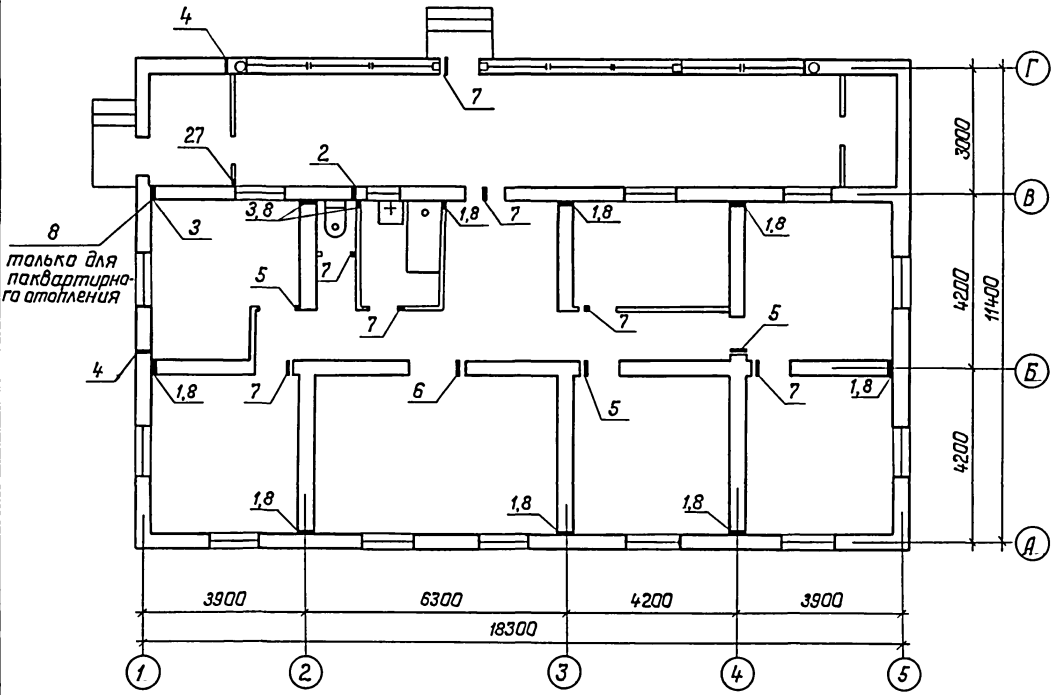

Экспликация отверстий

Тип отв.	Размеры, мм В	Размеры, мм Н	Отм. низа м.	Назначение
1	100	100	0,15	ОВ
2	100	150	0,05	ВК
3	100	200	0,05	ОВ, ВК
4	100	100	2,45	ГС
5	50	100	2,45	ЭО, СС
6	50	50	2,50	СС
7	50	50	2,45	ЭО
8	100	100	2,35	ОВ

Инв.№ подл. | Подпись и дата | Взам. инв.№

Н. контр.	Султанов		т.п. 144-000-967с.93 АС
Нач.отд.	Звездина		Одноэтажный однокварт. 6-комнатный жилой дом со стенами из сырцового кирпича, усилен. сетчатым армирован.
ГИП	Немцев		Стадия: Р.П. Лист: 39 Листов:
Зав. гр.	Урманова		Схема расположения отверстий.
Инженер	Миллер		ТАДИАГИПРОСЕЛЬСТРОЙ

Привязан:

Инв.№

Копиров. Фризен

Ц.00189-01 43

Альбом I

Согласовано: АС Немцев; ОВ Финько; ЭС Перевозчиков

Нормоконтроль:

Взам. инв. №

Подпись и дата

Инв. № подл.

Ведомость рабочих чертежей основного комплекта марки ВК.

Лист	Наименование	Примечание
1	Общие данные	
2	План систем В1, Т3, К1. Схемы систем В1, Т3, К1.	Центр. горячее водоснабжен
3	План систем В1, Т3, К1. Схемы систем В1, К1.	Местное гор. водоснабжен.

Ведомость ссылочных и прилагаемых документов.

Обозначение	Наименование	Примечание
	Ссылочные документы.	
серия 5.901-1	Водомерные узлы.	
серия 2.110-2т, вып.6	Р.Ч. герметизации вводов и выпусков	
серия 2.190-1/72, вып. III.	Узлы и детали инженерного оборудования.	
	Прилагаемые документы.	
ВК. СО	Спецификация оборудования.	альбом II
ВК. ВМ.	Ведомость потребности в материалах	альбом III

Основные показатели по чертежам водопровода и канализации.

Наименование системы.	Потребный напор на вводе, м	Расчетный расход.				Установл. мощность электродвигателей, кВт.	Примечание
		м³/сут	м³/час	л/с	при пожаре л/с		
В1	10	1,8	0,51	0,31	—	—	централизов.
Т3	10	1,2	0,68	0,39	—	—	горячее
К1	—	3,0	1,04	2,19	—	—	водоснабж.
В1		1,8	0,77	0,47	—	—	местное гор.
К1	—	1,8	0,77	2,07	—	—	водоснабжен

Настоящий проект выполнен в соответствии с действующими нормами и правилами.

Главный инженер проекта Немцев В.

Главный инженер проекта привязки

Общие указания

Данный проект разработан согласно СНиП 2.04.01-85 и задания на проектирование в 2х вариантах: 1) Централизованное горячее водоснабжение (при закрытой системе отопления); 2) Местное горячее водоснабжение от котла КС-ТСВ-16, установленного в топочной.

Внутренний водопровод выполняется из стальных водогазопроводных легких оцинкованных труб под накатку Ф15 ... 25 мм. (ГОСТ 3262-75*). Подводки к смывным бачкам унитазов – из полиэтиленовых труб Ф20 ТУ 400-28-129-76.

Внутренняя канализация выполняется из пластмассовых канализационных труб Ф50, 100 мм (ГОСТ 22689.2-89).

Установку санитарно-технических приборов, монтаж и крепление стальных труб производить согласно СНиП 3.05.01-85, монтаж и крепление пластмассовых труб производить согласно СН 478-80 и серии 4.900-9.

Стальные трубы, прокладываемые открыто, покрыть эмалевой краской за 2 раза под цвет стен, прокладываемые ниже отметки пола в канале, покрыть тепло- и гидроизоляцией.

Трубы, прокладываемые ниже отметки 0.000 при II типе просадочных грунтовых условий предусмотрены в водонепроницаемых каналах в сторону контрольных колодцев. Проектом предусмотрены мероприятия для сейсмических районов согласно СНиП 2.04.01-85, разделы 14 и 21.

Расход воды на наружное пожаротушение составляет 5 л/с (при строительном об'еме здания 656,85 м³). Расход воды на поливку предусмотреть при привязке проекта с учетом прилегающих площадей

Удельный расход стальных труб для систем В1 и Т3 составляет: для варианта с централизованным горячим водоснабжением – 0,39 кг/м²; для варианта с местным горячим водоснабжением – 0,30 кг/м² (контрольный показатель – 1,2 кг/м²).

Стояки системы горячего водопровода (Т3 и Т4) покрыть тепло- и гидроизоляцией.

Ввод водопровода и выпуск канализации выполнены с учётом требований Т-3С83 „Пособие по проектированию сетей водоснабжения и канализации в сложных инженерно-геологических условиях."

Инв. №			
Н. контр.	Султанов		
Нач. отд.	Шаропов		
ГИП	Немцев		
Гл. спец.	Габитов		
Зав. гр.	Умарова		
Инж.	Бабышева		

Привязан:

Т.П. 144-000-967с.93 ВК

Одноэтажный одноквартирный 6-комнатный жилой дом со стенами из сырцового кирпича, усилен. сетчатым армированием.

Стадия	Лист	Листов
Р.П.	1	3

Общие данные.

ТАДЖИКГИПРОСЕЛЬСТРОЙ

Копиров. Фризен

Ц00189-01 44

Альбом I

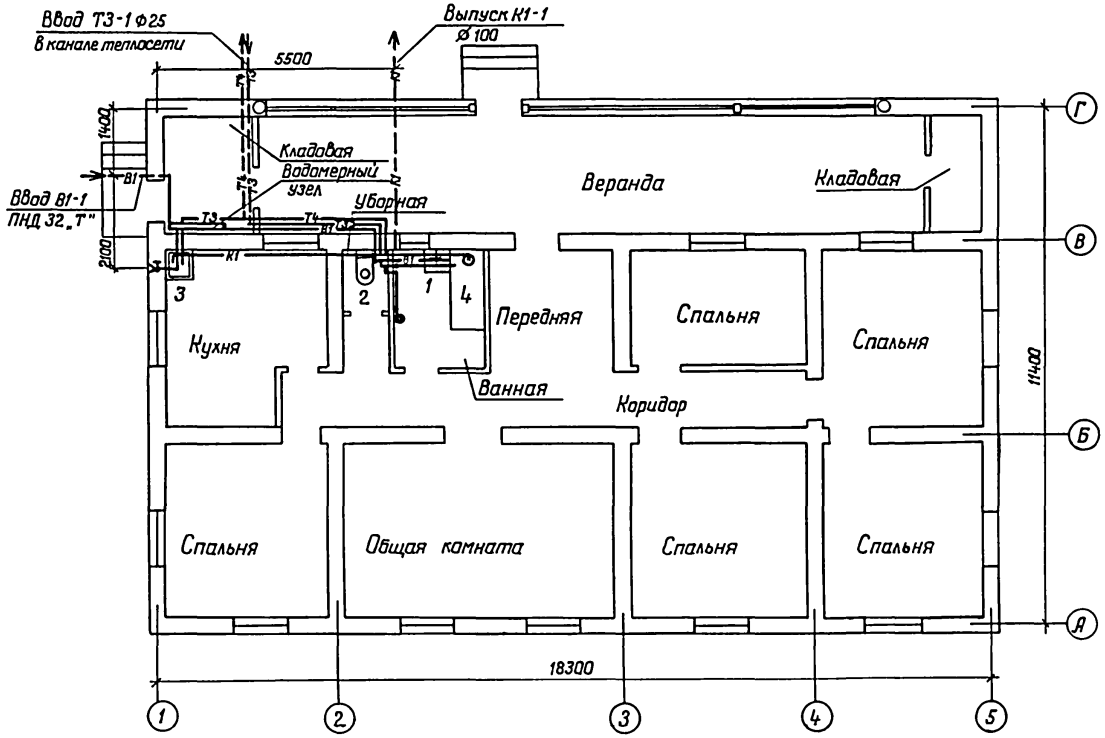

В1

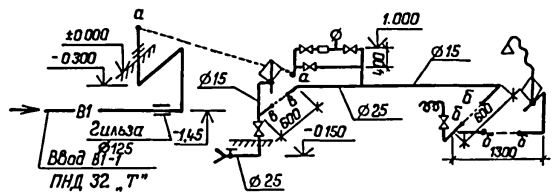

Т3

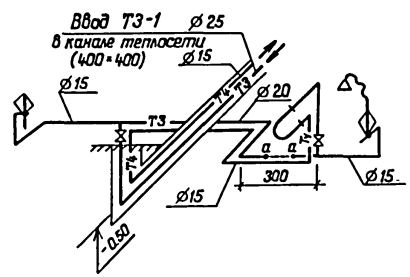

При привязке на грунтах II типа просадочности гильзу на вводе В1-1 и выпуске К1-1 аннулировать

К1

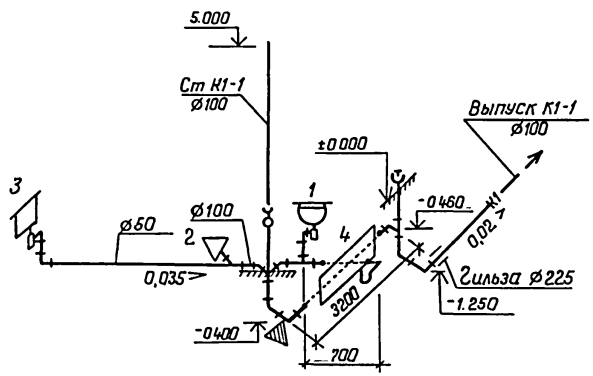

Взам. инв №

Подпись и дата

Инв. № подл.

Привязан:

Инв №

Н. контр.	Султанов	
Нач. отд.	Шарапов	
Гл. спец.	Габитов	
Зав. гр	Умарова	
Инжен	Бабышева	

Т.П. 144-000-967с.93 ВК

Одноэтажный однаквартирный 6-комнатный жилой дом со стенами из сырцового кирпича, усилен сетчатым армированием

Стадия	Лист	Листов
Р.П.	2	

План. Схемы систем В1, Т3, К1 (центр. горячее водоснабжение).

ТАДЖИКГИПРОСЕЛЬСТРОЙ

Копиров. Фризен

Ц00189-01 45

Альбом I

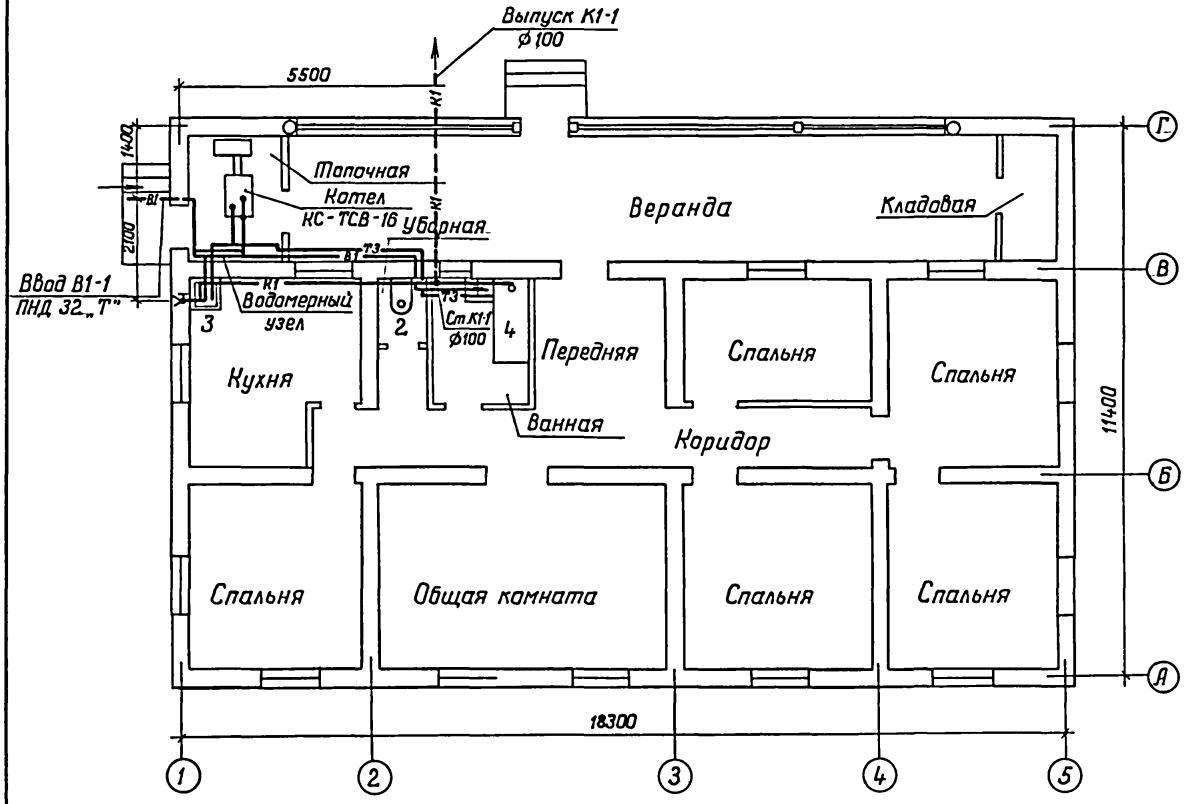

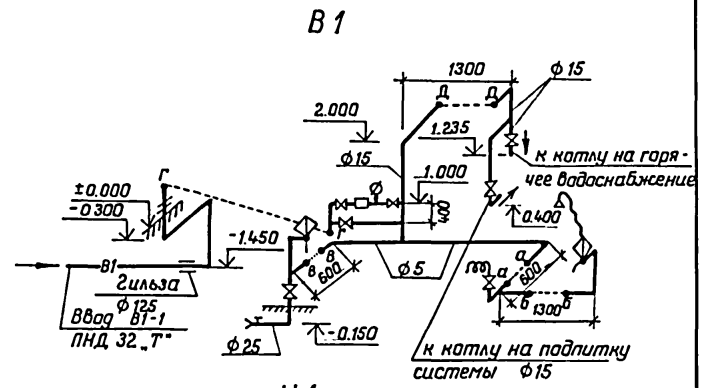

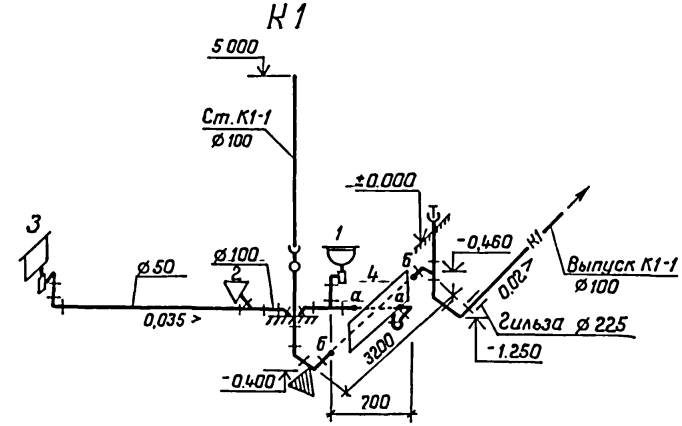

При привязке на грунтах II типа просадочности гильзу на вводе В1-1 и выпуске К1-1 аннулировать.

Т3

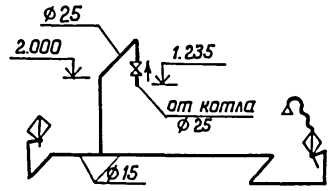

Н.контр.	Султанов		
Нач отд	Шарапов		
Гл спец.	Габитов		
Зав гр	Умарова		
Инж.	Бабышева		

Привязан:

Инв. №

Копиров. Фризен

Т.П. 144-000-96‰ 93 ВК

Одноэтажный одноквартирный 6-комнатный жилой дом со стенами из сырцового кирпича, усилен. сетчатым армирован.

Стадия	Лист	Листов
Р.П.	3	

План. Схемы систем В1, Т3, К1. (местное горячее водоснабжение).

ГАПНИКГИПРОСЕЛЬСТРОЙ

Взам. инв. №

Подпись и дата

Инв. № подл.

Альбом I

Ведомость рабочих чертежей основного комплекта.

Лист	Наименование	Примечание
1	Общие данные (начало)	
2	Общие данные (окончание)	
3	План системы отопления	
	(вариант централизованного отопления).	
4	План системы отопления	
	(вариант поквартирного отопления).	
5	Схемы систем отопления (варианты централизован-	
	ного и поквартирного отопления).	

Ведомость ссылочных и прилагаемых документов.

Обозначение	Наименование	Примечан.
	Ссылочные документы.	
С.4.904-69	Детали крепления санитарно-	
	технических приборов и трубопроводов.	
с.4.903-10 в.8	Грязевики абонентские	
с.1.494-10	Решетки щелевые регулирующие.	
	Прилагаемые документы.	
-ОВ.СО.	Спецификация оборудования.	ал. II
ОВ.ВМ.	Ведомость потребности	
	в материалах.	ал. III

Коэффициент теплопередачи $K \frac{ккал}{ч \cdot м^2 \cdot град}$.

Наименование ограждений	K
Наружная кирпичная стена δ=380мм δ=510мм	1,12 0,9
покрытие-основной вариант-утеплитель-минераловатные плиты, δ=60, 80, δ=100	0,38 0,33 0,29
Покрытие-вариант-утеплитель камыш или гузапая	0,42
δ=100мм δ=140, 180 мм.	0,37 0,33
Окна с двойным остеклением	2,5
Дверь наружная деревянная	4,0

Основные показатели по чертежам отопления и вентиляции.

Наименование здания, (сооружения), помещения.	Об'ём $м^3$	Периоды года при $t_н$°C	Расход тепла, Вт (ккал/ч). На отопление-осн. вар-т минерало ватн. плиты	На отопление-вар. камыш или гузапая	На горячее водоснабжение	Общий	Расчетн. потери давления Па (кгс/м²)	Устан. мощн. эл. двигателя кВт.	Удельные расходы на 1м² общей площади по проекту контр. Тепла ккал/ч·м²	Стали кг/м²	Поверхн. нагрев. приборов ЭКМ/м²
Одноэтажный одноквартирный 6-комнатный жилой дом (вариант-централизов. отоплен)		-14	12215 (10503)	12435 (10692)	39542 (34000)	51757 (44503)	9030 1(903)	—	1.84/140 2.84/139	0,89/4,5 2,57/4,5	0,17/0,37 0,16/0,34
		-20	12852 (11057)	13099 (11263)	39542 (34000)	52394 (45051)	2 150 (15)	—	1.89/146 2.89/145	0,89/4,5 2,57/4,5	0,18/0,39 0,17/0,36
(вариант-поквартирное отоплен)		-25	14740 (12674)	15111 (12993)	39542 (34000)	54282 (46674)		—	1.102/153 2.102/157	0,89/4,5 2,57/4,5	0,20/0,40 0,19/0,37

Расчетные потери давления и удельные показатели приведены для основного варианта кровли.

Настоящий проект выполнен в соответствии с действующими нормами и правилами.

Гл. инженер проекта /В.И.Немцев/

Гл. инженер привязки проекта

Инв. № подл. | Подпись и дата | Взам. инв. №

Согласовано: ВК Гадитов, ЭЛ Перевозчиков, АС Немцев

Нормоконтроль: Зав. гр. Финько

Привязан:

Инв. №

Н.контр. Султанов

т.п. 144-000-967с.93 ОВ

Нач.отд. Шаропов

ГИП Немцев

Зав.гр. Финько

Одноэтажный одноквартирный 6-комнатный жил. дом из сырцового кирпича, усилен. сетчатым армирован.	Стад.	Лист	Листов
	Р.П.	1	5

Общие данные. (начало).

ТАДЖИКГИПРОСЕЛЬСТРОЙ

Копиров. Фризен /.

Ц 00189-01 47

Альбом I

Общие указания

Проект отопления и вентиляции жилого дома выполнен в соответствии со СНиП 2.08-01.89. Проект разработан для климатических районов с расчетными отопительными температурами наружного воздуха Тн.от = -14°С; -20°С, -25°С; Теплоноситель - горячая вода с параметрами 95-70°С, поступающая из теплосети (вариант централизованного отопления) и от автоматизированного водогрейного котла КС-ТСВ-16, установленного в кладовой (топочной) при варианте поквартирного отопления Система отопления принята однотрубная горизонтальная проточная (вариант централизованного отопления) и двухтрубная тупиковая с верхней разводкой (при поквартирном отоплении). Трубопровод отопления прокладывается над полом, а в местах прохождения через дверные проемы - в подпольном канале (централизованное отопление). При варианте поквартирного отопления подающий трубопровод прокладывается под потолком, обратный - над полом и в подпольном канале - при прохождении через дверные проемы. В качестве нагревательных приборов приняты конвекторы типа „Комфорт-20" (вариант централизованного отопления) и радиаторы „РСГ-2"- при поквартирном отоплении На подводках к радиаторам устанавливаются регулирующие краны. Удаление воздуха из системы отопления производится кранами конструкции инженера Маевского, установленными на трубопроводе (при варианте централизованного отопления) и через расширительный бак (при варианте поквартирного отопления) Расширительный бак изготовить на месте в соответствии с данными размерами схемой установки, верхнее днище (крышка) съемное Заполнение системы отопления водой производить через обратный трубопровод отопления от водопровода или через расширительный бак вручную В нерабочем состоянии и для уменьшения коррозии система отопления должна быть постоянно заполнена водой. На вводе, обратный главный стояк и трубы в подпольном канале покрываются изоляцией: а) антикоразийное покрытие - масляно - битумное в 2 слоя по грунту ГФ-021; б) тепловая изоляция - рабинг (жгут) из стеклянных комплексных нитей δиз = 30 мм., в) покровный слой - стеклопластик рулонный РСТ-Х-М Неизолированные трубопроводы и приборы отопления окрашиваются масляной краской за 2 раза. Для присоединения котла к дымобому каналу предусмотреть газоход ф 140 длиной 0,5 м из листовой стали δ = 1,0 мм с последующей изоляцией асбестовым картоном δ = 30 мм и затиркой цементным раствором. Вентиляция предусматривается приточно-вытяжная с естественным побуждением. Приток неорганизованный, через окна, двери. Вытяжка из кухни, кладовой, банной и уборной через шахты и решетки. Вентиляция жилых комнат за счет проветривания через форточки Горячее водоснабжение при поквартирном отоплении осуществляется от котла КС-ТСВ-16. Монтаж систем отопления и вентиляции производить согласно СНиП 3.05-01-85

Инв.№ подл. | Подпись и дата | Взам.инв.№

Н.контр	Султанов		т.п. 144-000-967с.93		ОВ
Привязан			Одноэтажный одноквартирный 6-ти комнатный жилой дом со стенами из сырцового кирпича, усил. сетчатым армированием	Стадия: рп	Лист: 2	Листов:
Нач.отд	Шаралов					
Гип	Немцев		Общие данные (окончание)	ТАДЖИКГИПРОСЕЛЬСТРОЙ		
Зав.гр	Финько					
Инв.№						

Копиров. Фризен

Ц 00189-01 48

Альбом I

План

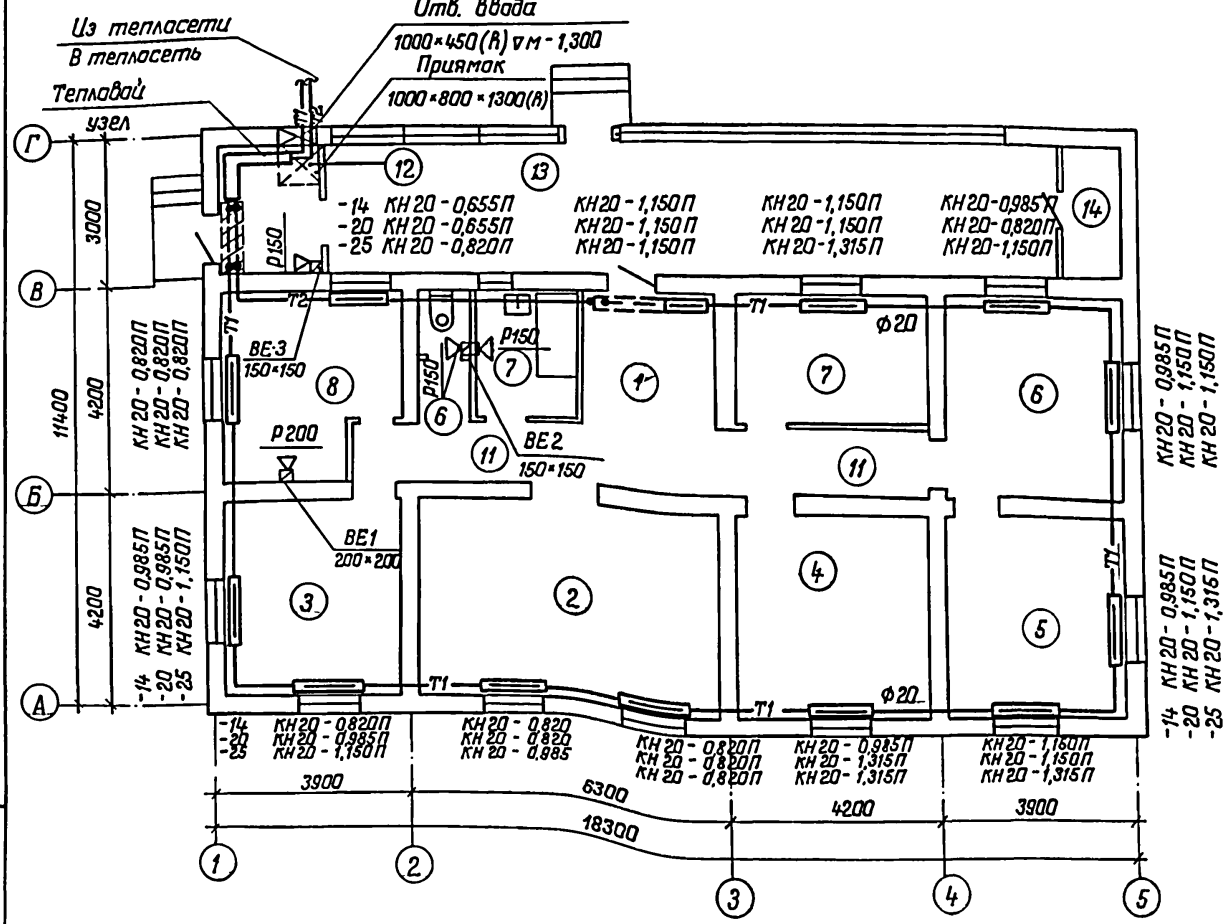

Экспликация помещений

№ по плану	Наименование	Площадь м²
1	Передняя	10,38
2	Общая комната	22,13
3	Спальня	13,08
4	Спальня	14,21
5	Спальня	13,08
6	Спальня	13,08
7	Спальня	9,46
8	Кухня	11,83
9	Ванная	4,85
10	Уборная	1,08
11	Коридор	11,19
12	Кладовая (тапочная)	5,06(4,81)
13	Веранда	37,39(36,14)
14	Кладовая	3,01(2,83)

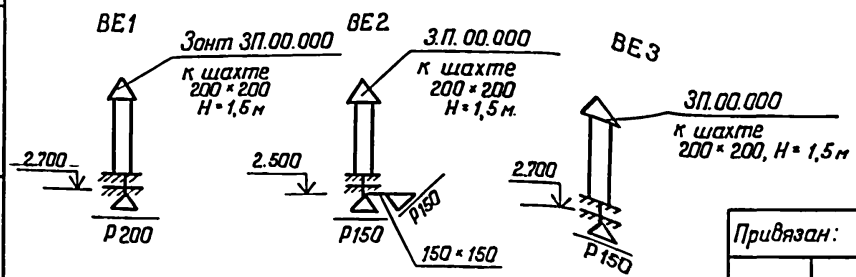

Привязан:

Инв №

Н контр	Султанов	
Нач. отд	Шарапов	
ГИП	Немцев	
Зав. гр	Финько	

т.п. 144-000-967с.93 ОВ

Одноэтажный однаквартирный 6-комнатный жилой дом со стенами из сырцового кирпича, усиленн сетчатым армированием

Стадия	Лист	Листов
Р.П.	3	

План системы отопления (вариант централизованного отопления).

ГАЗНИИГИПРОСЕЛЬСТРОЙ

Капиров. Фризен

Ц 00189-01 49

Инв.№ подл. | Подпись и дата | Взам. инв.№

Альбом I

План

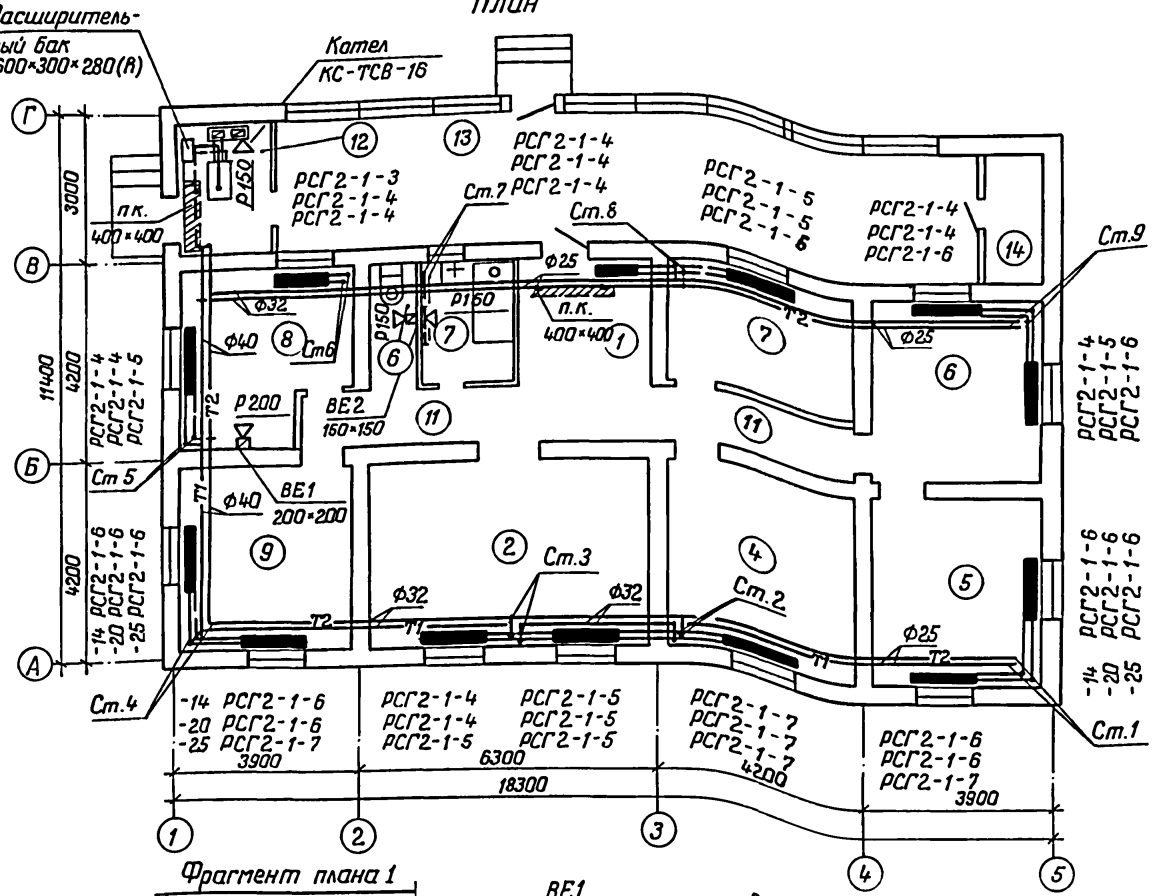

Экспликация помещений

№ помещений	Наименование	Площадь, м²
1	Передняя	10,38
2	Общая комната	22,13
3	Спальня	13,08
4	Спальня	14,21
5	Спальня	13,08
6	Спальня	13,08
7	Спальня	9,46
8	Кухня	11,83
10	Ванная	4,85
11	Коридор	11,19
12	Кладовая (топочная)	5,06(4,81)
13	Веранда	
14	Кладовая	3,01(2,85)

Фрагмент плана 1

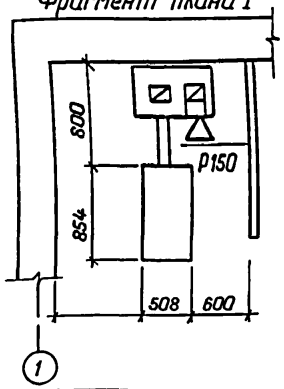

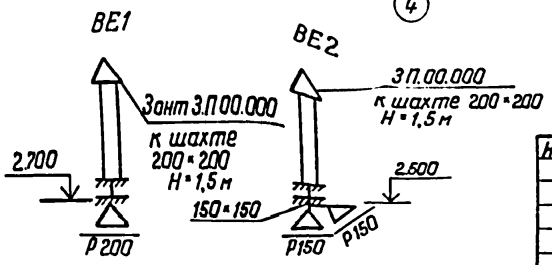

Привязан:

Инв. №

Н.контр	Султанов		
Нач.отд.	Шаропов		
ГИП	Немцев		
Зав.гр.	Финько		

т.п. 144-000-967с.93

ОВ

Одноэтажный одноквартирный 6-комнатный жилой дом со стенами из сырцового кирпича, усилен. сетчатым армированием.

Стадия	Лист	Листов
Р.П.	4	

План системы отопления (вариант поквартирного отопления).

ТАДЖИКГИПРОСЕЛЬСТРОЙ

Копиров. Фризен

Ц00189-01 50

Взам. инв. №

Подпись и дата

Инв. № подл.

Альбом 1

Схема системы отопления (вариант централизованного отопления).

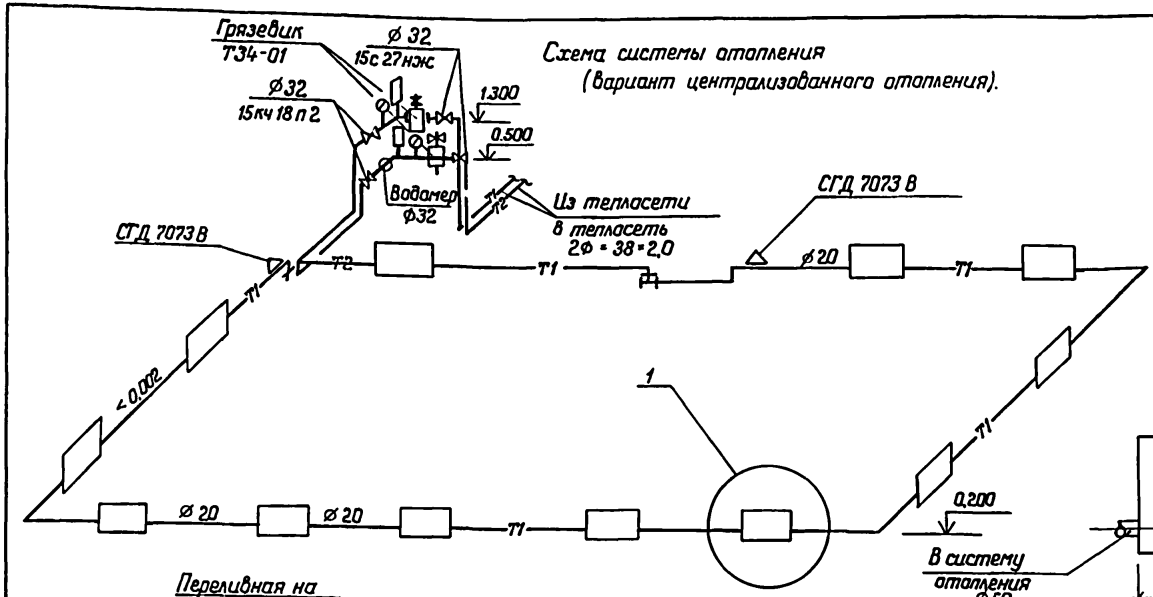

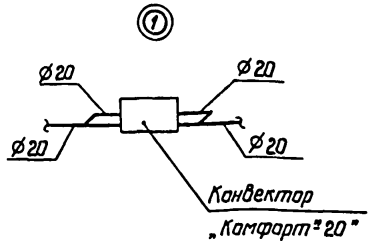

Расширительный бак

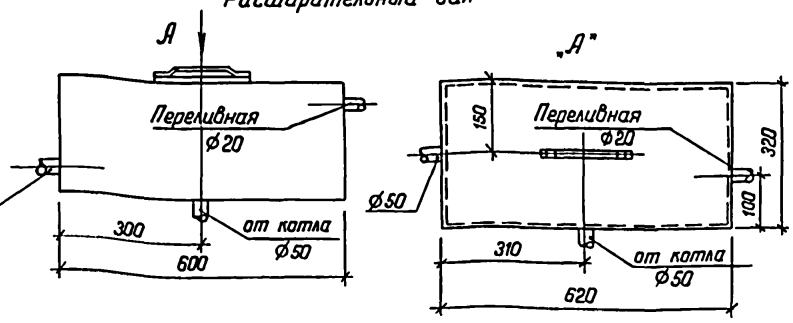

Схема системы отопления (вариант поквартирного отопления)

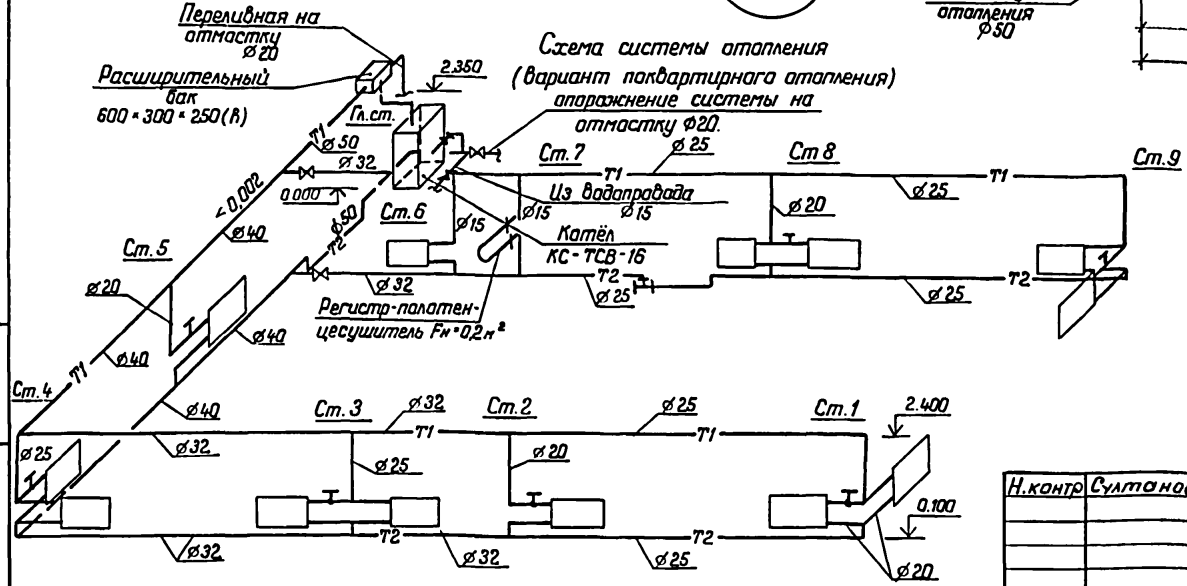

Привязан:

Инв №

Н.контр	Султонов		т.п. 144-000-967с.93 ОВ
Нач.отд.	Звездина		Одноэтажный однокварт. 6-комнатный жилой дом со стенами из сырцового кирпича, усилен. сетчатым армированием. Стадия Р.П. Лист 5 Листов
ГИП	Немцев		
Зав гр	Финько		Схемы систем отопления (варианты централизованного и поквартирного отопления). ТАДГИПРОСЕЛЬСТРОЙ

Копиров. Фризен

Ц00189-01 51

Инв.№ подл. | Подпись и дата | Взам.инв.№

Альбом I

Ведомость рабочих чертежей основного комплекта „ЭО"

Лист	Наименование	Примечание
1	Общие данные	
2	План электроосвещения	

Ведомость ссылочных и прилагаемых документов

Обозначение	Наименование	Примечание
	Ссылочные документы	
5.407-36	Установка осветительных щитков	Тяжпромэлектропроект
5.407-19	Установка одиночных светильников	—"—
	с лампами накаливания	
3.407-82	Вводы линий электропередачи	сельэнергопроект
	до 1кВ в здания	
	Прилагаемые документы	
ЭО СО	Спецификация оборудования	Альбом

Условные обозначения
не вошедшие в ГОСТ 21.614-88
Ø колодка клеммная

Настоящий проект выполнен в соответствии с действующими нормами и правилами

Гл. инженер проекта /В.И Немцев/
Гл. инженер проекта привязки

Общие указания

Исходными данными для разработки проекта являются чертежи архитектурно-строительной, технологической и сантехнических частей проекта

Ввод в здание предусмотрен от н/в сети 380/220В кабелем АВВГ Защита ввода предусматривается предохранителем, установленным на опоре н/в линии

Учет электроэнергии осуществляется однофазным счетчиком типа СО-И449, поставляемый комплектно со щитком типа ЩКИ-8502УХЛ4.

Групповая сеть электроосвещения выполняется проводом АППВ скрыто по стенам и проводом АППР по потолку.

Предусматривается установка от пола в метрах:

1 Щитка электроосвещения - 1,5
2 Штепсельных розеток - 1,0
3 Выключателей - 1,5

К штепсельной розетке с заземляющим контактом на ток 10А, устанавливаемой в общей комнате и кухне прокладывается групповая линия проводом марки АППВ сечением 3×4 мм² третья жила которого служит для зануления. Этот провод присоединяется к нулевому защитному проводнику до пакетного выключателя со стороны ввода.

Все электромонтажные работы выполнить в соответствии с действующими ПУЭ, ПТЭ, ПТБ и СН

Согласовано: Немцев, Фиников, АС, ОВ

Нормоконтроль: Никодимов

ЭО

Инв № подл. | Подпись и дата | Взам инв №

Привязан:

Инв №

Н.контр.	Султанов	
ГИП	Немцев	
Нач.отд.	Проценко	
Гл.спец.	Никодимов	
Зав.пр	Герасимчиков	
Инж. 1к	Диденко	

Копиров. Фризен

т.п. 144-000-967с.93

ЭО

Одноэтажный одноквартирный 6-комнатный жилой дом со стенами из сырцового кирпича, усиленными сетчатым армированием

Стадия	Лист	Листов
РП	1	2

Общие данные

ТАДГИНГИПРОСЕЛЬСТРОЙ

Ц.00189-01 52

Альбом I

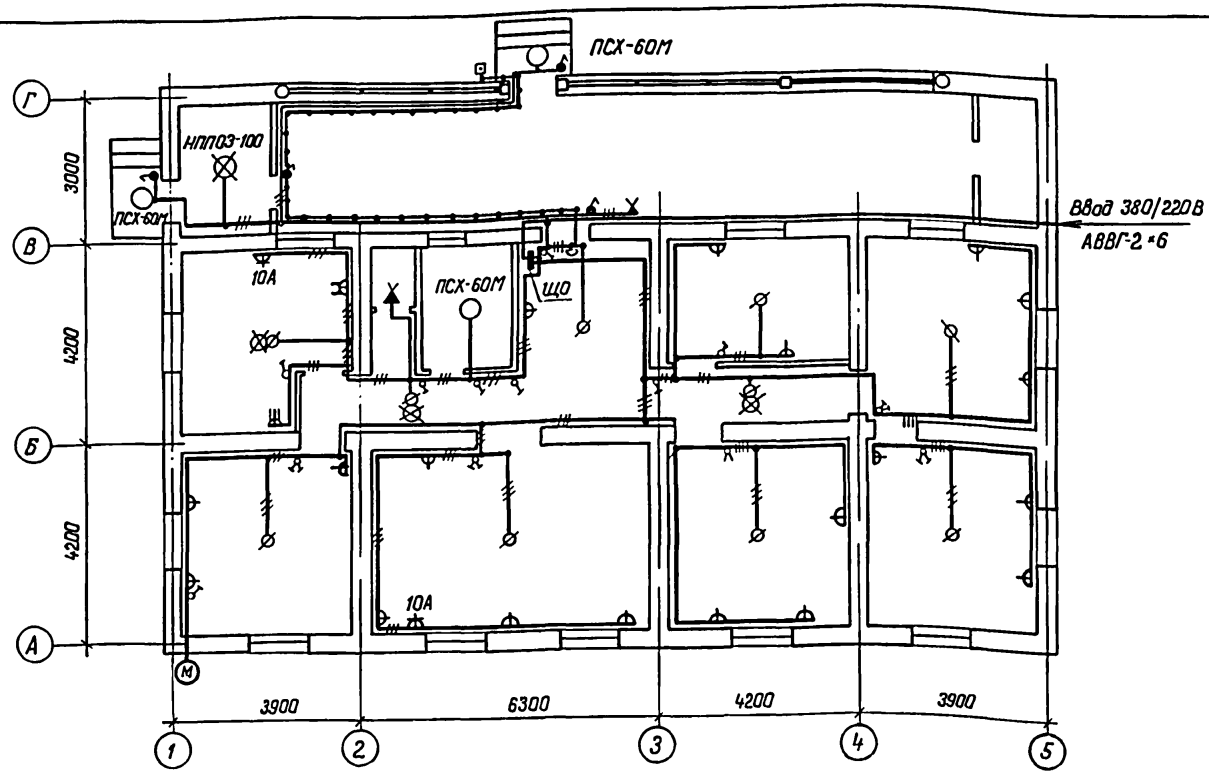

Данные о групповых щитках с автоматическими выключателями

Номер щитка	Тип	Установленная мощность, квт.	Номера автоматических выключателей				Ток расцепителя, А	
			Однополюсные		Трехполюсные		на вводе	на линиях
			Занятые	Резервные	Занятые	Резервные		
ЩО	ЩКИ 8502-УХЛ4	—	1,2	—	—	—	—	16
			—	3	—	—	—	25

Н.контр.	Султанов	
ГИП	Немцев	
Нач. отд.	Проценко	
Гл. спец.	Никодимов	
Зав. гр.	Передвижников	
Инж. I кат.	Диденко	

Привязан:

Инв. №

Копиров. Фризен

т.п. 144-000-96 7с.93

ЭО

Одноэтажный одноквартирный 6-комнатный жилой дом со стенами из сырцового кирпича	Стадия	Лист	Листов
	Р.П.	2	
План электроосвещения.	ТАДЖИКГИПРОСЕЛЬСТРОЙ		

Ц 00189-01 53

Взам. инв. №

Подпись и дата

Инв. № подл.

Альбом I

Ведомость рабочих чертежей основного комплекта „СС"

Лист	Наименование	Примечание
СС-1	Общие данные	
СС-2	План сети радиофикации.	

Ведомость ссылочных и прилагаемых документов.

Обозначение	Наименование	Примечание
	Прилагаемые документы.	
СС.СО	Спецификации оборудования	

Условные обозначения

Радиорозетка

Проводка радиофикации

Универсальная коробка на плане.

То же, на схеме.

Общие указания.

Радиофикация жилого дома осуществляется от местной радиотрансляционной сети. Ввод в здание воздушный с радиостойки проводом ПВЖ-1×1,4 мм Чердачная проводка выполняется проводом ПВЖ-1×1,4 мм. открыто по стропилам внутридомовая проводка выполняется скрыто по стене под слоем штукатурки проводом ПТПЖ-2×1,2 мм.

Розетки следует устанавливать на высоте 50-100 мм над плинтусами и на расстоянии не более 1м от розеток. осветительной сети. Заземление радиостойки учитывается при проектировании наружных сетей.

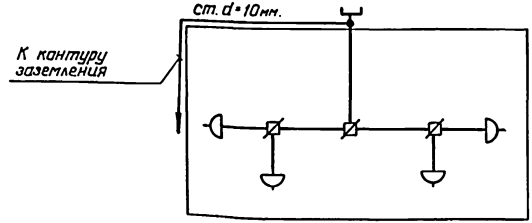

Схема расположения сети радиофикации.

Настоящий проект выполнен в соответствии с действующими нормами и правилами

Гл. инженер проекта
Гл. инженер проекта привязки /Немцев В./

Взам инв. №
Подпись и дата
Инв. № подл.

Привязан

Инв. №

Н. контр.	Султанов	
ГИП	Немцев	
Нач. отд	Праценко	
Гл. спец	Каманова	
Инженер	Абрамова	

Копировал Фризен

т.п. 144-000-96 7с.93

СС

Одноэтажный однаквартирный 6-комнатный жилой дом со стенами из сырцового кирпича, усилен сетчатым армированием

Стадия	Лист	Листов
Р.П.	1	2

Общие данные.

ТАДЖИКГИПРОСЕЛЬСТРОЙ

Ц 00189-01 54

Альбом I

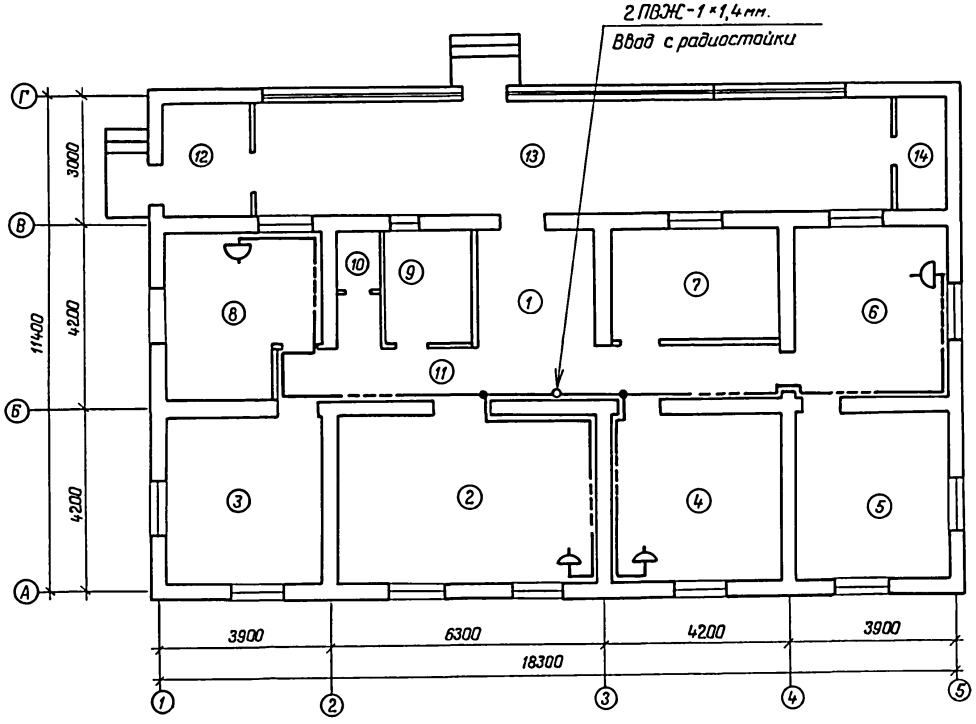

Экспликация помещений

Номер по плану	Наименование
1	Передняя
2	Общая комната
3	Спальня
4	Спальня
5	Спальня
6	Спальня
7	Спальня
8	Кухня
9	Ванная
10	Уборная
11	Коридор
12	Кладовая (топочная).
13	Веранда
14	Кладовая

Взам. инв. №

Подпись и дата

Инв. № подл.

Н.контр	Султанов		
Привязан:			
ГИП	Немцев		
Нач отд	Проценко		
Гл спец	Команава		
Инженер	Абрамова		
Инв. №			

Копиров. Фризен Г.

т.п. 144-000-967с.93 СС

Одноэтажный однаквартирный 6-комнатный жилай дом со стенами из сырцового кирпича, усилен. сетчатым армированием.

Стадия	Лист	Листов
Р.П.	2	

План сети радиофикации.

ТАДЖИКГИПРОСЕЛЬСТРОЙ

Ц00189-01 55

Альбом I

Общие указания.

Газоснабжение жилого дома разработано на основании задания главного инженера.

Источник газоснабжения - наружные сети газопровода природного газа или индивидуальная балонная установка сжиженного газа (т.с. 5.905.-13).

Газ используется на пищеприготовление и отопление (вариант природного газа) и на пищеприготавление (вариант сжиженного газа).

В кухне устанавливается 4-х горелочная газовая плита. В топочной устанавливается газовый водонагреватель типа АОГВ-17,4 и ГВС (вариант природного газа) Отвод продуктов сгорания от водонагревателя осуществляется в дымоход, расположенный в помещении топочной. От прибора дымоход выполняется из кровельной стали. Ниже места присоединения дымовыводящей трубы на дымоходе предусмотрен „карман" с лючком (см.с. 5.905-10).

Газопрод принят из стальных водогазопроводных труб ГОСТ 3262-75 из стали гр. В марки ст.1 кл. 2 ГОСТ 380-71.

Прокладка газопровода открытая. Отключающая арматура предусмотрена перед газовыми приборами.

Вентиляция кухни через фортачки и вентканалы, топочной - через вентканалы (см. раздел ОВ).

После испытания газопровод покрыть синтетической краской.

Ведомость рабочих чертежей основного комплекта ГСВ

Лист	Наименование	Примечание
ГСВ-1	Общие данные	
ГСВ-2	План газопровода. Схема газопровода, (природный газ).	
ГСВ-3	План газопровода. Схема газопровода, (сжиженный газ).	

Ведомость ссылочных и прилагаемых документов.

Обозначение	Наименование	Примечание
	Ссылочные документы.	
с.5.905-8	Узлы и детали крепления газопроводов.	
с.5.905-10	Установка газовых приборов и аппаратов в жилых зданиях.	
с.5.905-15	Оборудование, узлы и детали наружных газопроводов.	
с.5.905-13	Индивидуальные и групповые балонные установки сжиженного газа.	
	Прилагаемые документы	
ГСВ.СО	Спецификация оборудования.	

Основные показатели по рабочим чертежам марки ГСВ

Наименование помещения	Объём м³	Наименование агрегата	К-во	Расход газа м³/ч на агрегат	Расход газа м³/ч общий	Давление газа	Примечание
Кухня	32	Плита ПГ-4	1	1,28 / 0,35	1,28 / 0,35	200 / 300	природ / сжижен
Топочная	13,7	АОГВ-17,4-3-У	1	1,77 / —	1,77 / —	200 / —	природ / сжижен

Настоящий проект разработан в соответствии с действующими нормами и правилами.

Гл. инженер проекта /Немцев В./

Гл. инженер проекта привязки

Привязан:

Инв № | Взам. инв. №

Подпись и дата

Инв. № подл.

Инв №			
Н.контр	Султанов		
Нач.отд	Звездина		
ГИП	Немцев		
Разраб	Искарова		

ГСВ

т.п. 144-000-967 с. 93.

Одноэтажный одноквартирный 6-комнатный жилой дом со стенами из сырцового кирпича, усилен. сетчатым армированием

Стадия	Лист	Листов
Р.П.	1	3

Общие данные.

ТАДНИИГИПРОСЕЛЬСТРОЙ

Капиров. Фризен. 04.87.

Ц 00189-01 56

Альбом I

План газопровода

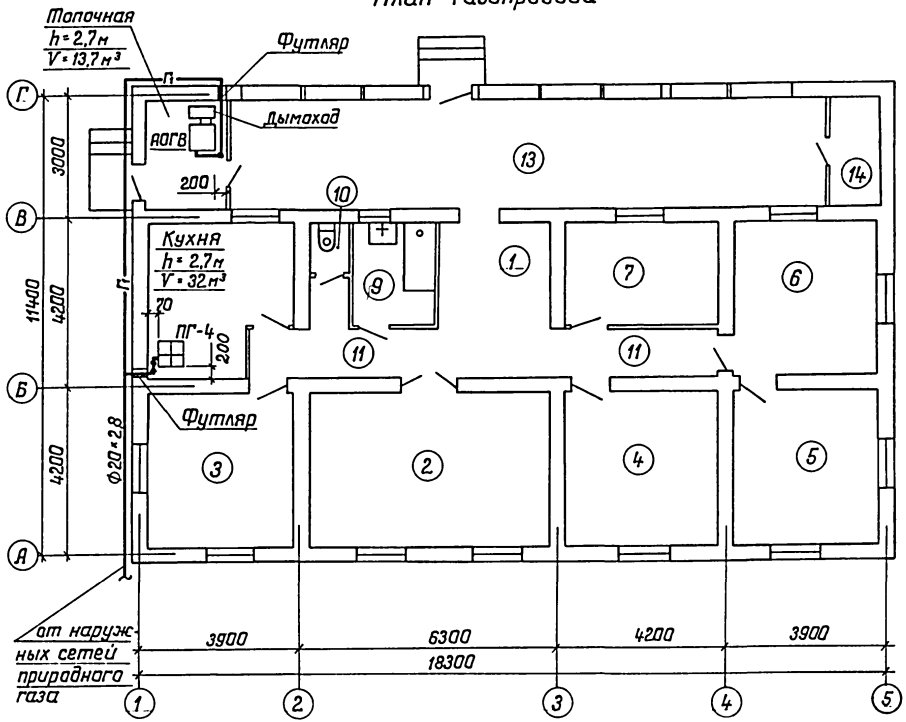

Схема газопровода

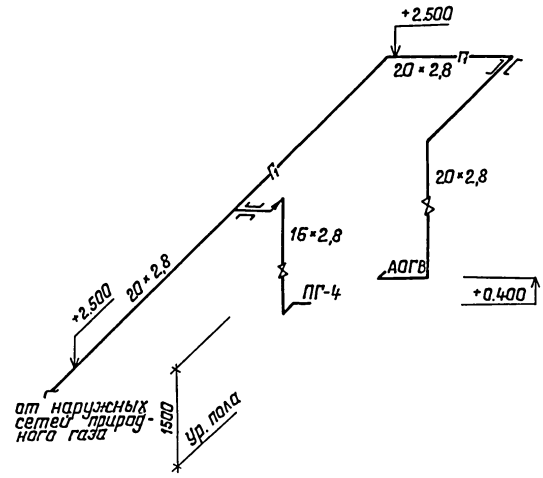

Двери кухни, выходящие в коридор, подрезать снизу на сечение не менее 0,02 м².

Н.контр.	Султанов			т.п. 144-000-967с.93		ГСВ	
Привязан				Одноэтажный однокварт. 6-комнатный жилой дом со стенами из сырцового кирпича, усиленного сетчатым армиров.	Стадия	Лист	Листов
					Р.П.	2	
Нач.отд.	Звездина			План газопровода. Схема газопровода. (природный газ)	ТАДНИИГИПРОСЕЛЬСТРОЙ		
ГИП	Немцев						
Разраб.	Аскарова						
Инв. №							

Копиров. Фризен

Ц00189-01 57

Инв. № подл. | Подпись и дата | Взам. инв. №

Альбом I

План газопровода

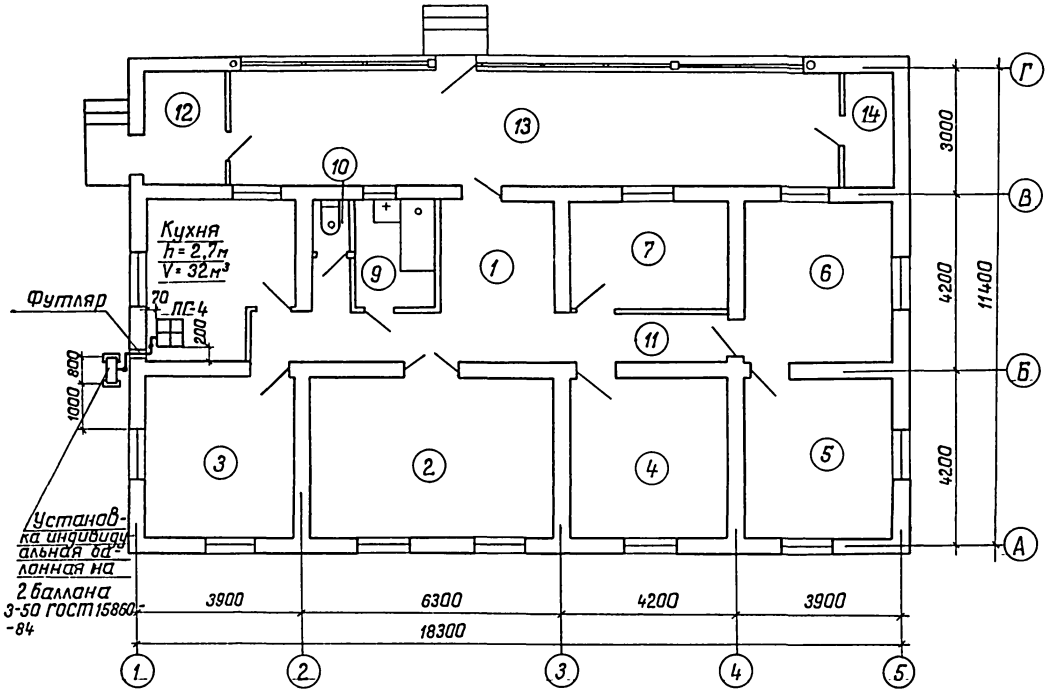

Схема газопровода

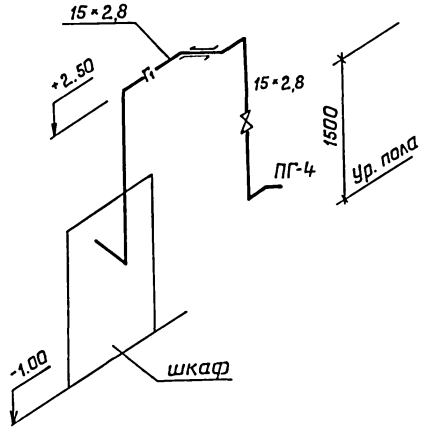

Двери кухни, выходящие в коридор, подрезать снизу на сечение не менее 0,02м².

Н.контр	Султанов			т.п. 144-000-967с.93		ГСВ	
Привязан:				Одноэтажный, однаквартирный 6-комнатный жилой дом со стенами из сырцового кирпича, усилен. сетчат. армирод.	Стад.	Лист	Листов
					Р.П.	3	
Нач.отд	Звездина			План газопровода. Схема газопровода. (сжиженный газ).	ТАДНИИГИПРОСЕЛЬСТРОЙ		
ГИП	Немцев						
Разраб	Аскарова						
Инв №							

Копиров. Фризен

Ц 00189-01 58

Взам. инв.№ | Подпись и дата | Инв.№

gost.e-ecolog.ru