ТИПОВОЙ ПРОЕКТ
144-000-966 с.93

ОДНОЭТАЖНЫЙ ОДНОКВАРТИРНЫЙ 5-КОМНАТНЫЙ ЖИЛОЙ ДОМ СО СТЕНАМИ ИЗ СЫРЦОВОГО КИРПИЧА, УСИЛЕННЫМИ СЕТЧАТЫМ АРМИРОВАНИЕМ

(ДЛЯ ИНДИВИДУАЛЬНЫХ ЗАСТРОЙЩИКОВ)

АЛЬБОМ I

АС	АРХИТЕКТУРНО-СТРОИТЕЛЬНЫЕ РЕШЕНИЯ, СТР 4-42
ВК	ВНУТРЕННИЕ ВОДОПРОВОД И КАНАЛИЗАЦИЯ СТР 43-45
ОВ	ОТОПЛЕНИЕ И ВЕНТИЛЯЦИЯ СТР 46-50
ЭО	ЭЛЕКТРООСВЕЩЕНИЕ СТР 51-52
СС	СВЯЗЬ И СИГНАЛИЗАЦИЯ СТР 53-54
ГСВ	ГАЗОСНАБЖЕНИЕ СТР 55-57

ЦОО188-01

gost.e-ecolog.ru

ТИПОВОЙ ПРОЕКТ
144-000-966 с. 93

ОДНОЭТАЖНЫЙ ОДНОКВАРТИРНЫЙ 5-КОМНАТНЫЙ ЖИЛОЙ ДОМ СО СТЕНАМИ ИЗ СЫРЦОВОГО КИРПИЧА, УСИЛЕННЫМИ СЕТЧАТЫМ АРМИРОВАНИЕМ

(ДЛЯ ИНДИВИДУАЛЬНЫХ ЗАСТРОЙЩИКОВ)

АЛЬБОМ 1

СОСТАВ ПРОЕКТА

АЛЬБОМ I	АРХИТЕКТУРНО-СТРОИТЕЛЬНЫЕ РЕШЕНИЯ, ВНУТРЕННИЕ ВОДОПРОВОД И КАНАЛИЗАЦИЯ, ОТОПЛЕНИЕ И ВЕНТИЛЯЦИЯ, ЭЛЕКТРООСВЕЩЕНИЕ, СВЯЗЬ И СИГНАЛИЗАЦИЯ, ГАЗОСНАБЖЕНИЕ
АЛЬБОМ II	СПЕЦИФИКАЦИИ ОБОРУДОВАНИЯ
АЛЬБОМ III	ВЕДОМОСТИ ПОТРЕБНОСТИ В МАТЕРИАЛАХ
АЛЬБОМ IV	СМЕТЫ

РАЗРАБОТАН ТАДЖИКГИПРОСЕЛЬСТРОЕМ

ГЛ. ИНЖЕНЕР ИНСТИТУТА СУЛТАНОВ А.С.
ГЛ. ИНЖЕНЕР ПРОЕКТА НЕМЦЕВ В.И.

РАБОЧИЙ ПРОЕКТ УТВЕРЖДЕН
И ВВЕДЕН В ДЕЙСТВИЕ
ГОССТРОЕМ ТАДЖИКИСТАНА
ПРИКАЗ №4 ОТ 30.03.93 г.

Альбом 1

NN листов	Наименование листа	стр.
	Содержание альбома (начало)	2
	Содержание альбома (окончание)	3
	Комплект „АС".	
1	Общие данные (начало)	4
2÷9	Общие данные (продолжение)	5÷12
10	Общие данные (окончание)	13
11	Примерный генплан	14
12	Фасады в осях 1-4; А-Г, 4-1, Г-А	15
	(основной вариант)	
13	Фасады в осях 1-4, А-Г, 4-1, Г-А	16
	(Вариант с двухскатной крышей)	
14	Фасады в осях 1-4, А-Г, 4-1, Г-А	17
	(Вариант с четырехскатной крышей)	
15	План стен	18
16	Разрез 1-1	19
17	Спецификации заполнения проемов, перемычек, элементов	20
	крепления перегородок	
18	Ведомость отделки помещений	21
19	План расстановки мебели	22
20	Схема расположения фундаментов	23
21	Схема котлована. Сечения фундаментов	24
22	Схемы расположения подпольных каналов	25
	(Вариант - централизованное отопление)	
23	Схемы расположения подпольных каналов	26
	(Вариант - поквартирное отопление)	
24	Схема расположения элементов покрытия и антисейсми-	27
	ческого пояса	
25	Спецификация к схеме расположения элементов покрытия	28

NN листов	Наименование листа	Примечан.
	и антисейсмического пояса	
26	Узлы 2÷4	29
27	Узлы 5÷7	30
28	Схема расположения элементов крыши	31
	(основной вариант)	
29	Спецификация к схеме расположения элементов крыши	32
	(основной вариант)	
30	Схема расположения элементов крыши	33
	(Вариант с двухскатной крышей)	
31	Схема расположения элементов крыши	34
	(Вариант с четырехскатной крышей)	
32	Спецификация к схемам расположения элементов крыши	35
	(Вариант с двухскатной и четырехскатной крышей)	
33	Узлы 8÷19	36
34	Схема армирования стен	37
35	Монолитные приямки ПР1÷ПР4, лотки ЛМ-1, ЛМ-2 и пли-	38
	ты ПК-1, ПК-2	

Взам. инв. №

Подпись и дата

Инв. № подл.

привязан:

Инв. №

Н. контр.	Султанов	
Начальник	Звездина	
Гл. п.	Немцев	
Зав. гр.	Ермакова	
Инж.	Миллер	

т.п. 144-000-966 с 93 АС

Одноэтажная однофарштрная 3-ком. экспозиционная секция дома из керамического кирпича, усиленного сетчатым армированием

Стадия	Лист	Листов
Р.П.	1	

Содержание альбома (начало)

Гидропроектстрой

Ц00188-01 3

Альбом I

NN листов	Наименование листа	стр.
36	Сетки С-1 ÷ С-4. Деревянный щит Щ-1	39
37	Сетки С-5 ÷ С-19; МН-1.	40
38	Каркас дымовой трубы. Дверь ИД-1.	41
39	Схема расположения отверстий	42
	Комплект ВК	
1	Общие данные.	43
2	План. Схемы систем В1, Т3, К1	44
	(централизованное горячее водоснабжение)	
3	План. Схемы систем В1, Т3, К1	45
	(местное горячее водоснабжение)	
	Комплект ОВ	
1	Общие данные (окончание)	46
2	Общие данные (окончание)	47
3	План системы отопления	48
	(вариант централизованного отопления)	
4	План системы отопления	49

NN листов	Наименование листа	стр.
	(вариант поквартирного отопления)	50
5	Схемы систем отопления	
	(вариант централизованного и поквартирного	
	отопления)	
	Комплект ЭО	
1	Общие данные	51
2	План электроосвещения	52
	Комплект СС	53
1	Общие данные	54
2	План сети радиофикации	
	Комплект ГСВ	
1	Общие данные	55
2	План газопровода. Схема газопровода	56
	(природный газ.)	
3	План газопровода. Схема газопровода	57
	(сжиженный газ.	

Взам. инв. N | Подпись и дата | Инв. N подл.

Привязан:

Инв. N		
Н. контр.	Султанов	
Нач. отд.	Звездина	
Г.И.П.	Немцев	
Зав. гр.	Урманова	
Инж.	Миллер	

т.п. 144-000-966с.93 АС

Одноэтажный одноквартирный 5-комнатный жилой дом со стенами из сырцового кирпича, усиленными сетчатым армированием.

Стадия	Лист	Листов
Р.П.	2	

Содержание альбома (окончание)

Таджикгипросельстрой

Ц00188-01 4

Альбом I

Ведомость рабочих чертежей основного комплекта АС

Лист	Наименование	Примечание
1	Общие данные (начало)	4
2÷9	Общие данные (продолжение)	5÷12
10	Общие данные (окончание)	13
11	Примерный генплан	14
12	Фасады в осях 1-4, А-Г, 4-1, Г-А (основной вариант)	15
13	Фасады в осях 1-4, А-Г, 4-1, Г-А (вариант с двухскатной крышей)	16
14	Фасады в осях 1-4, А-Г, 4-1, Г-А (вариант с четырехскатной крышей)	17
15	План стен	18
16	Разрез 1-1.	19
17	Спецификация заполнения проемов, перемычек, элементов крепления перегородок	20
18	Ведомость отделки помещений	21
19	План расположения мебели	22
20	Схема расположения фундаментов	23
21	Схема котлована. Сечение фундаментов	24
22	Схемы расположения подпольных каналов (вариант-централизованное отопление)	25
23	Схемы расположения подпольных каналов (вариант-поквартирное отопление)	26
24	Схема расположения элементов покрытия и антисейсмического пояса	27
25	Спецификация к схеме расположения элементов покрытия и антисейсмического пояса	28
26	Узлы 2÷4	29
27	Узлы 5÷7	30

Лист	Наименование	Примеч.
28	Схема расположения элементов крыши (основной вариант)	31
29	Спецификация к схеме расположения элементов крыши (основной вариант)	32
30	Схема расположения элементов крыши (вариант с двухскатной крышей)	33
31	Схема расположения элементов крыши (вариант с четырехскатной крышей)	34
32	Спецификация к схемам расположения элементов крыши (вариант с четырех и двухскатной крышей)	35
33	Узлы 8÷19	36
34	Схема армирования стен	37
35	Монолитные приямки ПР-1÷ПР-4, лотки ЛМ-1; ЛМ-3 и плиты ПК-1, ПК-2	38
36	Сетки С-1÷С-4. Деревянный щит Щ-1	39
37	Сетки С-5÷С-19; МН-1	40
38	Каркас дымовой трубы. Дверь ИД-1	41
39	Схема расположения отверстий.	42

Настоящий проект выполнен в соответствии с действующими нормами и правилами

Гл. инженер проекта: /В.И. Немцев/.
Гл. инженер проекта привязки

Взам. инв. №
Подпись и дата
Инв. № подл.

Инв. №		
Н. контр.	Султанов	
Нач. отд.	Звездина	
Г.и.п.	Немцев	
Зав. гр.	Урманова	
Инж.	Миллер	

Привязан

т.п. 144-000-966 с.93 АС

Одноэтажный одноквартирный 5-комнатный жилой дом, со стенами из сырцового кирпича, усиленным сетчатым армированием

Стадия	Лист	Листов
Р.П.	1	39

Общие данные (начало)

Таджикгипросельстрой

Альбом I

Ведомость основных комплектов рабочих чертежей

Обозначение	Наименование	Примечание
АС	Архитектурно-строительные решения	
ВК	Внутренний водопровод и канализация	
ОВ	Отопление и вентиляция	
ЭО	Электроосвещение	
СС	Связь и сигнализация	
ГСВ	Газоснабжение	Альбом I

Обозначение	Наименование	Примечан.
2.144-1/88	Узлы полов жилых зданий	
2.130-2т вып.2	Детали стен и перегородок жилых	
	зданий	
	Прилагаемые документы	
АС.ВМ.	Ведомости потребности в материалах	Альбом III
	Сметы	Альбом IV

Ведомость ссылочных и прилагаемых документов

Обозначение	Наименование	Примечание
	Ссылочные документы	
1.136-10	Двери деревянные внутренние для жилых	
	и общественных зданий	
1.136-12	Унифицированные деревянные	
	фрамуги для жилых и общественных	
	зданий	
1.136.5-23	Окна и балконные двери деревянные	
	с двойным остеклением для жилых	
	зданий	

Инв. № подл.	Подпись и дата	Взам. инв. №

Привязан:

Инв. №

Н. контр.	Султанов	
Нач. отд.	Звездина	
Г.и.п.	Немцев	
Зав. гр.	Урманова	
Инж.	Ишкнеева	

т.п. 144-000-966с.93 АС

Одноэтажный одноквартирный 5-комнатный жилой дом, со стенами из сырцового кирпича, усиленным сетчатым армированием

Стадия	Лист	Листов
Р.П.	2	

Общие данные (продолжение)

Таджикгипросельстрой

Ц00188-01 6

Альбом I

Ведомость спецификаций

Лист	Наименование	Примечание
17	Спецификация заполнения проемов	
	Спецификация элементов крепления перегородок.	
20	Спецификация перемычек	
	Спецификация к схеме расположения фундаментов	
22	Спецификация к схемам расположения подпольных каналов	
	(вариант централизованное отопление)	
23	Спецификация к схемам расположения подпольных каналов	
	(вариант- поквартирное отопление)	
25	Спецификация к схеме расположения элементов покрытия и антисейсмического пояса	
26	Спецификация на узлы 2÷4	
27	Спецификация на узлы 5÷7	
29	Спецификация к схеме расположения элементов крыши	
	(основной вариант)	
32	Спецификация к схемам расположения элементов	

Лист	Наименование	Примечан.
	крыши	
	(вариант с четырех и двухскатной крышей)	
34	Спецификация к схеме армирования стен	
35	Спецификация на монолитные приямки, лотки и плиты	
36	Спецификация на сетки С-1÷С-4	
	Спецификация древесины на Щ-1.	
37	Спецификация на сетки С-5÷С-19, МН-1.	
38	Спецификация на каркас дымовой трубы	
	Спецификация древесины на ИД-1.	

Н.контр.	Султанов	
Нач.отд.	Звездина	
Г.и.п.	Немцев	
Зав.гр.	Урманова	
Инж.	Миллер	

т.п. 144-ДДО-966с.93 АС

Одноэтажный одноквартирный 5-комнатный жилой дом со стенами из сырцового кирпича, цилен, сетчатым армированием

Стадия	Лист	Листов
Р.П.	3	

Общие данные (продолжение)

Таджикгипросельстрой

привязан

инв. N

Инв. N под. | Подпись и дата | Взам. инв. N

Ц00188-01 7

Альбом I

Технико-экономические показатели

NN п/п	Наименование	Ед. изм.	Показатели
1	Жилая площадь	м²	76,47
2	Площадь летних помещений	м²	38,52 / 37,21
3	Общая площадь (с учетом летних помещений)	м²	145,23 / 143,92
4	Общая площадь (без учета летних помещений)	м²	106,71
5	Площадь застройки	м²	138,24 / 133,42
6	Строительный объем	м³	561,90 / 584,23
7	$K_1 = \frac{\text{жилая площадь}}{\text{общая площадь (с учетом лет. пом.)}}$		0,53
8	$K_2 \frac{\text{строительный объем}}{\text{жилая площадь}}$		7,35; 7,6
9	Общая сметная стоимость	тыс. руб.	23,53
	В том числе:		
	строительно-монтажных работ	тыс. руб.	23,53
10	Общая сметная стоимость на 1м² общей площади		
	(с учетом летних помещений)		
11	Расход стали натуральной на 1м² общей площади		
	(с учетом летних помещений)	т	0,005
12	Расход стали приведенной к кл. А-I и Ст.3 на 1м² общей		
	площади (с учетом летних помещений)	т	0,007
13	Расход леса, приведенного к круглому лесу		
	на 1м² общей площади		
	(с учетом летних помещений)	м³	0,28

NN п/п	Наименование	Ед. изм.	Показатели
14	Расход цемента, приведенного к марке 400, на 1м²		
	общей площади		
	(с учетом летних помещений)	т	0,081
15	Расход электроэнергии на 1м² общей площади в год		
	(с учетом летних помещений)	кВт.час	31,61
16	Расход тепла на 1м² общей площади		
	(без учета летних помещений)	ккал. час.м²	88 / 140
17	Расход черного металла на 1м² общей площади здания		
	(без учета летних помещений)		
	на ОВ по проекту / контрольный	кг/м²	0,96 / 4,5
18	Расход черного металла на 1м² общей площади здания		
	(без учета летних помещений)		
	на ВК		
	а) водопровод по проекту / контрольный	кг/м²	0,49 / 1,2
19	Трудозатраты построечные	ч.дн.	334
20	Трудозатраты на 1м² общей площади		
	(с учетом летних помещений)	ч.дн.	2,3

Показатели в числителе даны для варианта с толщиной наружных стен 380мм, в знаменателе - для варианта с толщиной наружных стен 510мм.

Инв.№ подл. | Подпись и дата | Взам. инв.№

привязан

Инв.№

Н.контр.	Султанов	
Нач.отд	Звездина	
Гл.ин.	Немцев	
Зав.гр.	Урманова	
Инж.	Никитева	

т.п. 144-000-966 с.93 АС

Одноэтажная одноквартирная 5-комнатная жилой дом со стенами из сегментного кирпича, усиленных сетчатыми армопоясами

Стадия	Лист	Листов
Р.П.	4	

Общие данные (продолжение)

Госгражданпроект

ЦОО188-01 8

Альбом I

I Общая часть

Проект „Одноэтажного одноквартирного 5-комнатного жилого дома со стенами из сырцового кирпича, усиленным сетчатым армированием" разработан на основании задания, утвержденного „Казтиппроектом" от 11 октября 1991г и плана по типовому проектированию на 1991-1992 г.

Проект предназначен для строительства в сельской местности во II, III, IV климатических районах с расчетной сейсмичностью 7,8 баллов на грунтах непросадочных и просадочных II типа. Грунты в основании согласно СН 227-82. Основной вариант - сейсмичность 8 баллов, грунты непросадочные, централизованное отопление. Расчетная зимняя температура наружного воздуха - минус 14°С, -20°С, -25°С. Нормативное значение веса снегового покрова - 70 кгс/м². Нормативное значение ветрового давления -38 кгс/м².

Здание относится к III классу сооружений. Степень долговечности ограждающих конструкций - III. Степень огнестойкости - V. Здание оборудуется электроосвещением, санитарно-техническими системами отопления, вентиляции, холодного и горячего водоснабжения, канализации, и слаботочными устройствами.

Источники питания

Теплоснабжение - от наружных тепловых сетей
(Вариант - поквартирная система отопления)

Холодное водоснабжение - от поселковой водопроводной сети

Горячее водоснабжение - от наружных тепловых сетей
(Вариант от котла КС-ТСВ-16)

Канализация - в поселковую канализационную сеть

Газоснабжение - от индивидуальной балонной установки
(Вариант - природный газ.)

Электроснабжение - от поселковых электросетей

Слаботочные устройства - от поселковой сети

II Архитектурно-планировочные решения.

Основные архитектурно-планировочные решения приняты согласно СНиП 2.08.01-84 „Типовые здания"

Здание жилого одноквартирного дома решено - одноэтажным. Вход в дом решен со стороны двора через веранду.

В состав квартиры входят: передняя, общая комната, спальные комнаты, кухня, ванная, уборная, кладовые, веранда.

Дан примерный генплан приусадебного участка площадью 1200 м² с возможным набором хозяйственных построек.

III Наружная и внутренняя отделка

Стены с двух сторон от отм. -0.15 до отм. +0.15 (зона стыков сеток и повышенного увлажнения). штукатурятся цементным раствором М 200 толщиной 2.5 см. Выше отм. +0.15 стены штукатурятся цементно-глинопесчаным раствором М 25.

Н.контр.	Султанов		т.п. 144-000-966с.93				АС
Нач.отд.	Звездина		Одноэтажный одноквартирный 5-комнатный жилой дом со стенами из сырцового кирпича, усиленным сетчатым армированием	Стадия	Лист	Листов	
Г.ИП.	Немцев			Р.П.	5		
Зав.гр.	Урманова		Общие данные (продолжение)	Таджикгипросельстрой			
Инж.	Ишкнеева						

Привязан

Инв.№

Инв.№ подл. | Подпись и дата | Взам.инв.№

Ц00188-01 9

Альбом I

а) Наружная отделка

Основной вариант

Наружные поверхности стен после штукатурки белятся известью с добавлением цветных пигментов. Цветовая окраска фасадов выполняется в один цвет (голубой, зеленый или коричневый), но с различной тональностью. Выступающие русты 2 см и членения окрашиваются в коллер светлого цвета; заглубленные плоскости - в коллер более темного цвета.

Цоколь отделывается бетоном под шубу или штукатурится под руст. Крыльца штукатурятся цементным раствором.

Все деревянные элементы (окна, двери и т.д.) окрашиваются белой эмалью за 2 раза.

Цветовые решения фасадов должны в каждом отдельным случае утверждаться авторами привязки проекта.

Вариант с двускатной крышей

Наружные поверхности стен после штукатурки белятся известью с добавлением цветных пигментов.

Цоколь отделывается бетоном под шубу или штукатурятся под руст. Крыльца штукатурятся цементным раствором.

Вариант с четырехскатной крышей.

Отделка наружных стен эдентична отделке в основном варианте, но предусматривает облицовку стен под окнами и над окнами мелкой плоской речной галькой.

Цоколь облицовывается мелкой плоской речной галькой, промывается соляной кислотой и покрывается бесцветным лаком.

б) Внутренняя отделка

Внутренние поверхности стен после штукатурки белятся известью. Потолок подшивается фанерой и окрашивается эмалью. Внутренние поверхности стен в ванной и уборной до нанесения отделочного слоя покрыть 3х процентным раствором гидрофобных кремнийорганических соединений ГКЖ-10.

Кухня (по длине кухонного фронта), ванная и уборная, где располагаются сан. приборы отделываются глазурованной керамической плиткой.

Коллера окраски или побелки всех помещений подбираются при привязке.

Н. контр.	Султанов		
Нач. отд.	Звездина		
ГИП	Немцев		
Зав. гр.	Урманова		
Инж.	Ишкнеева		

т.п. 144-000-966с.93 АС

Одноэтажный одноквартирный 5-комнатный жилой дом из сырцового кирпича со стенами, усиленным сетчатым армированием

Стадия	Лист	Листов
Р.П.	6	

Общие данные (продолжение)

Таджикгипросельстрой

Инв. N подл. | Подпись и дата | Взам. инв. N

привязан

Инв. N

Ц 00188-01 10

Альбом I

Все столярные изделия окрашиваются эмалью светлых тонов за 2 раза.

Полы в жилых помещениях приняты дощатые по лагам. В ванной комнате и уборной - из керамической плитки, на веранде - бетонные.

Указания по отделке каждого помещения даны в ведомости отделки помещений (смотри лист АС-18.)

IV. Конструктивная часть.

- Здание запроектировано одноэтажным.
- Фундаменты выполняются из монолитного бетона класса В-7.5
- Гидроизоляция из слоя цементного раствора состава 1:2, толщиной 2см.
- Отмостка асфальтобетонная шириной 0.7м - для непросадочных грунтов и 2.0м - для грунтов II типа просадочности.
- Наружные и внутренние стены выполняются из сырцового кирпича марки не ниже „15" для семибальной зоны, марки „25" для восьмибальной зоны на глинопесчаном растворе марки „15".

Для обеспечения необходимой сейсмостойкости стены усиливаются горизонтальным и вертикальным сетчатым армированием.

Горизонтальные сетки укладываются по всему периметру здания на отметках: -0.11; -0.01; 0,590; 1.190; 1,790; 2.390.

Горизонтальные сетки укладываются так, что крайние продольные стержни сетки выходят на 1см за плоскость стены с каждой стороны, а в углах и примыканиях стен сетки на 30см выводятся за плоскость здания и загибаются.

Вертикальные сетки устанавливаются с двух сторон стены от отметки -0.12м и замыкаются на деревянном сейсмопоясе. Все пересечения стержней сеток горизонтального и вертикального армирования связываются вязальной проволокой.

В местах оконных и дверных проемов сетки разрезаются, загибаются и связываются между собой.

Установка сеток приведена на листах АС-21, 34.

В зависимости от расчетной сейсмичности параметры армирования дифференцированы.

- Перегородки армокирпичные из глиняного полнотелого, пластического прессования кирпича М-75 на растворе М-50 и из гипсовых плит.
- Покрытие по деревянным балкам.
- Кровля из волнистых асбестоцементных листов по деревянной обрешетке и стропилам. Все деревянные элементы обработать специальным раствором для защиты от гниения и возгорания согласно указаниям глав СНиП II-25-80 и СНиП 3.03.01-87.
- Полы - деревянные, керамические, бетонные.
- Окна по серии 1.136.5-23.
- Двери по серии 1.136-10, 1.136.5-19, 1.136.5-10.

V. Рекомендации по организации строительных и монтажных работ.

Подготовительные работы осуществляется в соответствии с требованиями СНиП 3.01.01-85 „Организация строительного производства".

Н. контр.	Султанов		т.п. 144-000-966 с.93			АС	
Нач. отд.	Звездина		Одноэтажный однокварторный 5-комнатный жилой дом со стенами из сырцового кирпича, усиленных сетчатым армированием.	Стадия	Лист	Листов	
Г.и.п.	Немцев			Р.П.	7		
Зав. гр.	Урманова		Общие данные (продолжение)	Таджикгипросельстрой			
Инж.	Ишкнеева						

Привязан:

Инв. N подл. | Подпись и дата | Взам. инв. N

Ц00188-01 11

Работы по нулевому циклу должны осуществляться согласно СНиП 3.02.01-87 „ Земляные сооружения, основания и фундаменты."

В виду незначительного объема строительно-монтажных работ перед отрывкой траншей под фундаменты проводятся работы по устройству внешних коммуникаций (водопровод, электрические сети) Указанные коммуникации используются для нужд строительства.

Строительно-монтажные работы ведутся с соблюдением правил по технике безопасности в соответствии с требованиями СНиП III-4-80 „Техника безопасности в строительстве."

Вопросы техники безопасности отрабатываются в проектах производства работ с учетом принятых методов выполнения видов работ.

Производство бетонных работ в зимних условиях при средней суточной температуре ниже +5°С и минимальной температуре ниже 0°С. должно осуществляться в соответствии с проектами производства работ или технологическими картами, разработанными с учетом требований СНиП 3.03.01-87„ Несущие и ограждающие конструкции."

VI. Рекомендации по привязке на просадочных грунтах.

При привязке к конкретным условиям следует руководствоваться указаниями СНиП 2.02.01-83, СНиП 2.04.02-84

(Допустимая величина просадки с учетом осадки не должна превышать 8см)

Метод устранения просадочных свойств грунта принимается в зависимости от конкретных инженерно-геологических условий площадки строительства, а также определяется технико-экономическим расчетом.

В проекте разработан вариант водозащитных мероприятий для строительства на грунтах II типа просадочности без устранения просадочных свойств грунта основания.

Для грунтов II типа просадочности предусмотреть грунтовую подушку.

Инв. № подл.	Подпись и дата	Взам. инв. №					
			Н.контр.	Султанов		т.п. 144-000-966с.93	АС
привязан							
			Нач.отд.	Звездина			
			ГИП	Немцев			
			Зав.гр.	Уромова			
инв. №			Инж.	Ишлеева			

Одноэтажного одноквартирного 5-комнатный жилой дом системами из сборного железобетона, предназначенный для строительства в районах с сейсмичностью 7 баллов

Стадия	Лист	Листов
Р.П.	8	

Общие данные (продолжение)

Гипронефтеспецстрой

Ц.00188-01 12

Альбом I

Техническое обслуживание здания

Все работы по техническому обслуживанию здания выполнить согласно ВСН 58-88 (р.) „Положение об организации и проведении реконструкции, ремонта и технического обслуживания зданий, объектов коммунального и социально-культурного назначения."

Выполнение указаний по техническому обслуживанию здания дает возможность жилищно-эксплуатационным организациям более квалифицированно осуществлять мероприятия по обеспечению нормативных сроков службы жилых зданий в каждом конкретном случае.

Основной работой жилищно-эксплуатационных организаций в данном направлении являются:

- своевременное проведение частичных и общих осмотров конструкций и инженерного оборудования;
- устранение в кратчайшие сроки всех неисправностей и нарушений, выявленных при осмотрах в периоды между плановыми текущими ремонтами;
- безусловное выполнение плановых текущих ремонтов.

Своевременное обнаружение неисправностей и нарушений и быстрое устранение их является основным показателям высокого качества работы жилищно-эксплуатационной организации.

В перечень основных работ по текущему ремонту зданий входят следующие мероприятия:

1. Устранение местных деформаций путем перекладки и усиления стен.
2. Восстановление отдельных гидроизоляционных участков стен.
3. Смена отдельных участков ленточных фундаментов.
4. Замена отдельных участков отмосток по периметру здания.

При частичных осмотрах обследуются элементы конструкций и инженерного оборудования и одновременно, в процессе осмотра, производится устранение выявленных мелких неисправностей, а также обязательная наладка и регулировка приборов и оборудования (регулировка кранов, устранения утечки воды, смена прокладок, набивка сальников в кранах, очистка сифонов, регулировка смывных бачков.)

Устранение незначительных неисправностей в системе отопления и горячего водоснабжения (замена стальных радиаторов при течи, осмотр и очистка грязевиков воздухосборников, вентилей, задвижек, очистка от накипи запорной арматуры и др.)

Устранение незначительных неисправностей электротехнических устройств.

Проверка наличия тяги в дымовентиляционных каналах. Мелкий ремонт печей.

При общих осмотрах, проводимых весной и осенью, обследуются все строительные конструкции, инженерное оборудование и отделка.

Данные этих обследований являются исходным

Н. контр.	Султанов		т.п. 144-000-966 с.93			АС
Нач.отд.	Звездина		Одноэтажный одноквартирный 8-комнат. жилой дом из сырцового кирпича, усиленный сетч. армированием	Стадия	Лист	Листов
Г.И.П.	Немцев			Р.П.	9	
Зав.гр.	Урманова		Общие данные (продолжение)	Таджикгипросельстрой		
Инж.	Миллер					

Привязан

Инв. №

Взам. инв. N

Подпись и дата

Инв. N подл.

Ц00188-01 13

Альбом 7

материалом при составлении объемных показателей для планового текущего ремонта, выполняемого 1 раз в 3 года, а также для определения объемов работ по подготовке домов к зиме.

Минимальная продолжительность эксплуатации до капитального ремонта для элементов жилых домов составляет:

- Фундаменты ленточные бетонные — 60 лет
- Стены глиноблочные — 15 лет
- Перекрытия деревянные по деревянным балкам чердачные 30 лет
- Крыши: стропила и обрешетка 50 лет

Покрытия крыши:

асбестоцементные волнистые листы — 30 лет
Перегородки гипсобетонные — 60 лет
Двери и окно - переплеты — 40 лет
Полы из керамической плитки по бетонному основанию — 60 лет
Полы дощатые по грунту — 20 лет
Крыльца бетонные с бетонными ступенями — 20 лет
Трубопроводы холодной и горячей воды — 30 лет
Трубопроводы канализации пластмассовые — 60 лет

Периодичность проведения осмотров элементов жилых домов следующая:

Крыши 3-6 месяцев
Каменные конструкции 12 месяцев
Деревянные конструкции 6-12 месяцев
Дымоходы и дымовые трубы — 3 месяца
Вентиляционные каналы 12 месяцев
Внутренняя и наружная отделка 6-12 месяцев
Полы 12 месяцев
Системы водопровода и канализации, горячего водоснабжения 3-6 месяцев
Котлы 2 месяца
Скрытая электропроводка 6 месяцев

Инв. № подл. | Подпись и дата | Взам. инв. №

привязан

Инв. №

Н. контр.	Султанов	
Нач. отд.	Звездина	
Гл. п.	Нечуев	
Зав. гр.	Ермакова	
Инж.	Миллер	

т.п. 144-000-966 с. 93 АС

Одноэтажный одноквартирный 5-комнатн. жилой дом со стенами из сборного кирпича, усилен. сетчатым армированием

Стадия	Лист	Листов
Р.П.	10	

Общие данные (окончание)

Таджикгипросельстрой

Ц.00188-01 14

Альбом I

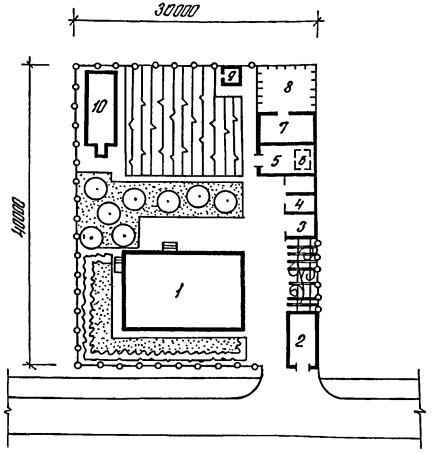

Экспликация

NN п/п	Наименование	Этажность	Кол. шт	Площадь застройки, м²
1	Жилой дом	1	1	188,24 (193,42)
2	Гараж для автомашины	1	1	25,6
3	Летняя кухня	1	1	16,0
4	Сарай для хранения хоз. инвентаря и твердого топлива	1	1	23,2
5	Хозяйственное помещение	1	1	30,4
6	Погреб (овощехранилище)	—	1	—
7	Хозпостройка для содержания скота и птицы	1	1	30,4
8	Выгульный двор	1	1	45,78
9	Уборная на 1 очко с выгребом	1	1	4,00
10	Теплица	1	1	41,23

Баланс территории

NN п/п	Наименование	Площадь м²	Площадь %
	Площадь участка	1200	100
	В том числе:		
А	площадь застройки	404,9 (410,1)	33,7 (34,2)
Б	площадь дорожного покрытия	198,5	16,5
В	площадь озеленения	596,6 (591,4)	49,8 (49,3)

В зависимости от района строительства дома хозяйственные постройки и малые формы выполняют либо по типовым проектам типа 194-000-627.87, либо по индивидуальным проектам.

Условные обозначения

- проектируемые здания
- огород
- фруктовый сад
- цветник
- пергола с виноградником
- ограждение сетчатое 96 п.м.

Н. контр	Султанов	
Нач. отд.	Звездина	
Г.и.п.	Немцев	
Зав. гр.	Урманова	
Инж.	Кульмашева	

т.п. 144-000-966 с. 93 АС

Одноэтажный одноквартирный 5-комнатный жилой дом со стенами из сырцового кирпича, усиленный сетчатым армированием

Стадия	Лист	Листов
Р.П.	11	

Примерный генплан

„Таджикгипросельстрой"

Привязан

Инв. N

Инв. N подл. | Подпись и дата | Взам. инв.

Ц00188-01 15

Альбом I

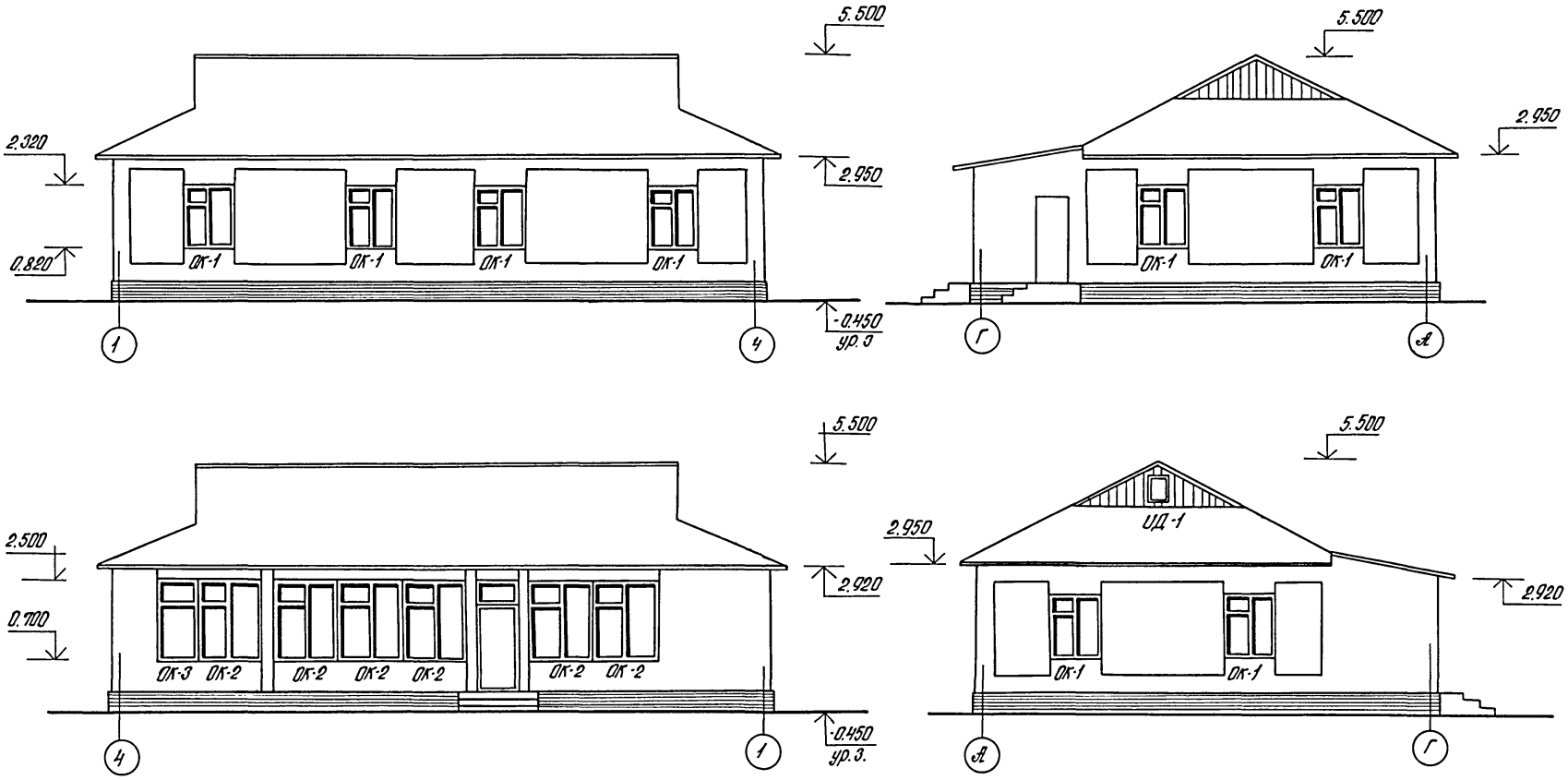

Н.контр.	Султанов			т.п. 144-000-966с.93		АС
Нач.отд.	Звездина			Одноэтажный одноквартирный 5-комнатный жилой дом со стенами из сырцового кирпича, усиленным сетчатым армированием	Стадия	Лист	Листов
Г.И.П.	Немцев				Р.П.	12	
Зав.гр.	Урманова			Фасады в осях 1-4, 4-1, Г-А, А-Г (основной вариант)	Таджикгипросельстрой		
Инж.	Ишкнеева						

Привязан

Инв. N

Инв. N подл. | Подпись и дата | Взам. инв. N

Ц00188-01 16

Альбом I

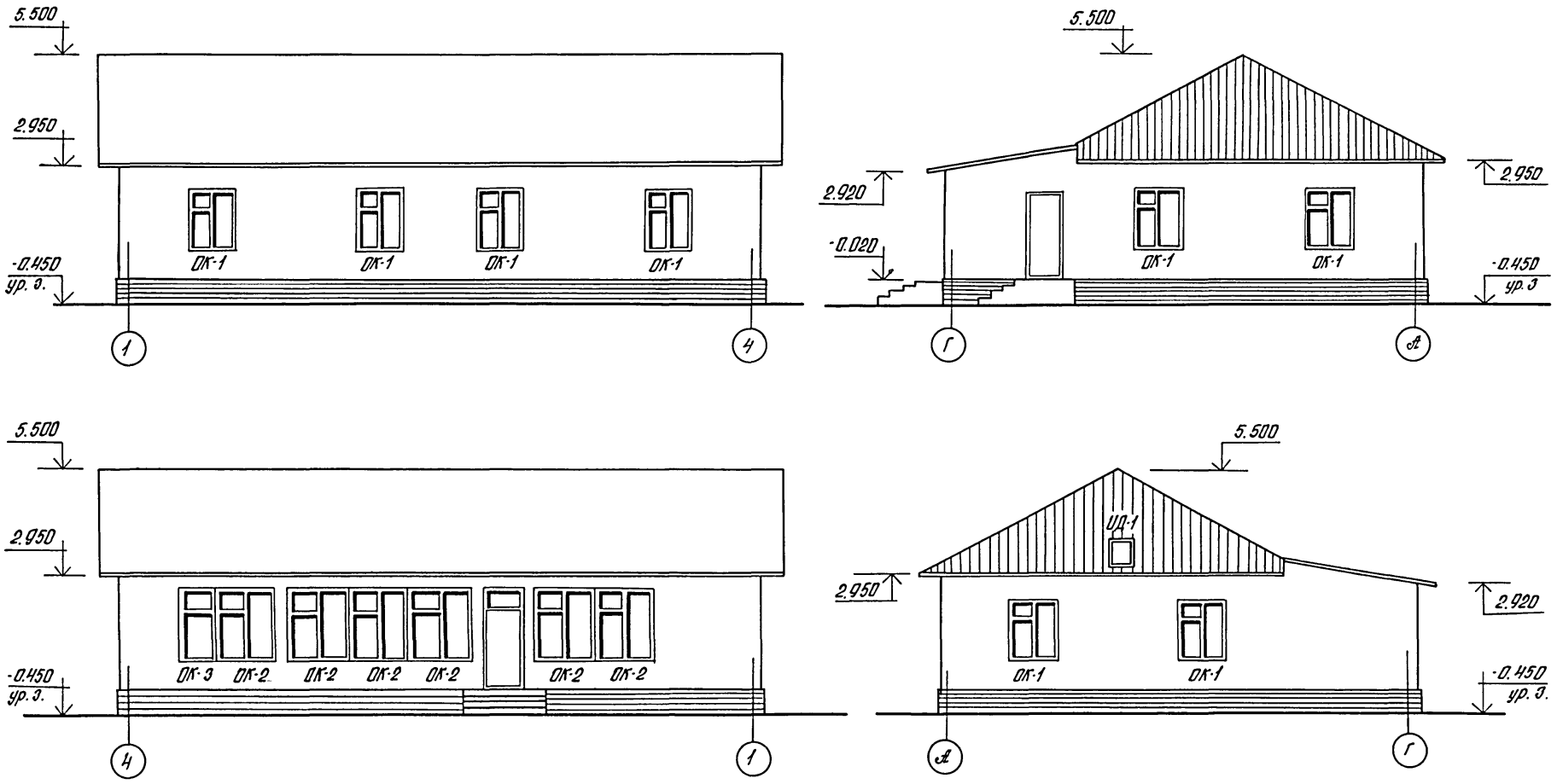

Н. контр.	Султанов			т.п. 144-000-966с.93		АС
Нач. отд.	Звездина			Одноэтажный одноквартирный 5-комнатный жилой дом со стенами из сырцового кирпича, усиленный сетчатым армированием.	Стадия	Лист	Листов
Г.И.П.	Немцев				Р.П.	13	
Зав. гр.	Урманова			Фасады в осях 1-4, 4-1, Г-А; А-Г. (вариант с двускатной крышей).	„Таджикгипросельстрой		
Инж.	Ишкнеева						

Привязан

Инв. N

Взам. инв. N | Подпись и дата | Инв. N подл.

Ц00188-01 17

Альбом I

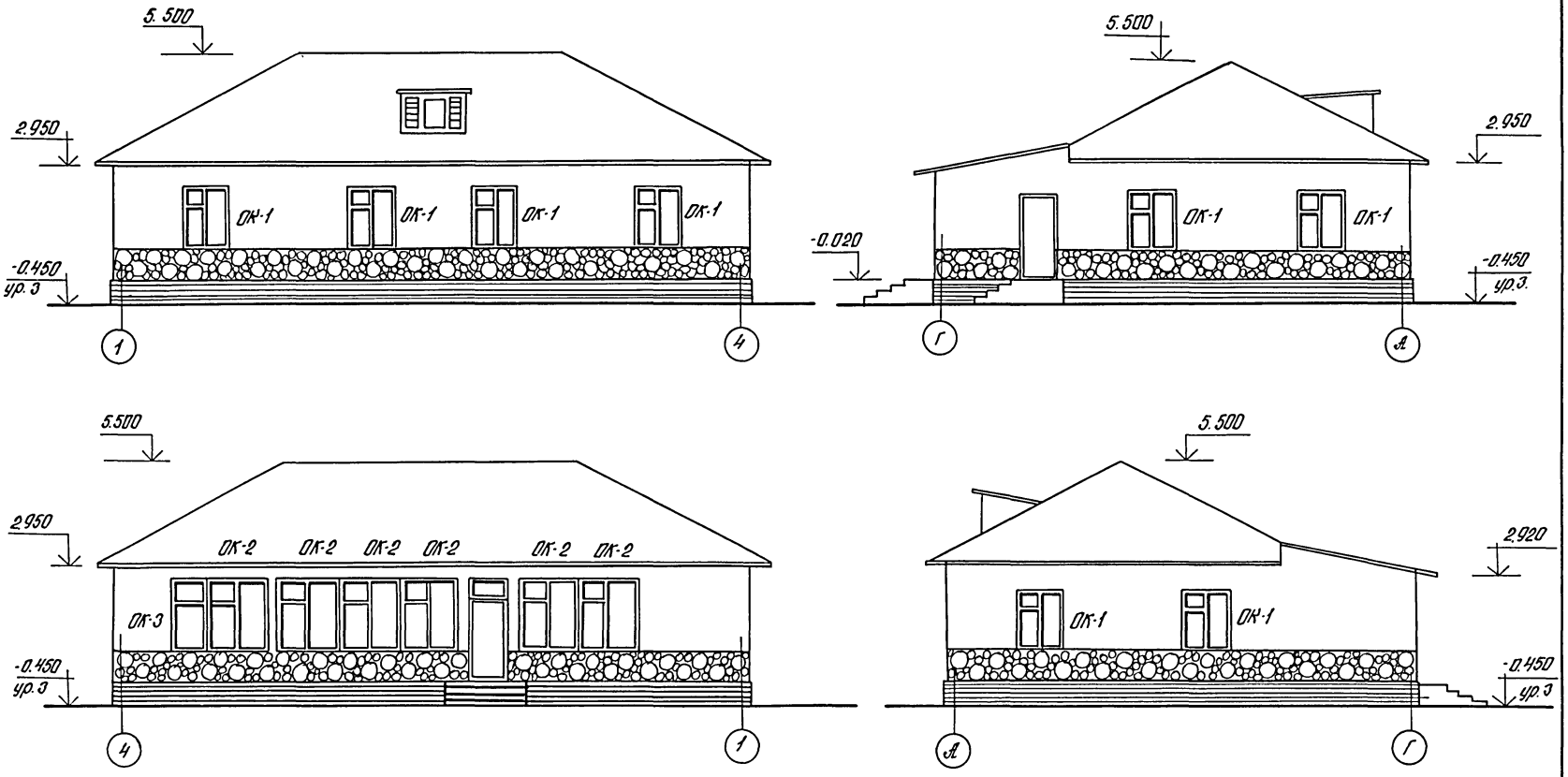

Н.контр.	Султанов			т.п. 144-000-966с.93			АС
Нач.отд.	Звездина			Одноэтажный одноквартирный 5-комнатный жилой дом со стенами из сырцового кирпича, усиленный сетчатым армированием	Стадия	Лист	Листов
Г.И.П.	Немцев				Р.П.	14	
Зав.гр.	Урманова			Фасады в осях 1-4, 4-4, Г-А, А-Г (вариант с четырехскатной крышей)	Таджикгипросельстрой		
Инж.	Ишкнеева						

Привязан:

Инв.№

Взам.инв.№ | Подпись и дата | Инв.№ подл.

Ц00188-01 18

Альбом I

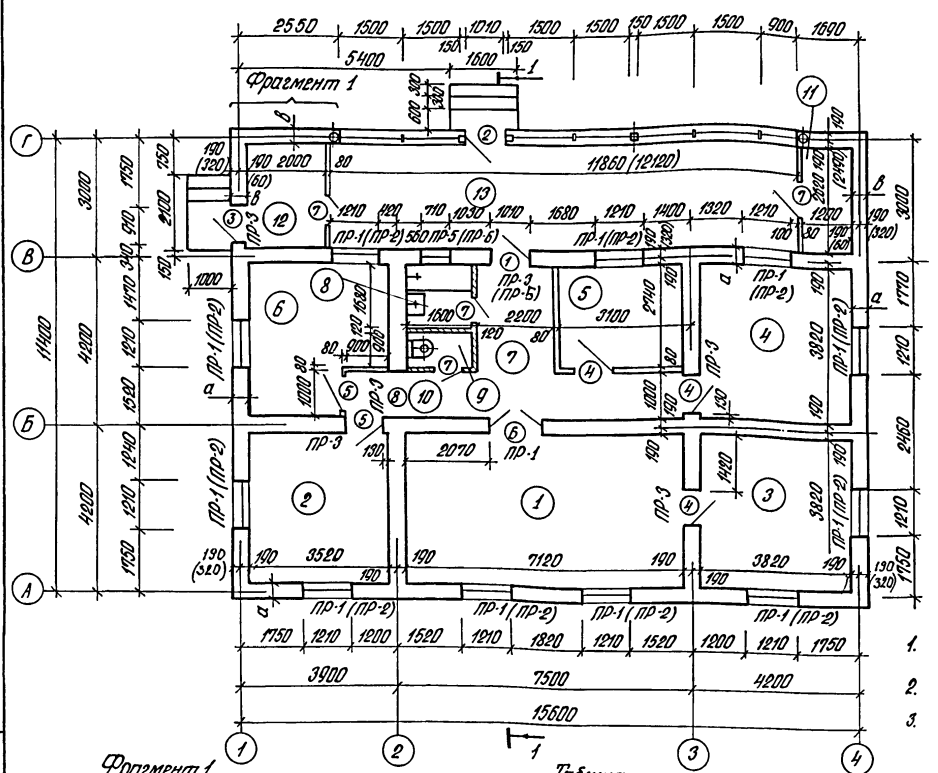

Экспликация помещений

Номер по плану	Наименование	Площадь $м^2$
1	Общая комната	26,65
2	Спальня	13.08
3	Спальня	14,21
4	Спальня	14,21
5	Спальня	8,32
6	Кухня	12.02
7	Передняя	8,26
8	Ванная	2,59
9	Уборная	1.40
10	Коридор	5.97
11	Кладовая	3.01(2.85)
12	Кладовая (топочная)	5.06(4.81)
13	Веранда	30.45(29.55)

1. Цифры в скобках даны для варианта с толщиной стен 510 мм при зимней температуре наружного воздуха -20°С, -25°С.
2. Деревянные стойки перед кладкой стен, обернуть толью до отметки 0.700.
3. При варианте поквартирного отопления перегородка в топочную облицовывается минераловатными плитами толщиной 60 мм и оштукатуриваются по сетке „Рабица". Дверь в топочную обивается жестью по слою асбеста.
4. Перегородки-армокирпичные из глиняного полнотелого, пластического прессования кирпича М-75 на растворе М50-толщиной 120 мм, из гипсовых плит-толщиной 80 мм.

Фрагмент 1
(Вариант-поквартирное отопление)

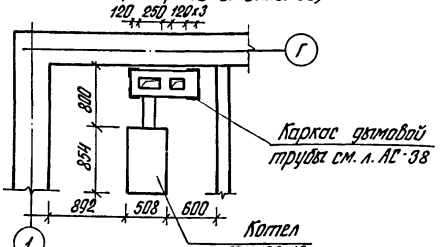

Таблица толщин наружных стен

Температура наружного воздуха	
t = -14°С	t = -20°С; -25°С
a = 380	a = 510
в = 380	в = 380

Привязан

Инв. N

Н. контр.	Султанов	
Нач. отд.	Звездина	
ГИП	Немцев	
Зав. гр.	Урманова	
Инж.	Ишкнеева	

т.п. 144-000-966с.93

АС

Одноэтажный одноквартирный 5-комнатный жилой дом со стенами из сырцового кирпича, усиленным сетчатым армированием

Стадия	Лист	Листов
Р.П.	15	

План стен

Таджикгипросельстрой

Взам. инв. N | Подпись и дата | Инв. N подл.

Ц00188-01 19

Альбом I

Глиносаманная или известково-песчанная смазка ~ 30 мм
Утеплитель см. таблицу
Слой толя
Черный потолок - доски - 25 мм
Деревянная балка - 40×200
Подшивка фанерой или ДВП

Волнистые асбестоцементные листы СВ-1750 (ГОСТ 20430-84*)
Обрешетка из брусков 50×50 через 750 мм
Стропила

Волнистые асбестоцементные листы СВ-1750 (ГОСТ 20430-84*)
Обрешетка из брусков 50×50 через 750 мм
Стропила
Подшивка фанерой или ДВП (см. п. 1.)

Разрез 1-1

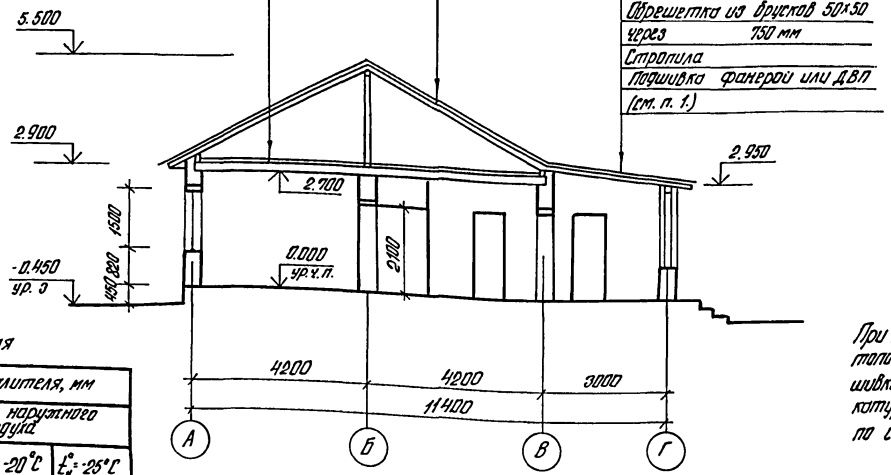

При варианте поквартирного отопления в топочной подшивку фанерой заменить подшивкой досками δ=25 мм с последующей штукатуркой цементно-известковым раствором по сетке „Рабица".

Таблица толщин утеплителя

Тип утеплителя		Толщина утеплителя, мм. Температура наружного воздуха $t_н^\circ$=-14°C	$t_н^\circ$=-20°C	$t_н^\circ$=-25°C
Минераловатные плиты по ГОСТ 9573-82*	П125-1000.500.60	60		
	П125-1000.500.80		80	
	П125-1000.500.50			100
Камыш или гузапая		100	140	180

Взам. инв. N | Подпись и дата | Инв. N подл.

Н. контр.	Султанов	
Нач. отд.	Звездина	
Г.и.п.	Немцев	
Зав. гр.	Урманова	

т. п. 144-000-966 с. 93 АС

Одноэтажный одноквартирный 5-комнатный жилой дом со стенами из сырцового кирпича, усиленным сетчатым армированием.

Стадия	Лист	Листов
Р.П.	16	

Разрез 1-1

Таджикгипросельстрой

привязан

инв. N

Ц00188-01 20

Альбом I

Спецификация заполнения проемов

Марка поз.	Обозначение	Наименование	Кол.	Масса ед.кг	Примечание
1	1.136.5-19	Дверной блок ДН 21-10л	1		
2	1.136-10	Дверной блок ДГ 21-10цл	1		
	1.136-12 В.1	Фрамуга ФБ 04-10	1		
3	1.136-10	Дверной блок ДГ 21-9ц	1		
4	1.136-10	Дверной блок ДГ 21-9л	3		
5	1.136-10	Дверной блок ДГ 21-9	2		
6	1.136-10	Дверной блок ДО 21-13	1		
7	1.136-10	Дверной блок ДГ 21-7	4		
ОК-1	1.136.5-23	Оконный блок ОС 15-12	11		
	ГОСТ 17280-79	Подоконная доска ПД13.25	11		
ОК-2	1.136.5-23	Оконный блок ОС 18-15	6		
ОК-3	1.136.5-23	Оконный блок ОС 18-9	1		
Ф-1	1.136-12 В.1	Фрамуга ФВ 06-07	1		
ИД-1	л. АС-38	Индивидуальн. дверь ИД-1	1		

Спецификация элементов крепления перегородок

Марка поз.	Обозначение	Наименование	Кол.	Масса ед., кг	Примечание
		Крепление гипсовых перегородок.			
1	2.130-21 В.2	Изделие соединит. КД-4	32	0,20	
2		ф6 Вр-I ГОСТ 6727-80* L=1000	112,78 п.м.	17,48	
3		ф10 А-II ГОСТ 5781-82*	12,83 п.м.	11,46	
4		Брус 40×40	25,28 п.м.		0,021м³
		Крепление кирпичных перегородок			
	2.130-21 В.2	Изделие соединит. КД-3	12	0,21	
		ф4 Вр-I ГОСТ 6727-80*	13,27м	5,84	
		ф10 А-II ГОСТ 5781-82*	6,04 п.м.	5,98	

Экспликация полов

Наименов. или номер помещен.	Тип пола по пр.	Схема пола или номер узла по серии 2.144-1/88	Элементы пола и их толщ	Площадь пола, м²
1÷7, 10		N 149, 201	Покрытие доски ГОСТ 8242-75-28мм	102,72
8, 9		N 180	Покрытие-керамическая плитка на цементно-песчаном растворе М-150	3,99
11÷13		N 194	Покрытие-бетон кл. В15	38,52(372)

Спецификация перемычек

Формат	Зона	Поз.	Обозначение	Наименование	Кол.	Примеч. м³
				Толщина нар. стен δ=380 (t=-14°C)		
		1		Доска 50×190 L=1800	24	0,41
		3		L=1500	12	0,17
		5		L=1200	2	0,02
				Толщина нар. стен δ=510 t=-20°C;-25°C		
		1		Доска 50×190 L=1800	2	0,03
		2		50×250 L=1800	22	0,50
		3		50×190 L=1500	10	0,14
		5		50×250 L=1500	2	0,04
		6		50×250 L=1200	2	0,03

Ведомость перемычек

Марка	Эскиз
ПР-1 ÷ ПР-6	1÷6

Ведомость проемов дверей

Марка поз.	Эскиз
1,2	1010×2100
3,4,5	910×2100
6	1310×2100
7	710×2100
8	1000×2100

Схема армирования гипсовых перегородок

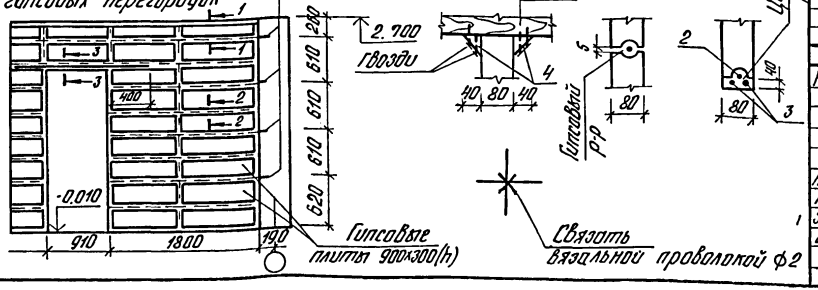

Взам. инв.№ | Подпись и дата | Инв.№ подл.

Инв.№

Н.контр.	Султанов	
Начальн.	Звездина	
Гл.инж.	Немцев	
Зав.гр.	Урманова	
Инж.	Ишкнеева	

т.п. 144-000-966с.93 АС

Одноэтажный одноквартирный 5-комнатный жилой дом со стенами из сплошного кирпича усиленным сетчатым армированием

Стадия	Лист	Листов
Р.П.	17	

Спецификация заполнения проемов, перемычек элементов крепления перегородок

Таджикгипросельстрой

ЦО0188-01 21

Альбом I

Ведомость отделки помещений, площадь, м²

Наименование или номер помещения	Потолок		Стены или перегородки		Низ стен или перегородок (панель)			Примечание
	площадь	Вид отделки	площадь	Вид отделки	площадь	Вид отделки	Высота мм	
Общая комната	26.65	Окраска эмалью	50.27	Стены - штукатурка и побелка известью	—	—	—	-
Спальни	49.82		131.50		—	—	—	—
Передняя	8.26		17.39		—	—	—	—
Кухня	12.02		33.97		2.16	Глазурованная плитка	600	Облицевать плиткой поверхность стены по всей длине кухонного фронта h=0.6м выше уровня кухонной плиты. Остальная поверхность окрашивается эмалью h=1.5м
					4.47	Окраска эмалью	900	
					12.41		1500	
Ванная	2.59		15,78	Гипсовые перегородки затирка и побелка известью	1.69	Глазурованная плитка	1800	Стены, к которым примыкают сан. приборы, облицевать плиткой на h=1.8м. Стратые участки стен за ванной не облицовывать. Остальные стены облицевать на h=0.15м от пола с окраской не облицованной поверхности эмалью до 1.8м выше известковая побелка
					3.43		1160	
					0.27		150	
					2.95	Окраска эмалью	1650	
					1.89		640	
Уборная	1.40		11.63	Кирпичные перегородки штукатурка и побелка известью	0.62	Глазурованная плитка	150	Низ стен облицевать плиткой h=0.15м, далее окраска эмалью h=1.6м.
					6.02	Окраска эмалью	1450	
Коридор	5.97		32.45		—	—	—	—
Кладовая (топочная)	5.05 (4.81)		21.11 (20.32)		—	—	—	—
Кладовая	3.01 (2.35)		19.71 (18.11)		—	—	—	—
Веранда	30.45 (29.55)		42.53 (42.82)		—	—	—	—

Инв. № подл. | Подпись и дата | Взам. инв. №

привязан

Инв. №

Н. контр.	Султанов	
Нач. отд.	Звездина	
Гл. инж.	Немцев	
Гл. спец.	Чертанова	
Инж.	Кульмашева	

т.п. 144-000-966с.93. АС

Панельный одноквартирный 5-комнатный жилой дом со стенами из сварцевого кирпича, усиленный сетчатым армированием

Стадия	Лист	Листов
Р.П.	18	

Ведомость отделки помещений

Гидропроект Госстроя

ЦОО188-01 22

Альбом I

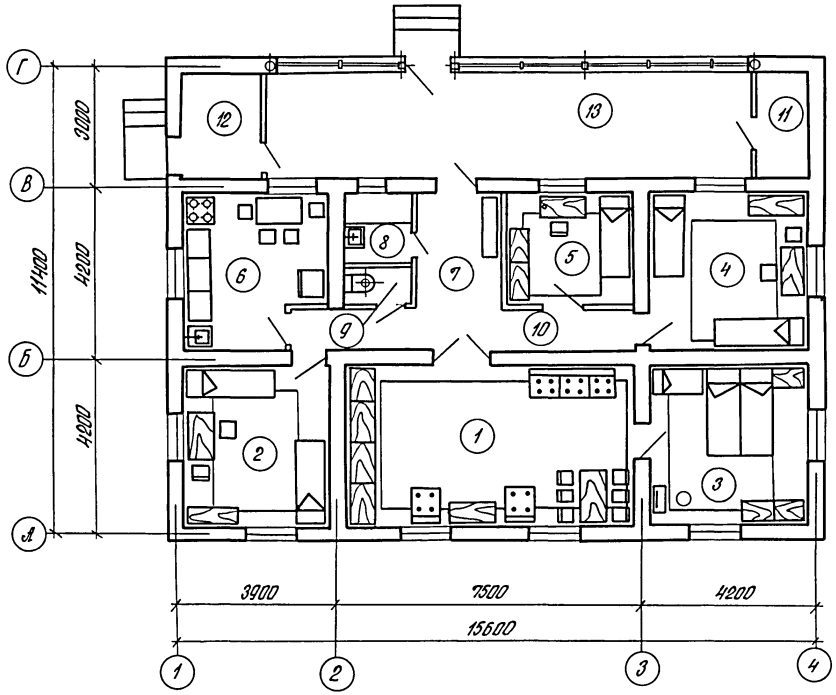

Экспликация помещений

Номер на плану	Наименование	Площадь м²
1	Общая комната	26.65
2	Спальня	13.08
3	Спальня	14.21
4	Спальня	14.21
5	Спальня	8,32
6	Кухня	12.02
7	Передняя	8,26
8	Ванная	2.59
9	Уборная	1,40
10	Коридор	5,97
11	Кладовая	3.01(2.85)
12	Кладовая (топочная)	5.06(4.81)
13	Веранда	30.45(29.55)

Н. контр.	Султанов	
Нач. отд.	Звездина	
Г.И.П.	Немцев	
Зав. гр.	Уртанова	
Инж.	Ижнерева	

т.п. 144-000-966с.93 АС

привязан

инв. №

Инв. № подл. | Подпись и дата | Взам. инв. №

Одноэтажный одноквартирный 5-комнатный жилой дом со стенами из сер цового кирпича, усиленн. сетчатым армированием

Стадия	Лист	Листов
Р.П.	19	

План расстановки мебели

Таджикгипросельстрой

Ц00188-01 23

Альбом I

Схема расположения фундаментов

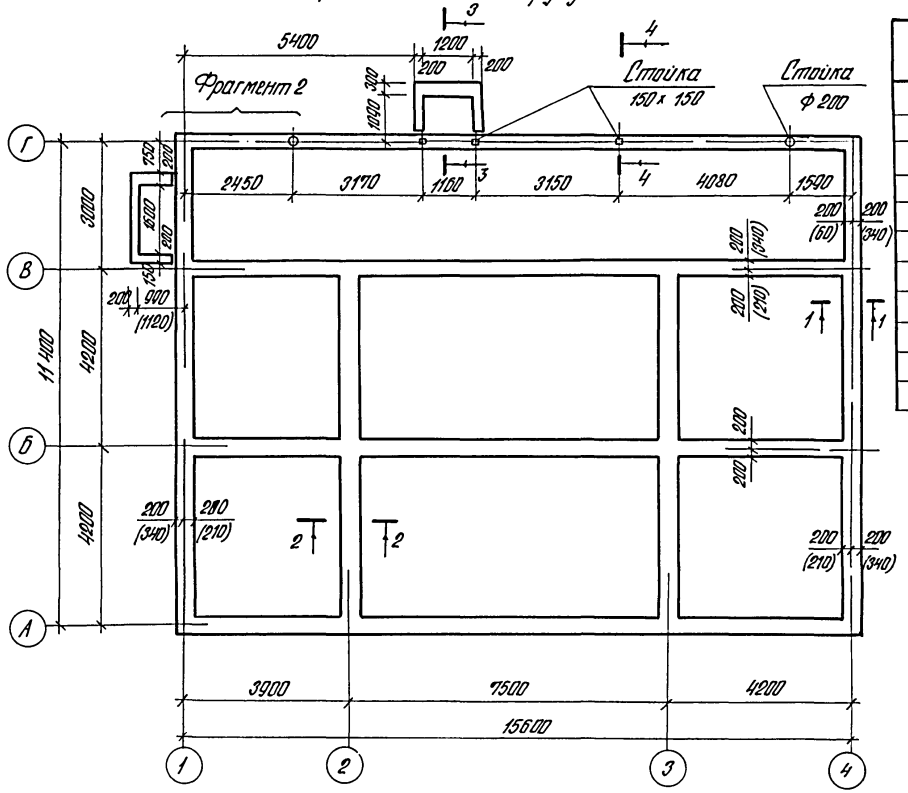

Спецификация к схеме расположения фундаментов

Марка поз.	Обозначение	Наименование	Кол.	Масса ед., кг	Примечание
		Толщина наружных стен δ = 380			
1		∠ 45х5 ГОСТ 19771-74* L = 650	— / 4	2,19	центр. отп. / покв. отп.
2	лист 36	Сетка С-1	99,6 п.м.	0,34	
4	лист 36	С-3	99,6 п.м.	0,56	
		Толщина наружных стен δ = 510			
		∠ 45х5 ГОСТ 19771-74* L = 650	— / 4	2,19	центр. отп. / покв. отп.
1	лист 36	Сетка С-1	51,5 п.м.	0,34	
2	лист 36	С-2	48,5 п.м.	0,45	
3	лист 36	С-3	51,5 п.м.	0,56	
4	лист 36	С-4	48,5 п.м.	0,67	

Ведомость расхода стали на элемент, кг

Марка элемента		Изделия армат. Ар-ра кл. Вр-I ГОСТ 6727-80* ФЭ	Изделия армат. Ар-ра кл. Вр-I ГОСТ 6727-80* Итого	Всего	Изделия заклад. Прокат марки Ст.2 кл.2 ГОСТ 19771-74* 145х5	Изделия заклад. Прокат марки Ст.2 кл.2 ГОСТ 19771-74* Итого	Всего	Общий расход
Ф-ты стены нар. δ=380	центр. отп.	89,6	89,6	89,6				89,60
	покварт. отп.	89,6	89,6	89,6	8,76	8,76	8,76	98,40
Ф-ты стены нар. δ=510	центр. отп.	100,68	100,68	100,68				100,68
	покв. отп.	100,68	100,68	100,68	8,76	8,76	8,76	109,44

Фрагмент 2
(вариант – поквартирное отопление)

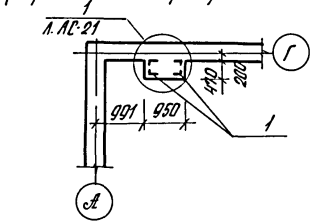

Таблица нагрузок на отм. -0.020

По осям	Расчетная нагрузка, т
А	2,673 (3,412)
Б	2,927 (3,632)
В	2,796 (3,535)

Н. контр.	Султанов	
Нач. отд.	Звездина	
Гл. п.	Немцев	
Зав. гр.	Уромова	
Инж.	Ишкнеева	

т.п. 144-000-966с.93

АС

Одноэтажный однокварт. 5-ком. пятна. жилой дом с ветеном из сплошного кирпича, усиленн... сетчатым армированием

Стадия	Лист	Листов
Р.П.	20	

Схема расположения фундаментов

Гидроэнергосельстрой

привязан

инв. №

Взам. инв. № | Подпись и дата | Инв. № подл.

ЦОП188-01 24

Альбом I

Схема котлована (для грунтов II типа просадочности)

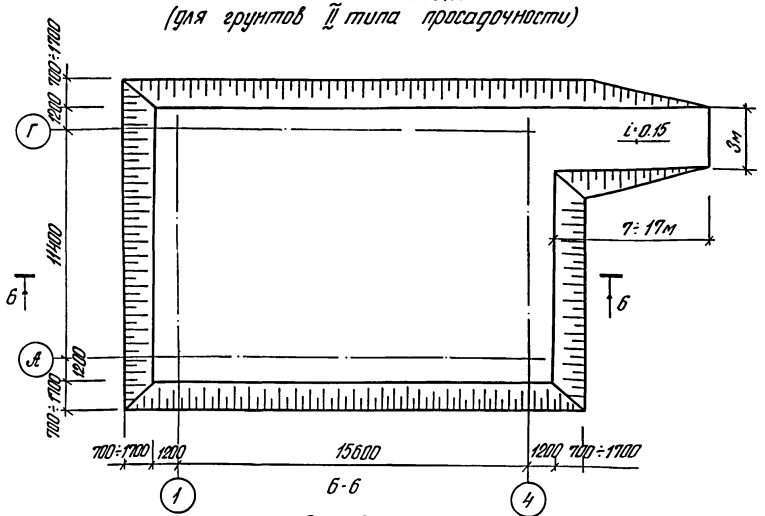

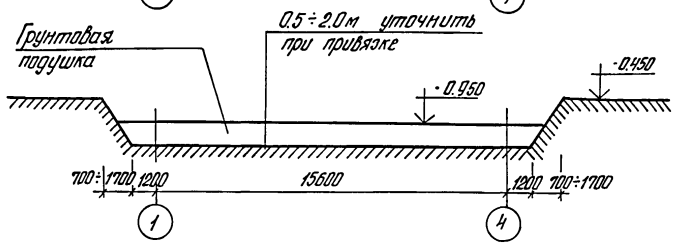

1. Ленточные фундаменты выполнить из бетона кл. В 7.5.
2. Фундаменты под крыльца выполнить из бетона кл. В 12.5
3. Грунты в основании согласно СН 227-82.
4. Горизонтальное армирование фундаментов выполняется по периметру всех стен на отметках -0.11; -0.01м.
5. Под перегородки по грунтовому основанию устраивается бетонная подготовка из бетона кл. В 7.5 сеч. 200×100(h.)
6. Ширина отмостки 0.7м дана для непросадочных грунтов; в скобках даны размеры 1.5м для грунтов I типа просадочности, а также при полном устранении просадочных свойств, 2м - для грунтов II типа просадочности.

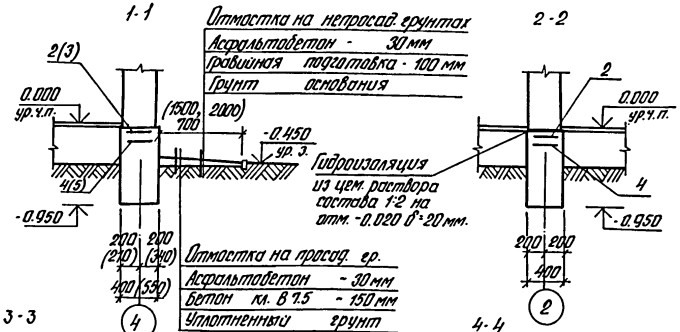

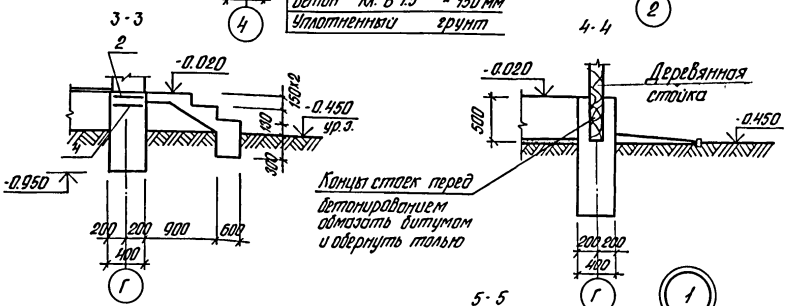

привязан

инв. №			
Н. контр.	Султанов		
Нач. отд.	Звездина		
Г.и.п.	Немцев		
Зав. ер.	Урманова		
Инж.	Шишкеева		

т.п. 144-000-966с.93 АС

Одноэтажный одноквартирный 5-комнатный жилой дом со стенами из сварного кирпича, усиленн. сетчатым армированием

Стадия	Лист	Листов
Р.П.	21	

Схема котлована. Сечения фундаментов.

"Таджикгипросельстрой"

Инв. № подл. | Подпись и дата | Взам. инв. №

Альбом I

Схемы расположения подпольных каналов централизованное отопление
грунты просадочные
грунты просадочные II типа

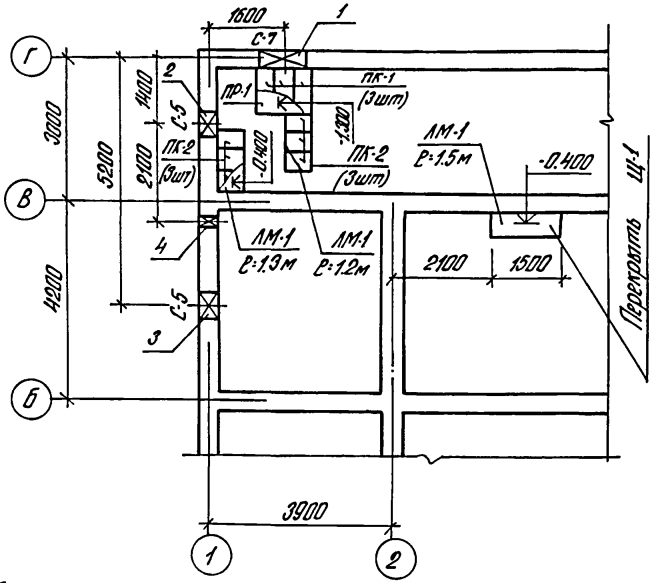

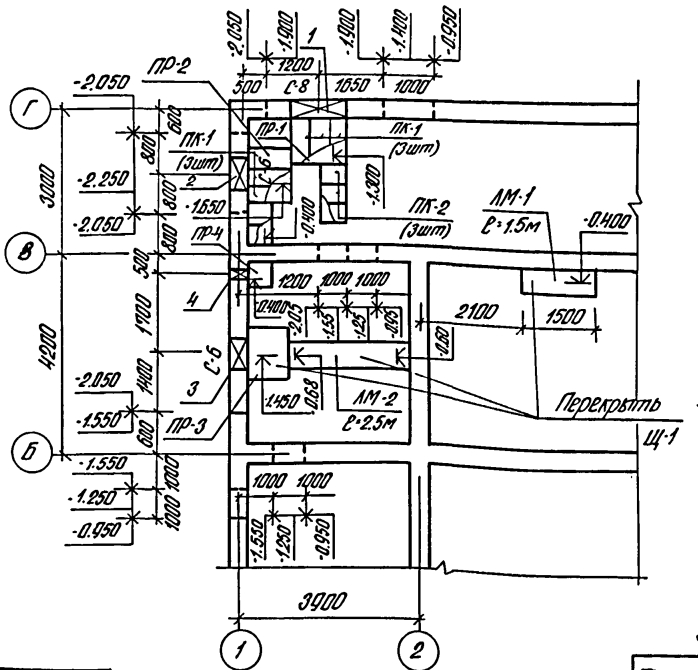

Деталь обрамления отверстий

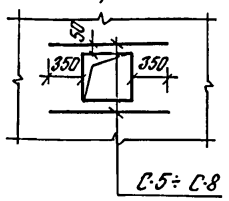

Узел прохода трубопровода

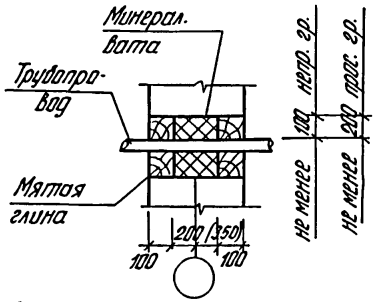

Спецификация к схемам расположения подпольных каналов

Марка, поз.	Обозначение	Наименование		Кол.	Масса ед., кг	Примечание
ПР-1	лист 35	Приямок	ПР-1	1/1	шт	непр./прос.
ПР-2	лист 35		ПР-2	–/1	шт	непр./прос.
ПР-3	лист 35		ПР-3	–/1	шт	непр./прос.
ПР-4	лист 35		ПР-4	–/1	шт	непр./прос.
ЛМ-1	лист 35	Лоток	ЛМ-1	4.0/3,5	п.м.	непр./прос.
ЛМ-2	лист 35		ЛМ-2	–/2,5	п.м.	непр./прос.
ПК-1	лист 35	Плиты покрытия	ПК-1	3/6	шт	непр./прос.
ПК-2	лист 35		ПК-2	6/5	шт	непр./прос.
Щ-1	лист 36	Деревянный щит	Щ-1	1.5/7,6	п.м.	непр./прос.
С-5	лист 37	Сетка	С-5	4/–	шт	непр./прос.
С-6	лист 37		С-6	–/4	шт	непр./прос.
С-7	лист 37		С-7	2/–	шт	непр./прос.
С-8	лист 37		С-8	–/2	шт	непр./прос.

Взам. инв. N

Подпись и дата

Инв. N подл.

Экспликация отверстий

Тип отв.	Размеры, мм В	Размеры, мм Н	Отм. низа, м	Назначение	
1	1000/1300	450/750	-1.30/-1.40	отопл.	непр./прос.
2	500/800	500/800	-1.65/-1.75	водопр.	непр./прос.
3	500/800	500/800	-1.45/-1.65	канал.	непр./прос.
4	270/270	300/300	-0.35/-0.35	водопр.	непр./прос.

1. В лотках и приямках внутри выполнить однослойную штукатурку цементным раствором с железнением.

т.п. 144-000-966с. 93 АС

привязан		
инв. N		
Н. контр.	Султанов	
Нач. отд.	Звездина	
Г.и.п.	Немцев	
Зав. гр.	Урманова	
Инж.	Ишкнеева	

Одноэтажный одноквартирный 5-комнатный жилой дом со стенами из сырцового кирпича, усиленн. сетчатым армированием

Стадия	Лист	Листов
Р.П.	22	

Схемы расположения подпольных каналов-централизованное отопление.

Таджикгипросельстрой

Ц00188-01 26

Альбом I

Схемы расположения подпольных каналов — поквартирное отопление

грунты непросадочные

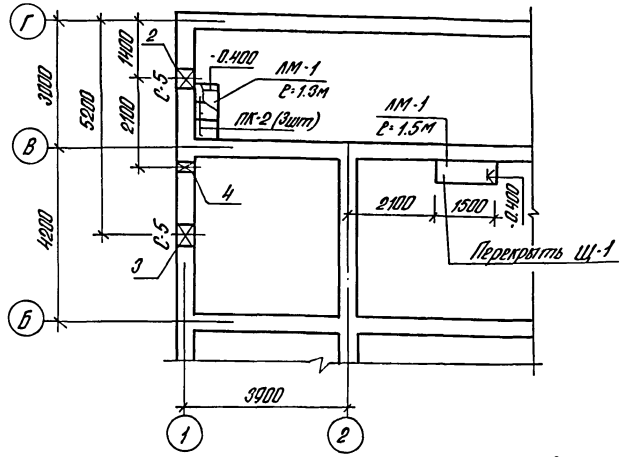

грунты просадочные II типа

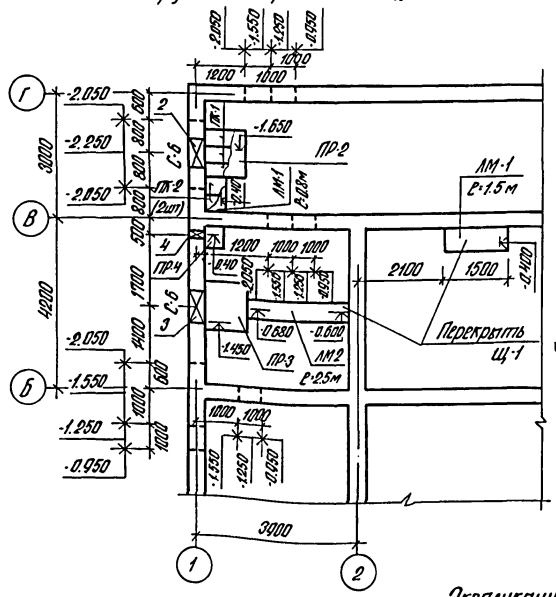

Деталь обрамления отверстий

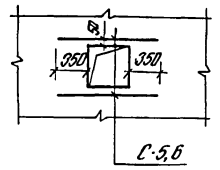

Узел прохода трубопровода

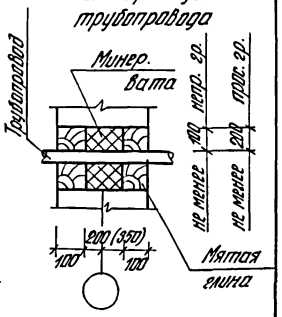

Спецификация к схеме расположения подпольных каналов

Марка, поз.	Обозначение	Наименование	Кол.	Масса ед., кг	Примечание
ПР-2	лист 35	Приямок ПР-2	–/1	шт	непр./прос.
ПР-3	лист 35	ПР-3	–/1	шт	непр./прос.
ПР-4	лист 35	ПР-4	–/1	шт	непр./прос.
ЛМ-1	лист 35	Лоток ЛМ-1	2.8/2.3	п.м.	непр./прос.
ЛМ-2	лист 35	ЛМ-2	–/2.5	п.м.	непр./прос.
ПК-1	лист 35	Плиты покрытия ПК-1	3/2	шт	непр./прос.
ПК-2	лист 35	ПК-2	–/3	шт	непр./прос.
Щ-1	лист 36	Деревянный щит Щ-1	1.5/1.6	п.м.	непр./прос.
С-5	лист 37	Сетка С-5	4/-	шт	непр./прос.
С-6	лист 37	С-6	–/4	шт	непр./прос.

1. В лотках и приямках внутри выполнить однослойную штукатурку цементным раствором с железнением.

Экспликация отверстий

Тип отв.	Размеры, мм В	Размеры, мм Н	Отм. низа, м	Назначение	
2	500/750	500/800	-1.65/-1.75	водопр.	непр./прос.
3	500/750	500/800	-1.45/-1.55	канал.	непр./прос.
4	270/270	300/300	-0.35/-0.35	водопр.	непр./прос.

Взам. инв. N

Подпись и дата

Инв. N подл.

привязан		
инв. N		
Н. контр.	Султанов	
Нач. отд.	Звездина	
Г.и.п.	Немцев	
Зав. гр.	Урманова	
Инж.	Ишкнеева	

т.п. 144-000-966с.93 АС

	Стадия	Лист	Листов
Одноэтажный одноквартирный 5-комнатный жилой дом со стенами из сырцового кирпича, усиленн. сетчатым армированием	Р.П.	23	
Схемы расположения подпольных каналов - поквартирное отопление	„Таджикгипросельстрой"		

Ц00188-01 27

Альбом I

Схема расположения элементов покрытия и антисейсмического пояса

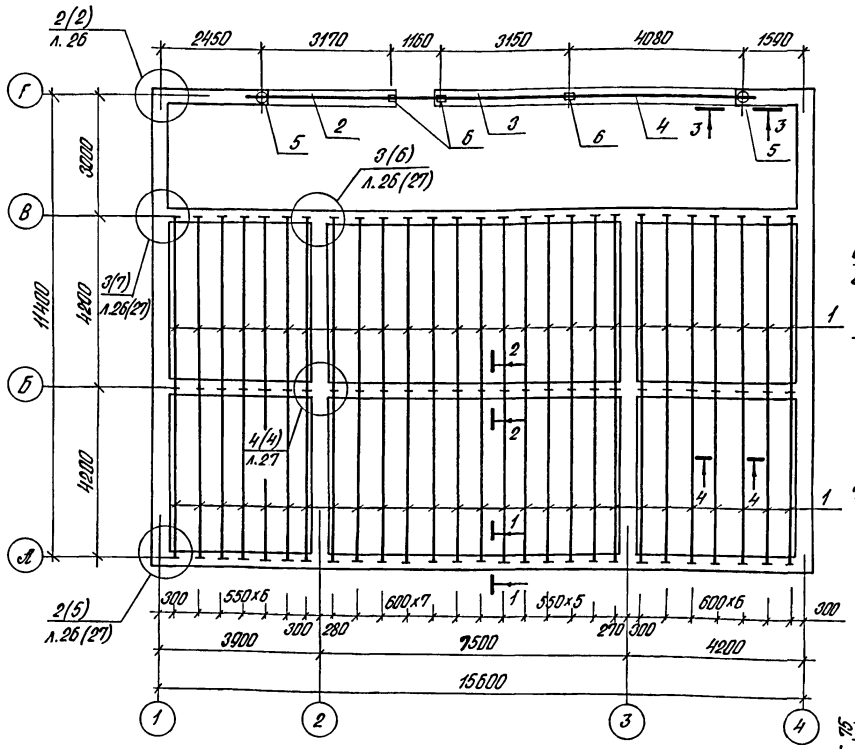

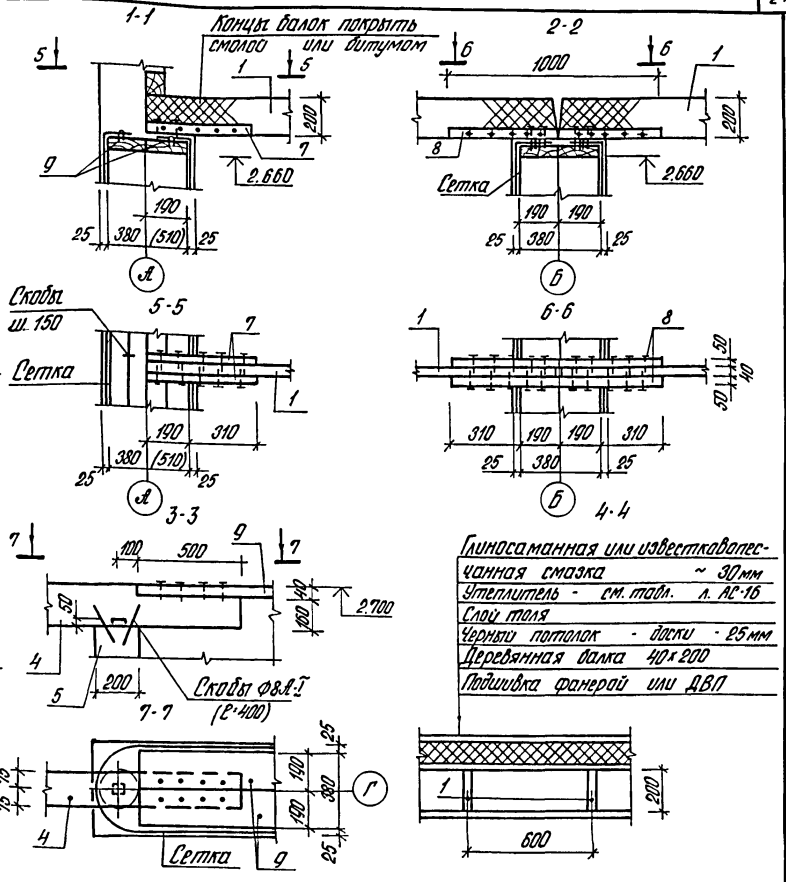

Глиносаманная или известковопесчанная смазка	~ 30мм
Утеплитель - см. табл.	л. АС-16
Слой толя	
Черный потолок - доски	- 25мм
Деревянная балка	40×200
Подшивка фанерой или ДВП	

1. Деревянные балки покрытия антисептируются и покрываются специальными составами для повышения огнестойкости.
2. Мауэрлат крепится к балкам перекрытия и к сейсмопоясу проволочной скруткой ф 4мм.
3. Мауэрлат выполнить из антисептированной древесины.
4. Цифры в скобках даны для варианта с толщиной стен 510мм.

Инв. N подл.	Подпись и дата	Взам. инв. N

Привязан:

Инв. N

Н. контр	Султанов	
Нач. отд	Звездина	
Г.И.П.	Немцев	
Зав. гр.	Урманова	
Инж	Ишкнеева	

т.п. 144-000-966 с.93 АС

Одноэтажный одноквартирный 5ти комнатный жилой дом со стенами из сырцового кирпича с усиленн. сетчатым армированием

Стадия	Лист	Листов
Р.П.	24	

Схема расположения элементов покрытия и антисейсмического пояса

Таджикгипросельстрой

Ц00188-01 28

Альбом I

Спецификация к схеме расположения элементов покрытия и антисейсмического пояса

Формат	Зона	поз.	Обозначение	Наименование	Кол.	Примечание
				Элементы покрытия		
		1		Балка 40×200 ℓ=4200	54	1.814 м³
		2		Балка 150×200 ℓ=3670	1	0.110 м³
		3		ℓ=4310	1	0,129 м³
		4		ℓ=4580	1	0,137 м³
		5		Стойка Ф 200 ℓ=3070	2	0,193 м³
		6		Стойка 150×150 ℓ=3070	3	0,207 м³
		7		Брусок 50×50 ℓ=500	108	0,135 м³
		8		ℓ=1000	54	0,135 м³
				Элементы антисейсмического пояса		
				Толщина наружных стен δ=380 мм		
		9		Доска 40×190	177 п.м.	1.345 м³
		10		Дер. накладка 40×190 ℓ=430	32	0.105 м³
		11		ℓ=480	24	0.088 м³
		12		Дер. брусок 40×50 ℓ=380	40	0.030 м³
				Соединительные изделия		
		13		-4×80 ГОСТ 102-76* ℓ=400	36	1.0 кг
		14		ℓ=600	4	1.51 кг
		15		-4×50 ГОСТ 102-76* ℓ=700	4	1.10 кг
		16		ℓ=1050	8	1.65 кг
		17		ℓ=1200	2	1.88 кг

Формат	Зона	поз.	Обозначение	Наименование	Кол.	Примечание
				Толщина наружных стен δ=510		
		7		Доска 40×190	82.0 п.м.	0.623 м³
		18		Доска 40×250	46.0 п.м.	0.460 м³
		19		Доска 40×260	50.0 п.м.	0,520 м³
		10		Дер. накладка 40×190 ℓ=430	8	0.026 м³
		11		ℓ=480	8	0,029 м³
		20		ℓ=560	12	0.051 м³
		21		40×255 ℓ=480	12	0,059 м³
		22		ℓ=560	12	0.069 м³
		23		ℓ=610	4	0.025 м³
		12		Дер. брусок 40×50 ℓ=380	20	0.015 м³
		24		ℓ=510	20	0.020 м³
				Соединительные изделия		
		13		-4×80 ГОСТ 102-76* ℓ=400	34	1.0 кг
		14		ℓ=600	2	1.51 кг
		25		ℓ=550	2	1.38 кг
		26		ℓ=800	2	2.01 кг
		15		-4×50 ГОСТ 102-76* ℓ=700	2	1.10 кг
		17		ℓ=1200	2	1.88 кг
		27		ℓ=960	2	1.51 кг
		28		ℓ=1310	6	2.06 кг
		29		ℓ=1440	1	2.26 кг

Взам. инв. N | Подпись и дата | Инв. N подл.

Привязан

инв. N

Н. контр.	Султанов	
Нач. отд.	Звездина	
ГИП	Немцев	
Зав. гр.	Урманова	
Инж.	Ишкнеева	

т.п. 144-000-966с.93. АС

Одноэтажный одноквартирный 5-комнатный жилой дом со стенами из сырцового кирпича, усиленн. сетчатым армированием

Стадия	Лист	Листов
Р.П.	25	

Спецификация к схеме расположения элементов покрытия и антисейсмического пояса

Таджикгипросельстрой

Ц00188-01 29

Альбом I

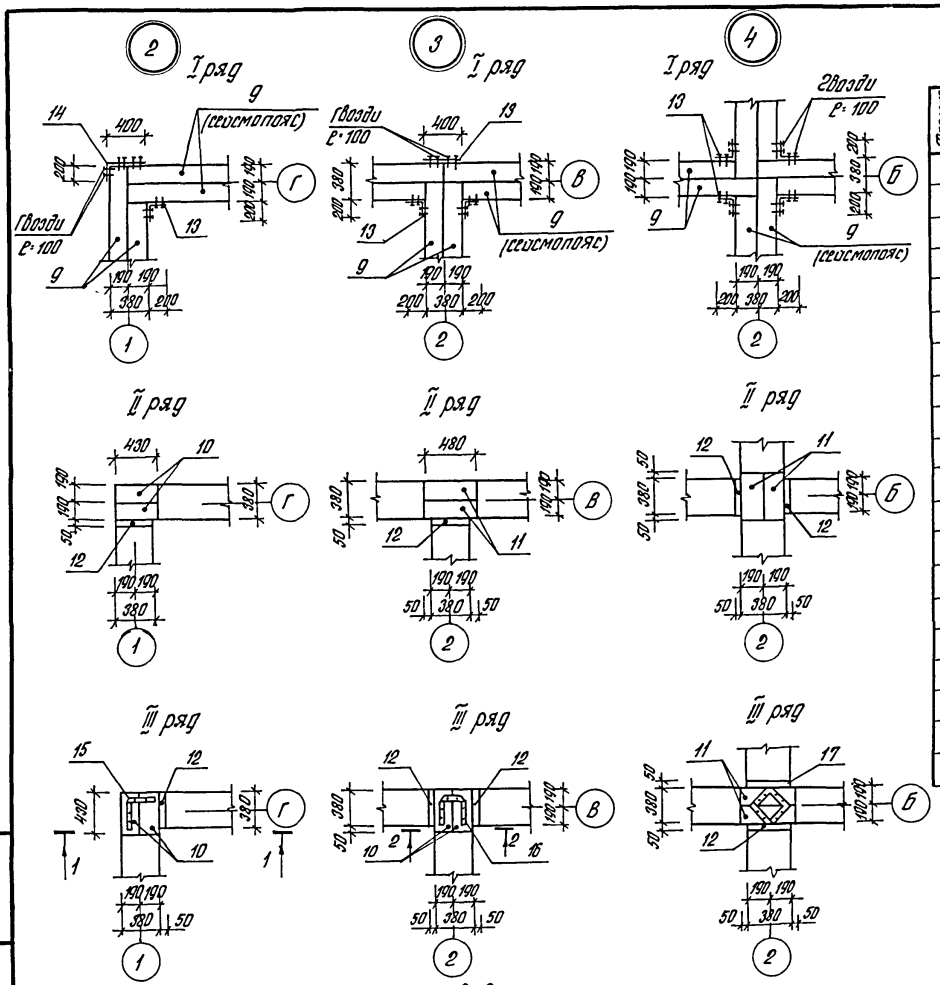

Спецификация на узлы 2÷4

Формат	Зона	Поз.	Обозначение	Наименование	Кол.	Примечание
				Узел „2"		
		10		Дер. накладка 40×190 Р=430	4	0.013 м³
		12		Дер. брусок 40×50 Р=380	2	0.002 м³
				Соединительные элементы		
		13		-4×80 ГОСТ 102-76* Р=400	1	1.00 кг
		14		Р=600	1	1.51 кг
		15		-4×50 ГОСТ 102-76* Р=700	1	1.1 кг
				Узел „3"		
		10		Дер. накладка 40×190 Р=430	2	0.007 м³
		11		Р=480	2	0.007 м³
		12		Дер. брусок 40×50 Р=380	3	0.002 м³
				Соединительные элементы		
		13		-4×80 ГОСТ 102-76* Р=400	3	1.80 кг
		16		-4×50 ГОСТ 102-76* Р=1050	1	1.65 кг
				Узел „4"		
		11		Дер. накладка 40×190 Р=480	4	0.015 м³
		12		Дер. брусок 40×50 Р=380	4	0.003 м³
				Соединительные элементы		
		13		-4×80 ГОСТ 102-76* Р=400	4	1.00 кг
		17		-4×50 ГОСТ 102-76* Р=1200	1	1.88 кг

Взам. инв.№ | Подпись и дата | Инв. № подл.

привязан

инв.№

Н.контр.	Султанов	
Нач.отд.	Звездина	
Гл.ил.	Немцев	
Зав.гр.	Уманова	

т.п. 144-000-966с.93 АС

Одноэтажный однокварт. 5 комнатный жилой дом со стенами из сборного кирпича, усиленн... сетчатым армированием

Стадия	Листа	Листов
Р.П.	26	

Узлы 2÷4

Таджикгипросельстрой

Ц00188-01 30

Альбом I

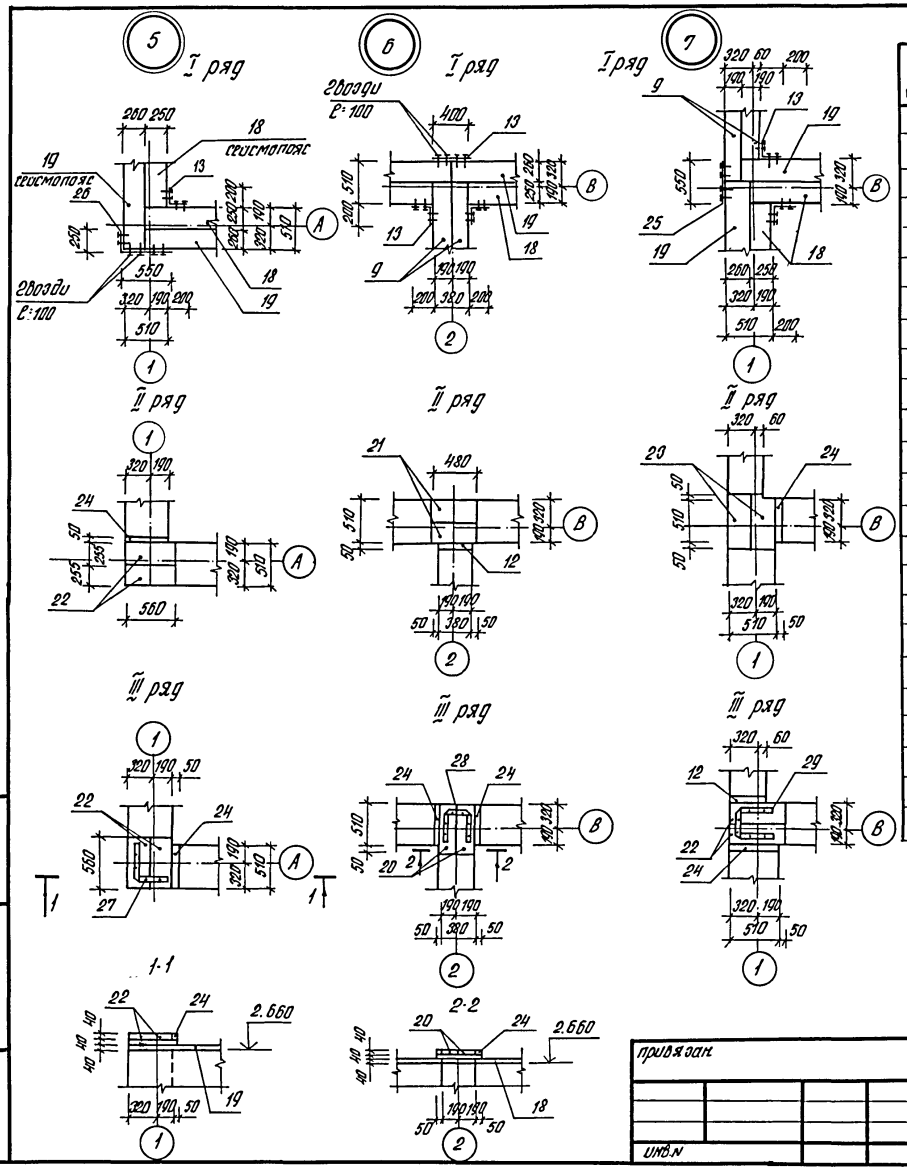

Спецификация на узлы 5÷7

Формат	Зона	поз.	Обозначение	Наименование	Кол.	Примечание
				Узел „5"		
		22		Дер. накладка 40×255 l=560	4	0.023м³
		24		Дер. брусок 40×50 l=510	2	0.002м³
				Соединительные элементы		
		13		-4×80 ГОСТ 102-76* l=400	1	1.00 кг
		26		l=800	1	2.01 кг
		27		-4×50 ГОСТ 102-76* l=960	1	1.51 кг
				Узел „6"		
		20		Дер. накладка 40×190 l=560	2	0.009м³
		21		40×255 l=480	2	0.01м³
		12		Дер. брусок 40×50 l=380	1	0.001м³
		24		l=510	2	0.002м³
				Соединительные элементы		
		13		-4×80 ГОСТ 102-76* l=400	3	1.0 кг
		28		-4×50 ГОСТ 102-76* l=1310	1	2.06 кг
				Узел „7"		
		22		Дер. накладка 40×255 l=560	2	0.011м³
		23		l=610	2	0.012м³
		12		Дер. брусок 40×50 l=380	1	0.001м³
		24		l=510	2	0.002м³
				Соединительные элементы		
		13		-4×80 ГОСТ 102-76* l=400	2	1.0 кг
		25		l=550	1	1,38 кг
		29		-4×50 ГОСТ 102-76* l=1440	1	2.26 кг

Н.контр	Султанов		
Нач.отд.	Звездина		
Г.и.п.	Немцев		
Зав.гр.	Урманова		

т.п. 144-000-966с.93 АС

Одноэтажный одноквартирный 5-комнатный жилой дом со стенами из сырцового кирпича, усиленн. сетчатым армированием

Стадия	Лист	Листов
Р.П.	27	

Узлы 5÷7

„Таджикгипросельстрой"

привязан

инв.N

Взам. инв. N | Подпись и дата | Инв. N подл.

Ц00188-01 31

Альбом I

Схема расположения элементов крыши (основной вариант)

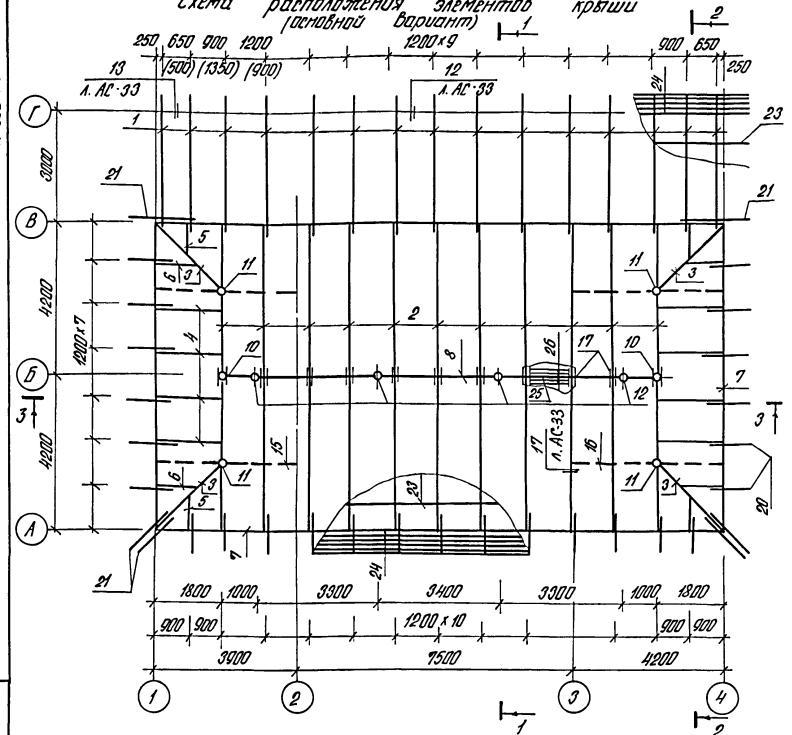

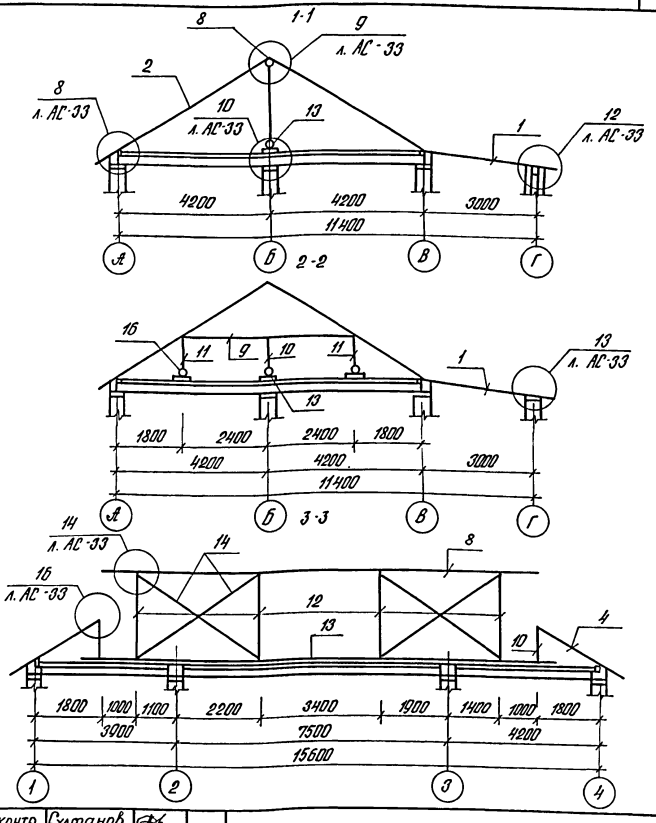

1. Размеры в скобках даны для варианта с поквартирным отоплением.
2. Данный лист см. с листом АС-33.
3. При поквартирном отоплении на участке прохождения дымовой трубы через покрытие устраивается открытая разделка размером 260 мм. Деревянные конструкции покрытия на данном участке защищаются штукатуркой толщиной 25 мм либо асбестовым картоном толщиной 8 мм.
4. Примыкание трубы к деревянным конструкциям крыши см. серию 2.160-6 с выпуск 1 узел „41".

Н.контр.	Султанов		
Нач.отд	Звездина		
Г.и.п.	Немцев		
Зав.гр.	Урманова		
Инж.	Ишкнеева		

т.п. 144-000-966с.93 АС

Одноэтажный одноквартирный 5-комнатный жилой дом со стенами из сырцового кирпича, усилен. сетчатым армированием

Стадия	Лист	Листов
Р.П.	28	

Схема расположения элементов крыши (основной вариант)

Таджикгипросельстрой

привязан

инв.N

Инв.N подл. | Подпись и дата | Взам.инв.N

Ц00188-01 32

Альбом I

Спецификация к схеме расположения элементов крыши

Формат	Зона	поз.	Обозначение	Наименование	Кол.	Примечание
		1		Стропила 50×180 ℓ=4220	15	0.570 м³
		2		50×200 ℓ=4730	22	1.145 м³
		3		ℓ=2720	4	0,120 м³
		4		ℓ=2030	8	0.179 м³
		5		ℓ=1030	4	0.045 м³
		6		ℓ=1370	4	0.060 м³
		7		Мауэрлат 100×100	48.0 п.м.	0,48 м³
		8		Верхний прогон Ф 200	13.2 п.м.	0.414 м³
		9		Нижний прогон 50×220 ℓ=5000	2	0,110 м³
		10		Стойка Ф 160 ℓ=600	2	0.024 м³
		11		ℓ=540	4	0.043 м³
		12		Стойка Ф 200 ℓ=1930	4	0.242 м³
		13		Лежень 1/2 Ф 200	13.0 п.м.	0.204 м³
		14		Связи 50×100 ℓ=3840	4	0.077 м³
		15		Балка Ф 160 ℓ=4580	2	0.184 м³
		16		Балка Ф 160 ℓ=4880	2	0.196 м³
		17		Накладка 40×180 ℓ=400	22	0.063 м³
		18		Брусок 50×50 ℓ=500	56	0.070 м³
		19		50×70 ℓ=400	10	0.014 м³
		20		Ковылка 40×160 ℓ=1200	25	0.192 м³
		21		ℓ=1700	6	0.065 м³
		22		Брус 80×80 ℓ=5000	2	0.064 м³
		23		Обрешетка 50×50	225.0 п.м.	0.563 м³
		24		Карнизный щит 50×150	236.0 п.м.	1.770 м³
		25		Коньковый брус 60×150	12.2 п.м.	0,110 м³
		26		Коньковая обрешетка 50×150	48.8 п.м.	0,366 м³
		27		Диагональный настил δ=25		3.13 м³
		28		Обшивка фронтона δ=25		0,151 м³
		29		Подшивка карниза δ=25		0.580 м³
		30		Рейка 50×50	33.6 п.м.	0,083 м³
		31		Фанера (ДВП)		145,2 м²
				Итого:		11,314 м³

Взам. инв. N | Подпись и дата | Инв. N подл.

Н. контр.	Султанов	
Нач. отд.	Звездина	
Г.и.п.	Немцев	
Зав. гр.	Урманова	
Инж.	Ишкнеева	

т.п. 144-000-966с.93 АС

Привязан

Инв. N

Одноэтажный одноквартирный 5-комнатный жилой дом со стенами из сырцового кирпича, усилен: сетчатым армированием

Стадия	Лист	Листов
Р.П.	29	

Спецификация к схеме расположения элементов крыши

Таджикгипросельстрой

Ц00188-01 33

Альбом I

Схема расположения элементов крыши (вариант двухскатной крыши)

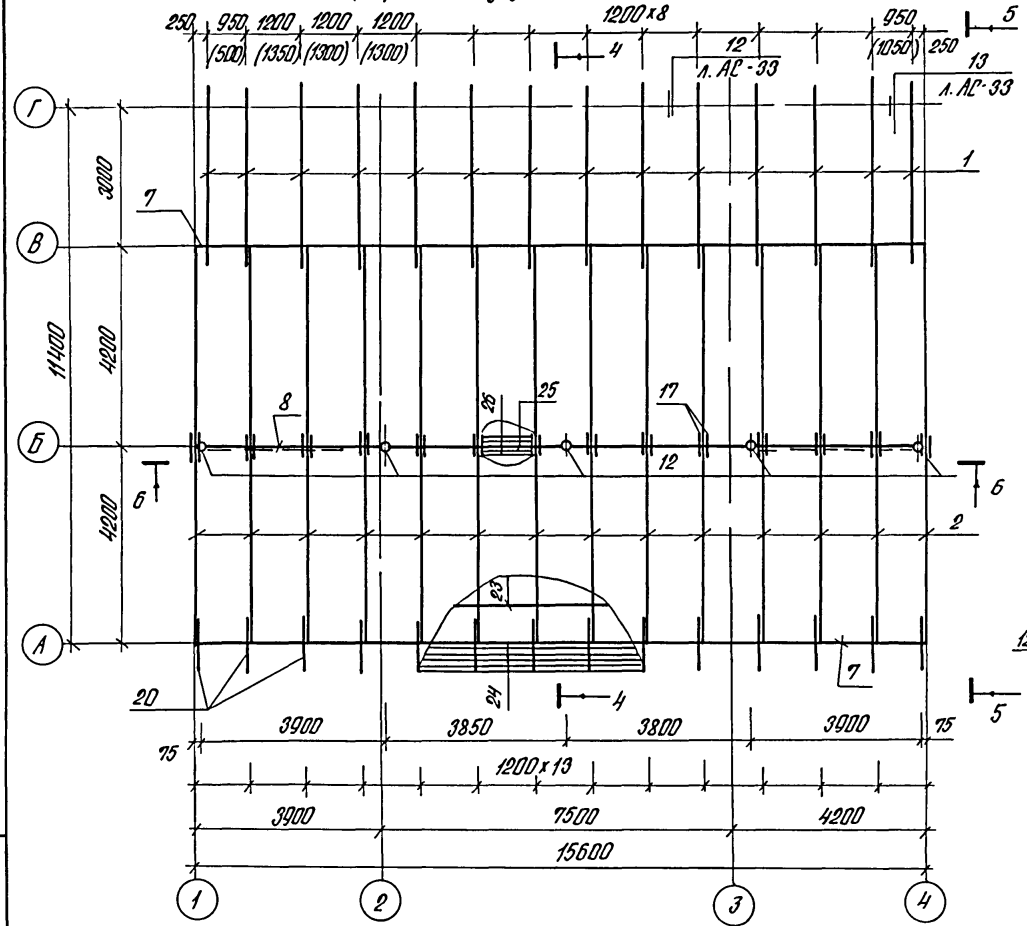

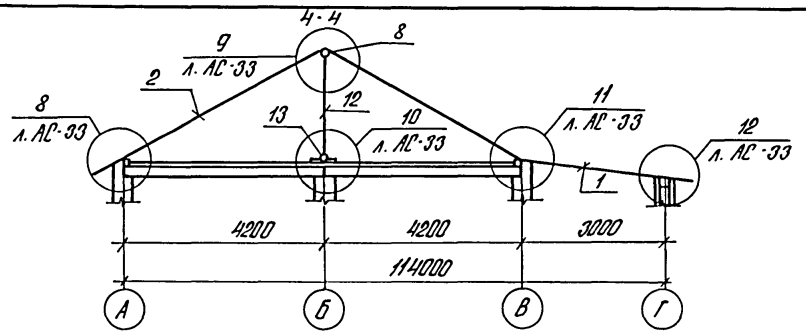

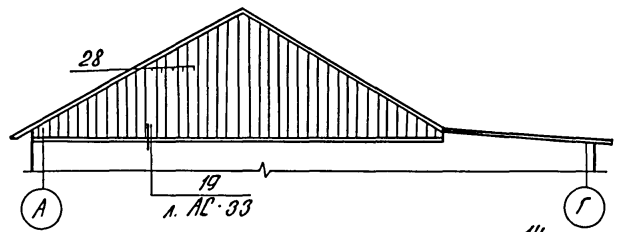

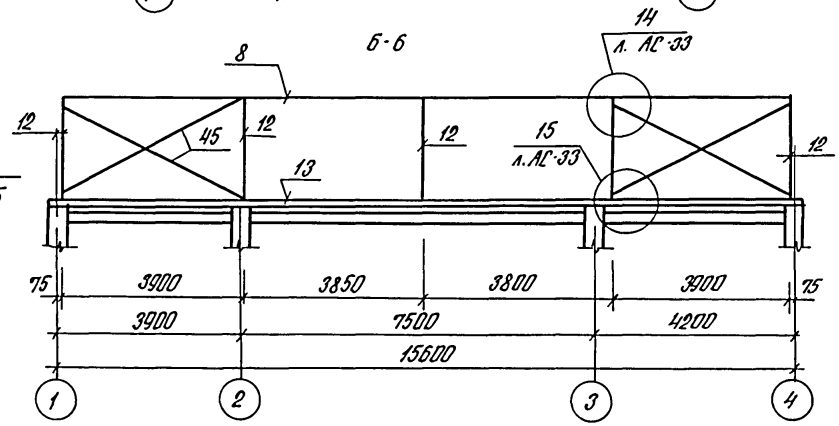

1. Примечание см. лист АС-28.

Н.контр.	Султанов			т.п. 144-000-966с.93	АС
Нач.отд.	Звездина			Одноэтажный однокварт. 5-ком. жилой дом со стенами из сырцового кирпича, усиленн. сетчатым армированием.	Стадия: Р.П. / Лист: 30 / Листов:
Гл.ин.	Немцев			Схема расположения элементов крыши (вариант двухскатной крыши)	Таджикгипросельстрой
Зав.гр.	Урманова				
Инж.	Ишкнеева				

привязан

инв. N

Взам. инв.N | Подпись и дата | Инв. N подл.

Ц00188-01 '34

Альбом I

Схема расположения элементов крыши (Вариант четырехскатной крыши.)

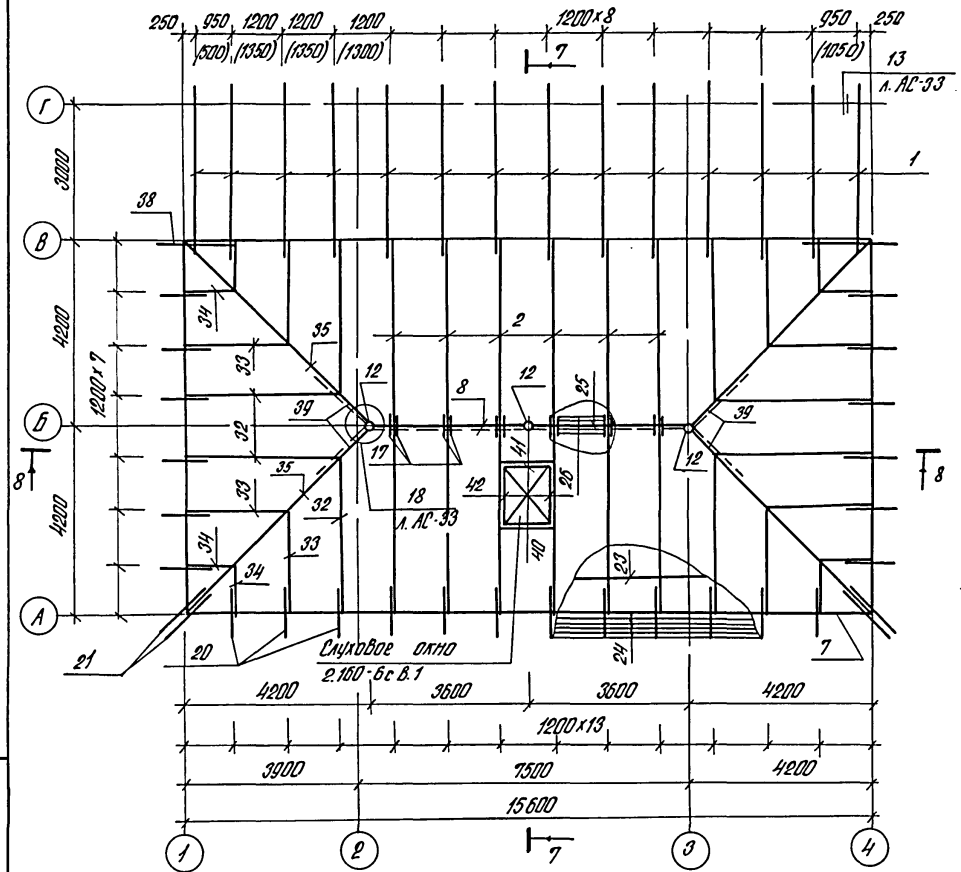

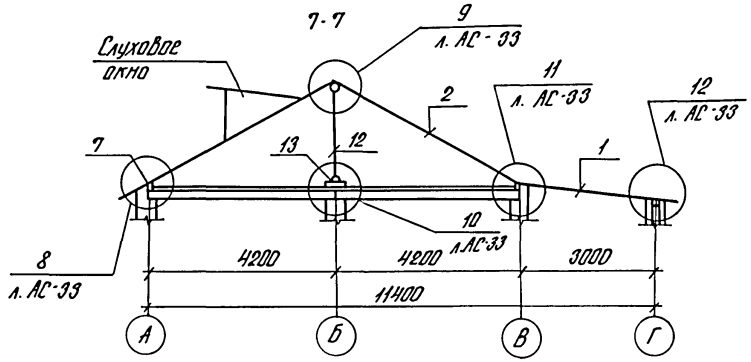

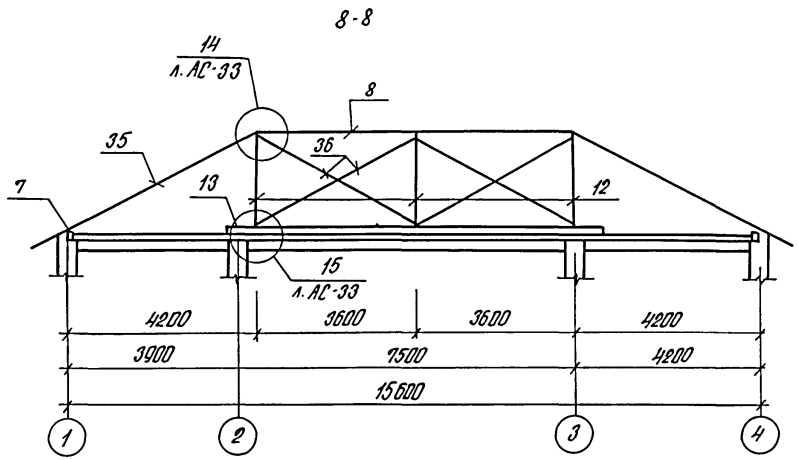

1. Примечание см. лист АС-28

Н.контр.	Султанов			т.п. 144-000-966с. 93		АС
Нач.отд.	Звездина			Одноэтажный одноквартирный 5-комнатный жилой дом со стенами из сырцового кирпича, усилен. сетчатым армированием	Стадия: Р.П.	Лист: 31	Листов:
Гл.и.п.	Немцев			Схема расположения элементов крыши (Вариант четырехскатной крыши)	Госгражданпроект Таджикгипросельстрой		
Зав. гр.	Урманова						
Инж.	Ишкнеева						
привязан							
Инв. №							

Взам. инв. №
Подпись и дата
Инв. № подл.

Альбом I

Спецификация к схемам расположения элементов крыши

Формат	Зона	поз.	Обозначение	Наименование	Кол.	Примеч.
				Вариант с четырехскатной крышей		
		1		Стропила 50×180 ℓ=4220	14	0.532 м³
		2		50×220 ℓ=4730	12	0.624 м³
		32		ℓ=4060	8	0.357 м³
		33		ℓ=2710	8	0.238 м³
		34		ℓ=1350	8	0,119 м³
		35		Стропила ф 200 ℓ=6700	4	0.842 м³
		7		Мауэрлат 100×100	48.0 п.м.	0.480 м³
		8		Верхний прогон ф200	7.8 п.м	0.246 м³
		12		Стойка ф 200 ℓ=1930	3	0.182 м³
		13		Лежень 1/2 ф 200	8.2 п.м.	0,129 м³
		36		Связи 50×100 ℓ=4080	4	0.082 м³
		17		Накладка 40×180 ℓ=400	12	0.035 м³
		18		Брусок 50×50 ℓ=500	18	0.023 м³
		19		50×70 ℓ=400	10	0.010 м³
		37		150×200 ℓ=300	8	0.060 м³
		20		Кобылка 40×160 ℓ=1200	24	0,184 м³
		21		ℓ=1700	4	0.044 м³
		38		ℓ=2000	2	0.026 м³
		23		Обрешетка 50×50	210.0 п.м.	0.525 м³
		24		Карнизный щит 50×150	236.0 п.м.	1.770 м³
		25		Коньковый брус 60×150	7.2 п.м.	0.065 м³
		26		Коньковая обрешетка 50×150	28.8 п.м.	0,216 м³
		27		Диагональный настил δ=25		3.13 м³
		29		Подшивка карниза δ=25		0.58 м³
		30		Рейка 50×50	33.5 п.м.	0.083 м³
		31		Фанера (Д.В.П.)		145.2 м²
		39		Подкос ф 150 ℓ=2060	4	0,146 м³
				Элементы слухового окна		
		40		Ригель 100×50 ℓ=1400	1	0.007 м³
		41		80×50 ℓ=1400	1	0.006 м³
		42		Стропила 130×40 ℓ=2100	2	0.022 м³
		43		Обшивка 130×25	2.2 м²	0.055 м³
		44		Настил 130×40	3.3 м²	0.132 м³
				Итого:		10,949 м³

Формат	Зона	поз.	Обозначение	Наименование	Кол.	Примеч.
				Вариант с двухскатной крышей		
		1		Стропила 50×180 ℓ=4220	14	0.532 м³
		2		50×220 ℓ=4730	28	1.457 м³
		7		Мауэрлат 100×100	31.2 п.м.	0.312 м³
		8		Верхний прогон ф200	17.4 п.м.	0.546 м³
		12		Стойка ф200 ℓ=1930	5	0.303 м³
		13		Лежень 1/2 ф200	15.98 п.м.	0.251 м³
		45		Связи 50×100 ℓ=4350	4	0.087 м³
		17		Накладка 40×180 ℓ=400	28	0.081 м³
		18		Брусок 50×50 ℓ=500	18	0.023 м³
		19		50×70 ℓ=400	10	0.010 м³
		20		Кобылка 40×160 ℓ=1200	14	0.108 м³
		23		Обрешетка 50×50	220.0 п.м.	0.550 м³
		24		Карнизный щит 50×150	151.0 п.м.	1.33 м³
		25		Коньковый брус 60×150	15.8 п.м.	0.142 м³
		26		Коньковая обрешетка 50×150	63.2 п.м.	0.474 м³
		27		Диагональный настил δ=25		3.13 м³
		28		Обшивка фронтона δ=25		0.63 м³
		29		Подшивка карниза δ=25		0.28 м³
		30		Рейка 50×50	33.5 п.м.	0.083 м³
		31		Фанера (ДВП)		145.2 м²
		46		Брус 100×100	17.66 п.м.	0.176 м³
				Итого:		10,308 м³

Взам. инв. N

Подпись и дата

Инв. N подл.

привязан

инв. N

Н. контр.	Султанов	
Нач. отд.	Звездина	
Г.и.п.	Немцев	
Зав. гр.	Урманова	
Инж.	Ишкнеева	

т.п. 144-000-966 с. 93 АС

Одноэтажный одноквартирный 5-комнатный жилой дом со стенами из сырцового кирпича, усилен. сетчатым армированием

Стадия	Лист	Листов
Р.П.	32	

Спецификация к схемам расположения элементов крыши. (Вариант четырехскатной и двухскатной крыши)

"Таджикгипросельстрой"

Ц00188-01 36

Альбом I

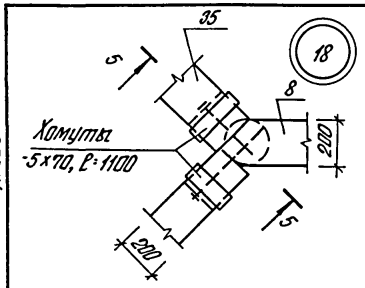

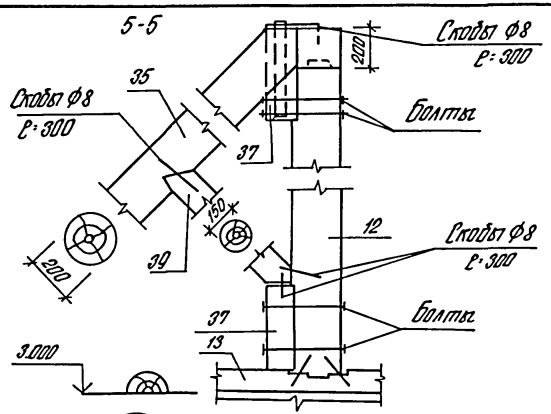

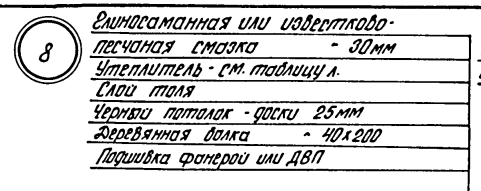

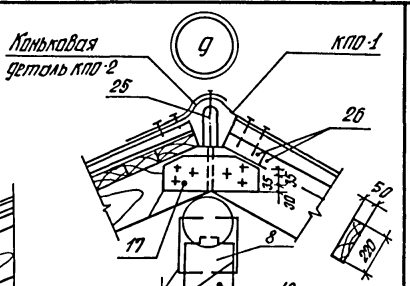

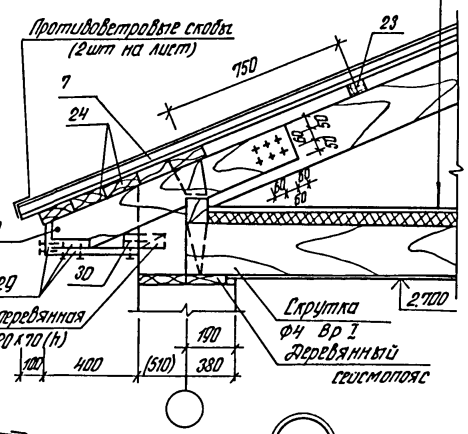

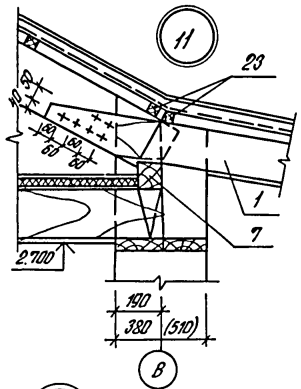

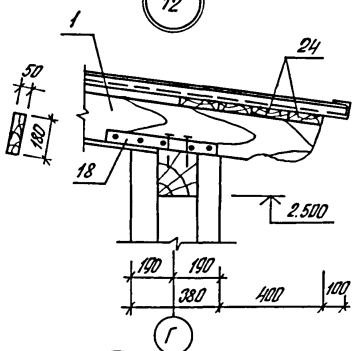

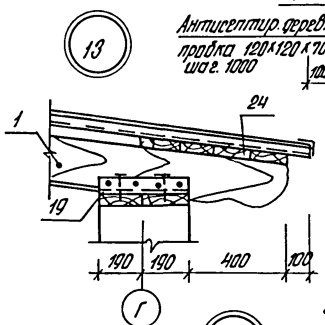

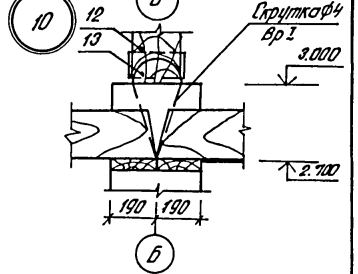

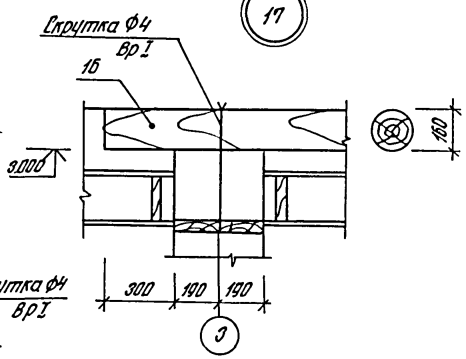

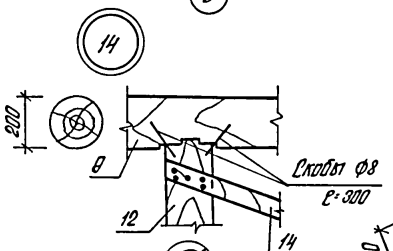

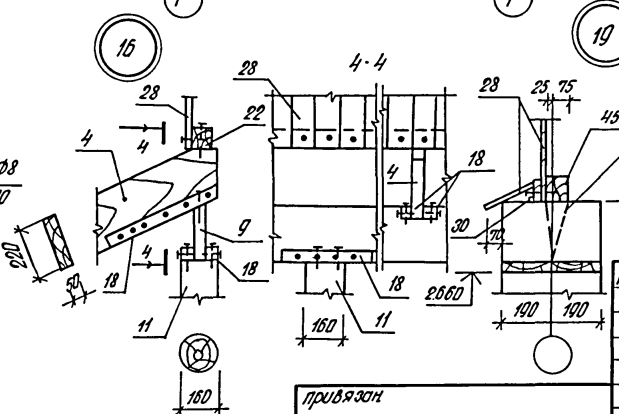

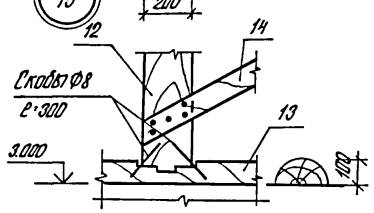

Н.контр.	Султанов			т.п. 144-000-966с.93 АС	

Альбом I

Схема армирования стен

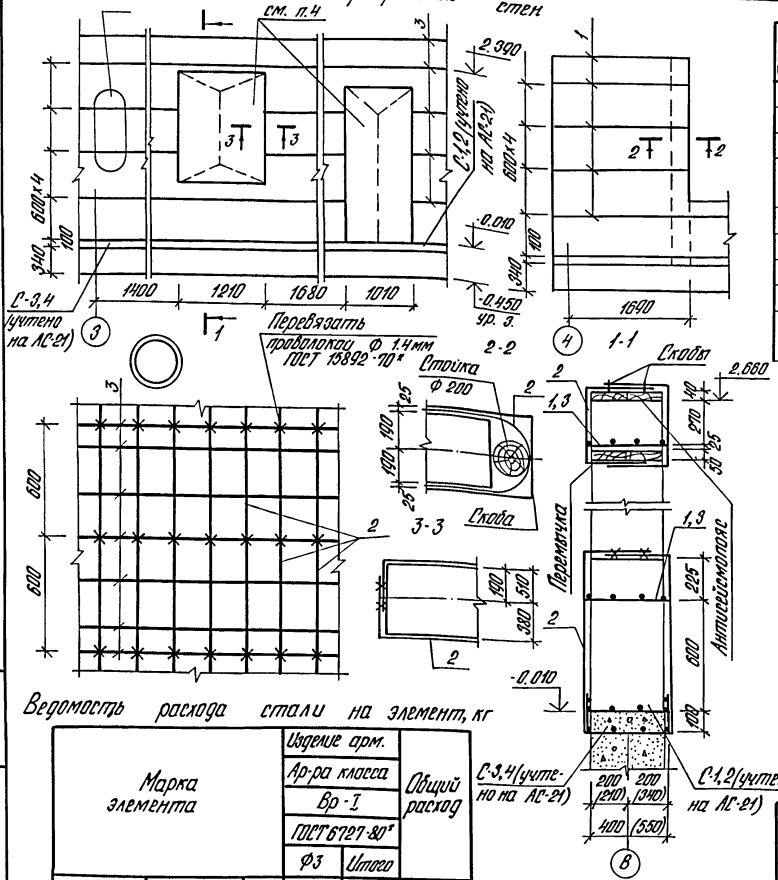

Спецификация к схеме армирования стен

Формат	Зона	поз.	Наименование	Обозначение	Кол.	Примеч.
			Толщина наружных стен δ=380мм			
			Сейсмичность 7(8) баллов			
		1	л. АС-36	Сетка С-1	339	п.м.
		2	ГОСТ 8478-81*	С 3Вр-I-(х200)+100 / 3Вр-I-(х250)+100 2940	386 (553)	м²
			Толщина наружных стен δ=510мм			
			Сейсмичность 7(8) баллов			
		1	л. АС-36	Сетка С-1	172	п.м.
		3	л. АС-36	С-2	173	п.м.
		2	ГОСТ 8478-81*	С 3Вр-I-(х200)+100 / 3Вр-I-(х250)+100 2940	389 (556)	м²

1. Горизонтальное армирование для 7,8 баллов одинаковое, выполняется по периметру всех стен на отметках -0,11; -0,01; 0,59; 1,19; 1,79; 2,39м.
2. Для варианта сейсмичностью 8 баллов вертикальное армирование сетками выполняется по периметру всех стен с 2х сторон.
3. Для варианта сейсмичностью 7 баллов вертикальное армирование сетками выполняется с 2х сторон по периметру всех наружных стен и в местах примыкания и пересечения как наружных так и внутренних стен на расстоянии 1,5м от оси.
4. В местах расположения оконных и дверных проемов сетки разрезать и загнуть внутрь проема. Противоположные концы сеток, вертикального армирования связать между собой вязальной проволокой.

Ведомость расхода стали на элемент, кг

Марка элемента			Изделие арм. Ар-ра класса Вр-I ГОСТ 6727-80* Ф3	Итого	Общий расход
Армирование стен	Толщина нар. стен δ=380	7б	308,3	308,3	308,3
		8б	391,8	391,8	391,8
	Толщина нар. стен δ=510	7б	330,8	330,8	330,8
		8б	414,3	414,3	414,3

Привязан:

инв.N

Н. контр.	Султанов	
Нач.отд.	Звездина	
Г.и.п.	Немцев	
Зав. ер.	Урманова	
Инж.	Ишкнеева	

т.п. 144-000-966с.93 АС

Одноэтажный одноквартирный 5-комнатный жилой дом со стенами из сырцового кирпича, усилен. сетчатым армированием

Стадия	Лист	Листов
Р.П.	34	

Схема армирования стен

„Таджикгипросельстрой"

Инв.N подл. | Подпись и дата | Взам.инв.N

Ц00188-01 38

Альбом I

ПР-1, ПР-2, ПР-3

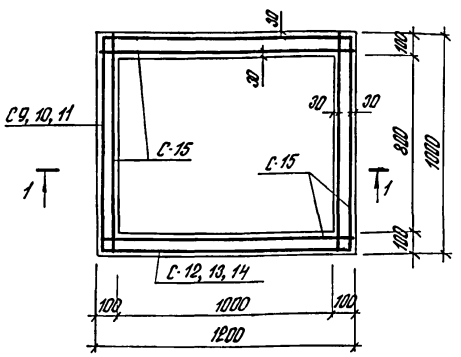

ПР-4

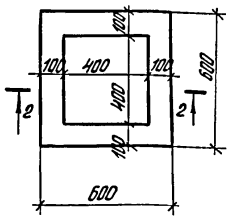

2-2

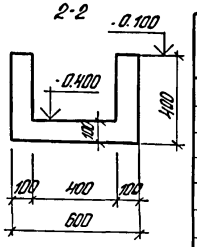

1-1

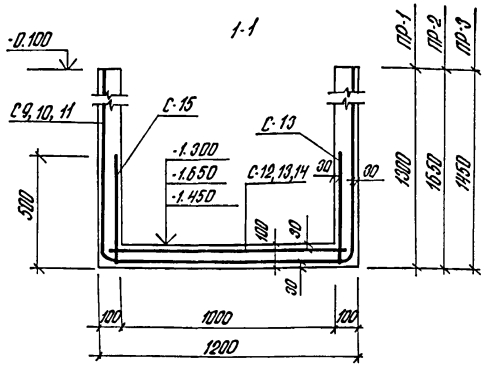

ЛМ-1 · ЛМ-2

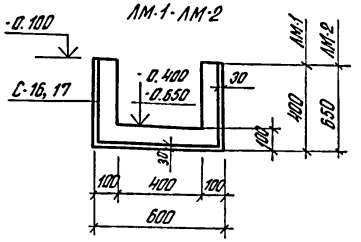

ПК-1, ПК-2

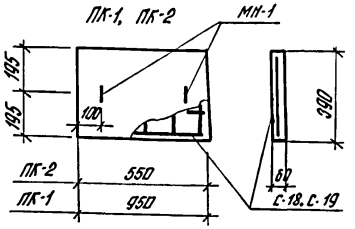

Спецификация на монолитные приямки, лотки и плиты

Формат	Зона	Поз.	Обозначение	Наименование	Кол.	Примеч.
				Приямок ПР-1		
				Сборочные единицы		
			лист 37	Сетка С-9 (шт)	1	
			лист 37	" С-12 (шт)	1	
			лист 37	" С-15 (п.м.)	4,16	
				Материал бетон В12,5		0,60 м³
				Приямок ПР-2		
				Сборочные единицы		
			лист 37	Сетка С-10 (шт)	1	
			лист 37	" С-13 (шт)	1	
			лист 37	" С-15 (п.м.)	4,16	
				Материал: бетон В12,5		0,74 м³
				Приямок ПР-3		
				Сборочные единицы:		
			лист 37	Сетка С-11 (шт.)	1	
			лист 37	" С-14 (шт.)	1	
			лист 37	" С-15 (п.м.)	4,16	
				Материал: бетон кл. В12,5		0,66 м³
				Приямок ПР-4		
				Материал: бетон В12,5		0,1 м³
				Лоток ЛМ-1 (ЛМ-2)		
				Сборочные единицы		
			лист 37	Сетка С-16 (С-17) п.м.	1	
				Материал: бетон кл. В12,5		0,12/0,11 м³
				Плита ПК-1 (ПК-2)		
				Сборочные единицы:		
			лист 37	Сетка С-18 (С-19) шт	1	
			лист 37	Монтажная петля МН-1 (шт)	2	
				Материал: бетон кл. В12,5		0,013/0,022

Ведомость расхода стали на элемент, кг

Марка элемента	Изделия арматурные						Общий расход
	Арматура класса						
	A-I		A III		Bp-I		
	ГОСТ 5781-82*		ГОСТ 5781-82*		ГОСТ 6727-80*		
	ф6	Итого	ф6	Итого	ф4	Итого	
ПР-1 (1шт.)			8.55	8.55	6.06	6.06	14.61
ПР-2 (1шт.)			10.2	10.2	6.8	6.8	17.0
ПР-3 (1шт.)			9.21	9.21	6.38	6.38	15.59
ЛМ-1 (1п.м.)			1.4	1.4	0.7	0.7	2.1
ЛМ-2 (1п.м.)			1.95	1.95	0.9	0.9	2.85
ПК-1 (1шт.)	0.22	0.22	0.48	0.48	0.16	0.16	0.86
ПК-2 (1шт.)	0.22	0.22	0.8	0.8	0.24	0.24	1.26

Взам. инв.№ | Подпись и дата | Инв. № подл.

Н. контр.	Султанов	
Нач. отд.	Звездина	
Г.И.П.	Немцев	
Зав. гр.	Уманова	
Инж.	Миллер	

привязан

Инв.№

т.п. 144-000-966с.93 АС

Одноэтажный одноквартирный 5-комнатный жилой дом со стенами из сплошного кирпича, усилен. сетчатым армированием.

Стадия	Лист	Листов
Р.П.	35	

Монолитные приямки ПР1-ПР4; лотки ЛМ-1, ЛМ-2 и плиты ПК-1, ПК-2

"Таджикгипросельстрой"

Альбом I

С-1, С-2

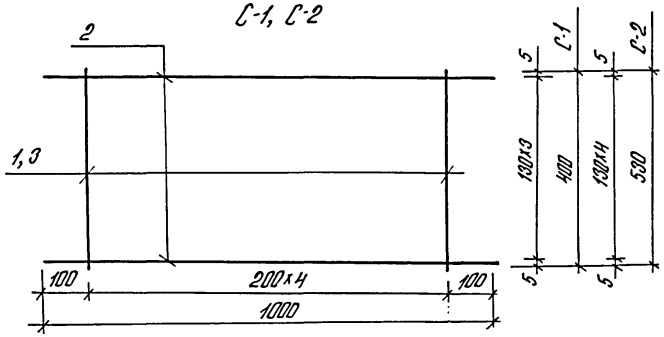

С-3, С-4

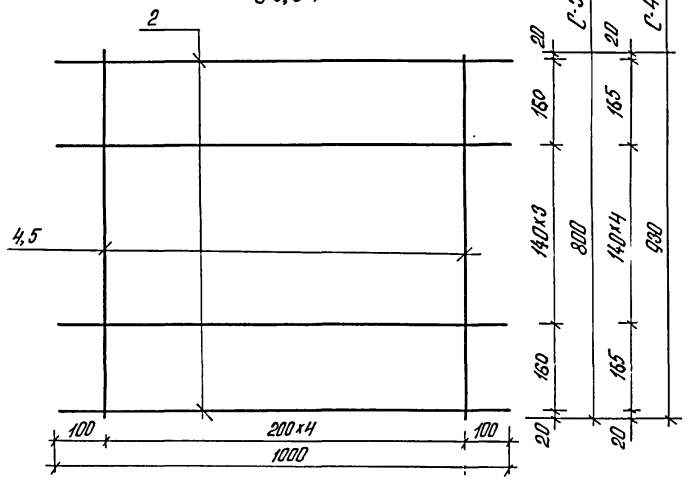

Щ-1

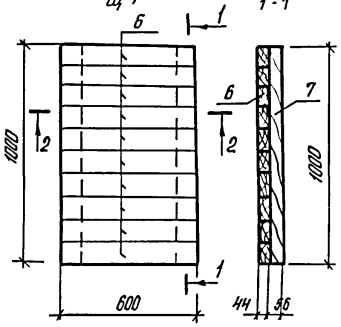

1-1

2-2

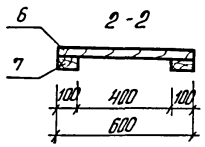

Спецификация на сетки С-1 ÷ С-4

Формат	Зона	Поз.	Обозначение	Наименование	Кол.	Примечание
				С-1		0.34 кг
		1		ФЗ Вр-I ГОСТ 6727-80* ℓ=400	5	0.02 кг
		2		ℓ=1000	4	0.06 кг
				С-2		0.46 кг
		3		ФЗ Вр-I ГОСТ 6727-80* ℓ=530	5	0.03 кг
		2		ℓ=1000	5	0.06 кг
				С-3		0.56 кг
		4		ФЗ Вр-I ГОСТ 6727-80* ℓ=800	5	0.04 кг
		2		ℓ=1000	6	0.06 кг
				С-4		0.67 кг
		5		ФЗ Вр-I ГОСТ 6727-80* ℓ=930	5	0.05 кг
		2		ℓ=1000	7	0.06 кг

Спецификация древесины на щит Щ-1

Формат	Зона	Поз.	Обозначение	Наименование	Кол	Примечан
				Щ-1		
		6		Настил из досок 44×100, ℓ=600 мм	10	0.03 м³
		7		Брус 56×100, ℓ=1000 мм	2	0.01 м³

Взам. инв. №

Подпись и дата

Инв. № подл.

привязан

Инв. №

Н. контр.	Султанов	
Нач. отд.	Звездина	
Гл. инж.	Немцев	
Зав. гр.	Уманова	
Инж.	Ишкнеева	

т.п. 144-000-966с.93 АС

Одноэтажный однокварт. 5-комнатный жилой дом со стенами из сырцового кирпича, усиленного сетчатым армированием

Стадия	Лист	Листов
Р.П.	36	

Сетки С1 ÷ С4.
Деревянный щит Щ-1.

Таджикгипросельстрой

Альбом I

С-5, 6, 7, 8

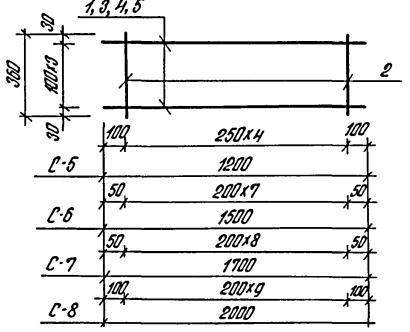

С-15

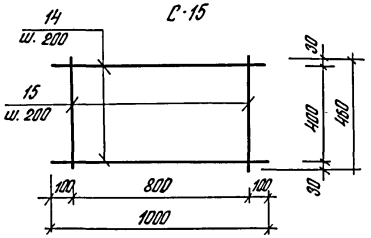

6, 8, 9, 11, 12, 13, 16, 17
шаг 200
7, 10, 14
шаг 200

С-9 ÷ С-14; С-16, 17

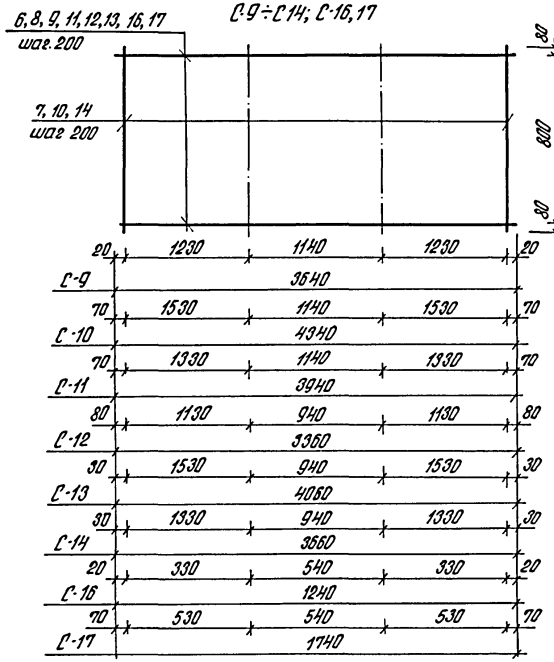

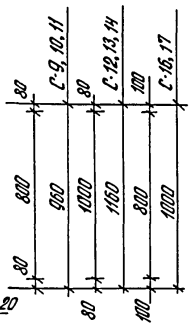

МН-1

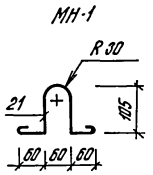

С-18, 19

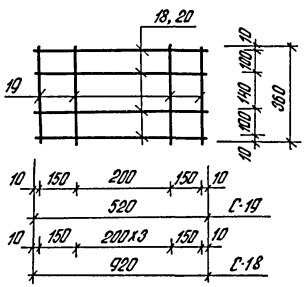

Спецификация на сетки С5 ÷ С-19, МН-1

Формат	Зона	Поз.	Обозначение	Наименование	Кол.	Примечание
				С-5; 6		1,78; 2,34кг
		1,3		ф10А II ГОСТ 5781-82* Р: 1200, 1500	2	0,74; 0,93кг
		2		ф5ВрI ГОСТ 6727-80* Р: 360	5; 8	0,06 кг
				С-7, 8		2,64; 3,14кг
		4,5		ф10А II ГОСТ 5781-82* Р: 1700; 2000	2	1,05; 1,24кг
		2		ф5ВрI ГОСТ 6727-80* Р: 360	9; 11	0,06 кг
				С-9, 10		5,95; 7кг
		6,8		ф6А II ГОСТ 5781-82* Р: 3640, 4340	5	0,81; 0,96кг
		7		ф4ВрI ГОСТ 6727-80* Р: 960	19; 22	0,1кг
				С-11, 12		6,35; 6,37кг
		9,11		ф6А III ГОСТ 5781-82* Р: 3940; 3360	5; 6	0,87; 0,75кг
		7,10		ф4ВрI ГОСТ 6727-80* Р: 960, 1160	20,17	0,1; 0,11кг
				С-13, 14		7,71; 6,95кг
		12,13		ф6А III ГОСТ 5781-82* Р: 4060, 3660	6	0,9; 0,81кг
		10		ф4ВрI ГОСТ 6727-80* Р: 1160	21; 19	0,11кг
				С-15		0,55 кг
		14		ф4ВрI ГОСТ 6727-80* Р: 1000	3	0,1кг
		15		Р: 460	5	0,05 кг
				С-16, 17		2,1; 2,85кг
		16,17		ф6А III ГОСТ 5781-82* Р: 1240, 1740	5	0,28; 0,39кг
		14		ф4ВрI ГОСТ 6727-80* Р: 1000	7; 9	0,1кг
				С-18, 19		0,64; 1,04кг
		18,20		ф6А III ГОСТ 5781-82* Р: 520, 920	4	0,12; 0,20кг
		19		ф4ВрI ГОСТ 6727-80* Р: 360	4; 6	0,04кг
				МН-1		0,11кг
		21		ф6А I ГОСТ 5781-82* Р: 500	1	0,11кг

Инв. № подл. | Подпись и дата | Взам. инв. №

Привязан

Инв. №

Н. контр.	Султанов	
Нач. отд.	Звездина	
Гл. и. п.	Немцев	
Зав. гр.	Уматова	

т. п. 144-000-966 с. 93 АС

Одноэтажный одноквартирный 5-комнатный жилой дом со стенами из сборного кирпича, усиленными сетчатым армированием.

Стадия	Лист	Листов
Р.П.	37	

Сетки С5 ÷ С-19; МН-1.

Таджикгипросельстрой

ЦО188-01 41

Альбом 7

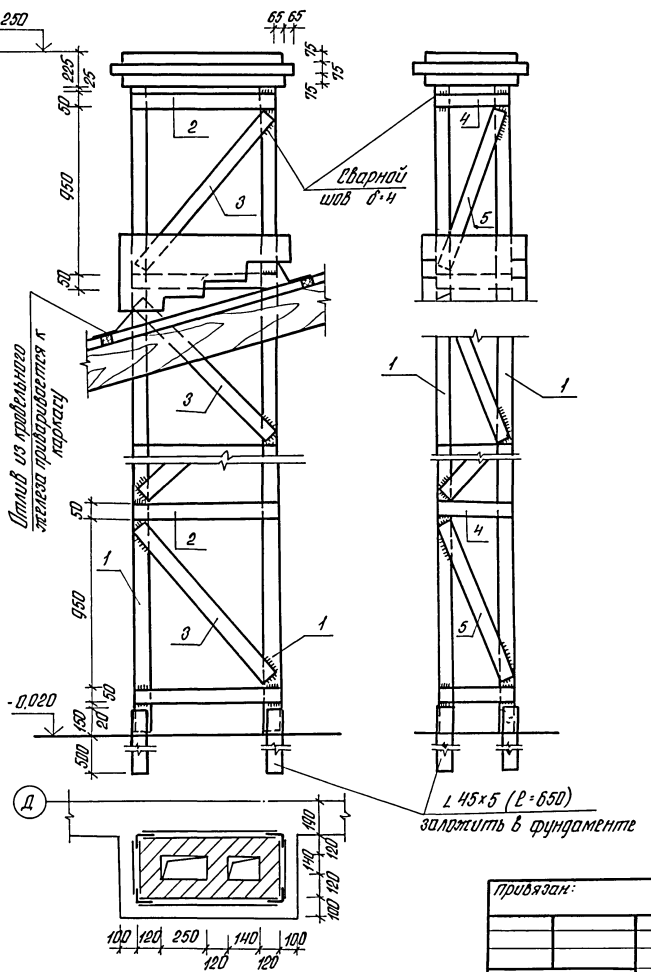

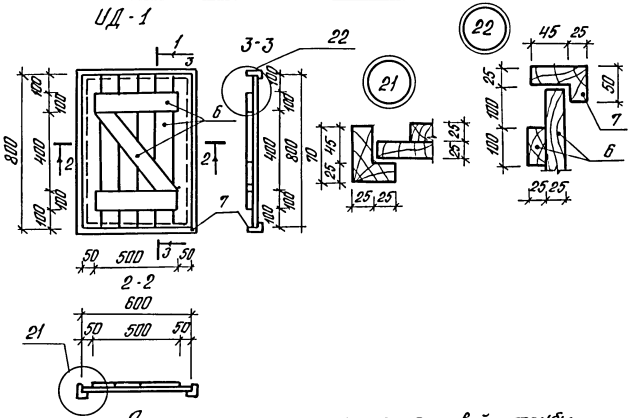

Спецификация на каркас дымовой трубы

Формат	Зона	Поз.	Обозначение	Наименование	Кол.	Примеч. (кг)
		1		L45х5 ГОСТ 19771-74* Р=4020	4	13,55
		2		-50х5 ГОСТ 103-76* Р=750	10	1,47
		3		Р=1200	8	2,35
		4		Р=380	10	0,74
		5		Р=1000	8	1,96

Спецификация древесины на ИД-1

Формат	Зона	Поз.	Обозначение	Наименование	Кол.	Примеч. (м³)
		6		Полотно из досок 25х100		0,0016
		7		Коробка		0,01

Н.контр.	Султанов			АС	
				т.п. 144-000-966с.93	
Нач.отд.	Звездина		Одноэтажный одноквартирный 5-ком. малый экспл. дом со стенами из сарайного кирпича обыкн. сет. с/т при армировании	стадия	лист	листов
Гл.п.	Немцев			Р.П.	38	
Зав.гр.	Урманова		Каркас дымовой трубы Дверь ИД-1	Таджикгипросельстрой		
Инж.	Ишкнеева					

привязан:

инв.№

Инв.№ подл. | Подпись и дата | Взам. инв.№

Ц00188-01 42

Альбом I

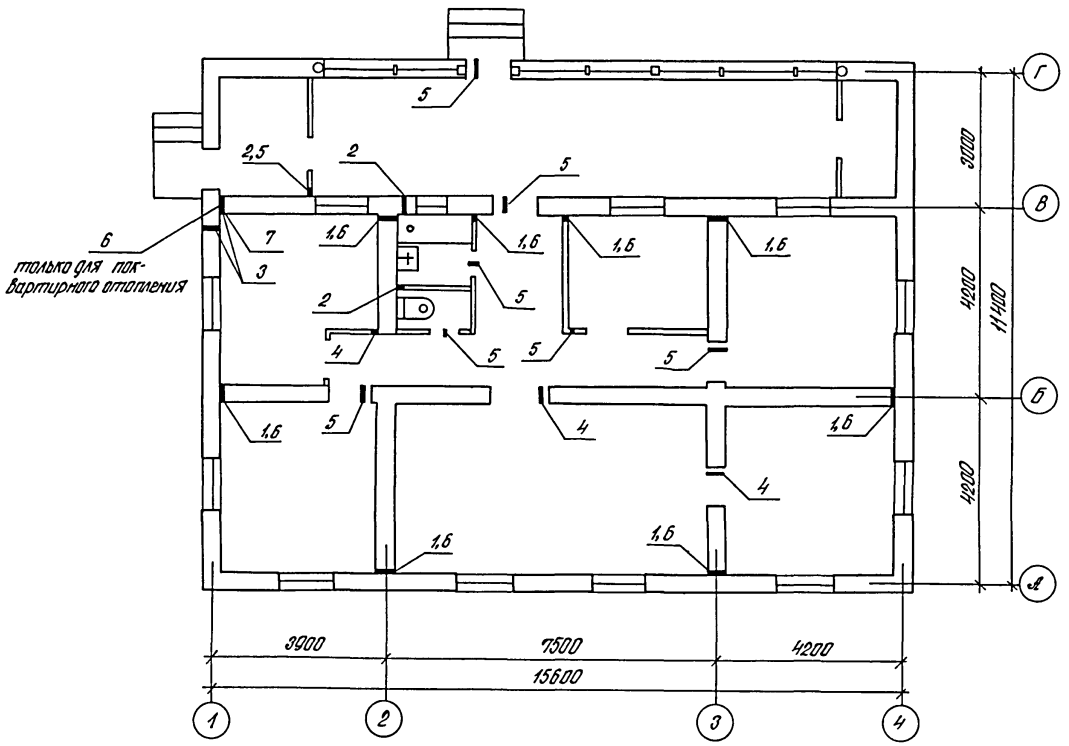

Экспликация отверстий

Тип отв.	Размеры, мм		Отм. низа м	Назначение
	В	Н		
1	100	100	0.15	ОВ
2	100	150	0.05	ВК
3	100	100	2.45	ГС
4	50	100	2.45	СС, ЭО
5	50	50	2.50	ЭО
6	100	100	2.35	ОВ
7	100	200	0.050	ОВ, ВК

Н. контр.	Султанов		
Нач. отд.	Звездина		
Г.И.П.	Немцев		
Зав. гр.	Урманова		
Инж.	Миллер		

т.п. 144-000-966с.93 АС

Одноэтажный одноквартирный 5 комнатный жилой дом со стенами из сырцового кирпича, усиленн. сетчатым армированием

Стадия	Лист	Листов
Р.П.	39	

Схема расположения отверстий

"Таджикгипросельстрой"

привязан

инв. N

Инв. N подл. | Подпись и дата | Взам. инв. N

Ц00188-01 43

Альбом I

Ведомость рабочих чертежей основного комплекта марки ВК

Лист	Наименование	Примечание
1	Общие данные	
2	План систем В1, Т3, К1. Схемы систем В1, Т3, К1.	центр. горячее водоснабжен.
3	План систем В1, Т3, К1. Схемы систем В1, К1.	местное горячее водоснабжение

Ведомость ссылочных и прилагаемых документов

Обозначение	Наименование	Примечание
	Ссылочные документы	
серия 5.901-1	Водомерные узлы	
серия 2.110-2г Вып. 6	Р.Ч. герметизации вводов и выпусков	
серия 2.190-1/72 Вып. III	Узлы и детали инженерного оборудования	
	Прилагаемые документы	
ВК. СО.	Спецификация оборудования	альбом II
ВК. ВМ.	Ведомость потребности в материалах	альбом III

Основные показатели по чертежам водопровода и канализации

Наименование системы	Потребный напор на вводе м	Расчетный расход				Установленная мощность электродвигателей, квт	Примечание
		м³/сут	м³/час	л/с	при пожаре л/с		
В1	10	1.44	0.48	0.30	—	—	централиз.
Т3	10	0.96	0.61	0.36	—	—	горячее
К1	—	2.4	0.93	2.14	—	—	водоснабжен.
В1	—	1.44	0.69	0.44	—	—	местное гор.
К1	—	1.44	0.69	2.04		—	водоснабжение

Настоящий проект выполнен в соответствии с действующими нормами и правилами

Главный инженер проекта: /Немцев В./

Главный инженер проекта привязки:

Общие указания

Данный проект разработан согласно СНиП 2.04.01-85 и задания на проектирование в 2ух вариантах: 1. Централизованное горячее водоснабжение (при закрытой системе отопления); 2. Местное горячее водоснабжение от котла КС-ТСВ-16, установленного в котельной.

Внутренний водопровод выполняется из стальных водогазопроводных легких оцинкованных труб под накатку ф15....25мм. (ГОСТ 3262-75*). Подводки к смывным бачкам унитазов из полиэтиленовых труб ф20 ТУ 400-28-169-76.

Внутренняя канализация выполняется из пластмассовых канализационных труб ф50, 100 мм (ГОСТ 22689.2-89.)

Установку санитарно-технических приборов, монтаж и крепление стальных труб производить согласно СНиП 3.05.01-85 монтаж и крепление пластмассовых труб производить согласно СН 478-80 и серии 4.900-9.

Стальные трубы, прокладываемые открыто, покрыть эмалевой краской за 2 раза под цвет стен, прокладываемые ниже отметки пола, в канале, покрыть тепло и гидроизоляцией.

Трубы прокладываемые ниже отметки 0.000 при II типе просадочных грунтовых условий, предусмотрены в водонепроницаемых каналах в сторону контрольных колодцев. Проектом предусмотрены мероприятия для сейсмических районов согласно СНиП 2.04.01-85, разделы 14 и 21.

Расход воды на наружное пожаротушение составляет 5л/с (при строительном объеме здания 561.90 м³) Расход воды на поливку предусматреть при привязке проекта с учетом прилегающих площадей.

Удельный расход стальных труб для систем В1 и Т3 составляет:
для варианта с централизованным горячим водоснабжением - 0.49 кг/м²
для варианта с местным горячим водоснабжением - 0.38 кг/м²/контрольный показатель - 1.2 кг/(м²)

Стояки системы горячего водопровода (Т3 и Т4) покрыть тепло-и гидроизоляцией Ввод водопровода и выпуск канализации выполнены с учетом требований Т-30.93 „Пособие по проектированию сетей водоснабжения и канализации в сложных инженерно-геологических условиях.

Согласовано: АС Немцев; 08 Филина; ЭС Проценко

Взам. инв. №

Подпись и дата

Инв. № подл.

Инв. №			Привязан
Н. контр.	Султанов		т.п. 144-000-966с.93 ВК
Нач. отд.	Шарапов		Одноэтажный однокварт. 5-комнатный жилой дом из сборного кирпича со скатами, усиленн. сейсмостойким армированием
ГИП	Немцев		
Зав. гр.	Умарова		
Инж.	Бабышева		Общие данные

Стадия	Лист	Листов
Р.П.	1	3

„Таджикгипросельстрой"

Ц.00188-01 44

Альбом I

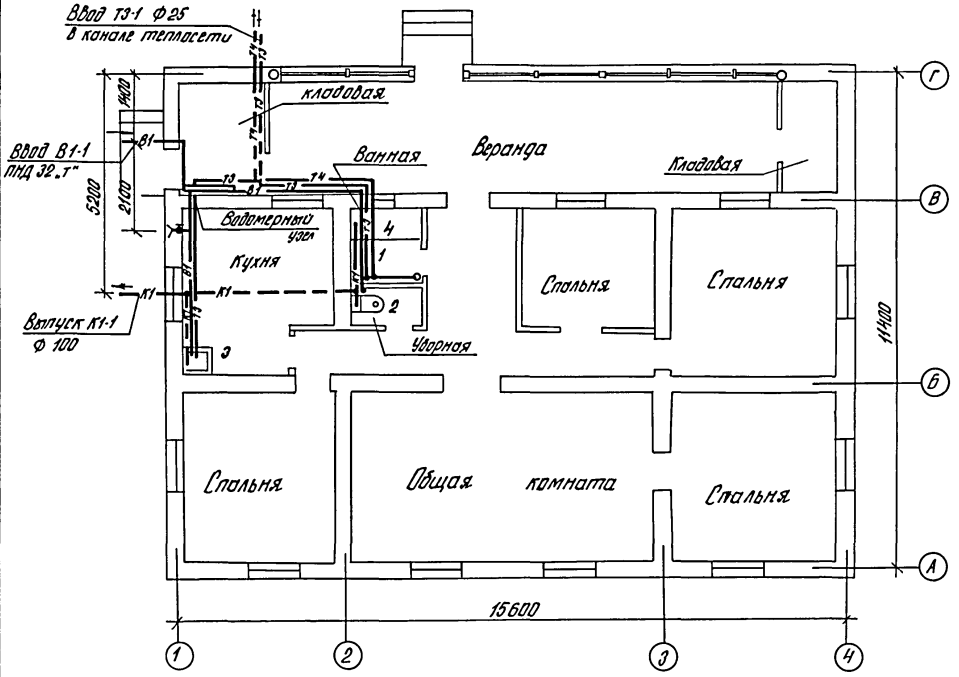

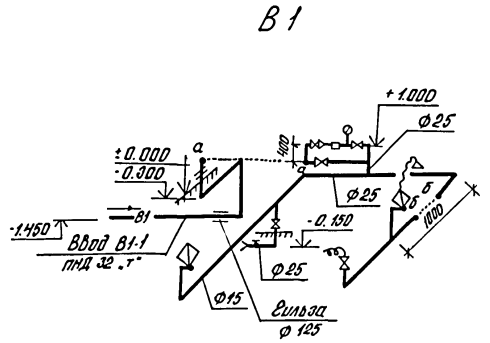

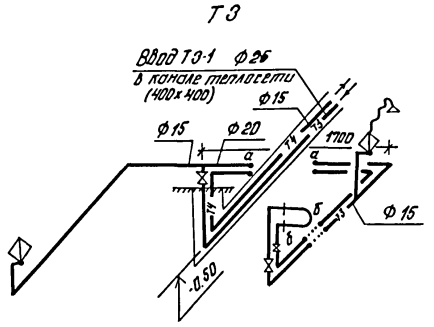

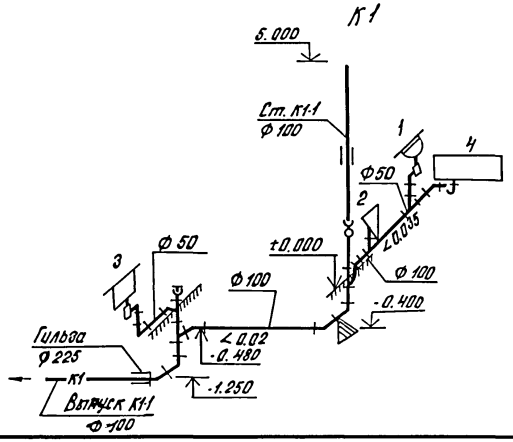

При привязке на грунтах II типа просадочности гильзу на вводе В1-1 и выпуске К1-1 аннулировать.

Н.контр.	Султанов		т.п. 144-000-966с.93			ВК
Нач.отд.	Шаропов		Одноэтажный одноквартирный 5-комнатный жилой дом из сырцового кирпича, усиленн. сетчатым армированием.	Стадия	Лист	Листов
Гл.спец.	Габитов			Р.П.	2	
Зав.гр.	Умарова		План. Схемы систем В1, Т3, К1. (центр. горячее водоснабжение)	Таджикгипросельстрой		
Инж.	Бабышева					

привязан

инв. №

Инв. № подл. | Подпись и дата | Взам. инв. №

Ц00188-01 45

Альбом I

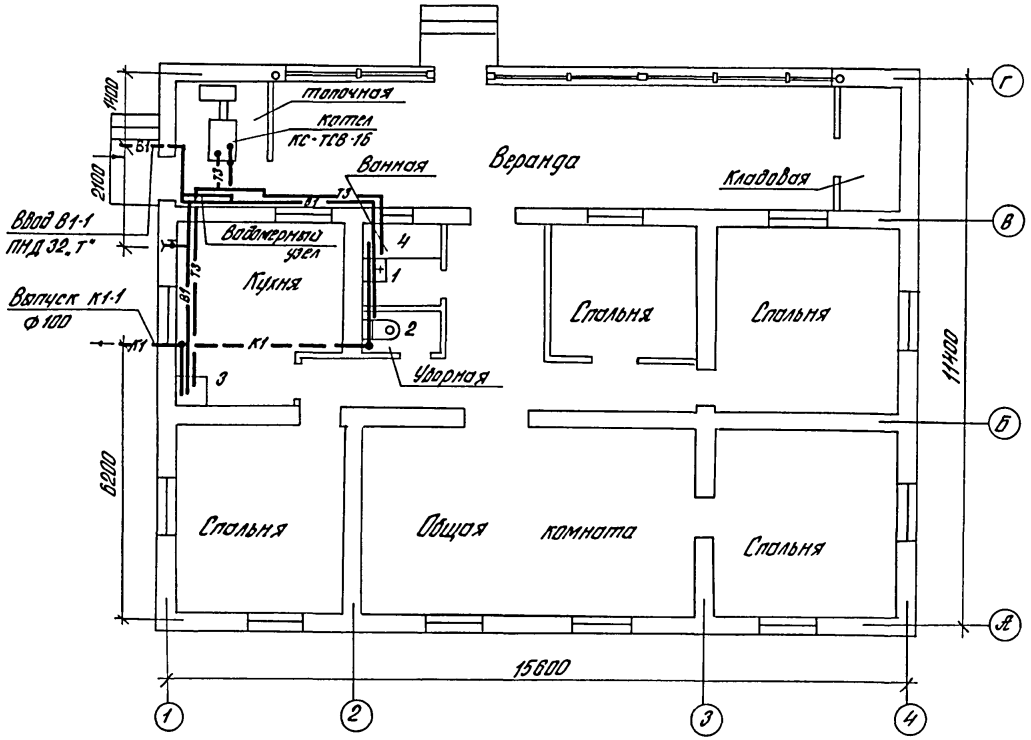

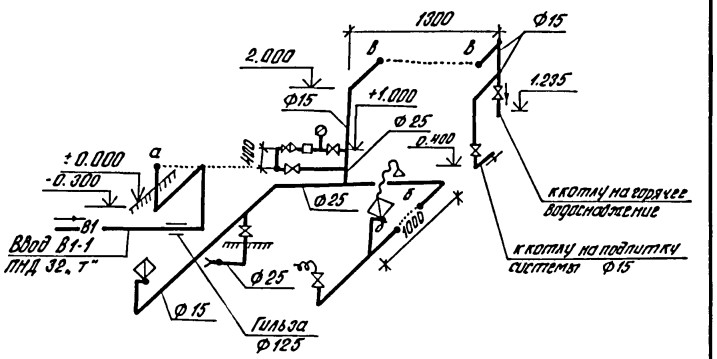

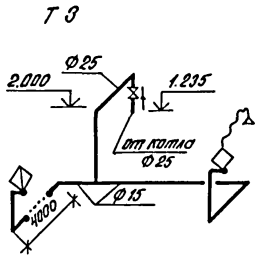

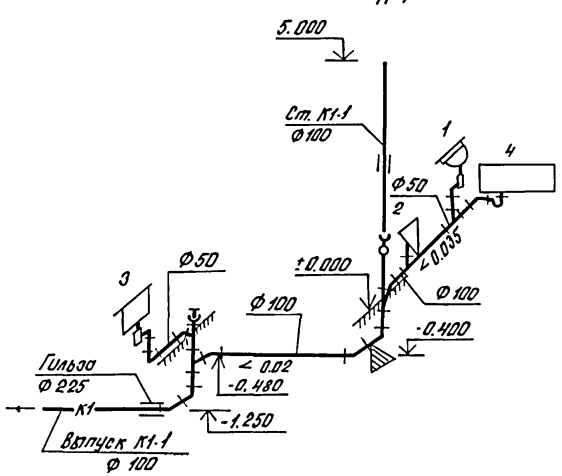

При привязке на грунтах II типа просадочности гильзу на вводе В1-1 и выпуске К1-1 аннулировать.

	Н.контр.	Султанов		т.п. 144-000-966с.93	ВК
привязан					
	Нач.отд	Шаропов		Одноэтажный однокварт. 5-комнатный жилой дом из стенами из сборного кирпича, усиленн. сетчатым армированием	Стадия: Р.П. / Лист: 3 / Листов:
	Гл.спец.	Габитова		План. Схемы систем В1, Т3, К1. (местное горячее водоснабжение)	Таджикгипросельстрой
	Вав. гр.	Умарова			
инв.№	Инж.	Бабышева			

Инв. № подл. | Подпись и дата | Взам. инв. №

Альбом I

Ведомость рабочих чертежей основного комплекта

Лист	Наименование	Примечание
1	Общие данные (начало)	
2	Общие данные (окончание)	
3	План системы отопления	
	(вариант централизованного отопления)	
4	План системы отопления	
	(вариант поквартирного отопления)	
5	Схемы систем отопления	
	(варианты централизованного и поквартирного отопления)	

Ведомость ссылочных и прилагаемых документов

Обозначение	Наименование	Примечание
	Ссылочные документы	
серия 4.904-69	Детали крепления санитарно-технических	
	приборов и трубопроводов	
серия 4.903-10 вып.8	Грязевики абонентские	
серия 1.494-10	Решетки щелевые регулирующие	
	Прилагаемые документы	
ОВ.СО	Спецификация оборудования	
ОВ.ВМ	Ведомость потребности в материалах	

Коэффициент теплопередачи $K \frac{ккал}{ч \cdot м^2 \cdot град.}$

Наименование ограждений	K
Наружная кирпичная стена δ=380мм/δ=510мм	1.12 / 0.9
Покрытие - основной вариант - утеплитель - минераловатные плиты δ=60мм, δ=80мм, δ=100мм	0.38 / 0.33 / 0.29
Покрытие - вариант - утеплитель камыш или	0.42
гузапая δ=100мм, δ=140мм, δ=180мм	0.37 / 0.33
Окна с двойным остеклением	2.5
Дверь наружная деревянная	4.0

Основные показатели по чертежам отопления и вентиляции

Наименование здания (сооружения), помещения	Объем $м^3$	Периоды года при $t_н$, °C	Расход тепла, Вт (ккал.ч.): На отопление основн. вар. минерал-ватн. плиты	На отопление вариант камыш или гузапая	На горячее водоснабжение макс.	Общий	Расчетные потери давления Па (кгс/м²)	Установленная мощн. электродвигат. квт.	Удельные расходы на 1м² общей площади по проекту контр.: тепла ккал/ч.м²	стали кг/м²	поверхност. нагреват. прибор экм/м²
Одноэтажн. одноквартирный 5-комнатный жилой дом		-14	10972 (9435)	11165 (9600)	35471 (30500)	46443 (39935)	1. 6420 (642)	—	1.88 / 140	0.96 / 4.5	0.18 / 0.37
									2.88 / 139	2.86 / 4.5	0.14 / 0.34
Вариант - централизованного отопление		-20	11797 (10144)	12010 (10327)	35471 (30500)	47268 (40644)		—	1.95 / 146	0.96 / 4.5	0.19 / 0.39
									2.95 / 145	2.86 / 4.5	0.16 / 0.36
Вариант - поквартирного отопления		-25	13500 (11608)	13756 (11828)	35471 (30500)	48971 (42108)	2. 140 (14)	—	1.109 / 153	0.96 / 4.5	0.21 / 0.90
									2.109 / 151	2.86 / 4.5	0.19 / 0.37

Расчетные потери давления и удельные показатели приведены для основного варианта кровли

Согласовано: ВК Габитов; ЭЛ Перевозчиков; АС Немцев

Нормоконтроль: Зав. гр. Финько; Лбаев

Взам. инв. N

Подпись и дата

Инв. N подл.

Настоящий проект выполнен в соответствии с действующими нормами и правилами

Гл. инженер проекта /В.И. Немцев/

Гл. инженер привязки проекта

Инв. N°		
Н. контр.	Султанов	
Нач. отд.	Шаропов	
Гип	Немцев	
Зав. гр.	Финько	Лбаев

Привязан

т.п. 144-000-966с.93 ОВ

Одноэтажный одноквартирный 5-комнатный жилой дом со стенами из сырцового кирпича, усиленн. сетчатым армированием

Стадия	Лист	Листов
Р.П.	1	5

Общие данные (начало)

"Таджикгипросельстрой"

Ц00188-01 47

Альбом I

Общие указания

Проект отопления и вентиляции жилого дома выполнен в соответствии со СНиП 2.08.-01.89. Проект разработан для климатических районов с расчетными отопительными температурами наружного воздуха $T_{н.от.}$ = -14°С, -20°С, -25°С. Теплоноситель - горячая вода с параметрами 95-70°С, поступающая из теплосети (вариант централизованного отопления) и от автоматизированного водогрейного котла КС-ТСВ-16, установленного в кладовой (топочной) при варианте поквартирного отопления. Система отопления принята однотрубная горизонтальная проточная (вариант централизованного отопления) и двухтрубная тупиковая с верхней разводкой (при поквартирном отоплении). Трубопровод отопления прокладывается над полом, а в местах прохождения через дверные проемы - в подвальном канале (централизованное отопление). При варианте поквартирного отопления подающий трубопровод прокладывается под потолком, обратный над полом и в подпольном канале - при прохождении через дверные проемы. В качестве нагревательных приборов приняты конвекторы типа „Комфорт-20" (вариант централизованного отопления) и радиаторы „РСГ-2" при поквартирном отоплении. На подводках к радиаторам устанавливаются регулирующие краны. Удаление воздуха из системы отопления производится кранами конструкции инженера „Маевского, установленных на трубопроводе (при варианте централизованного отопления) и через расширительный бак (при варианте поквартирного отопления.) Расширительный бак изготовить на месте в соответствии с данными размерами и схемой установки, верхнее днище (крышка) съемное. Заполнение системы отопления водой производить через обратный трубопровод отопления от водопровода или через расширительный бак вручную. В нерабочем состоянии и для уменьшении коррозии система отопления должна быть заполнена водой.

На вводе, обратный главный стояк и трубы в подпольном канале покрываются изоляцией: а) антикоррозийное покрытие - масляно-битумное в 2 слоя по грунту ГФ-0,21; б) тепловая изоляция - ровинг (жгут) из стеклянных комплексных нитей $б_{из.}$ = 30мм; в) покровный слой - стеклопластик рулонный РСТ-Х-Н. Неизолированные трубопроводы и приборы отопления окрашиваются масляной краской за 2 раза. Для присоединения котла к дымовому каналу предусмотреть газоход Ф140мм длиной 0.5м из листовой стали $б$ = 1.0мм с последующей изоляцией асбестовым картоном $б$ = 30мм и затиркой цементным раствором.

Вентиляция предусматривается приточно-вытяжная с естественным побуждением. Приток неорганизованный, через окна, двери. Вытяжка из кухни, кладовой, ванной и уборной через шахты и решетки. Вентиляция жилых комнат за счет проветривания через форточки.

Горячее водоснабжение при отоплении осуществляется от котла КС-ТСВ-16. Монтаж систем отопления и вентиляции производить согласно СНиП 3.05.-01-85.

Инв. N подл.	Подпись и дата	Взам. инв. N

Н. контр.	Султанов		
Нач. отд.	Звездина		
Г.И.П.	Немцев		
Зав. гр.	Финько		

т.п. 144-000-966с-93 ОВ

Одноэтажный одноквартирный 5 комнатный ж. и лойдом со стенами из сырцового кирпича, усилен. ее отчетным армированием.

Стадия	Лист	Листов
Р.П.	2	

Общие данные (окончание)

Таджикгипросельстрой"

привязан

Инв. N

Ц00188-01 48

Альбом I

План

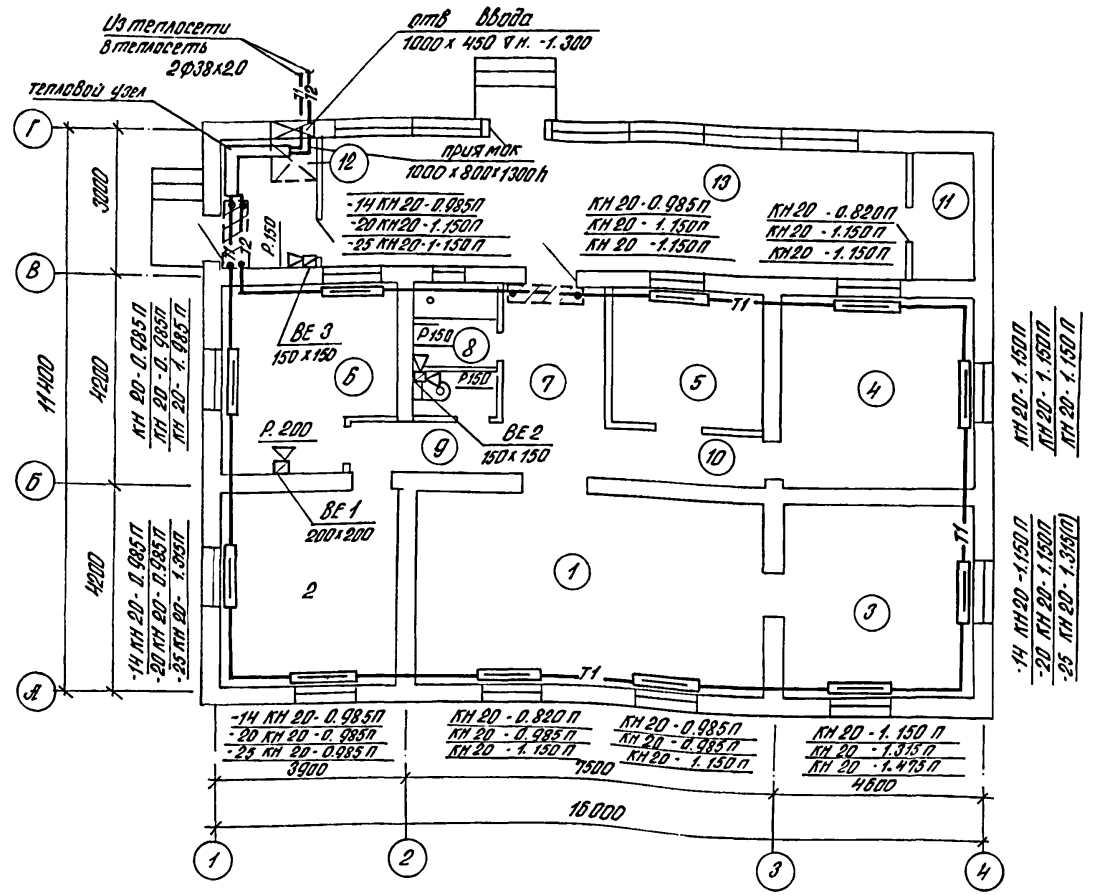

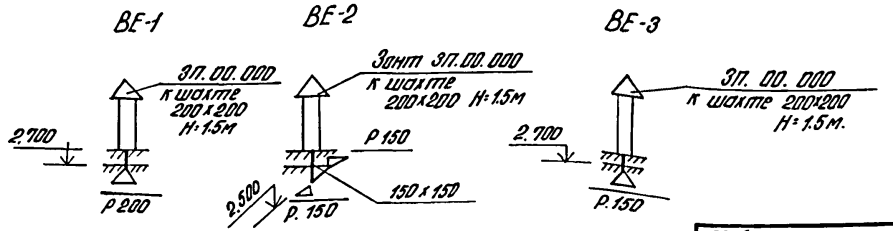

Экспликация помещений

№ по плану	Наименование	Площадь м²
1	Общая комната	26.65
2	Спальня	13.08
3	Спальня	14.21
4	Спальня	14.21
5	Спальня	8.32
6	Кухня	12.02
7	Передняя	8.26
8	Ванная	2.59
9	Уборная	1.40
10	Коридор	5.97
11	Кладовая	3.01(2.85)
12	Кладовая (топочная)	5.06(4.91)
13	Веранда	30.45(29.55)

Н. контр	Султанов		
Нач. отд.	Шаропов		
ГИП	Немцев		
Зав. гр.	Финько		

т.п. 144-000-966 с. 93 ОВ

Одноэтажный одноквартирный 5-комнатный жилой дом со стенами из сырцового кирпича, усиленн. сетчатым армированием.

Стадия	Лист	Листов
Р.П.	3	

План системы отопления (вариант централизованного отопления)

Таджикгипросельстрой

Взам. инв. N | Подпись и дата | Инв. N подл.

привязан

инв. N

Ц00188-01 49

Альбом I

План

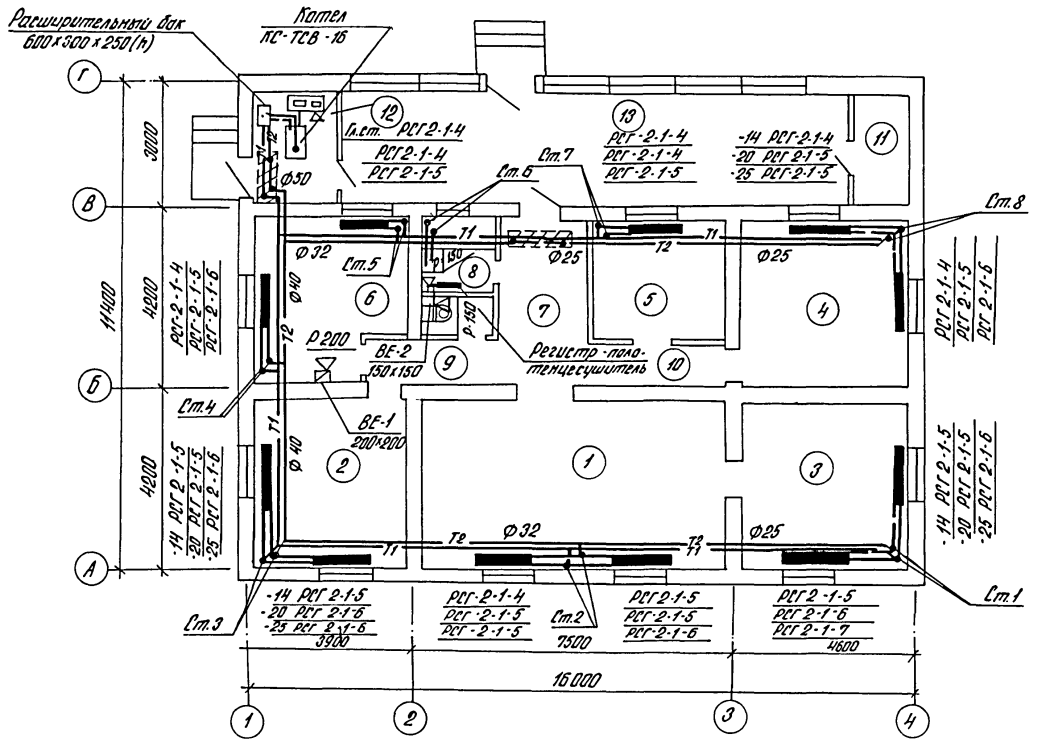

Экспликация помещений

Номер по плану	Наименование	Площадь м²
1	Общая комната	26.65
2	Спальня	13.06
3	Спальня	14.21
4	Спальня	14.21
5	Спальня	8.32
6	Кухня	12.02
7	Передняя	8.26
8	Ванная	2.59
9	Уборная	1.40
10	Коридор	5.97
11	Кладовая	3.01(2.83)
12	Кладовая (молочная)	5.06(4.9)
13	Веранда	30.45(29.55)

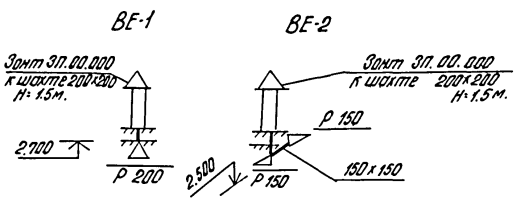

Взам.инв.№ | Подпись и дата | Инв.№ подл.

Н.контр.	Султанов		т.п. 144-000-966с.93		ОВ
привязан					
Нач.отд.	Шарапов		Одноэтажный одноквартирный 5 ком. жилой дом со стенами из сарцового кирпича, усилен. сетчатым армированием.	Стадия: Р.П.	Лист: 4	Листов:
Гл.и.п.	Немцев		План системы отопления. (Вариант поквартирного отопления)	Таджикгипросельстрой		
Зав.гр.	Финько					
инв.№						

Ц00188-01 50

Альбом I

Схема системы отопления (вариант централизованного отопления)

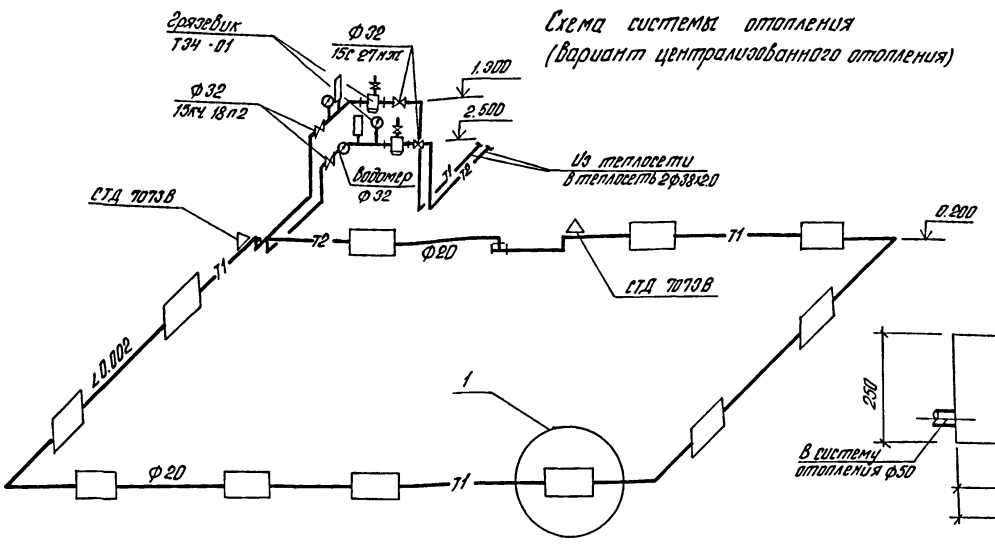

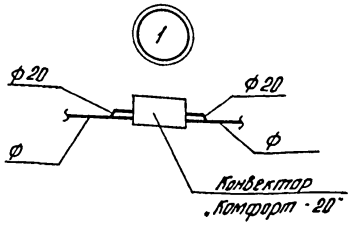

Расширительный бак

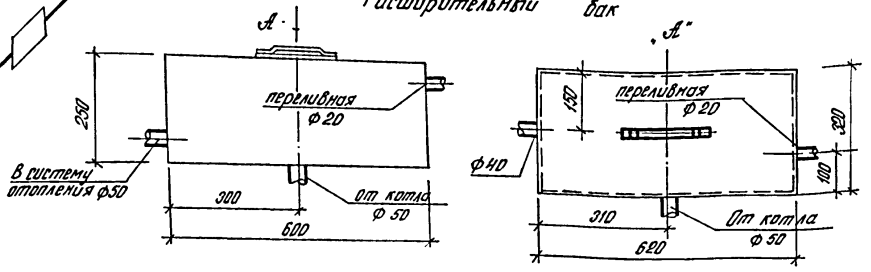

Схема системы отопления (вариант поквартирного отопления)

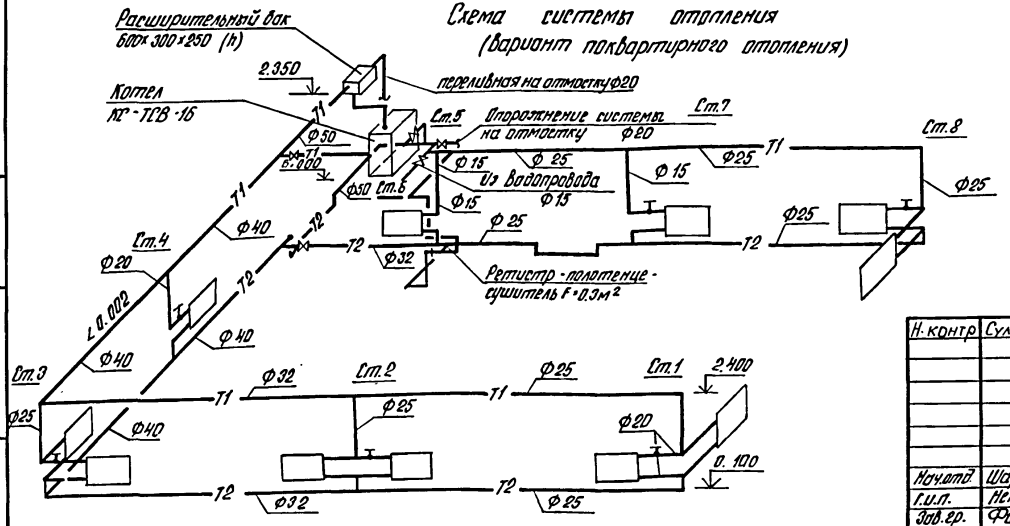

Н.контр	Султанов		
Нач.отд.	Шарапов		
Г.и.п.	Немцев		
Зав.гр.	Финько		

т.п. 144-000-966 с.93. ОВ

Одноэтажный одноквартирный 5-комнатный жилой дом со стенами из сырцового кирпича, усилен. сетчатым армированием

Вариант централизованного и поквартирного отопления)

Стадия	Лист	Листов
Р.П.	5	

Таджикгипросельстрой

Взам. инв. N | Подпись и дата | Инв. N подл.

привязан

Инв. N

Ц00188-01 51

Альбом I

Ведомость рабочих чертежей основного комплекта. ЭО"

Лист	Наименование	Примечание
1	Общие данные	
2	План электроосвещения	

Ведомость ссылочных и прилагаемых документов

Обозначение	Наименование	Примечание
	Ссылочные документы	
5.407-36	Установка осветительных щитков	ТЯгпромэлектропроект
5.407-19	Установка одиночных светильников с	——"——
	лампами накаливания	
3.407-82	Вводы линий электропередачи до 1кВ	Сельэнергопроект
	в здания	
	Прилагаемые документы	
ЭО.СО	Спецификации оборудования	Альбом II

Условные обозначения, не вошедшие в ГОСТ 21.614-88

⌀ колодка клеммная

Настоящий проект выполнен в соответствии с действующими нормами и правилами.

Гл. инженер проекта /В.И. Немцев/
Гл. инженер проекта привязки

Согласовано: Нач. ОВ Лебедь; Нач. ЭС Немцев; Гл. инж. Финько

Гл. инженер проекта Немцев; Нач. отдела Алексеенков; ЭО

Инв. № подл. | Подпись и дата | Взам. инв. №

Общие указания:

Исходными данными для разработки проекта являются чертежи архитектурно-строительной, технологической и сантехнических частей проекта.

Ввод в здание предусмотрен от н/в сети 380/220В кабелем АВВГ. Защита ввода предусматривается предохранителем, установленным на опоре н/в линии.

Учет электроэнергии осуществляется однофазным счетчиком типа СО-И449, поставляемый комплектно со щитком ЩКИ-8502 УХЛ4.

Групповая сеть электроосвещения выполняется проводом АППВ скрыто по стенам и проводом АППР по потолку.

Предусматривается установка от пола в метрах:

1. щитка электроосвещения ~ 1.5м
2. штепсельных розеток ~ 1.0м
3. Выключателей ~ 1.5м

К штепсельной розетке с заземляющим контактом на ток 10А, устанавливаемой в общей комнате и кухне прокладывается групповая линия проводом марки АППВ сечением 3х4мм², третья жила которого служит для зануления. Этот провод присоединяется к нулевому защитному проводнику до пакетного выключателя со стороны ввода.

Все электромонтажные работы выполнить в соответствии с действующими П.У.Э, П.Т.Э, П.Т.Б и С.Н.

Привязан			
Инв. №			
Н. контр.	Султанов		г.п. 144-000-966с.93 ЭО
Гл.и.п.	Немцев		Одноэтажный однокварт. 5-комнатный жилой дом со стенами из сырцового кирпича, цоколь и перегородки армобет.
Нач.отд.	Проценко		Стадия: Р.П. Лист: 1 Листов: 2
Гл.спец.	Никодимов		
Зав.ар.	Деревочкина		Общие данные
Инж.1к	Дидренко		Таджикгипросельстрой

Ц.00188-01 52.

Альбом I

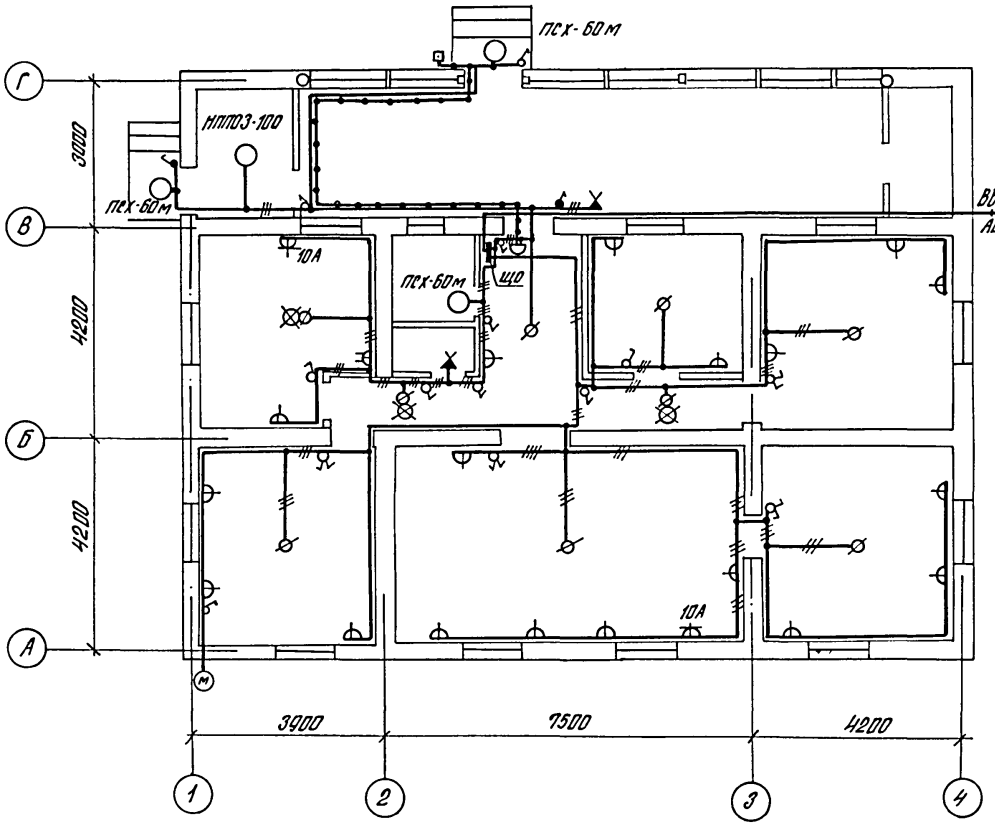

Данные о групповых щитках с автоматическими выключателями

Номер щитка	Тип	Установленная мощность кВт	Номера автоматических выключателей				Ток расцепителя, А	
			Однополюсные		Трехполюсные		на вводе	на линиях
			занятые	резервные	занятые	резервные		
ЩО	ЩКИ-8502 УХЛ4	—	1.2	—	—	—	—	16
			—	3	—	—	—	25

Н. контр	Султанов		
Г.И.П.	Немцев		
Нач.отд.	Проценко		
Гл.спец.	Никодимов		
Зав.гр.	Перевозчиков		
Инж. I к.	Диденко		

т.п. 144-000-966с.93 ЭО

Одноэтажный одноквартирный 5-комнатный жилой дом со стенами из сырцового кирпича, усилен. сетчатым армированием

Стадия	Лист	Листов
Р.П.	2	

План электроосвещения

Таджикгипросельстрой

привязан

инв. N

Инв. N подл. | Подпись и дата | Взам.инв. N

Ц00188-01 53

Альбом I

Ведомость рабочих чертежей основного комплекта „СС"

Лист	Наименование	Примечание
СС-1	Общие данные	
СС-2	План сети радиофикации	

Ведомость ссылочных и прилагаемых документов

Обозначение	Наименование	Примечание
	Прилагаемые документы	
СС. СО	Спецификации оборудования	ал. II

Условные обозначения

Радиорозетка

Проводка радиофикации

Универсальная коробка на плане

То же, на схеме

Общие указания

Радиофикация жилого дома осуществляется от местной радиотрансляционной сети. Ввод в здание воздушный с радиостойки проводом ПВЖ-1×1.4мм. Чердачная проводка выполняется проводом ПВЖ-1×1.4мм открыто по стропилам.

Внутридомовая проводка выполняется скрыто по стене под слоем штукатурки проводом ПТПЖ-2×1.2м.

Розетки следует устанавливать на высоте 50-100мм. над плинтусами и на расстоянии не более 1м от розеток осветительной сети. Заземление радиостойки учитывается при проектировании наружных стен.

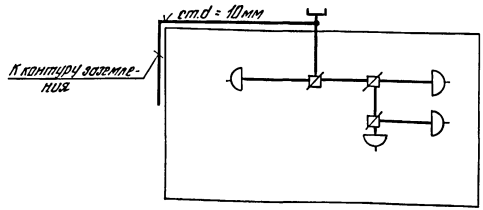

Схема расположения сети радиофикации

Настоящий проект выполнен в соответствии с действующими нормами и правилами

Гл. инженер проекта /Немцев/.
Гл. инженер проекта привязки

инв. N			
Н. контр.	Султанов		
Г.и.п.	Немцев		
Нач.отд.	Проценко		
Гл.спец.	Команова		
Инженер	Абрамова		

Привязан

т.п. 144-000-966с.93 СС

Одноэтажный одноквартирный 5 комнатный жилой дом со стенами из сырцового кирпича, усиленн. сетчатым армированием

Стадия	Лист	Листов
Р.П.	1	2

Общие данные

Таджикгипросельстрой

Взам. инв. N | Подпись и дата | Инв. N подл.

Альбом I

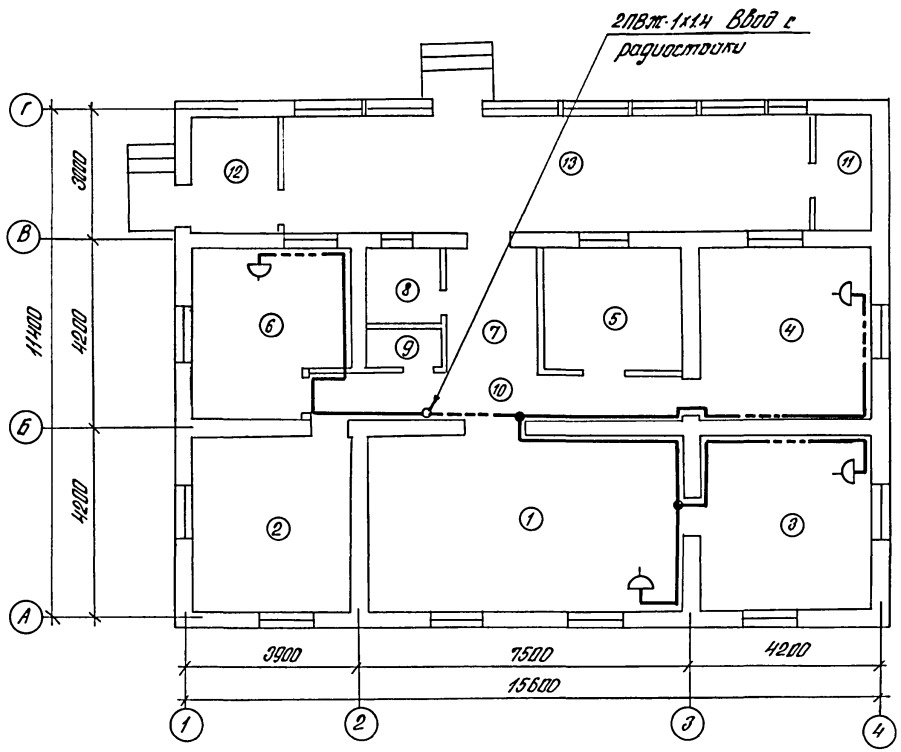

Экспликация помещений

Номер по плану	Наименование
1	Общая комната
2	Спальня
3	Спальня
4	Спальня
5	Спальня
6	Кухня
7	Передняя
8	Ванная
9	Уборная
10	Коридор
11	Кладовая
12	Кладовая (топочная)
13	Веранда

Н. контр.	Султанов		
Г.и.п.	Немцев		
Нач.отд.	Проценко		
Гл.спец.	Команова		
Инжен.	Абрамова		

т.п. 144-000-966с.93 СС

Одноэтажный одноквартирный 5-комнатный жилой дом со стенами из сырцового кирпича, усиленн. сетчатым армированием

Стадия	Лист	Листов
Р.П.	2	

План сети радиофикации

„Таджикгипросельстрой

Привязан

Инв.N подл. | Подпись и дата | Взам.инв.N

Ц00188-01 55

Альбом I

Общие указания

Газоснабжение жилого дома разработано на основании задания главного инженера.

Источник газоснабжения - наружные сети газопровода природного газа или индивидуальная балонная установка сжиженного газа (т.с. 5.905-13.)

Газ используется на пищеприготовление и отопление (вариант природного газа) и на пищеприготовление (вариант сжиженного газа) В кухне устанавливается 4х горелочная газовая плита. В топочной устанавливается газовый водонагреватель типа АОГВ-17,4 и ГВС (вариант природного газа). Отвод продуктов сгорания от водонагревателя осуществляется в дымоход, расположенный в топочной. От прибора дымоход выполняется из кровельной стали Ниже места присоединения дымовыводящей трубы на дымоходе предусмотрен с лючкой (см. с. 5.905-10).

Газопровод принят из стальных водогазопроводных труб ГОСТ 3262-75 из стали гр. В марки ст. 1 кп. 2 ГОСТ 380-71.

Прокладка газопровода открытая. Отключающаяся арматура предусмотрена перед газовыми приборами.

Вентиляция кухни через форточки и вентканалы, топочной через вентканалы (см. раздел ОВ.)

После испытаний газопровод покрыть синтетической краской.

Основные показатели по рабочим чертежам марки ГСВ.

Наименование помещения	Объем м³	Наименование агрегата	Кол.	Расход газа, м³/ч: на агрегат	Расход газа, м³/ч: общий	Давление газа	Примечание
Кухня	32	Плита ПГ-4	1	1.28 / 0.35	1.28 / 0.35	200 / 300	прир. газ / сжиж. газ
Топочная	13,7	АОГВ-17.4-3-У	1	1.77 / —	1.77 / —	200 / —	прир. газ / сжиж. газ

Ведомость рабочих чертежей основного комплекта ГСВ

Лист	Наименование	Примечание
ГСВ-1	Общие данные	
ГСВ-2	План газопровода. Схема газопровода (природный газ.)	
ГСВ-3	План газопровода. Схема газопровода (сжиженный газ.)	

Ведомость ссылочных и прилагаемых документов

Обозначение	Наименование	Примечание
	Ссылочные документы	
с. 5.905-8	Узлы и детали крепления газопровода	
с. 5.905-10	Установка газовых приборов и аппаратов в жилых зданиях.	
с. 5.905-15	Оборудование, узлы и детали наружных газопроводов	
с. 5.905-13	Индивидуальные и групповые балонные установки сжиженного газа	
	Прилагаемые документы	
ГСВ.СО.	Спецификация оборудования	ал. II

Настоящий проект разработан в соответствии с действующими нормами и правилами.

Гл. инженер проекта /Немцев/.
Гл. инженер проекта привязки

Взам. инв. №
Подпись и дата
Инв. № подл.

Инв №			
Н. контр	Султанов		
Нач. отд.	Звездина		
ГИП	Немцев		
Разраб.	Аскарова		

Привязан:

т.п. 144-000-966с.93 ГСВ

Одноэтажный одноквартирный 5-комнатный жилой дом из сырцового кирпича, усиленн. сетчатым армированием

Стадия	Лист	Листов
Р.П.	1	3

Общие данные

Таджикгипросельстрой

Ц00188-01 56

Альбом I

План газопровода

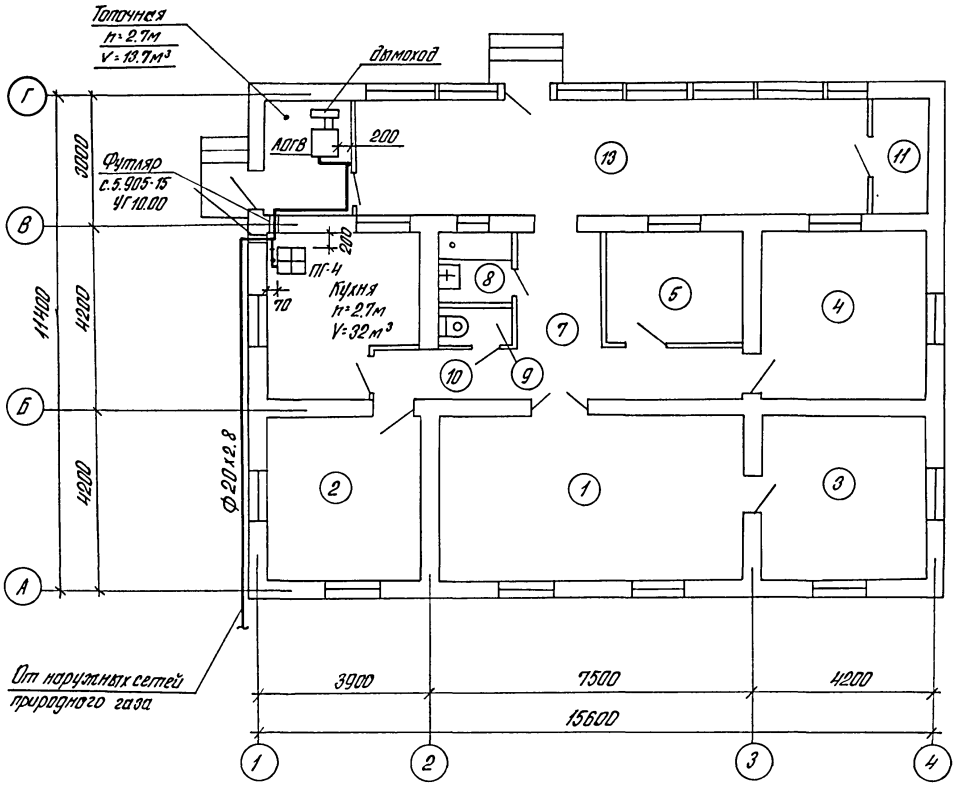

Схема газопровода

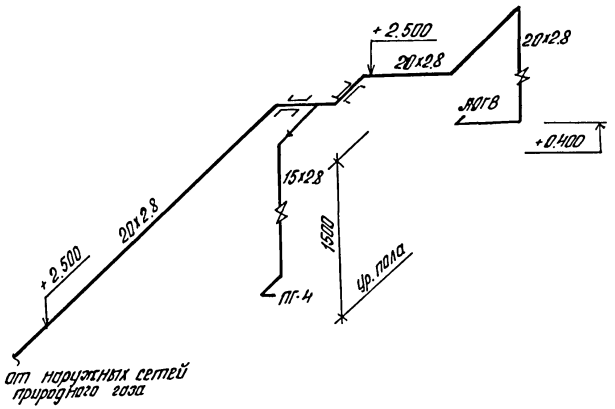

Двери кухонь, выходящие в коридор, подрезать снизу на сечение не менее 0.02 м².

Н. контр.	Султанов		т.п. 144-000-966 с.93 ГСВ		
привязан			Одноэтажный одноквартирный 5-комнатный жилой дом со стенами из сырцового кирпича, усилен. сетчатым армированием	Стадия: Р.П.	Лист: 2	Листов:
Нач. отд.	Звездина		План газопровода. Схема газопровода (природный газ)	Таджикгипросельстрой		
Гл. инж.	Немцев					
Разраб.	Аскарова					
Инв. №						
Инв. № подл.	Подпись и дата	Взам. инв. №				

Ц00188-01 57

Альбом I

План газопровода

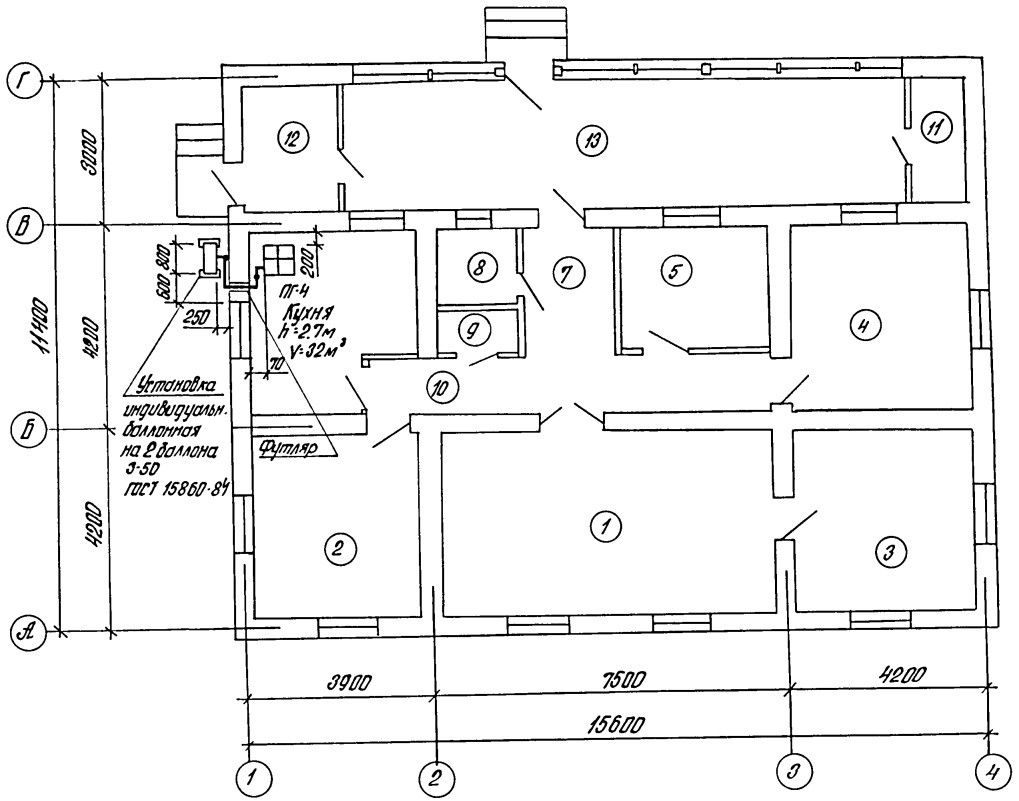

Схема газопровода

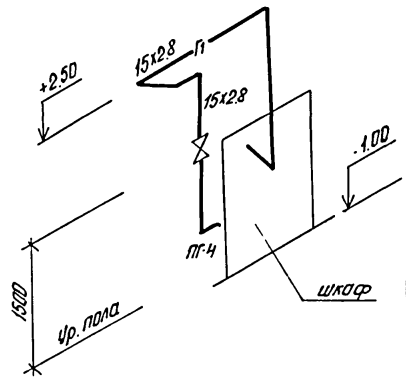

Двери кухни, выходящие в коридор, подрезать снизу на сечение не менее 0.02 м².

Н. контр	Султанов			т.п. 144-000-966с.93			ГСВ
Нач. отд.	Звездина			Одноэтажный одноквартирный 5-комнатный жилой дом со стенами из сырцового кирпича, усиленн. сетчатым армированием	Стадия	Лист	Листов
Г.и.п.	Немцев				Р.П.	3	
Разраб.	Аскарова			План газопровода. Схема газопровода. (сжиженный газ.)	Таджикгипросельстрой		

Привязан

Инв. N

Инв. подл. | Подпись и дата | Взам. инв. N

Ц00188-01 (58)

gost.e-ecolog.ru