ТИПОВОЙ ПРОЕКТ

144-000-965с.93

ОДНОЭТАЖНЫЙ ОДНОКВАРТИРНЫЙ 4-КОМНАТНЫЙ ЖИЛОЙ ДОМ СО СТЕНАМИ ИЗ СЫРЦОВОГО КИРПИЧА, УСИЛЕННЫМИ СЕТЧАТЫМ АРМИРОВАНИЕМ

(ДЛЯ ИНДИВИДУАЛЬНЫХ ЗАСТРОЙЩИКОВ)

АЛЬБОМ I

АС	АРХИТЕКТУРНО-СТРОИТЕЛЬНЫЕ РЕШЕНИЯ, СТР. 4 - 42
ВК	ВНУТРЕННИЕ ВОДОПРОВОД И КАНАЛИЗАЦИЯ СТР. 43-45
ОВ	ОТОПЛЕНИЕ И ВЕНТИЛЯЦИЯ СТР. 46-50
ЭО	ЭЛЕКТРООСВЕЩЕНИЕ СТР. 51-52
СС	СВЯЗЬ И СИГНАЛИЗАЦИЯ СТР. 53-54
ГСВ	ГАЗОСНАБЖЕНИЕ СТР. 55-57

Ц00187-01

gost.e-ecolog.ru

ТИПОВОЙ ПРОЕКТ

144-000-965с.93

ОДНОЭТАЖНЫЙ ОДНОКВАРТИРНЫЙ 4-КОМНАТНЫЙ ЖИЛОЙ ДОМ СО СТЕНАМИ ИЗ СЫРЦОВОГО КИРПИЧА УСИЛЕННЫМИ СЕТЧАТЫМ АРМИРОВАНИЕМ

(ДЛЯ ИНДИВИДУАЛЬНЫХ ЗАСТРОЙЩИКОВ ДЛЯ)

АЛЬБОМ I

СОСТАВ ПРОЕКТА

АЛЬБОМ I	АРХИТЕКТУРНО-СТРОИТЕЛЬНЫЕ РЕШЕНИЯ, ВНУТРЕННИЕ ВОДОПРОВОД И КАНАЛИЗАЦИЯ, ОТОПЛЕНИЕ И ВЕНТИЛЯЦИЯ, ЭЛЕКТРООСВЕЩЕНИЕ, СВЯЗЬ И СИГНАЛИЗАЦИЯ, ГАЗОСНАБЖЕНИЕ
АЛЬБОМ II	СПЕЦИФИКАЦИИ ОБОРУДОВАНИЯ
АЛЬБОМ III	ВЕДОМОСТИ ПОТРЕБНОСТИ В МАТЕРИАЛАХ
АЛЬБОМ IV	СМЕТЫ

РАЗРАБОТАН ТАДЖИКГИПРОСЕЛЬСТРОЕМ

ГЛ.ИНЖЕНЕР ИНСТИТУТА СУЛТАНОВ А.С.

ГЛ.ИНЖЕНЕР ПРОЕКТА НЕМЦЕВ В.И.

РАБОЧИЙ ПРОЕКТ УТВЕРЖДЕН И ВВЕДЕН В ДЕЙСТВИЕ ГОССТРОЕМ ТАДЖИКИСТАНА ПРИКАЗ N4-ОТ 30.03.93г.

Альбом I

NN листов	Наименование листа	стр.
	Содержание альбома (начало)	2
	Содержание альбома (окончание)	3
	Комплект АС	
1	Общие данные (начало)	4
2÷9	Общие данные (продолжение)	5÷12
10	Общие данные (окончание)	13
11	Примерный генплан	14
12	Фасады в осях 1-4; А-Г; 4-1; Г-А (основной вариант)	15
13	Фасады в осях 1-4; А-Г; 4-1; Г-А (вариант с двухскатной крышей)	16
14	Фасады в осях 1-4; А-Г; 4-1; Г-А (вариант с четырехскатной крышей	17
15	План стен	18
16	Разрез 1-1	19
17	Спецификации заполнения проемов, перемычек, эл-тов крепления перегородок	20
18	Ведомость отделки помещений	21
19	План расстановки мебели	22
20	Схема расположения фундаментов	23
21	Схема котлована. Сечения фундаментов	24
22	Схемы расположения подпольных каналов (Вар.-централизованное отопление)	25
23	Схемы расположения подпольных каналов (Вар.-поквартирное отопление)	26
24	Схема расположения элементов покрытия и антисейсмического пояса	27
25	Спецификация к схеме расположения эле-тов покрытия и антисейсмич. пояса	28
26	Узлы 2÷4	29
27	Узлы 5÷7	30
28	Схема расположения эл-тов крыши (основной вариант)	31
29	Спецификация к схеме расположения элементов крыши (основной вариант)	32
30	Схема расположения элементов крыши (вариант с двухскатной крышей)	33
31	Схема расположения элементов крыши (вариант с четырехскатной крышей	34
32	Спецификация к схемам расположения эл-тов крыши (вариант с четырех и двухскатной крышей)	35
33	Узлы 8÷19	36
34	Схема армирования стен	37
35	Монолитные приямки Пр-1÷Пр-4, лотки ЛМ-1, ЛМ-2 и плиты ПК-1, ПК-2	38

Привязан:

Инв. №

Н.контр	Султанов	
Нач.отд	Звездина	
ГИП	Немцев	
Зав.гр	Урманова	
Инж.	Миллер	

Копир Павлова

т.п. 144-000-965с.93

Одноэтажный, одноквартирный 4-комнатный жилой дом со стенами из сырцового кирпича, усил. сетчат. арм.

Содержание альбома (начало)

Стадия	Лист	Листов
Р.П.	1	

ТАДЖИКГИПРОСЕЛЬСТРОЙ

Инв. № подл. | Подпись и дата | Взам. инв. №

Альбом I

NN листов	Наименование листа	стр.
36	Сетки С-1 ÷ С-4. Деревянный щит Щ-1	39
37	Сетки С-5 ÷ С-19; МН-1	40
38	Каркас дымовой трубы. Дверь ЦД-1	41
39	Схема расположения отверстий	42
	Комплект ВК	
1	Общие данные	43
2	План. Схемы систем В1, Т3, К1 (Централизованное горячее водоснабжение)	44
3	План. Схемы систем В1, Т3, К1 (Местное горячее водоснабжение)	45
	Комплект ОВ	
1	Общие данные (начало)	46
2	Общие данные (окончание)	47
3	План системы отопления (вариант централизованного отопления)	48
4	План системы отопления (вариант поквартирного отопления)	49
5	Схемы систем отопления (вариант централизованного и поквартирного отопления)	50
	Комплект ЭО	
1	Общие данные	51
2	План электроосвещения	52
	Комплект СС	
1	Общие данные	53
2	План сети радиофикации	54
	Комплект ГСВ	
1	Общие данные	55
2	План газопровода. Схема газопровода (природный газ)	56
3	План газопровода. Схема газопровода (сжиженный газ)	57

Привязан

Инв. №

Инв.№ подл. | Подпись и дата | Взам. инв.№

Н. контр.	Султанов	
Нач. отд.	Звездина	
ГИП	Немцев	
Зав. гр.	Урманов	
Инж.	Миллер	

Копир. Павлова

т.п. 144-000-965с.93

Одноэтажный одноквартирный 4-комнатный экспериментальный дом со стенами из сырцового кирпича, усиленного сетчатым армированием

Стадия	Лист	Листов
Р.П.	2	

Содержание альбома (окончание)

ТАДЖИКГИПРОСЕЛЬСТРОЙ

Альбом I

Ведомость рабочих чертежей основного комплекта АС

Лист	Наименование	Примечан
1	Общие данные (начало)	4
2÷9	Общие данные (продолжение)	5÷12
10	Общие данные (окончание)	13
11	Примерный генплан	14
12	Фасады в осях 1-4; А-Г; 4-1; Г-А (основной вариант)	15
13	Фасады в осях 1-4; А-Г; 4-1; Г-А (вариант с двухскатной крышей)	16
14	Фасады в осях 1-4; А-Г; 4-1; Г-А (вариант с четырехскатной крышей)	17
15	План стен	18
16	Разрез 1-1	19
17	Спецификация заполнения проемов перемычек, эл-тов крепления перегородок	20
18	Ведомость отделки помещений	21
19	План расстановки мебели	22
20	Схема расположения фундаментов	23
21	Схема котлована. Сечения фундаментов	24
22	Схемы расположения подпольных каналов (вар.-централизованное отоплен.)	25
23	Схемы расположения подпольных каналов (Вариант-поквартирное отопление)	26
24	Схема расположения элементов покрытия и антисейсмического пояса	27
25	Спецификация к схеме расположения эл-тов покрытия и антисейсм. пояса	28
26	Узлы 2÷4	29
27	Узлы 5÷7	30

Лист	Наименование	Примеч.
28	Схема расположения эл-тов крыши (основной вариант)	31
29	Спецификация к схеме расположения элементов крыши (основной вариант)	32
30	Схема расположения элементов крыши (вариант с двухскатной крышей)	33
31	Схема расположения элементов крыши (вариант с четырехскатной крышей)	34
32	Спецификация к схемам расположения элементов крыши (вариант с четырех- и двухскатной крышей)	35
33	Узлы 8-19	36
34	Схема армирования стен	37
35	Монолитные приямки ПР-1÷ПР-4, лотки ЛМ-1, ЛМ-3 и плиты ПК-1, ПК-2	38
36	Сетки С-1÷С-4 Деревянный щит Щ-1	39
37	Сетки С-5÷С-19; МН-1	40
38	Каркас дымовой трубы. Дверь ИД-1	41
39	Схема расположения отверстий	42

Инв. № подл. | Подпись и дата | Взам. инв. №

Настоящий проект выполнен в соответствии с действующими нормами и правилами.

Гл. инженер проекта В.И. Немцев

Гл. инженер проекта привязки

Привязан:

Инв. №

т.п. 144-000-965с.93 АС

Н. контр.	Султанов	
Нач. отд.	Звездина	
ГИП	Немцев	
Зав. гр.	Уманова	
Инж.	Миллер	

Одноэтажный одноквартирный 4-комнатный жилой дом со стенами из ячеистого бетона автоклавного твердения

Стадия	Лист	Листов
Р.П.	1	39

Общие данные (начало)

ТАДЖИКГИПРОСЕЛЬСТРОЙ

Копир. Павлова

Альбом I

Ведомость основных комплектов рабочих чертежей

Обозначение	Наименование	Примечан.
АС	Архитектурно-строительные решения	Альбом I
ВК	Внутренний водопровод и канализация	
ОВ	Отопление и вентиляция	
ЭО	Электроосвещение	
СС	Связь и сигнализация	
ТСВ	Газоснабжение	

Обозначение	Наименование	Примечан
2.144-1/88	Узлы полов жилых зданий	
2.130-2т в.2	Детали стен и перегородок жилых зданий	
	Прилагаемые документы	
АС.ВМ	Ведомости потребности в материалах	Альбом III
	Сметы	Альбом IV

Ведомость ссылочных и прилагаемых документов

Обозначение	Наименование	Примечан
	Ссылочные документы	
1.136-10	Двери деревянные внутренние для жилых и общественных зданий	
1.136-12	Унифицированные деревянные фрамуги для жилых и общественных зданий	
1.136.5-23	Окна и балконные двери деревянные с двойным остеклением для жилых зданий	

Взам.инв.№ | Подпись и дата | Инв.№ подл.

Привязан

Инв. №

Н контр.	Султанов	
Нач.отд.	Звездина	
ГИП	Немцев	
Зав.гр.	Урманова	
Инж.	Ушкнеева	

т.п. 144-000-965с.93 АС

одноэтажный одноквартирный 4х комнатный жилой дом со стенами из сырцового кирпича усилен. сетчат. армир.

Стадия	Лист	Листов
Р.П.	2	

Общие данные (продолжение)

ТАДЖИКГИПРОСЕЛЬСТРОЙ

Копир. Павлова

Альбом I

Ведомость спецификаций

Лист	Наименование	Примечан
17	Спецификация заполнения проемов	
	Спецификация эл-тов крепления перегородок	
	Спецификация перемычек	
20	Спецификация к схеме расположения фундаментов	
22	Спецификация к схемам расположения подпольных каналов (вариант - централизованное отопление)	
23	Спецификация к схемам расположения подпольных каналов (вариант поквартирное отопление)	
25	Спецификация к схеме расположения элементов покрытия и антисейсмического пояса	
26	Спецификация на узлы 2÷4	
27	Спецификация на узлы 5÷7	
29	Спецификация к схеме расположения элементов крыши (основной вариант)	
32	Спецификация к схемам расположения элементов крыши (вариант с четырех и двухскатной крышей	
34	Спецификация к схеме армирования стен.	
35	Спецификация на монолитные приямки, лотки и плиты	
36	Спецификация на сетки С-1÷С-4	
36	Спецификация древесины на Щ-1	
37	Спецификация на сетки С-5÷С-19, МН-1	
38	Спецификация на каркас дымовой трубы	
38	Спецификация древесины на ИД-1	

Инв. N подл. | Подпись и дата | Взам. инв. N

Привязан:

Инв. №

Н. контр	Султанов	
Нач. отд	Звездина	
ГИП	Немцев	
Зав. гр.	Урманова	
Инж.	Миллер	

Копир. Павлова

т.п. 144-000-965с.93 АС

Одноэтажный одноквартирный 4-комнатный жил. дом со стенами из сырцового кирпича усилен. сетчатым армир.

Стадия	Лист	Листов
Р.П.	3	

Общие данные (продолжение)

ТАДЖИКГИПРОСЕЛЬСТРОЙ

Альбом I

Технико-экономические показатели

N п/п	Наименование	Ед. изм. м²	Показатели
1	Жилая площадь	м²	61,37
2	Площадь летних помещений	м²	33,90/32,92
3	Общая площадь (с учетом летних помещ.)	м²	127,31/126,23
4	Общая площадь (без учета летних помещ.)	м²	93,41
5	Площадь застройки	м²	167,04/171,98
6	Строительный объем	м³	498,61/516,80
7	$K_1 = \frac{\text{жилая площадь}}{\text{общая площадь (с учетом л.п.)}}$		0,48/0,49
8	$K_2 = \frac{\text{строительный объем}}{\text{жилая площадь}}$		8,12/8,42
9	Общая сметная стоимость	тыс. руб.	
	В том числе:		
	строительно-монтажных работ	тыс. руб.	
10	Общая сметная стоимость на 1м²		
	общей площади (с учетом летн. пом.)		
11	Расход стали натуральной на 1м²		
	общей площади (с учетом летн. помещ.)	т	0,005
12	Расход стали приведенной к кл. А-I		
	и Ст.3 на 1м² общей площади		
	(с учетом летних помещений)	т	0,007
13	Расход леса, приведенного к		
	круглому лесу на 1м² общей пло-		
	щади (с учетом летних помещ.)	м³	0,279

N п/п	Наименование	Ед. изм.	Показатели
14	Расход цемента, приведенного н		
	марке 400, на 1м² общей площади		
	(с учетом летних помещений)	т	0,077
15	Расход электроэнергии на 1м² общей		
	площади в год (с учетом летних. помещ.)	квт. час	36,05
16	Расход тепла на 1м² общей площади		
	(без учета летних помещений)	ккал час. м²	90/140
17	Расход черного металла на 1м² общей		
	площади здания (без учета летних. пом.		
	на ОВ по проекту) контрольный	кг/м²	1,14/4,5
18	Расход черного металла на 1м²		
	общей площади здания (без учета		
	летних помещений) на ВК		
	а) водопровод по проекту/контрольн.	кг/м²	0,52/1,2
19	Трудозатраты построечные	ч.дн	344
20	Трудозатраты на 1м² общей площади		
	(с учетом летних помещений)	ч.дн	2,7

Показатели в числители даны для варианта с толщиной наружных стен 380 мм, в знаменателе – для варианта с толщиной наружных стен 510 мм.

Инв. № подл. | Подпись и дата | Взам. инв. №

Привязан.

Инв. №

Н. контр	Султанов	
Нач. отд	Звездина	
ГИП	Немцев	
Зав. гр	Урманова	
Инж.	Миллер	

т.п. 144-000-965с.93 АС

Одноэтажный, однокоридорный 4-комн. жилой дом со стенами из сырцового кирпича, усиленн. сетчатым армиров.

Стадия	Лист	Листов
Р.П	4	

Общие данные (продолжение)

ТАДЖИКГИПРОСЕЛЬСТРОЙ

Копир. Павлова

Альбом I

I. Общая часть

Проект „Одноэтажного одноквартирного 4 комнатного жилого дома со стенами из сырцового кирпича, усиленными сетчатым армированием" разработан на основании задания, утвержденного Казгипроектом от 11 октября 1991г и плана по типовому проектированию на 1991 -1992г

Проект предназначен для строительства в сельской местности во II, III, IV климатических районах. с расчетной сейсмичностью 7, 8 баллов, на грунтах непросадочных и просадочных II типа. Грунты в основании согласно СН227-82.

Основной вариант - сейсмичность 8баллов, грунты непросадочные, централизованное отопление. Расчетная зимняя температура наружного воздуха минус 14°С, 20°С, 25°С.

Нормативное значение веса снегового покрова -70кгс/м²
Нормативное значение ветрового давления -38кгс/м²

Здание относится к III классу сооружений.

Степень долговечности ограждающих конструкций-III
Степень огнестойкости-V. Здание оборудуется электроосвещением, санитарно-техническими системами отопления, вентиляции, холодного и горячего водоснабжения, канализации и слаботочными устройствами.

Источники питания

Теплоснабжение - от наружных тепловых сетей (вариант - поквартирная система отопления)
Холодное водоснабжение - от поселковой водопроводной сети
Горячее водоснабжение - от наружных тепловых сетей (вариант - от котла КС-ТСВ-1б)
Канализация - в поселковую канализационную сеть.
Газоснабжение - от индивидуальной баллонной установки (вариант - природный газ)
Электроснабжение - от поселковых электросетей
Слаботочные устройства - от поселковой сети

II. Архитектурно-планировочные решения

Основные архитектурно-планировочные решения приняты согласно СНиП 2.08.01-89 „Жилые здания."

Здание жилого одноквартирного дома решено одноэтажным. Вход в дом решен со стороны двора через веранду.

В состав квартиры входят: передняя, общая комната, спальные комнаты, кухня, ванная, уборная, кладовые, веранда. Дан примерный генплан приусадебного участка площадью 1200м² с возможным набором хозяйственных построек.

III. Наружная и внутренняя отделка

Стены с двух сторон от отм. -0.15 до отм. +0.15 (зона стыка сеток и повышенного увлажнения) штукатурятся цементным раствором М200 толщиной 2,5см, Выше отм. +0.15 стены штукатурятся цементно-глинопесчанным (либо цементно-известково-песчаным) раствором М25

Инв.№ подл. | Подпись и дата | Взам.инв.№

Привязан:

Инв. №

Н.контр.	Султанов		т.п. 144-000-965с.93		АС
Нач.отд	Звездина		одноэтажный одноквартирный 4х комнатный жилой дом со стенами из сырцового кирпича усилен. сетчатым арм'ир.	Стадия	Лист	Листов
ГИП	Немцев			Р.П.	5	
Зав.гр.	Урманова					
Инж.	Миллер		Общие данные (продолжение)	ТАДЖИКГИПРОСЕЛЬСТРОЙ		

Копир Павлова

а) Наружная отделка

Основной вариант

Наружные поверхности стен после штукатурки белятся известью с добавлением цветных пигментов. Цветовая окраска фасадов выполняется в один цвет (голубой, зеленый или коричневый), но с различной тональностью. Выступающие русты 2см и членения окрашиваются в коллер светлого цвета, заглубленные плоскости в коллер более темного цвета.

Цоколь отделывается бетоном под шубу или штукатурится под руст. Крыльца штукатурятся цементным раствором.

Все деревянные элементы (окна, двери и т.д) окрашиваются белой эмалью за 2раза.

Цветовые решения фасадов должны в каждом отдельном случае утверждаться авторами привязки проекта.

Вариант с двухскатной крышей

Наружные поверхности стен после штукатурки белятся известью с добавлением цветных пигментов.

Цоколь отделывается бетоном под шубу или штукатурится под руст. Крыльца штукатурятся цементным раствором.

Вариант с четырехскатной крышей

Отделка наружных стен эдентична отделке в основном варианте, но предусматривает облицовку стен под окнами и над окнами мелкой плоской речной галькой. Цоколь облицовывается мелкой плоской речной галькой, промывается соляной кислотой и покрывается бесцветным лаком.

б) Внутренняя отделка

Внутренние поверхности стен после штукатурки белятся известью. Потолок подшивается фанерой и окрашивается эмалью. Внутренние поверхности стен ванной и уборной до нанесения отделочного слоя покрыть 3х процентным водным раствором гидрофобных кремнийорганических соединений ГКЖ-10.

Кухня (по длине кухонного фронта), ванная и уборная, где располагаются сан. приборы отделываются глазурованной керамической плиткой.

Колера окраски или побелки всех помещений подбираются при привязке. Все столярные изделия окрашиваются эмалью светлых тонов за 2раза.

Н.контр.	Султанов		т.п. 144-000-965с.93 АС		
Нач.отд	Звездино		одноэтажный одноквартирный 4комнатный жилой дом со стенами из сырцового кирпича усилен. сетчатым армир.	Стадия	Лист	Листов
ГИП	Немцев			Р.П.	6	
Зав.гр.	Урманова		Общие данные (продолжение)	ТАДЖИКГИПРОСЕЛЬСТРОЙ		
Инж.	Миллер					

Привязан

Инв. №

Копир. Павлова

Инв. № подл. | Подпись и дата | Взам. инв. №

Полы в жилых помещениях приняты дощатые по лагам. В ванной комнате и уборной - из керамической плитки, на веранде - бетонные.

Указания по отделке каждого помещения даны в ведомости отделки помещений (смотри лист АС-18)

IV. Конструктивная часть

- Здание запроектировано одноэтажным
- Фундаменты выполняются из монолитного бетона кл В7,5.
- Гидроизоляция из слоя цементного раствора состава 1:2, толщиной 2см.
- Отмостка-асфальтобетонная шириной 0,7м-для непросадочных грунтов и 2.0м-для грунтов II типа просадочности.
- Наружные и внутренние стены выполняются из сырцового кирпича марки не ниже „15" для семибальной зоны, марки „25" для восьмибальной зоны на глинолесчаном растворе марки „15".

Для обеспечения необходимой сейсмостойкости стены усиливаются горизонтальным и вертикальным сетчатым армированием.

Горизонтальные сетки укладываются так, что крайние продольные стержни сеток выходят на 1см за плоскость стены с каждой стороны, а в углах и примыканиях стен сетки на 30см выводятся за плоскость здания и загибаются.

Вертикальные сетки устанавливаются с двух сторон стены от отметки -0,12м и замыкаются на деревянном сейсмопоясе. Все пересечения стержней сеток горизонтального и вертикального армирования связываются вязальной проволокой.

В местах оконных и дверных проемов сетки разрезаются, загибаются и связываются между собой. Установка сеток приведена на листах АС-34.

В зависимости от расчетной сейсмичности параметры армирования дифференцированы.

- Перегородки - армокирпичные из глиняного полнотелого, пластического прессования кирпича м75 на растворе М50 и из гипсовых плит.
- Покрытие - по деревянным балкам
- Кровля - из волнистых асбестоцементных листов по деревянной обрешетке и стропилам. Все деревянные элементы обработать специальным раствором для защиты от гниения и возгорания согласно указаниям глав СНиП II-25-80 и СНиП 3.03.01-87.
- Полы - деревянные, керамические, бетонные.
- Окна - по серии 1.136.5-23
- Двери - по серии 1.136-10, 1.136.5-19, 1.136.5-10.

V. Рекомендации по организации строительных и монтажных работ.

Подготовительные работы осуществляются в соответствии с требованиями СНиП 3.01.01-85 „Организация строительного производства"

Работы по нулевому циклу должны осуществляться согласно СНиП 3.02.01-87 „ Земляные сооруже-

Инв. № подл. | Подпись и дата | Взам. инв. №

Привязан:

Инв. №

Н. контр.	Султанов		т.п. 144-000-965с.93		АС
Нач. отд	Звездина		одноэтажный одноквартирный 4-комнатный жилой дом со стенами из сырцового кирпича, усиленных сетчатым армир.	Стадия: Р.П.	Лист: 7	Листов:
ГИП	Немцев				
Зав. гр	Урманова		Общие данные (продолжение)	ТАДЖИКГИПРОСЕЛЬСТРОЙ	
Инж	Миллер.				

Копир Павлова

ния, основания и фундаменты."

В виду незначительного объема строительно-монтажных работ перед отрывкой траншей под фундаменты проводятся работы по устройству внешних коммуникаций (водопровод, электрические сети). Указанные коммуникации используются для нужд строительства.

Строительно-монтажные работы ведутся с соблюдением правил по технике безопасности в соответствии с требованиями СНиП III-4-80* „Техника безопасности в строительстве."

Вопросы техники безопасности отражаются в проектах производства работ с учетом принятых методов выполнения видов работ.

Производство бетонных работ в зимних условиях при средней суточной температуре ниже +5°С и минимальной температуре ниже 0°С должно осуществляться в соответствии с проектами производства работ или технологическими картами, разработанными с учетом требований СНиП 3.03.01-87 „Несущие и ограждающие конструкции."

VI. Рекомендации по привязке на просадочных грунтах.

При привязке к конкретным условиям следует руководствоваться указаниями СНиП 2.02.01-83, СНиП 2.04.02-84.

(Допустимая величина просадки с учетом осадки не должна превышать 8см.)

Метод устранения просадочных свойств грунта принимается в зависимости от конкретных инженерно-геологических условий площадки строительства, а так же определяется технико-экономическим расчетом.

В проекте разработан вариант водозащитных мероприятий для строительства на грунтах II типа просадочности без устранения просадочных свойств грунта основания.

Для грунтов II типа просадочности предусмотреть грунтовую подушку.

Взам. инв. №

Подпись и дата

Инв. № подл.

Привязан:

Инв. №

Н. контр.	Султанов		т.п. 144-000-965с.93 АС
Нач. отд	Звездина		Одноэтажный одноквартирный 4-комнатный жилой дом со стенами из сырцового кирпича, усил. сетчатым армир.
ГИП	Немцев		Стадия: Р.П. Лист: 8
Зав. гр	Чуманова		Общие данные (продолжение)
Инж.	Миллер		ТАДЖИКГИПРОСЕЛЬСТРОЙ

Копир. Павлова

Альбом I

Техническое обслуживание здания

Все работы по техническому обслуживанию здания выполнить согласно ВСН 58-88 (Р) „Положение об организации и проведении реконструкции, ремонта и технического обслуживания зданий, объектов коммунального и социально-культурного назначения."

Выполнение указаний по техническому обслуживанию здания даст возможность жилищно-эксплуатационным организациям более квалифицированно осуществлять мероприятия по обеспечению нормативных сроков службы жилых зданий в каждом конкретном случае.

Основной работой жилищно-эксплуатационных организаций в данном направлении являются:

- своевременное проведение частичных и общих осмотров конструкций и инженерного оборудования;
- устранение в кратчайшие сроки всех неисправностей и нарушений, выявленных при осмотрах в периоды между плановыми текущими ремонтами;
- безусловное выполнение плановых текущих ремонтов;

Своевременное обнаружение неисправностей и нарушений и быстрое устранение их является основным показателем высокого качества работы жилищно-эксплуатационной организации.

В перечень основных работ по текущему ремонту зданий входят следующие мероприятия:

1. Устранение местных деформаций путем перекладки и усиления стен.
2. Восстановление отдельных гидроизоляционных участков стен.
3. Смена отдельных участков ленточных фундаментов.
4. Замена отдельных участков отмосток по периметру зданий.

При частичных осмотрах обследуются элементы конструкций и инженерного оборудования и, одновременно в процессе осмотра производится устранение выявленных мелких неисправностей, а также обязательная наладка и регулировка приборов и оборудования (регулировка кранов, устранение утечки воды, смена прокладок, набивка сальников в кранах, очистка сифонов, регулировка смывных бачков.)

Устранение незначительных неисправностей в системе отопления и горячего водоснабжения (замена стальных радиаторов при течи, осмотр и очистка грязевиков воздухосборников, вен-

Инв.№ подл. | Подпись и дата | Взам.инв.№

Н.контр	Султанов		т.п. 144-000-965с.93 АС
Нач.отд	Звездина		одноэтажный одноквартирный 4-комнатный жилой дом со стенами из обыкновенного кирпича усилен. сетчатым армир.
ГИП	Немцев		Стадия: Р.П; Лист: 9; Листов:
Зав.гр	Урманова		Общие данные (продолжение)
Инж.	Миллер.		ГАДЖИКГИПРОСЕЛЬСТРОЙ

Привязан:

Инв.№

Копир. Павлова

Альбом I

тилей, задвижек, очистка от накипи запорной арматуры и др.)

Устранение незначительных неисправностей электротехнических устройств.

Проверка наличия тяги в дымовентиляционных каналах. Мелкий ремонт печей.

При общих осмотрах проводимых весной и осенью, обследуются все строительные конструкции, инженерное оборудование и отделка. Данные этих обследований являются исходным материалом при составлении объемных показателей для планового текущего ремонта, выполняемого 1 раз в 3 года, а также для определения объемов работ по подготовке домов к зиме.

Минимальная продолжительность эксплуатации до капитального ремонта для элементов жилых домов составляет:

Фундаменты ленточные бетонные - 60 лет
Стены глинобитные - 15 лет
Перекрытия деревянные по деревянным балкам чердачные - 30 лет
Крыши: стропила и обрешетка - 50 лет
Покрытия крыши:
асбестоцементные волнистые листы - 30 лет
Перегородки гипсобетонные - 60 лет
Двери и окна - переплеты - 40 лет
Полы из керамической плитки по бетонному основанию - 60 лет
Полы дощатые по грунту - 20 лет
Крыльца бетонные с бетонными ступенями - 20 лет
Трубопроводы холодной и горячей воды - 30 лет
Трубопроводы канализации пластмассовые - 60 лет

Периодичность проведения осмотров элементов жилых домов следующая:

Крыши - 3-6 месяцев
Каменные конструкции - 12 месяцев
Дымоходы и дымовые трубы - 3 месяца
Вентиляционные каналы - 12 месяцев
Внутренняя и наружная отделка - 6-12 месяцев
Полы 12 месяцев
Системы водопровода канализации, горячего водоснабжения - 3-6 месяцев
Котлы - 2 месяца
Скрытая электропроводка - 6 месяцев

Инв.№ подл. | Подпись и дата | Взам.инв.№

Привязан

Инв. №

Н.контр	Султанов	
Нач.отд	Звездина	
ГИП	Немцев	
Зав.гр	Урманова	
Инж	Миллер	

Копир Павлова

т.п. 144-000-965 с.93 АС

Одноэтажный одноквартирный 4-комнатный жилой дом со стенами из сырцового кирпича, усиленных сетчатым армир.

Стадия	Лист	Листов
Р.П.	10	

Общие данные (окончание)

ТАДЖИКГИПРОСЕЛЬСТРОЙ

Альбом I

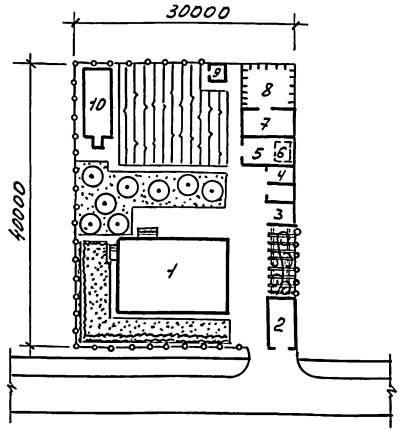

Экспликация

N п/п	Наименование	Этажность	К-во шт.	Площадь застройки, м²
1	Жилой дом	1	1	168,34
2	Гараж для автомашин	1	1	25,6
3	Летняя кухня	1	1	16,0
4	сарай для хранения хоз. инвентаря и твердого топлива	1	1	23,2
5	Хозяйственное помещение	1	1	30,4
6	Погреб (овощехранилище)	-	1	—
7	Хозпостройка для содержания скота и птицы	1	1	30,4
8	Выгульный двор	1	1	45,78
9	Уборная на 1 очко с выгребом	1	1	4,00
10	Теплица	1	1	41,23

Баланс территории

NN п/п	Наименование	Площадь м²	Площадь %
	Площадь участка	1200	100
	в том числе		
А	Площадь застройки	384,95	32,08
Б	Площадь дорожного покрытия	198,5	16,54
В	Площадь озеленения	616,55	51,38

В зависимости от района строительства дома хозяйственные постройки и малые формы выполняют либо по типовым проектам типа 194-000-627-87, либо по индивидуальным проектам.

Условные обозначения

- проектируемые здания
- огород
- фруктовый сад
- цветник
- Пергола с виноградником
- Ограждение сетчатое - 96 п.м.

Н. контр.	Султанов		
Нач. отд.	Звездина		
ГИП	Немцев		
Зав. гр.	Урманова		
Инж.	Кульмашева		

Копир. Павлова

т.п. 144-000-986с:93 АС

одноэтажный одноквартирный 4-комнатный жилой дом со стенами из сырцового кирпича усил. сетчат. армиров.

Стадия	Лист	Листов
Р.П.	11	

Примерный генплан

ТАДЖИКГИПРОСЕЛЬСТРОЙ

Привязан:

Инв. №

Инв. № подл. | Подпись и дата | Взам. инв. N

Альбом I

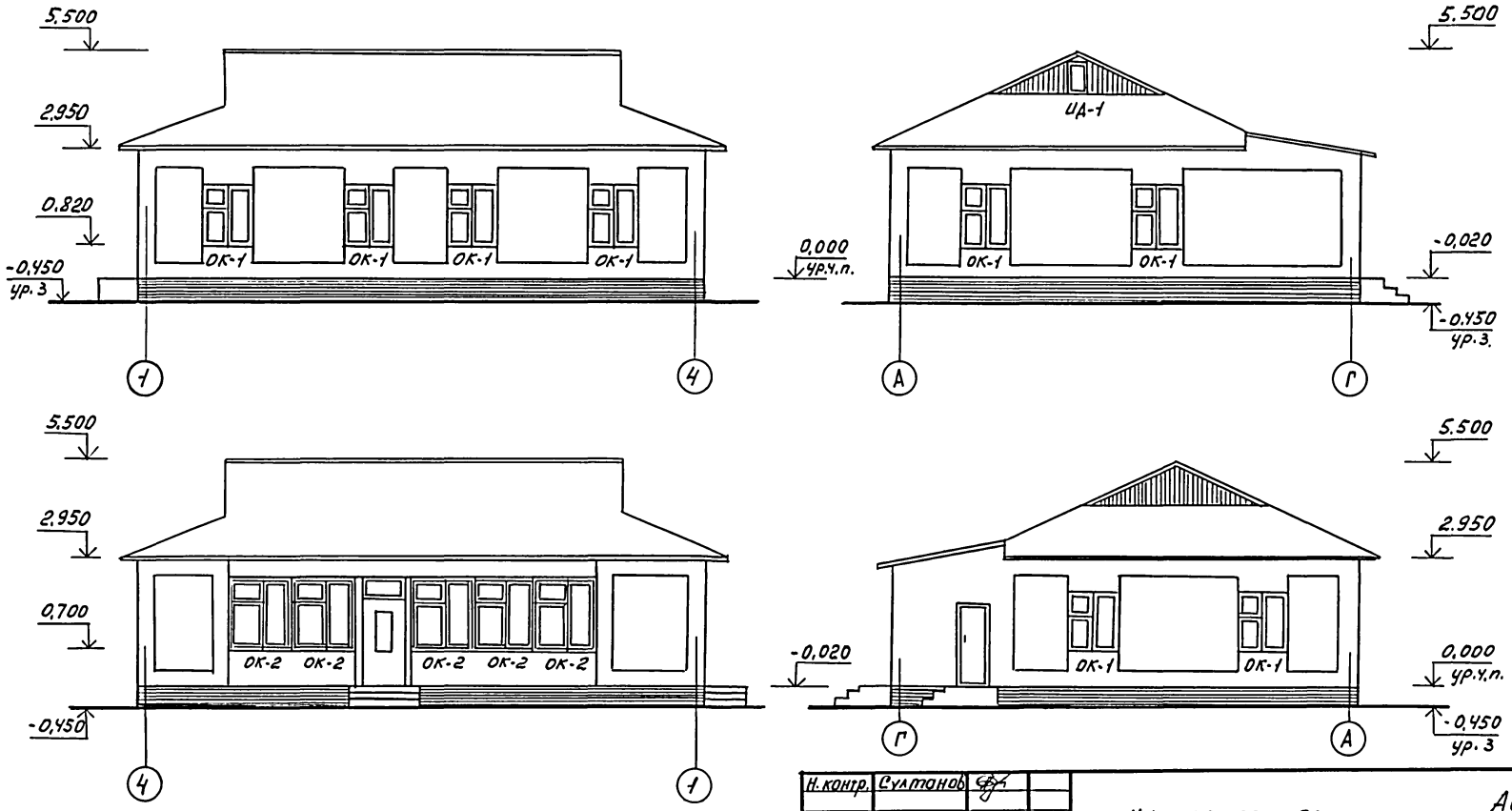

Н. контр.	Султанов		
Нач. отд	Звездина		
ГИП	Немцев		
Зав. гр.	Урманова		
Инж.	Ишкнеева		

Копир. Павлова

т.п. 144-000-965с.93

АС

Привязан:

Инв. №

одноэтажный одноквартирный 4-комнатный жилой дом со стенами из сырцового кирпича усиленными сетчатым армирова-

Стадия	Лист	Листов
Р.П.	12	

Фасады в осях 1-4, 4-1, А-Г, Г-А (основной вариант)

ТАДЖИКГИПРОСЕЛЬСТРОЙ

Инв. № подл. | Подпись и дата | Взам. инв. №

Альбом I

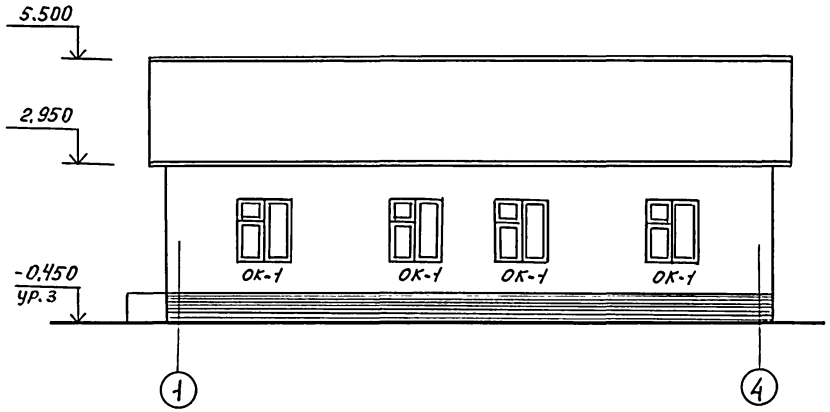

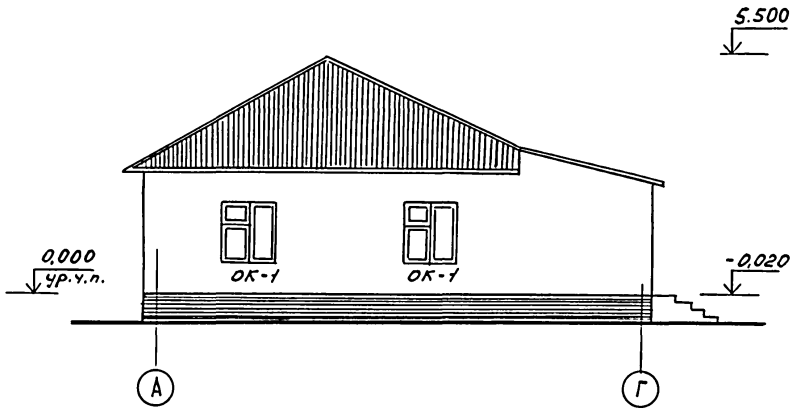

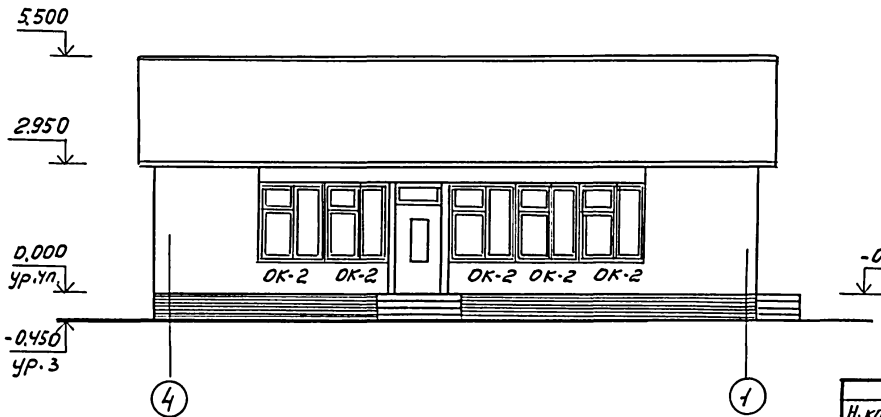

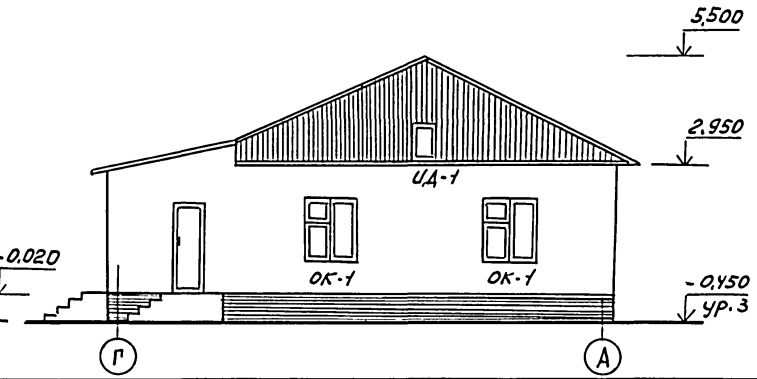

Н. контр.	Султанов		т.п. 144-000-965с.93	АС
Нач. отд	Звездина		Одноэтажный однокварт. 4-комнатный жилой дом со стенами из сырцового кирпича, усиленными сетчатым армиров.	Стадия: Р.П. Лист: 13 Листов:
ГИП	Немцев		Фасады в осях 1-4, А-Г, 4-1, Г-А (Вариант с двухскатной крышей)	ТАДЖИКГИПРОСЕЛЬСТРОЙ
Гл. спец. гр.	Урманова			
Гл. инж.	Ишкнеева			
Копир.	Павлова			

Привязан:

Инв. №

Инв. № подл. | Подпись и дата | Взам. инв. №

Альбом I

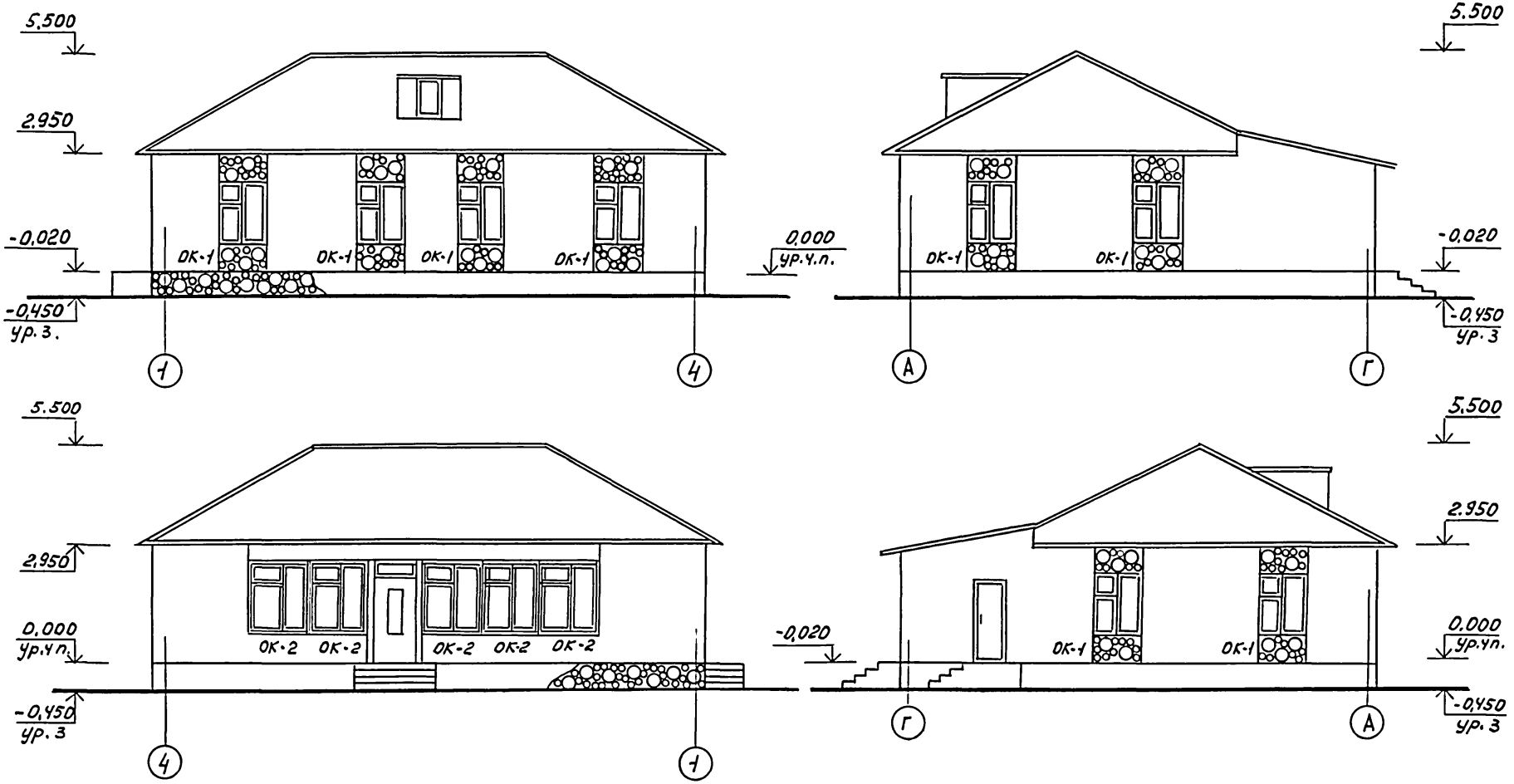

Н. контр	Султанов		т.п. 144-000-965 с. 93 АС
Нач. отд	Звездина		одноэтажный одноквартирный 4-комнатный жилой дом со стенами из сырцового кирпича, усиленными сетчатым армир.
ГИП	Немцев		Стадия: Р.П. Лист: 14 Листов:
Зав. гр.	Урманова		Фасады в осях 1-4, А-Г, 4-1, Г-А (Вариант с четырехскатной крышей)
Инж	Ишкнеева		ТАДЖИКГИПРОСЕЛЬСТРОЙ

Привязан:

Инв. №

Копир. Павлова

Инв. № подл. | Подпись и дата | Взам. инв. №

Альбом I

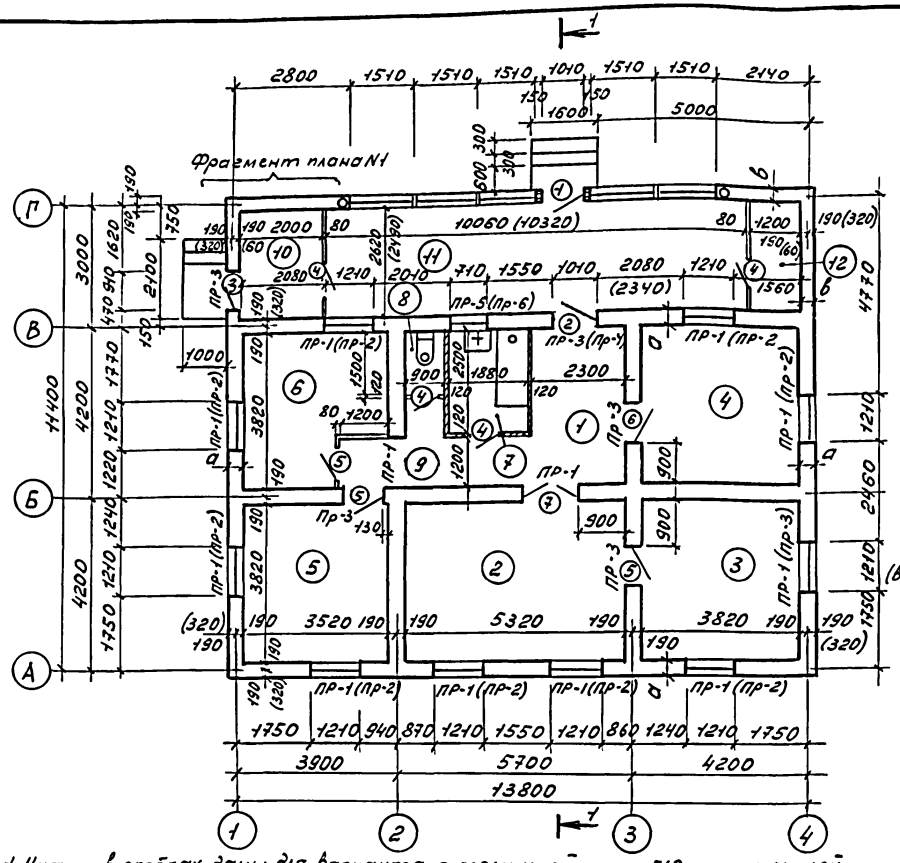

Экспликация помещений

Номер по плану	Наименование	Площадь м²
1	Передняя	8,52
2	Общая комната	19,87
3	Спальня	14,21
4	Спальня	14,21
5	Спальня	13,08
6	Кухня	11,49
7	Ванная	4,55
8	Уборная	1,26
9	Коридор	6,22
10	Кладовая (молочная)	5,06(4,81)
11	Веранда	25,83(25,1)
12	Кладовая	3,01(2,85)

Фрагмент плана N1
(Вариант - поквартирное отопление)

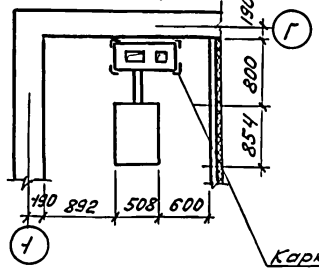

Каркас дымовой трубы см. л. АС-38

Таблица толщин наружных стен

Температура наружного воздуха	
t = -14°C	t = -20°C; -25°C
a = 380	a = 510
b = 380	b = 380

1. Цифры в скобках даны для варианта с толщиной стен 510мм при зимней температуре наружного воздуха -20°С, -25°С.
2. Деревянные стойки перед кладкой стен, обернуть толью до отм. 0,700
3. При варианте поквартирного отопления перегородка в топочную облицовывается минераловатными плитами толщиной 60мм и оштукатуривается по сетке „рабица". Дверь в топочную обивается жестью по слою асбеста.
4. Перегородки - армокирпичные из глиняного полнотелого, пластического прессования кирпича М75 на растворе М50 - толщиной 120мм, из гипсовых плит - толщиной 80мм.

Привязан

Инв. №

Н.контр	Султанов	
Нач.отд	Звездина	
ГИП	Немцев	
Зав.гр.	Урманова	
Инж.	Миллер	

Копир. Павлова

т.п. 144-000-965с.93 АС

Одноэтажный однокварт. 4-комнатный жилой дом со стенами из сырцового кирпича усиленного сетчат. армир.

Стадия	Лист	Листов
Р.П.	15	

План стен

ТАДЖИКГИПРОСЕЛЬСТРОЙ

Инв. № подл. | Подпись и дата | Взам. инв. №

Альбом I

Глиносаманная или известко-
во-песчаная смазка - 30мм
Утеплитель см. таблицу
Слой толя
Черный потолок - доски 25мм
Деревянная балка - 40х200
Подшивка фанерой или ДВП

Волнистые асбестоце-
ментные листы СВ-1750
(ГОСТ 20430-84*)
Обрешетка из брусков
50х50 через 750мм
стропила

Волнистые асбестоцемент-
ные листы СВ-1750
(ГОСТ 20430-84*)
Обрешетка из брусков
50х50 через 750мм
Стропила
Подшивка фанерой
или ДВП

Разрез 1-1

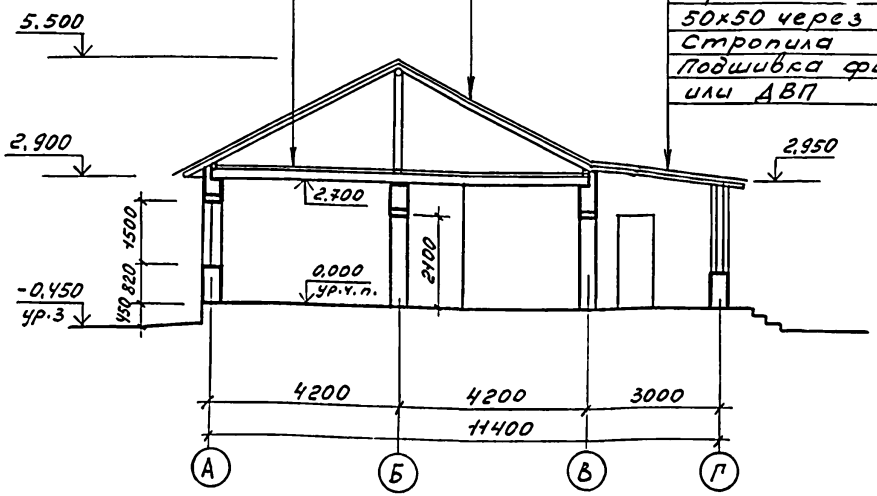

1. При варианте поквартирного отопления в топочной подшивку фанерой заменить подшивкой досками δ=25мм с последующей штукатуркой цементно-известковым р-ром по сетке „рабица".

Таблица толщин утеплителя

Тип утеплителя		Толщина утеплителя, мм, зимняя температура наружного воздуха		
		$t_н^0$=-14°С	$t_н^0$=-20°С	$t_н^0$=-25°С
Минераловатные плиты по ГОСТ 9573-82*	П125-1000,500,60	60		
	П125-1000,500,80		80	
	П125-1000,500,50			100
Камыш или гузапая		100	140	180

Н.контр.	Султанов		
Нач.отд	Звездина		
ГИП	Немцев		
Зав.гр	Урманова		

Привязан

Инв.№

Копир. Павлова

т.п. 144-000-965с.93. АС

одноэтажный одноквартирный, 4-комнатный жилой дом со стенами из сырцового кирпича, усиленными сетчатым армир.

Стадия	Лист	Листов
Р.П.	16	

Разрез 1-1

ТАДЖИКГИПРОСЕЛЬСТРОЙ

Инв.№ подл. | Подпись и дата | Взам.инв.№

Спецификация заполнения проемов

Марка, поз	Обозначение	Наименование	Кол.	Масса ед, кг	Примечание
1	1.136-10	Дверной блок ДГ21-10ц	1		
	1.136-12 вып.1	Фрамуга ФБ 04-10	1		
2	1.136.5-19	Дверной блок ДН21-10	1		
3	1.136-10	Дверной блок ДГ21-9ц	1		
4	1.136-10	Дверной блок ДГ21-7	4		
5	1.136-10	Дверной блок ДГ21-9	3		
6	1.136-10	Дверной блок ДГ21-9л	1		
7	1.136-10	Дверной блок Д021-13	1		
ОК-1	1.136.5-23	Оконный блок ОС15-12	10		
	ГОСТ 17280-79	Подоконная доска ПД13-25	10		
ОК-2	1.136.5-23	Оконный блок ОС18-15	5		
ФР-1	1.136-12 вып.1	Фрамуга ФР806-07	1		
ИД-1	л.АС-38	Индивидуальная дверь ЦА	1		

Спецификация элементов крепления перегородок

Марка поз.	Обозначение	Наименование	Кол.	Масса ед, кг	Примечание
		Крепление гипсовых перегородок			
1	2.130-2т в.2	Изделие соединит. КД-4	24	0.20	
2		ф5 Вр I ГОСТ 6727-80* ℓ=1000	70.58 п.м.	10.94	
3		ф10 А II ГОСТ 5781-82*	9.46 п.м.	5.84	
4		Брус 40×40	15.44 п.м.		0.012м³
		Крепление кирпичных перегородок			
	2.130-2т в.2	Изделие соедин. КД-3	9	0.21	
		ф4 Вр-I ГОСТ 6727-80*		8.92	
		ф10 А-II ГОСТ 5781-82*	6.04 п.м.	3.73	

Экспликация полов

Наименование или номер по проекту	Тип пола по проекту	Схема пола или номер узла по серии 2.144-1/83	Элементы пола и их толщины	Площадь пола, м2
1÷6,9		N149, 201	Покрытие - доски по ГОСТу 8242-75 -28мм	87.6
7,8		N180	Покрытие - керамическая плитка на цементно-песчаном р-ре М50	5.81
10÷12		N174	Покрытие - бетон кл. В15	33.9(32.82)

Спецификация перемычек

Формат	Зона	Поз.	Обозначение	Наименование	Кол.	Примечание
				Толщина наружных стен δ = 380 (t = -14 °С)		
		1		Доска 50×190 ℓ=1500	24	0,34
		3		ℓ=1800	10	0,17
		5		ℓ=1200	2	0,02
				Толщина наружных стен δ=510 (t= -20; -25°С)		
		1		Доска 50×190 ℓ=1500	4	0,06
		2		50×250 ℓ=1500	20	0,38
		3		50×190 ℓ=1800	8	0,14
		4		50×250 ℓ=1800	2	0,02
		6		50×250 ℓ=1200	2	0,03

Ведомость перемычек

Марка	Эскиз
ПР-1÷ ПР-6	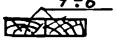

Марка поз	Размер проема в мм
1,2	1010×2100
3,5,6	910×2100
4	710×2100
7	1310×2100

Схема армирования гипсовых перегородок

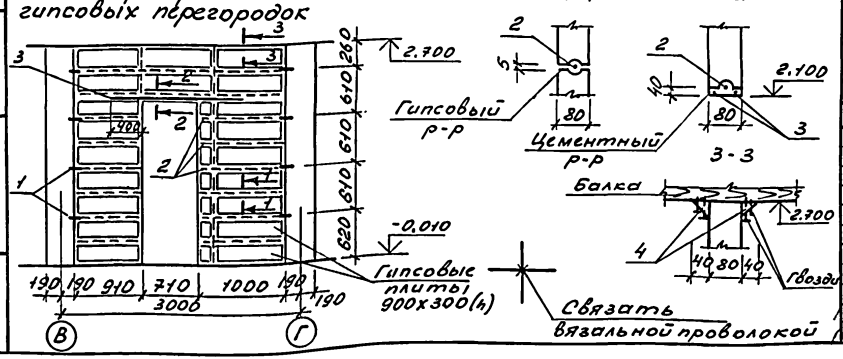

Привязан:

Инв. №

Н.контр.	Султанов	
Нач.отд	Звездина	
ГИП	Немцев	
Зав.гр.	Урманова	
Инж.	Миллер	

Копир Павлова

т.п. 144-000-965с.93 АС

Одноэтажный однокварти рный 4-комнатный жилой дом со стенами из сырцового кирпича усилен. сетчатым армир	Стадия	Лист	Листов
	Р.П	17	
Спецификации заполнения проемов, перемычек элем-тов крепления перегор.	ТАДЖИКГИПРОСЕЛЬСТРОЙ		

Инв. № подл. | Подпись и дата | Взам. инв. №

Ведомость отделки помещений, площадь м²

Наименование или номер помещения	Потолок		Стены или перегородки		Низ стен или перегородок (панель)			Примечание
	Площадь	Вид отделки	Площадь	Вид отделки	Площадь	Вид отделки	Высота мм	
Общая комната	19,87	Окраска эмалью	40,56	Стены - штукатурка и побелка известью. Гипсовые перегородки-затирка и побелка известью. Кирпичные перегородки-штукатурка и побелка известью	—	—	—	—
Спальни	41,50		104,00		—	—	—	—
Передняя	8,52		22,63		—	—	—	—
Кухня	11,49		33,65		2,16	Глазурованная плитка	600	облицевать плиткой поверхность стены по всей длине кухонного фронта h=0,6м выше уровня кухонной плиты, остальная поверхность окрашивается эмалью h=1,5м
					4,47	Окраска эмалью	900	
					12,16		1500	
Ванная	4,55		21,48		2,07	Глазурованная плитка	1800	стены, к которым примыкают санприборы, облицевать плиткой на h=1,8м, скрытые участки стен за ванной не облицовывать остальные стены облицевать на h=0,15м от пола с окраской необлицованной поверхности эмалью до 1,8м выше известковая побелка
					2,90		1160	
					0,64		150	
					7,03	Окраска эмалью	1650	
					1,6		640	
Уборная	1.26		11,04		0,59	Глазурованная плитка	150	низ стен облицевать плиткой h=0,15м далее окраска эмалью h=1,6м
					5.70	Окраска эмалью	1450	
Коридор	6.22		21,61		—	—	—	—
Кладовая (топочная)	5,06 (4,81)		21,11 (20,52)		—	—	—	—
Кладовая	3,0 (2,85)		18,71 (18,11)		—	—	—	—
Веранда	25,83 (25,16)		38,22 (38,40)		—	—	—	—

Привязан:

Инв. №

Н.контр	Султанов	
Нач.отд	Звездина	
ГИП	Немцев	
Зав.гр	Урманова	
Инж.	Сульмашева	
Копир.	Павлова	

т.п. 144-000-965с.93 АС

однозтажный односекционный 4-комнатный жилой дом со стенами из сырцового кирпича, усил. сетчатым армированием

Стадия	Лист	Листов
Р.П.	18	

Ведомость отделки помещений

ТАДЖИКГИПРОСЕЛЬСТРОЙ

Инв.№подл. | Подпись и дата | Взам.инв.№

Альбом I

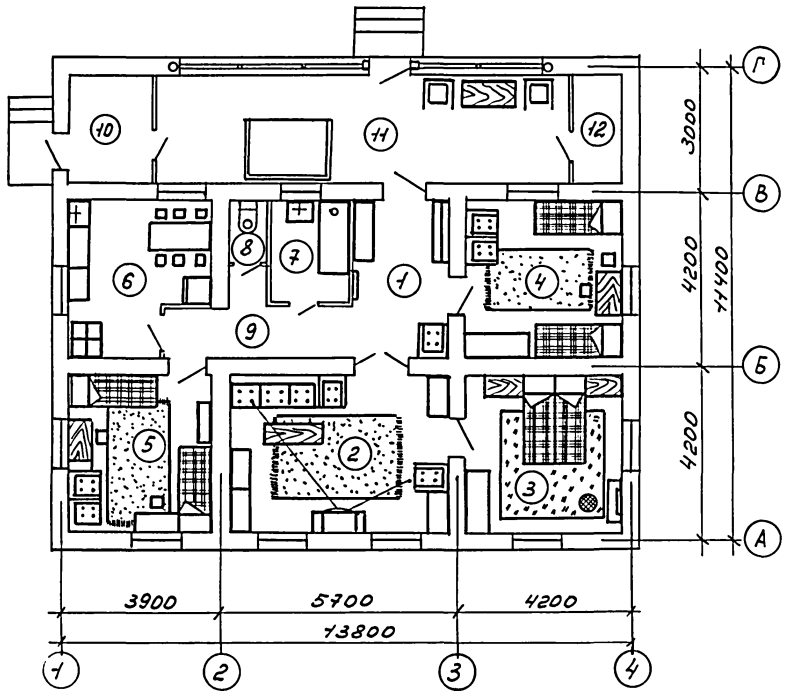

Экспликация помещений

Номер по плану	Наименование	Площадь м²
1	Передняя	8,52
2	Общая комната	19,87
3	Спальня	14,21
4	Спальня	14,21
5	Спальня	13,08
6	Кухня	11,49
7	Ванная	4,55
8	Уборная	1,26
9	Коридор	6,22
10	Топочная	5,06(4,81)
11	Веранда	25,83(25,6)
12	Кладовая	3,01(2,85)

Инв. № подл. | Подпись и дата | Взам. инв. №

Привязан:

Инв. №

Н. контр.	Султанов	
Нач. отд.	Звездина	
ГИП	Немцев	
Зав. гр.	Уманова	
Инж.	Миллер	
Копир.	Павлова	

т.п. 144-000-965с.93 АС

Одноэтажный одноквартирный 4-комнатный жилой дом со стенами из сырцового кирпича усиленными сетчатым армированием

Стадия	Лист	Листов
Р.П.	19	

План расстановки мебели

ТАДЖИКГИПРОСЕЛЬСТРОЙ

Альбом I

Схема расположения фундаментов

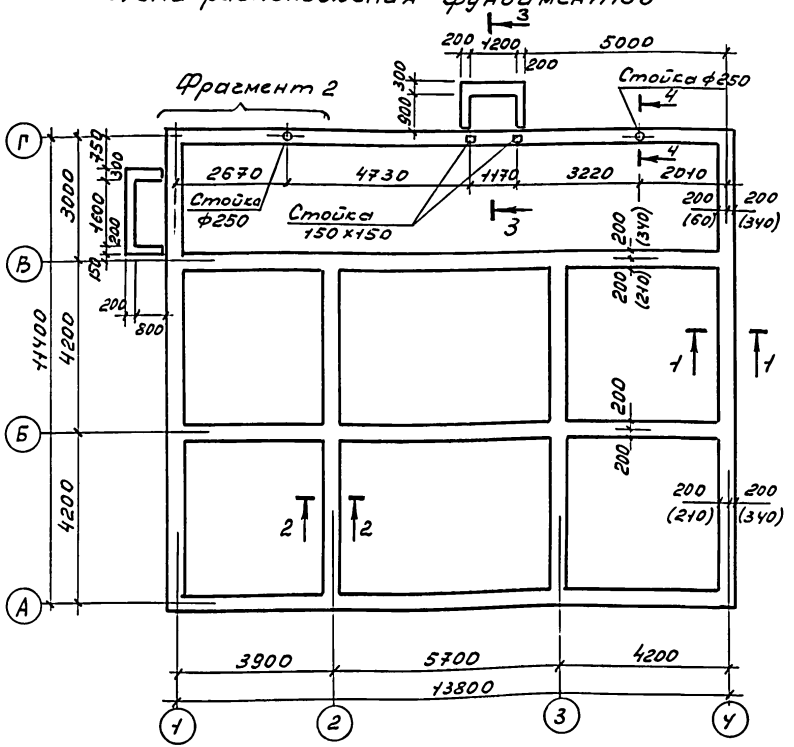

Фрагмент 2

(Вариант - поквартирное отопление)

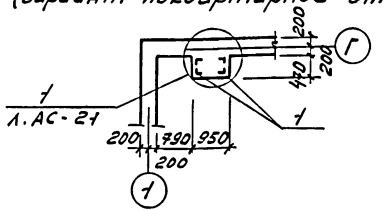

Спецификация к схеме расположения фундаментов

Марка, поз.	Обозначение	Наименование	Кол.	Масса ед., кг	Примечание
	Толщина наружных стен δ=380				
1		L45×5 ГОСТ 19771-74* ℓ=650	4	2,19	цент./покв
2	л.36	Сетка С-1	92,4 п.м	0,34	
4	л.36	С-3	92,4 п.м	0,56	
	Толщина наружных стен δ=510				
1		L45×5 ГОСТ 19771-74* ℓ=650	4	2,19	цент./покв
2	л.36	Сетка С-1	48,2 п.м	0,34	
3	л.36	С-2	44,9 п.м	0,45	
4	л.36	С-3	48,2 п.м	0,56	
5	л.36	С-4	44,9 п.м	0,67	

Ведомость расхода стали на элемент, кг

Марка элемента		Изделия арматурные: Ар-ра класса Вр-I ГОСТ 6727-80* ф3	Итого	Всего	Изделия закладные: Прокат м. Вст.3кп2 ГОСТ 19771-74* L45×5	Итого	Всего	Общий расход
фун-ты (стены нар. δ=380)	центр. отоплен.	83,16	83,16	83,16				83,16
	поквар. отоплен	83,16	83,16	83,16	8,76	8,76	8,76	91,92
фун-ты (стены нар. δ=510)	центр. отоплен	93,67	93,67	93,67				93,67
	поквар. отопл.	93,67	93,67	93,67	8,76	8,76	8,76	102,43

Таблица нагрузок на отм. -0,020

По оси	Расчетная нагрузка, т
А	2,673 (3,412)
Б	2,927 (3,632)
В	2,796 (3,535)

Привязан:

Инв. №

Н контр	Султанов	
Нач. отд	Звездина	
ГИП	Немцев	
Зав. гр.	Урманова	
Инж.	Миллер.	

Копир. Павлова

т.п. 144-000-965с.93 АС

Одноэтажный однокварт 4-комнатный жилой дом со стенами из сырцового кирпича, усиленными сетчатым армирован.

Стадия	Лист	Листов
Р.П.	20	

Схема расположения фундаментов

ТАДЖИКГИПРОСЕЛЬСТРОЙ

Взам. инв. №

Подпись и дата

Инв. № подл.

Альбом I

Схема котлована (для грунтов II типа просадочности)

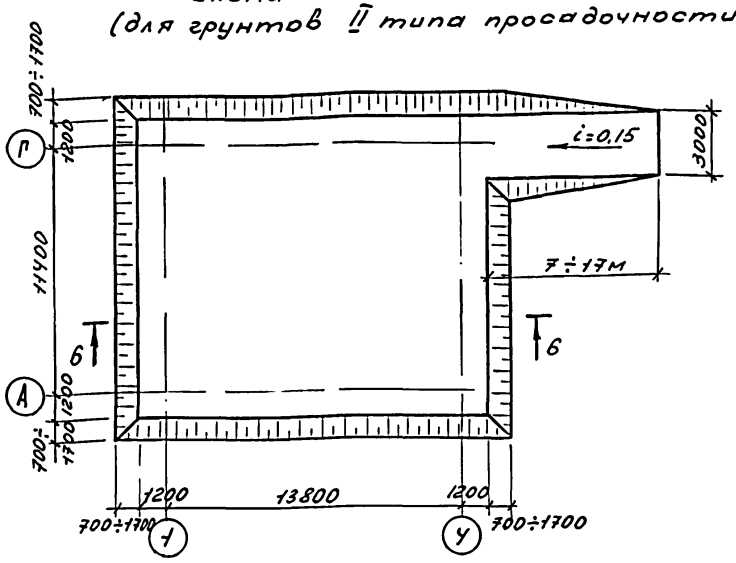

1-1

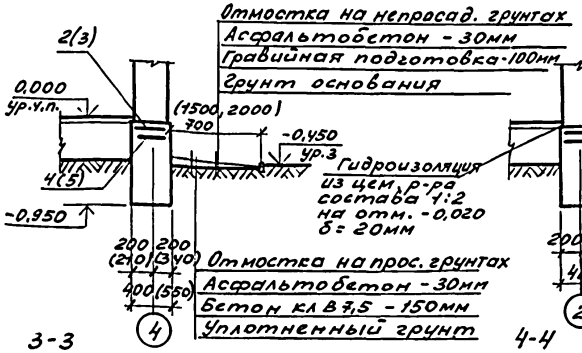

2-2

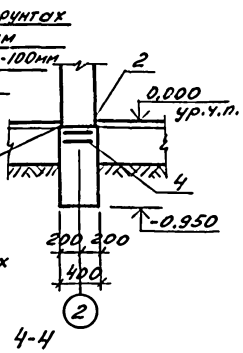

3-3

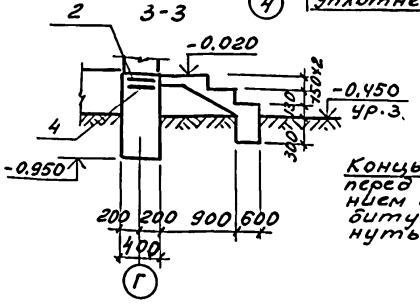

4-4

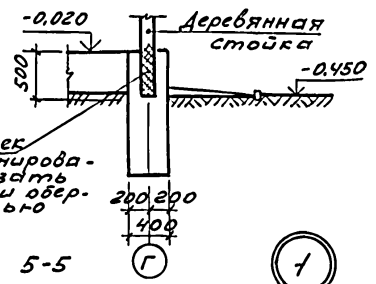

6-6

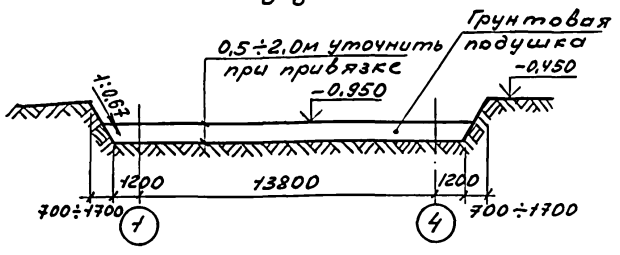

5-5

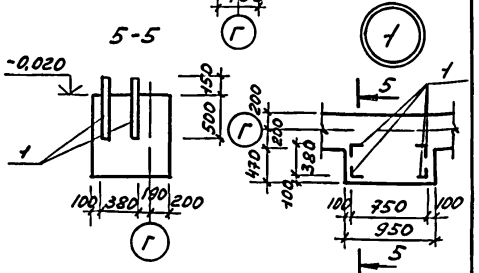

1. Ленточные фундаменты выполнить из бетона кл В7,5
2. Фундаменты под крыльца выполнить из бетона кл В12,5.
3. Грунты в основании согласно СН 227-82.
4. Горизонтальное армирование фундаментов выполняется по периметру всех стен на отметках -0.11; -0.01м.
5. Под перегородки по грунтовому основанию устраивается бетонная подготовка из бетона кл В7,5 сеч. 200×100 (h)
6. Ширина отмостки 0,7м дана для непросадочных грунтов; в скобках даны размеры 1,5м - для грунтов I типа просадочности, а также при полном устранении просадочных свойств, 2.0м - для грунтов II типа просадочности.

Привязан:

Инв. №

Н.контр.	Султанов	
Нач.отд	Звездина	
ГИП	Немцев	
Зав.гр.	Урманова	
Инж.	Миллер	
Копир.	Павлова	

т.п. 144-000-965с.93

АС

	Стадия	Лист	Листов
Одноэтажный одноквартирный 4-комн. жилой дом со стенами из сырцового кирпича усилен. сетчатым арм.	Р.П.	21	
Схема котлована. сечения фундаментов	ТАДЖИКГИПРОСЕЛЬСТРОЙ		

Инв.№подл. | Подпись и дата | Взам.инв.№

Альбом I

Схемы расположения подпольных каналов - централизованное отопление

Грунты непросадочные

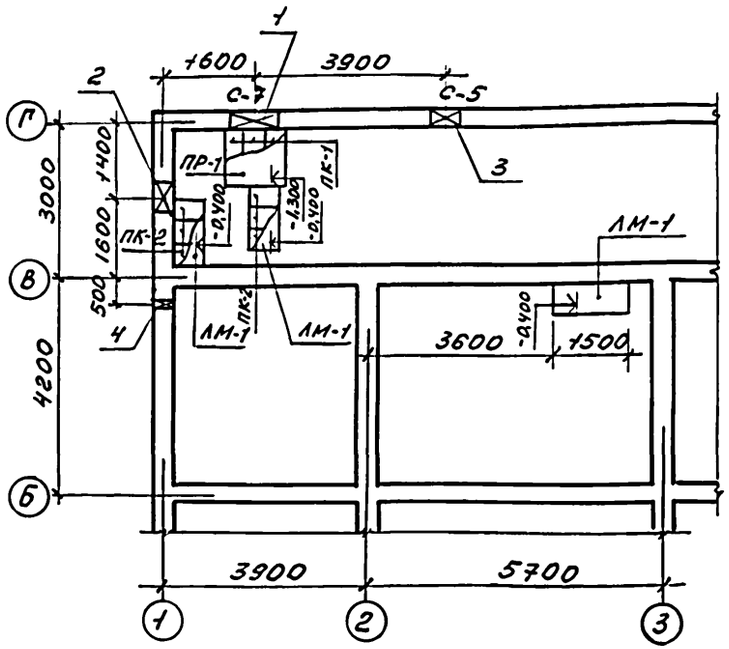

Деталь обрамления отверстий

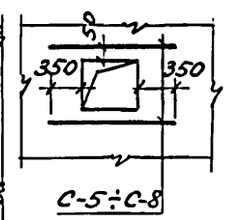

Грунты просадочные II типа

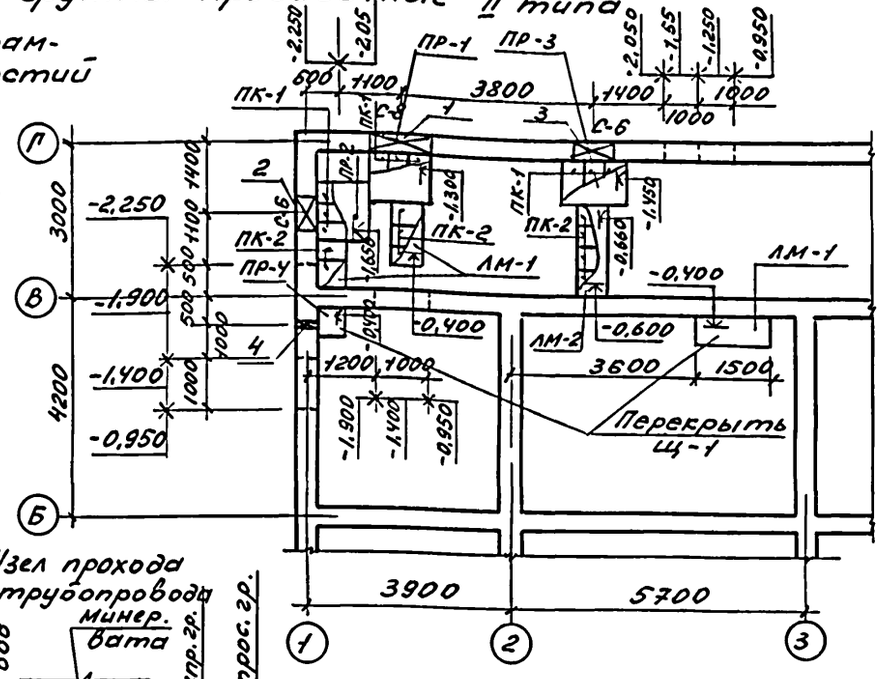

Узел прохода трубопровода

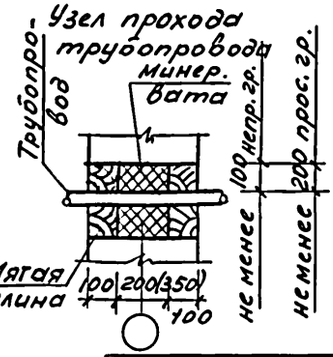

Спецификация к схемерасполож. подпольных каналов

Марка поз.	Обозначение	Наименование	Кол.	Масса ед.кг	Примечание
ПР-1	л. 35	Приямок ПР-1	1/1	шт.	непрос/прос
ПР-2	л. 35	ПР-2	-/1	шт.	непрос/прос
ПР-3	л. 35	ПР-3	-/1	шт.	непрос/прос
ПР-4	л. 35	ПР-4	-/1	шт.	непрос/прос
ЛМ-1	л. 35	Лоток ЛМ-1	4,0/3,5	п.м	непрос/прос
ЛМ-2	л. 35	ЛМ-2	-/1,6	п.м	непрос/прос
ПК-1	л. 35	Плиты покр. ПК-1	3/9	шт.	непрос/прос
ПК-2	л. 35	ПК-2	6/9	шт.	непрос/прос
Щ-1	л. 36	Деревянный щит Щ-1	1,5/2,1	п.м.	непрос/прос
С-5	л. 37	Сетка С-5	4/-	шт.	непрос/прос
С-6	л. 37	С-6	-/4	шт.	непрос/прос
С-7	л. 37	С-7	2/-	шт.	непрос/прос
С-8	л. 37	С-8	-/2	шт.	непрос/прос

Экспликация отверстий

Тип отв.	Размеры, мм В	Размеры, мм Н	Отм. низа м	Назначение	
1	1000/1300	450/750	-1,30/-1,40	отопл.	непр./прос
2	500/800	500/800	-1,65/-1,75	водопр.	непр./прос.
3	500/800	500/800	-1,45/-1,55	канал.	непр./прос.
4	270/270	300/300	-0,35/-0,35	водопр.	непрос./прос

1. В лотках и приямках внутри выполнить однослойную штукатурку цементным раствором с железнением.

Привязан:

Инв. №

Н.контр.	Султанов	
Нач.отд.	Звездина	
ГИП	Немцев	
Зав.гр.	Урманова	
Инж.	Шишнеева	

Копир. Павлова

т.п. 144-000-965с.93 АС

Одноэтажный одноквартирный 4 комн. жилой дом со стенами из сырцового кирпича, усиленными сетчатым армированием.

Стадия	Лист	Листов
Р.П.	22	

Схемы расположения подпольных каналов - централизованное отопление

ТАДЖИКГИПРОСЕЛЬСТРОЙ

Инв. N подл. | Подпись и дата | Взам. инв. N

Альбом I

Схемы расположения подпольных каналов – поквартирное отопление

грунты непросадочные

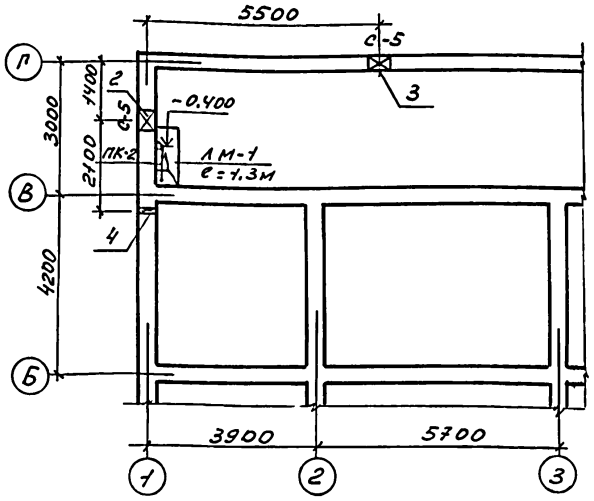

грунты просадочные

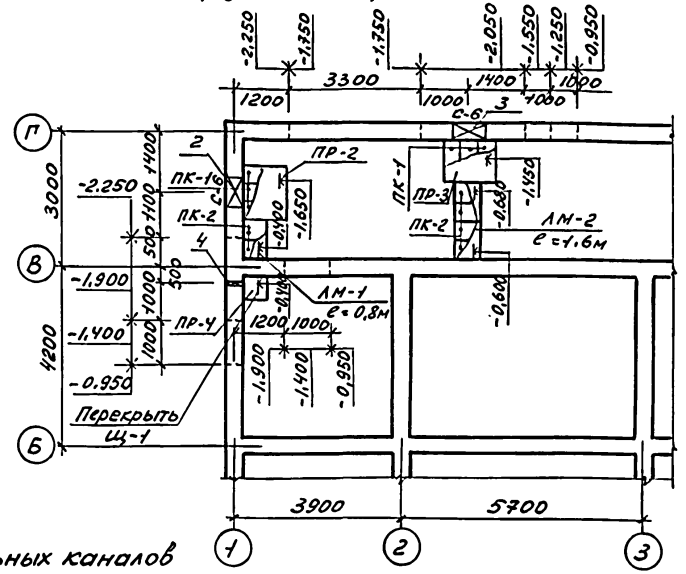

Деталь обрамления отверстий

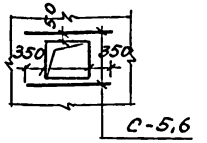

Узел прохода трубопровода

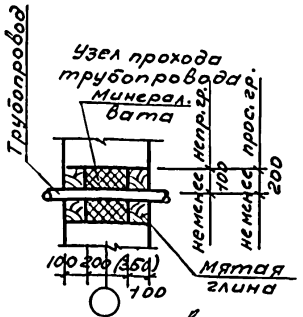

Спецификация к схеме располож. подпольных каналов

Марка поз.	Обозначение	Наименование	Кол	Масса ед.,кг	Приме-чание
ПР-2	л.35	Приямок ПР-2	-/1	шт.	непрос/прос
ПР-3	л.35	ПР-3	-/1	шт	непрос/прос
ПР-4	л.35	ПР-4	-/1	шт.	непрос/прос.
ЛМ-1	л.35	Лоток ЛМ-1	1,3/0,8	п.м.	непрос/прос.
ЛМ-2	л.35	ЛМ-2	-/1,6	п.м.	непрос/прос
ПК-1	л.35	Плиты покр. ПК-1	-/6	шт.	непрос/прос.
ПК-2	л.35	ПК-2	3/6	шт.	непрос/прос.
Щ-1	л.36	Деревянный щит Щ-1	-/0,6	п.м.	непрос/прос.
С-5	л.37	Сетка С-5	4/-	шт	непрос/прос.
С-6	л.37	С-6	-/4	шт.	непрос/прос.

1. В лотках и приямках внутри выполнить однослойную штукатурку цементным раствором с железнением.

Экспликация отверстий

Тип отв.	Размеры, мм В	Размеры, мм Н	Отм. низа м	Назначение	
2	500/800	500/800	-1,65/-1,75	водопр	непр./прос
3	500/800	500/800	-1,45/-1,53	канал	непрс./прос.
4	270/270	300/300	-0,35/-0,35	водопр	непрос/прос.

Привязан:

Инв. №

Н.контр	Султанов		
Нач.отд	Звездина		
ГИП	Немцев		
Зав.гр	Чурманова		
Инж.	Шишкеева		

Копир. Павлова

т.п. 144-000-965с.93 АС

одноэтажный одноподъездный 4-комнатный жилой дом со стенами из сырц. кирпича, усилен. сетчатым армированием

Стадия	Лист	Листов
РП.	23	

Схемы расположения подпольных каналов-поквартирное отопление

ТАДЖИКГИПРОСЕЛЬСТРОЙ

Взам.инв.№ | Подпись и дата | Инв.№подл.

Альбом I

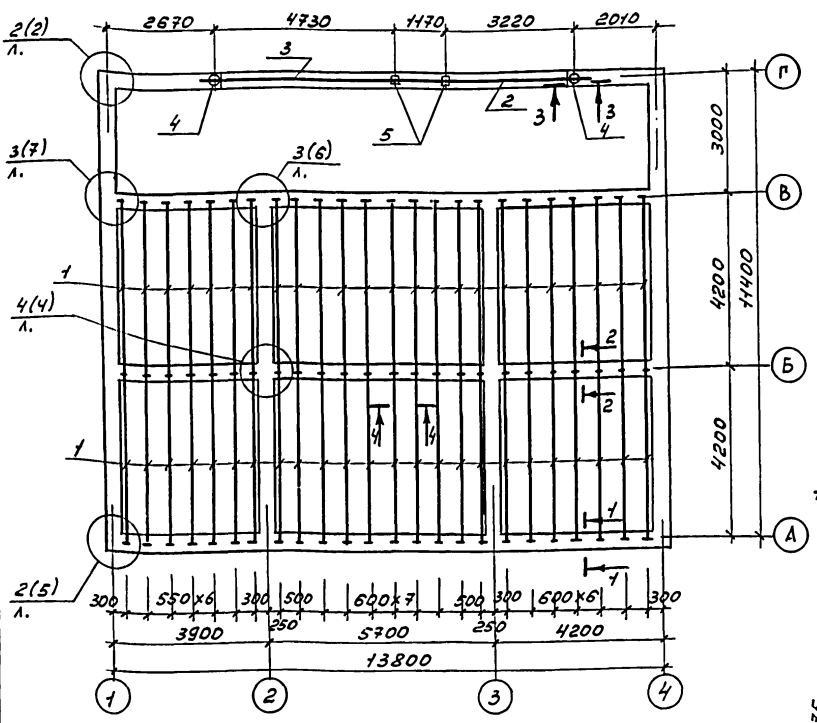

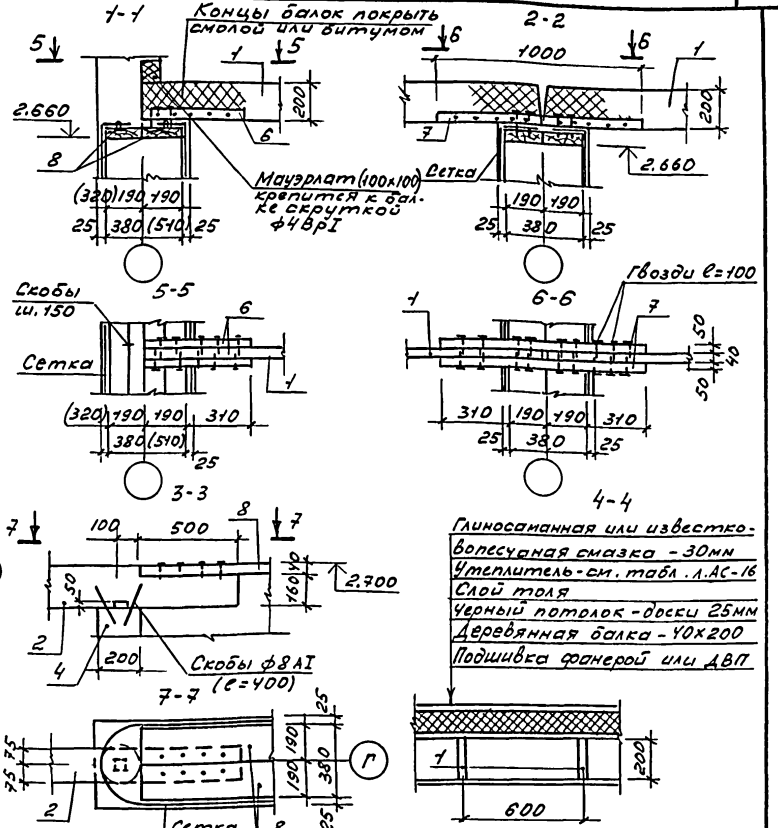

1. Деревянные балки покрытия антисептируются и покрываются специальными составами для повышения огнестойкости.
2. Мауэрлат крепится к балкам перекрытия и к сейсмопоясу проволочной скруткой ф4мм
3. Мауэрлат выполнить из антисептированной древесины.
4. Цифры в скобках даны для варианта с толщиной наружных стен 510мм.

Привязан:

Инв. №

Н. контр.	Султанов	
Нач. отд.	Звездина	
ГИП	Немцев	
Зав. гр.	Чернова	
Инж.	Миллер	

Копир. Павлова

т.п. 144-000-965с.93

АС

одноэтажный односекционный 4-комнатный жилой дом со стенами из сырцового кирпича, усиленными сетчатым армированием

Стадия	Лист	Листов
Р.П.	24	

Схема расположения элементов покрытия и антисейсмического пояса

ТАДЖИКГИПРОСЕЛЬСТРОЙ

Инв. № подл. | Подпись и дата | Взам. инв. №

Альбом I

Спецификация к схеме расположения элементов покрытия и антисейсмического пояса

Формат	Зона	Поз	Обозначение	Наименование	Кол	Примеч
				Элементы покрытия		
		1		Балка 40х200 ℓ=4200	48	1.613м3
		2		Балка 150х200 ℓ=5190	1	0,156м3
		3		ℓ=5530	1	0,166м3
		4		Стойка ф200 ℓ=3070	2	0,193м3
		5		Стойка 150х150 ℓ=3070	2	0,138м3
		6		Брусок 50х50 ℓ=500	96	0,120м3
		7		ℓ=1000	48	0,120м3
				Элементы антисейсмического пояса		
				Толщина наружных стен δ=380мм		
		8		Доска 40х190	167,3 п.м	1,271м3
		9		Дер.накладка 40х190 ℓ=430	32	0,105м3
		10		ℓ=480	24	0,088м3
		11		Дер.брусок 40х50 ℓ=380	40	0,030м3
				Соединительные изделия		
		12		-4х80 ГОСТ 102-76* ℓ=400	36	1,0кг
		13		ℓ=600	4	1,51кг
		14		-4х50 ГОСТ 102-76* ℓ=700	4	1,1кг
		15		ℓ=1050	8	1,65кг
		16		ℓ=1200	2	1,88кг

Формат	Зона	Поз.	Обозначение	Наименование	Кол.	Примечание
				Толщина наружных стен δ=	510	
		8		Доска 40х190	27,0 п.м	0,585м3
		17		Доска 40х250	18,4 п.м	0,404м3
		18		Доска 40х260	44,4 п.м	0,962м3
		9		Дер.накладка 40х190 ℓ=430	8	0,026 м3
		10		ℓ=480	8	0,029м3
		19		ℓ=560	12	0,051м3
		20		40х255 ℓ=480	12	0,059м3
		21		ℓ=560	12	0,069м3
		22		ℓ=610	4	0,025м3
		11		Дер.брусок 40х50 ℓ=380	20	0,015 м3
		23		ℓ=510	20	0,020м3
				Соединительные изделия		
		12		-4х80 ГОСТ 102-76* ℓ=400	34	1,0кг
		13		ℓ=600	2	1,51кг
		24		ℓ=550	2	1,38кг
		25		ℓ=800	2	2,01кг
		14		-40х50 ГОСТ 102-76* ℓ=700	2	1,10кг
		16		ℓ=1200	2	1,88кг
		26		ℓ=960	2	1,57кг
		27		ℓ=1310	6	2,06кг
		28		ℓ=1440	1	2,26кг

Инв.№подл. | Подпись и дата | Взам.инв.№

Привязан:

Инв. №

Н.контр	Султанов	
Нач.отд	Звездина	
ГИП	Немцев	
Зав.гр	Урманова	
Инж.	Ишкнеева	

т.п. 144-000-965с.93 АС

одноэтажный однокварти рный 4-комнатный жилой дом со стенами из сырцового кирпича, усил. сетчатым армирован.

Стадия	Лист	Листов
Р.П.	25	

Спецификация к схеме расположения элементов покрытия и антисейсмического пояса

ТАДЖИКГИПРОСЕЛЬСТРОЙ

Копир. Павлова

Альбом I

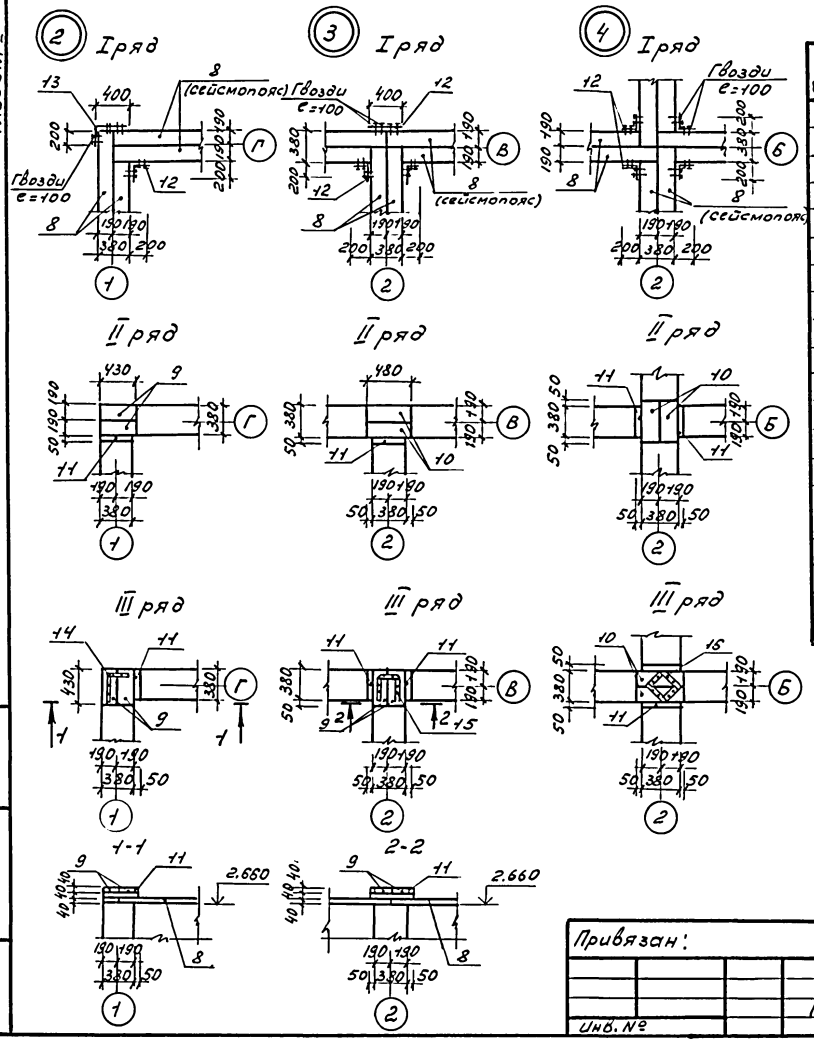

Спецификация на узлы 2÷4

Форма	Зона	Поз.	Обозначение	Наименование	Кол.	Примечание
				Узел „2"		
		9		Дер. накладка 40x190 l=430	4	0,013 м³
		11		Дер. брусок 40x50 l=380	2	0,002 м³
				Соединительные элементы		
		12		-4x80 ГОСТ 102-76* l=400	1	1,00 кг
		13		l=600	1	1,51 кг
		14		-4x50 ГОСТ 102-76* l=700	1	1,1 кг
				Узел „3"		
		9		Дер. накладка 40x190 l=430	2	0,007 м³
		10		l=480	2	0,007 м³
		11		Дер. брусок 40x50 l=380	3	0,002 м³
				Соединительные элементы		
		12		-4x80 ГОСТ 102-76* l=400	3	1,00 кг
		15		-4x50 ГОСТ 102-76* l=1050	1	1,65 кг
				Узел „4"		
		10		Дер. накладка 40x190 l=480	4	0,015 м³
		11		Дер. брусок 40x50 l=380	4	0,003 м³
				Соединительные элементы		
		12		-4x80 ГОСТ 102-76* l=400	4	1,00 кг
		16		-4x50 ГОСТ 102-76* l=1200	1	1,88 кг

Н. контр.	Султанов		
Нач. отд.	Звездина		
ГИП	Немцев		
Зав. гр.	Урманова		

т.п. 144-000-965с.93 АС

одноэтажный однокоартирный 4-комнатный жилой дом со стенами из сырцового кирпича, усилен. сетчатым армированием

Стадия	Лист	Листов
Р.П.	26	

Узлы 2÷4

ТАДЖИКГИПРОСЕЛЬСТРОЙ

Привязан:

Инв. №

Инв. № подл. | Подпись и дата | Взам. инв. №

Копир. Павлова

Альбом I

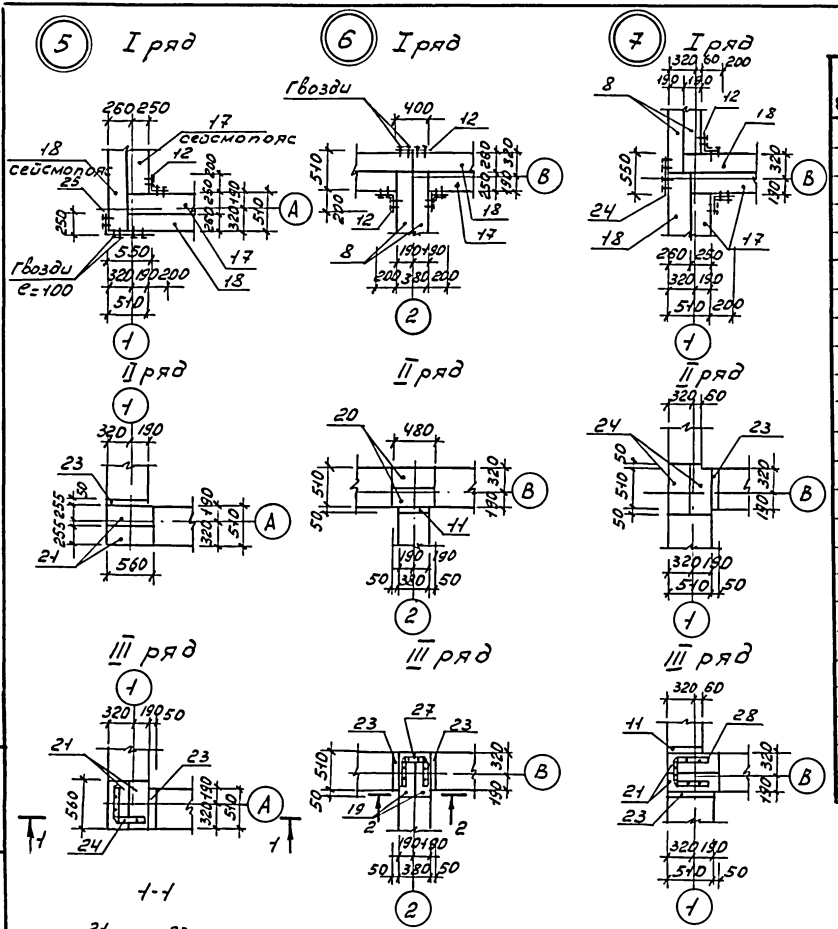

Спецификация на узлы 5÷7

Формат	Зона	Поз	Обозначение	Наименование	Кол.	Приме-чание
				Узел „5"		
		21		Дер.накладка 40х255 l=560	4	0,023м³
		23		Дер.брусок 40х50 l=510	2	0,002м³
				Соединительные элементы		
		12		-4х80 ГОСТ 102-76* l=400	1	1,00кг
		25		l=800	1	2,01кг
		26		-4х50 ГОСТ 102-76 l=960	1	1,51кг
				Узел „6"		
		19		Дер.накладка 40х190 l=560	2	0,009м³
		20		40х255 l=480	2	0,01м³
		11		Дер.брусок 40х50 l=380	1	0,001м³
		23		l=510	2	0,002м³
				Соединительные элементы		
		12		-4х80 ГОСТ 102-76* l=400	3	1,0кг
		27		-4х50 ГОСТ 102-76* l=1310	1	2,06кг
				Узел „7"		
		21		Дер. накладка 40х255 l=560	2	0,011м³
		22		l=610	2	0,012м³
		11		Дер.брусок 40х50 l=380	1	0,001м³
		23		l=510	2	0,002м³
				Соединительные элементы		
		12		-4х80 ГОСТ 102-76* l=400	2	1,0кг
		24		l=550	1	1,38кг
		28		-4х50 ГОСТ 102-76* l=1440	1	2,26кг

Инв.№ подл. | Подпись и дата | Взам.инв.№

Привязан:

Инв.№

Н.контр.	Султанов	
Нач.отд.	Звездина	
ГИП	Немцев	
Зав.гр.	Урманова	

Копир. Павлова

т.п. 144-000-965с.93

АС

одноэтажный одноквартирный 4-комнатный жилой дом со стенами из сырцового кирпича, усиленными сетчат. армир.

Стадия	Лист	Листов
Р.П.	27	

Узлы 5÷7

ТАДЖИКГИПРОСЕЛЬСТРОЙ

Альбом I

Схема расположения элементов крыши (основной вариант)

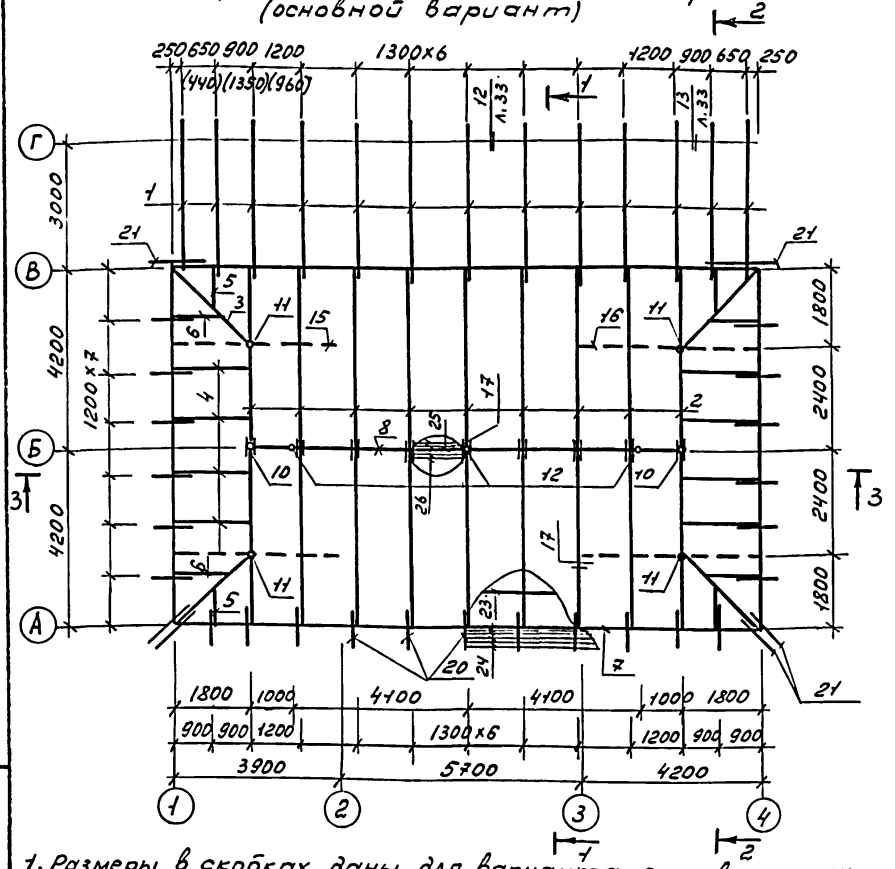

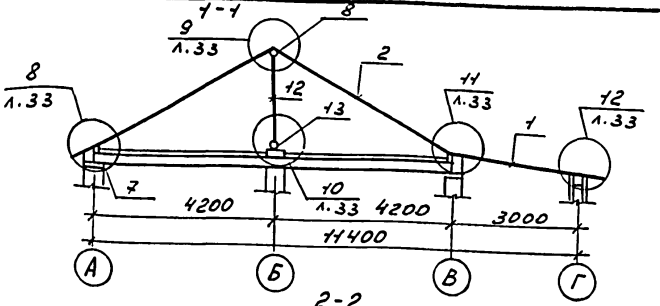

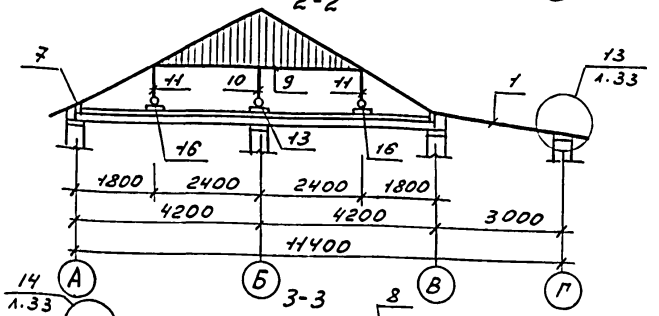

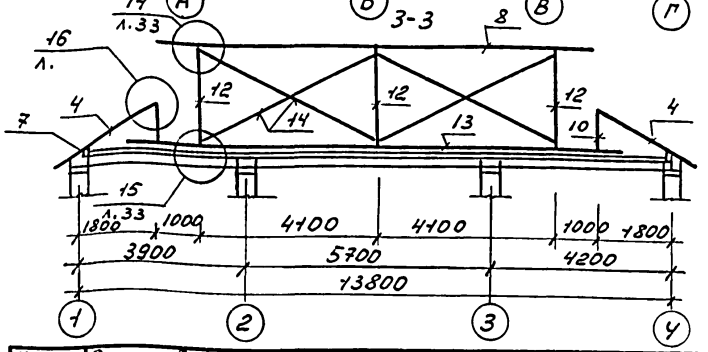

1. Размеры в скобках даны для варианта с поквартирным отоплением.
2. Данный лист см. с л. АС-29,33.
3. При поквартирном отоплении на участке прохождения дымовой трубы через покрытие устраивается открытая разделка размером 260мм. Деревянные конструкции покрытия на данном участке защищаются штукатуркой толщ. 25мм, либо асбестовым картоном толщ. 8мм.
4. Примыкание трубы к деревянным конструкциям крыши см. с. 2.160-6с в.1. узел у1

Н. контр.	Султанов	
Нач. отд.	Звездина	
ГИП	Немцев	
Зав. гр.	Урманова	
Инж.	Шишнеева	
Копир.	Павлова	

Привязан:

Инв. №

т.п. 144-000-965с.93

АС

Однотажный однокварт. 4-комнатный жилой дом со стенами из сырцового кирпича, усиленными сетчатым армир.	Стадия	Лист	Листов
	Р.П.	28	
Схема расположения элементов крыши основной вариант разрез 1-1, 2-2, 3-3	ТАДЖИКГИПРОСЕЛЬСТРОЙ		

Взам. инв. №

Подпись и дата

Инв. № подл.

Альбом I

Спецификация к схеме расположения элементов крыши

Форм	Зона	Поз	Обозначение	Наименование	Кол.	Приме-чание
		1		Стропила 50х180 ℓ=4220	13	0,494м3
		2		50х220 ℓ=4730	18	0,937м3
		3		ℓ=2720	4	0,120м3
		4		ℓ=2030	8	0,179м3
		5		ℓ=1030	4	0,045м3
		6		ℓ=1370	4	0,060м3
		7		Мауэрлат 100х100	44,4 п.м	0,444м3
		8		Верхний прогон ф200	10,8 п.м	0,339м3
		9		Нижний прогон 50х220 ℓ=5000	2	0,110м3
		10		Стойка ф160 ℓ=600	2	0,024м3
		11		ℓ=540	2	0,043м3
		12		Стойка ф200 ℓ=1930	3	0,182м3
		13		Лежень 1/2 ф200	11,2 п.м	0,176м3
		14		Связи 50х100 ℓ=4520	4	0,090м3
		15		Балка ф160 ℓ=4580	2	0,184м3
		16		ℓ=4880	2	0,196м3
		17		Накладка 40х180 ℓ=400	18	0,052м3
		18		Брусок 50х50 ℓ=500	40	0,05м3
		19		50х70 ℓ=400	14	0,020м3
		20		Кобылка 40х160 ℓ=1200	23	0,177м3
		21		ℓ=1700	6	0,065м3
		22		Брус 80х80 ℓ=5000	2	0,064м3
		23		Обрешетка 50х50	188,0 п.м	0,470м3
		24		Карнизный щит 50х80	219,0 п.м	1,643м3
		25		Коньковый брус 60х150	10,2 п.м	0,092м3
		26		Коньковая обреш. 50х150	40,8 п.м	0,306м3
		27		Диагональн. настил б=25		2,77м3
		28		Обшивка фронтона б=25		0,151м3
		29		Подшивка карниза б=25		0,555м3
		30		Рейка 50х50	31,7 п.м	0,079м3
		31		Фанера (ДВП)		127,31м2
				Итого:		10,117м3

Привязан:

Инв. № подл. | Подпись и дата | Взам. инв. №

Н. контр.	Султанов	
Нач. отд.	Звездина	
ГИП	Немцев	
Зав. гр.	Уманова	
Инж.	Шишнеева	

Копир Павлова

т.п. 144-000-965с.93 АС

одноэтажный одноквартирный 4-комнатный жилой дом со стенами из сырцового кирпича усилен. сетчатым армир.

Спецификация к схеме расположения элементов крыши (основной вариант)

Стадия	Лист	Листов
Р.П.	29	

ТАДЖИКГИПРОСЕЛЬСТРОЙ

Альбом I

Схема расположения элементов крыши (вариант двухскатной крыши)

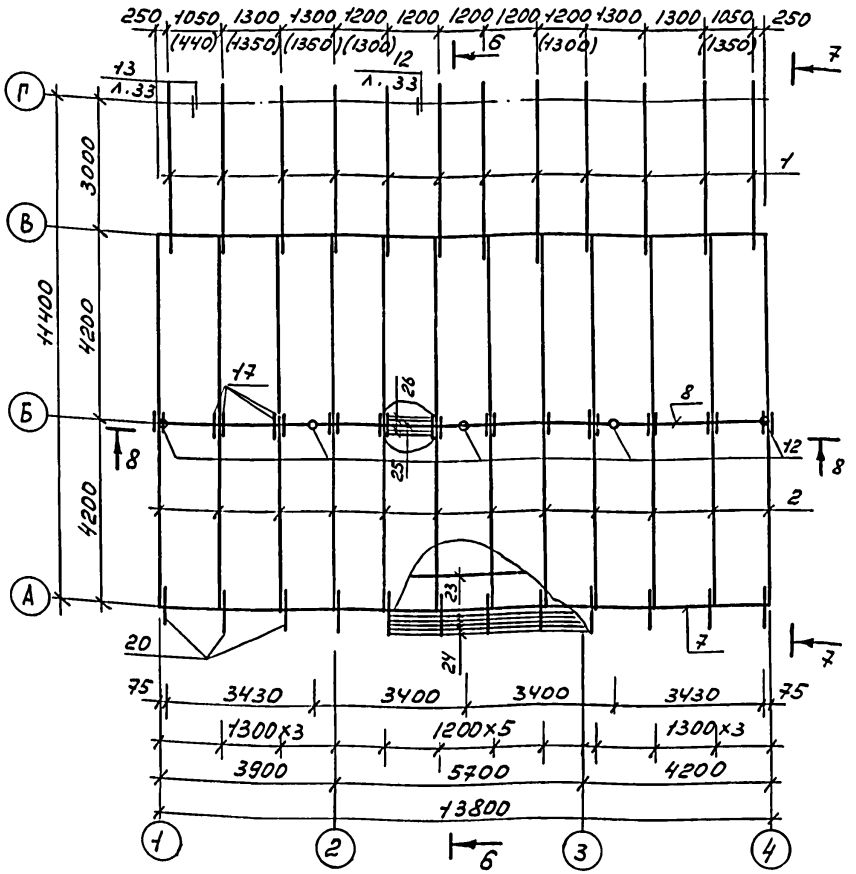

1. См. примечание л. АС-28

6-6

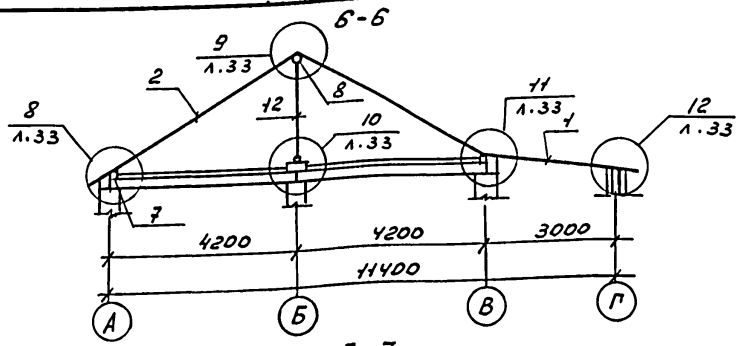

7-7

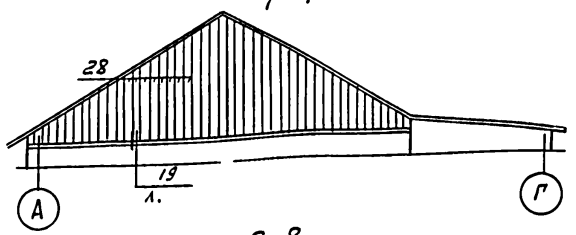

8-8

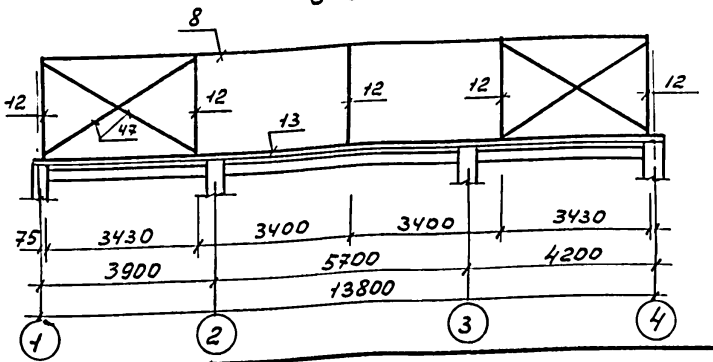

Н.контр	Султанов		
Нач.отд	Звездина		
ГИП	Немцев		
Зав.гр	Урманова		
Инж	Ишкнеева		

т.п. 144-000-965с.93

АС

Стадия	Лист	Листов
Р.П.	30	

Одноэтажный одноквартирный 4-комнатный жилой дом со стенами из сырцового кирпича, усиленными сетчатыми арм.поясами

Схема расположения элементов крыши (вариант двухскатной крыши)

ГАДЖИКГИПРОСЕЛЬСТРОЙ

Привязан:

Инв.№

Копир. Павлова

Инв.№подл. | Подпись и дата | Взам.инв.№

Схема расположения элементов крыши (вариант четырехскатной крыши)

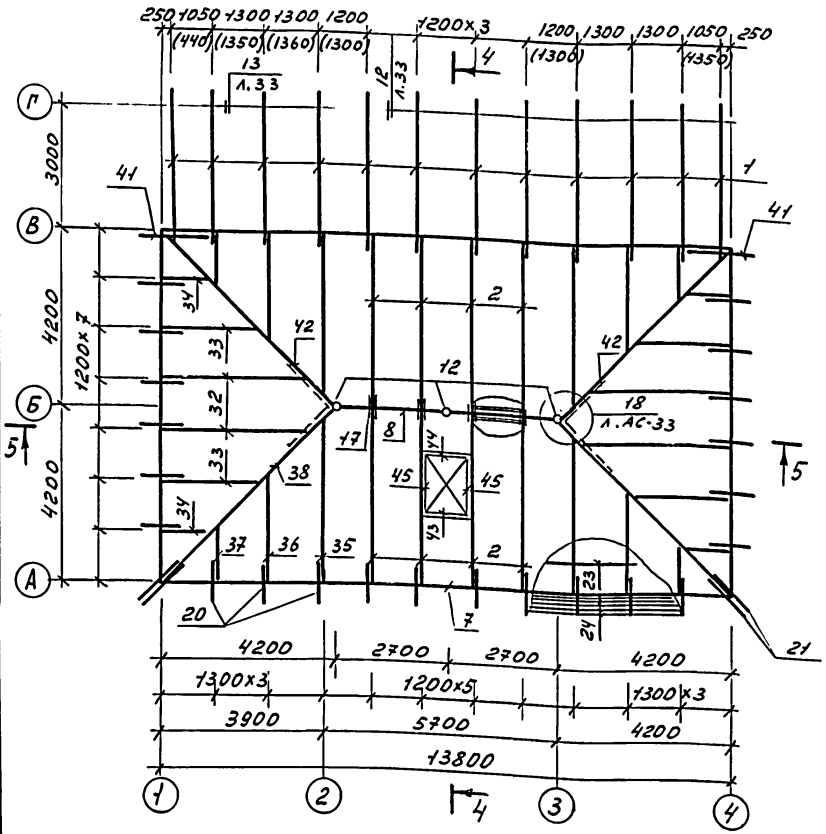

1. См. примечание л. АС-28

4-4

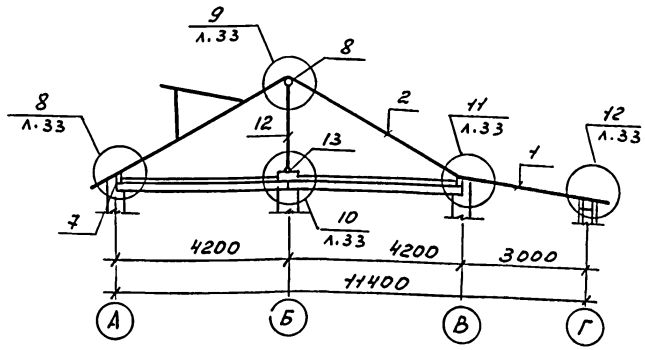

5-5

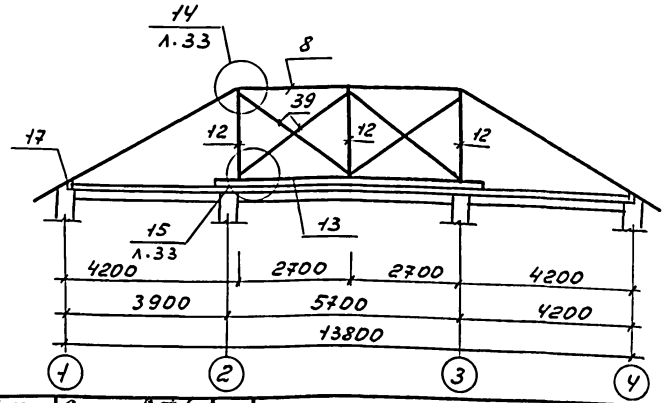

Н. контр.	Султанов		г.п. 144-000-965с.93		АС	
Нач. отд.	Звездина		Одноэтажный, однокварти-рный 4-комнатный жилой дом со стенами из сырцового кирпича, усил. местным армир.	Стадия	Лист	Листов
ГИП	Немцев			Р.П.	31	
Зав. гр.	Урманова		Схема расположения элементов крыши (вариант четырехскатной крыши)	ТАДЖИКГИПРОСЕЛЬСТРОЙ		
Инж.	Ишкнеева					

Привязан:

Инв. №

Инв. № подл. | Подпись и дата | Взам. инв. №

Копир. Павлова

Альбом I

Спецификация к схеме расположения элементов крыши

Формат	Зона	Поз.	Обозначение	Наименование	Кол	Примечание
				Вариант с четырехскатной крышей		
		1		Стропила 50х180 ℓ=4220	12	0,456м³
		2		50х220 ℓ=4730	8	0,416м³
		32		ℓ=4060	4	0,179м³
		33		ℓ=2710	4	0,119м³
		34		ℓ=1350	4	0,059м³
		35		ℓ=4290	4	0,189м³
		36		ℓ=2850	4	0,125м³
		37		ℓ=1430	4	0,063м³
		38		Стропила ф200 ℓ=6700	4	0,842м³
		7		Мауэрлат 100х100	44,4 п.м	0,444м³
		8		Верхний прогон ф200	6,0 п.м	0,188м³
		12		Стойка ф200 ℓ=1930	3	0,182м³
		13		Лежень 1/2 ф200	6,4 п.м	0,100м³
		39		Связи 50х100 ℓ=3170	4	0,063м³
		17		Накладка 40х180 ℓ=400	8	0,023м³
		18		Брусок 50х50 ℓ=500	18	0,023м³
		19		50х70 ℓ=400	10	0,014м³
		40		150х200 ℓ=300	8	0,072м³
		20		Кобылка 40х160 ℓ=1200	24	0,184м³
		21		ℓ=1700	4	0,044м³
		41		ℓ=2000	2	0,026м³
		23		Обрешетка 50х50	785,9 п.м	0,465м³
		24		Карнизный щит 50х150	215,4 п.м	1,616м³
		25		Коньковый брус 60х150	5,5 п.м	0,050м³
		26		Коньковая обреш. 50х150	22,0 п.м	0,165м³
		27		Диагональный настил δ=25		2,767м³
		29		Подшивка карниза δ=25		0,555м³
		30		Рейка 50х50	31,74 п.м	0,079м³
		31		Фанера (ДВП)		127,31м²
		42		Подкос ф150 ℓ=2050	4	0,145м³
				Элементы слухового окна		
		43		Ригель 100х50 ℓ=1400	1	0,007м³

Формат	Зона	Поз.	Обозначение	Наименование	Кол	Примечание
		44		Ригель 80х50 ℓ=1400	1	0,006м³
		45		Стропила 130х40 ℓ=2100	2	0,022м³
		46		Обшивка 130х25	2,2 м²	0,055м³
		47		Настил 130х40	3,3 м²	0,132м³
				Итого	-	9,875м³
				Вариант с двухскатной крышей		
		1		Стропила 50х180 ℓ=4220	12	0,456м³
		2		50х220 ℓ=4730	24	1,249м³
		7		Мауэрлат 100х100	23,6 п.м	0,236м³
		8		Верхний прогон ф200	15,4 п.м	0,484м³
		12		Стойка ф200 ℓ=1930	5	0,303м³
		13		Лежень 1/2 ф200	14,13 п.м	0,223м³
		47		Связи 50х100 ℓ=3930	4	0,079м³
		17		Накладка 40х180 ℓ=400	24	0,069м³
		18		Брусок 50х50 ℓ=500	18	0,023м³
		19		50х70 ℓ=400	10	0,014м³
		20		Кобылка 40х160 ℓ=1200	12	0,092м³
		23		Обрешетка 50х50	194,7 п.м	0,487м³
		24		Карнизный щит 50х150	137,3 п.м	1,011м³
		25		Коньковый брус 60х150	13,3 п.м	0,124м³
		26		Коньковая обреш. 50х150	55,2 п.м	0,414м³
		27		Диагональн. настил δ=25		2,767м³
		28		Обшивка фронтона δ=25		0,63м³
		29		Подшивка карниза δ=25		0,262м³
		30		Рейка 50х50	14,2 п.м	0,036м³
		31		Фанера (ДВП)		127,31м²
		48		Брус 100х100	13,6 п.м	0,176м³
				Итого		9,175м³

Взам. инв. № | Подпись и дата | Инв. № подл.

Привязан:

Инв. №

Н.контр	Султанов	
Нач.отд	Звездина	
ГИП	Немцев	
Зав.гр	Урманова	
Инж.	Ишкнеева	

Копир. Павлова

т.п. 144-000-965с.93 АС

Одноэтажный одноквартирный 4-комнатный жилой дом со стенами из вырубного кирпича усилен. ветчатым армир	Стадия	Лист	Листов
	Р.П.	32	
Спецификация к схеме распол. элементов крыши (вариант с четырехскатной и двухскат. крышей)	ТАДЖИКГИПРОСЕЛЬСТРОЙ		

Альбом I

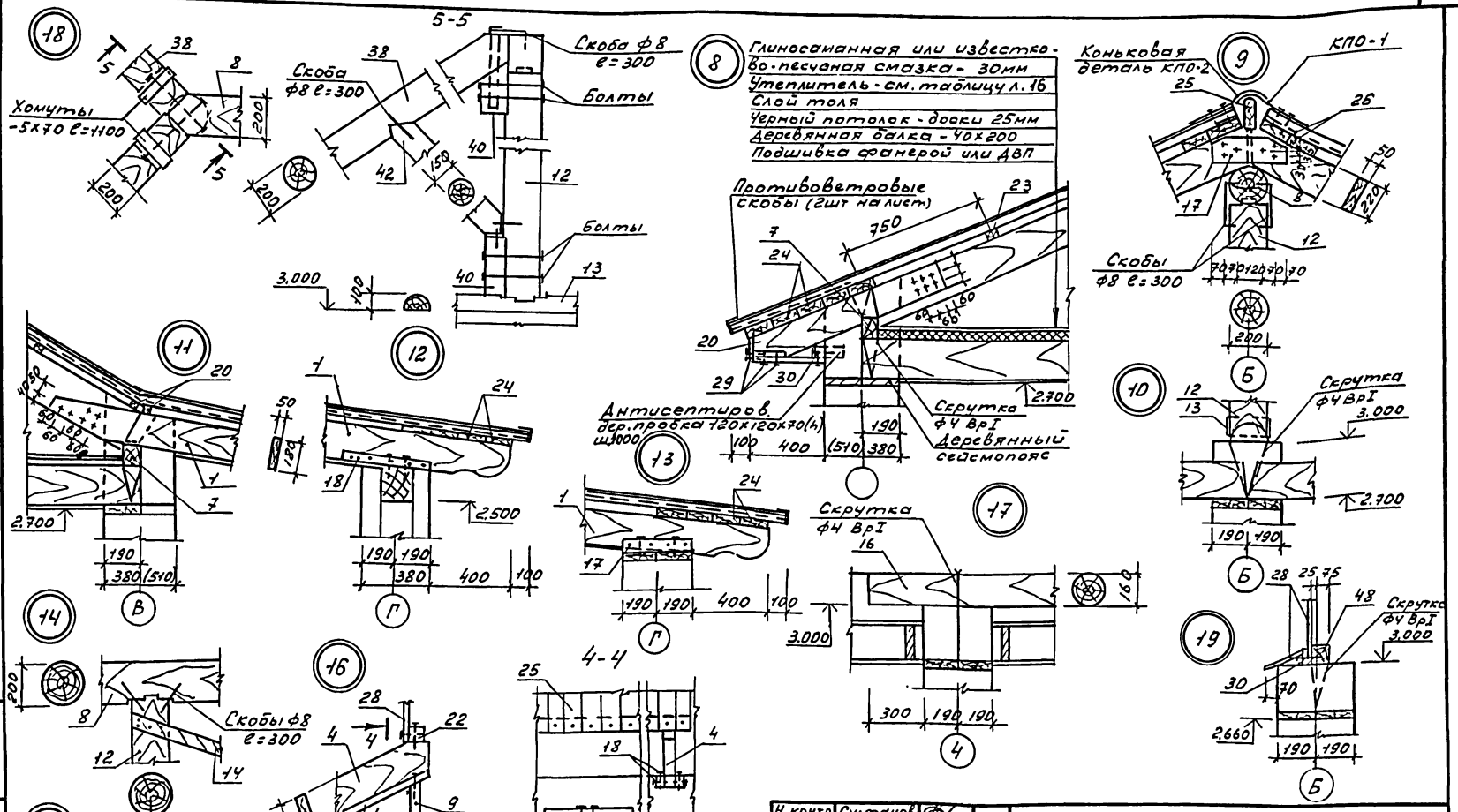

Привязан:

Инв. N°

Н. контр.	Султанов		
Нач. отд.	Звездина		
ГИП	Немцев		
Зав. гр.	Урманова		

Копир. Павлова

т.п. 144-000-965с.93

АС

Одноэтажный одноквартирный 4-комнатный жилой дом со стенами из сырцового кирпича, усиленными сетчатым армированием

Стадия	Лист	Листов
Р.П	33	

Узлы 8÷19

ТАДЖИКГИПРОСЕЛЬСТРОЙ

Инв. N подл. | Подпись и дата | Взам. инв. N

Альбом I

Схема армирования стен

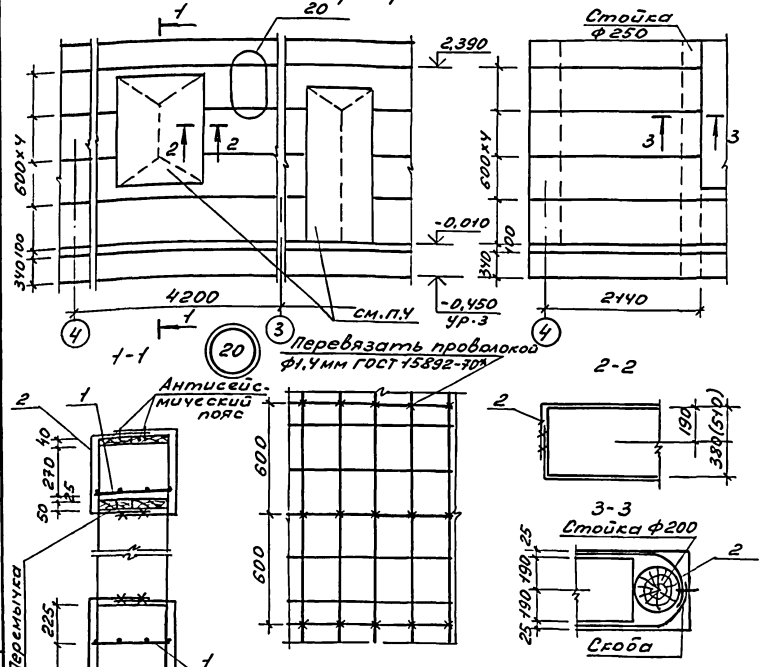

Спецификация к схеме армирования стен

Формат	Зона	Поз.	Наименование	Обозначение	Кол	Примеч
			Толщина наружных стен δ=380мм, сейсм. 7(8) баллов			
		1	л. 36	Сетка С-1	313,9	п.м.
		2	ГОСТ 8478-81*	С $\frac{3Bp I-(x200)+100}{3Bp I-(x250)+100}$ 2940	409,1 (509,5)	м2
			Толщина наружных стен δ=510мм, сейсм. 7 (8) баллов			
		1	л. 36	Сетка С-1	160,4	п.м.
		3	л. 36	С-2	156,6	п.м.
		2	ГОСТ 8478-81*	С $\frac{3Bp I-(x200)+100}{3Bp I-(x250)+100}$ 2940	411,5 (511,9)	м2

1. Для варианта сейсмичностью 8 баллов вертикальное армирование сетками выполняется по периметру всех стен с 2х сторон.
2. Горизонтальное армирование для 7,8 баллов одинаковое, выполняется по периметру всех стен на отметках -0,11; -0,01; 0,590; 1,190; 1,790; 2,390.
3. Для варианта сейсмичностью 7 баллов вертикальное армирование сетками выполнить с 2-х сторон по периметру всех наружных стен и в местах примыкания и пересечения как наружных так и внутренних стен на расстоянии 1,5м от оси.
4. В местах расположения оконных и дверных проемов сетки разрезать и загнуть внутрь проема. Противоположные концы сеток вертикального армирования связать между собой вязальной проволокой.

Ведомость расхода стали на элемент, кг

Марка элемента			Изд. армат. Ар-ра класса Вр-I ГОСТ 6727-80 ф3	Итого	Общий расход
Армирование стен	Толщина наружных стен δ=380мм	7б	311,3	311,3	311,3
		8б	361,5	361,5	361,5
	Толщина наружных стен δ=510мм	7б	330,8	330,8	330,8
		8б	381,0	381,0	381,0

Привязан:

Инв. №

Н. контр.	Султанов		АС
Нач. отд.	Звездина		т.п. 144-000-965с.93
ГИП	Немцев		
Зав. гр.	Романова		
Инж.	Гульмашева		

Копир. Павлова

Одноэтажный одноквартирный 4-комнатный жилой дом со стенами из силикатного кирпича усиленного армир.

Схема армирования стен

Стадия	Лист	Листов
	34	

ТАДЖИКГИПРОСЕЛЬСТРОЙ

Инв. № подл. | Подпись и дата | Взам. инв. №

Альбом I

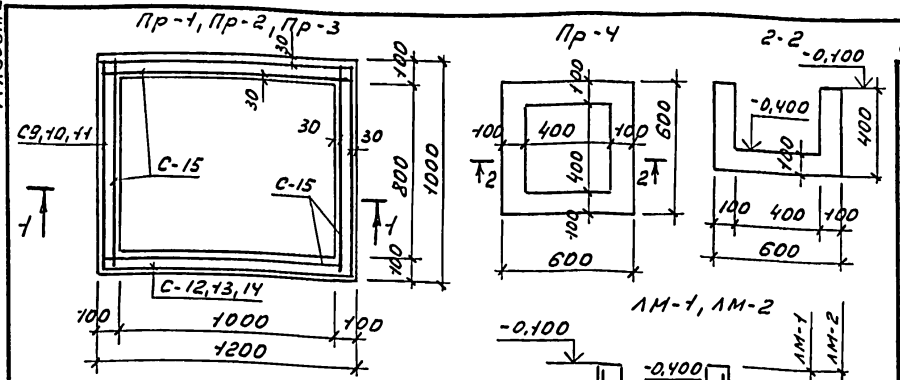

Спецификация на монолитные приямки, лотки и плиты

Формат	Зона	Поз.	Обозначение	Наименование	Кол.	Примеч.
				Приямок Пр-1		
				Сборочные единицы		
			л.37	Сетка С-9 (шт.)	1	
			л.37	-"- С-12 (шт.)	1	
			л.37	-"- С-15 (п.м.)	4,16	
				Материал: бетон В12,5		0,60 м³
				Приямок Пр-2		
				Сборочные единицы		
			л.37	Сетка С-10 (шт.)	1	
			л.37	-"- С-13 (шт.)	1	
			л.37	-"- С-15 (п.м.)	4,16	
				Материал: бетон кл В12,5		0,74 м³
				Приямок ПР-3		
				Сборочные единицы		
			л.37	Сетка С-11 (шт.)	1	
			л.37	С-14 (шт.)	1	
				С-15 (шт.)	4,16	
				Материал: бетон кл В12,5		0,66 м³
				Приямок ПР-4		
				Материал: бетон кл В12,5		0,1 м³
				Лоток ЛМ-1 (ЛМ-2)		
				Сборочные единицы		
			л.37	Сетка С-16 (С-17) п.м.	1	
				Материал: бетон кл.В12,5		0,12 (0,17) м³
				Плита ПК-1 (ПК-2)		
				Сборочные единицы		
			л.37	Сетка С-18 (С-19) шт.	1	
			л.37	Монтажн. петля МН-1 (шт)	2)	
				Материал: бетон кл В12,5		0,013 (0,022) м³

Ведомость расхода стали на элемент, кг

Марка элемента	Изделия арматурные						Общий расход
	Арматура класса						
	AI		AIII		Bp-I		
	ГОСТ 5781-82*		ГОСТ 5781-82*		ГОСТ 6727-80*		
	ф6	Итого	ф6	Итого	ф4	Итого	
ПР-1 (1шт.)			8,55	8,55	6,06	6,06	14,61
ПР-2 (1шт.)			10,2	10,2	6,8	6,8	17,0
ПР-3 (1шт.)			9,21	9,21	6,38	6,38	15,59
ЛМ-1 (1п.м)			1,4	1,4	0,7	0,7	2,1
ЛМ-2 (1п.м)			1,95	1,95	0,9	0,9	2,85
ПК-1 (1шт)	0,22	0,22	0,48	0,48	0,16	0,16	0,86
ПК-2 (1шт)	0,22	0,22	0,8	0,8	0,24	0,24	1,26

Инв. № подл. | Подпись и дата | Взам. инв. №

Привязан:

Инв. №

Н. контр	Султанов	
Нач. отд	Звездина	
ГИП	Немцев	
Зав. гр	Урманова	
Инж.	Миллер	

Копир. Павлова

т.п. 144-000-965с.93 АС

Одноэтажный однокорридорный 4-комнатный жилой дом со стенами из сырцового кирпича усилен. сетчатым армир	Стадия	Лист	Листов
	Р.П.	35	
Монолитные приямки ПР-1 ÷ Пр-4, лотки ЛМ-1, ЛМ-2 и плиты ПК-1, ПК-2	ТАДЖИКГИПРОСЕЛЬСТРОЙ		

Альбом I

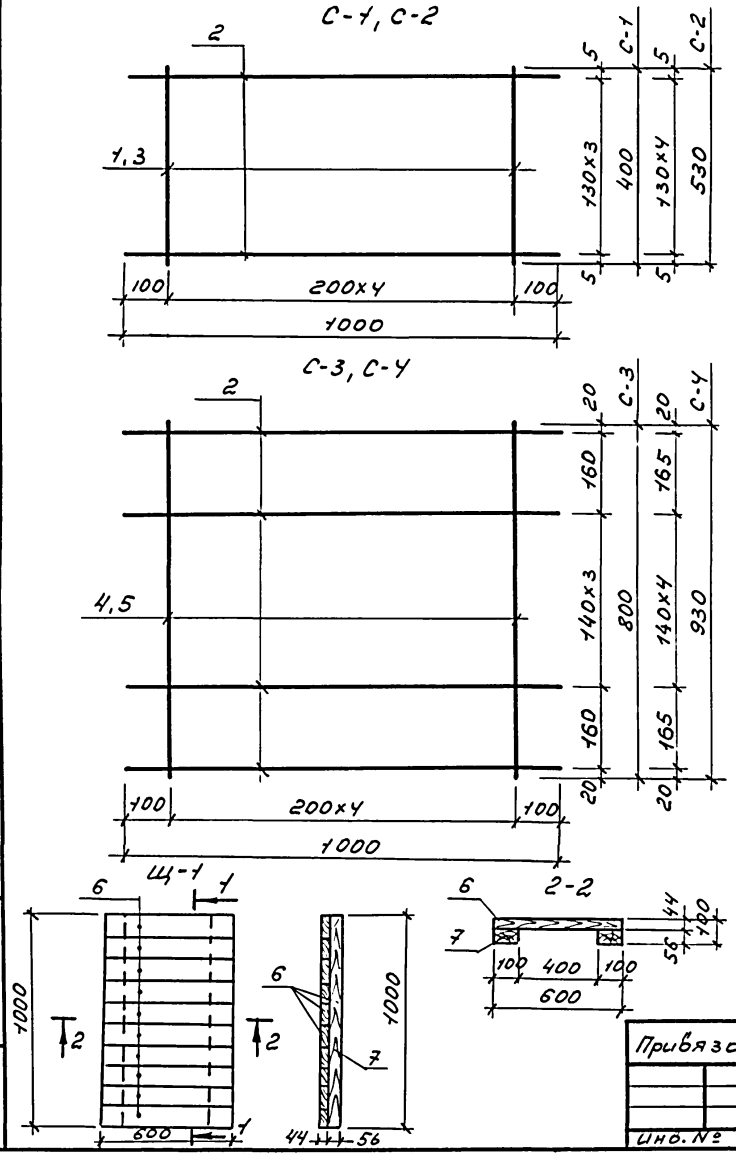

Спецификация на сетки С-1 ÷ С-4

Формат	Зона	Поз.	Обозначение	Наименование	Кол	Примеч.
				С-1		0,34кг
		1		ФЗВр-I ГОСТ6727-80* ℓ=400	5	0,02кг
		2		ℓ=1000	4	0,06кг
				С-2		0,45кг
		3		ФЗВр-I ГОСТ6727-80* ℓ=530	5	0,03кг
		2		ℓ=1000	5	0,06кг
				С-3		
		4		ФЗВр-I ГОСТ6727-80* ℓ=800	5	0,04кг
		2		ℓ=1000	6	0,06кг
				С-4		0,67кг
		5		ФЗВр-I ГОСТ6727-80* ℓ=930	5	0,05кг
		2		ℓ=1000	7	0,06кг

Спецификация древесины на Щ-1

Формат	Зона	Поз.	Обозначение	Наименование	Кол.	Примеч.
				Щ-1		
		6		Настил из досок 44×100, ℓ=600	10	0,03м3
		7		Брус 56×100, ℓ=1000	2	0,01м3

Привязан:

Инв. №

Н.контр.	Султанов	
Нач.отд	Звездина	
ГИП	Немцев	
Зав.гр	Урманова	
Инж.	Ишкнеева	

т.п. 144-000-965с.93

АС

Одноэтажный однокоартирный 4-комнатный жилой дом со стенами из сырцового кирпича, усилен. сетчатым армиром

Стадия	Лист	Листов
Р.П.	36	

Сетки С-1 ÷ С-4

ТАДЖИКГИПРОСЕЛЬСТРОЙ

Копир. Павлова

Взам. инв. №

Подпись и дата

Инв. № подл.

Альбом I

С-5, 6, 7, 8

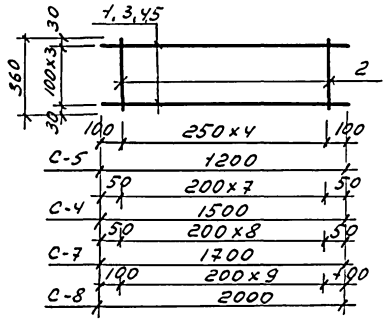

С-15

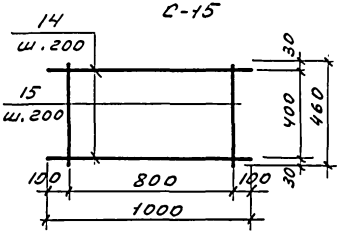

С-9 ÷ С-14, С-16, 17

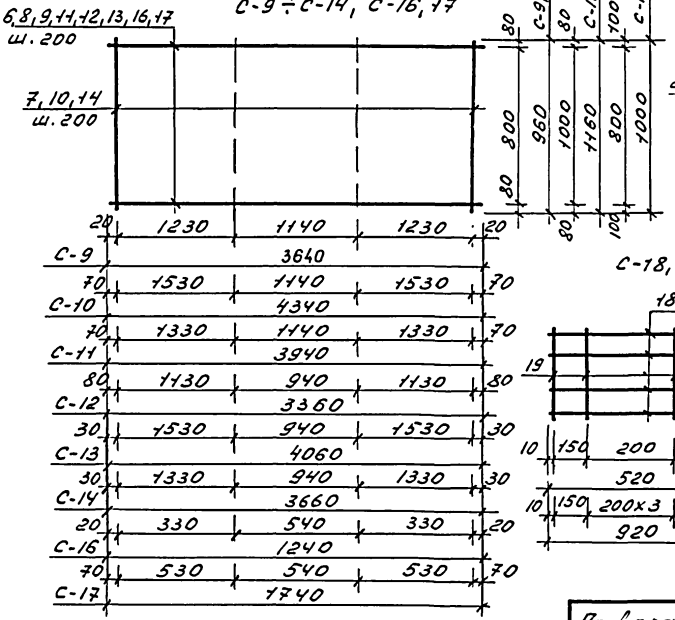

МН-1

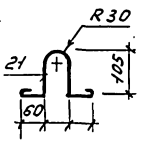

С-18, 19

Спецификация на сетки С-5 ÷ С-19, МН-1

Форма	Зона	Поз.	Обозначение	Наименование	Кол.	Приме-чание
				С-5, 6		1,78 ; 2,34кг
		1,3		ф10AII ГОСТ 5781-82* ℓ=1200,1500	2	0,74; 0,93кг
		2		ф5ВрI ГОСТ 6727-80* ℓ=360	5;8	0,06кг
				С-7, 8		2,64; 3,14кг
		4,5		ф10AII ГОСТ 5781-82* ℓ=1700,2000	2	1,05; 1,24кг
		2		ф5ВрI ГОСТ 6727-80* ℓ=360	9;11	0,06кг
				С-9, 10		5,95; 7,0кг
		6,8		ф6AIII ГОСТ 5781-82* ℓ=3610,4130	5	0,81; 0,96кг
		7		ф4ВрI ГОСТ 6727-80 ℓ=960	19,22	0,1кг
				С-11, 12		6,35; 6,37кг
		9,11		ф6AIII ГОСТ 5781-82* ℓ=3940,3380	5;6	0,87; 0,75кг
		7,10		ф4ВрI ГОСТ 6727-80* ℓ=960; 1160	20; 17	0,1 ; 0,11кг
				С-13, 14		7,71; 6,95кг
		12,13		ф6AIII ГОСТ 5781-82* ℓ=4060, 3660	6	0,9; 0,81кг
		10		ф4ВрI ГОСТ 6727-80* ℓ=1160	21;19	0,11кг
				С-15		0,55кг
		14		ф4ВрI ГОСТ 6727-80* ℓ=1000	3	0,1кг
		15		ℓ=460	5	0,05кг
				С-16, 17		2,1 ; 2,85кг
		16,17		ф6AIII ГОСТ 5781-82* ℓ=1240, 1740	5	0,28; 0,39кг
		14		ф4ВрI ГОСТ 6727-80* ℓ=1000	7;9	0,1кг
				С-18, 19		0,64; 1,04кг
		18,20		ф6AIII ГОСТ 5781-82* ℓ=520, 920	4	0,12; 0,20кг
		19		ф4ВрI ГОСТ 6727-80* ℓ=360	4;6	0,04кг
				МН-1		0,11кг
		21		ф6AI ГОСТ 5781-82* ℓ=600	1	0,11кг

Привязан:

Инв. №

Инв. № подл. | Подпись и дата | Взам. инв. №

Н. контр.	Султанов	
Нач. отд.	Звездина	
ГИП	Немцев	
Зав. гр.	Уманова	

т.п. 144-000-965с.93. АС

Одноэтажный одноквартирный 4-комнатный жилой дом со стенами из сырцового кирпича, усиленного сетчатым армированием

Стадия	Лист	Листов
Р.П.	37	

Сетки С-5 ÷ С-19 МН-1

ТАДЖИКГИПРОСЕЛЬСТРОЙ

Копир Паблова

Альбом I

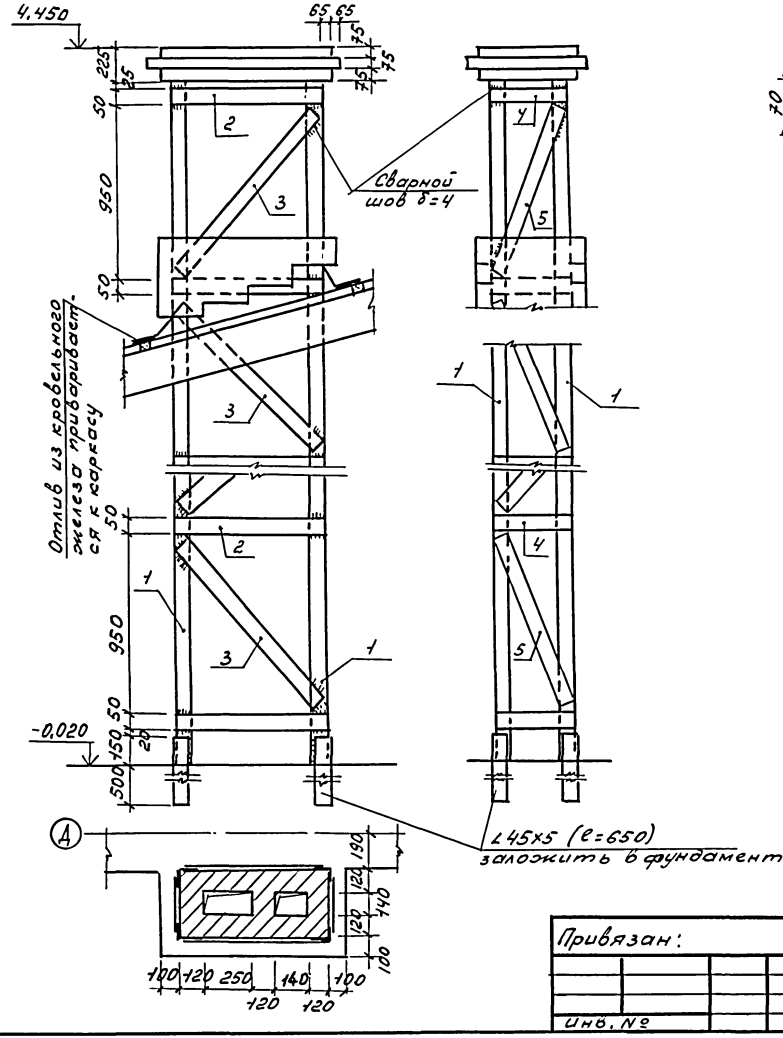

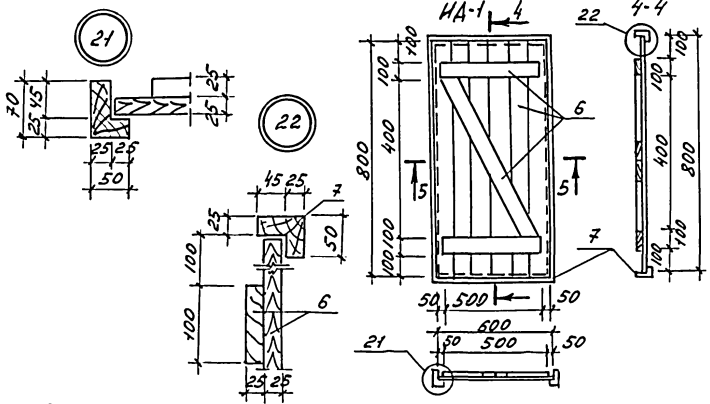

Спецификация на каркас дымовой трубы

Формат	Зона	Поз.	Обозначение	Наименование	Кол	Примеч. кг.
		1		∠45×5 ГОСТ 19771-74* ℓ=4220	4	14,22
		2		-50×5 ГОСТ 103-76* ℓ=750	10	1,47
		3		ℓ=1200	8	2,35
		4		ℓ=380	10	0,74
		5		ℓ=1000	8	1,96

Спецификация древесины на ИД-1

Формат	Зона	Поз.	Обозначение	Наименование	Кол.	Примеч.
		6		Полотно из досок 25×100		0,016 м³
		7		Коробка		0,04 м³

Привязан:

Инв. №

Н. контр.	Султанов		
Нач. отд.	Звездина		
ГИП	Немцев		
Зав. гр.	Урманова		
Инж.	Миллер		
Копир.	Паблова		

т.п. 144-000-965с.93

АС

одноэтажный однокварти рный 4-комнатный жилой дом со стенами из сырцового кирпича, усилен. сетчат. армиров.

Стадия	Лист	Листов
Р. П.	38	

Каркас дымовой трубы. Дверь ИД-1

ТАДЖИКГИПРОСЕЛЬСТРОЙ

Инв. № подл. | Подпись и дата | Взам. инв. №

Альбом I

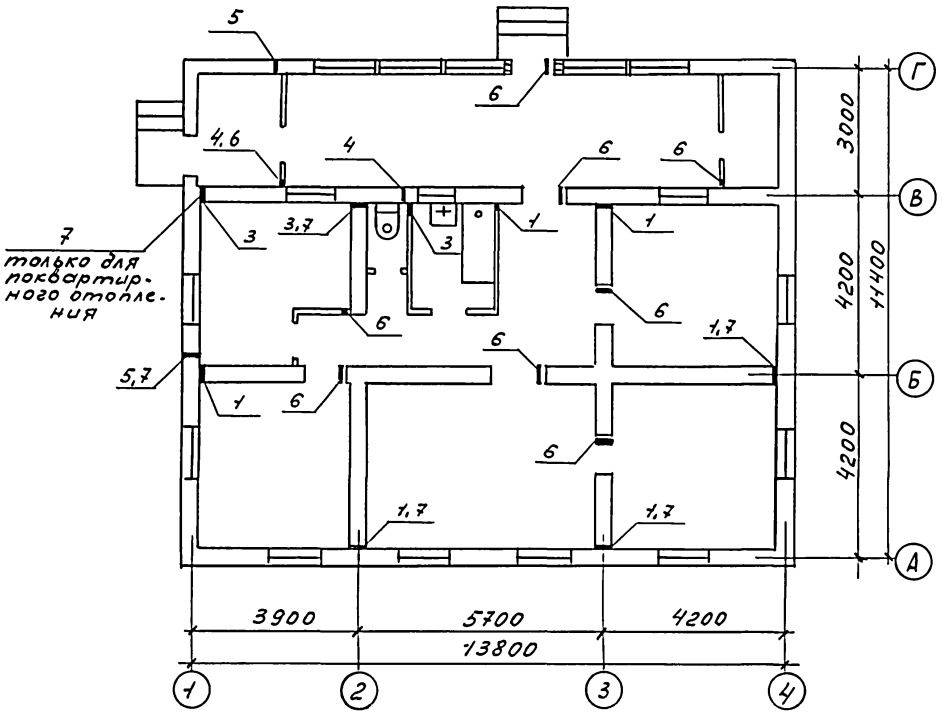

Экспликация отверстий

Тип отв.	Размеры, мм В	Размеры, мм Н	Отм. низа м	Назначение
1	100	100	0,150	ОВ
2	100	100	0,05	ВК
3	100	200	0,05	ОВ, ВК
4	100	150	0,05	ВК
5	100	100	2,45	ГС
6	50	50	2,45	СС, ЭО
7	100	100	2,45	ОВ

Н.контр	Султанов		т.п. 144-000-965с.93 АС
Нач.отд	Звездина		
ГИП	Немцев		
Зав.гр.	Чуманова		
Инж.	Миллер		
Копир.	Павлова		

Привязан:

Инв.№

Одноэтажный одноквартирный 4-комнатный жилой дом системами из рядового кирпича, усиленного сетчатым армированием	Стадия	Лист	Листов
	Р.П.	39	
Схема расположения отверстий	ТАДЖИКГИПРОСЕЛЬСТРОЙ		

Инв.№подл. | Подпись и дата | Взам.инв.№

Альбом I

Согласовано: АС Немцев; ОВ Финько; ЭС Новозовский

Нормоконтроль

Инв. № подл. | Подпись и дата | Взам. инв. №

Ведомость рабочих чертежей основного комплекта марки ВК

Лист	Наименование	Примечан
1	Общие данные	
2	План систем В1, Т3, К1. Схемы систем В1, Т3, К1	
3	План систем В1, Т3, К1. Схемы систем В1, К1	

Ведомость ссылочных и прилагаемых документов

Обозначение	Наименование	Примечан.
	Ссылочные документы	
серия 5.901-1	Водомерные узлы	
серия 2.110-2т вып.6	Р.Ч. герметизации вводов и выпусков	
серия 2.190-1/72 Вып.IV	Узлы и детали инженерного оборудования	
	Прилагаемые документы	
ВК, СО	Спецификация оборудован.	альбом II
ВК, ВМ	Ведомость потребности в мат-ах	альбом III

Основные показатели по чертежам водопровода и канализации

Наименование системы	Потребн. напор на вводе, м	Расчетный расход м³/сут.	м³/ч	л/с	Прил. расход л/с	Установ. мощность электродвигателей, кВт	Примечание
В1	10	1,08	0,42	0,27	—	—	централиз
Т3	10	0,72	0,53	0,32	—	—	горячее
К1	—	1,8	0,83	2,1	—	—	водоснабж
В1		1,08	0,61	0,39	—	—	местн. гор.
К1	—	1,08	0,61	1,99	—	—	водоснабж

Настоящий проект выполнен в соответствии с действующими нормами и правилами.

Гл. инженер проекта В.И. Немцев

Гл. инженер проекта привязки

Общие указания

Данный проект разработан согласно СНиП 2.04.01-85 и задания на проектирование в 2х вариантах: 1. Централизованное горячее водоснабжение (при закрытой системе отопления); 2. Местное горячее водоснабжение от котла КС-ТСВ-16, установленного в топочной.

Внутренний водопровод выполняется из стальных водогазопроводных легких оцинкованных труб, под накатку ф15...25мм. (ГОСТ 3262-75*) Подводки с сливным бачком унитазов - из полиэтиленовых труб ф20 ТУ 400-28-169-76.

Внутренняя канализация выполняется из пластмассовых канализационных труб ф50, 100мм (ГОСТ 22689.2-89)

Установку санитарно-технических приборов, монтаж и крепление стальных труб производить согласно СНиП 3.05.01-85, монтаж и крепление пластмассовых труб производить согласно СН 478-80 и серии 4.900-9.

Стальные трубы, прокладываемые открыто покрыть эмалевой краской за 2 раза под цвет стен, прокладываемые ниже отметки пола в канале, покрыть тепло и гидроизоляцией.

Трубы прокладываемые ниже отметки 0.000, при II типе просадочных грунтовых условий, предусмотрены в водонепроницаемых каналах в сторону контрольных колодцев. Проектом предусмотрены мероприятия для сейсмических районов, согласно СНиП 2.04.01-85, разделы 14 и 21.

Расход воды - наружное пожаротушение составляет 5л/с (при строительном объеме здания 498,61м³), Расход воды на поливку предусмотреть при привязке проекта с учетом прилегающих площадей.

Удельный расход стальных труб для систем В1 и Т3 составляет: для варианта с централизованным горячим водоснабжением - 0.52кг/м²; для варианта с местным горячим водоснабжением - 0.40кг/м² (контрольный показатель - 1,2кг/м²)

Стояки системы горячего водопровода (Т3 и Т4) покрыть тепло и гидроизоляцией.

Ввод водопровода и выпуск канализации выполнен с учетом требований Т. 3083 „Пособие по проектированию сетей водоснабжения и канализации зданий для районов с сейсмичностью 7 баллов и более" и „Пособие по проектированию сетей водоснабжения и канализации зданий для районов с сейсмичностью 7 баллов и более, сложных геологических условиях".

Привязан:

Инв. №

Н. контр.	Султанов	
Нач. отд	Шаропов	
ГИП	Немцев	
Гл. спец	Габитов	
Зав. гр.	Уморова	
Инж.	Бабышева	

Копир Поблова

ВК

т.п. 144-000-965с.93

Одноэтажный одноосевой жилой дом со стенами из сырцового кирпича, усиленными сетчат. армирован

Стадия	Лист	Листов
Р.П.	1	3

Общие данные

ГАДЖИКГИПРОСЕЛЬСТРОЙ

Альбом I

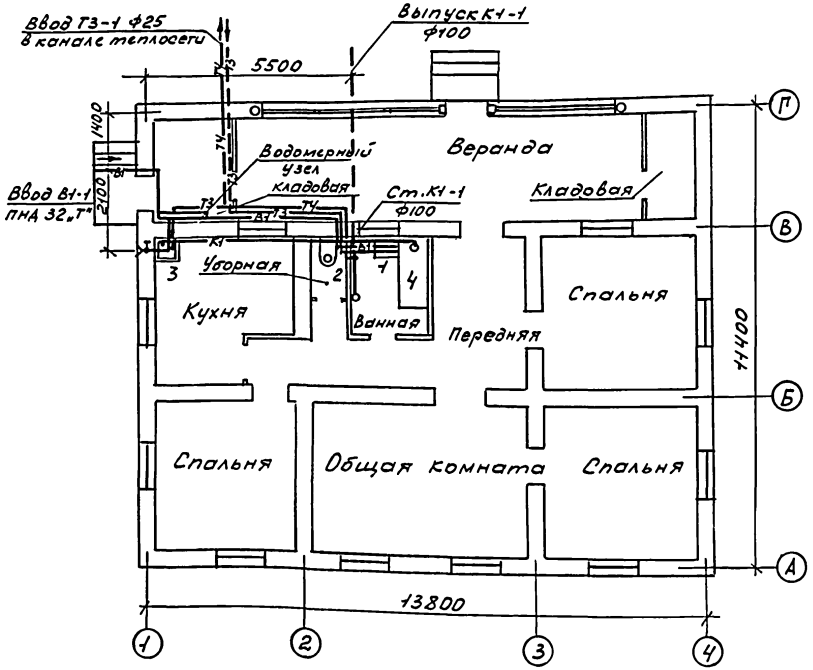

В1

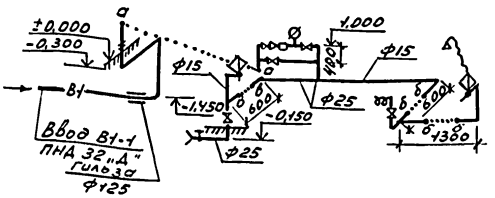

К1

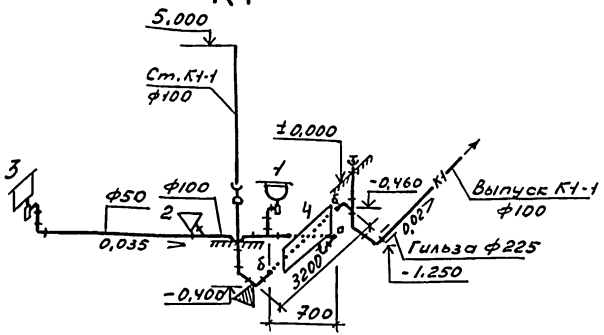

Т3

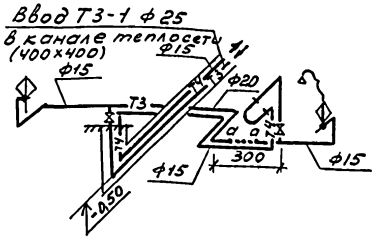

При привязке на грунтах II типа просадочности гильзу на вводе В1-1 и выпуске К1-1 аннулировать.

Н.контр.	Султанов		т.п. 144-000-965с.93		ВК
			одноэтажный однокварт. 4-комнатный жилой дом со стенами из сырцового кирпича, усилен. деревянным армир.	Стадия: Р.П.	Лист: 2	Листов:
Нач.отд	Шароглов		План, Схемы систем В1, Т3, К1 (центр. горячее водоснабжение)	ТАДЖИКГИПРОСЕЛЬСТРОЙ		
Гл.спец.	Габитов					
Зав.гр.	Умарова					
Инж.	Бабышева					

Привязан

Инв. №

Копир. Павлова

Инв.№подл. | Подпись и дата | Взам.инв.№

Альбом I

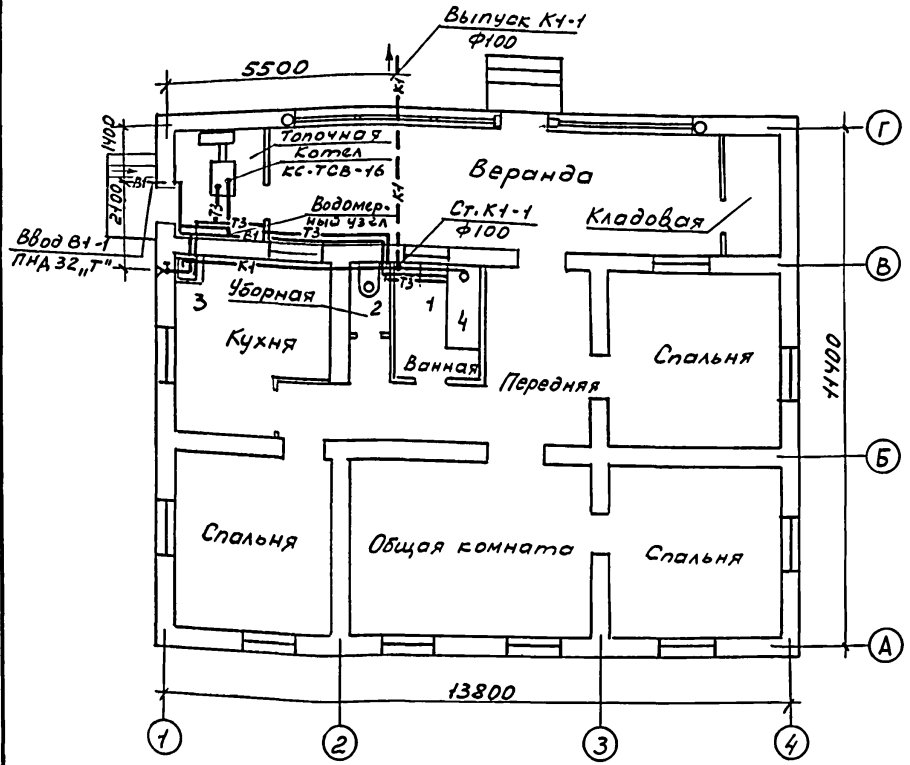

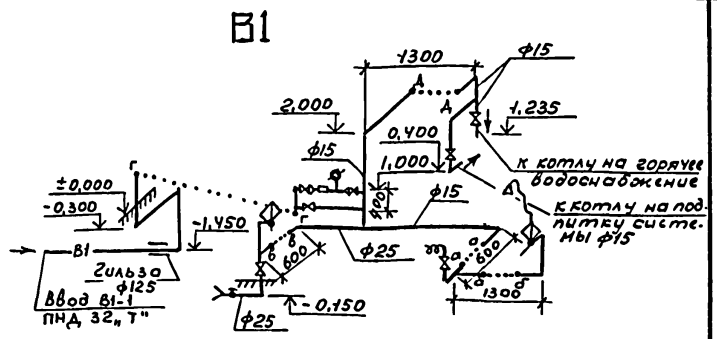

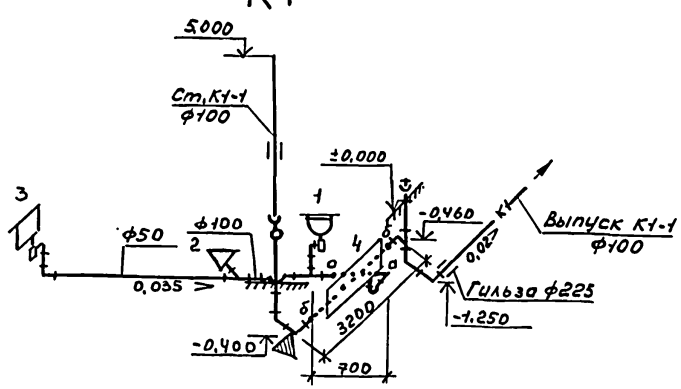

При привязке на грунтах II типа просадочности гильзу на вводе В1-1 и выпуске К1-1 аннулировать.

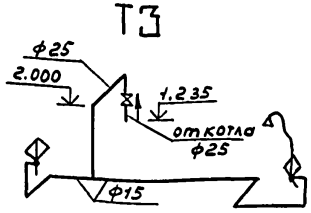

Н. контр.	Султанов			т.п. 144-000-965с.93	ВК
Нач. отд.	Шаропов			Одноэтажный одноквартирный 4-комнатный жилой дом со стенами из сырцового кирпича, усилен. сетчатым армиров.	Стадия: Р.П. / Лист / Листов
Гл. спец.	Габитов			План. Схемы систем В1, Т3, К1. (Местное гор. водоснабжение)	ТАДЖИКГИПРОСЕЛЬСТРОЙ
Зав. гр.	Умарова				
Инж.	Бабышева				

Привязан:

Инв. №

Копир. Павлова

Инв. № подл. | Подпись и дата | Взам. инв. №

Альбом I

Ведомость рабочих чертежей основного комплекта

Лист	Наименование	Примечан.
1	Общие данные (начало)	
2	Общие данные (окончание)	
3	План и схема системы отопления	
	(Вариант централизованного отопления)	
4	План и схема системы отопления	
	(вариант поквартирного отопления)	

Ведомость ссылочных и прилагаемых документов

Обозначение	Наименование	Примечан.
	Ссылочные документы	
с.Ч.904-69	Детали крепления санитарно-технических приборов и трубопроводов	
с.Ч.903-10 в.8	Грязевики абонентские	
с.1.494-10	Решетки щелевые регулирующие	
	Прилагаемые документы	
-ОВ, СО	Спецификация оборудования	
-ОВ, ВМ	Ведомость потребности в материалах	

Коэффициент теплопередачи К $\frac{ккал}{ч.м^2.град}$

Наименование ограждений	К
Наружная кирпичная стена б = 380 мм / б = 510 мм	1,12/0,9
Покрытие-основ. вариант-утеплитель-минераловатные плиты б = 60,80 мм б = 100 мм	0,38 0,33 0,30
Покрытие-вариант-утеплитель камыш или гузапая	0,42
б = 100 мм, б = 140 мм, б = 180 мм	0,37 0,33
Окна с двойным остеклением	2,5
Дверь наружная деревянная	4,0

Основные показатели по чертежам отопления и вентиляции

Наименование здания (сооружения), помещения	Объем м³	Периоды года при $t_н$, °С	Расход тепла, Вт (ккал/ч): На отопление осн. вар минераловатн. плиты	На отопление вариант камыш или гузапая	На горячее водоснабжение	Общий	Расчетные потери давления Па (кгс/м²)	Установлен. мощность эл. двигат. квт.	Удельные расходы на 1 м² общей площади по проекту контр.: Тепла ккал/ч.м²	Стали кг/м²	Поверхн нагревательных приборов экм/м²
Одноэтажный одноквартир. 4х комнатный жилой дом		-14	9821 (8445)	10022 (8618)	30820 (26500)	40641 (34945)	1,5790 (579)	—	1,90/140 2,90/139	1,14/4,5 3,11/4,5	0,17/0,37 0,15/0,34
Вариант-централизованное отопление		-20	10711 (9210)	10904 (9376)	30820 (26500)	41531 (35710)		—	1,99/146 2,99/145	1,14/4,5 3,11/4,5	0,20/0,39 0,16/0,36
Вариант поквартирного отопления		-25	12213 (10502)	12449 (10704)	30820 (26500)	43032 (37002)	2.220 (22)	—	1,112/153 2,112/151	1,14/4,5 3,11/4,5	0,23/0,40 0,19/0,37

Расчетные потери давления и удельные показатели приведены для основного варианта кровли.

Настоящий проект выполнен в соответствии с действующими нормами и правилами.

Гл.инженер проекта В.И. Немцев

Гл.инженер проекта привязки

Инв. №		
Н.контр	Султанов	
Нач.отд	Шаропов	
ГНП	Немцев	
Зав.гр	Финько	

Копир Павлова

Привязан:

т.п. 144-000-965с.93 ОВ

Одноэтажный одноквартирный 4х комнатный жилой дом со стенами из сырцового кирп. усил. сетч. армир.

Стадия	Лист	Листов
Р.П.	1	5

Общие данные (начало)

ТАДЖИКГИПРОСЕЛЬСТРОЙ

Согласовано: ВК Гадитов; ЭЛ Надеждин; АС Немцев

Нормоконтроль: Зав.гр Финько

Инв. № подл. | Подпись и дата | Взам. инв. №

Альбом I

Общие указания

Проект отопления и вентиляции жилого дома выполнен в соответствии со СНиП 2.08-01.89. Проект разработан для климатических районов с расчетными отопительными температурами наружного воздуха Тн.от. = -14°С; -20°С; -25°С; Теплоноситель - горячая вода с параметрами 95-70°С, поступающая из теплосети (вариант централизованного отопления) и от автоматизированного водогрейного котла КС-ТСВ-16, установленного в кладовой (топочной) при варианте поквартирного отопления. Система отопления принята однотрубная горизонтальная проточная (вариант централизованного отопления) и двухтрубная тупиковая с верхней разводкой (при поквартирном отоплении). Трубопровод отопления прокладывается над полом, а в местах прохождения через дверные проемы - в подпольном канале (централизованное отопление). При варианте поквартирного отопления подающий трубопровод прокладывается под потолком, обратный - над полом и в подпольном канале - при прохождении через дверные проемы. В качестве нагревательных приборов приняты конвекторы типа „комфорт - 20" (вариант централизованного отопления) и радиаторы „РСГ-2" - при поквартирном отоплении. На подводках к радиаторам устанавливаются регулирующие краны. Удаление воздуха из системы отопления производится кранами конструкции инженера Маевского, установленными на трубопроводе (при варианте централизованного отопления) и через расширительный бак (при варианте поквартирного отопления). Расширительный бак изготовить на месте в соответствии с данными размерами и схемой установки, верхнее днище (крышка) съемное. Заполнение системы отопления водой производить через обратный трубопровод отопления от водопровода или через расширительный бак вручную. В нерабочем состоянии и для уменьшения коррозии система отопления должна быть постоянно заполнена водой. На вводе, обратный главный стояк и трубы в подпольном канале покрываются изоляцией: а) антикоррозионное покрытие - масляно-битумное в 2 слоя по грунту ГФ-021; б) тепловая изоляция - ровинг (жгут) из стеклянных комплексных нитей $б_{из}$=30мм; в) покровный слой - стеклопластик рулонный РСТ-Х-М. Неизолированные трубопроводы и приборы отопления окрашиваются масляной краской за Граза. Для присоединения котла к дымовому каналу предусмотреть газоход ф140 длиной 0,5м из листовой стали б=1.0мм с последующей изоляцией асбестовым картоном б=30мм и затиркой цементным раствором. Вентиляция предусматривается приточно-вытяжная с естественным побуждением. Приток неорганизованный, через окна, двери. вытяжка из кухни, кладовой, ванной и уборной через шахты и решетки. Вентиляция жилых комнат за счет проветривания через форточки. Горячее водоснабжение при поквартирном отоплении осуществляется от котла КС-ТСВ-16. Монтаж систем отопления и вентиляции производить согласно СНиП 3.05-01-85.

Привязан

Инв. №

Н.контр	Султанов	
Нач.отд	Шароров	
ГИП	Немцев	
Зав.гр	Финько	

т.п. 144-000-965с.93

ОВ

одноэтажный одноквартирный жилой дом со стенами из сыр. кирпича, усиленными сетчатыми армированием

Стадия	Лист	Листов
Р.П.	2	

Общие данные (окончание)

ТАДЖИКГИПРОСЕЛЬСТРОЙ

Копир. Павлова

Инв.№подл. | Подпись и дата | Взам.инв.№

Альбом I

План

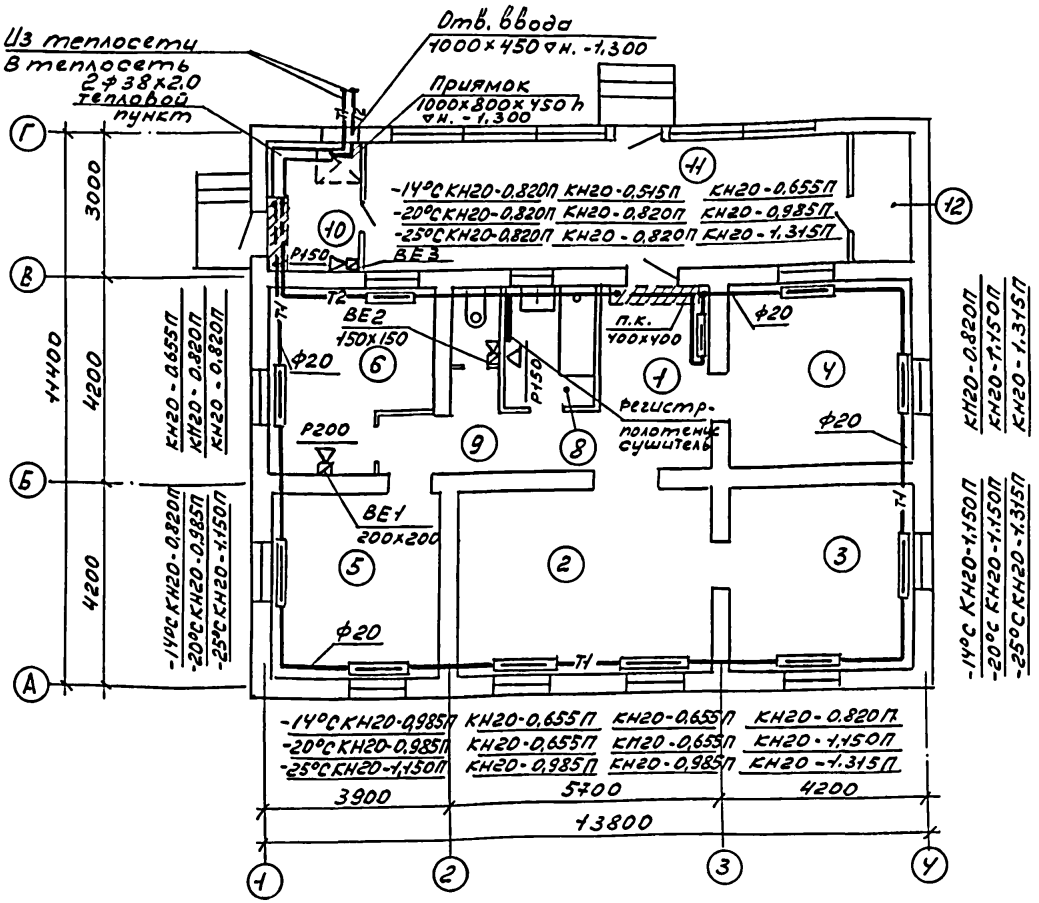

Экспликация помещений

№ по плану	Наименование	Площадь м2
1	Передняя	8,52
2	Общая комната	19,87
3	Спальня	14,21
4	Спальня	14,21
5	Спальня	13,08
6	Кухня	11,49
7	Ванная	4,35
8	Уборная	1,26
9	Коридор	6,22
10	Кладовая (топочная)	5,06(4,81)
11	Веранда	25,83(25,1)
12	Кладовая	3,01(2,83)

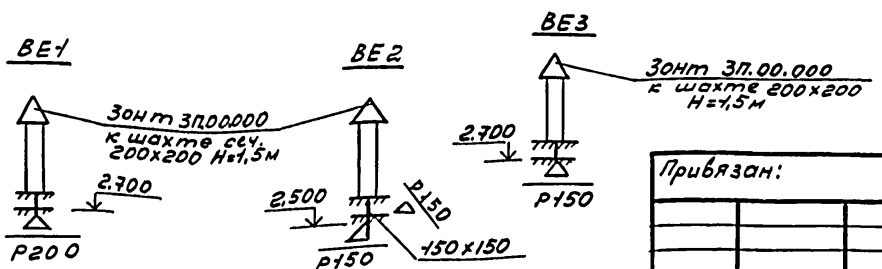

Привязан:

Инв. №

Н. контр.	Султанов	
Нач. отд	Шаропов	
ГИП	Немцев	
Зав. гр.	Финько	

Копир. Павлова

Т.п. 144-000-965с.93 ОВ

Одноэтажный одноквартирный 4-комнатный жилой дом со стенами из сырцового кирпича усиленного сетчатыми армированием

Стадия	Лист	Листов
Р.П.	3	

План системы отопления (вариант централизованного отопления)

ТАДЖИКГИПРОСЕЛЬСТРОЙ

Инв. № подл. | Подпись и дата | Взам. инв. №

Альбом I

План

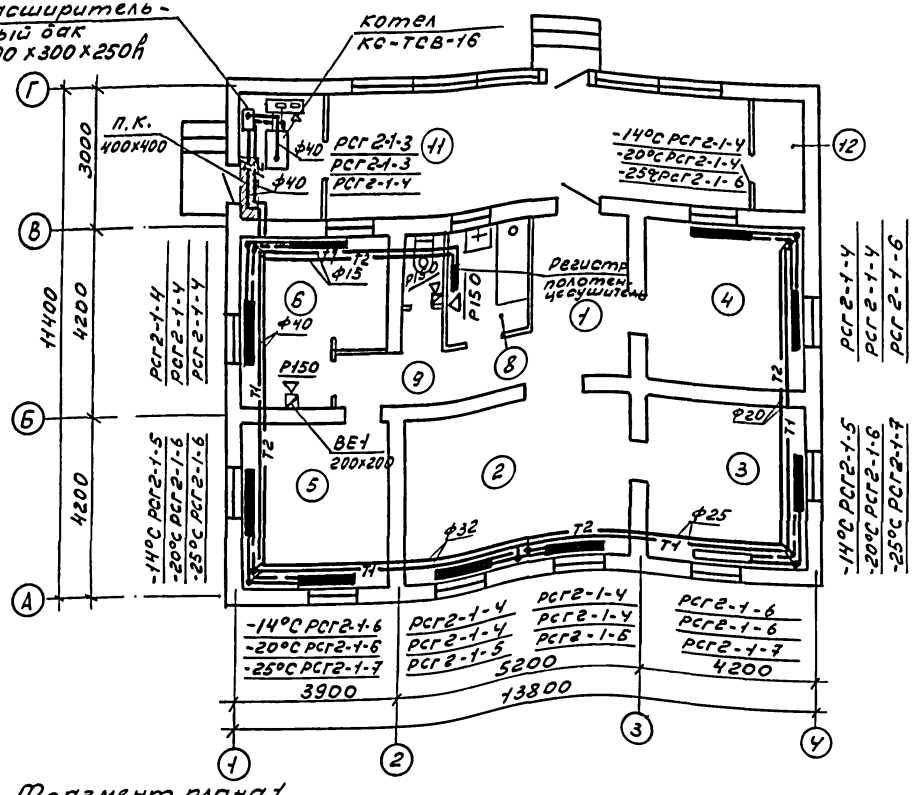

Экспликация помещений

№ по плану	Наименование	Площадь м²
1	Передняя	8,52
2	Общая комната	19,87
3	Спальня	14,21
4	Спальня	14,21
5	Спальня	13,08
6	Кухня	11,49
7	Ванная	4,35
8	Уборная	1,26
9	Коридор	6,22
10	Кладовая (топочная)	5,06(4,81)
11	Веранда	25,83(25,1)
12	Кладовая	3,01(2,83)

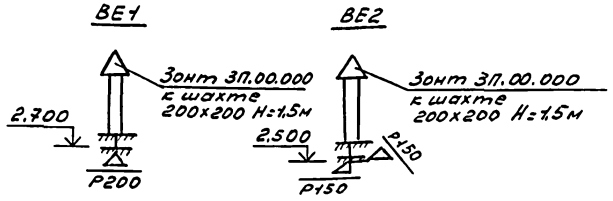

Фрагмент плана 1

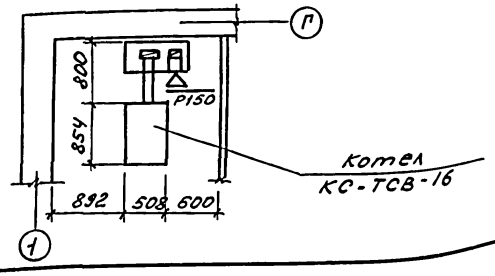

Привязан:

Инв. №

Н.контр	Султанов	
Нач.отд	Шаропов	
ГИП	Немцев	
Зав.гр	Фринько	

Копир. Павлова

т.п. 144-000-965с.93

ОВ

одноэтажный одноквартирный 4-комнатный жилой дом со стенами из сырцового кирпича, усилен. сетчат. арматурой

Стадия	Лист	Листов
Р.П.	4	

План системы отопления (Вариант поквартирного отопления

ТАДЖИКГИПРОСЕЛЬСТРОЙ

Инв. № подл. | Подпись и дата | Взам. инв. №

Альбом I

Схема системы отопления (вариант централизованного отопления)

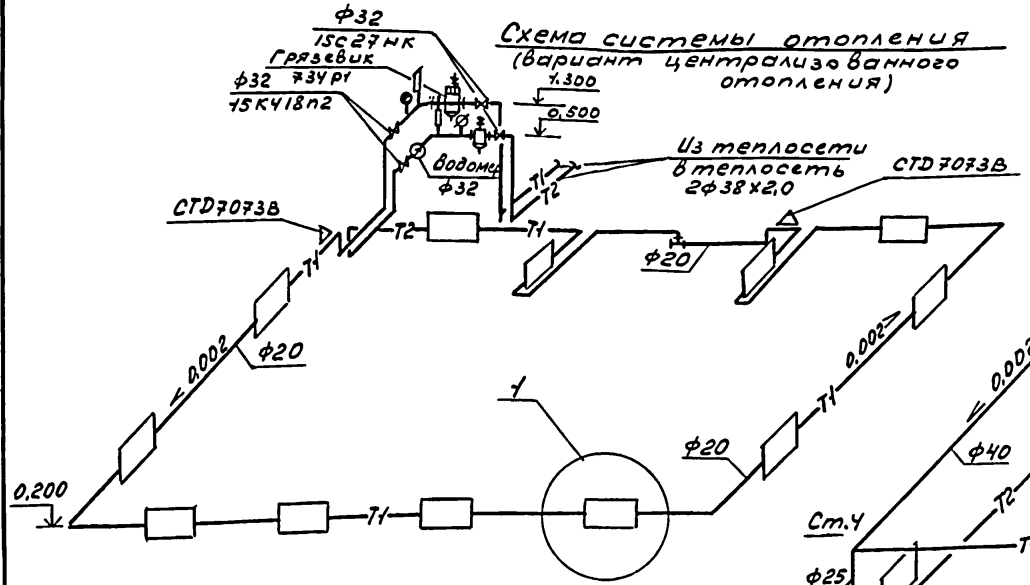

Схема системы отопления (вариант поквартирного отопления)

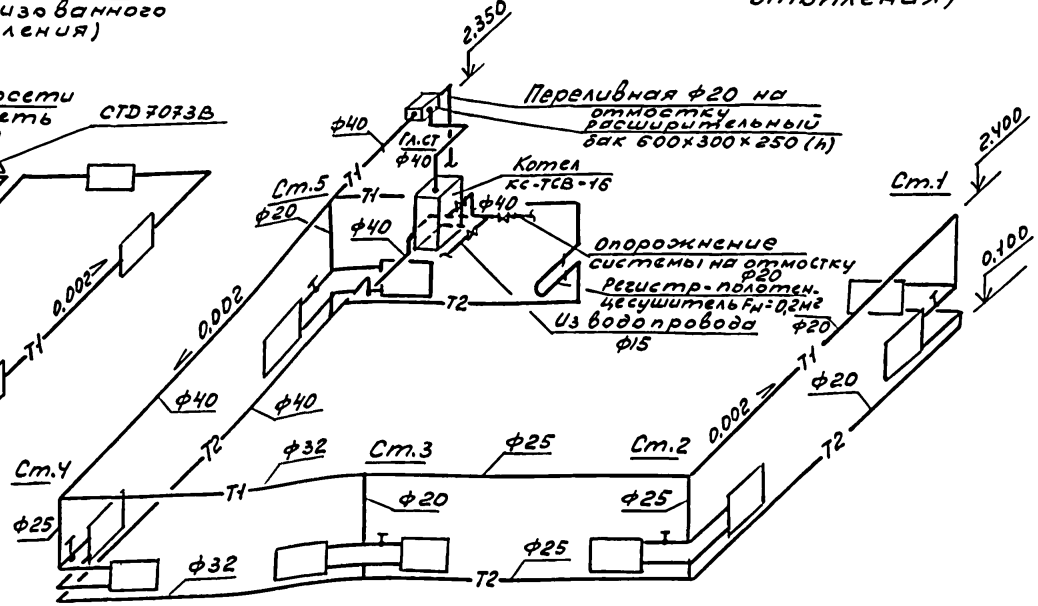

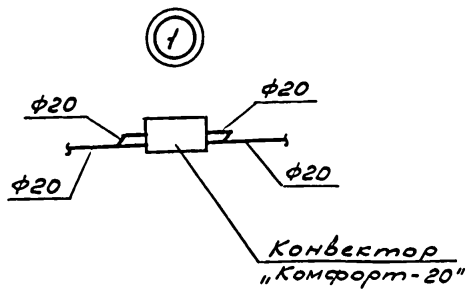

Расширительный бак

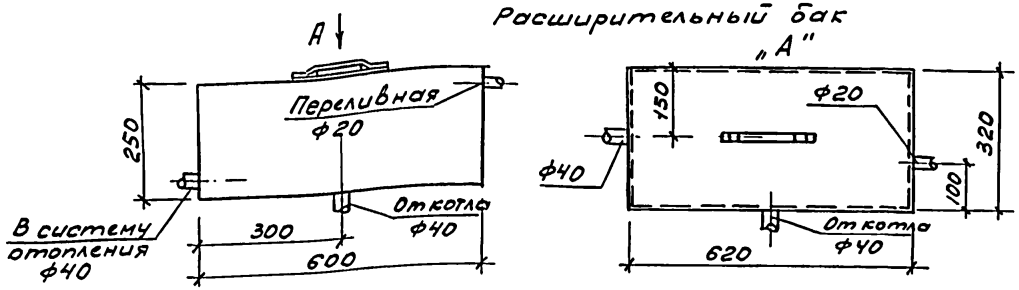

Н.контр.	Султанов		т.п. 144-000-965с.93		ОВ
Привязан			Одноэтажный одноквартирный 4-комнатный жилой дом со стенами из сырцового кирпича, усиленными сетчатым армированием	Стадия: Р.П.	Лист: 5	Листов:
Нач.отд	Шаропов				
ГИП	Немцев		Схемы систем отопления (варианты централизованного и поквартирного отопления)	ТАДЖИКГИПРОСЕЛЬСТРОЙ	
Зав.гр	Финько				
Инв.№					

Копир. Павлова

Инв.№подл. | Подпись и дата | Взам.инв.№

Альбом I

Ведомость рабочих чертежей основного комплекта „ЭО"

Лист	Наименование	Примечан
1	Общие данные	
2	План электроосвещения	

Ведомость ссылочных и прилагаемых документов

Обозначение	Наименование	Примеч.
	Ссылочные документы	
5.407-36	Установка осветительных щитков	Тяжпромэлектропроект
5.407-19	Установка одиночных светильников	—"—
	с лампами накаливания	
3.407-82	Вводы линий электропередачи до 1 кв в здания	Сельэнергопроект
	Прилагаемые документы	
ЭО.СО	Спецификация оборудования	Альбом

Общие указания

Исходными данными для разработки проекта являются чертежи архитектурно-строительной, технологической и сантехнических частей проекта.

Ввод в здание предусмотрен от н/в сети 380/220В кабелем АВВГ. Защита ввода предусматривается предохранителем, установленным на опоре н/в линии.

Учет электроэнергии осуществляется однофазным счетчиком типа СО-И449, поставляемый комплектно со щитком типа ЩКИ-8502 УХЛ4.

Групповая сеть электроосвещения выполняется проводом АППВ скрыто по стенам и проводом АППР по потолку. Предусматривается установка от пола в метрах:

1. Щитка электроосвещения – 1,5
2. Штепсельных розеток – 1,0
3. Выключателей – 1,5

К штепсельной розетке с заземляющим контактом на ток 10А, устанавливаемой в общей комнате и кухне прокладывается групповая линия проводом марки АППВ сечением 3х4мм², третья жила которого служит для зануления. Этот провод присоединяется к нулевому защитному проводнику до пакетного выключателя со стороны ввода.

Все электромонтажные работы выполнить в соответствии с действующими ПУЭ, ПТЭ, ПТБ и СН.

Условные обозначения не вошедшие в ГОСТ 21.614-82

ø колодка клемная

Настоящий проект выполнен в соответствии с действующими нормами и правилами.

Гл. инженер проекта В.И. Немцев

Гл. инженер проекта привязки

Согласовано: Немцев, Финько, АС, ОВ

Нормоконтроль: ЭО, Никодимов

Взам. инв. №

Подпись и дата

Инв. № подл.

Инв. №		
Н.контр.	Султанов	
ГНП	Немцев	
Нач.отд	Проценко	
Гл.спец	Никодимов	
Зав.гр.	Перевозчиков	
Инж.I к.	Диденко	

Копир. Павлова

Привязан:

т.п. 144-000-965с.93 ЭО

Одноэтажный одноквартирный 4-комнатный жилой дом со стенами из сырцового кирпича усилен. сетчатым армиров.

Стадия	Лист	Листов
Р.П.	1	2

Общие данные

ТАДЖИКГИПРОСЕЛЬСТРОЙ

Альбом I

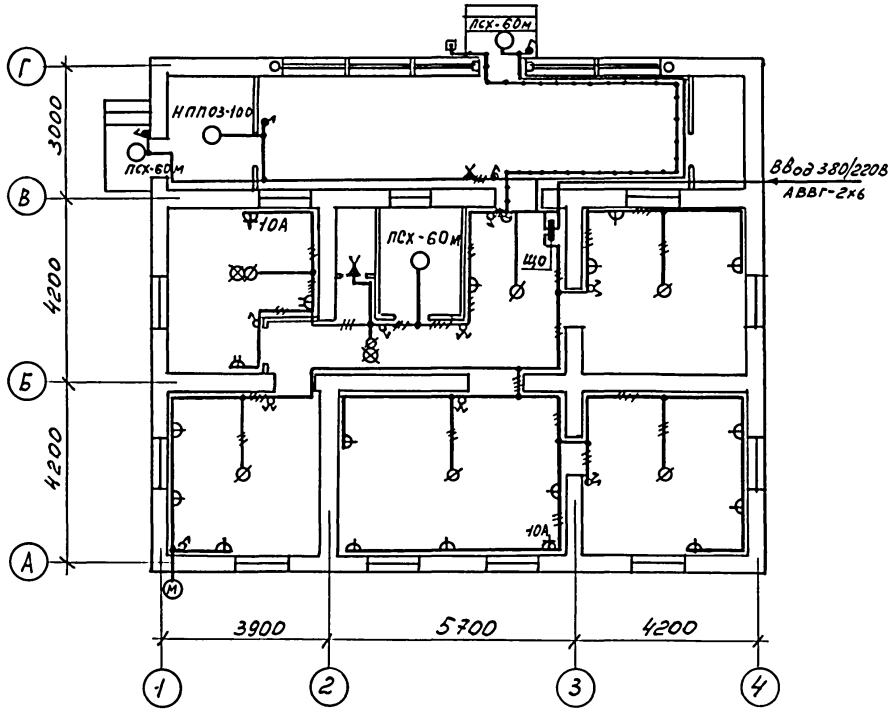

Данные о групповых щитках с автоматическими выключателями

Номер щитка	Тип	Установленная мощность, квт	Номера автоматических выключателей				Ток расцепителя, А	
			Однополюсные		Трехполюсные		На вводе	На линиях
			Занятые	Резервные	Занятые	Резервные		
ЩО	ЩКИ-8502УХЛ4	—	12	—	—	—	—	16
			—	3	—	—	—	25

Н.контр.	Султанов		Т.П. 144-000-965с.93 ЭО
ГИП	Немцев		
Нач.отд	Проценко		Одноэтажный одноквартирный 4-комнатный жилой дом со стенами из сырцового кирпича, усиленными сетчатым армированием. Стадия: Р.П. Лист: 2 Листов:
Гл.спец.	Никодимов		
Зав.гр.	Перевозчиков		План электроосвещения. ТАДЖИКГИПРОСЕЛЬСТРОЙ
Инж.Ic	Диденко		
Копир. Павлова			

Привязан:

Инв. N

Инв. N подл. | Подпись и дата | Взам. инв. N

Альбом I

Ведомость рабочих чертежей основного комплекта „СС"

Лист	Наименование	Примечан
СС-1	Общие данные	
СС-2	План сети радиофикации	

Ведомость ссылочных и прилагаемых документов

Обозначение	Наименование	Примечан
	Прилагаемые документы	
СС, СО	Спецификации оборудования	

Условные обозначения

- Радиорозетка
- Проводка радиофикации
- Универсальная коробка на плане
- То же, на схеме.

Общие указания

Радиофикация жилого дома осуществляется от местной радиотрансляционной сети. Ввод в здание воздушный с радиостойки проводом ПВЖ-1×1,4мм. Чердачная проводка выполняется проводом ПВЖ-1×1,4мм. открыто по стропилам. Внутридомовая проводка выполняется скрыто по стене под слоем штукатурки проводом ПТПЖ-2×1,2мм. Розетки следует устанавливать на высоте 50-100мм над плинтусами и на расстоянии не более 1м от розеток осветительной сети. Заземление радиостойки учитывается при проектировании наружных сетей.

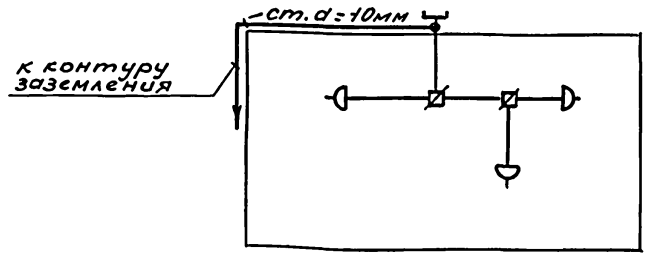

Схема расположения сети радиофикации

Настоящий проект выполнен в соответствии с действующими нормами и правилами.

Гл. инженер проекта В.И. Немцев
Гл. инженер проекта привязки

Инв. № подл. | Подпись и дата | Взам. инв. №

Привязан:

Инв. №

Н. контр.	Султанов	
ГИП	Немцев	
Нач. отд.	Проценко	
Гл. спец.	Комарова	
Инжен.	Абрамова	
Копир.	Павлова	

т.п. 144-000-965с.93 СС

Одноэтажный одноквартирный 4-комнатный жилой дом со стенами из сырцового кирпича, усилен. ветчат. армир.	Стадия	Лист	Листов
	Р.П.	1	2
Общие данные	ТАДЖИКГИПРОСЕЛЬСТРОЙ		

Альбом I

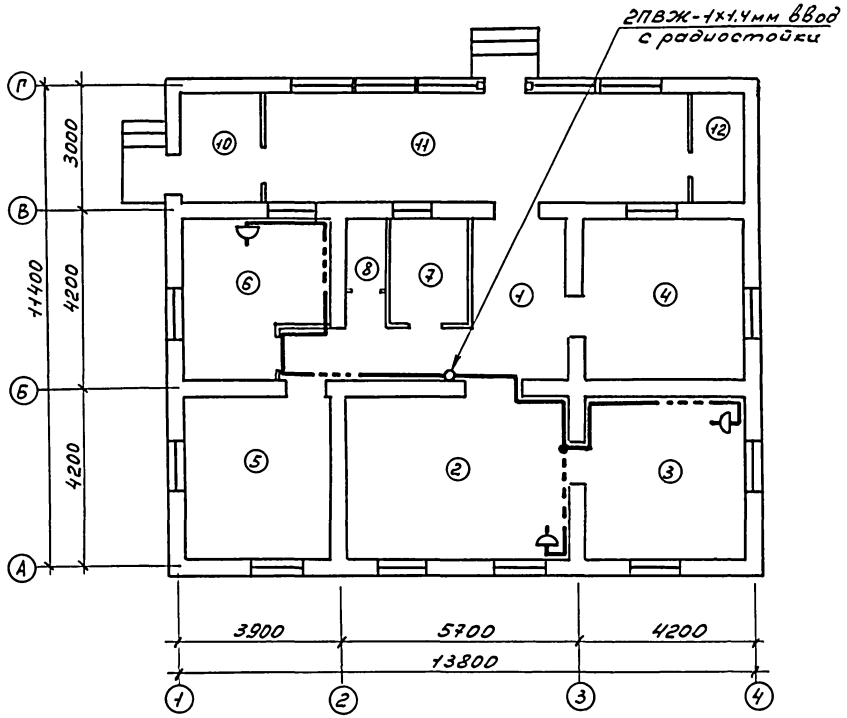

Экспликация помещений

Номер по плану	Наименование
1	Передняя
2	Общая комната
3	Спальня
4	Спальня
5	Спальня
6	Кухня
7	Ванная
8	Уборная
9	Коридор
10	Кладовая (молочная)
11	Веранда
12	Кладовая

Инв. № подл. | Подпись и дата | Взам. инв. №

Привязан:

Инв. №

Н. контр.	Султанов		
ГИП	Немцев		
Нач. отд	Проценко		
Гл. спец.	Комарова		
Инжен	Абрамова		

Копир. Павлова

т.п. 144-000-965с.93

СС

Стадия	Лист	Листов
Р.П.	2	

Одноэтажный однокварт. комнатный жилой дом со стенами из сырцового кирпича усл. сетчатым армир.

План сети радиофикации

ТАДЖИКГИПРОСЕЛЬСТРОЙ

Альбом I

Общие указания

Газоснабжение жилого дома разработано на основании задания главного инженера.

Источник газоснабжения - наружные сети газопровода природного газа или индивидуальная баллонная установка сжиженного газа (т.с.5.905-13)

Газ используется на пищеприготовление и отопление (вариант природного газа) и на пищеприготовление (вариант сжиженного газа). В кухне устанавливается 4-х горелочная газовая плита. В топочной устанавливается газовый водонагреватель типа АОГВ-17,4. и ГВС (вариант природного газа). Отвод продуктов сгорания от водонагревателя осуществляется в дымоход, расположенный в помещении топочной. От прибора дымоход выполняется из кровельной стали. Ниже места присоединения дымовыводящей трубы на дымоходе предусмотрен „Карман" с лючком (см.с. 5.905-10).

Газопровод принят из стальных водогазопроводных труб ГОСТ 3262-75 из стали гр.В. марки ст.1 кП2 ГОСТ 380-71.

Прокладка газопровода открытая. Отключающая арматура предусмотрена перед газовыми приборами.

Вентиляция кухни через форточки и вентканалы, топочной - через вентканалы (см. раздел ОВ)

После испытания газопровод покрыть синтетической краской.

Ведомость рабочих чертежей основного комплекта ГСВ

Лист	Наименование	Примечание
ГСВ-1	Общие данные	
ГСВ-2	План газопровода. Схема газопровода (природный газ)	
ГСВ-3	План газопровода. Схема газопровода (сжиженый газ)	

Ведомость ссылочных и прилагаемых документов

Обозначение	Наименование	Примечан.
	Ссылочные документы	
с.5.905-8	Узлы и детали крепления газопроводов	
с.5.905-10	Установка газовых приборов и аппаратов в жилых зданиях	
с.5.905-15	Оборудование, узлы и детали наружных газопроводов	
с.5.905-13	Индивидуальные и групповые баллонные установки сжижен. газа	
	Прилагаемые документы	
ГСВ.СО	Спецификация оборудования	

Основные показатели по рабочим чертежам марки ГСВ

Наименование помещения	Объем м³	Наименование агрегата	Кол	Расход газа, м³/ч: на агрегат	Расход газа, м³/ч: Общий	Давление газа	Примечание
Кухня	31	Плита ПГ-4	1	1,28 / 0,35	1,28 / 0,35	200 / 300	прир. газ / сжиж. газ
Топочная	13,7	АОГВ-17,4-3-у	1	1,77 / -	1,77 / -	200 / -	прир. газ / сжиж. газ

Настоящий проект разработан в соответствии с действующими нормами и правилами.

Гл. инженер проекта В.И. Немцев

Гл. инженер проекта привязки

Инв. № подл. | Подпись и дата | Взам. инв. №

Инв. №		
Н.контр.	Султанов	
Нач.отд	Звездина	
ГНП	Немцев	
Разраб.	Аскарова	

Копир. Павлова

Привязан:

т.п. 144-000-965с.93 ГСВ

одноэтажный одноквартирный 4-комнатный жилой дом со стенами из сырцового кирпича, усил. сетчатым армир.

Стадия	Лист	Листов
Р.П.	1	3

Общие данные

ТАДЖИКГИПРОСЕЛЬСТРОЙ

альбом I

План газопровода

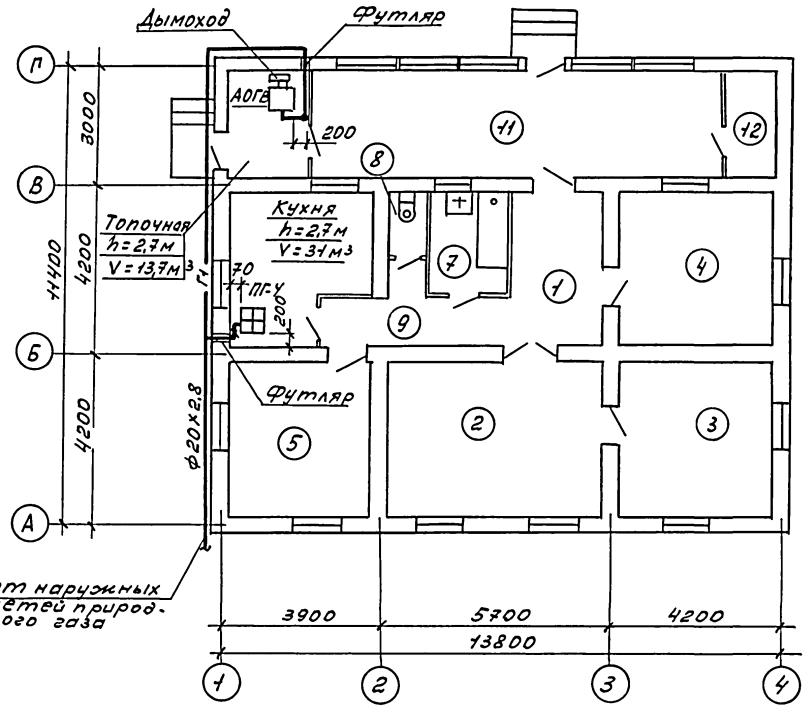

Схема газопровода

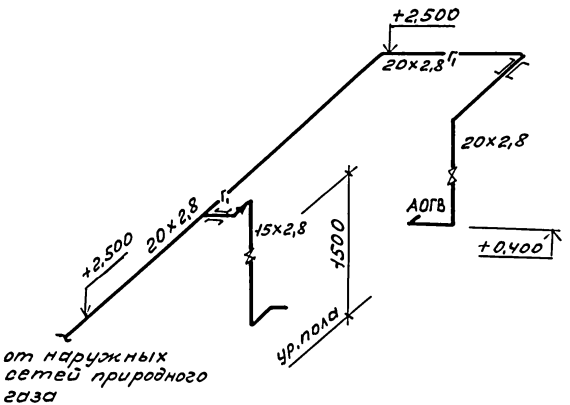

Двери кухни, выходящие в коридор, подрезать снизу на сечение не менее 0,02 м².

Н.контр.	Султанов		т.п. 144-000-965с.93		ГСВ
Нач.отд	Звездина		Одноэтажный одноквартирный 4-комнатный жилой дом со стенами из сырцового кирпича усилен. сетчатым армир.	Стадия	Лист	Листов
ГИП	Немцев			Р.П.	2	
Разраб	Аскарова		План газопровода Схема газопровода (природный газ)	ТАДЖИКГИПРОСЕЛЬСТРОЙ		

Привязан:

Инв.№

Копир. Павлова

Инв.№подл. | Подпись и дата | Взам.инв.№

Альбом I

План газопровода

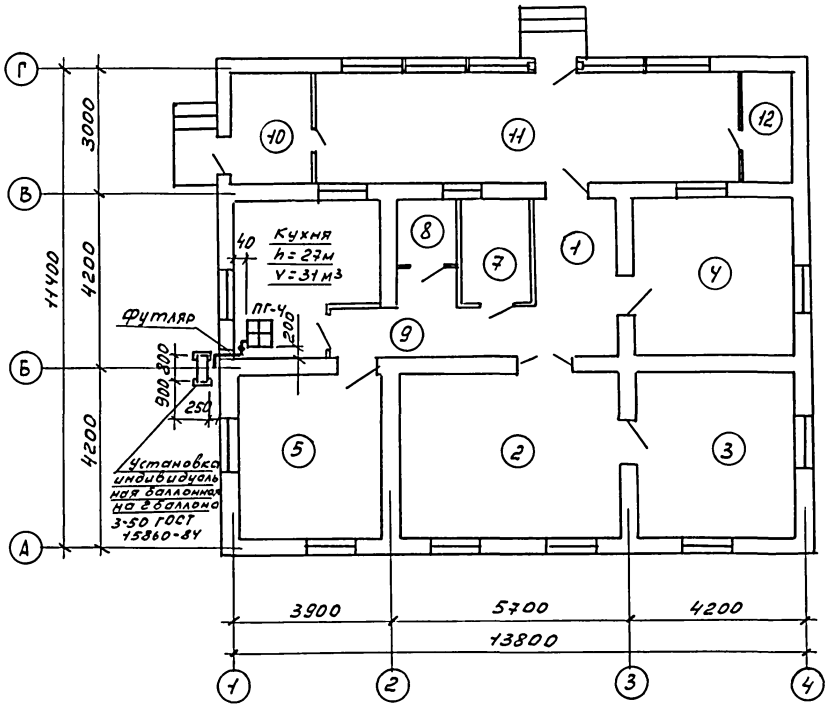

Схема газопровода

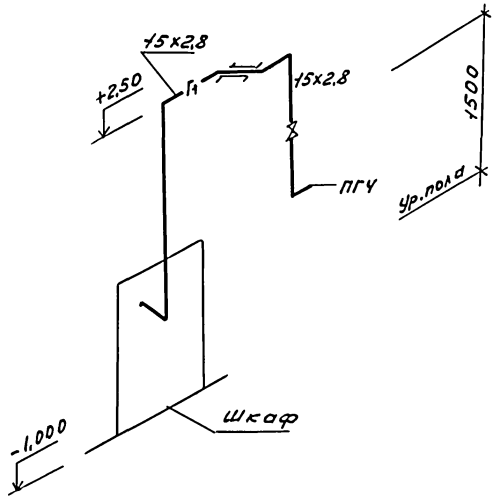

Двери кухни выходящие в коридор подрезать снизу на сечение не менее 0,02 м²

Н.контр.	Султанов			т.п. 144-000-965с.93			ГСВ
Привязан:				одноэтажный одноквартирный 4-комнатный жилой дом со стенами из сырцового кирпича, усилен. ветчатым армир	Стадия	Лист	Листов
Нач.отд	Звездина				Р.П.	3	
ГИП	Немцев			План газопровода Схема газопровода (сжиженный газ)	ТАДЖИКГИПРОСЕЛЬСТРОЙ		
Разраб	Аскарова						
Инв. №				Копир. Павлова			

Инв.№ | Взам.инв.№ | Подпись и дата

gost.e-ecolog.ru