ТИПОВОЙ ПРОЕКТ
144-000-964с 93

# ОДНОЭТАЖНЫЙ ОДНОКВАРТИРНЫЙ 3-КОМНАТНЫЙ ЖИЛОЙ ДОМ СО СТЕНАМИ ИЗ СЫРЦОВОГО КИРПИЧА, УСИЛЕННЫМИ СЕТЧАТЫМ АРМИРОВАНИЕМ

(ДЛЯ ИНДИВИДУАЛЬНЫХ ЗАСТРОЙЩИКОВ)

## АЛЬБОМ I


| | | |
|---|---|---|
| АС | АРХИТЕКТУРНО-СТРОИТЕЛЬНЫЕ РЕШЕНИЯ, | СТР 4 – 42 |
| ВК | ВНУТРЕННИЕ ВОДОПРОВОД И КАНАЛИЗАЦИЯ | СТР 43 – 45 |
| ОВ | ОТОПЛЕНИЕ И ВЕНТИЛЯЦИЯ | СТР 46 – 49 |
| ЭО | ЭЛЕКТРООСВЕЩЕНИЕ | СТР 50 – 51 |
| СС | СВЯЗЬ И СИГНАЛИЗАЦИЯ | СТР 52 – 53 |
| ГСВ | ГАЗОСНАБЖЕНИЕ | СТР 54 – 56 |


ЦП0186-01

gost.e-ecolog.ru

ТИПОВОЙ ПРОЕКТ

144-000-96 с 93

# ОДНОЭТАЖНЫЙ ОДНОКВАРТИРНЫЙ 3-КОМНАТНЫЙ ЖИЛОЙ ДОМ СО СТЕНАМИ ИЗ СЫРЦОВОГО КИРПИЧА, УСИЛЕННЫМИ СЕТЧАТЫМ АРМИРОВАНИЕМ

(ДЛЯ ИНДИВИДУАЛЬНЫХ ЗАСТРОЙЩИКОВ)

## АЛЬБОМ I

СОСТАВ ПРОЕКТА

| | |
|---|---|
| АЛЬБОМ I | АРХИТЕКТУРНО-СТРОИТЕЛЬНЫЕ РЕШЕНИЯ, ВНУТРЕННИЕ ВОДОПРОВОД И КАНАЛИЗАЦИЯ, ОТОПЛЕНИЕ И ВЕНТИЛЯЦИЯ, ЭЛЕКТРООСВЕЩЕНИЕ, СВЯЗЬ И СИГНАЛИЗАЦИЯ, ГАЗОСНАБЖЕНИЕ |
| АЛЬБОМ II | СПЕЦИФИКАЦИИ ОБОРУДОВАНИЯ |
| АЛЬБОМ III | ВЕДОМОСТИ ПОТРЕБНОСТИ В МАТЕРИАЛАХ |
| АЛЬБОМ IV | СМЕТЫ |

РАЗРАБОТАН Таджикгипросельстроем

ГЛ. ИНЖЕНЕР ИНСТИТУТА СУЛТАНОВ А.С.
ГЛ. ИНЖЕНЕР ПРОЕКТА НЕМЦЕВ В.И.

РАБОЧИЙ ПРОЕКТ УТВЕРЖДЕН И ВВЕДЕН В ДЕЙСТВИЕ ГОССТРОЕМ ТАДЖИКИСТАНА ПРИКАЗ N4 ОТ 30.03.93г.

Альбом I


| NN листов | Наименование листа | стр |
|---|---|---|
| | Содержание альбома (начало) | 2 |
| | Содержание альбома (окончание) | 3 |
| | Комплект АС | |
| 1 | Общие данные (начало) | 4 |
| 2÷9 | Общие данные (продолжение) | 5 ÷ 12 |
| 10 | Общие данные (окончание) | 13 |
| 11 | Примерный генплан | 14 |
| 12 | Фасады в осях 1-3; А-Г; 3-1; Г-А | 15 |
| | (основной вариант) | |
| 13 | Фасады в осях 1-3; А-Г; 3-1; Г-А | 16 |
| | (вариант с двухскатной крышей) | |
| 14 | Фасады в осях 1-3; А-Г; 3-1; Г-А | 17 |
| | (вариант с четырехскатной крышей) | |
| 15 | План стен | 18 |
| 16 | Разрез 1-1 | 19 |
| 17 | Спецификации заполнения проемов, перемычек, | 20 |
| | элементов крепления перегородок | |
| 18 | Ведомость отделки помещений | 21 |
| 19 | План расстановки мебели | 22 |
| 20 | Схема расположения фундаментов. | 23 |
| 21 | Схема котлована. Сечение фундаментов | 24 |
| 22 | Схемы расположения подпольных каналов | 25 |
| | (вариант - централизованное отопление) | |
| 23 | Схемы расположения подпольных каналов | 26 |
| | (вариант - поквартирное отопление) | |
| 24 | Схема расположения элементов покрытия и анти- | 27 |
| | сейсмического пояса | |
| 25 | Спецификация к схеме расположения элементов покрытия | 28 |

| NN листов | Наименование листа | Примечан. |
|---|---|---|
| | и антисейсмического пояса | |
| 26 | Узлы 2÷4 | 29 |
| 27 | Узлы 5÷7 | 30 |
| 28 | Схема расположения элементов крыши. Разрез 1-1; 2-2 | |
| | (основной вариант) | 31 |
| 29 | Спецификация к схеме расположения элементов крыши | 32 |
| | (основной вариант) | |
| 30 | Схема расположения элементов крыши | 33 |
| | (вариант с двухскатной крышей) | |
| 31 | Схема расположения элементов крыши | 34 |
| | (вариант с четырехскатной крышей) | |
| 32 | Спецификация к схемам расположения элементов | 35 |
| | крыши | |
| | (вариант с четырех и двухскатной крышей) | |
| 33 | Узлы 8÷19 | 36 |
| 34 | Схема армирования стен | 37 |
| 35 | Монолитные приямки ПР-1÷ПР-4; лотки ЛМ-1, ЛМ-2 | 38 |
| | и плиты ПК-1, ПК-2. | |


Взам. инв. N | Подпись и дата | Инв. N подл.

| | | | |
|---|---|---|---|
| привязан: | | | |
| | | | |
| | | | |
| | | | |
| инв. N | | | |
| Н. контр. | Султанов | | |
| | | | |
| | | | |
| | | | |
| | | | |
| | | | |
| Нач. отд. | Звездина | | |
| Г.и.п. | Немцев | | |
| Зав. гр. | Урманова | | |
| Инж. | Миллер | | |

т.п. 144-000-964с.93 АС

| | | | |
|---|---|---|---|
| Одноэтажный одноквартирный 3-комнатный жилой дом со стенами из сырцового кирпича, усиленными сетчатым армированием | Стадия | Лист | Листов |
| | Р.П. | 1 | |
| Содержание альбома (начало) | Таджикгипросельстрой | | |

Ц00186-01 3

Альбом I


| NN листов | Наименование листа | стр. |
|---|---|---|
| 36 | Сетки С-1÷С-4. Деревянный щит Щ-1. | 39 |
| 37 | Сетки С-5÷С-19, МН-1 | 40 |
| 38 | Каркас дымовой трубы. Дверь ИД-1. | 41 |
| 39 | Схема расположения отверстий | 42 |
| | Комплект ВК | |
| 1 | Общие данные | 43 |
| 2 | План. Схемы систем В-1, Т-3, К-1 | 44 |
| | (централизованное горячее водоснабжение) | |
| 3 | План. Схемы систем В-1; Т-3; К-1 | 45 |
| | (местное горячее водоснабжение) | |
| | Комплект ОВ | |
| 1 | Общие данные (начало) | 46 |
| 2 | Общие данные (окончание) | 47 |
| 3 | План и схема системы отопления | 48 |
| | (вариант централизованного отопления) | |
| 4 | План и схема системы отопления | 49 |

| NN листов | Наименование листа | стр. |
|---|---|---|
| | (вариант поквартирного отопления) | |
| | Комплект ЭО | |
| 1 | Общие данные | 50 |
| 2 | План электроосвещения | 51 |
| | Комплект СС | |
| 1 | Общие данные | 52 |
| 2 | План сети радиофикации | 53 |
| | Комплект ГСВ | |
| 1 | Общие данные | 54 |
| 2 | План газопровода. Схема газопровода. | 55 |
| | (природный газ) | |
| 3. | План газопровода. Схема газопровода. | 56 |
| | (сжиженный газ.) | |


| | | | |
|---|---|---|---|
| Инв. N подл. | Подпись и дата | Взам. инв. N | |

| | | | |
|---|---|---|---|
| привязан | | | |
| инв. N | | | |
| Н. контр. | Султанов | | |
| Нач. отд. | Звездина | | |
| Г.И.П. | Немцев | | |
| 1 Зав. гр. | Урманова | | |
| 1 Инж. | Миллер | | |

т.п. 144-000-964с.93 АС

| | | | |
|---|---|---|---|
| Одноэтажный одноквартирный 3-х комнатный жилой дом со стенами из сырцового кирпича, усилен. сетчатым армированием | Стадия | Лист | Листов |
| | Р.П. | 2 | |
| Содержание альбома (окончание) | Таджикгипросельстрой | | |

Ц00186-01 4

Альбом I

Ведомость рабочих чертежей основного комплекта „АС"

| Лист | Наименование | Примечание |
|---|---|---|
| 1 | Общие данные (начало) | 4 |
| 2÷9 | Общие данные (продолжение) | 5÷12 |
| 10 | Общие данные (окончание) | 13 |
| 11 | Примерный генплан | 14 |
| 12 | Фасады в осях 1-3; А-Г; 3-1; Г-А (основной вариант) | 15 |
| 13 | Фасады в осях 1-3; А-Г; 3-1; Г-А (вариант с двухскатной крышей) | 16 |
| 14 | Фасады в осях 1-3; А-Г; 3-1; Г-А (вариант с четырехскатной крышей) | 17 |
| 15 | План стен | 18 |
| 16 | Разрез 1-1 | 19 |
| 17 | Спецификация заполнения проемов, перемычек, элементов крепления перегородок | 20 |
| 18 | Ведомость отделки помещений | 21 |
| 19 | План расстановки мебели | 22 |
| 20 | Схема расположения фундаментов | 23 |
| 21 | Схема котлована. Сечения фундаментов | 24 |
| 22 | Схемы расположения подпольных каналов (вариант - централизованное отопление) | 25 |
| 23 | Схемы расположения подпольных каналов (вариант - поквартирное отопление) | 26 |
| 24 | Схема расположения элементов покрытия и антисейсмического пояса | 27 |
| 25 | Спецификация к схеме расположения элементов покрытия и антисейсмического пояса | 28 |
| 26 | Узлы 2÷4 | 29 |
| 27 | Узлы 5÷7 | 30 |
| 28 | Схема расположения элементов крыши. Разрез 1-1; 2-2 (основной вариант) | 31 |
| 29 | Спецификация к схеме расположения элементов крыши (основной вариант) | 32 |
| 30 | Схема расположения элементов крыши (вариант с двухскатной крышей) | 33 |
| 31 | Схема расположения элементов крыши (вариант с четырехскатной крышей) | 34 |
| 32 | Спецификация к схемам расположения элементов крыши (вариант с четырех и двухскатной крышей | 35 |
| 33 | Узлы 8÷19 | 36 |
| 34 | Схема армирования стен | 37 |
| 35 | Монолитные приямки ПР1÷ПР-4, лотки ЛМ-1, ЛМ-3 | 38 |
| | и плиты ПК-1, ПК-2 | 39 |
| 36 | Сетки С-1÷С-4. Деревянный щит Щ-1 | |
| 37 | Сетки С-5÷С-19; МН-1 | 40 |
| 38 | Каркас дымовой трубы. Дверь ИД-1. | 41 |
| 39 | Схема расположения отверстий | 42 |

Настоящий проект выполнен в соответствии с действующими нормами и правилами

Гл. инженер проекта: /В.И. Немцев/.

Гл. инженер проекта привязки:

Взам. инв. N

Подпись и дата

Инв. N подл.

| | | |
|---|---|---|
| инв. N | | |
| Н. контр | Султанов | |
| Нач. отд. | Звездина | |
| Г.И.П. | Немцев | |
| Зав. гр. | Урманова | |
| Инж. | Миллер | |

привязан:

т.п. 144-000-964с.93 АС

Одноэтажный одноквартирный 3-комнатный жилой дом со стенами из сырцового кирпича, усилен. сетчатым армированием

| Стадия | Лист | Листов |
|---|---|---|
| Р.П. | 1 | 39 |

Общие данные (начало)

„Таджикгипросельстрой"

Ц00186-01 5

Альбом I

## Ведомость основных комплектов рабочих чертежей

| Обозначение | Наименование | Примечание |
|---|---|---|
| АС | Архитектурно-строительные | |
| | решения | |
| ВК | Внутренний водопровод и канали- | |
| | зация | |
| ОВ | Отопление и вентиляция | |
| ЭО | Электроосвещение | Альбом I |
| СС | Связь и сигнализация | |
| ГСВ | Газоснабжение | |
| | | |

## Ведомость ссылочных и прилагаемых документов

| Обозначение | Наименование | Примечание |
|---|---|---|
| | Ссылочные документы | |
| 1.136-10 | Двери деревянные и внутренние для жи- | |
| | лых и общественных зданий | |
| 1.136-12 | Унифицированные деревянные фрамуги | |
| | для жилых и общественных зданий | |
| | Окна и балконные двери деревянные | |
| 1.136.5-23 | с двойным остеклением для жилых | |
| | зданий | |
| 2.144-1/88 | Узлы полов жилых зданий | |

| Обозначение | Наименование | Примечание |
|---|---|---|
| 2.130-2т Вып.2 | Детали стен и перегородок жилых | |
| | зданий | |
| | | |
| | | |
| | | |
| | | |
| | | |
| | Прилагаемые документы | |
| АС.ВМ | Ведомости потребности в материалах | Альбом III |
| | Сметы | Альбом IV |
| | | |
| | | |
| | | |

Инв.№ подл. | Подпись и дата | Взам.инв.№

привязан:

инв. №

| | | |
|---|---|---|
| Н.контр. | Султанов | |
| Нач.отд. | Звездина | |
| Г.и.п. | Немцев | |
| Зав.гр. | Уманова | |
| Инж. | Ишнеева | |

т.п. 144-000-964с.93 АС

Одноэтажный одноподъездный 3-комнатный этилов дома со стенами из сырцового кирпича, усиленного сетчатым армированием

| Стадия | Лист | Листов |
|---|---|---|
| Р.П. | 2 | |

Общие данные (продолжение)

Госгражданпроект Госгражданстрой

Ц.00186-01 6

Альбом I

## Ведомость спецификаций

| Лист | Наименование | Примечание |
|---|---|---|
| 17 | Спецификация заполнения проемов | |
| | Спецификация элементов крепления перегородок | |
| | Спецификация перемычек | |
| 20 | Спецификация к схеме расположения фундаментов | |
| 22 | Спецификация к схемам расположения подпольных | |
| | каналов | |
| | (вариант - централизованное отопление) | |
| 23 | Спецификация к схемам расположения подпольных | |
| | каналов | |
| | (вариант - поквартирное отопление) | |
| 25 | Спецификация к схеме расположения элементов | |
| | покрытия и антисейсмического пояса | |
| 26 | Спецификация на узлы 2÷4 | |
| 27 | Спецификация на узлы 5÷7 | |
| 29 | Спецификация к схеме расположения элементов | |
| | крыши | |
| | (основной вариант) | |
| | | |

| Лист | Наименование | Примечан. |
|---|---|---|
| 32 | Спецификация к схемам расположения элементов | |
| | крыши | |
| | (вариант с четырех и двухскатной крышей) | |
| 34 | Спецификация к схеме армирования стен | |
| 35 | Спецификация на монолитные приямки, лотки и плиты | |
| 36 | Спецификация на сетки С1÷С4. | |
| | Спецификация древесины на Щ-1 | |
| 37 | Спецификация на сетки С5÷С19, МН-1. | |
| 38 | Спецификация на каркас дымовой трубы | |
| | Спецификация древесины на ИД-1 | |
| | | |
| | | |
| | | |
| | | |
| | | |
| | | |
| | | |
| | | |

Инв. N подл. | Подпись и дата | Взам. инв. N

Привязан

Инв. N

| | | |
|---|---|---|
| Н. контр. | Султанов | |
| Нач. отд. | Звездина | |
| Г.и.п. | Немцев | |
| Зав. гр. | Урманова | |
| Инж. | Миллер | |

т.п. 144-000-964с.93 АС

Одноэтажный одноквартирный 3х комнатный жилой дом со стенами из сырцового кирпича, усилен. сетчатым армированием

| Стадия | Лист | Листов |
|---|---|---|
| Р.П. | 3 | |

Общие данные (продолжение)

Таджикгипросельстрой

Ц00186-01 7

## Технико - экономические показатели

| NN п/п | Наименование | Ед. изм. | Показатели |
|---|---|---|---|
| 1 | Жилая площадь | $м^2$ | 61.99 |
| 2 | Площадь летних помещений | $м^2$ | 27.16 / 26.42 |
| 3 | Общая площадь (с учетом летних помещений) | $м^2$ | 102.38 / 101.64 |
| 4 | Общая площадь (без учета летних помещений) | $м^2$ | 75.22 |
| 5 | Площадь застройки | $м^2$ | 135.7 / 140.65 |
| 6 | Строительный объем | $м^3$ | 394.88 / 428.34 |
| 7 | $K_1 = \frac{\text{жилая площадь}}{\text{общая площадь (с учетом летних помещ)}}$ | | 0.61 / 0.61 |
| 8 | $K_2 = \frac{\text{строительный объем}}{\text{жилая площадь}}$ | | 6.38 / 6.91 |
| 9 | Общая сметная стоимость | тыс. руб. | 19.01 |
| | в том числе: | | |
| | строительно-монтажных работ | тыс. руб. | 19.01 |
| 10 | Общая сметная стоимость на $1м^2$ общей площади (с учетом летних помещений) | | |
| 11 | Расход стали натуральной на $1м^2$ общей площади (с учетом летних помещений) | т | 0.006 |
| 12 | Расход стали приведенной к кл. А-I и Ст.3 на $1м^2$ общей площади (с учетом летних помещений) | т | 0.008 |
| 13 | Расход леса, приведенного к круглому лесу на $1м^2$ общей площади (с учетом летних помещений) | $м^3$ | 0.31 |
| 14 | Расход цемента, приведенного к марке 400 на $1м^2$ общей площади (с учетом летних помещений) | т | 0.078 |
| 15 | Расход электроэнергии на $1м^2$ общей площади в год (с учетом летних помещений) | квт.час | 44.83 |
| 16 | Расход тепла на $1м^2$ общей площади (без учета летних помещений) | ккал. час. $м^2$ | 100 / 140 |
| 17 | Расход черного металла на $1м^2$ общей площади здания (без учета летних помещений) на ОВ по проекту / контрольный | $\frac{кг}{м^2}$ | 1.34 / 4.5 |
| 18 | Расход черного металла на $1м^2$ общей площади здания (без учета летних помещений) на ВК а) водопровод по проекту / контрольный | $\frac{кг}{м^2}$ | 0.60 / 1.2 |
| 19 | Трудозатраты постоянные | ч. дн. | 250 |
| 20 | Трудозатраты на $1м^2$ общей площади (с учетом летних помещений) | ч. дн. | 2.44 |

Показатели в числителе даны для варианта с толщиной наружных стен 380 мм, в знаменателе - для варианта с толщиной наружных стен 510 мм.

Инв.№ подл. | Подпись и дата | Взам. инв.№

Привязан:

инв.№

| | | |
|---|---|---|
| Н.контр. | Султанов | |
| Нач.отд. | Звездина | |
| ГИП | Немцев | |
| Вед.гр. | Урманова | |
| Инж. | Миллер | |

т.п. 144-000-964с.93 АС

Одноэтажный одноквартирный 3-комнатный жилой дом со стенами из сборного кирпича, усиленный сетчатым армированием

| Стадия | Лист | Листов |
|---|---|---|
| Р.П. | 4 | |

Общие данные (продолжение)

Таджикгипросельстрой

## I Общая часть

Проект „Одноэтажного одноквартирного 3-комнатного жилого дома со стенами из керцового кирпича, усиленными сетчатым армированием" разработан на основании задания, утвержденного Госгипроектом от 11 октября 1991 года и плана по типовому проектированию на 1991-1992г.

Проект предназначен для строительства в сельской местности во II, III, IV климатических районах, с расчетной сейсмичностью 7, 8 баллов, на грунтах непросадочных и просадочных II типа. Грунты в основании согласно СН 227-82.

Основной вариант - сейсмичность 8 баллов, грунты непросадочные, централизованное отопление. Расчетная зимняя температура наружного воздуха минус 14°С, -20°С, -25°С. Нормативное значение веса снегового покрова - 70 кгс/см². Нормативное значение ветрового давления - 38 кгс/м²

Здание относится к III классу сооружений. Степень долговечности ограждающих конструкций - III. Степень огнестойкости - V. Здание оборудуется электроосвещением, санитарно-техническими системами отопления, вентиляции, холодного и горячего водоснабжения, канализации и слаботочными устройствами.

Источники питания:

Теплоснабжение - от наружных тепловых сетей (вариант поквартирная система отопления)

Холодное водоснабжение - от поселковой водопроводной сети

Горячее водоснабжение - от наружных тепловых сетей (вариант от котла КС-ТСВ-16)

Канализация - в поселковую канализационную сеть

Газоснабжение - от индивидуальной баллонной установки (вариант - природный газ)

Электроснабжение - от поселковых электросетей

Слаботочные устройства - от поселковой сети

## II Архитектурно-планировочные решения

Основные архитектурно-планировочные решения приняты согласно СНиП 2.08.01-89 „Жилые здания."

Здание жилого одноквартирного дома решено одноэтажным. Вход в дом решен со стороны двора через веранду.

В состав квартиры входят: передняя, общая комната, спальные комнаты, кухня, ванная, уборная, кладовая, веранда.

Дан примерный генплан приусадебного участка площадью 1200м² с возможным набором хозяйственных построек.

## III Наружная и внутренняя отделка

Стены с двух сторон от отм. -0.15 до отм. +0.15 (зона стыка сеток и повышенного увлажнения) штукатурятся цементным раствором М200 толщиной 2.5см. Выше отм. +0.15м стены штукатурятся цементно-глинопесчанным (либо цементно-известковопесчаным) раствором М-25.

Инв. № подл. | Подпись и дата | Взам. инв. №

| | | | | | |
|---|---|---|---|---|---|
| Н. контр. | Султанов | | | т.п. 144-000-964с. 93 | АС |
| Привязан: | | | | | |
| Нач. отд. | Звездина | | | Одноэтажный одноквартирный 3-комнатный жилой дом со стенами из керцового кирпича, усиленными сетчатым армированием. | Стадия: Р.П. / Лист: 5 / Листов: |
| Гл. п. | Немцев | | | | |
| Зав. гр. | Уразанова | | | Общие данные (продолжение) | Госгипгипросельстрой |
| Инв. № | Миллер | | | | |

Инв. №

Ц 00186-01 9

Альбом I

а) Наружная отделка

Основной вариант

Наружные поверхности стен после штукатурки белятся известью с добавлением цветных пигментов. Цветовая окраска фасадов выполняется в один цвет (голубой, зеленый или коричневый), но с различной тональностью. Выступающие русты 2 см и членения окрашиваются в коллер светлого цвета, заглубленные плоскости в коллер более темного цвета.

Цоколь отделывается бетоном под шубу или штукатурится под руст. Крыльца штукатурятся цементным раствором.

Все деревянные элементы (окна, двери и т.д.) окрашиваются белой эмалью за 2 раза.

Цветовые решения фасадов должны в каждом отдельном случае утверждаться авторами привязки проекта.

Вариант с двускатной крышей

Наружные поверхности стен после штукатурки белятся известью с добавлением цветных пигментов.

Цоколь отделывается бетоном под шубу или штукатурится под руст. Крыльца штукатурятся цементным раствором.

Вариант с четырехскатной крышей

Отделка наружных стен эдентична отделке в основном варианте, но предусматривает облицовку стен и над окнами мелкой плоской речной галькой. Цоколь облицовывается мелкой плоской речной галькой, промывается соляной кислотой и покрывается бесцветным лаком.

б) Внутренняя отделка

Внутренние поверхности стен после штукатурки белятся известью. Потолок подшивается фанерой и окрашивается эмалью. Внутренние поверхности стен ванной и уборной до нанесения отделочного слоя покрыть 3х процентным водным раствором гидрофобных кремнийорганических соединений ГКЖ-10.

Кухня (по длине кухонного фронта), ванная и уборная, где располагаются сан. приборы отделываются глазурованной керамической плиткой.

Коллера окраски или побелки всех помещений подбираются при привязки. Все столярные изделия окрашиваются эмалью светлых тонов за 2 раза.

Полы в жилых помещениях приняты дощатые по лагам. В ванной комнате и уборной - из керамической плитки, на веранде - бетонные.

Указания по отделке каждого помещения даны в ведомости отделки помещений (смотри лист АС-18)

| | | | |
|---|---|---|---|
| Н. контр. | Султанов | | т.п. 144-000-964с.93 АС |
| Нач. отд. | Звездина | | Одноэтажный одноквартирный 3х комнатный жилой дом со стенами из сырцового кирпича, усиленный сетчатым армированием |
| Г.и.п. | Немцев | | Стадия: Р.П. / Лист: 6 / Листов: |
| Зав. гр. | Урманова | | Общие данные (продолжение) |
| Инж. | Миллер | | Таджикгипросельстрой |

Привязан:

Инв. N подл. | Подпись и дата | Взам. инв. N

Инв. N

Ц00186-01 10

Альбом I

## IV Конструктивная часть

- Здание запроектировано одноэтажным.
- Фундаменты выполняются из монолитного бетона класса В 7.5
- Гидроизоляция из слоя цементного раствора составляет 1:2, толщиной 2см.
- Отмостка - асфальтобетонная шириной 0.7м - для непросадочных грунтов; и 2.0м - для грунтов II типа просадочности.
- Наружные и внутренние стены выполняются из сырцового кирпича марки не ниже „15" для семибальной зоны, марки „25" для восьмибальной зоны на глинопесчанном растворе марки „15."

Для обеспечения необходимой сейсмостойкости стены усиливаются горизонтальным и вертикальным сетчатым армированием.

Горизонтальные сетки укладываются по всему периметру здания на отметках: -0.11м, -0.01; 0,590; 1.190; 1.790; 2.390.

Горизонтальные сетки укладываются так, что крайние продольные стержни сеток выходят на 1см за плоскость стены с каждой стороны, а в углах и примыканиях стен сетки на 30см выводятся за плоскость здания и загибаются.

Вертикальные сетки устанавливаются с двух сторон стены от отметки -0.12м и замыкаются на деревянном сейсмопоясе. Все пересечения сеток горизонтального и вертикального армирования связываются вязальной проволокой.

В местах оконных и дверных проемов сетки разрезаются, загибаются и связываются между собой. Установка сеток приведена на листах АС-34. В зависимости от расчетной сейсмичности параметры армирования дифференцированы.

Перегородки - армокирпичные из глиняного полнотелого, пластического прессования кирпича М-75 на растворе М 50 и из гипсовых плит.

Покрытие - по деревянным балкам.

Кровля - из волнистых асбестоцементных листов по деревянной обрешетке и стропилам. Все деревянные элементы обработать специальным раствором для защиты от гниения и возгорания согласно указаниям глав СНиП II 25-80 и СНиП 3.03.01-87.

Полы - деревянные, керамические, бетонные.

Окна - по серии 1.136.5-23

Двери - по серии 1.136-10; 1.136.5-19; 1.136.5-10.

## V Рекомендации по организации строительных и монтажных работ.

Подготовительные работы осуществляются в соответствии с требованиями СНиП 3.01.01-85 „Организация строительного производства."

Работы по нулевому циклу должны осуществляться согласно СНиП 3.02.01-87 „Земляные сооружения, основания и фундаменты."

В виду незначительного объема строительно-монтажных работ перед отрывкой траншей под фундаменты проводятся работы по устройству внешних коммуникаций (водопровод, электрические сети).

Указанные коммуникации используются для нужд строительства.

Строительно-монтажные работы ведутся с соблюдением правил по технике безопасности в соответствии с требованиями СНиП III-4-80* „Техника безопасности в строительстве."

| | | | | | | | |
|---|---|---|---|---|---|---|---|
| Н. контр. | Султанов | | т.п. 144-000-964с.93 | | | | АС |
| Нач.отд. | Звездина | | Одноэтажный одноквартирный 3-комн. жилой дом со стенами из сырцового кирпича, усилен. сетчатым армированием. | Стадия | Лист | Листов | |
| Г.и.п. | Немцев | | | Р.П. | 7 | | |
| Зав.гр. | Урманова | | Общие данные (продолжение) | Таджикгипросельстрой | | | |
| Инж. | Миллер | | | | | | |

Привязан:

Инв.№ подл. | Подпись и дата | Взам.инв.№

Ц00186-01 11

Альбом I

Вопросы техники безопасности отражаются в проектах производства работ с учетом принятых методов выполнения видов работ.

Производство бетонных работ в зимних условиях при средней суточной температуре +5°С и минимальной температуре ниже 0°С должно осуществляться в соответствии с проектами производства работ или технологическими картами, разработанными с учетом требований СНиП 3.03.01-87 „Несущие и ограждающие конструкции".

## VI Рекомендации по привязке на просадочных грунтах.

При привязке к конкретным условиям следует руководствоваться указаниями СНиП 2.02.01-83г; СНиП 2.04.02-84г.

(Допустимая величина просадки с учетом осадки не должна превышать 8 см.)

Метод устранения просадочных свойств грунта принимается в зависимости от конкретных инженерно-геологических условий площадки строительства, а так же определяется технико-экономическим расчетом.

В проекте разработан вариант водозащитных мероприятий для строительства на грунтах II типа просадочности без устранения просадочных свойств грунта основания.

Для грунтов II типа просадочности предусмотреть грунтовую подушку.

| | | | |
|---|---|---|---|
| Н.контр. | Султанов | | |
| Нач. отд. | Звездина | | |
| Г.и.п. | Немцев | | |
| Зав. гр. | Урманова | | |
| Инж. | Миллер | | |

т.п. 144-000-964с.93 АС

Одноэтажный одноквартирный 3-комнатный жилой дом со стенами из сырцового кирпича, усиленный сетчатым армированием

| Стадия | Лист | Листов |
|---|---|---|
| Р.П. | 8 | |

Общие данные (продолжение)

Таджикгипросельстрой

Привязан:

Инв. N подл. | Подпись и дата | Взам. инв. N

Инв. N

Ц00186-01 12

Альбом 5

## Техническое обслуживание здания

Все работы по техническому обслуживанию здания выполнить согласно ВСН 58-88(р). Положение об организации и проведении реконструкции, ремонта и технического обслуживания зданий, объектов коммунального и социально-культурного назначения.

Выполнение указаний по техническому обслуживанию здания дает возможность жилищно-эксплуатационным организациям более квалифицированно осуществлять мероприятия по обеспечению нормативных сроков службы жилых зданий в каждом конкретном случае.

Основной работой жилищно-эксплуатационных организаций в данном направлении являются:

- своевременное проведение частичных и общих осмотров конструкций и инженерного оборудования;
- устранение в кратчайшие сроки всех неисправностей и нарушений, выявленных при осмотрах в периоды между плановыми текущими ремонтами;
- безусловное выполнение плановых текущих ремонтов.

Своевременное обнаружение неисправностей и нарушений и быстрое устранение их является основным показателем высокого качества работы жилищно-эксплуатационной организации.

В перечень основных работ по текущему ремонту зданий входят следующие мероприятия:

1. Устранение местных деформаций путем перекладки и усиления стен.
2. Восстановление отдельных гидроизоляционных участков стен
3. Смена отдельных участков ленточных фундаментов.
4. Замена отдельных участков отмосток по периметру зданий.

При частичных осмотрах обследуются элементы конструкций и инженерного оборудования и, одновременно в процессе осмотра, производится устранение выявленных мелких неисправностей, а также обязательная наладка и регулировка приборов и оборудования (регулировка кранов, устранение утечки воды, смена прокладок, набивка сальников в кранах, очистка сифонов, регулировка смывных бачков.)

Устранение незначительных неисправностей в системе отопления и горячего водоснабжения (замена стальных радиаторов при течи, осмотр и очистка грязевиков воздухосборников, вентилей, задвижек, очистка от накипи запорной арматуры и др.)

Устранение незначительных неисправностей электрических сетей. Проверка наличия тяги в дымовентиляционных каналах. Мелкий ремонт печей.

При общих осмотрах, проводимых весной и осенью, обследуются все стольные конструкции, инженерное оборудование и отделка.

Данные этих обследований являются исходным материалом при составлении объемных показателей для планового текущего ремонта, выполняемого 1 раз в 3 года, а также для определения объемов работ по подготовке домов к зиме.

Минимальная продолжительность эксплуатации до капитального ремонта для элементов жилых домов составляет:

| | |
|---|---|
| Фундаменты ленточные бетонные | - 60 лет |
| Стены глинобетонные | - 15 лет |
| Перекрытия деревянные по деревянным балкам чердачные | ~ 30 лет |
| Крыши: стропила и обрешетка | ~ 50 лет |
| Покрытия крыши: асбестоцементные волнистые листы | ~ 30 лет |
| Перегородки гипсобетонные | ~ 60 лет |

Инв.№ подл. | Подпись и дата | Взам.инв.№

привязан:

инв.№

| | | | | | |
|---|---|---|---|---|---|
| Н.контр. | Султанов | | т.п. 144-000-964с.93 АС | | |
| Нач.отд. | Звездина | | Одноэтажный однокварт. 3х комн. жилой дом с ветвями из сборного железобетона, усиленного сетчатым армированием | стадия | лист | листов |
| Гл.ин. | Немцев | | | Р.П. | 9 | |
| Зав.гр. | Уромова | | Общие данные (продолжение) | Таджикгипросельстрой | | |
| Инж. | Миллер | | | | | |

Ц.00186-01 13

Альбом I

| | |
|---|---|
| Двери и окна - переплеты | ~ 40 лет |
| Полы из керамической плитки по бетонному основанию | ~ 60 лет |
| Полы дощатые по грунту | ~ 20 лет |
| Крыльца бетонные с бетонными ступенями | ~ 20 лет |
| Трубопроводы холодной и горячей воды | ~ 30 лет |
| Трубопроводы канализации пластмассовые | ~ 60 лет |

Периодичность проведения осмотров элементов крыши жилых домов следующая:

| | |
|---|---|
| Крыши | ~ 3-6 месяцев |
| Каменные конструкции | ~ 12 месяцев |
| Деревянные конструкции | ~ 6-12 месяцев |
| Дымоходы и дымовые трубы | ~ 3. месяца |
| Вентиляционные каналы | ~ 12 месяцев |
| Внутренняя и наружная отделка | ~ 6-12 месяцев |
| Полы | ~ 12 месяцев |
| Системы водопровода, канализации, горячего водоснабжения | ~ 3-6 месяцев |
| Котлы | ~ 2 месяца |
| Скрытая электропроводка | ~ 6 месяцев |

| | | | | | | | |
|---|---|---|---|---|---|---|---|
| Н.контр. | Султанов | | т.п. 144-000-964с.93 | | | АС | |
| Нач.отд. | Звездина | | Одноэтажный одноквартирный 3х комнатный жилой дом со стенами из сырцового кирпича, усиленным сетчатым армированием | Стадия | Лист | Листов | |
| Г.И.П. | Немцев | | | Р.П. | 10 | | |
| Зав.гр. | Урманова | | Общие данные (окончание) | Таджикгипросельстрой | | | |
| Инж. | Миллер | | | | | | |

Инв.N подл. | Подпись и дата | Взам.инв.N

привязан

инв.N

Ц00186-01 14

Альбом I

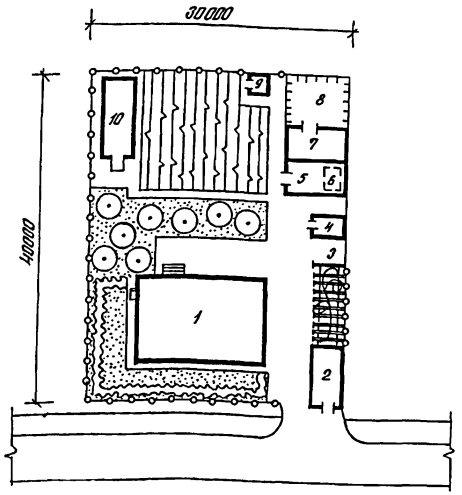


## Экспликация

| №№ п/п | Наименование | Этажность | К-во шт | Площадь застройки, м² |
|---|---|---|---|---|
| 1 | Жилой дом | 1 | 1 | |
| 2 | Гараж для автомашины | 1 | 1 | 25.6 |
| 3 | Летняя кухня | 1 | 1 | 16.0 |
| 4 | Сарай для хранения хозинвентаря и твердого топлива | 1 | 1 | 23.2 |
| 5 | Хозяйственное помещение | 1 | 1 | 30.4 |
| 6 | Погреб (овощехранилище) | – | 1 | — |
| 7 | Хозпостройка для содержания скота и птицы | 1 | 1 | 30.4 |
| 8 | Выгульный двор | 1 | 1 | 45.78 |
| 9 | Уборная на 1 очко с выгребом | 1 | 1 | 4.00 |
| 10 | Теплица | 1 | 1 | 41.23 |

## Баланс территории

| №№ п/п | Наименование | площадь м² | площадь % |
|---|---|---|---|
| | Площадь участка | 1200 | 100 |
| | В том числе: | | |
| а | площадь застройки | 465.7 | 39.8 |
| б | площадь дорожного покрытия | 198.5 | 16.54 |
| в | площадь озеленения | 535.8 | 44.65 |

В зависимости от района строительства дома хозяйственные постройки и малые формы выполняют либо по типовым проектам типа: 194-000-627.87, либо по индивидуальным проектам.

## Условные обозначения:

- проектируемые здания
- огород
- фруктовый сад
- цветник
- пергола с виноградником
- ограждение сетчатое – 98 п.м.

| | | | |
|---|---|---|---|
| Н.контр. | Султанов | | |
| Нач.отд. | Звездина | | |
| Г.И.П. | Немцев | | |
| Зав.гр. | Урманова | | |
| Инж. | Кульмашева | | |

т.п. 144-000-964с.93- АС

Одноэтажный одноквартирный 3-комнатный жилой дом со стенами из сырцового кирпича, усилен. сетчатым армированием

| Стадия | Лист | Листов |
|---|---|---|
| Р.П. | 11 | |

Примерный генплан

Таджикгипросельстрой

Инв. № подл. | Подпись и дата | Взам.инв.№

привязан

инв.№

Ц00186-01 15

Альбом I

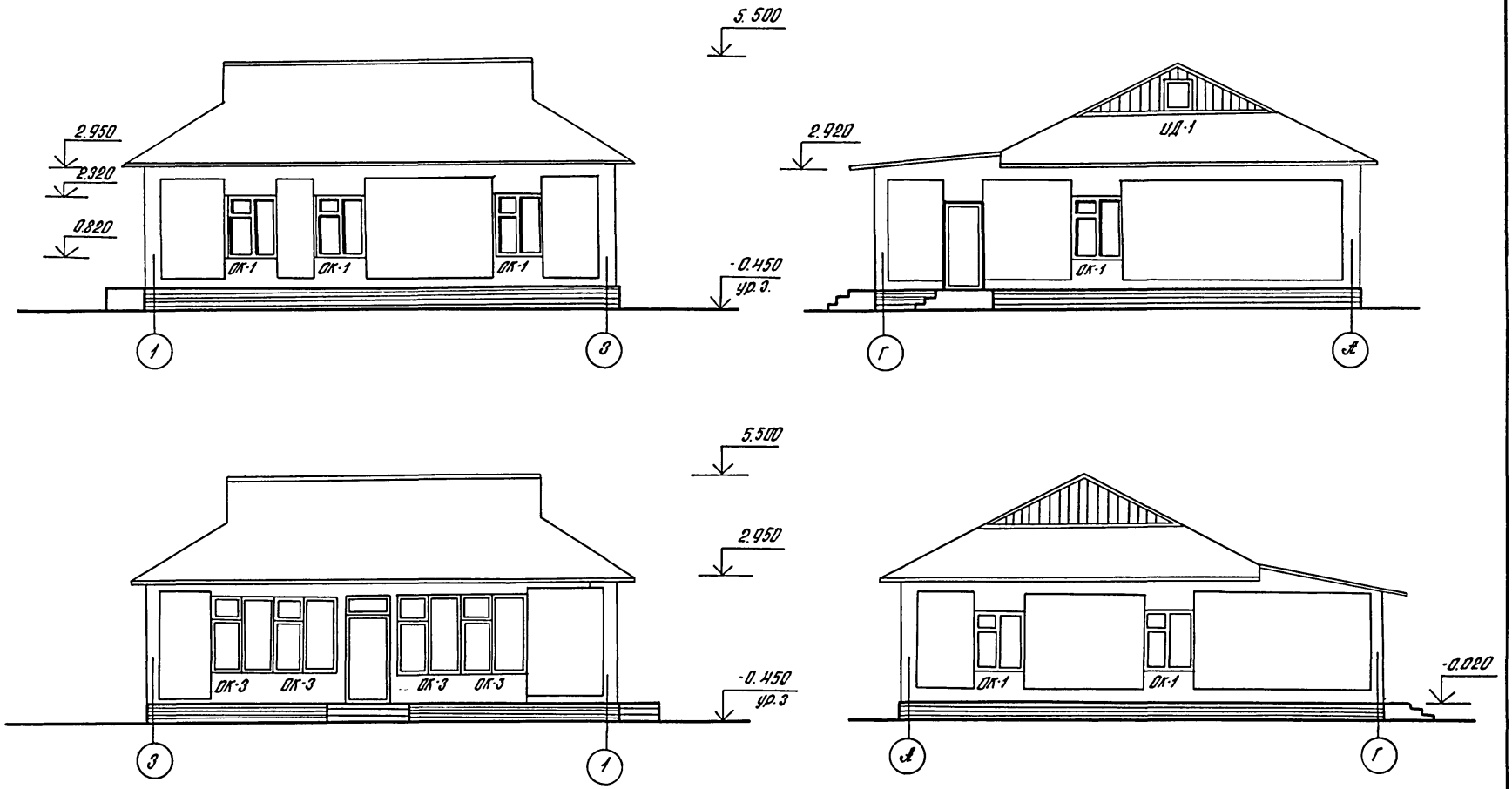


| | | | | | |
|---|---|---|---|---|---|
| Н. контр | Султанов | | | т. п. 144-000-964с.93 | АС |
| Нач. отд. | Звездина | | | Одноэтажный одноквартирный 3х комнатный жилой дом со стенами из сырцового кирпича, усиленн... сетчатым армированием | Стадия: Р.П. / Лист: 12 / Листов: |
| ГИП | Немцев | | | | |
| Зав. гр. | Урманова | | | Фасады в осях 1-3; А-Г; 3-1; Г-А (основной вариант) | Таджикгипросельстрой |
| Инж. | Ишкнеева | | | | |

Привязан

Инв. №

Взам. инв. N

Подпись и дата

Инв. N подл.

Ц00186-01 16

Альбом I

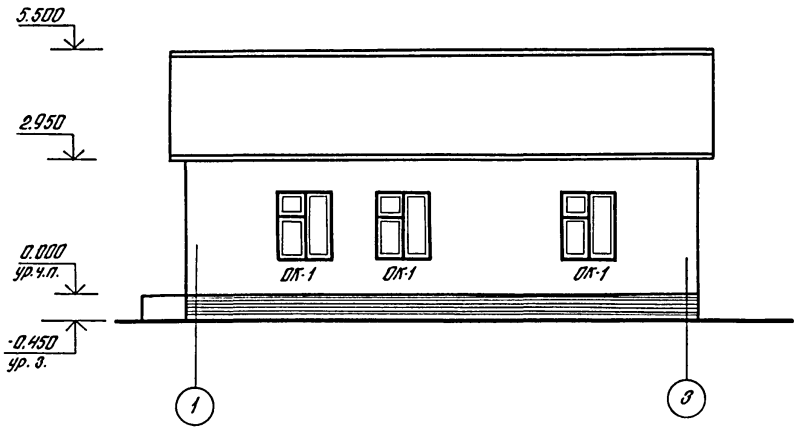


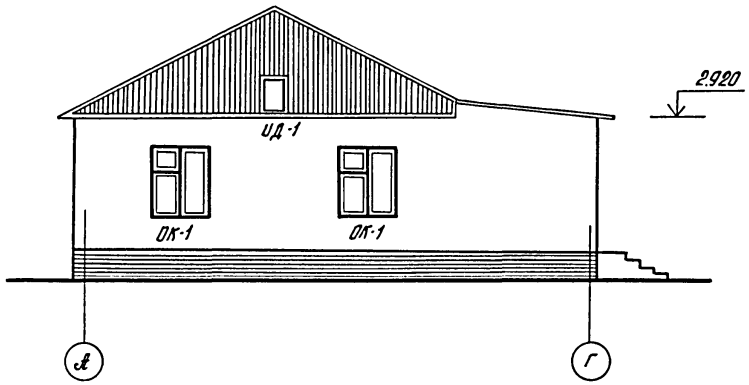


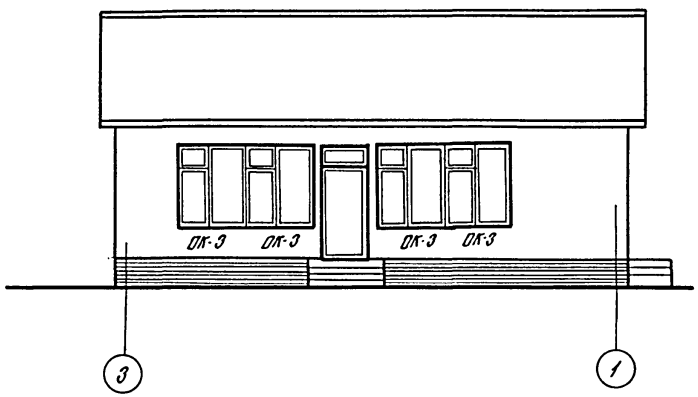


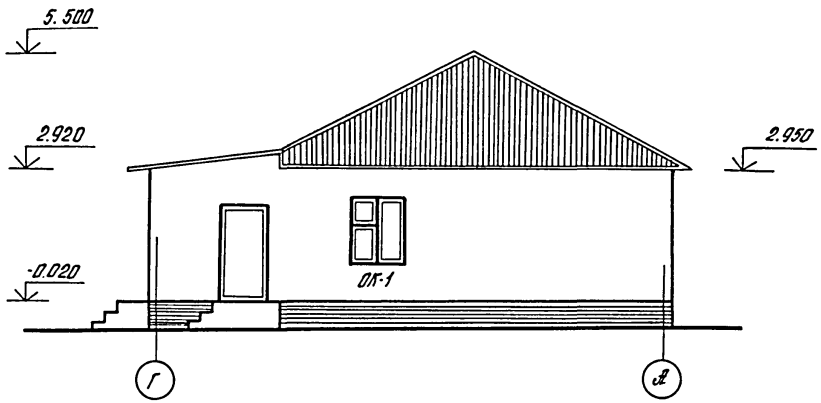


| | | | | | | | |
|---|---|---|---|---|---|---|---|
| Н.контр. | Султанов | | | Т.п. 144-000-964с. 93 АС | | | |
| Нач.отд. | Звездина | | | Одноэтажный одноквартирный 3-х комнатный жилой дом со стенами из сплошного кирпича, усиленн. сетчатым армированием | Стадия | Лист | Листов |
| ГИП | Немцев | | | | Р.П. | 13 | |
| Зав.гр. | Урманова | | | Фасады в осях 1-3; А-Г; 3-1; Г-А (вариант с двухскатной крышей) | Гадникигипросельстрой | | |
| Инж. | Ишкнеева | | | | | | |

привязан

инв.№

Инв.№ подл. | Подпись и дата | Взам.инв.№

Ц00186-01 17

Альбом I

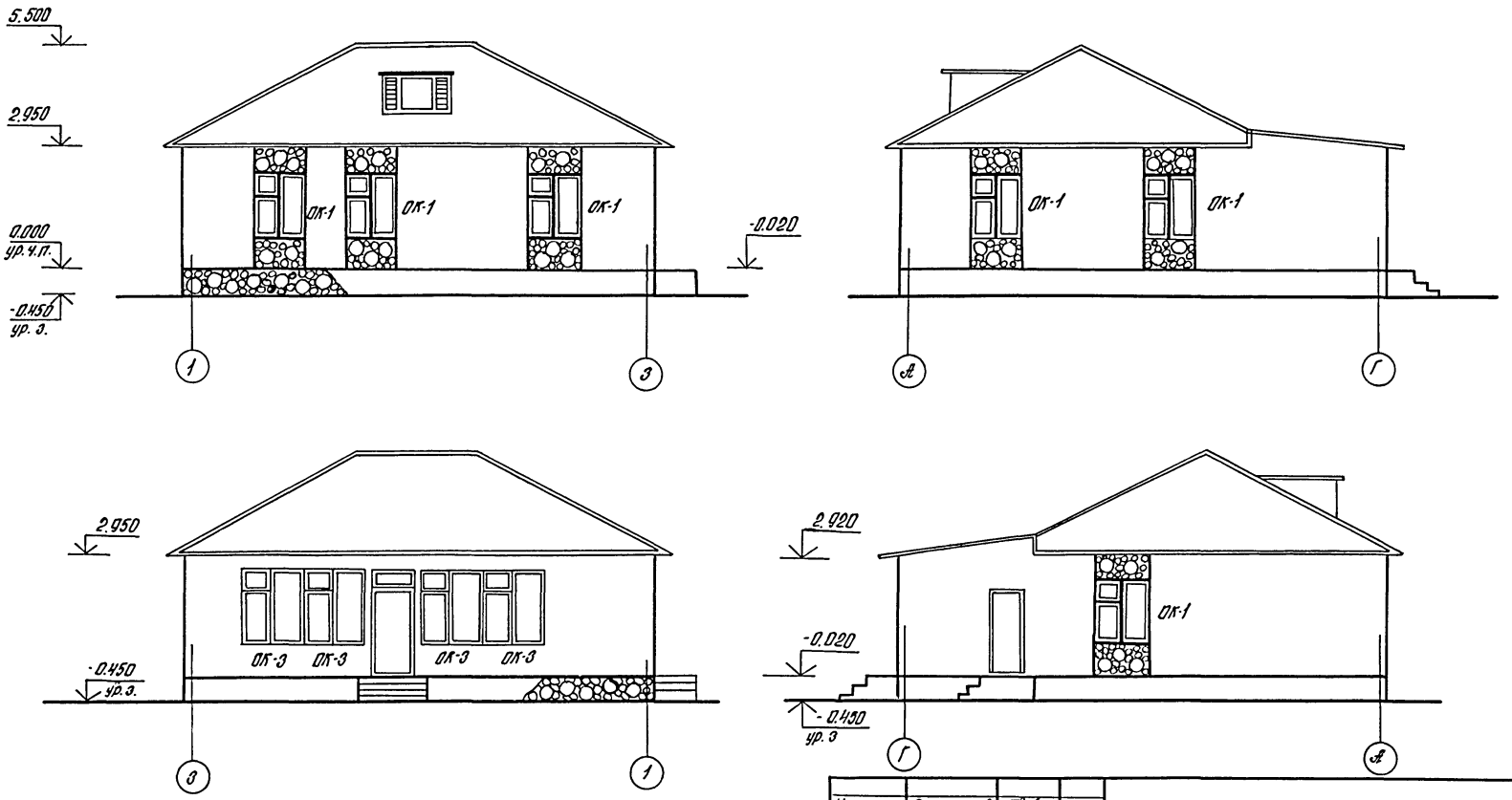


| | | | | | |
|---|---|---|---|---|---|
| Н.контр. | Султанов | | т.п.144-000-964с.93 | АС | |
| Нач.отд. | Звездина | | Одноэтажный одноквартирный 3х-комнатный жилой дом со стенами из сырцового кирпича, усиленн. сетчатым армированием | Стадия | Лист | Листов |
| ГИП | Немцев | | | Р.П. | 14 | |
| Зав.гр. | Урманова | | Фасады в осях 1-3, А-Г, 3-1, Г-А (вариант с четырехскатной крышей) | Таджикгипросельстрой" | | |

Привязан

Инв.№

Взам. инв.№ | Подпись и дата | Инв.№ подл.

Ц00186-01 18

Альбом I

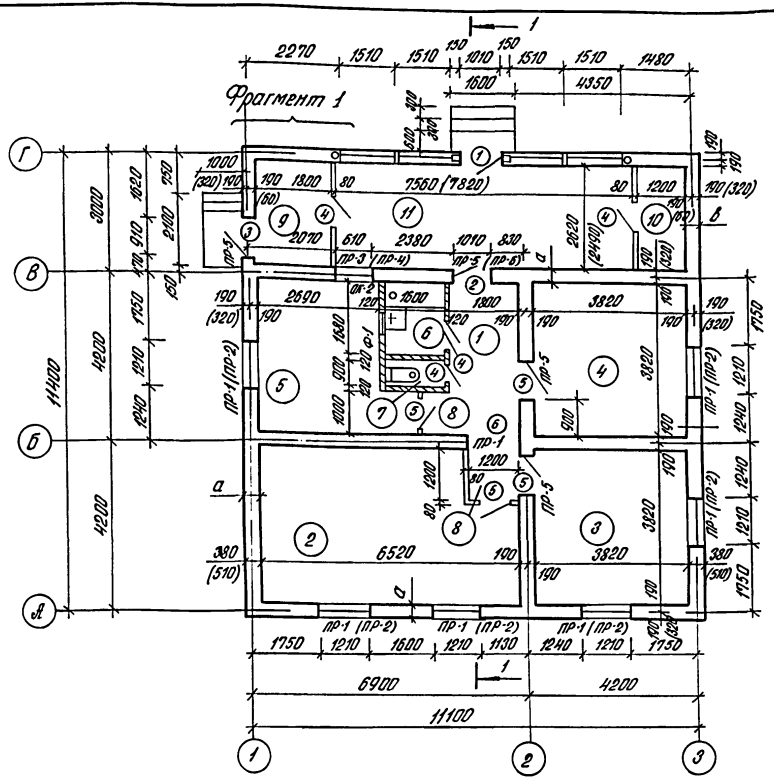


## Таблица толщин наружных стен

| Температура наружного воздуха | |
|---|---|
| t = -14°C | t = -20°C; -25°C |
| a = 380 | a = 510 |
| в = 380 | в = 510 |

## Экспликация помещений

| Номер по плану | Наименование | Площадь м² |
|---|---|---|
| 1 | Передняя | 6.68 |
| 2 | Общая комната | 22.82 |
| 3 | Спальня | 14.21 |
| 4 | Спальня | 14.21 |
| 5 | Кухня | 10.75 |
| 6 | Ванная | 2.57 |
| 7 | Уборная | 1.37 |
| 8 | Коридор | 2.61 |
| 9 | Кладовая (топочная) | 4.55 (4.32) |
| 10 | Кладовая | 3.01 (2.85) |
| 11 | Веранда | 19.60 (19.25) |

Фрагмент 1. (Вариант-поквартирное отопление)

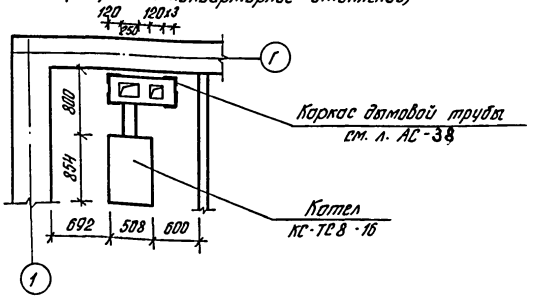


1. Цифры в скобках даны для варианта с толщиной стен 510 мм при зимней температуре наружного воздуха -20°C; -25°C.
2. Деревянные стойки, перед кладкой стен, обернуть только до отметки 0.700.
3. При варианте поквартирного отопления перегородка в топочную облицовывается минераловатными плитами толщиной 60 мм и оштукатуривается по сетке „рабица". Дверь в топочную обиваются жестью по слою асбеста.
4. Перегородки-армокирпичные из глиняного полнотелого, пластического прессования кирпича М75 на растворе М-50 - толщиной 120 мм, из гипсовых плит - толщиной 80 мм.

| Н. контр. | Султанов | |
|---|---|---|
| Нач. отд. | Звездина | |
| Г.и.п. | Немцев | |
| Зав. гр. | Урманова | |
| Инж. | Кульмашева | |

Т.п. 144-000-964с.93 -АС

Одноэтажный одноквартирный 3х комнатный жилой дом со стенами из сырцового кирпича, усиленн. сетчатым армированием.

| Стадия | Лист | Листов |
|---|---|---|
| Р.П. | 15 | |

План стен

„Таджикгипросельстрой"

Привязан

Инв. N

Взам. инв. N | Подпись и дата | Инв. N подл.

Ц00186-01 19

Альбом I

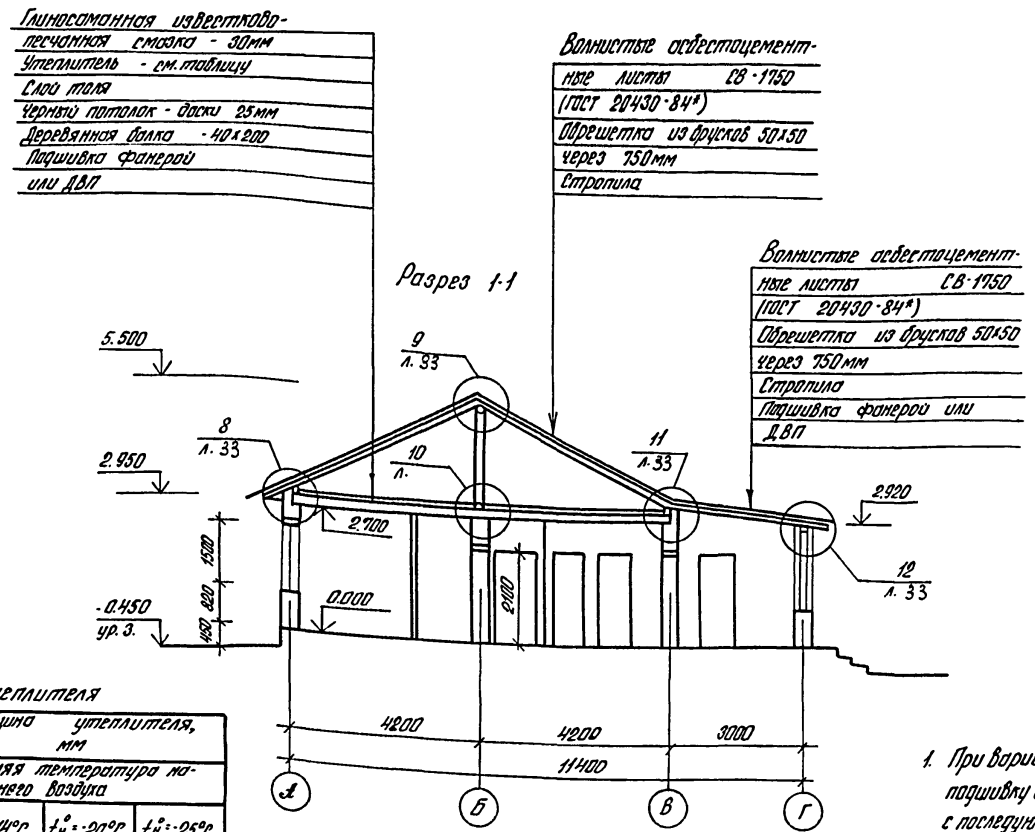


Таблица толщин утеплителя

| Тип утеплителя | | Толщина утеплителя, мм. Зимняя температура наружного воздуха $t_н^0 = -14°C$ | $t_н^0 = -20°C$ | $t_н^0 = -25°C$ |
|---|---|---|---|---|
| Минераловатные плиты по ГОСТ 9573-82* | П125-1000.500.60 | 60 | | |
| | П125-1000.500.80 | | 80 | |
| | П125-1000.500.50 | | | 100 |
| Камыш или гузапая | | 100 | 140 | 180 |

1. При варианте поквартирного отопления в топочной подшивку фанерой заменить подшивкой досками б=25мм с последующей штукатуркой цементно-известковым раствором по сетке „Рабица"

| | | |
|---|---|---|
| Н.контр | Султанов | |
| Нач.отд. | Звездина | |
| ГИП | Немцев | |
| Зав.гр. | Урманова | |

т.п. 144-000-964с.93с. АС

Одноэтажный одноквартирный 3х комнатный жилой дом со стенами из сырцового кирпича, усиленн. сетчатым армированием

| Стадия | Лист | Листов |
|---|---|---|
| Р.П. | 16 | |

Разрез 1-1.

Таджикгипросельстрой

Взам. инв. N | Подпись и дата | Инв. N подл.

Привязан

Инв. N 2

Ц00186-01 20

## Спецификация заполнения проемов

| Марка поз. | Обозначение | Наименование | Кол. | Масса ед. кг | Примечание |
|---|---|---|---|---|---|
| 1 | 1.136-10 | Дверной блок ДГ21-10ц | 1 | | |
| | 1.136-12 В.1 | Фрамуга ФВ 04-10 | 1 | | |
| 2 | 1.136.5-19 | Дверной блок ДН21-10 | 1 | | |
| 3 | 1.136-10 | Дверной блок ДГ-21-9ц | 1 | | |
| 4 | 1.136-10 | Дверной блок ДГ21-7 | 4 | | |
| 5 | 1.136-10 | Дверной блок ДГ21-9 | 4 | | |
| ОК | 1.136.5-23 | Оконный блок ОС-15-12 | 6 | | |
| | ГОСТ 17280-79 | Подоконная доска ПД 13-25 | 6 | | |
| ОК-2 | 1.136.5-23 | Оконный блок ОС 15-6 | 1 | | |
| | ГОСТ 17280-79 | Подоконная доска ПД-07-25 | 1 | | |
| ОК-3 | 1.136.5-23 | Оконный блок ОС 18-15 | 4 | | |
| Ф-1 | 1.136-12 Вып.1 | Фрамуга ФВ 06-07 | 1 | | |
| ИД-1 | л. АС-38 | Индивидуальн. двер ИД-1 | 1 | | |

## Спецификация элементов крепления перегородок

| Марка поз. | Обозначение | Наименование | Кол. | Масса ед. кг | Примечание |
|---|---|---|---|---|---|
| | | Крепление гипсовых перегородок | | | |
| 1 | 2.130-2т В.2 | Изделие соединит. КД-4 | 28 | 0.2 | |
| 2 | | ф 5 Вр-I ГОСТ 6727-80* ℓ=1000 | 76.32 п.м. | 11.83 | |
| 3 | | ф 10 А-II ГОСТ 5781-82* | 5.2 п.м. | 3.21 | |
| 4 | | Брус 40×40 | 17.28 п.м. | | 0.014 м³ |
| | | Крепление кирпичных перегородок | | | |
| | 2.130-2т В.2 | Изделие соединит. КД-3 | 4 | 0.21 | |
| | | ф 4 Вр-I ГОСТ 6727-80* | | 11.32 | |
| | | ф 10 А-II ГОСТ 5781-82* | 3.0 п.м. | 1.85 | |

## Экспликация полов

| Наименование или номер помещения | Тип пола по проекту | Схема пола или номер узла по серии 2.144-1/88 | Элементы пола и их толщины | Площадь пола, м² |
|---|---|---|---|---|
| 1÷5; 8 | | N 149, 201 | Покрытие - доски по ГОСТ 8242-75 - 28 мм | 71.28 |
| 6; 7 | | N 180 | Покрытие - керамическая плитка на цементно-песчаном растворе М-150 | 3,64 |
| 9÷11 | | N 174 | Покрытие - бетон кл. В 15 | 27,16 (26.42) |

## Спецификация перемычек

| Формат | Зона | Поз. | Обозначение | Наименование | Кол. | Примечание |
|---|---|---|---|---|---|---|
| | | | | Толщина наружных стен δ=380 мм ($t^н$=-14°С) | | |
| | | 1 | | Доска 50×190 ℓ=1700 | 14 | 0,224 |
| | | 3 | | ℓ=1100 | 2 | 0.02 |
| | | 5 | | ℓ=1500 | 8 | 0.112 |
| | | | | Толщина наружных стен δ=510 мм ($t^н$=-20°÷-25°С) | | |
| | | 1 | | Доска 50×190 ℓ=1700 | 2 | 0.032 |
| | | 2 | | 50×250 ℓ=1700 | 12 | 0.252 |
| | | 4 | | 50×250 ℓ=1100 | 2 | 0.028 |
| | | 5 | | 50×190 ℓ=1500 | 6 | 0.084 |
| | | 6 | | 50×250 ℓ=1500 | 2 | 0.038 |

## Ведомость перемычек

| Марка | Эскиз |
|---|---|
| ПР-1÷ПР-6 | 1÷6 |

## Ведомость проемов дверей

| Марка поз. | Размер проема, мм |
|---|---|
| 1, 2 | 1010×2100 |
| 3, 5 | 910×2100 |
| 4 | 710×2100 |
| 6 | 1200×2100 |

## Схема армирования гипсовых перегородок

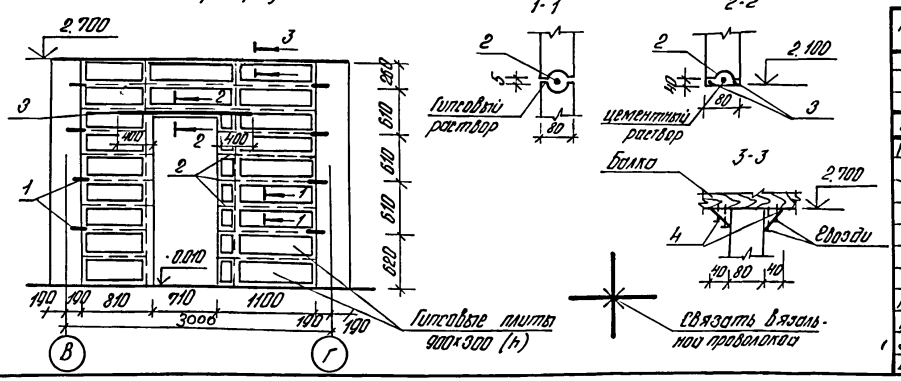


| | | | |
|---|---|---|---|
| привязан | | | |
| | | | |
| | | | |
| инв. № | | | |
| Н. контр. | Султанов | | |
| Нач. отд. | Звездина | | |
| Гип | Немцев | | |
| Зав. гр. | Урманова | | |
| Инж. | Кульмашева | | |

т.п. 144-000-964 с. 93 АС

| | | | |
|---|---|---|---|
| Однозначный одноквартирный 3х комнатный жилой дом состенами из сырцового кирпича, усиленн. сетчатым армированием | стадия | лист | листов |
| | Р.П. | 17 | |
| Спецификации заполнения проемов перемычек, элементов крепления перегородок. | Таджикгипросельстрой | | |

Взам. инв. N | Подпись и дата | Инв. N подл.

Альбом I

# Ведомость отделки помещений, площадь м²

| Наименование или номер помещения | Потолок | | Стены или перегородки | | Низ стен или перегородок (панель) | | | Примечание |
|---|---|---|---|---|---|---|---|---|
| | площадь | Вид отделки | площадь | Вид отделки | площадь | Вид отделки | Высота мм | |
| Общая комната | 22.82 | Окраска эмалью | 49,81 | Стены-штукатурка и побелка известью | — | — | — | — |
| Спальни | 28.42 | | 61.99 | | — | — | — | — |
| Передняя | 6.68 | | 15.56 | | — | — | — | — |
| Кухня | 10.75 | | 31,12 | | 1,54 | Глазурованная плитка | 600 | Облицевать плиткой поверхность стены по всей длине кухонного фронта h=0.6м выше уровня кухонной плиты. Остальная поверхность окрашивается эмалью h=1.5м. |
| | | | | | 3.3 | Окраска эмалью | 900 | |
| | | | | Гипсовые перегородки затирка и побелка известью | 13,11 | | 1500 | |
| Ванная | 2.57 | | 15,43 | | 1.92 | Глазурованная плитка | 1800 | Стены, к которым примыкают сан. приборы, облицевать плиткой на h=1.8м. Скрытые участки стен за ванной не облицовывать. Остальные стены облицевать на h=0.15м от пола с окраской необлицованной поверхности эмалью до 1.8м выше известковая побелка |
| | | | | | 3.39 | | 1160 | |
| | | | | | 0,3 | | 150 | |
| | | | | | 2.97 | Окраска эмалью | 1650 | |
| | | | | | 1,86 | | 640 | |
| Уборная | 1.37 | | 11.69 | Кирпичные перегородки-штукатурка и побелка известью | 0.62 | глазурованная плитка | 150 | Низ стен облицевать плиткой h=0.15м, далее окраска эмалью h=1.6м. |
| | | | | | 6.05 | окраска эмалью | 1450 | |
| Коридор | 2.61 | | 10.82 | | — | — | — | — |
| Кладовая (топочная) | 4.55 (4.32) | | 20.04 (19.34) | | — | — | — | — |
| Кладовая | 3.01 (2.85) | | 18.71 (18.01) | | — | — | — | — |
| Веранда | 19.60 (19.25) | | 32.48 (32.47) | | — | — | — | — |

Инв. N подл. | Подпись и дата | Взам. инв. N

Привязан:

Инв. №

| | | |
|---|---|---|
| Н. контр. | Султанов | |
| Нач. отд. | Звездина | |
| ГИП | Немцев | |
| Зав. гр. | Урманова | |
| Инж. | Кульмашева | |

АС

т.п. 144-000-964с.93

Одноэтажный одноквартирный 3х комнатный жилой дом со стенами из сырцового кирпича, усиленный сетчатым армированием

| Стадия | Лист | Листов |
|---|---|---|
| Р.П. | 18 | |

Ведомость отделки помещений

Таджикгипросельстрой

Ц00186-01 22

Альбом I

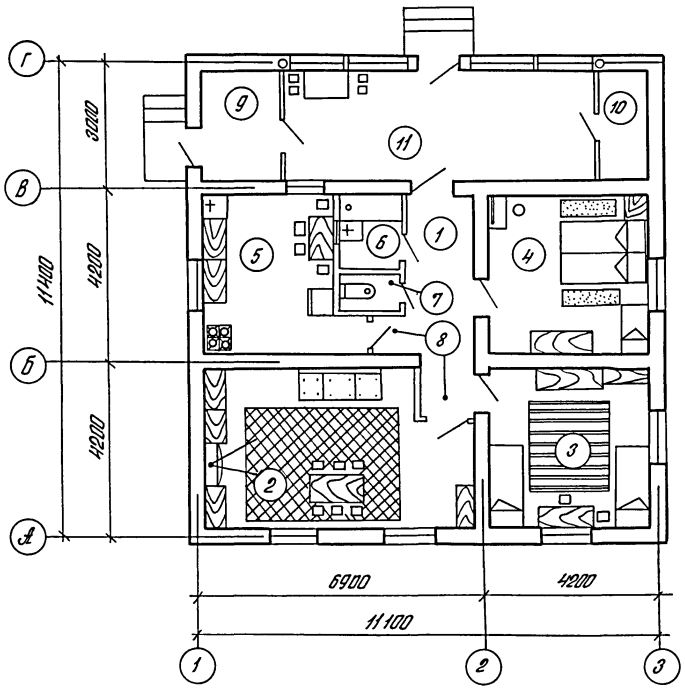


## Экспликация помещений

| Номер по плану | Наименование | Площадь, м² |
|---|---|---|
| 1 | Передняя | 6.68 |
| 2 | Общая комната | 22.82 |
| 3 | Спальня | 14.21 |
| 4 | Спальня | 14.21 |
| 5 | Кухня | 10.75 |
| 6 | Ванная | 2.52 |
| 7 | Уборная | 1.12 |
| 8 | Коридор | 2.61 |
| 9 | Кладовая (топочная) | 4.55 (4.32) |
| 10 | Кладовая | 3.01 (2.85) |
| 11 | Веранда | 19,6 (19.25) |

| | | | |
|---|---|---|---|
| Н. контр. | Султанов | | |
| Нач. отд. | Звездина | | |
| ГИП | Немцев | | |
| Зав. гр. | Урманова | | |
| Инж. | Кульмашева | | |

Т.П. 144-000-964 с.93 АС

Одноэтажный одноквартирный 3х комнатный жилой дом со стенами из сырцевого кирпича, усиленный сетчатым армированием

| Стадия | Лист | Листов |
|---|---|---|
| Р.П. | 19 | |

План расстановки мебели

Таджикгипросельстрой

Привязан:

Инв. №

Взам. инв.

Подпись и дата

Инв. № подл.

Ц00186-01 23

## Схема расположения фундаментов

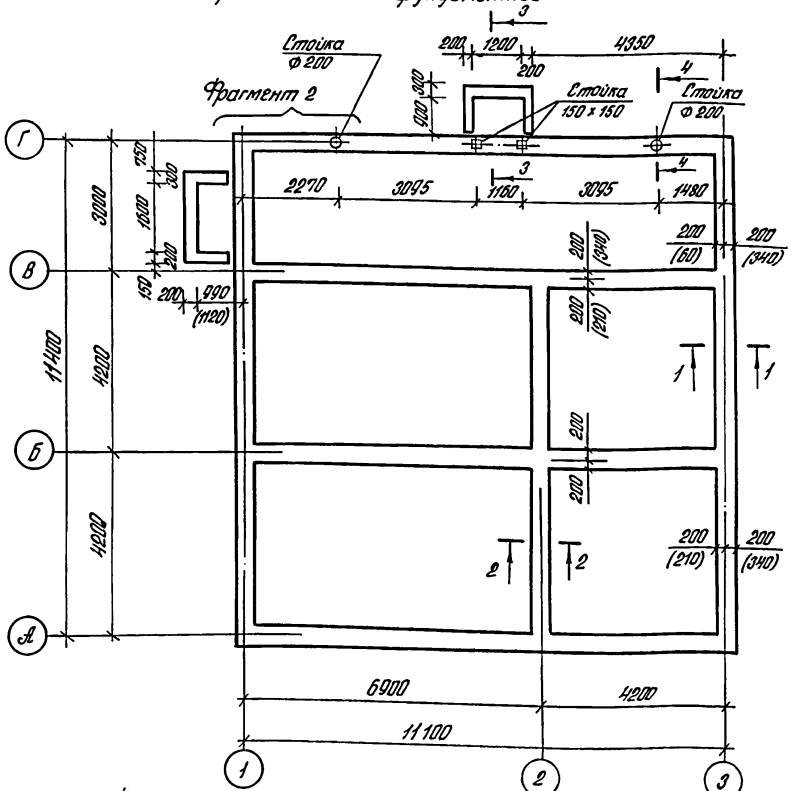


## Спецификация к схеме расположения фундаментов

| Марка поз. | Обозначение | Наименование | Кол. | Масса ед. кг | Примечан. |
|---|---|---|---|---|---|
| | Толщина наружных стен δ=380 мм | | | | |
| 1 | | ∠45x5 ГОСТ 19771-74* ℓ=650 | —/4 | 2.19 | центр. от. / покв. от. |
| 2 | лист 36 | Сетка С-1 | 78.1 п.м. | | |
| 4 | лист 36 | —"— С-3 | 78.1 п.м. | | |
| | Толщина наружных стен δ=510 мм | | | | |
| 1 | | ∠45x5 ГОСТ 19771-74* ℓ=650 | —/4 | 2.19 | центр. от. / покв. от. |
| 2 | лист 36 | Сетка С-1 | 38.4 п.м. | | |
| 3 | лист 36 | —"— С-2 | 40.4 п.м. | | |
| 4 | лист 36 | —"— С-3 | 38.4 п.м. | | |
| 5 | лист 36 | —"— С-4 | 40.4 п.м. | | |

## Ведомость расхода стали на элемент, кг

| Наименование | | Изделия арматурные: Ар-ра класса Вр I ГОСТ 6727-80* ф3 | Итого | Всего | Изделия закладные: Прокат марки ст. 3 кп ГОСТ 19771-74* ∠45x5 | Итого | Всего | Общий расход |
|---|---|---|---|---|---|---|---|---|
| Фундам-ты (наруж. стены δ=380 мм) | центр. отопл. | 70.29 | 70.29 | 70.29 | | | | 70.29 |
| | поквар. отопл. | 70.29 | 70.29 | 70.29 | 8.76 | 8.76 | 8.76 | 79.05 |
| Фундам-ты (наруж. стены δ=510 мм) | центр. отопл. | 79.81 | 79.81 | 79.81 | | | | 79.81 |
| | поквар. отопл. | 79.81 | 79.81 | 79.81 | 8.76 | 8.76 | 8.76 | 88.57 |

## Фрагмент 2
(Вариант - поквартирное отопление)

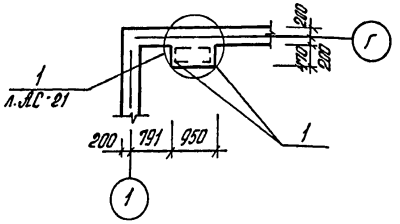


## Таблица нагрузок на отм. -0.020

| По оси | Расчетная нагрузка, т |
|---|---|
| А | 2.673 (3.42) |
| Б | 2.927 (3.632) |
| В | 2.796 (3.535) |

| | | |
|---|---|---|
| Н. контр. | Султанов | |
| Нач. отд. | Звездина | |
| ГИП | Немцев | |
| Зав. гр. | Урманова | |
| Инж. | Кульмашева | |

т.п. 144-000-964с.93 АС

Одноэтажный одноквартирный 3х комнатный жилой дом со стенами из сырцового кирпича, усиленным сетчатым армированием

| Стадия | Лист | Листов |
|---|---|---|
| Р.П. | 20 | |

Схема расположения фундаментов

Таджикгипросельстрой

Привязан

Инв. №

Взам. инв. N | Подпись и дата | Инв. N подл.

Ц00186-01 24

## Схема котлована
## ( для грунтов II типа просадочности)

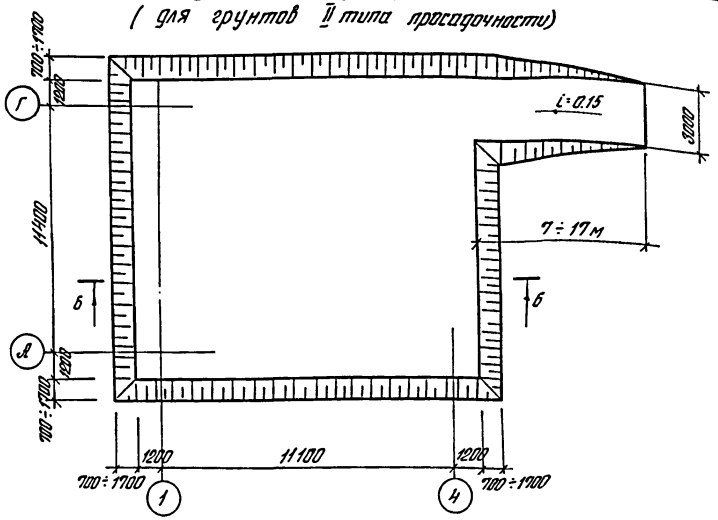


б-б

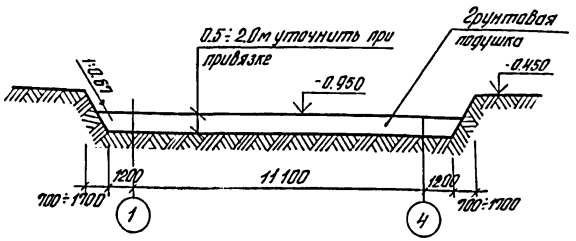


1-1

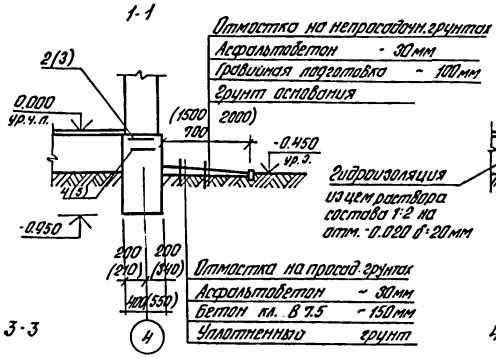


2-2

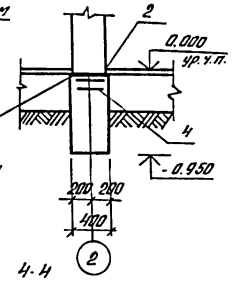


3-3

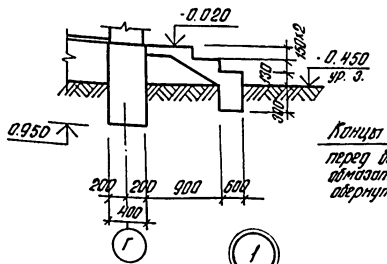


4-4

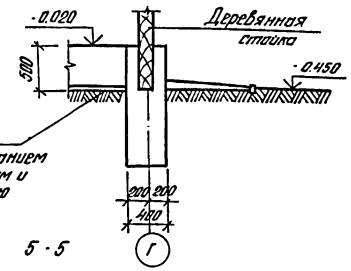


5-5

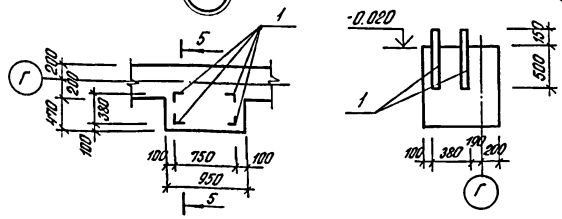


1. Ширина отмостки -0.7м дана для непросадочных грунтов, в скобках даны размеры -1.5м для грунтов I типа просадочности, а также при полном устранении просадочных свойств; 2м - для грунтов II типа просадочности.
2. Ленточные фундаменты из бетона кл. В 7.5.
3. Фундаменты под крыльца из бетона кл. В 12.5
4. Грунты в основании согласно СН 227-82.
5. Горизонтальное армирование фундаментов выполняется по периметру всех стен на отметках: -0.11м; -0.01м.
6. Под перегородки по грунтовому основанию под полы устраивается бетонная подготовка из бетона кл. В 7.5 сеч. 200×100(h)

| | | |
|---|---|---|
| Н.контр | Султанов | |
| Нач.отд. | Звездина | |
| Г.и.п. | Немцев | |
| Зав.гр. | Уманова | |
| Инж. | Кульмашева | |

привязан

инв. №

Инв.№ подл. | Подпись и дата | Взам.инв.№

т.п. 144-000-964с.93 АС

| Одноэтажный однокварти рный 3-комнатный жилой дом со стенами из керамического кирпича, усиленных сетчатым армированием | Стадия | Лист | Листов |
|---|---|---|---|
| | Р.П. | 21 | |
| Схема котлована. Сечения фундаментов | Таджикгипросельстрой | | |

Ц00186-01 25

## Схемы расположения подпольных каналов

(Вариант - централизованное отопление, грунты непросадочные)

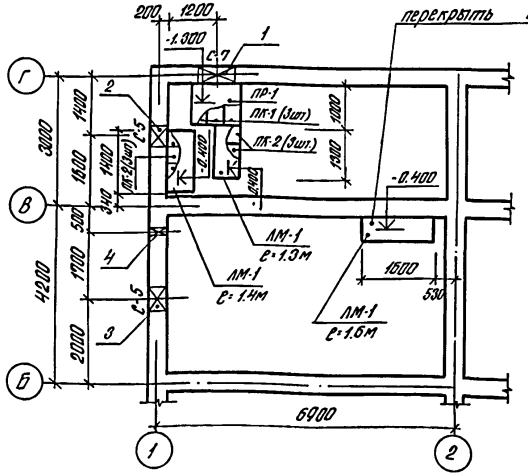


(Вариант - централизованное отопление - грунты II типа просадочности)

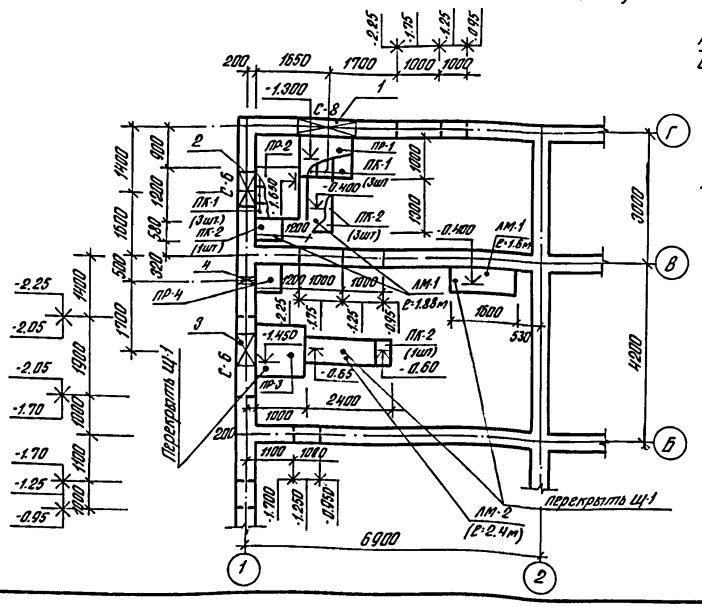


## Узел прохода трубопровода

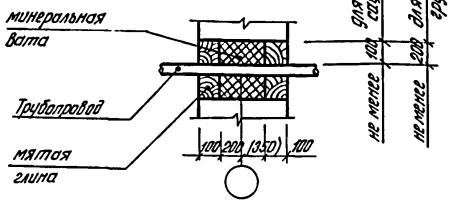


## Спецификация к схеме расположения подпольных каналов

| Марка поз. | Обозначение | Наименование | Кол. | Масса ед. кг | Примечан |
|---|---|---|---|---|---|
| ЛМ-1 | лист 35 | Лоток ЛМ-1 (п.м.) | 43/348 | | непрос./прос. |
| ЛМ-2 | лист 35 | —"— ЛМ-2 (м.п.) | —/24 | | непрос./просад |
| ПР-1 | лист 35 | Приямок ПР-1 (шт) | 1/1 | | непрос./просад |
| ПР-2 | лист 35 | —"— ПР-2 (шт) | —/1 | | непрос./прос. |
| ПР-3 | лист 35 | —"— ПР-3 (шт) | —/1 | | непрос./прос. |
| ПР-4 | лист 35 | —"— ПР-4 (шт) | —/1 | | непрос./прос. |
| ПК-1 | лист 35 | Плита перекрытия ПК-1 (шт) | 3/6 | | непрос./прос. |
| ПК-2 | лист 36 | —"— ПК-2 (шт) | 6/5 | | непрос./прос. |
| Щ-1 | лист 36 | Деревянный щит Щ-1 (п.м.) | 16/62 | | непрос./прос. |
| С-5 | лист 37 | Сетка С-5 (шт) | 4/— | | непрос./прос. |
| С-6 | лист 37 | —"— С-6 (шт) | —/4 | | непрос./прос. |
| С-7 | лист 37 | —"— С-7 (шт) | 2/— | | непрос./прос. |
| С-8 | лист 37 | —"— С-8 (шт) | —/2 | | непрос./прос. |

## Экспликация отверстий

| Тип отв. | Размеры, мм В | Размеры, мм Н | Отм. низа, м | Назначение | |
|---|---|---|---|---|---|
| 1 | 1000/1300 | 450/150 | -1.30/-1.40 | Отопление | непрос./прос. |
| 2 | 500/800 | 500/800 | -1.65/-1.75 | Водопров. | непрос./прос. |
| 3 | 500/800 | 500/800 | -1.45/-1.55 | канализ. | непрос./прос. |
| 4 | 270/270 | 300/300 | -0.35/-0.35 | Водопр. | непр./прос. |

В лотках и приямках Выполнить Внутри штукатурку цементным раствором с железнением.

Привязан:

| | | |
|---|---|---|
| Инв.№ | | |
| Н.контр | Султанов | |
| Нач.отд. | Звездина | |
| Гл.ин. | Немцев | |
| Зав.гр. | Урманова | |
| Инж. | Миллер | |

т.п. 144-000-964с.93. -АС

| | | | |
|---|---|---|---|
| Одноэтажный одноквартирный 3х комнатный жилой дом со стенами из сырцового кирпича, усиленным сетчатым армированием | Стадия | Лист | Листов |
| | Р.П. | 22 | |
| Схемы расположения подпольных каналов (централизованное отопление) | Таджикгипросельстрой | | |

Ц.00186-01 26

Взам. инв.№ | Подпись и дата | Инв.№ подл.

Альбом I

# Схемы расположения подпольных каналов - поквартирное отопление

## грунты - непросадочные

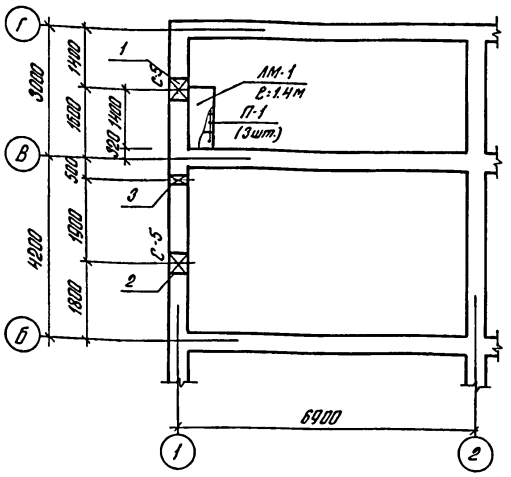


Деталь обрамления отверстий

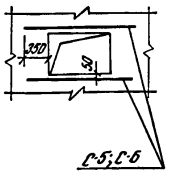


## грунты - просадочные

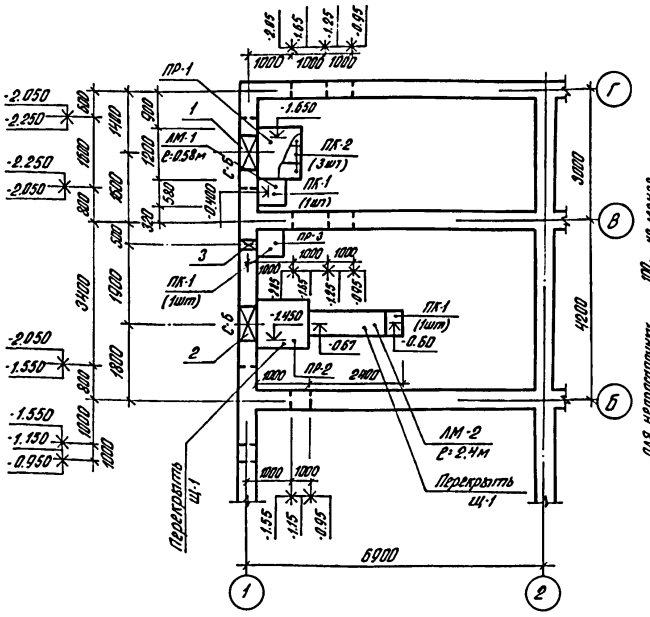


Узел прохода трубопровода

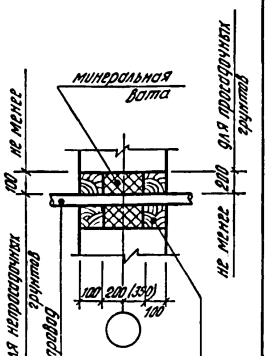


## Спецификация к схеме расположения подпольных каналов

| Марка поз | Обозначение | Наименование | Кол. | Масса ед. кг | Примечан. |
|---|---|---|---|---|---|
| ЛМ-1 | лист АС-35 | Лоток ЛМ-1 (п.м.) | 1.4/0.58 | | непрос./просад. |
| ЛМ-2 | лист АС-35 | —"— ЛМ-2 (п.м) | –/2.4 | | непрос./просад. |
| ПР-1 | лист АС-35 | Приямок ПР-1 (шт.) | –/1 | | непрос./просад. |
| ПР-2 | лист АС-35 | —"— ПР-2 (шт.) | –/1 | | непрос./просад. |
| ПР-3 | лист АС-35 | —"— ПР-3 (шт) | –/1 | | непрос./просад. |
| ПК-1 | лист АС-35 | Плита перекрыт. ПК-1 (шт.) | 3/3 | | непрос./просад. |
| ПК-2 | лист АС-35 | —"— ПК-2 (шт.) | –/3 | | непрос./просад. |
| Щ-1 | лист АС-36 | Деревянный щит Щ-1 (п.м.) | –/4.0 | | непрос./просад. |
| С-5 | лист АС-37 | Сетка С-5 (шт.) | 4/– | | непрос./просад. |
| С-6 | лист АС-37 | —"— С-6 (шт.) | –/4 | | непрос./просад. |

1. В лотках и приямках внутри выполнить однослойную штукатурку цементным раствором с железнением.

## Экспликация отверстий

| Тип отв. | Размеры, мм В | Размеры, мм Н | Отм. низа, м | Назначение | |
|---|---|---|---|---|---|
| 1 | 500/800 | 500/800 | -1.65/-1.75 | Водопров. | непрос./просад. |
| 2 | 500/800 | 500/800 | -1.45/-1.55 | канализ. | непрос./просад. |
| 3 | 270/270 | 300/300 | -0.35/-0.35 | Водопров. | непрос./просад. |

| | | |
|---|---|---|
| привязан | | |
| инв. № | | |
| Н. контр. | Султанов | |
| Нач. отд. | Звездина | |
| ГИП | Немцев | |
| Зав. гр. | Урманова | |
| Инж. | Миллер | |

т.п. 144-000-964с.93 АС

| | | | |
|---|---|---|---|
| Одноэтажный одноквартирный 3х комнатный жилой дом со стенами из сырцового кирпича, усиленным сетчатым армированием | Стадия | Лист | Листов |
| | Р.П. | 23 | |
| Схемы расположения подпольных каналов (поквартирное отопление) | Таджикгипросельстрой | | |

Взам. инв. N

Подпись и дата

Инв. N подл.

Ц00186-01 27

Альбом I

## Схема расположения элементов покрытия и антисейсмического покрытия

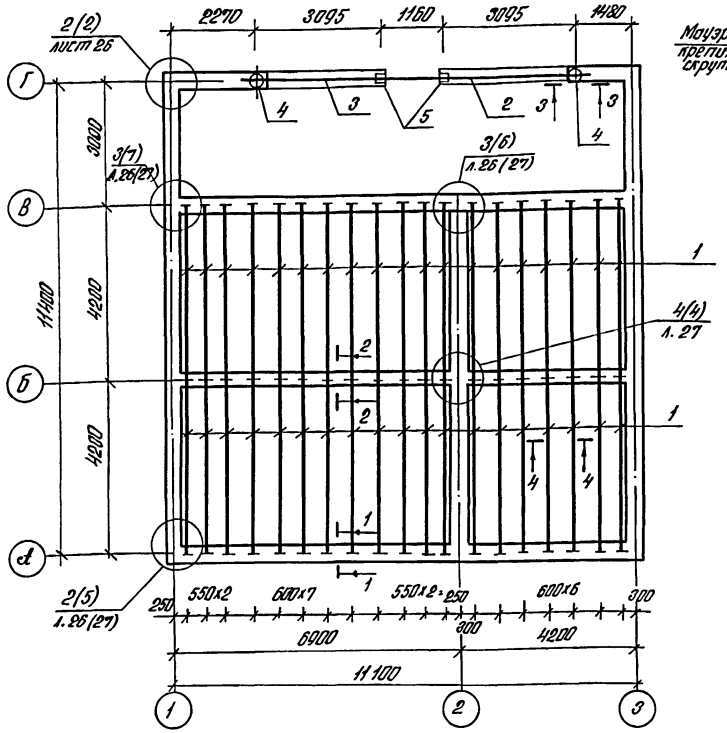


1. Деревянные балки покрытия антисептируются и покрываются специальными составами для повышения огнестойкости.
2. Мауэрлат крепится к балкам перекрытия и к сейсмопоясу проволочной скруткой ф 4 мм.
3. Мауэрлат выполнить из антисептированной древесины.
4. Цифры в скобках даны для варианта с толщиной стен 510 мм.

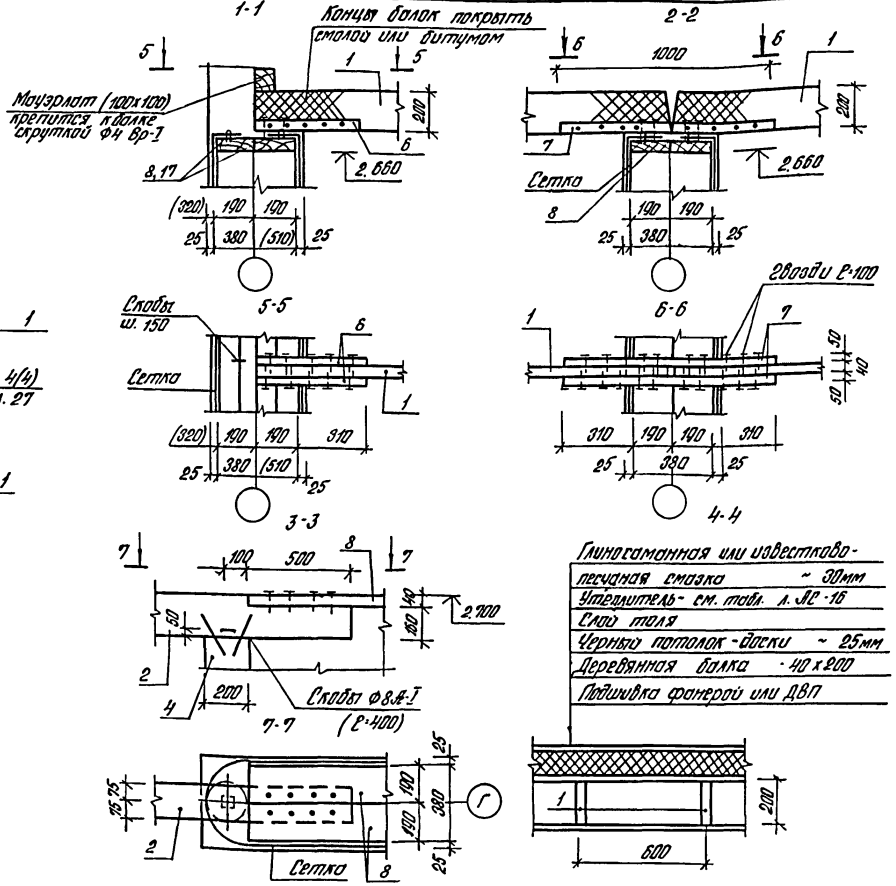


| | | | | | | |
|---|---|---|---|---|---|---|
| Н.контр. | Султанов | | т.п. 144-000-964с.93 АС | | | |
| Нач.отд. | Звездина | | Однокомнатная однокартирная 31 комнатный типа дом со стенами из сборного кирпича, усиленным сетчатым армированием | Стадия | Лист | Листов |
| ГИП | Немцев | | | Р.П. | 24 | |
| Зав.гр. | Чуманова | | Схема расположения элементов покрытия и антисейсмического пояса | Госгражданпроект | | |
| Инж. | Кульмашева | | | | | |

Привязан

Инв.№ подл. | Подпись и дата | Взам.инв.№

Инв.№

Ц 00186-01 28 –

Альбом I

Спецификация к схеме расположения элементов покрытия и антисейсмического пояса

| Формат | Зона | поз. | Обозначение | Наименование | Кол. | Примечание |
|---|---|---|---|---|---|---|
| | | | | Элементы покрытия | | |
| | | 1 | | Балка 40×200 ℓ=4200 | 38 | 1.292 м³ |
| | | 2 | | Балка 150×200 ℓ=4860 | 1 | 0.146 м³ |
| | | 3 | | ℓ=3695 | 1 | 0.111 м³ |
| | | 4 | | Стойка ф200 ℓ=3070 | 2 | 0.193 м³ |
| | | 5 | | Стойка 150×150 ℓ=3070 | 2 | 0.138 м³ |
| | | 6 | | Брусок 50×50 ℓ=500 | 76 | 0.095 м³ |
| | | 7 | | ℓ=100 | 38 | 0.095 м³ |
| | | | | | | |
| | | | | Элементы антисейсмического пояса | | |
| | | | | Толщина наружных стен δ=380 мм | | |
| | | 8 | | Доска 40×190 | 136.5 п.м. | 1.038 м³ |
| | | 9 | | Дер. накладка 40×190 ℓ=430 | 28 | 0.084 м³ |
| | | 10 | | ℓ=480 | 16 | 0.058 м³ |
| | | 11 | | Дер. брусок 40×50 ℓ=380 | 30 | 0.023 м³ |
| | | | | Соединительные изделия | | |
| | | 12 | | -4×80 ГОСТ 102-76* ℓ=400 | 26 | 1.0 кг |
| | | 13 | | ℓ=600 | 4 | 1.51 кг |
| | | 14 | | -4×50 ГОСТ 102-76* ℓ=700 | 4 | 1.1 кг |
| | | 15 | | ℓ=1050 | 6 | 1.65 кг |
| | | 16 | | ℓ=1200 | 1 | 1.88 кг |

| Формат | Зона | поз. | Обозначение | Наименование | Кол. | Примечание |
|---|---|---|---|---|---|---|
| | | | | Толщина наружных стен δ=510 мм | | |
| | | 8 | | Доска 40×190 | 58.5 п.м. | 0.409 м³ |
| | | 17 | | Доска 40×250 | 39 п.м. | 0.390 м³ |
| | | 18 | | Доска 40×260 | 40.6 п.м. | 0.406 м³ |
| | | 9 | | Дер. накладка 40×190 ℓ=430 | 8 | 0.024 м³ |
| | | 10 | | ℓ=480 | 4 | 0.013 м³ |
| | | 19 | | ℓ=560 | 8 | 0.031 м³ |
| | | 20 | | 40×255 ℓ=480 | 8 | 0.039 м³ |
| | | 21 | | ℓ=560 | 12 | 0.068 м³ |
| | | 22 | | ℓ=610 | 4 | 0.029 м³ |
| | | 11 | | Дер. брусок 40×50 ℓ=380 | 14 | 0.011 м³ |
| | | 23 | | ℓ=510 | 16 | 0.016 м³ |
| | | | | Соединительные изделия: | | |
| | | 12 | | -4×80 ГОСТ 102-76* ℓ=400 | 24 | 1.0 кг |
| | | 13 | | ℓ=600 | 2 | 1.51 кг |
| | | 24 | | ℓ=550 | 2 | 1.38 кг |
| | | 25 | | ℓ=800 | 2 | 2.01 кг |
| | | 14 | | -4×50 ГОСТ 102-76* ℓ=700 | 2 | 1.1 кг |
| | | 16 | | ℓ=1200 | 1 | 1.88 кг |
| | | 26 | | ℓ=960 | 2 | 1.51 кг |
| | | 27 | | ℓ=1310 | 4 | 2.06 кг |
| | | 28 | | ℓ=1440 | 2 | 2.26 кг |

Взам. инв. №

Подпись и дата

Инв. № подл.

привязан:

Инв. №

| | | |
|---|---|---|
| Н.контр. | Султанов | |
| Нач. отд. | Звездина | |
| Г.Н.П. | Немцев | |
| Зав. гр. | Урманова | |
| Инж. | Кульмашева | |

т.п. 144-000-964с.93 АС

| | | | |
|---|---|---|---|
| Одноэтажный одноквартирный 3х комнатный жилой дом со стенами из сырцового кирпича, усиленный и сетчатым армированием | Стадия | Лист | Листов |
| | Р.П. | 25 | |
| Спецификация к схеме расположения элементов покрытия и антисейсмического пояса | "Таджикгипрасельстрой" | | |

Альбом I

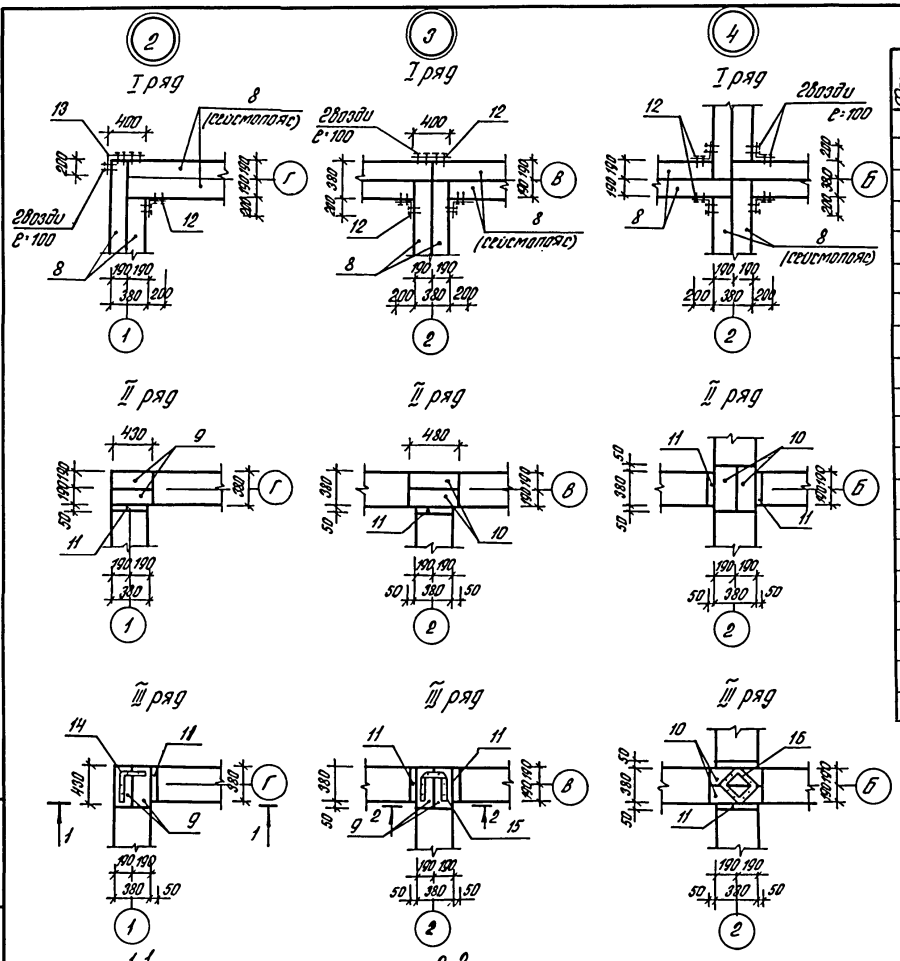


Спецификация на узлы 2÷4

| Формат | Зона | Поз. | Обозначение | Наименование | Кол. | Примечан. |
|---|---|---|---|---|---|---|
| | | | | Узел „2" | | |
| | | 9 | | Дер. накладка 40×190 ℓ=430 | 4 | 0.013 м³ |
| | | 11 | | Дер. брусок 40×50 ℓ=380 | 2 | 0.002 м³ |
| | | | | Соединительные элементы | | |
| | | 12 | | -4×80 ГОСТ 102-76* ℓ=400 | 1 | 1.00 кг |
| | | 13 | | ℓ=600 | 1 | 1.51 кг |
| | | 14 | | -4×50 ГОСТ 102-76* ℓ=700 | 1 | 1.1 кг |
| | | | | Узел „3" | | |
| | | 9 | | Дер. накладка 40×190 ℓ=430 | 2 | 0.007 м³ |
| | | 10 | | ℓ=480 | 2 | 0.007 м³ |
| | | 11 | | Дер. брусок 40×50 ℓ=380 | 3 | 0.002 м³ |
| | | | | Соединительные элементы | | |
| | | 12 | | -4×80 ГОСТ 102-76* ℓ=400 | 3 | 1.00 кг |
| | | 15 | | -4×50 ГОСТ 102-76* ℓ=1050 | 1 | 1.65 кг |
| | | | | Узел „4" | | |
| | | 10 | | Дер. накладка 40×190 ℓ=480 | 4 | 0.015 м³ |
| | | 11 | | Дер. брусок 40×50 ℓ=380 | 4 | 0.003 м³ |
| | | | | Соединительные элементы: | | |
| | | 12 | | -4×80 ГОСТ 102-76* ℓ=400 | 4 | 1.00 кг |
| | | 16 | | -4×50 ГОСТ 102-76 ℓ=1200 | 1 | 1.88 кг |

Инв.№ подл. | Подпись и дата | Взам. инв.№

| | | |
|---|---|---|
| Н. контр. | Султанов | |
| Нач. отд. | Звездина | |
| ГИП | Немцев | |
| Зав. гр. | Урманова | |

привязан

инв.№

т.п. 144-000-964с.93 АС

Одноэтажный одноквартирный 3-х комнатный жилой дом со стенами из сборного кирпича, усиленными сетчатым армированием

| Стадия | Лист | Листов |
|---|---|---|
| Р.П. | 28 | |

Узлы 2÷4

Госгражданпроект

ЦУ0186-01 30

Альбом I

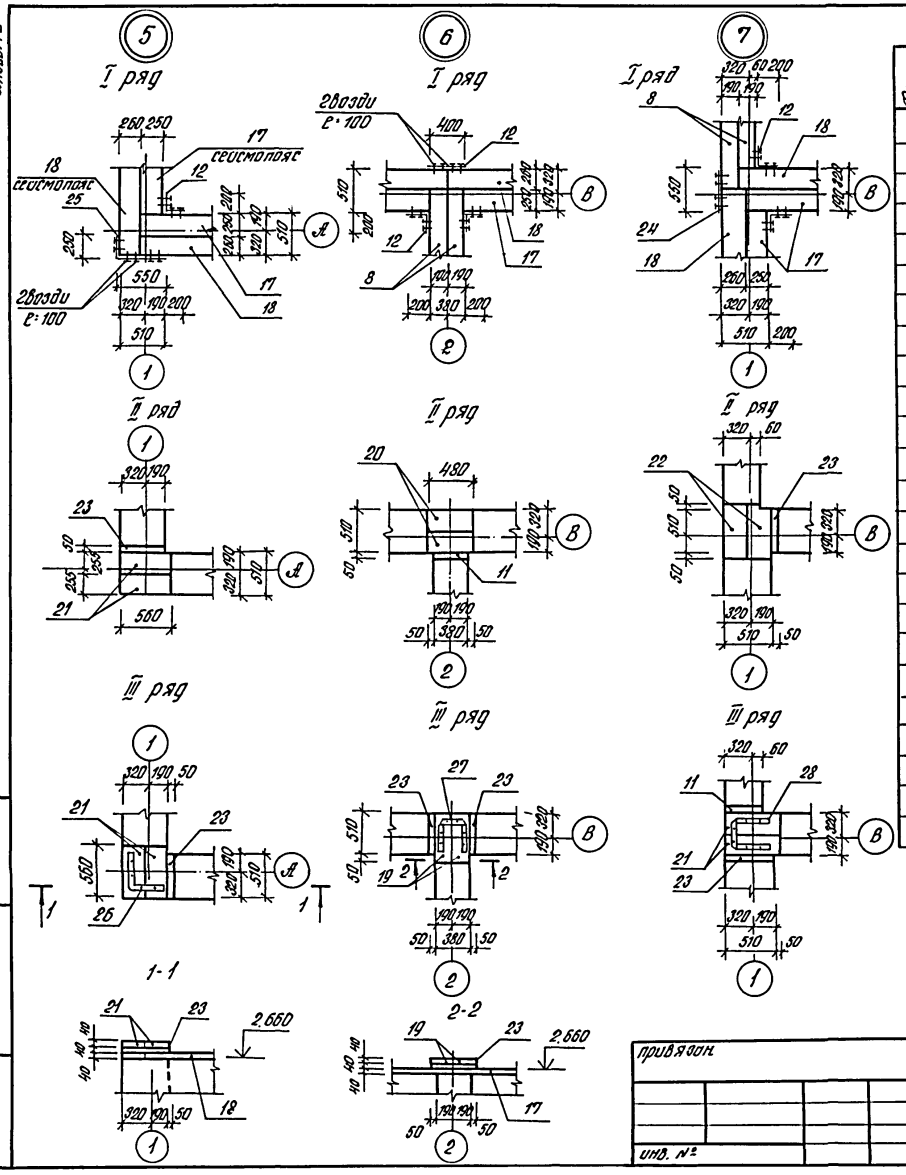


## Спецификация на узлы 5÷7

| Формат | Зона | Поз. | Обозначение | Наименование | Кол. | Примеч. |
|---|---|---|---|---|---|---|
| | | | | Узел „5" | | |
| | | 21 | | Дер. накладка 40×255 ℓ=560 | 4 | 0.023 м³ |
| | | 23 | | Дер. брусок 40×50 ℓ=510 | 2 | 0.002 м³ |
| | | | | Соединительные элементы | | |
| | | 12 | | -4×80 ГОСТ 102-76* ℓ=400 | 1 | 1.00 кг |
| | | 25 | | ℓ=800 | 1 | 2.01 кг |
| | | 26 | | -4×50 ГОСТ 102-76* ℓ=960 | 1 | 1.51 кг |
| | | | | Узел „6" | | |
| | | 19 | | Дер. накладка 40×190 ℓ=560 | 2 | 0.009 м³ |
| | | 20 | | 40×255 ℓ=480 | 2 | 0.01 м³ |
| | | 11 | | Дер. брусок 40×50 ℓ=380 | 1 | 0.001 м³ |
| | | 23 | | ℓ=510 | 2 | 0.002 м³ |
| | | | | Соединительные элементы | | |
| | | 12 | | -4×80 ГОСТ 102-76* ℓ=400 | 3 | 1.0 кг |
| | | 27 | | -4×50 ГОСТ 102-76* ℓ=1310 | 1 | 2.06 кг |
| | | | | Узел „7" | | |
| | | 21 | | Дер. накладка 40×255 ℓ=560 | 2 | 0.011 м³ |
| | | 22 | | ℓ=610 | 2 | 0.012 м³ |
| | | 11 | | Дер. брусок 40×50 ℓ=380 | 1 | 0.001 м³ |
| | | 23 | | ℓ=510 | 2 | 0.002 м³ |
| | | | | Соединительные элементы | | |
| | | 12 | | -4×80 ГОСТ 102-76* ℓ=400 | 2 | 1.0 кг |
| | | 24 | | ℓ=550 | 1 | 1.38 кг |
| | | 28 | | -4×50 ГОСТ 102-76* ℓ=1440 | 1 | 2.26 кг |

| | | | |
|---|---|---|---|
| Н.контр. | Султанов | | |
| Нач.отд. | Звездина | | |
| ГИП | Немцев | | |
| Зав.гр. | Урманова | | |

т.п. 144-000-964с.93 АС

Одноэтажный одноквартирный 3х комнатный жилой дом со стенами из сырцового кирпича, усиленным сетчатым армированием

| Стадия | Лист | Листов |
|---|---|---|
| Р.П. | 27 | |

Узлы 5÷7

„Таджикгипросельстрой"

привязан

инв. №

Взам.инв.№ | Подпись и дата | Инв.№ подл.

Ц00186-01 31

Альбом I

## Схема расположения элементов крыши (основной вариант)

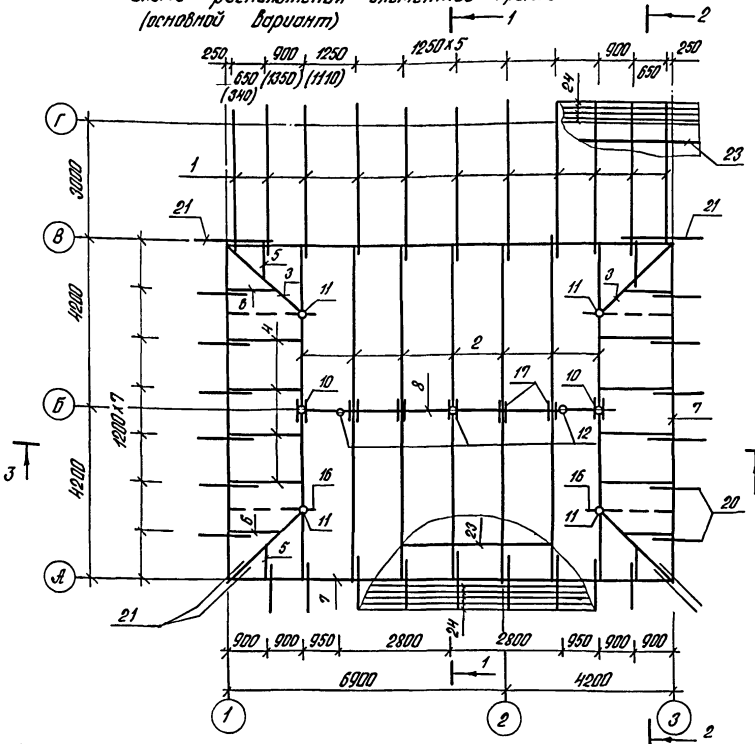


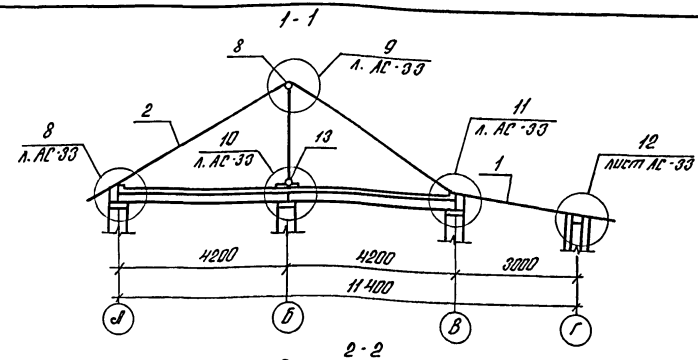


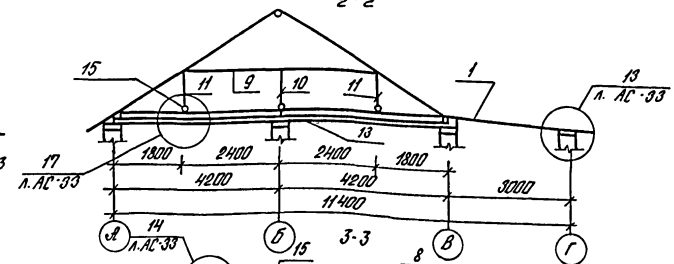


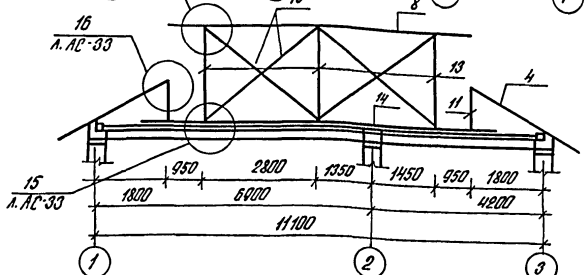


1. Размеры в скобках даны для варианта с поквартирным отоплением.
2. Данный лист см. с листами АС-29, 33.
3. При поквартирном отоплении на участках прохождения дымовой трубы через покрытие устраивается открытая разделка размером 260мм. Деревянные конструкции покрытия на данном участке защищаются штукатуркой толщ. 25мм, либо асбестовым картоном толщ. 8мм.
4. Примыкание трубы к деревянным конструкциям крыши см. с. 2.160-6 с в. 1 узел „41."

| | | | | |
|---|---|---|---|---|
| Н. контр. | Султанов | | т.п. 144-000-964с.93 | АС |
| Нач. отд. | Звездина | | Одноэтажный одноквартирный 3х комнатный жилой дом со стенами из сырцового кирпича, усиленным сетчатым армированием | Стадия: Р.П. / Лист: 28 / Листов: |
| ГИП | Немцев | | | |
| Зав. гр. | Урманова | | Схема расположения элементов крыши (основной вариант). Разрез 1-1, 2-2, 3-3. | Таджикгипросельстрой |
| Инж. | Кульмашева | | | |

Привязан

Инв. №

Инв. № подл. | Подпись и дата | Взам. инв. №

Ц00186-01 32

Альбом I

## Спецификация к схеме расположения элементов крыши

| Формат | Зона | Поз. | Обозначение | Наименование | Кол. | Примечание |
|---|---|---|---|---|---|---|
| | | 1 | | Стропила 50х180 ℓ=4220 | 11 | 0.418м³ |
| | | 2 | | 50х220 ℓ=4790 | 14 | 0.728м³ |
| | | 3 | | ℓ=2720 | 4 | 1.120м³ |
| | | 4 | | ℓ=2030 | 8 | 0.179м³ |
| | | 5 | | ℓ=1030 | 4 | 0.045м³ |
| | | 6 | | ℓ=1370 | 4 | 0.060м³ |
| | | 7 | | Мауэрлат 100х100 | 39.0 п.м. | 0.39м³ |
| | | 8 | | Верхний прогон ф 200 | 7.5 п.м. | 0.235м³ |
| | | 9 | | Нижний прогон 50х220 ℓ=5000 | 2 | 0.110м³ |
| | | 10 | | Балка ф 200 ℓ=4390 | 4 | 0.551м³ |
| | | 11 | | Стойка ф 160 ℓ=400 | 2 | 0.016м³ |
| | | 12 | | ℓ=340 | 4 | 0.027м³ |
| | | 13 | | Стойка ф 200 ℓ=1930 | 3 | 0.182м³ |
| | | 14 | | Ленень 1/2 ф 200 | 8.5 п.м. | 0.171м³ |
| | | 15 | | Связи 50х100 ℓ=3400 | 4 | 0.068м³ |
| | | 16 | | Балка ф 160 ℓ=2480 | 4 | 0.199м³ |
| | | 17 | | Наклодка 40х180 ℓ=400 | 14 | 0.040м³ |
| | | 18 | | Брусок 50х50 ℓ=500 | 38 | 0.047м³ |
| | | 19 | | 50х70 ℓ=400 | 6 | 0.008м³ |
| | | 20 | | Кобылка 40х160 ℓ=1200 | 21 | 0.162м³ |
| | | 21 | | ℓ=1700 | 6 | 0.065м³ |
| | | 22 | | Брус 80х80 ℓ=5000 | 2 | 0.064м³ |
| | | 23 | | Обрешетка 50х50 | 191 п.м. | 0.477м³ |
| | | 24 | | Карнизный щит 50х150 | 2058 п.м. | 1.551м³ |
| | | 25 | | Коньковый брус 60х150 | 7.7 п.м. | 0.069м³ |
| | | 26 | | Коньковая обрешетка 50х150 | 30.8 п.м. | 0.231м³ |
| | | 27 | | Диагональный настил δ=25 | | 2.503м³ |
| | | 28 | | Обшивка фронтона δ=25 | | 0.151м³ |
| | | 29 | | Подшивка карниза δ=25 | | 0.439м³ |
| | | 30 | | Рейка 50х50 | 27.9 п.м. | 0.069м³ |
| | | 31 | | Фанера (Д.В.П) | | 102.08м² |
| | | | | Итого: | | 10.375м³ |

Инв. № подл. | Подпись и дата | Взам. инв. №

привязан

инв. №

| | | |
|---|---|---|
| Н. контр. | Султанов | |
| Нач. отд. | Звездина | |
| Г. и. п. | Немцев | |
| Зав. гр. | Урманова | |
| Инж. | Кульмашева | |

т.п. 144-000-964с.93 АС

| Одноэтажный одноквартирный 3-х комнатный жилой дом с печами из сырцового кирпича, усилен. тепло-тем домоводом | Стадия | Лист | Листов |
|---|---|---|---|
| | Р.П. | 29 | |
| Спецификация к схеме расположения элементов крыши (основной вариант) | Таджикгипросельстрой | | |

Ц00186-01 33

Альбом I

## Схема расположения элементов крыши (вариант двухскатной крыши)

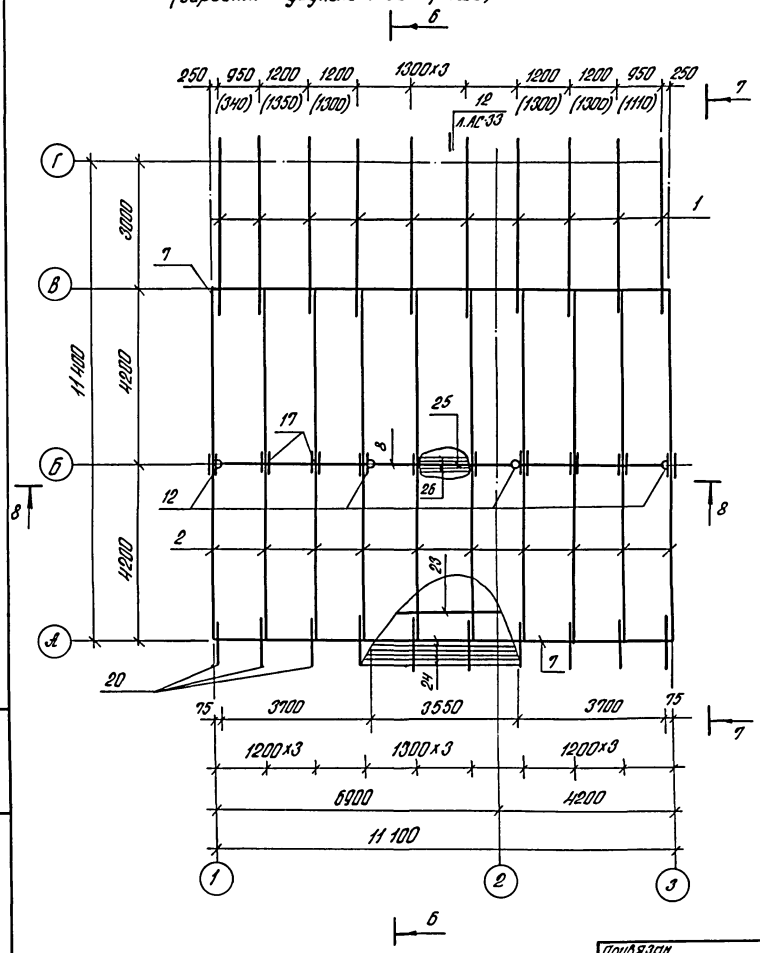


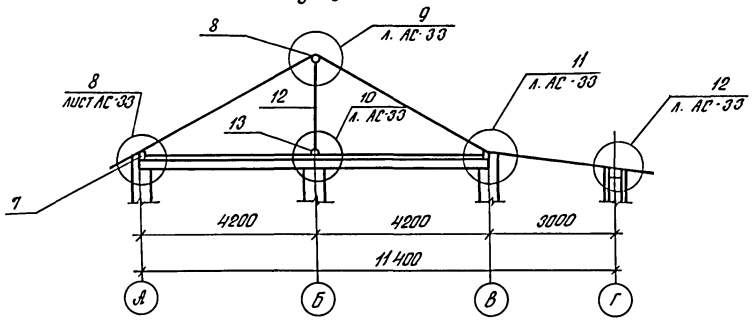


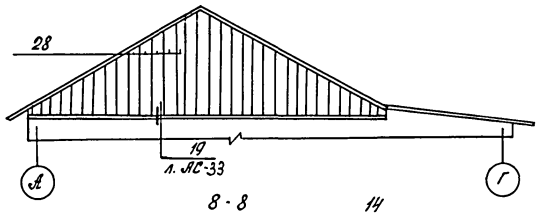


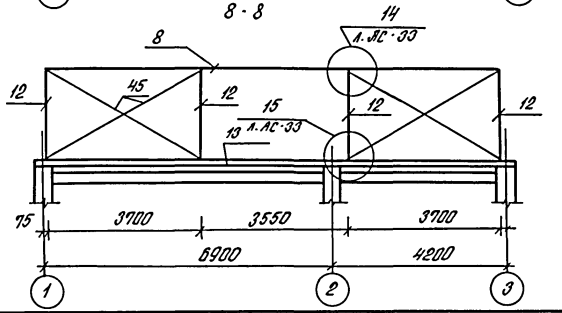


См. примечание лист АС-28.

| | | | | | |
|---|---|---|---|---|---|
| Н контр. | Султанов | | т.п. 144-000-96 4с-93 | | АС |
| Нач. отд. | Звездина | | Одноэтажный одноквартирный 3х комнатный жилой дом со стенами из сырцового кирпича, усиленн. сетчатым армированием | Стадия | Лист | Листов |
| ГИП | Немцев | | | Р.П. | 30 | |
| Зав. гр. | Урманова | | Схема расположения элементов крыши (вариант двускатной крыши) | Таджиктипросельстрой | | |
| Инж. | Кульмашева | | | | | |

Привязан

Инв. N

Инв. N подл. | Подпись и дата | Взам. инв. N

Ц00186-01 54

Альбом I

Схема расположения элементов крыши
(вариант четырехскатной крыши)

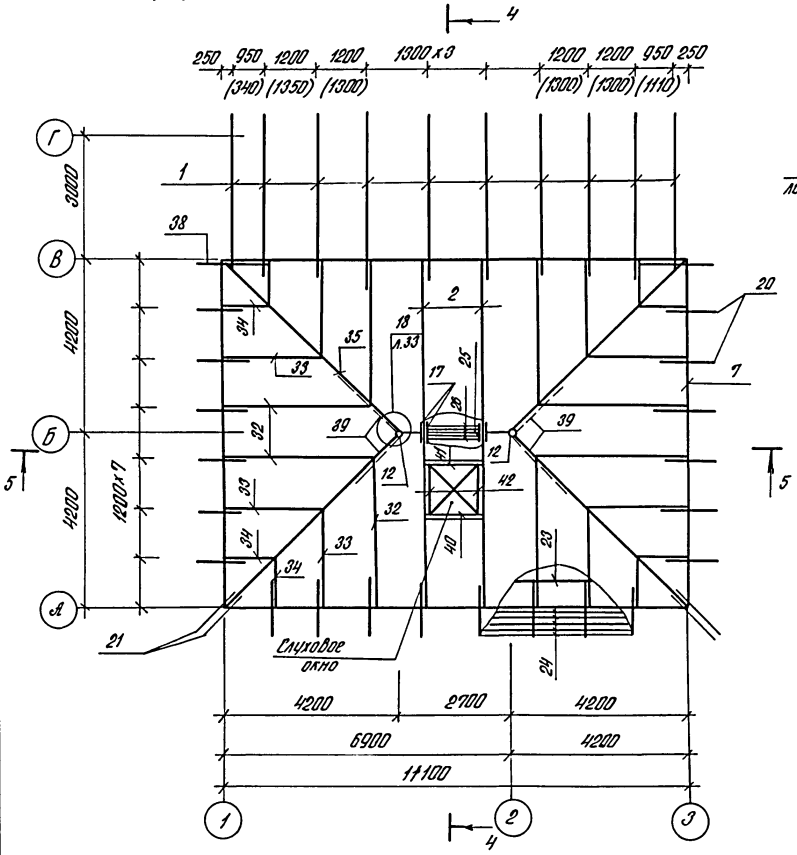


1. См. примечание лист АС-28.

4 - 4

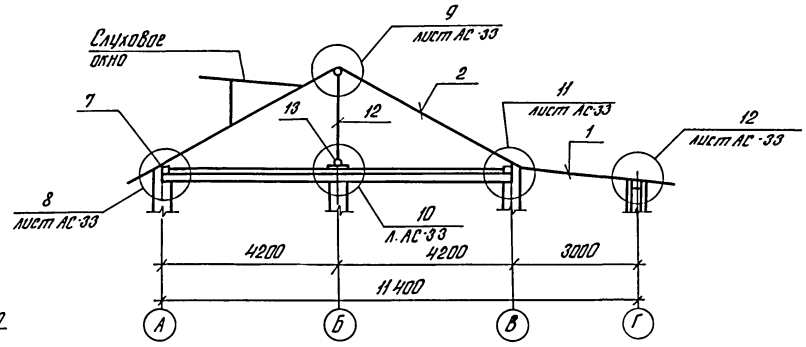


5 - 5

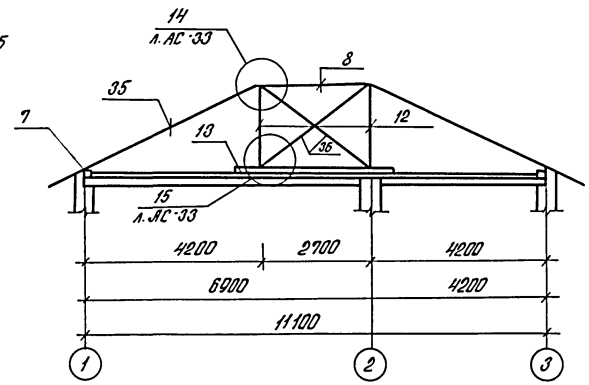


| | | | | | | | |
|---|---|---|---|---|---|---|---|
| Н. контр | Султанов | | | т.п 144-000-964с.93 | | | АС |
| Нач.отд. | Звездина | | | Одноэтажный одноквартирный 3х комнатный жилой дом со стенами из сырцового кирпича, усиленн. сетчатым армированием. | Стадия | Лист | Листов |
| Г.и.п. | Немцев | | | | Р.П. | 31 | |
| Зав.гр. | Урманова | | | Схема расположения элементов крыши. (вариант четырехскатной крыши.) | Таджикгипросельстрой | | |
| Инж. | Кульмашева | | | | | | |

Привязан

инв. N

Инв. N подл. | Подпись и дата | Взам. инв. N

Ц00186-01 35

Альбом I

## Спецификация к схеме расположения элементов крыши

| Формат | Зона | поз. | Обозначение | Наименование | Кол. | Примечание |
|---|---|---|---|---|---|---|
| | | | | Вариант с четырехскатной крышей | | |
| | | 1 | | Стропила 50×180 ℓ=4220 | 10 | 0.380м³ |
| | | 2 | | ℓ=4730 | 4 | 0.170м³ |
| | | 32 | | ℓ=4060 | 8 | 0.357м³ |
| | | 33 | | ℓ=2710 | 8 | 0.238м³ |
| | | 34 | | ℓ=1350 | 8 | 0.119м³ |
| | | 35 | | Стропила ф200 ℓ=6100 | 4 | 0.342м³ |
| | | 7 | | Мауэрлат 100×100 | 39.0 п.м | 0.390м³ |
| | | 8 | | Верхний прогон ф200 | 2.7 п.м. | 0.085м³ |
| | | 12 | | Стойка ф200 ℓ=1930 | 2 | 0.121м³ |
| | | 13 | | Лежень 1/2 ф200 | 3.7 п.м. | 0.029м³ |
| | | 36 | | Связи 50×100 ℓ=3920 | 2 | 0.033м³ |
| | | 17 | | Накладка 40×180 ℓ=400 | 4 | 0.012м³ |
| | | 18 | | Брусок 50×50 ℓ=500 | 12 | 0.015м³ |
| | | 19 | | 50×70 ℓ=400 | 6 | 0.008м³ |
| | | 37 | | 150×200 ℓ=300 | 8 | 0.072м³ |
| | | 20 | | Кобылка 40×160 ℓ=1200 | 20 | 0.154м³ |
| | | 21 | | ℓ=1700 | 4 | 0.044м³ |
| | | 38 | | ℓ=2000 | 2 | 0.026м³ |
| | | 23 | | Обрешетка 50×50 | 161.4 п.м. | 0.403м³ |
| | | 24 | | Карнизный щит 50×150 | 206.8 п.м. | 1.551м³ |
| | | 25 | | Коньковый брус 60×150 | 2.7 п.м | 0.024м³ |
| | | 26 | | Коньковая обрешетка 50×150 | 10.8 п.м. | 0.081м³ |
| | | 27 | | Диагональный настил δ=25 | | 2.503м³ |
| | | 29 | | Подшивка карниза δ=25 | | 0.444м³ |
| | | 30 | | Рейка 50×50 | 27.9 п.м | 0.069м³ |
| | | 31 | | Фанера (ДВП) | | 102.08м² |
| | | 39 | | Подкос ф150 ℓ=2050 | 4 | 0.145м³ |
| | | | | Элементы слухового окна | | |
| | | 40 | | Ригель 100×50 ℓ=1400 | 1 | 0.007 |
| | | 41 | | 80×50 ℓ=1400 | 1 | 0.006 |
| | | 42 | | Стропила 130×40 ℓ=2100 | 2 | 0.022 |
| | | 43 | | Обшивка 130×25 | 22м² | 0.055 |
| | | 44 | | Настил 130×40 | 33м² | 0.132 |
| | | | | Итого: | | 8.539м³ |

| Формат | Зона | поз. | Обозначение | Наименование | Кол. | Примеч. |
|---|---|---|---|---|---|---|
| | | | | Вариант с двускатной крышей | | |
| | | 1 | | Стропила 50×180 ℓ=4220 | 10 | 0.380м³ |
| | | 2 | | 50×220 ℓ=4730 | 20 | 1.041м³ |
| | | 7 | | Мауэрлат 100×100 | 22.2 п.м. | 0.222м³ |
| | | 8 | | Верхний прогон ф200 | 123.5 п.м | 0.388м³ |
| | | 12 | | Стойка ф200 ℓ=1930 | 4 | 0.242м³ |
| | | 13 | | Лежень 1/2 ф200 | 11.48 п.м. | 0.09м³ |
| | | 45 | | Связи 50×100 ℓ=4170 | 4 | 0.083м³ |
| | | 17 | | Накладка 40×180 ℓ=400 | 20 | 0.058м³ |
| | | 18 | | Брусок 50×50 ℓ=500 | 12 | 0.015м³ |
| | | 19 | | 50×70 ℓ=400 | 6 | 0.008м³ |
| | | 20 | | Кобылка 40×160 ℓ=1200 | 10 | 0.077м³ |
| | | 23 | | Обрешетка 50×50 | 777.6 п.м | 0.444м³ |
| | | 24 | | Карнизный щит 50×150 | 112.2 п.м | 0.841м³ |
| | | 25 | | Коньковый брус 60×150 | 11.1 п.м | 0.1м³ |
| | | 26 | | Коньковая обрешетка 50×150 | 444.4 п.м | 0.333м³ |
| | | 27 | | Диагональный настил δ=25 | | 2.503м³ |
| | | 28 | | Обшивка фронтона δ=25 | | 0.63м³ |
| | | 29 | | Подшивка карниза δ=25 | | 0.219м³ |
| | | 30 | | Рейка 50×50 | 11.5 п.м. | 0.029м³ |
| | | 31 | | Фанера (ДВП) | | 102.08м² |
| | | 16 | | Брус 100×100 | 11.5 п.м | 0.176м³ |
| | | | | Итого | | 7.879м³ |

Инв.№ подл. | Подпись и дата | Взам.инв.№

привязан

Инв.№

| | | |
|---|---|---|
| Н.контр. | Султанов | |
| Нач.отд | Звездина | |
| Г.и.п. | Немцев | |
| Зав.гр. | Урманова | |
| Инж. | Кульмашева | |

т.п. 144-000-964с.93 АС

| Одноэтажный одноквартирный 3-комнатный жилой дом из сырцового кирпича, усилен. сетчатым армированием | Стадия | Лист | Листов |
|---|---|---|---|
| | Р.П. | 32 | |
| Спецификация к схеме расположения элементов крыши. | Таджикгипросельстрой | | |

Ц00186-01 36

Альбом I

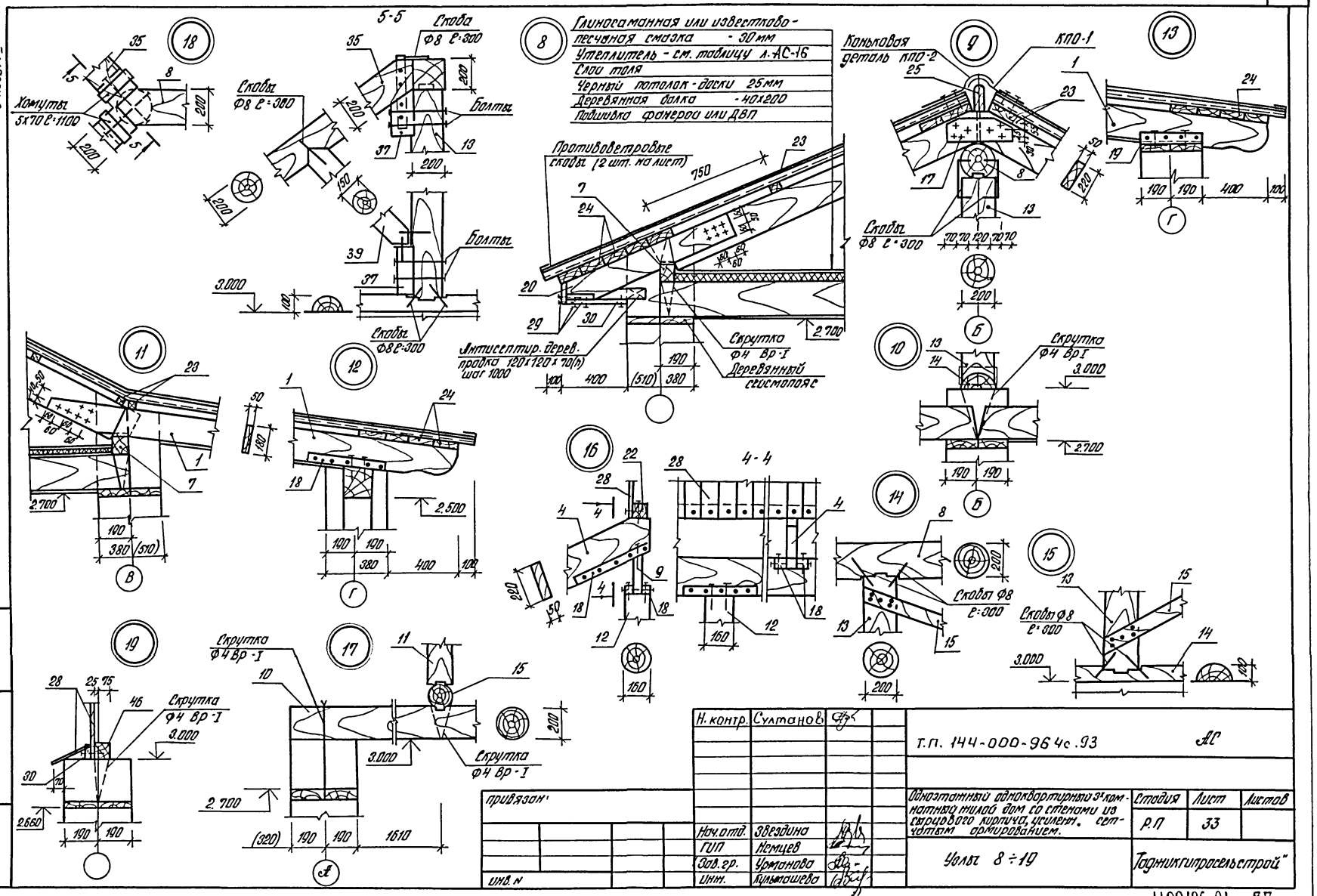


| | | | |
|---|---|---|---|
| Н. контр. | Султанов | | |
| Нач. отд. | Звездина | | |
| ГИП | Немцев | | |
| Зав. гр. | Урманова | | |
| Инж. | Кульмашева | | |

Т.П. 144-000-96 4с.93 АС

Одноэтажный одноквартирный 3х комнатный жилой дом со стенами из сырцового кирпича, усиленн. сетчатым армированием.

| Стадия | Лист | Листов |
|---|---|---|
| Р.П | 33 | |

Узлы 8 ÷ 19

"Таджикгипросельстрой"

Инв. N подл. | Подпись и дата | Взам. инв. N

привязан:

инв. N

Ц00186-01 37

Альбом I

## Схема армирования стен

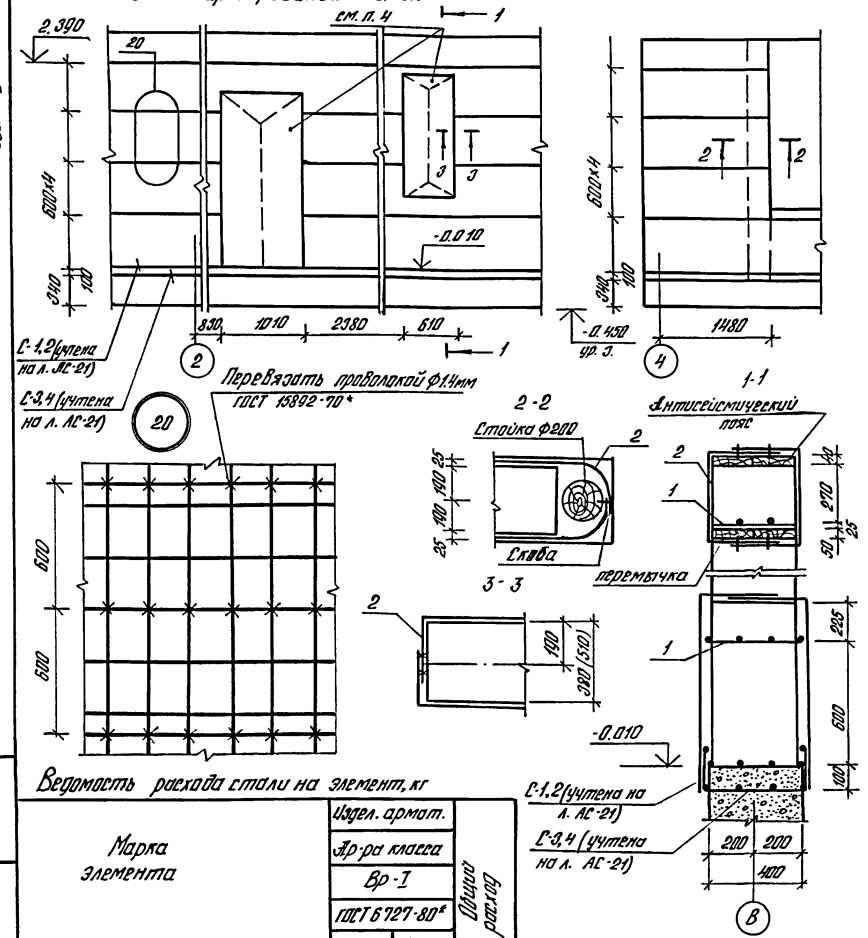


## Спецификация к схеме армирования стен

| Формат | Зона | Поз. | Наименование | Обозначение | Кол. | Примеч. |
|---|---|---|---|---|---|---|
| | | | Толщина наружных стен δ=380 мм ($t_н^о$=-14°С) | | | |
| | | | сейсмичность 7 баллов (8 баллов) | | | |
| | | 1 | лист 36 | Сетка С-1 | 261.61 | п.м |
| | | 2 | ГОСТ 8478-81* | С $\frac{3Вр\text{-}I\text{-}(x200)+100}{3Вр\text{-}I\text{-}(x250)+100}$ 2940 | 357.8 (422,6) | $м^2$ |
| | | | Толщина наружных стен δ=510 мм ($t_н^о$=-20°С ÷ -25°С) | | | |
| | | | сейсмичность 7 баллов (8 баллов) | | | |
| | | 1 | лист 36 | Сетка С-1 | 119,66 | п.м. |
| | | 2 | ГОСТ 8478-81* | С $\frac{3Вр\text{-}I\text{-}(x200)+100}{3Вр\text{-}I\text{-}(x250)+100}$ 2940 | 363.4 (428.2) | $м^2$ |
| | | 3 | лист 36 | Сетка С-2 | 144.91 | п.м. |

1. Для варианта сейсмичностью 8 баллов вертикальное армирование сетками выполняется по периметру всех стен с 2х сторон.
2. Горизонтальное армирование для 7,8 баллов одинаковое, выполняется по периметру всех стен на отметках: -0,11; -0.01; 0.590; 1,190; 1,790; 2,390.
3. Для варианта сейсмичностью 7 баллов вертикальное армирование сетками выполнить с 2х сторон по периметру всех наружных стен и в местах примыкания и пересечения как наружных так и внутренних стен на расстоянии 1.5м от оси.
4. В местах расположения оконных и дверных проемов сетки разрезать и загнуть внутрь проема. Противоположные концы сеток вертикального армирования связать между собой вязальной проволокой.

## Ведомость расхода стали на элемент, кг

| Марка элемента | | | Издел. армат. Ар-ра класса Вр-I ГОСТ 6727-80* ф3 | Итого | Общий расход |
|---|---|---|---|---|---|
| Армирование стен | Толщина наружных стен δ=380 мм | 7б | 266.06 | 266.06 | 266.06 |
| | | 8б | 298.14 | 298.14 | 298.14 |
| | Толщина наружных стен δ=510 мм | 7б. | 285.77 | 285.77 | 285.77 |
| | | 8б. | 317.85 | 317.85 | 317.85 |

Взам. инв. N | Подпись и дата | Инв. N подл.

Привязан:

| | | | |
|---|---|---|---|
| Нач. отд. | Звездина | | |
| Г.и.п. | Немцев | | |
| Зав. гр. | Урманова | | |
| Инж. | Кульмашева | | |

Инв. N

| | | |
|---|---|---|
| Н. контр. | Султанов | |

т.п. 144-000-964с-93 АС

Одноэтажный одноквартирный 3х комнатный жилой дом со стенами из сырцового кирпича, усиленный сетчатым армированием

| Стадия | Лист | Листов |
|---|---|---|
| Р.П. | 34 | |

Схема армирования стен

Таджикгипросельстрой

Ц00186-01 38

Альбом I

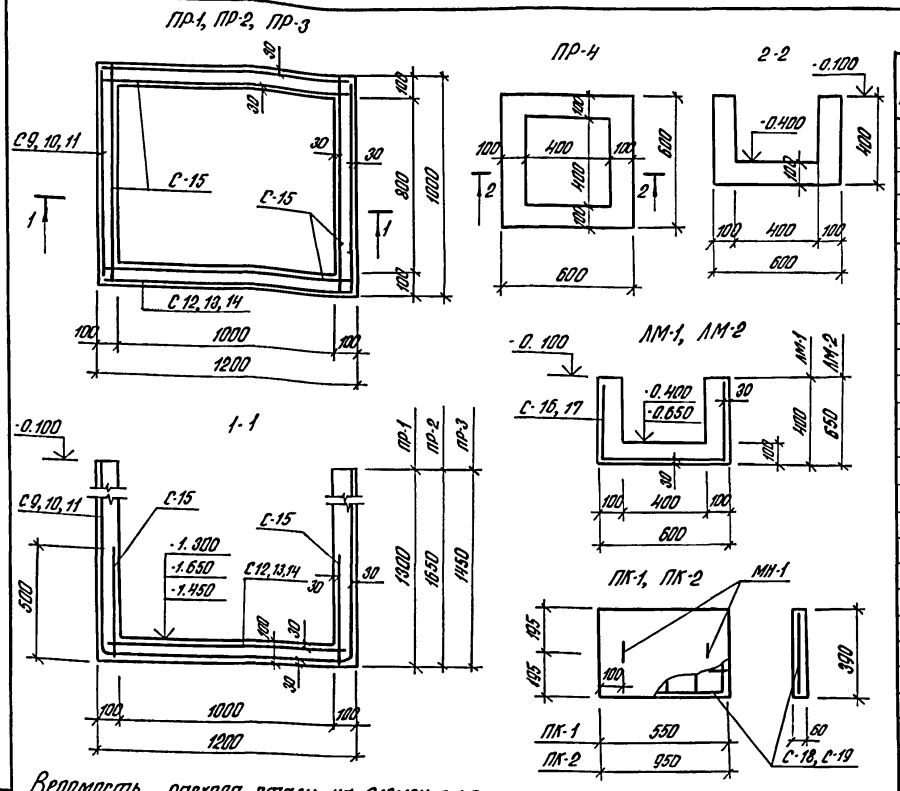


## Спецификация на монолитные приямки, лотки и плиты

| Формат | Зона | Поз. | Обозначение | Наименование | Кол. | Примеч. |
|---|---|---|---|---|---|---|
| | | | | Приямок ПР-1 | | |
| | | | | Сборочные единицы: | | |
| | | | лист 37 | Сетка С-9 (шт.) | 1 | |
| | | | лист 37 | " С-12 (шт.) | 1 | |
| | | | лист 37 | " С-15 (п.м.) | 4.16 | |
| | | | | Материал: бетон кл.В12.5 | | 0.60 м³ |
| | | | | Приямок ПР-2 | | |
| | | | | Сборочные единицы: | | |
| | | | лист 37 | Сетка С-10 (шт) | 1 | |
| | | | лист 37 | " С-13 (шт) | 1 | |
| | | | лист 37 | " С-15 (п.м) | 4.16 | |
| | | | | Материал: бетон кл. В 12.5 | | 0.74 м³ |
| | | | | Приямок ПР-3 | | |
| | | | | Сборочные единицы: | | |
| | | | лист 37 | Сетка С-11 (шт) | 1 | |
| | | | лист 37 | С-14 (шт) | 1 | |
| | | | лист 37 | С-15 (п.м.) | 4.16 | |
| | | | | Материал: бетон кл. В 12.5 | | 0.66 м³ |
| | | | | Приямок ПР-4 | | |
| | | | | Материал: бетон кл. В12.5 | | 0.1 м³ |
| | | | | Лоток ЛМ-1 (ЛМ-2) | | |
| | | | | Сборочные единицы: | | |
| | | | лист 37 | Сетка С-16 (С-17) п.м. | 1 | |
| | | | | Материал: бетон кл. В 12.5 | | 0.12(0.17) м³ |
| | | | | Плита ПК-1 (ПК-2) | | |
| | | | | Сборочные единицы: | | |
| | | | лист 37 | Сетка С-18 (С-19) шт | 1 | |
| | | | лист 37 | Монтажн. петля МН-1 (шт) | 2 | |
| | | | | Материал: бетон кл. В 12.5 | | 0.013(0.022) м³ |

## Ведомость расхода стали на элемент, кг

| Марка элемента | Изделия арматурные. Арматура класса А I ГОСТ 5781-82* Ф6 | А I Итого | А III ГОСТ 5781-82* Ф6 | А III Итого | Вр-I ГОСТ 6727-80* Ф4 | Вр-I Итого | Общий расход |
|---|---|---|---|---|---|---|---|
| ПР-1 (1шт) | | | 8.55 | 8.55 | 6.06 | 6.06 | 14.61 |
| ПР-2 (1шт) | | | 10.2 | 10.2 | 6.8 | 6.8 | 17.0 |
| ПР-3 (1шт) | | | 9.21 | 9.21 | 6.38 | 6.38 | 15.59 |
| ЛМ-1 (1п.м.) | | | 1.4 | 1.4 | 0.7 | 0.7 | 2.1 |
| ЛМ-2 (1п.м.) | | | 1.95 | 1.95 | 0.9 | 0.9 | 2.85 |
| ПК-1 (1шт.) | 0.22 | 0.22 | 0.48 | 0.48 | 0.16 | 0.16 | 0.86 |
| ПК-2 (1шт.) | 0.22 | 0.22 | 0.8 | 0.8 | 0.24 | 0.24 | 1.26 |

Взам. инв. N | Подпись и дата | Инв. N подл.

| | | |
|---|---|---|
| Н.контр. | Султанов | |
| Нач.отд. | Звездина | |
| ГИП | Немцев | |
| Зав. гр. | Урманова | |
| Инж. | Миллер | |

привязан:

инв. N

т.п. 144-000-964с-93 АС

Одноэтажный одноквартирный 3х комнатный жилой дом со стенами из сырцового кирпича, усилен. сетчатым армированием

| Стадия | Лист | Листов |
|---|---|---|
| Р.П. | 35 | |

Монолитные приямки ПР1÷ПР4, лотки ЛМ1, ЛМ-2, плиты ПК-1, ПК-2.

Таджикгипросельстрой

Ц00186-01 39

Альбом I

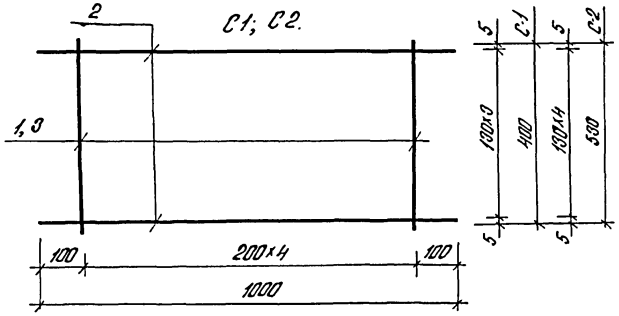


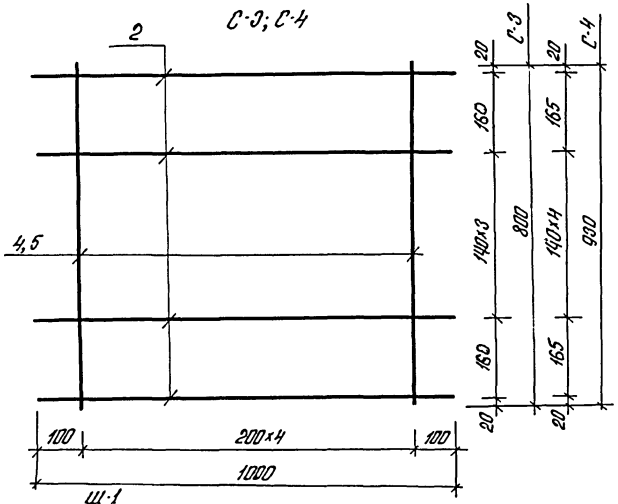


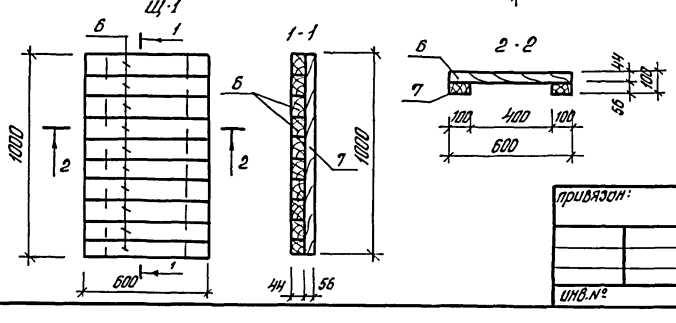


## Спецификация на сетки С-1÷С-4

| Формат | Зона | Поз. | Обозначение | Наименование | Кол. | Примечан. |
|---|---|---|---|---|---|---|
| | | | | С-1 | | 0,34 кг |
| | | 1 | | ф3 Вр-I ГОСТ 6727-80* ℓ=4000 | 5 | 0.02 кг |
| | | 2 | | ℓ=1000 | 4 | 0.06 кг |
| | | | | С-2 | | 0.45 кг |
| | | 3 | | ф3 Вр-I ГОСТ 6727-80* ℓ=530 | 5 | 0.03 кг |
| | | 2 | | ℓ=1000 | 5 | 0.06 кг |
| | | | | С-3 | | 0.56 кг |
| | | 4 | | ф3 Вр-I ГОСТ 6727-80* ℓ=800 | 5 | 0.04 кг |
| | | 2 | | ℓ=1000 | 6 | 0.06 кг |
| | | | | С-4 | | 0.67 кг |
| | | 5 | | ф3 Вр-I ГОСТ 6727-80* ℓ=930 | 5 | 0.05 кг |
| | | 2 | | ℓ=1000 | 7 | 0.06 кг |

## Спецификация древесины на Щ-1

| Формат | Зона | Поз. | Обозначение | Наименование | Кол. | Примеч. |
|---|---|---|---|---|---|---|
| | | | | Щ-1 | | |
| | | 6 | | Настил из досок 44×100; ℓ=600 | 10 | 0.03 м³ |
| | | 7 | | Брус 56×100; ℓ=1000 | 2 | 0.01 м³ |

| | | | |
|---|---|---|---|
| Н. контр. | Султанов | | |
| Нач. отд. | Звездина | | |
| ГИП | Немцев | | |
| 1 Зав. гр. | Урманова | | |
| 1 Инж. | Ишкнеева | | |

т.п. 144-000-964с.93

АС

Одноэтажный одноквартирный 3х комнатный жилой дом со стенами из сырцового кирпича, усиленн. сетчатым армированием

| Стадия | Лист | Листов |
|---|---|---|
| Р.П. | 36 | |

Сетки С-1÷С-4
Деревянный щит Щ-1

Таджикгипросельстрой

Инв. № подл. | Подпись и дата | Взам. инв. №

привязан:

инв. №

Ц00186-01 40

Альбом I

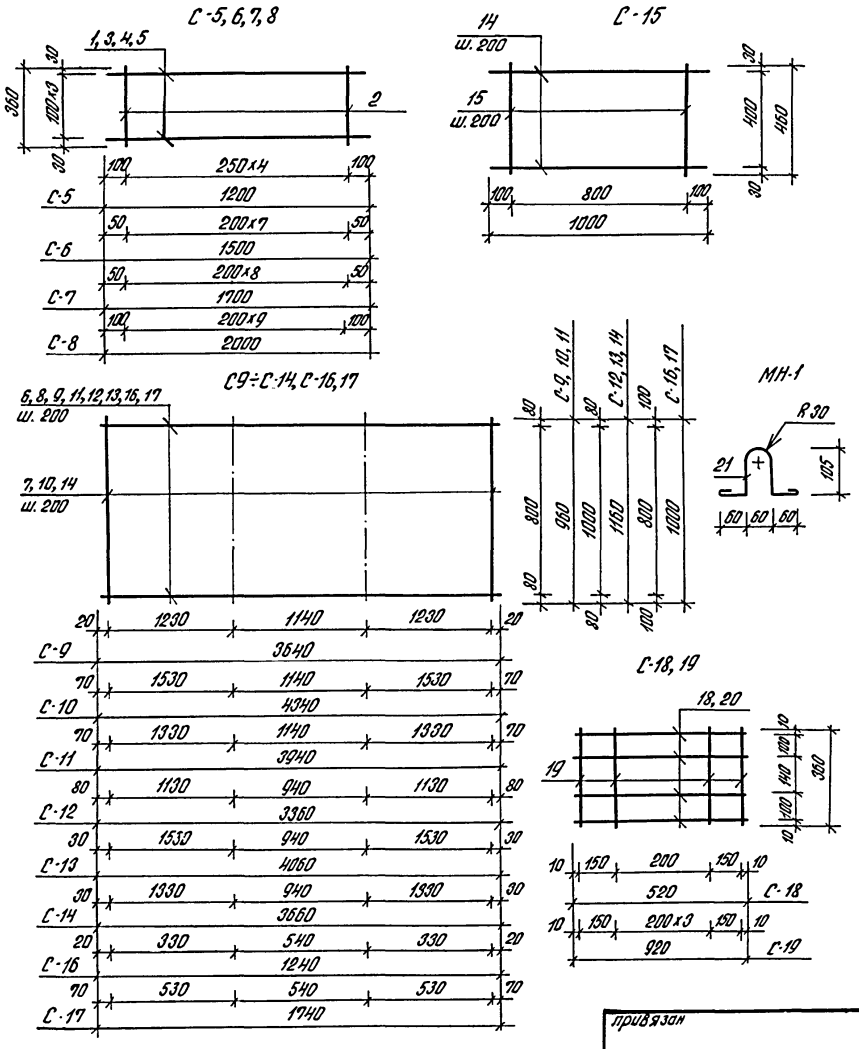


## Спецификация на сетки С-5 ÷ С-19, МН-1

| Формат | Зона | Поз. | Обозначение | Наименование | Кол. | Примечан. |
|---|---|---|---|---|---|---|
| | | | | С-5, 6 | | 1,78; 2,34кг |
| | | 1,3 | | Ф10А II ГОСТ 5781-82* ℓ=1200, 1500 | 2 | 0.74; 0.93кг |
| | | 2 | | Ф5Вр I ГОСТ 6727-80* ℓ=360 | 5, 8 | 0.06кг |
| | | | | С-7, 8 | | 2,64; 3.14кг |
| | | 4,5 | | Ф10А II ГОСТ 5781-82* ℓ=1700, 2000 | 2 | 1.05; 1,24кг |
| | | 2 | | Ф5Вр I ГОСТ 6727-80* ℓ=360 | 9; 11 | 0.06кг |
| | | | | С-9, 10 | | 5,95; 7кг |
| | | 6,8 | | Ф6А III ГОСТ 5781-82* ℓ=3640, 4340 | 5 | 0.81; 0.96кг |
| | | 7 | | Ф4Вр I ГОСТ 6727-80* ℓ=960 | 19, 22 | 0.1кг |
| | | | | С-11, 12 | | 6.35; 6.37кг |
| | | 9,11 | | Ф6А III ГОСТ 5781-82* ℓ=3940, 3360 | 5; 6 | 0,87; 0.75кг |
| | | 7,10 | | Ф4Вр I ГОСТ 6727-80* ℓ=960, 1160 | 20; 17 | 0.1; 0.11кг |
| | | | | С-13; 14 | | 7.71; 6.95кг |
| | | 12,13 | | Ф6А III ГОСТ 5781-82* ℓ=4060, 3660 | 6 | 0,9; 0.81кг |
| | | 10 | | Ф4Вр I ГОСТ 6727-80 ℓ=1160 | 21; 19 | 0.11кг |
| | | | | С-15 | | 0.55кг |
| | | 14 | | Ф4Вр I ГОСТ 6727-80* ℓ=1000 | 3 | 0.1кг |
| | | 15 | | ℓ=460 | 5 | 0.05кг |
| | | | | С-16, 17 | | 2,1; 2.85кг |
| | | 16,17 | | Ф6А III ГОСТ 5781-82* ℓ=1240, 1740 | 5 | 0,28; 0.39кг |
| | | 14 | | Ф4Вр I ГОСТ 6727-80* ℓ=1000 | 7,9 | 0.1кг |
| | | | | С-18, 19 | | 0,64; 1.04кг |
| | | 18,20 | | Ф6А III ГОСТ 5781-82* ℓ=520, 420 | 4 | 0.12; 0.20кг |
| | | 19 | | Ф4Вр I ГОСТ 6727-80* ℓ=360 | 4; 6 | 0.04кг |
| | | | | МН-1 | | 0.11кг |
| | | 21 | | Ф6А I ГОСТ 5781-80* ℓ=500 | 1 | 0.11кг |

| | | |
|---|---|---|
| Н. контр. | Султанов | |
| Нач. отд. | Звездина | |
| ГИП. | Немцев | |
| Зав. гр. | Урманова | |

т.п. 144-000-964 с.93 АС

Одноэтажный одноквартирный 3х комнатный жилой дом со стенами из сырцового кирпича, усиленн. сетчатым армированием

| Стадия | Лист | Листов |
|---|---|---|
| Р.П. | 37 | |

Сетки С-5 ÷ С19; МН-1

Таджикгипросельстрой

привязан

инв. N

Взам. инв. N | Подпись и дата | Инв. N подл.

Ц00186-01 41

Альбом I

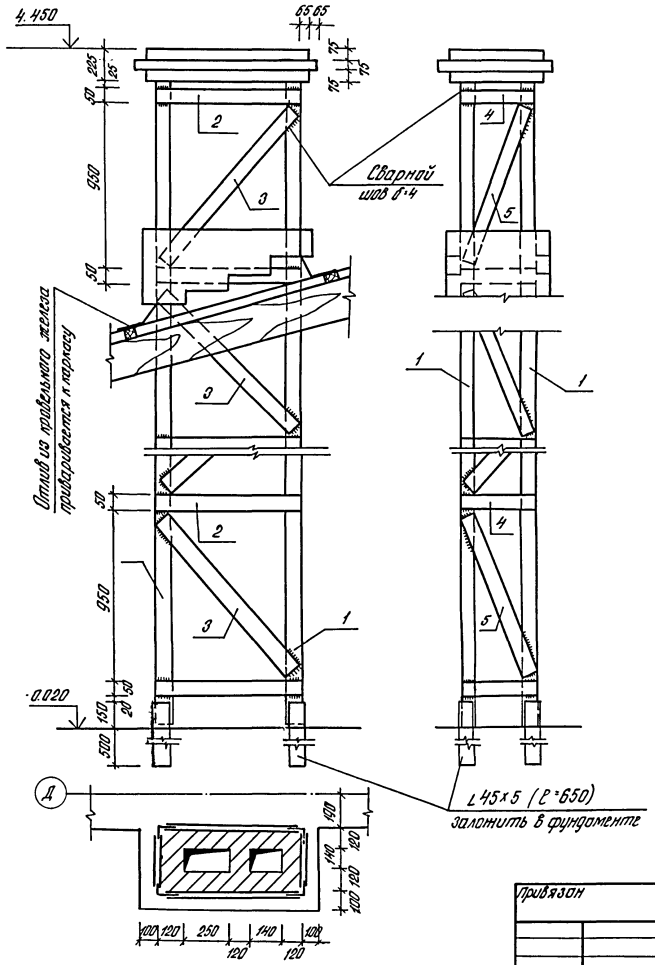


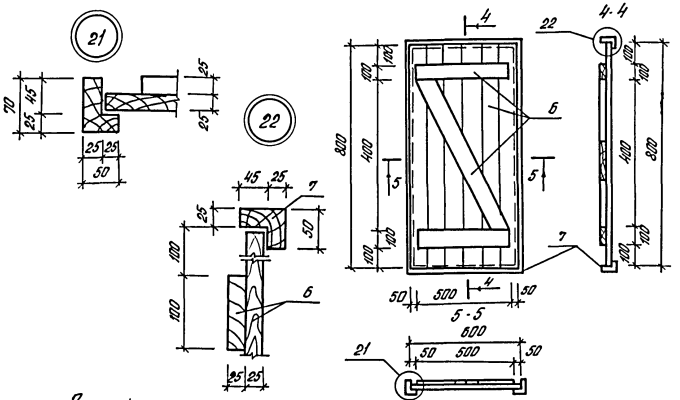


Спецификация на каркас дымовой трубы

| Формат | Зона | Поз. | Обозначение | Наименование | Кол. | Примечан. кг |
|---|---|---|---|---|---|---|
| | | 1 | | L 45×5 ГОСТ 19771-74* ℓ=4220 | 4 | 14,22 |
| | | 2 | | -50×5 ГОСТ 103-76* ℓ=750 | 10 | 1,47 |
| | | 3 | | ℓ=1200 | 8 | 2,35 |
| | | 4 | | ℓ=380 | 10 | 0,74 |
| | | 5 | | ℓ=1000 | 8 | 1,96 |

Спецификация древесины на ИД-1

| Формат | Зона | Поз. | Обозначение | Наименование | Кол. | Примечан. |
|---|---|---|---|---|---|---|
| | | 6 | | Полотно из досок 25×100 | | 0,016 м³ |
| | | 7 | | Коробка | | 0,01 м³ |

| | | | | | | | |
|---|---|---|---|---|---|---|---|
| Н.контр. | Султанов | | т. п. 144-000-964с.93 АС | | | | |
| Нач.отд. | Звездина | | Одноэтажный одноквартирный 3-комнатный жилой дом со стенами из керамического кирпича, усилен. сейсмическим армированием | Стадия | Лист | Листов | |
| Гл.п. | Немцев | | | Р.П. | 38 | | |
| Зав.гр. | Урманова | | Каркас дымовой трубы. Дверь ИД-1. | Таджикгипросельстрой | | | |
| Инж. | Миллер | | | | | | |

Привязан

Инв.№

Взам.инв.№ | Подпись и дата | Инв.№ подл.

Ц 00186-01 42

Альбом I

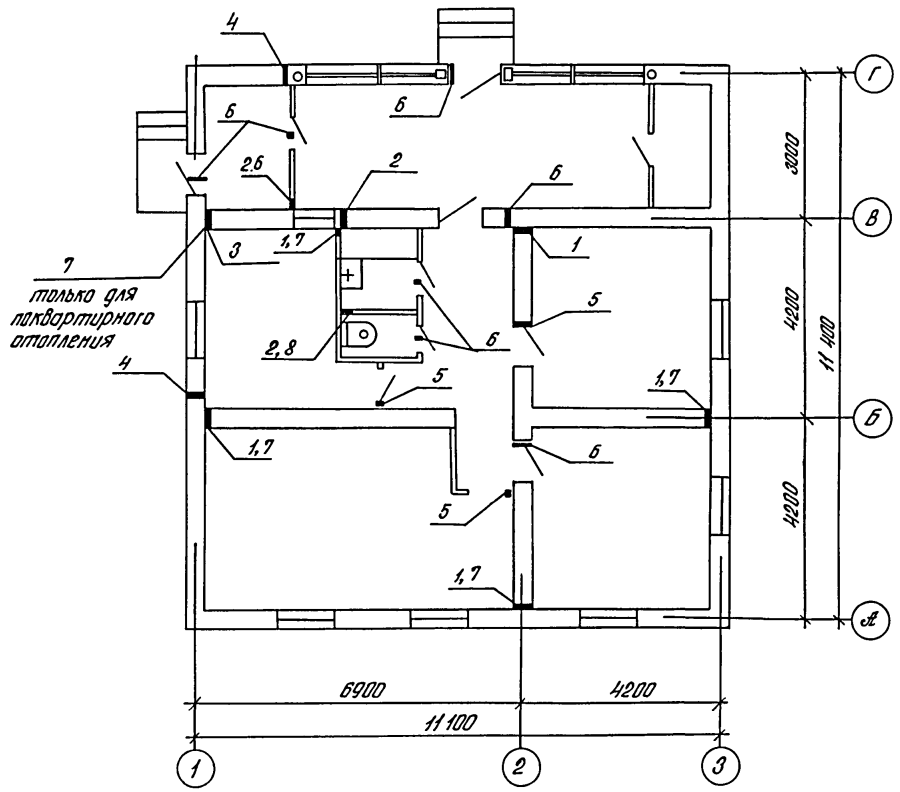


Экспликация отверстий

| Тип отв. | Размеры, мм | | Отм. низа м | Назначение |
|---|---|---|---|---|
| | В | Н | | |
| 1 | 100 | 100 | 0.150 | ОВ |
| 2 | 100 | 150 | 0.050 | ВК |
| 3 | 100 | 200 | 0.050 | ОВ; ВК |
| 4 | 100 | 100 | 2.45 | ГС |
| 5 | 50 | 100 | 2.45 | ЭО; СС |
| 6 | 50 | 50 | 2.45 | ЭО |
| 7 | 100 | 100 | 2.35 | ОВ |
| 8 | 150 | 200 | 2.35 | ОВ |

| | | | |
|---|---|---|---|
| Н. контр. | Султанов | | т.п. 144-000-964с.93. АС |
| Привязан | | | Одноэтажный одноквартирный 3х комнатный жилой дом со стенами из сырцового кирпича, усиленн. сетчатым армированием |
| Нач. отд | Звездина | | Стадия: Р.П. Лист: 39 Листов: |
| Гл.п. | Немцев | | Схема расположения отверстий |
| Зав. гр. | Урманова | | Таджикгипросельстрой |
| Инж. | Миллер | | |
| Инв. N | | | |

Инв. N подл. | Подпись и дата | Взам. инв. N

Ц00186-01 43

Альбом I

Ведомость рабочих чертежей основного комплекта марки ВК

| Лист | Наименование | Примечание |
|---|---|---|
| 1 | Общие данные | |
| 2 | План систем В1, Т3, К1. Схемы систем В1, Т3, К1. | чертеж. гор. водоснабж. |
| 3 | План систем В1, Т3, К1. Схемы систем В1, Т3, К1. | местное гор. водоснабж. |

Ведомость ссылочных и прилагаемых документов

| Обозначение | Наименование | Примечание |
|---|---|---|
| | Ссылочные документы | |
| серия 5.901-1 | Водомерные узлы | |
| серия 2.110-2т Вып.6 | Ч.ч. герметизации вводов и выпусков | |
| серия 2.190-1/72 Вып III | Узлы и детали инженерного оборудования | |
| | | |
| | Прилагаемые документы | |
| ВК.ГО. | Спецификация оборудования | альбом II |
| ВК.ВМ. | Ведомость потребности в материалах | альбом III |

Основные показатели по чертежам водопровода и канализации

| Наименование системы | Потребный напор на вводе, м | Расчетный расход м³/сут | м³/ч | л/с | при пожаре л/с | Установленная мощн. электроприемников, кВт | Примечание |
|---|---|---|---|---|---|---|---|
| В1 | 10 | 0.9 | 0.39 | 0.26 | — | — | централиз. |
| Т3 | 10 | 0.6 | 0.49 | 0.30 | — | — | горячее |
| К1 | — | 1.5 | 0.75 | 2.06 | — | — | водоснабж. |
| В1 | | 0.9 | 0.59 | 0.38 | — | — | местное гор. |
| К1 | — | 0.9 | 0.59 | 1.98 | — | — | водоснабж. |

Настоящий проект выполнен в соответствии с действующими нормами и правилами

Гл. инженер проекта ... Г. В.И. Немцев

Гл. инженер проекта привязки

Данный проект разработан согласно СНиП 2.04.01-85 и задания на проектирование в 2х вариантах: 1. Централизованное горячее водоснабжение (при закрытой системе отопления); 2-Местное горячее водоснабжение от котла КС-ТСВ-16, установленного в котельной.

Внутренний водопровод выполняется из стальных водогазопроводных легких оцинкованных труб под накатку ф 15...25 мм (ГОСТ 3262-75*). Подводки к смывным бачкам унитазов - из полиэтиленовых труб ф 20 ТУ 400-28-169-76

Внутренняя канализация выполняется из пластмассовых канализационных труб ф 50, 100 мм (ГОСТ 22689.2-89)

Установку санитарно-технических приборов, монтаж и крепление стальных труб производить согласно СНиП 3.05.01-85, монтаж и крепление пластмассовых труб производить согласно СН 478-80 и серии 4.900-9.

Стальные трубы, прокладываемые открыто, покрыть эмалевой краской за 2 раза под цвет стен, прокладываемые ниже отметки пола, в канале, покрыть тепло и гидроизоляцией.

Трубы прокладываемые ниже отметки 0.000, при II типе просадочных грунтовых условий предусмотрены в водопроницаемых каналах, в сторону контрольных колодцев. Проектом предусмотрены мероприятия для сейсмических районов, согласно СНиП 2.04.01-85, разделы 14 и 21.

Расход воды на наружное пожаротушение составляет 5л/с (при строительном объеме здания 409.67 м³). Расход воды на поливку предусмотреть при привязке проекта с учетом прилегающих площадей.

Удельный расход стальных труб для систем В1 и Т3 составляет: для варианта с централизованным горячим водоснабжением - 0.60 кг/м²; для варианта с местным горячим водоснабжением - 0.46 кг/м² (контрольный показатель - 1.2 кг/м²)

Стояки системы горячего отопления (Т3 и Т4) покрыть тепло и гидроизоляцией.

Ввод водопровода и выпуск канализации выполнены с учетом требований Т-3038 „Пособие по проектированию сетей водоснабжения и канализации в сложных инженерно-геологических условиях."

| | | | |
|---|---|---|---|
| Привязан | | | |
| Инв.№ | | | |
| Н. контр. | Султанов | | т.п. 144-000-964с.93 ВК |
| Нач. отд. | Шаропов | | Одноэтажный однокорпусный 24 пром. ванной химии дом со стенами из сборного кирпича, усилен. сетчатым армированием |
| Гл. спец. | Гадиятов | | Стадия: Р.П. Лист: 1 Листов: 3 |
| Зав. гр. | Умарова | | |
| Инж. | Бобашева | | Общие данные |
| | | | Гадиятпроцельстрой |

Ц 00186-01 44

Согласовано: Гл. инж. проекта Немцев; Гл. спец. Гадиятов; Зав. гр. Умарова

Нормоконтроль

Инв. № подл. | Подпись и дата | Взам. инв. №

Альбом I

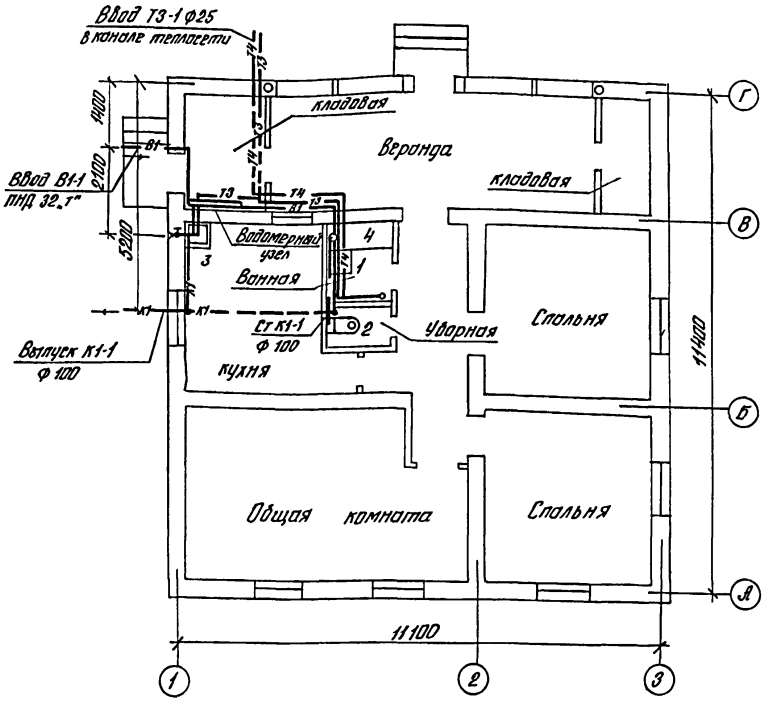


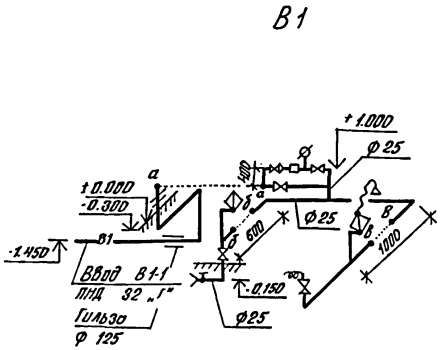


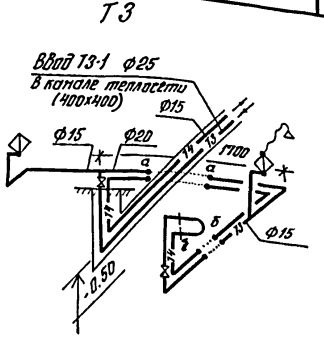


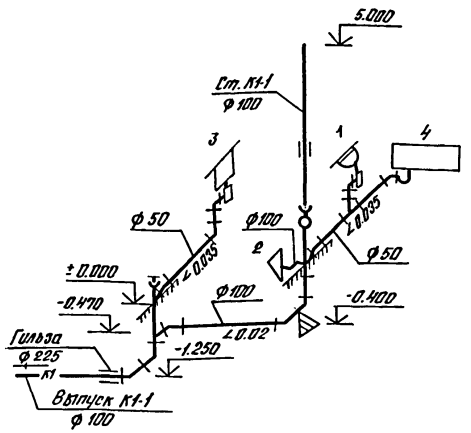


При привязке на грунтах II типа просадочности гильзу на Вводе В1-1 и Выпуске К-1-1 аннулировать.

| | | | | | | |
|---|---|---|---|---|---|---|
| Н.контр. | Султанов | | т.п. 144-000-964с.93 | | | ВК |
| привязан | | | Одноэтажный одноквартирный 3х комнатный жилой дом со стенами из сырцового кирпича, усилен. сетчатым армированием | Стадия | Лист | Листов |
| Нач.отд. | Шаропов | | | Р.П. | 2 | |
| Гл.спец. | Габитов | | План. Схемы систем В1, Т3, К1. (центральное горячее водоснабжение) | Таджикгипросельстрой | | |
| Зав.гр. | Умарова | | | | | |
| Инж. | Бабышева | | | | | |
| инв. N | | | | | | |

Инв. N подл. | Подпись и дата | Взам. инв. N

Альбом I

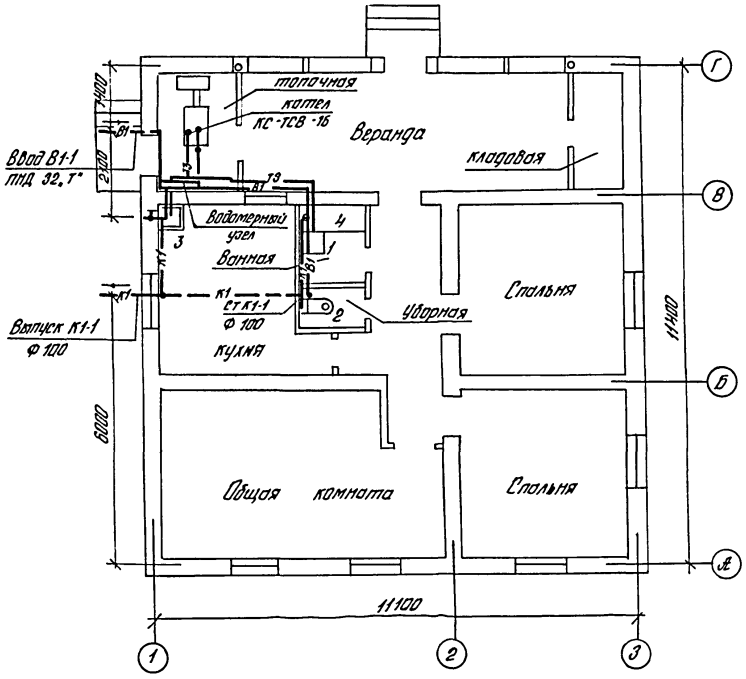


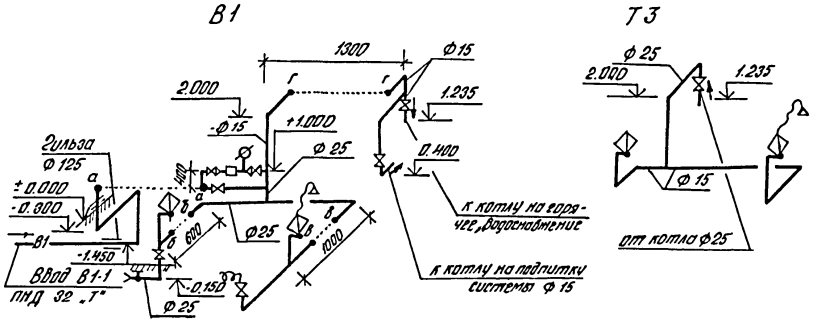


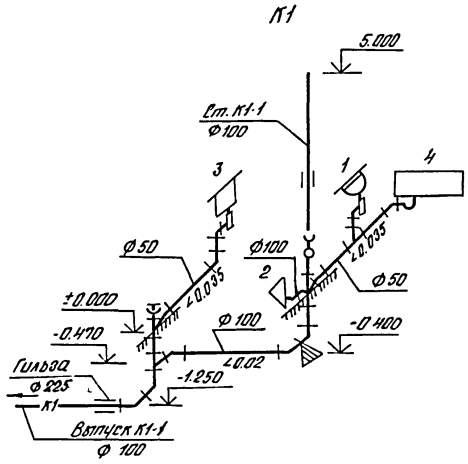


*При привязке на грунтах II типа просадочности гильзу на вводе В1-1 и на выпуске К-1-1 аннулировать.*

| | | | | | | |
|---|---|---|---|---|---|---|
| Инв.№ подл. | Подпись и дата | Взам. инв.№ | | | | |

| | | | | | | |
|---|---|---|---|---|---|---|
| | | | | Н.контр. | Султанов | |
| | | | | | | |
| | | | | | | |
| | | | | | | |
| | | | | | | |
| | | | | | | |
| привязан | | | | | | |
| | | | | Нач. отд | Шаропов | |
| | | | | Гл. спец. | Гобитов | |
| | | | | Зав. гр. | Умарова | |
| инв.№ | | | | Инж. | Бобышева | |

т.п. 144-000-964 с.93. ВК

| Одноэтажный однокв. трехкомнатный жилой дом из ... | Стадия | Лист | Листов |
|---|---|---|---|
| | Р.П. | 3 | |
| План. Схемы систем В1, Т3, К1 (местное горячее водоснабжение) | Госкомгипросельстрой | | |

Ц 00186-01 46

Альбом I

Согласовано: ВК Гобунов; ЭМ Гаденышев; ОВ Немцев; СКУ –

Нормоконтроль: Зав. гр. Финько

Инв. N подл. | Подпись и дата | Взам. инв. N

## Ведомость рабочих чертежей основного комплекта

| Лист | Наименование | Примечание |
|---|---|---|
| 1 | Общие данные (начало) | |
| 2 | Общие данные (окончание) | |
| 3 | План и схема системы отопления | |
| | (вариант централизованного отопления) | |
| 4 | План и схема системы отопления | |
| | (вариант поквартирного отопления) | |
| | | |

## Ведомость ссылочных и прилагаемых документов

| Обозначение | Наименование | Примечание |
|---|---|---|
| | Ссылочные документы | |
| серия 4.904-69 | Детали крепления санитарно-технических | |
| | приборов и трубопроводов | |
| серия 4.903-10 Вып. 8 | Грязевики абонентские | |
| серия 1.494-10 | Решетки щелевые регулирующие | |
| | Прилагаемые документы | |
| -ОВ.СО | Спецификация оборудования | |
| -ОВ.ВМ. | Ведомость потребности в материалах | |
| | | |

## Коэффициент теплопередачи $K$ $\frac{ккал}{ч \cdot м^2 \cdot град}$

| Наименование ограждений | K |
|---|---|
| наружная кирпичная стена δ=380мм δ=510мм | 1.12/0.90 |
| покрытие - основной вариант - утеплитель минераловатные плиты δ=80мм, 80мм, δ=100мм | 0,38 0,33 0,30 |
| покрытие - вариант - утеплитель | |
| керамзит или | 0.42 |
| гравийная δ=100мм, δ=140мм, δ=180мм | 0,37 0,33 |
| окна с двойным остеклением | 2.5 |
| двери наружная деревянная | 4.0 |

## Основные показатели по чертежам отопления и вентиляции

| Наименование здания (сооружения), помещения | Объем, м³ | Периоды года при t н. °С | Расход тепла, Вт (ккал/ч) | | | | Расчетные потери давления Па (кгс/м²) | Установленная мощн. эл. двигат. кВт | Удельные расходы на 1 м² общей площади по проекту / по нотр. | | |
|---|---|---|---|---|---|---|---|---|---|---|---|
| | | | На отопление жил. пар. минерал. плит | На отопление пар. камыш. Экизуп-пая | На горячее водоснабж. макс. | Общий | | | тепла ккал/ч·м² | стали кг/м² | потерь. через перекр. зим/м² |
| Одноэтажн. одноквартирный 3-комнатный жилой дом | | -14 | 8888 (7642) | 9027 (7762) | 28493 (24500) | 37381 (32142) | 1. 4360 (436) | — | 1 103/140 | 1.34/4.5 | 0.20/0.37 |
| | | | | | | | | | 2 103/139 | 2.81/4.5 | 0.16/0.34 |
| Вариант - централизован. отоплен. | | -20 | 9792 (8420) | 9960 (8564) | 28493 (24500) | 38285 (32920) | | — | 1 112/146 | 1.34/4.5 | 0.23/0.39 |
| | | | | | | | | | 2 112/145 | 2.81/4.5 | 0.17/0.36 |
| Вариант - поквартирного отопления | | -25 | 11058 (9508) | 11295 (9661) | 28493 (24500) | 39551 (34008) | 2. 200 (20) | — | 1 127/153 | 1.34/4.5 | 0.25/0.40 |
| | | | | | | | | | 2 127/151 | 2.81/4.5 | 0.19/0.37 |

Расчетные потери давления и удельные показатели приведены для основного варианта кровли.

Настоящий проект выполнен в соответствии с действующими нормами и правилами

Гл. инженер проекта: /В.И. Немцев/

Гл. инженер привязки проекта:

привязан

Инв. N

Н. контр. Султанов

т.п. 144-000-964с.93 ОВ

| | | | |
|---|---|---|---|
| Одноэтажный одноквартирный 3-комнатный жилой дом из гравийного кирпича со стенами, усиленными сетчатым армированием | Стадия | Лист | Листов |
| | Р.П. | 1 | 4 |
| Общие данные (начало) | Горьковгипросельстрой | | |

Нач. отд. Шарапов

ГИП Немцев

Зав. гр. Финько

Ц 00186-01 47

Альбом I

## Общие указания

Проект отопления и вентиляции жилого дома выполнен в соответствии со СНиП 2.08-01.89. Проект разработан для климатических районов с расчетными отопительными температурами наружного воздуха $T_{н.от.}$=-14°С; -20°С; -25°С. Теплоноситель - горячая вода с параметрами 95-70°С, наступающая из теплосети (вариант централизованного отопления) и от автоматизированного водогрейного котла КС-ТСВ-16, установленного в кладовой (топочной) при варианте поквартирного отопления. Система отопления принята однотрубная горизонтальная, проточная (вариант централизованного отопления) и двухтрубная тупиковая с верхней разводкой (при поквартирном отоплении.)

Трубопровод отопления прокладывается над полом, а в местах прохождения через дверные проемы - в подпольном канале (централизованное отопление). При варианте поквартирного отопления подающий трубопровод прокладывается под потолком, обратный - над полом и в подпольном канале - при прохождении через дверные проемы. В качестве нагревательных приборов приняты конвекторы типа. Комфорт-20" (вариант централизованного отопления) и радиаторы „РСГ-2" - при поквартирном отоплении. На подводках к радиаторам устанавливаются регулирующие краны, Удаление воздуха из системы отопления производится кранами конструкции инженера. Маевского, установленными на трубопроводе (при варианте централизованного отопления) и через расширительный бак (при варианте поквартирного отопления). Расширительный бак изготовить на месте в соответствии с данными размерами и схемой установки, верхнее днище (крышка) съемное. Заполнение системы отопления водой производить через обратный трубопровод отопления от водопровода или через расширительный бак вручную. В нерабочем состоянии и для уменьшении коррозии система отопления должна быть постоянно заполнена водой. На вводе, обратный главный стояк и трубы в подпольном канале покрываются изоляцией:

а) антикоррозийное покрытие - масляно-битумное в 2 слоя по грунту ГФ-0,21; б) тепловая изоляция - ровинг (эксгут) из стеклянных комплексных нитей $\delta_{из.}$ = 30мм; в) покровный слой - стеклопластик рулонный РСТ-Х-Н.

Неизолированные трубопроводы и приборы отопления окрашиваются масляной краской за 2 раза. Для присоединения котла к дымовому каналу предусмотреть газоход Ф 140 длиной 0.5м из листовой стали $\delta$=1.0мм с последующей изоляцией асбестовым картоном $\delta$=30мм и затиркой цементным раствором. Вентиляция предусматривается приточно-вытяжная с естественным побуждением. Приток неорганизованный, через окна, двери. Вытяжка из кухни, кладовой, ванной и уборной через шахты и решетки. Вентиляция жилых комнат за счет проветривания через форточки. Горячее водоснабжение при поквартирном отоплении осуществляется от котла КС-ТСВ-16. Монтаж систем отопления и вентиляции производить согласно СНиП 3.05.01-85.

| Инв. н. подл. | Подпись и дата | Взам. инв. н |
|---|---|---|
| | | |

| | | | |
|---|---|---|---|
| Н. контр | Султанов | | |
| Нач. отд. | Шаропов | | |
| Г.и.п. | Немцев | | |
| Зав. гр. | Финько | | |

т.п. 144-000-964с.93 ОВ

| Однозначный одноквартирный 3-х комнатный жилой дом со стенами из сырцового кирпича, усилен.. сетчатым армированием | Стадия | Лист | Листов |
|---|---|---|---|
| | Р.П. | 2 | |
| Общие данные (окончание) | Таджикгипросельстрой" | | |

привязан:

инв. н

Ц00186-01 48

Альбом I

## План

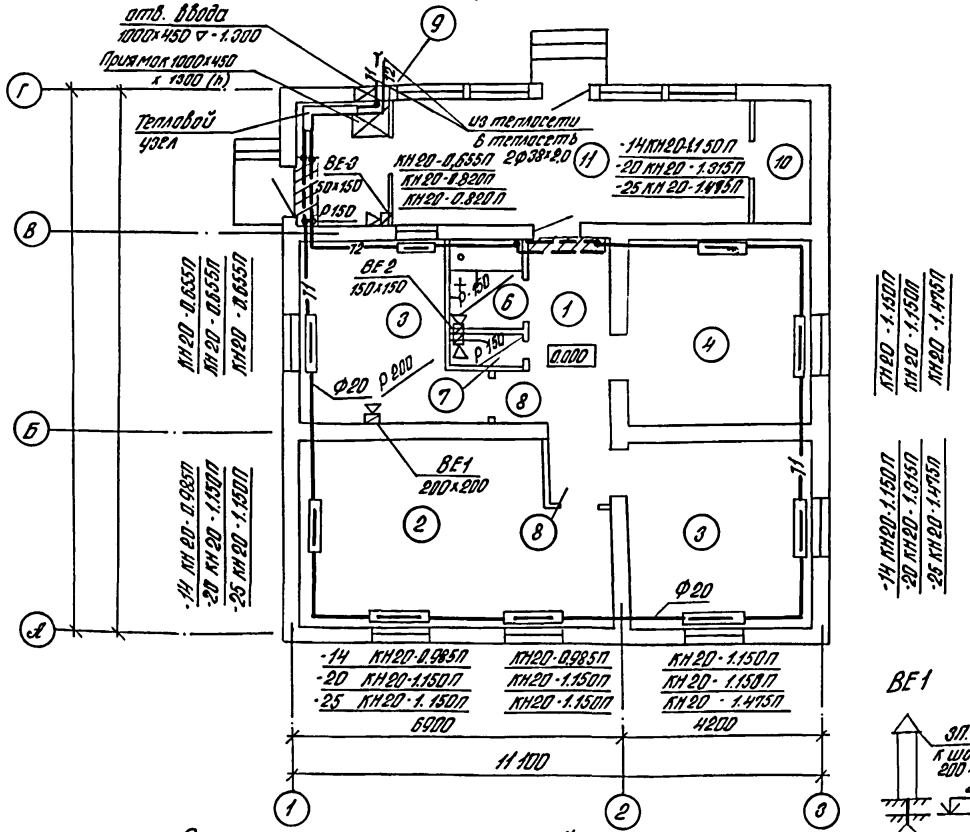


## Схема системы отопления

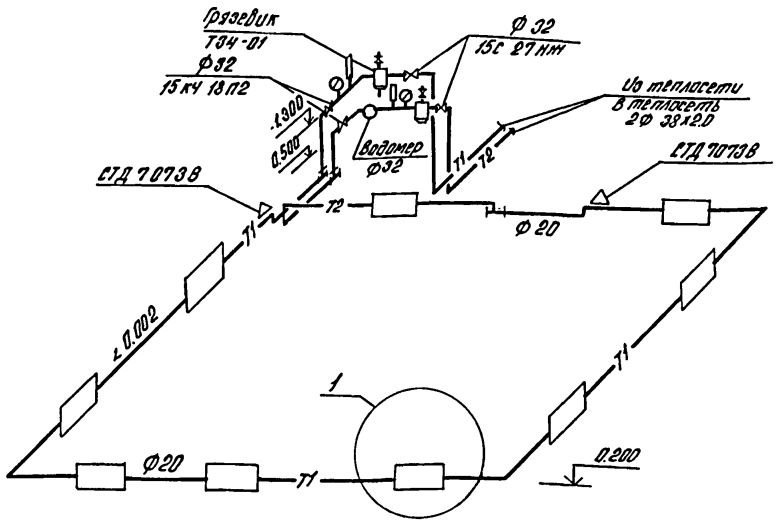


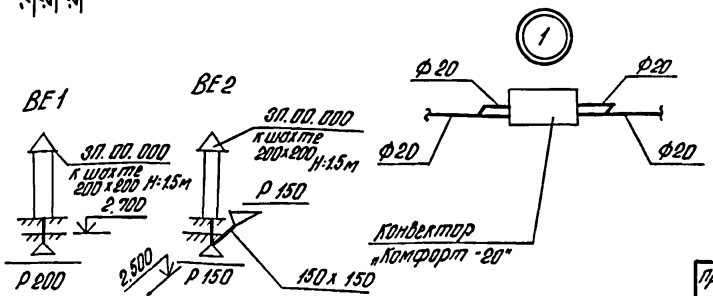


## Экспликация помещений

| №№ по плану | Наименование | Площадь м² |
|---|---|---|
| 1 | Передняя | 6.68 |
| 2 | Общая комната | 22.82 |
| 3 | Спальня | 14.21 |
| 4 | Спальня | 14.21 |
| 5 | Кухня | 10.75 |
| 6 | Ванная | 2.52 |
| 7 | Уборная | 1.12 |
| 8 | Коридор | 2.61 |
| 9 | Кладовая | 4.55 |
| 10,11 | Кладовая / Веранда | 3.01/19.60 |

Взам. инв. N | Подпись и дата | Инв. № подл.

привязан

инв. N

| | | |
|---|---|---|
| Н. контр. | Султанов | |
| Нач. отд. | Шороров | |
| ГИП | Немцев | |
| Зав. гр. | Финько | |

т. п. 144-000-964с.93 ОВ

Одноэтажный однокварт. 3х комнатный жилой дом со стенами из сер. кирпича, усилен. сетчатым армированием.

| стадия | лист | листов |
|---|---|---|
| Р.П. | 3 | |

План и схема систем отопления (вариант централизованного отопления)

Таджикгипросельстрой

Ц00186-01 49

Альбом I

## План

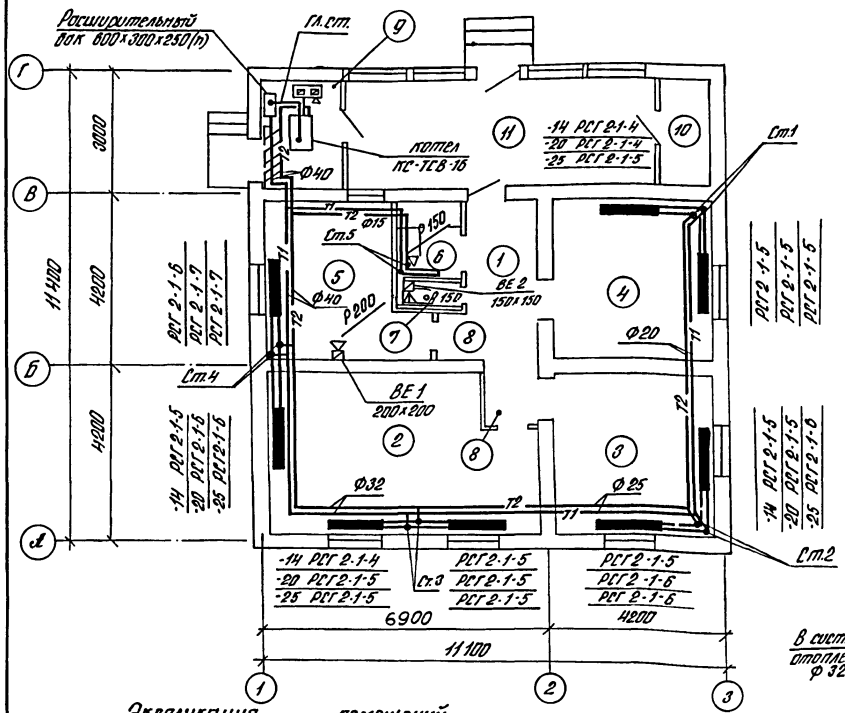


## Схема системы отопления

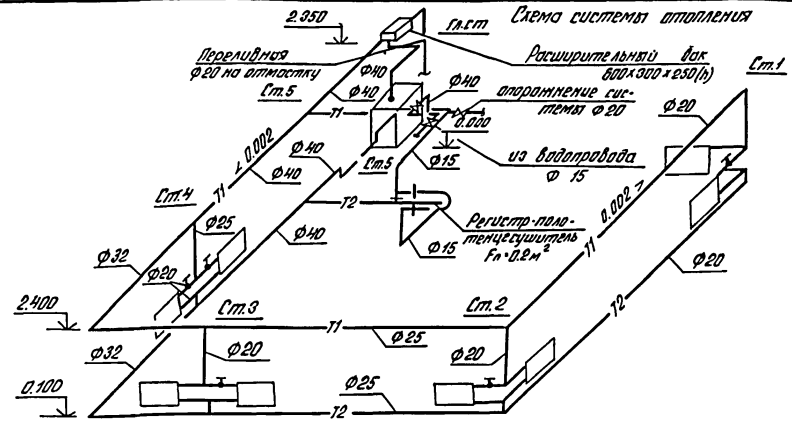


## Расширительный бак

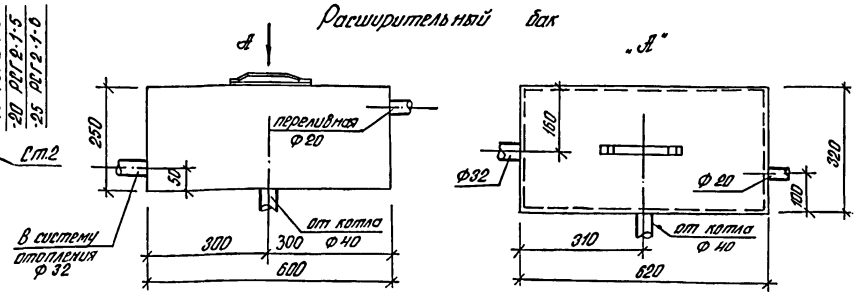


## Экспликация помещений

| № по плану | Наименование | Площадь м² |
|---|---|---|
| 1 | Передняя | 6.68 |
| 2 | Общая комната | 22.82 |
| 3 | Спальня | 14.21 |
| 4 | Спальня | 14.21 |
| 5 | Кухня | 10.75 |
| 6 | Ванная | 2.52 |
| 7 | Уборная | 1.12 |
| 8 | Коридор | 2.61 |
| 9 | Кладовая (топочная) | 4.55/4.32 |

## Фрагмент плана 1

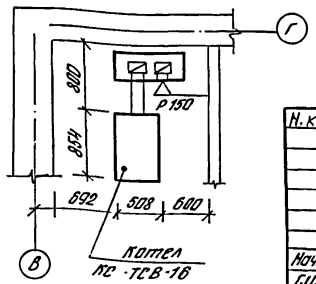


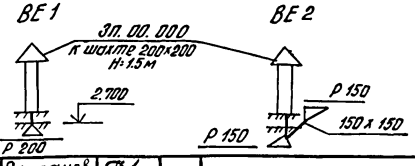


| | | | |
|---|---|---|---|
| Н. контр. | Султанов | | |
| Нач.отд. | Шаропов | | |
| Г.И.П. | Немцев | | |
| Зав.гр. | Финько | | |

т.п. 144-000-964с.93 ОВ

Одноэтажный одноквартирный 3х комнатный жилой дом системами из сырцового кирпича, усилен. сетчатым армированием

| Стадия | Лист | Листов |
|---|---|---|
| Р.П. | 4 | |

План и схема системы отопления (вариант поквартирного отопления)

„Таджикгипрасельстрой"

привязан

инв. N

Инв. N подл. | Подпись и дата | Взам. инв. N

Ц00186-01 50

Альбом I

## Ведомость рабочих чертежей основного комплекта "ЭО"

| Лист | Наименование | Примечание |
|---|---|---|
| 1 | Общие данные | |
| 2 | План электроосвещения | |

## Ведомость ссылочных и прилагаемых документов

| Обозначение | Наименование | Примечание |
|---|---|---|
| | Ссылочные документы | |
| 5.407-36 | Установка осветительных щитков | Тяжпромэлектропроект |
| 5.407-19 | Установка одиночных светильников | —"— |
| | с лампами накаливания | |
| 3.407-82 | Вводы линий электропередачи | Сельэнергопроект |
| | до 1 кВ в здания | |
| | Прилагаемые документы | |
| ЭО.СО. | Спецификация оборудования | Альбом |
| | | |

Условные обозначения, не вошедшие в ГОСТ 21.614-88

⊗ колодка клеммная

Настоящий проект выполнен в соответствии с действующими нормами и правилами

Гл. инженер проекта /В.И. Немцев/

Гл. инженер проекта привязки

## Общие указания

Исходными данными для разработки проекта являются чертежи архитектурно-строительной, технологической и сантехнических частей проекта.

Ввод в здание предусмотрен от н/в сети 380/220 В кабелем АВВГ. Защита ввода предусматривается предохранителем, установленным на опоре н/в линии.

Учет электроэнергии осуществляется однофазным счетчиком типа СО-И449, поставляемый комплектно со щитком типа ЩКУ-8502 Ухл 4.

Групповая сеть электроосвещения выполняется проводом АПВ скрыто по стенам и проводам АПР по потолку.

Предусматривается установка от пола в метрах:

1. Щитка электроосвещения ~ 1.5
2. Штепсельных розеток ~ 1.0
3. Выключателей ~ 1.5

К штепсельной розетке с заземляющим контактом на ток 10 А, устанавливаемой в общей комнате и кухне прокладывается групповая линия проводом марки АПВ сечением 3×4 мм², третья жила которого служит для зануления. Этот провод присоединяется к нулевому защитному проводнику до пакетного выключателя со стороны ввода.

Все электромонтажные работы выполнить в соответствии с действующими ПУЭ; ПТЭ; ПТБ и СН.

Согласовано: Альбом I, Немцев, Финько, 08, АС

Нормоконтроль: ЭО, Пантелеева, 85

| | | | |
|---|---|---|---|
| Инв. № подл. | Подпись и дата | Взам. инв. № | |

| | | | |
|---|---|---|---|
| Привязан | | | |
| Инв. № | | | |
| Н. контр. | Султанов | | т.п. 144-000-964с.93 ЭО |
| ГИП | Немцев | | Одноэтажный одноквартирный 3-х комнатный жилой дом, со стенами из сборного кирпича, усилен. сетчатым армированием |
| Нач. отд. | Проценко | | Стадия: Р.П. \| Лист: 1 \| Листов: 2 |
| Гл. спец. | Никодимов | | |
| Зав. гр. | Перевалочков | | Общие данные |
| Инж. т. к. | Диденко | | Тадтикгипросельстрой |

Ц 00186-01 51

Альбом I

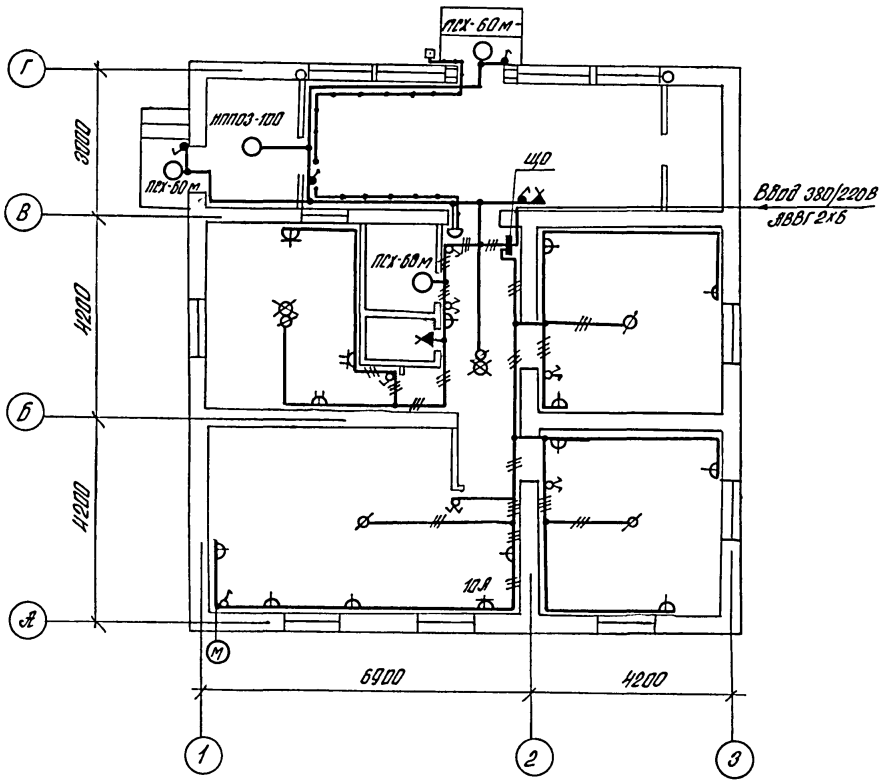


Данные о групповых щитках с автоматическими выключателями

| Номер щитка | Тип | Установленная мощность кВт | Номера автоматических выключателей | | | | Ток расцепителя, А | |
|---|---|---|---|---|---|---|---|---|
| | | | Однополюсные | | Трехполюсные | | на вводе | на линиях |
| | | | занятые | резервные | занятые | резервные | | |
| ЩО | ЩКИ-8502 УХЛ 4 | — | 1, 2 | — | — | — | — | 16 |
| | | | — | 3 | — | — | — | 25 |

| | | | | | |
|---|---|---|---|---|---|
| Н.контр | Султанов | | т.п. 144-000-964с.93 | | ЭО |
| ГИП | Немцев | | Одноэтажный одноквартирный 3х комнатный жилой дом со стенами из сырцового кирпича, усилен. етчатым армированием. | Стадия | Лист | Листов |
| Нач.отд. | Проценко | | | Р.П. | 2 | |
| Гл.спец. | Никодимов | | План электроосвещения | Таджикгипросельстрой | | |
| Зав.гр. | Перевозчиков | | | | | |
| Инж I к. | Диденко | | | | | |

Привязан

Инв. №

Инв. № подл. | Подпись и дата | Взам. инв. №

Ц00186-01 52

Альбом I

## Ведомость рабочих чертежей основного комплекта „СС"

| Лист | Наименование | Примечание |
|---|---|---|
| СС-1 | Общие данные | |
| СС-2 | План сети радиофикации | |

## Ведомость ссылочных и прилагаемых документов

| Обозначение | Наименование | Примечание |
|---|---|---|
| | Прилагаемые документы | |
| СС.СО. | Спецификации оборудования | |

## Условные обозначения

Радиорозетка

Проводка радиофикации

Универсальная коробка на плане

То же, на схеме

## Общие указания:

Радиофикация жилого дома осуществляется от местной радиотрансляционной сети. Ввод в здание воздушный с радиостойки проводом ПВЖ-1×1.4мм. Чердачная проводка выполняется проводом ПВЖ-1×1.4мм открыто по стропилам. Внутридомовая проводка выполняется скрыто по стене под слоем штукатурки проводом ПТПЖ-2×1.2мм.

Розетки следует устанавливать на высоте 50-100мм над плинтусами и на расстоянии не более 1м от розеток осветительной сети. Заземление радиостойки учитывается при проектировании наружных сетей.

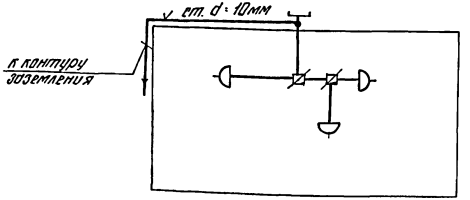


Схема расположения сети радиофикации

Настоящий проект выполнен в соответствии с действующими нормами и правилами

Гл. инженер проекта: /В.И. Немцев/.
Гл. инженер проекта привязки

| | | | | | | | |
|---|---|---|---|---|---|---|---|
| | | | | привязан | | | |
| инв. № | | | | | | | |
| Н. контр. | Султанов | | | т.п. 144-000-964с.93 | | | СС |
| Г.и.п. | Немцев | | | Одноэтажный одноквартирный 3-комнатный жилой дом со стенами из сырцового кирпича, усилен. сетчатым армированием | Стадия | Лист | Листов |
| Нач.отд. | Проценко | | | | Р.П. | 1 | 2 |
| Гл.спец. | Команова | | | Общие данные | Таджикгипросельстрой | | |
| Инженер | Абрамова | | | | | | |

Взам. инв. №

Подпись и дата

Инв. № подл.

Альбом I

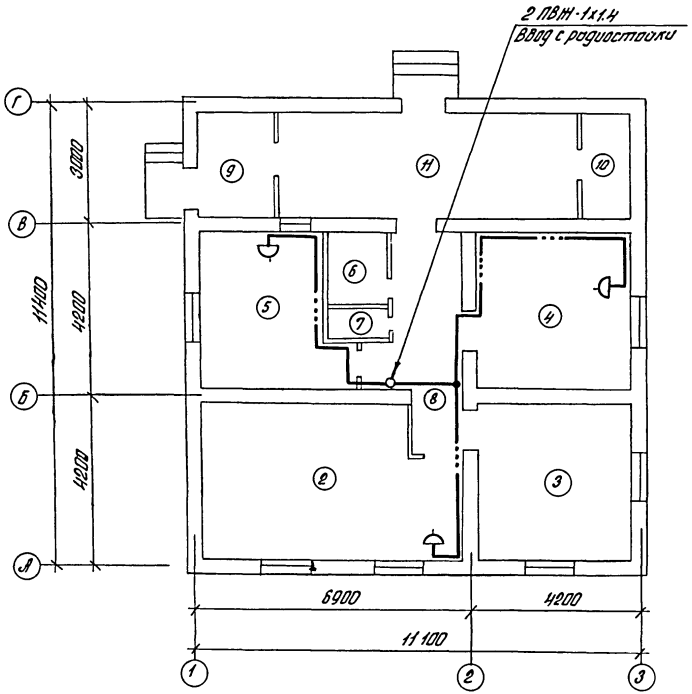


Экспликация помещений

| Номер по плану | Наименование |
|---|---|
| 1 | Передняя |
| 2 | Общая комната |
| 3 | Спальня |
| 4 | Спальня |
| 5 | Кухня |
| 6 | Ванная |
| 7 | Уборная |
| 8 | Коридор |
| 9 | Кладовая (топочная) |
| 10 | Кладовая |
| 11 | Веранда |

| | | | |
|---|---|---|---|
| Н. контр. | Султанов | | т.п. 144-000-964с.93. СС |
| Г.И.П. | Немцев | | Одноэтажный одноквартирный 3х комнатный жилой дом со стенами из сырцового кирпича, усилен. сетчатым армиров. |
| Нач.отд. | Проценко | | Стадия: Р.П. / Лист: 2 / Листов: |
| Гл.спец. | Команова | | План сети радиофикации |
| Инж. | Абрамова | | Таджикгипросельстрой |

привязан

инв. №

Взам. инв. N | Подпись и дата | Инв. N подл.

Ц00186-01 54

Альбом I

## Общие указания

Газоснабжение жилого дома разработано на основании задания главного инженера.

Источник газоснабжения - наружные сети газопровода природного газа или индивидуальная баллонная установка сжиженного газа(т.с. 5.905-13) Газ используется на пищеприготовление и отопление (вариант природного газа) и на пищеприготовление (вариант сжиженного газа). В кухне устанавливается 4х горелочная газовая плита. В топочной устанавливается газовый водонагреватель типа ЛОГВ-17,4 и ГВС (вариант природного газа. Отвод продуктов сгорания от водонагревателя осуществляется в дымоход, расположенный в помещении топочной. От прибора дымоход выполняется из кровельной стали. Ниже места присоединения дымоводящей трубы на дымоходе предусмотрен „карман" с лючком (см. серию 5.905-10.)

Газопровод принят из стальных водогазопроводных труб ГОСТ 3262-75 из стали гр. В марки ст 1 кп 2 ГОСТ 380-71. Прокладка газопровода открытая. Отключающая арматура предусмотрена перед газовыми приборами.

Вентиляция кухни через форточки и вентканалы, топочной-через вентканалы.(см. раздел ОВ.)

После испытания газопровод покрыть синтетической краской.

## Ведомость рабочих чертежей основного комплекта ГСВ

| Лист | Наименование | Примечание |
|---|---|---|
| ГСВ-1 | Общие данные | |
| ГСВ-2 | План газопровода. Схема газопровода (природный газ.) | |
| ГСВ-3 | План газопровода. Схема газопровода (сжиженный газ.) | |

## Ведомость ссылочных и прилагаемых документов

| Обозначение | Наименование | Примечание |
|---|---|---|
| | Ссылочные документы | |
| серия 5.905-8 | Узлы и детали крепления газопроводов. | |
| серия 5.905-10 | Установка газовых приборов и аппаратов в зданиях | |
| серия 5.905-15 | Оборудование, узлы и детали наружных газопроводов. | |
| серия 5.905-13 | Индивидуальные и групповые баллонные установки сжиженного газа | |
| | Прилагаемые документы | |
| ГСВ.СО. | Спецификация оборудования | |

## Основные показатели по рабочим чертежам марки ГСВ

| Наименование помещения | Объем, м³ | Наименование агрегата | Кол. | Расход газа, м³/ч: на агрегат | Расход газа, м³/ч: общий | Давление газа | Примечание |
|---|---|---|---|---|---|---|---|
| Кухня | 29 | Плита ПГ-4 | 1 | 1,23 / 0,35 | 1,23 / 0,35 | 200 / 300 | прир. / сжиж. газ |
| Топочная | 12,2 | ЛОГВ-17,4-3-У | 1 | 1,77 / — | 1,77 / — | 200 / — | прир. газ / сжиж. газ |

Настоящий проект разработан в соответствии с действующими нормами и правилами

Гл. инженер проекта /В.И.Нетцев/

Гл. инженер проекта привязки

| | | | | |
|---|---|---|---|---|
| Н. контр | Султанов | | т.п. 144-000-964с.93. | ГСВ |
| Нач.отд. | Звездина | | Одноэтажный однокварт. 3-комнатную жилой дом со стенами из керцового кирпича, усиленных сетчатым армированием. | Стадия: Р.П; Лист: 1; Листов: 3 |
| ГИП | Нетцев | | | |
| Разраб. | Ясырова | | Общие данные | Гидрокиргипросельстрой |

Инв. № подл. | Подпись и дата | Взам. инв. №

Ц 00186-01 55

Альбом I

## План газопровода

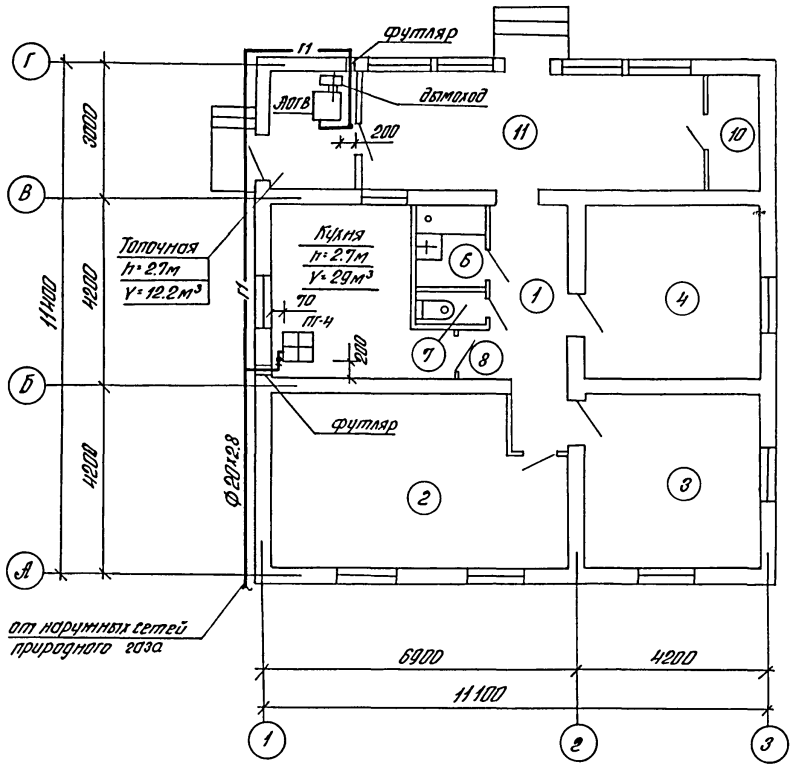


## Схема газопровода

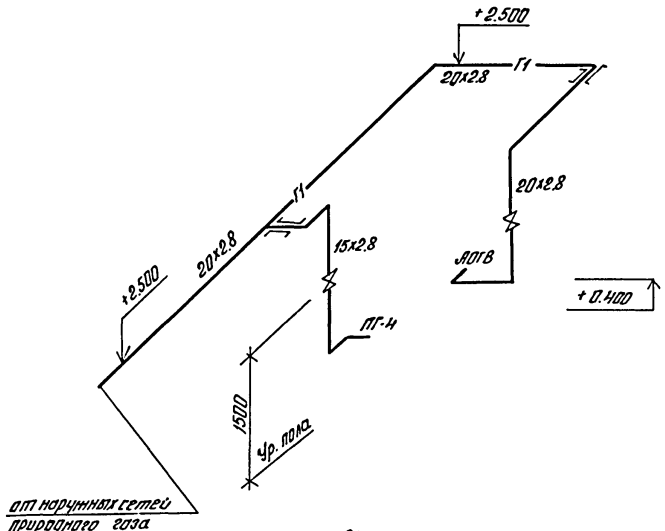


Двери кухни выходящие в коридор, подрезать снизу на сечение не менее 0.02м².

| | | | | | | | |
|---|---|---|---|---|---|---|---|
| Н. контр | Султанов | | | т.п. 144-000-964с.93 | | | ГСВ |
| Нач.отд. | Звездина | | | Одноэтажный одноквартирный 3х комнатный жилой дом со стенами из сырцового кирпича, усиленным сетчатым армированием. | Стадия | Лист | Листов |
| ГИП | Немцев | | | | Р.П. | 2 | |
| Инж. | Яскарова | | | План. Схема газопровода. (природный газ) | Таджикгипросельстрой" | | |

Привязан:

Инв. N

Инв. N подл. | Подпись и дата | Взам. инв. N

Ц00186-01 56

Альбом I

## План газопровода

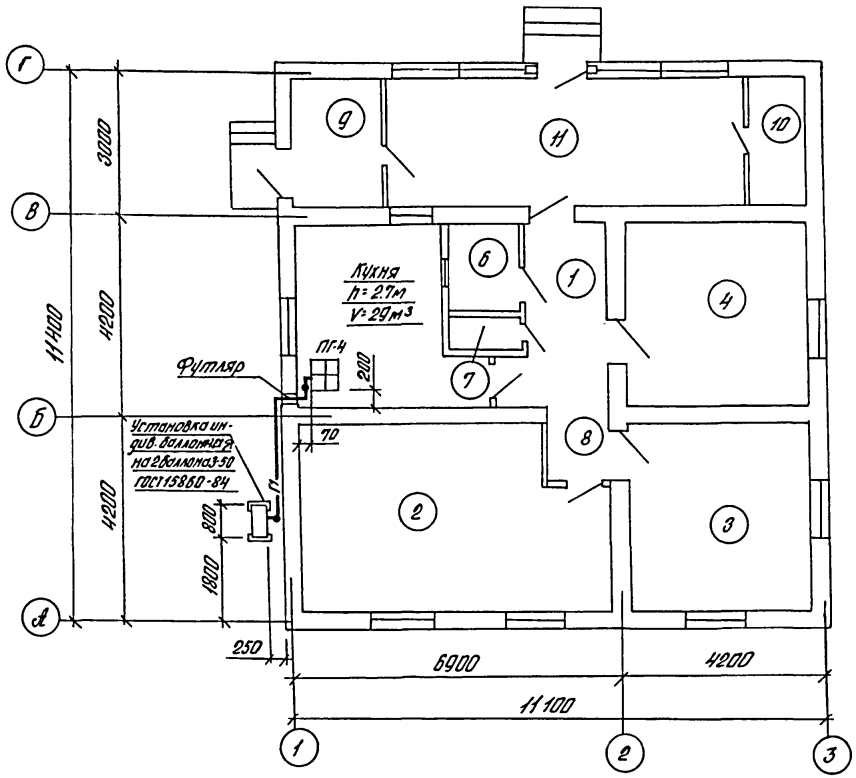


## Схема газопровода

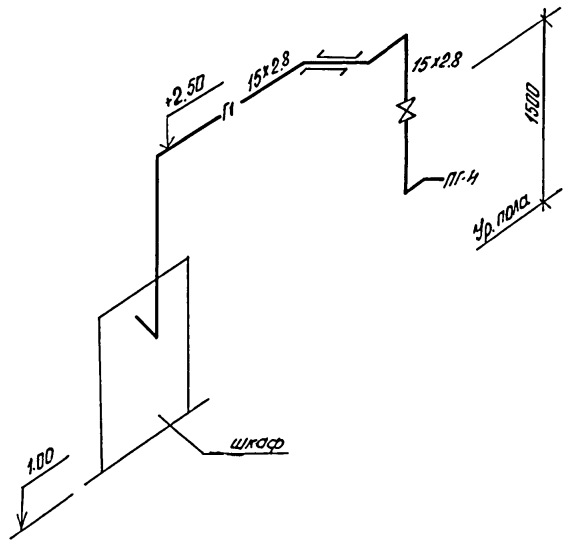


Двери кухни, выходящие в коридор, подрезать снизу на сечение не менее 0.02 м².

| | | | | | | | |
|---|---|---|---|---|---|---|---|
| Н. контр. | Султанов | | | т.п. 144-000-964с.93 | | ГСВ | |
| Привязан | | | | Одноэтажный однокварти рный 3-комнатный жилой дом с стенами из сырцового кирпича, усиленный сетчатым армированием. | Стадия | Лист | Листов |
| | | | | | Р.П. | 3 | |
| Нач. отд. | Звездина | | | План. Схема газопровода (сниженный газ) | Госгражданпроектстрой | | |
| ГИП | Немцев | | | | | | |
| Разраб. | Яскарова | | | | | | |
| Инв. N | | | | | | | |

Инв. N подл. | Подпись и дата | Взам. инв. N

gost.e-ecolog.ru