ТИПОВОЙ ПРОЕКТ

144-000-963с.93

ОДНОЭТАЖНЫЙ ОДНОКВАРТИРНЫЙ 2-КОМНАТНЫЙ ЖИЛОЙ ДОМ СО СТЕНАМИ ИЗ СЫРЦОВОГО КИРПИЧА, УСИЛЕННЫМИ СЕТЧАТЫМ АРМИРОВАНИЕМ

(ДЛЯ ИНДИВИДУАЛЬНЫХ ЗАСТРОЙЩИКОВ)

АЛЬБОМ I

АС	АРХИТЕКТУРНО-СТРОИТЕЛЬНЫЕ РЕШЕНИЯ, СТР. 4-40
ВК	ВНУТРЕННИЕ ВОДОПРОВОД И КАНАЛИЗАЦИЯ СТР. 41-43
ОВ	ОТОПЛЕНИЕ И ВЕНТИЛЯЦИЯ СТР. 44-47
ЭО	ЭЛЕКТРООСВЕЩЕНИЕ СТР. 48-49
СС	СВЯЗЬ И СИГНАЛИЗАЦИЯ СТР. 50-51
ГСВ	ГАЗОСНАБЖЕНИЕ СТР. 52-54

Ц00185-01

gost.e-ecolog.ru

ТИПОВОЙ ПРОЕКТ
144-000-963 с. 93

ОДНОЭТАЖНЫЙ ОДНОКВАРТИРНЫЙ 2-КОМНАТНЫЙ ЖИЛОЙ ДОМ СО СТЕНАМИ ИЗ СЫРЦОВОГО КИРПИЧА УСИЛЕННЫМИ СЕТЧАТЫМ АРМИРОВАНИЕМ

(ДЛЯ ИНДИВИДУАЛЬНЫХ ЗАСТРОЙЩИКОВ ДЛЯ)

АЛЬБОМ I

СОСТАВ ПРОЕКТА

АЛЬБОМ I	АРХИТЕКТУРНО-СТРОИТЕЛЬНЫЕ РЕШЕНИЯ, ВНУТРЕННИЕ ВОДОПРОВОД И КАНАЛИЗАЦИЯ, ОТОПЛЕНИЕ И ВЕНТИЛЯЦИЯ, ЭЛЕКТРООСВЕЩЕНИЕ, СВЯЗЬ И СИГНАЛИЗАЦИЯ, ГАЗОСНАБЖЕНИЕ
АЛЬБОМ II	СПЕЦИФИКАЦИИ ОБОРУДОВАНИЯ
АЛЬБОМ III	ВЕДОМОСТИ ПОТРЕБНОСТИ В МАТЕРИАЛАХ
АЛЬБОМ IV	СМЕТЫ

РАЗРАБОТАН ТАДЖИКГИПРОСЕЛЬСТРОЕМ

ГЛ. ИНЖЕНЕР ИНСТИТУТА СУЛТАНОВ А.С.
ГЛ. ИНЖЕНЕР ПРОЕКТА НЕМЦЕВ В.И.

РАБОЧИЙ ПРОЕКТ УТВЕРЖДЕН И ВВЕДЕН В ДЕЙСТВИЕ ГОССТРОЕМ ТАДЖИКИСТАНА ПРИКАЗ N4 ОТ 30.03.93 г.

Альбом I

NN листов	Наименование листа	стр.
	Содержание альбома (начало)	2
	Содержание альбома (окончание)	3
	Комплект АС	
1	Общие данные (начало)	4
2÷9	Общие данные (продолжение)	5÷12
10	Общие данные (окончание)	13
11	Примерный генплан	14
12	Фасады в осях 1-5; А-Г; 5-1; Г-А (основной вариант)	15
13	Фасады в осях 1-5; А-Г; 5-1; Г-А (вариант с двухскатной крышей)	16
14	Фасады в осях 1-5; А-Г; 5-1; Г-А (вариант с четырехскатной крышей)	17
15	План стен	18
16	Разрез 1-1	19
17	Спецификации заполнения проемов, перемычек, эл-тов крепления перегородок	20
18	Ведомость отделки помещений	21
19	План расстановки мебели	22
20	Схема расположения фундаментов	23
21	Схема котлована. Сечения фундаментов	24
22	Схемы расположения подпольных каналов (вар.-централизованное отопление)	25
23	Схемы расположения подпольных каналов (вар.- поквартирное отопление)	26
24	Схема расположения элементов покрытия и антисейсмического пояса	27
25	Спецификация к схеме расположения эл-тов покрытия и антейсмич. пояса	28
26	Узлы 2÷4	29
27	Узлы 5÷7	30
28	Схема расположения элементов крыши (двухскатная крыша)	31
29	Схема расположения элементов крыши (четырехскатная крыша)	32
30	Спецификация к схемам расположения элементов крыши	33
31	Узлы 8÷17	34
32	Схема армирования стен	35
33	Монолитные приямки ПР-1÷ПР-4, лотки ЛМ-1÷ЛМ-3, и плиты ПК-1, ПК-2	36

Взам. инв. №

Подпись и дата

Инв. № подл.

Привязан:

Инв. №

Н. контр.	Султанов	
Нач. отд.	Звездина	
ГИП	Немцев	
Зав. гр.	Урманова	
Инж.	Миллер.	

Копир. Павлова

т.п. 144-000-963с.93

одноэтажный одноквартирный 2-комнатный жил. дом со стенами из сырцового кирпича, усилен. сетчат. армированием

Стадия	Лист	Листов
Р.П	1	

Содержание альбома (начало)

ТАДЖИКГИПРОСЕЛЬСТРОЙ

Ц00185-01 3

Альбом I

NN листов	Наименование листа	стр.
34	Сетки С-1 ÷ С-4. Деревянный щит Щ-1	37
35	Сетки С-5 ÷ С-20; МН-1	38
36	Каркас дымовой трубы. Дверь ИД-1	39
37	Схема расположения отверстий	40
	Комплект ВК	
1	Общие данные	41
2	План. Схемы систем В1, Т3, К1 (Централизованное горячее водоснабжение)	42
3	План. Схемы систем В1, Т3, К1 (Местное горячее водоснабжение)	43
	Комплект ОВ	
1	Общие данные (начало)	44
2	Общие данные (окончание)	45
3	План и схема системы отопления (вариант централизованного отопления)	46

NN листов	Наименование листа	стр.
4	План и схема системы отопления (вариант поквартирного отопления)	47
	Комплект ЭО	
1	Общие данные	48
2	План электроосвещения	49
	Комплект СС	
1	Общие данные	50
2	План сети радиофикации	51
	Комплект ГСВ	
1	Общие данные	52
2	План газопровода. Схема газопровода (природный газ)	53
3	План газопровода. Схема газопровода (сжиженный газ)	54

Привязан

Инв. №

Н. контр.	Султанов	
Нач. отд.	Звездина	
ГНП	Немцев	
Зав. гр.	Урманова	
Инж.	Миллер	

Т.п. 144-000-963с93

Одноэтажный одноквартирный 2х комнатный жилой дом со стенами из сырцового кирпича усилен. сетчатым армир.

Стадия	Лист	Листов
Р.П.	2	

Содержание альбома (окончание)

ТАДЖИКГИПРОСЕЛЬСТРОЙ

Инв. № подл. | Подпись и дата | Взам. инв. №

Копир. Павлова

Ц00185-01 4

Альбом I

Ведомость рабочих чертежей основного комплекта АС

Лист	Наименование	Примечан
1	Общие данные (начало)	
2-9	Общие данные (продолжение)	
10	Общие данные (окончание)	
11	Примерный генплан	
12	Фасады в осях 1-5, А-Г, 5-1, Г-А. (основной вариант)	
13	Фасады в осях 1-5, А-Г, 5-1; Г-А (вариант с двухскатной крышей)	
14	Фасады в осях 1-5, А-Г, 5-1; Г-А (вариант с четырехскатной крышей)	
15	План стен	
16	Разрез 1-1	
17	Спецификация заполнения проемов, перемычек, эл-тов крепления перегородок	
18	Ведомость отделки помещений	
19	План расстановки мебели	
20	Схема расположения фундаментов	
21	Схема котлована. Сечения фундаментов	
22	Схемы расположения подпольных каналов (вариант - централизованное отопление)	
23	Схемы расположения подпольных каналов (вариант - поквартирное отопление)	
24	Схема расположения элементов покрытия и антисейсмического пояса	
25	Спецификация к схеме расположения эл-тов покрытия и антисейсмич. пояса	
26	Узлы 2÷4	
27	Узлы 5÷7	
28	Схема расположения элементов крыши (основной вариант)	
29	Спецификация к схеме расположения элементов крыши (основной вариант)	
30	Схема расположения элементов крыши (вариант с двухскатной крышей)	
31	Схема расположения элементов крыши (вариант с четырехскатной крышей)	
32	Спецификация к схемам расположения элементов крыши (вариант с четырех- и двухскатной крышей)	
33	Узлы 8-19	
34	Схема армирования стен	
35	Монолитные приямки ПР-1÷ПР-4, лотки ЛМ-1, ЛМ-3 и плиты ПК-1, ПК-2	
36	Сетки С-1-С-4. Деревянный щит Щ-1	
37	Сетки С-5÷С-19; МН-1	
38	Каркас дымовой трубы. Дверь НД-1	
39	Схема расположения отверстий	

Настоящий проект выполнен в соответствии с действующими нормами и правилами

Гл. инженер проекта В.Н. Немцев
Гл. инженер проекта привязки

Инв. № под. | Подпись и дата | Взам. инв. №

Привязан

Инв. №
Н контр. Султанов

т.п. 144-000-963 с.93 АС

Нач. отд.	Звездина	
ГИП	Немцев	
Зав. гр.	Урманова	
Инж.	Миллер	

Одноэтажный одноквартирный 2-комнатный жилой дом со стенами из сырцового кирпича, усилен сетчатым арм.

Стадия	Лист	Листов
Р.П.	1	37

Общие данные (начало)

ПАДЖИКГИПРОСЕЛЬСТРОЙ

Копир Павлова

Ц00185-01 5

Альбом I

Ведомость основных комплектов рабочих чертежей

Обозначение	Наименование	Примечан
АС	Архитектурно-строительные решения	Альбом I
ВК	Внутренний водопровод и канализация	
ОВ	Отопление и вентиляция	
ЭО	Электроосвещение	
СС	Связь и сигнализация	
ГСВ	Газоснабжение	

Обозначение	Наименование	Примечание
2.144-1/88	Узлы полов жилых зданий	
2.130-2т в.2	Детали стен и перегородок жилых зданий	
	Прилагаемые документы	
АС.ВМ	Ведомости потребности в материалах	Альбом III
	Сметы	Альбом IV

Ведомость ссылочных и прилагаемых документов

Обозначение	Наименование	Примечание
	Ссылочные документы	
1.136-10	Двери деревянные внутренние для жилых и общественных зданий	
1.136-12	Унифицированные деревянные фрамуги для жилых и общественных зданий.	
1.136.5-23	Окна и балконные двери деревянные с двойным остеклением для жилых зданий	

Взам. инв. N | Подпись и дата | Инв. N подл.

Привязан

Ино. №

Н контр.	Султанов	
Нач. отд	Звездина	
ГИП	Немцев	
Зав. гр	Урманова	
Инж.	Ишкнеева	

т.п. 144-000-963с.93 АС

одноэтажный одноквартирный 2-комнатный жилой дом со стенами из сырцового кирпича, усилен. сетчат. армир.

Стадия	Лист	Листов
Р.П.	2	

Общие данные (продолжение)

ТАДЖИКГИПРОСЕЛЬСТРОЙ

Копир Павлова

Ц00185-01 6

Альбом I

Ведомость спецификаций

Лист	Наименование	Примечан
17	Спецификация заполнения проемов	
	Спецификация эл-тов крепления перегородок	
	Спецификация перемычек	
20	Спецификация к схеме расположения фундаментов	
22	Спецификация к схемам расположения подпольных каналов	
	(Вар. централизованное отопление)	
23	Спецификация к схемам расположения подпольных каналов (Вариант поквартирное отопление)	
25	Спецификация к схеме расположения эл-тов покрытия и антисейсмич. пояса	
26	Спецификация на узлы 2÷4	
27	Спецификация на узлы 5÷7	
30	Спецификация к схеме расположения элементов крыши.	

Лист	Наименование	Примечан
32	Спецификация к схеме армирования стен	
33	Спецификация на монолитные приямки, лотки и плиты	
34	Спецификация на сетки С-1 ÷ С-4	
34	Спецификация древесины на Щ-1	
35	Спецификация на сетки С-5÷С-20, МН-1	
36	Спецификация на каркас дымовой трубы	
36	Спецификация древесины на ЦА-1	

Инв. № подл. | Подпись и дата | Взам. инв. №

Н. контр	Султанов	
Нач. отд	Звездина	
ГИП	Немцев	
Зав. гр.	Урманова	
Инж.	Миллер	
Копир.	Павлова	

Привязан:

Инв. №

т.п. 144-000-963с. 93 АС

одноэтажный одноквартирный 2-комнатный жилой дом со стенами из сырцового кирпича, ущ. сетчатым армирован.

Стадия	Лист	Листов
Р.П	3	

Общие данные (продолжение)

ТАДЖИКГИПРОСЕЛЬСТРОЙ

Ц00185-01 7

Технико-экономические показатели

N п/п	Наименование	Ед. изм.	Показатели
1	Жилая площадь	м²	37,48
2	Площадь летних помещений	м²	20,01/19,64
3	Общая площадь (с учетом летних помещ.)	м²	80,92/80,55
4	Общая площадь (без учета летних помещ.)	м²	60,91
5	Площадь застройки	м²	109,12/113,86
6	Строительный объем	м³	327,62/346,63
7	$K_1 = \frac{\text{жилая площадь}}{\text{общая площадь (с учетом л.п)}}$		0,46/0,47
8	$K_2 = \frac{\text{строительный объем}}{\text{жилая площадь}}$		8,74/9,25
9	Общая сметная стоимость	Тыс. руб	16,27
	в том числе		
	строительно-монтажных работ	Тыс. руб	16,27
10	Общая сметная стоимость на 1м² общей площади (с учетом летних. пом)		
11	Расход стали натуральной на 1м² общей площади (с учетом летних. пом)	т	0,006
12	Расход стали приведенной к кл. А-I и Ст3 на 1м² общей площади (с учетом летних. пом)	т	0,009
13	Расход леса, приведенного к круглому лесу на 1м² общей площади (с учетом летних пом.)	м³	0,28

NN п/п	Наименование	Ед изм.	Показатели
14	Расход цемента, приведенного к марке 400, на 1м² общей площади (с учетом летних помещений)	т	0,082
15	Расход электроэнергии на 1м² общей площади в год (с учетом летн. пом)	квт. час	56,72
16	Расход тепла на 1м² общей площади (без учета летних. пом.)	ккал час.м²	116/140
17	Расход черного металла на 1м² общей площади здания (без учета летних пом.) на ов по проекту / контрольный	кг/м²	1,41/4,5
18	Расход черного металла на 1м² общей площади здания (без учета летних помещений) на вк а) Водопровод по проекту / контроль.	кг/м²	1,09/1,2
19	Трудозатраты построечные	ч.дн.	224
20	Трудозатраты на 1м² общей площади (с учетом летних помещений)	ч.дн.	2,77

Показатели в числителе даны для варианта с толщиной наружных стен 380мм, в знаменателе для варианта с толщиной наружных стен 510мм.

Инв. N подл. | Подпись и дата | Взам. инв. №

Привязан

Инв. №

Н. контр.	Султанов		т.п. 144-000-963 с. 93 АС
Нач. отд	Звездина		одноэтажный одноквартирный 2-секц. жилой дом со стенами из сырцового кирпича, усилен. сетчат. армирован.
ГИП	Немцев		Стадия: Р.П; Лист: 4; Листов:
Зав. гр.	Урманова		
Инж.	Миллер		Общие данные (продолжение)
			ТАДЖИКГИПРОСЕЛЬСТРОЙ

Копир Павлова

Ц00185-01 8

Альбом I

I. Общая часть

Проект „Одноэтажного одноквартирного 2-комнатного жилого дома со стенами из сырцового кирпича, усиленными сетчатым армированием" разработан на основании задания, утвержденного Казгипроектом от 11 октября 1991г и плана по типовому проектированию на 1991-1992г.

Проект предназначен для строительства в сельской местности во II, III, IV климатических районах с расчетной сейсмичностью 7, 8 баллов, на грунтах непросадочных и просадочных II типа. Грунты в основании согласно СН 227-82. Основной вариант - сейсмичность 8 баллов, грунты непросадочные, централизованное отопление. Расчетная зимняя температура наружного воздуха - минус 14°С, 20°С, 25°С. Нормативное значение веса снегового покрова - 70 кгс/м², нормативное значение ветрового давления - 38 кгс/м².

Здание относится к III классу сооружений. Степень долговечности ограждающих конструкций - III. Степень огнестойкости - V. Здание оборудуется электроосвещением, санитарно-техническими системами отопления, вентиляции, холодного и горячего водоснабжения, канализации и слаботочными устройствами.

Источники питания

Теплоснабжение - от наружных тепловых сетей (вариант - поквартирная система отопления)
Холодное водоснабжение - от поселковой водопроводной сети
Горячее водоснабжение - от наружных тепловых сетей (вариант - от котла КС-7СВ-16)
Канализация - в поселковую канализационную сеть
Газоснабжение - от индивидуальной баллонной установки (вариант природный газ)
Электроснабжение - от поселковых электросетей
Слаботочные устройства - от поселковой сети.

II. Архитектурно-планировочные решения

Основные архитектурно-планировочные решения приняты согласно СНиП 2.08.01-89 „Жилые здания"

Здание жилого одноквартирного дома решено одноэтажным. Вход в дом решен со стороны двора через веранду.

В состав квартиры входят: передняя, общая комната, спальные комнаты, кухня, ванная, уборная, кладовые, веранда.

Дан примерный генплан приусадебного участка площадью 1800м² с возможным набором хозяйственных построек.

III. Наружная и внутренняя отделка

Стены с двух сторон от отм. -0,15 до отм. +0,15 (зона стыка сеток и повышенного увлажнения) штукатурятся цементным раствором м200 толщиной 2,5 см. Выше отм +0.15 стены штукатурятся цементно-глинопесчанным (либо цементноизвестковопесчанным) раствором м25.

Инв. № подл. | Подпись и дата | Взам. инв. №

Привязан

Инв. №

Н. контр.	Султанов		т.п. 144-000-963 с.93		АС	
Нач. отд.	Звездина		одноэтажный одноквартирный 2-комнатный жилой дом со стенами из сырцового кирпича усилен. сетчатым армированием	Стадия	Лист	Листов
ГИП	Нецев			Р.П.	5	
Зав. гр.	Урманова					
Инж.	Миллер		Общие данные (продолжение)	ТАДЖИКГИПРОСЕЛЬСТРОЙ		

Копир. Павлова

Ц00185-01 9

Альбом I

а) Наружная отделка

Основной вариант

Наружные поверхности стен после штукатурки белятся известью с добавлением цветных пигментов. Цветовая окраска фасадов выполняется в один цвет (голубой, зеленый или коричневый), но с различной тональностью. Выступающие русты 2см и членения окрашиваются в коллер светлого цвета, заглубленные плоскости в коллер более темного цвета.

Цоколь отделывается бетоном под шубу или штукатурится под руст. Крыльца штукатурятся цементным раствором.

Все деревянные элементы (окна, двери и т.д.) окрашиваются белой эмалью за 2 раза.

Цветовые решения фасадов должны в каждом отдельном случае утверждаться авторами привязки проекта.

Вариант с двухскатной крышей

Наружные поверхности стен после штукатурки белятся известью с добавлением цветных пигментов.

Цоколь отделывается бетоном под шубу или штукатурится под руст. Крыльца штукатурятся цементным раствором.

Вариант с четырехскатной крышей

Отделка наружных стен эдентична отделке в основном варианте, но предусматривает облицовку стен под окнами и над окнами мелкой плоской речной галькой. Цоколь облицовывается мелкой плоской речной галькой, промывается соляной кислотой и покрывается бесцветным лаком.

б) Внутренняя отделка

Внутренние поверхности стен после штукатурки белятся известью. Потолок подшивается фанерой и окрашивается эмалью. Внутренние поверхности стен ванной и уборной до нанесения отделочного слоя покрыть 3-х процентным водным раствором гидрофобных кремнийорганических соединений ГКЖ-10.

Н.контр	Султанов			т.п. 144-000-963с.93			АС
Нач.отд.	Звездина			Одноэтажный одноквартирный 2-комнатный жилой дом со стенами из сырцового кирпича усилен. сетчатым армиров.	Стад.	Лист	Листов
ГИП	Немцев				Р.П.	6	
Зав.гр.	Урманова			Общие данные (продолжение)	ТАДЖИКГИПРОСЕЛЬСТРОЙ		
Инж	Миллер						

Привязан

Инв. № подл. | Подпись и дата | Взам.инв.№

Инв. №

Копир Павлова

Ц00185-01 10

Альбом I

Кухня (по длине кухонного фронта), ванная и уборная, где располагаются сан. приборы отделываются глазурованной керамической плиткой.

Коллера окраски или побелки всех помещений подбираются при привязке. Все столярные изделия окрашиваются эмалью светлых тонов за 2 раза.

Полы в жилых помещениях приняты дощатые по лагам. В ванной комнате и уборной - из керамической плитки, на веранде - бетонные.

Указания по отделке каждого помещения даны в ведомости отделки помещений (смотри лист АС-18)

IV. Конструктивная часть

- Здание запроектировано одноэтажным.
- Фундаменты выполняются из монолитного бетона класса В 7.5.
- Гидроизоляция из слоя цементного раствора состава 1:2, толщиной 2см.
- Отмостка - асфальтобетонная шириной 0,7м - для непросадочных грунтов и 2,0м - для грунтов II типа просадочности.
- Наружные и внутренние стены выполняются из сырцового кирпича марки не ниже „15" для семибальной зоны, марки „25" для восьмибальной зоны на глинопесчанном растворе марки „15."

Для обеспечения необходимой сеймостойкости стены усиливаются горизонтальным и вертикальным сетчатым армированием.

Горизонтальные сетки укладываются по всему периметру здания на отметках: -0,11м; -0,01; 0,590; 1,190; 1,790; 2,390.

Горизонтальные сетки укладываются так, что крайние продольные стержни сеток выходят на 1см за плоскость стены с каждой стороны, а в углах и примыканиях стен сетки на 30см выводятся за плоскость здания и загибаются.

Вертикальные сетки устанавливаются с двух сторон стены от отметки -0,12м и замыкаются на деревянном сейсмопоясе.

Все пересечения стержней сеток горизонтального и вертикального армирования связываются вязальной проволокой.

В местах оконных и дверных проемов сетки разрезаются, загибаются и связываются между собой. Установка сеток приведена на листах АС-32

В зависимости от расчетной сейсмичности параметры армирования дифференциро-

Н. контр.	Султанов		
Нач. отд.	Звездина		
СНП	Немцев		
Зав. гр.	Урманова		
Инж.	Миллер		

т.п. 144-000-963с.93. АС

Одноэтажный одноквартирный 2-комнатный жилой дом со стенами из сырцевого кирпича усилен. сетчатым армир.

Стад.	Лист	Листов
Р.П.	7	

Общие данные (продолжение)

ТАДЖИКГИПРОСЕЛЬСТРОЙ

Привязан

Инв. №

Инв. № подл. | Подп. и дата | Взам. инв. №

Копир Павлова

Ц00185-01 11

ваны.

- Перегородки - армокирпичные из глиняного полнотелого, пластического прессованного кирпича М75 на растворе М50 и из гипсовых плит.
- Покрытие - по деревянным балкам.
- Кровля - из волнистых асбестоцементных листов по деревянной обрешетке и стропилам.

Все деревянные элементы обработать специальным раствором для защиты от гниения и возгорания согласно указаниям глав СНиП II 25-80 и СНиП 3.03.01-87.

Полы - деревянные, керамические, бетонные.

- Окна - по серии 1.136.5-23
- Двери - по серии 1.136-10, 1.136.5-19, 1.136.5-10.

V. Рекомендации по организации строительных и монтажных работ.

Подготовительные работы осуществляются в соответствии с требованиями СНиП 3.01.01-85 „Организация строительного производства"

Работы по нулевому циклу должны осуществляться согласно СНиП 3.02.01-87 „Земляные сооружения, основания и фундаменты"

В виду незначительного объема строительно-монтажных работ перед отрывкой траншей под фундаменты проводятся работы по устройству внешних коммуникаций (водопровод, электрические сети). Указанные коммуникации используются для нужд строительства.

Строительно-монтажные работы ведутся с соблюдением правил по технике безопасности в соответствии с требованиями СНиП III-4-80* „Техника безопасности в строительстве"

Вопросы техники безопасности отражаются в проектах производства работ с учетом принятых методов выполнения видов работ

Производство бетонных работ в зимних условиях при средней суточной температуре ниже +5°С и минимальной температуре ниже 0°С должно осуществляться в соответствии с проектами производства работ или технологическими картами, разработанными с учетом требований СНиП 3.03.01-87 „Несущие и ограждающие конструкции."

VI. Рекомендации по привязке на просадочных грунтах.

При привязке к конкретным условиям следует руководствоваться указаниями

Н. контр	Султанов		т.п. 144-000-963с.93			АС	
Нач.отд	Звездина		Одноэтажный одноквартирный 2-комнатный жилой дом со стенами из сырцового кирпича усилен. сетчатым армир.	Стадия	Лист	Листов	
ГНП	Немцев			Р.П.	8		
Зав.гр	Урманова		Общие данные (продолжение)	ТАДЖИКГИПРОСЕЛЬСТРОЙ			
Инж	Миллер						

Привязан

Инв. № подл. | Подп. и дата | Взам. инв. №

Копир. Павлова

Ц00185-01 12

Альбом I

СНиП 2.02.01-83, СНиП 2.04.02-84.
(Допустимая величина просадки с учетом осадки не должна превышать 8см)

Метод устранения просадочных свойств грунта принимается в зависимости от конкретных инженерно-геологических условий площадки строительства, а так же определяется технико-экономическим расчетом.

В проекте разработан вариант водозащитных мероприятий для строительства на грунтах II типа просадочности без устранения просадочных свойств грунта основания.

Для грунтов II типа просадочности предусмотреть грунтовую подушку.

Техническое обслуживание здания

Все работы по техническому обслуживанию здания выполнить согласно ВСН 58-88(р) „Положение об организации и проведении реконструкции, ремонта и технического обслуживания зданий, объектов коммунального и социально-культурного назначения."

Выполнение указаний по техническому обслуживанию здания дает возможность жилищно-эксплуатационным организациям более квалифицированно осуществлять мероприятия по обеспечиванию нормативных сроков службы жилых зданий в каждом конкретном случае.

Основной работой жилищно-эксплуатационных организаций в данном направлении являются:
- своевременное проведение частичных и общих осмотров конструкций и инженерного оборудования;
- устранение в кратчайшие сроки всех неисправностей и нарушений, выявленных при осмотрах в периоды между плановыми текущими ремонтами;
- безусловное выполнение плановых текущих ремонтов.

Своевременное обнаружение неисправностей и нарушений и быстрое устранение их является основным показателем высокого качества работы жилищно-эксплуатационной организации.

В перечень основных работ по текущему ремонту зданий входят следующие мероприятия:
1. Устранение местных деформаций путем перекладки и усиления стен.
2. Восстановление отдельных гидроизоляционных участков стен.
3. Смена отдельных участков ленточных фундаментов.
4. Замена отдельных участков отмосток по периметру зданий.

При частичных осмотрах обследуются элементы конструкций и инженерного оборудова-

Н контр	Султанов		
Нач.отд	Звездина		
ГНП	Немцев		
Зав.гр	Урманова		
Инж.	Миллер		

т.п. 144-000-963с.93 АС

Привязан

Инв. №

Инв. N подл. | Подпись и дата | Взам. инв. N

одноэтажный одноквартирный 2-комнатный жилой дом со стенами из сырцового кирпича усилен. сетчат. армиров	Стадия	Лист	Листов
	Р.П.	9	
Общие данные (продолжение)	ТАДЖИК ГИПРОСЕЛЬСТРОЙ		

Копир Павлова

Ц00185-01 13

Альбом I

ния и, одновременно в процессе осмотра производится устранение выявленных мелких неисправностей, а также обязательная наладка и регулировка приборов и оборудования (регулировка кранов, устранение утечки воды, смена прокладок, набивка сальников в кранах, очистка сифонов, регулировка смывных бачков)

Устранение незначительных неисправностей в системе отопления и горячего водоснабжения (замена стальных радиаторов при течи, осмотр и очистка грязевиков воздухосборников, вентилей, задвижек, очистка от накипи запорной арматуры и д.р.)

Устранение незначительных неисправностей электротехнических устройств.

Проверка наличия тяги в дымовентиляционных каналах. Мелкий ремонт печей.

При общих осмотрах, проводимых весной и осенью, обследуются все строительные конструкции, инженерное оборудование и отделка. Данные этих обследований являются исходным материалом при составлении объемных показателей для планового текущего ремонта, выполняемого 1 раз в 3 года, а также для определения объемов работ по подготовке домов к зиме.

Минимальная продолжительность эксплуатации до капитального ремонта для элементов жилых домов составляет:

Фундаменты ленточные бетонные - 60 лет
Стены глинобитные - 15 лет
Перекрытия деревянные по деревянным балкам чердачные - 30 лет
Крыши: стропила и обрешетка 50 лет
Покрытия крыши:
асбестоцементные волнистые листы - 30 лет
Перегородки гипсобетонные - 60 лет
Двери и окна - переплеты - 40 лет
Полы из керамической плитки по бетонному основанию - 60 лет
Полы дощатые по грунту - 20 лет
Крыльца бетонные с бетонными ступенями - 20 лет
Трубопроводы холодной и горячей воды - 30 лет
Трубопроводы канализации пластмассовые - 60 лет

Периодичность проведения осмотров элементов жилых домов следующая:

Крыши - 3-6 месяцев
Каменные конструкции - 12 месяцев
Деревянные конструкции - 6-12 месяцев
Дымоходы и дымовые трубы - 3 месяца
Вентиляционные каналы - 12 месяцев
Внутренняя и наружная отделка - 6-12 месяцев
Полы 12 месяцев
Системы водопровода, канализации, горячего водоснабжения - 3-6 месяцев
Котлы 2 месяца
Скрытая электропроводка - 6 месяцев

Инв. N подл. | Подпись и дата | Взам. инв. N

Привязан.

Инв. №

Н контр.	Султанов	
Нач. отд.	Звездина	
ГНП	Немцев	
Зав. гр.	Урманова	
Инж.	Миллер	

т.п. 144-000-963 с. 93 АС

одноэтажный одноквартирный 2-комнатный жилой дом со стенами из сырцового кирпича, усилен. сетчатым армир.

Стадия	Лист	Листов
Р.П.	10	

Общие данные (окончание)

ТАДЖИКГИПРОСЕЛЬСТРОЙ

Копир. Павлова

Ц00185-01 14

Альбом I

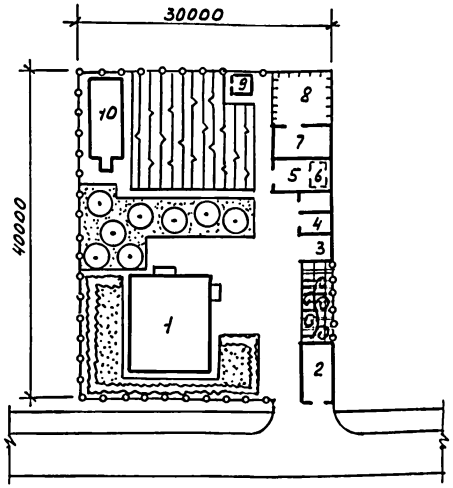

Условные обозначения

- проектируемые здания
- огород
- фруктовый сад
- цветник
- пергола с виноградником
- ограждение сетчатое - 98п.м.

Экспликация

N п/п	Наименование	Этажность	К-во шт.	Площадь застройки, м²
1	Жилой дом	1	1	109.12
2	Гараж для автомашины	1	1	25.6
3	Летняя кухня	1	1	16.0
4	сарай для хранения хозинвентаря и твердого топлива	1	1	23,2
5	Хозяйственное помещение	1	1	30.4
6	Погреб (овощехранилище)	-	1	-
7	Хозпостройка для содержания скота и птицы	1	1	30.4
8	Выгульный двор	1	1	45.73
9	Уборная на точко с выгребом	1	1	4.00
10	Теплица	1	1	44.23

Баланс территории

N п/п	Наименование	Площадь	
		м²	%
	Площадь участка	1200	100
	в том числе		
А	Площадь застройки	325.73	27.14
Б	Площадь дорожного покрытия	198,5	16.54
В	Площадь озеленения	675,77	56,32

В зависимости от района строительства дома хозяйственные постройки и малые формы выполняют либо по типовым проектам типа 194-000-627-87, либо по индивидуальным проектам

Н.контр.	Султанов		т.п. 144-000-963с.93 АС
Привязан			
Нач.отд	Звездина		одноэтажный одноквартирный 2-комнатный жилой дом со стенами из сырцового кирпича усилен. сетчат. армир.
ГИП	Немцев		Стадия: Р.П. Лист: 11 Листов:
Зав.гр	Чернова		Примерный генплан
Инж.	Кульмашева		ТАДЖИКГИПРОСЕЛЬСТРОЙ
Копир.	Павлова		

Инв. № подл. | Подпись и дата | Взам. инв. №

Инв. №

ЦОО185-01 15

Альбом I

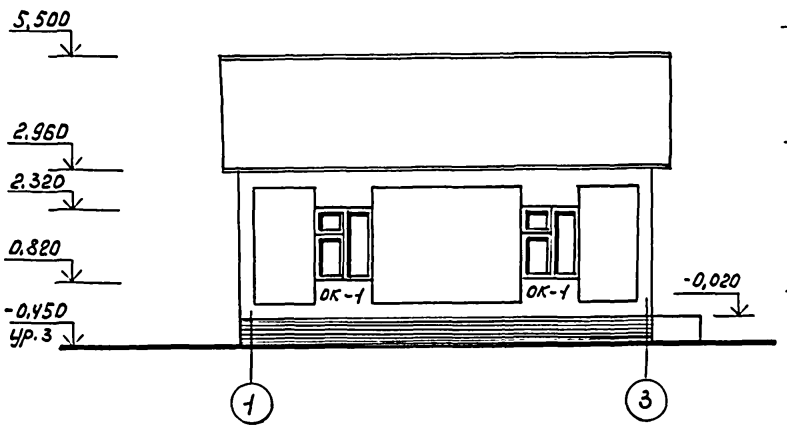

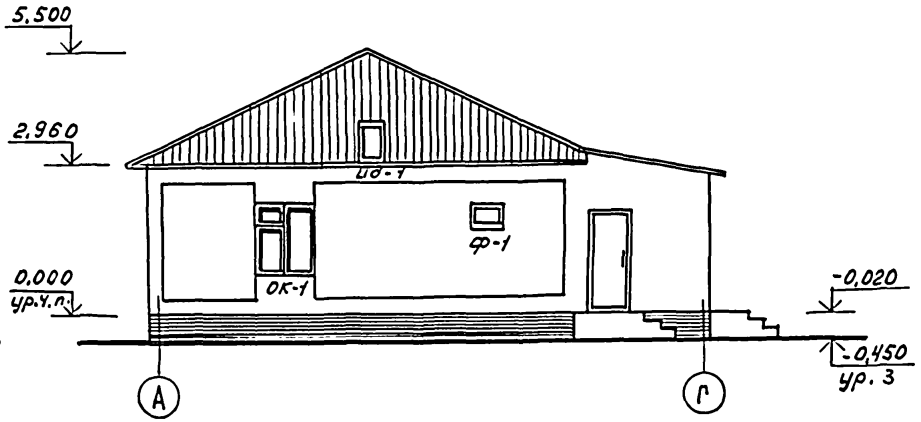

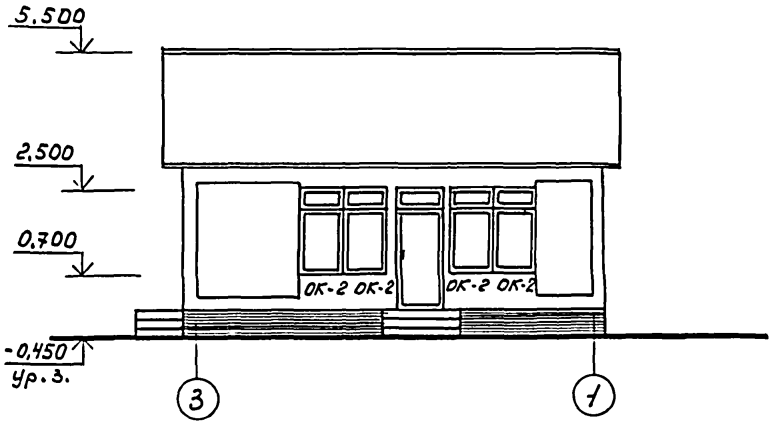

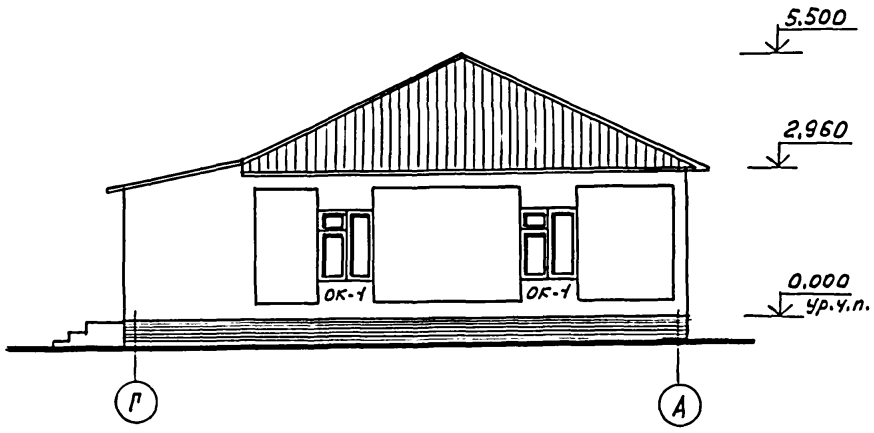

Н контр.	Султанов		
Нач.отд.	Звездина		
ГИП	Немцев		
Зав.гр.	Урманова		
Инж.	Миллер		

Привязан

Инв. №

Копир. Павлова

АС

т.п. 144-000-963с.93

Одноэтажный одноквартирный 2-комнатный жилой дом со стенами из сырцового кирпича, усиленных сетчатым армированием

Стадия	Лист	Листов
Р.П.	12	

Фасады в осях 1-3; А-Г; 3-1; Г-А (1 вариант фасада - основной)

ТАДЖИКГИПРОСЕЛЬСТРОЙ

Ц00185-01 16

Инв. № подл. | Подпись и дата | Взам. инв. №

Альбом I

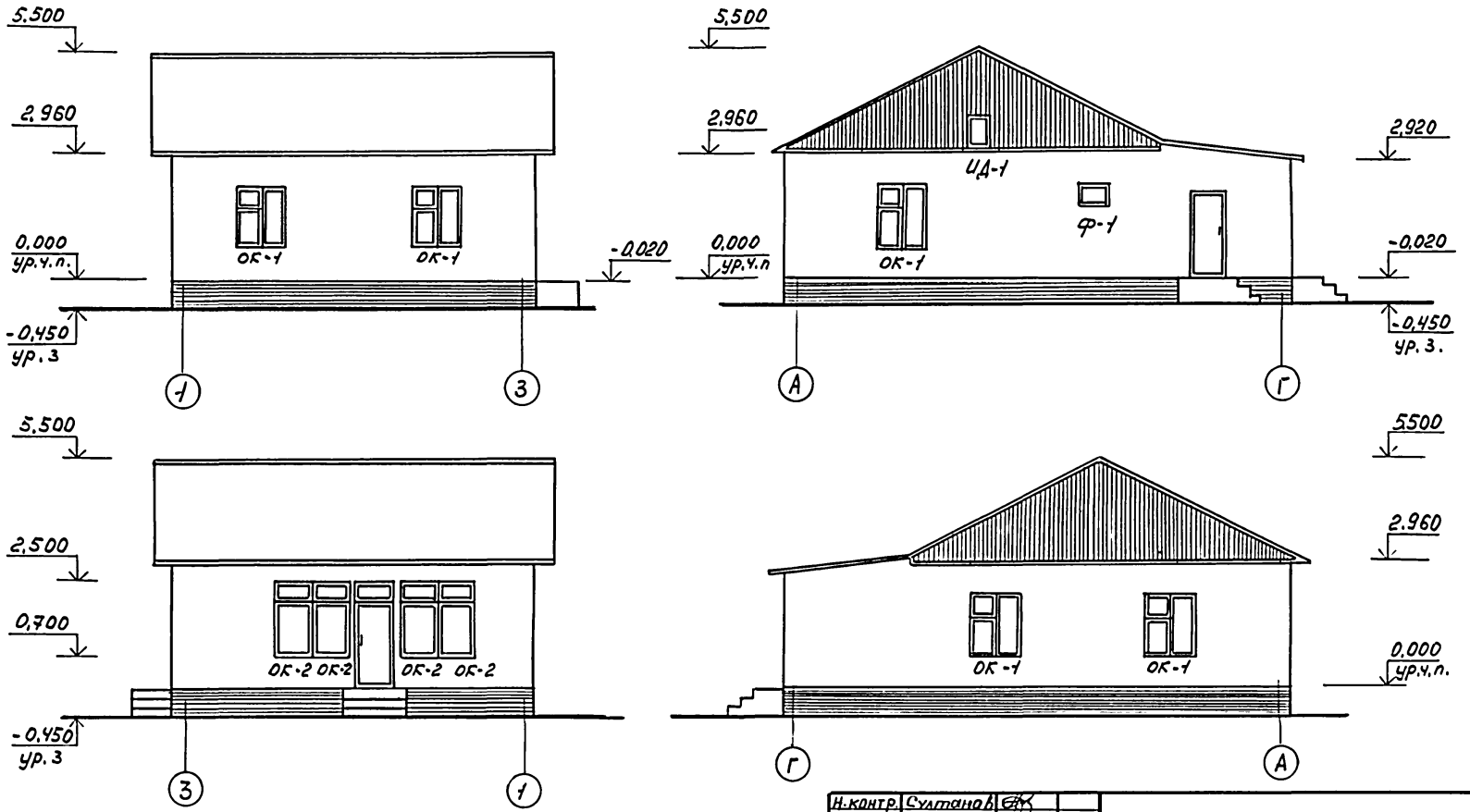

Н.контр.	Султанов		
Нач.отд.	Звездина		
ГИП	Немцев		
Зав.гр.	Урманова		

Привязан

Инв. №

т.п. 144-000-963 с.93 АС

Одноэтажный одноквартирный 3-комнатный жилой дом со стенами из сырцового кирпича, усиленных сетчат. армирован.

Стадия	Лист	Листов
Р.П.	13	

Фасады в осях 1-3; А-Г; 3-1, Г-А (2 вариант фасада)

ТАДЖИКГИПРОСЕЛЬСТРОЙ

Копир. Павлова

Ц00185-01 17

Инв. № подл. | Подпись и дата | Взам. инв. №

Альбом I

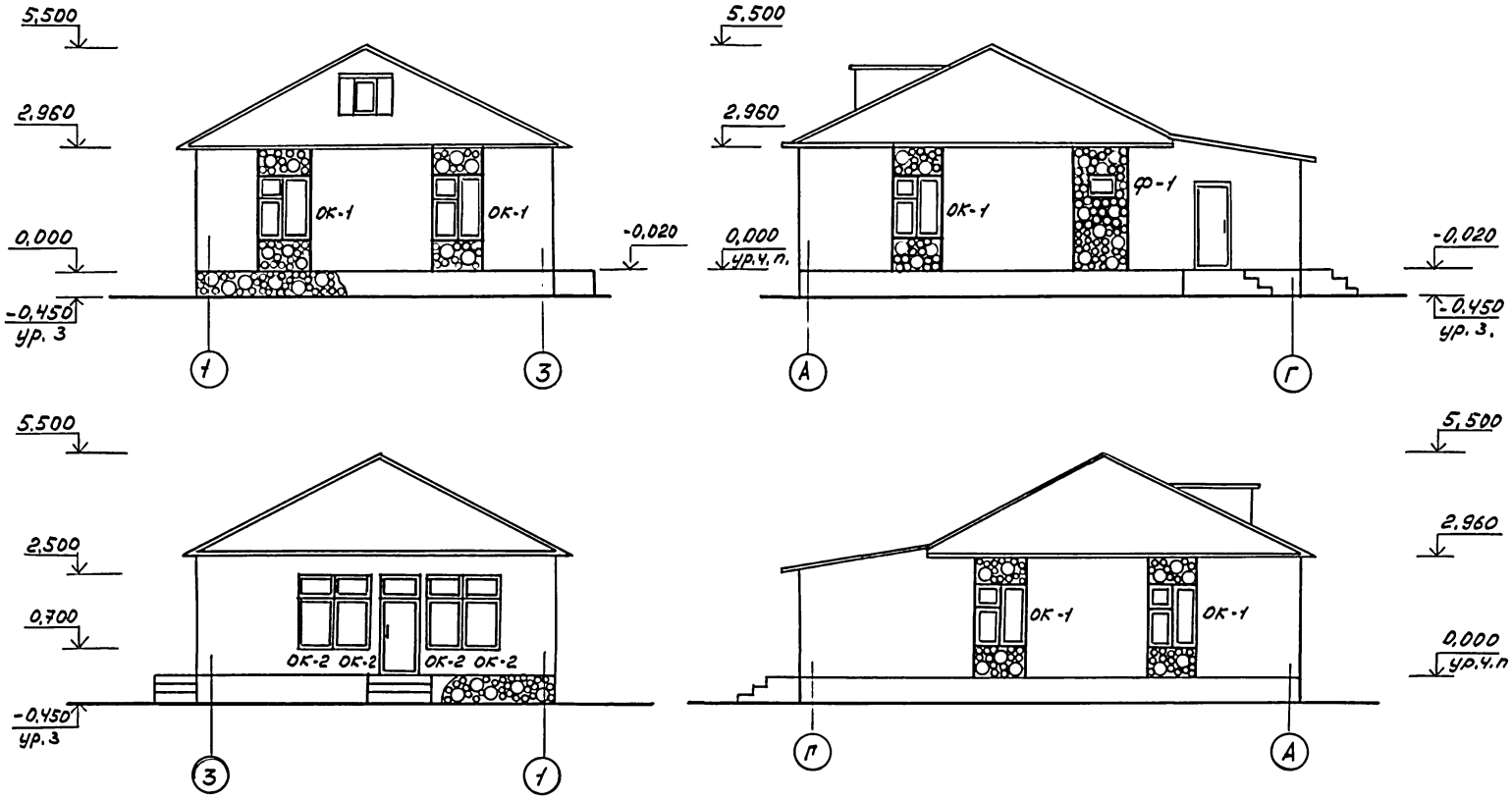

Н. контр.	Султанов		
Нач. отд.	Звездина		
ГИП	Немцев		
1 Зав. гр.	Урманова		

т.п. 144-000-963с.93 АС

Привязан

Инв. №

Одноэтажный одноквартирный 2-комнатный жилой дом со стенами из сырцового кирпича, усиленными сетчат. армиров.

Фасады в осях 1-3; А-Г, 3-1; Г-А (Звариант фасада)

Стадия	Лист	Листов
Р.П.	14	

ТАДЖИКГИПРОСЕЛЬСТРОЙ

Инв. N подл. | Подпись и дата | Взам. инв. N

Копир. Павлова

Ц00185-01 18

Альбом I

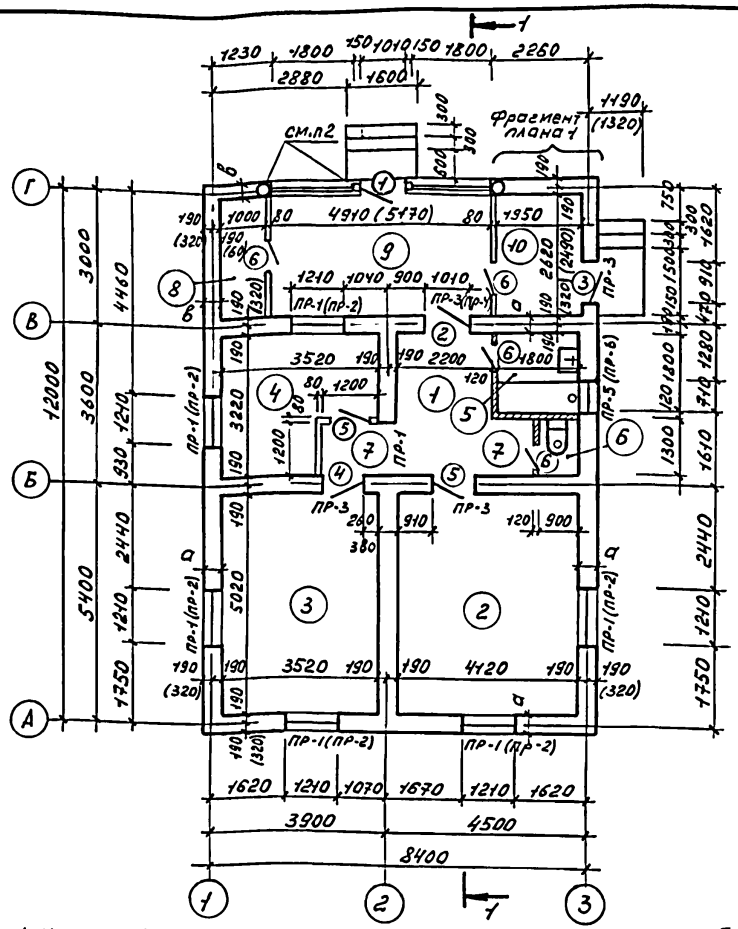

Фрагмент плана 1 (вариант поквартирного отопления)

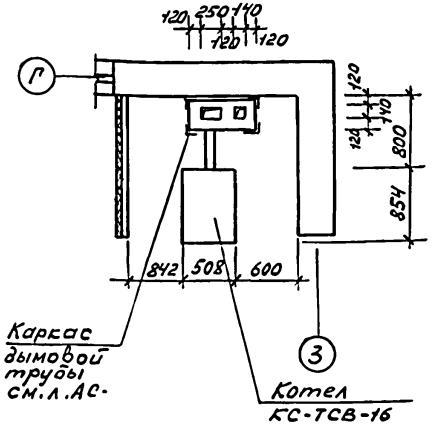

Экспликация помещений

Номер по плану	Наименование	Площадь м²
1	Передняя	6.85
2	Общая комната	20.23
3	Спальня	17.25
4	Кухня	9.41
5	Ванная	3.1
6	Уборная	1.08
7	Коридор	2.99
8	Кладовая	2.49 (2.34)
9	Веранда	12.59 (12.59)
10	Кладовая (топочная)	4.93 (4.68)

Таблица толщин наружных стен

Зимняя температура наружного воздуха	
$t°_н = -14°C$	$t°_н = -20°C; -25°C$
а = 380	а = 510
в = 380	в = 380

1. Цифры в скобках даны для варианта с толщиной стен 510мм. при зимней температуре наружного воздуха -20°С и -25°С.
2. Деревянные стойки, перед кладкой стен, обернуть толью до отм. 0,700.
3. При варианте поквартирного отопления перегородка в топочную облицовывается минераловатными плитами толщиной 60мм и оштукатуривается по сетке „рабица". Дверь в топочную обивается жестью по слою асбеста.
4. Перегородки - армокирпичные из глиняного полнотелого, пластического прессования кирпича М75 на растворе М50 - толщиной 120мм, из гипсовых плит - толщиной 80мм

Привязан

Инв. №

Нач. отд.	Звездина		
ГИП	Немцев		
Зав. гр.	Урманова		

Копир. Павлова

т.п. 144-000-963 с. 93

АС

одноэтажный однокварти рный 2-комнатный жилой дом со стенами из сырцово го кирпича, усиленными сет. чатым армированием

Стадия	Лист	Листов
Р.П.	15	

План стен

ТАДЖИКГИПРОСЕЛЬСТРОЙ

Ц00185-01 19

Инв. № подл. | Подп. и дата | Взам. инв. №

Альбом I

Глиносаманная или известково-песчаная смазка - 30мм
Утеплитель см. таблицу
Слой толя
Черный потолок - доски 25мм
Деревянная балка - 40х200
Подшивка фанерой или ДВП

Волнистые асбестоцементные листы СВ-1750 (ГОСТ 20430-84*)
Обрешетка из брусков 50х50 через 750мм
Стропила

Разрез 1-1

Волнистые асбестоцементные листы СВ-1750 (ГОСТ 20430-84*)
Обрешетка из брусков 50х50 через 750мм
Стропила
Подшивка фанерой или ДВП (сн. п. 1)

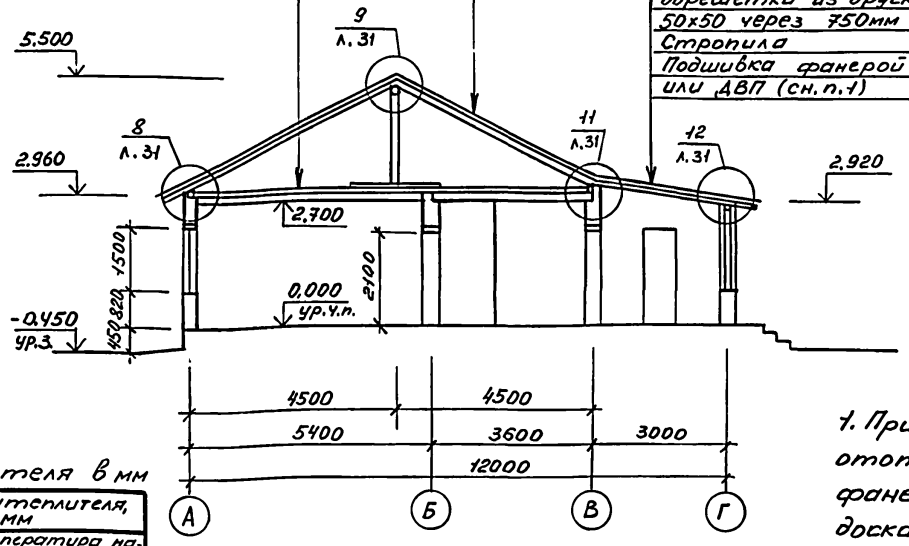

1. При варианте поквартирного отопления в топочной подшивку фанерой заменить подшивкой досками δ=25мм с последующей штукатуркой цементно-известковым р-ром по сетке „рабица".

Таблица толщин утеплителя в мм

Тип утеплителя		Толщина утеплителя, мм		
		Зимняя температура наружнего воздуха		
		$t_н^0$=-14°С	$t_н^0$=-20°С	$t_н^0$=-25°С
Минераловатные плиты по ГОСТ 9573-82*	ПП125-1000.500.60	60		
	ПП125-1000.500.80		80	
	ПП125-1000.500.50			100
Камыш или гузапая		100	140	180

Взам. инв. №
Подпись и дата
Инв. № подл.

Н. контр.	Султанов		
Привязан			
Нач. отд.	Звездина		
ГИП	Немцев		
Зав. гр.	Урманова		
Инв. №			

Копир. Павлова

т.п. 144-000-963с.93 АС

Одноэтажный однокварт. 2-комнатный жилой дом со стенами из сырцового кирпича усилен. сетчатым армиров.	Стадия	Лист	Листов
	Р.П.	16	
Разрез 1-1	ТАДЖИКГИПРОСЕЛЬСТРОЙ		

Ц 00185-01 20

Альбом I

Спецификация заполнения проемов

Марка поз.	Обозначение	Наименование	Кол	Масса ед.,кг	Примечание
1	1.136-10	Дверной блок ДГ21-10ц	1		
	1.136-12 в.1	Фрамуга ФВ04-10	1		
2	1.136.5-19	Дверной блок ДН21-10	1		
3	1.136-10	Дверной блок ДГ21-9ц	1		
4	1.136-10	Дверной блок ДГ21-9	1		
5	1.136-10	Дверной блок ДГ21-9л	2		
6	1.136-10	Дверной блок ДГ21-7	4		
ОК-1	1.136.5-23	Оконный блок ОС15-12	6		
	ГОСТ 17280-79	Подоконная доска ПД13-25	6		
ОК-2	1.136.5-23	Оконный блок ОС18-9	4		
Ф-1	1.136-12 Вып.1	Фрамуга ФВ 06-07	1		
ИД-1	л. АС-36	Индивидуальн. дверь ИД-1	1		

Спецификация элементов крепления перегородок

Марка поз.	Обозначение	Наименование	Кол	Масса ед.кг	Приме. чание
		Крепление гипсовых перегородок			
1	2.130-2т в.2	Изделие соедин. КД-4	24	0,2	
2		ф5Вр-I ГОСТ 6727-80* l=1000	20,53 п.м.	10,94	
3		ф10А-II ГОСТ 5781-82*	9,46 п.м.	5,84	
4		Брус 40х4	15,44 п.м		0,012м³
		Крепление кирпичных перегородок			
	2.130-2т в.2	Изделие соедин. КД-3	9	0,21	
		ф4Вр-I ГОСТ 6727-80*		6,21	
		ф10А-II ГОСТ 5781-82*	6,04 п.м	3,73	

Экспликация полов

Наименование или номер помещен.	Тип пола по проект.	Схема пола или номер узла по серии 2.144-1/88	Элементы пола и их толщины	Площадь пола м2
1÷4,7		N149, 201	Покрытие - доски по ГОСТ 8242-75 - 28мм	56,73
5,6		N180	Покрытие - керамическая плитка на цементно-песчанном р-ре м150	4,18
8÷10		N174	Покрытие - бетон кл. В15	20,01 (19,64)

Спецификация перемычек

Формат	Зона	Поз.	Обозначение	Наименование	Кол.	Примечание
				Толщина наружных стен δ=380 (t: -14°-)		
		1		Доска 50х190 ℓ=1700	14	0,23м³
		3		ℓ=1500	8	0,11м³
		6		ℓ=1200	2	0,02м³
				Толщина наружных стен δ=510 (t: -20°÷-25°с)		
		1		Доска 50х190 ℓ=1700	2	0,03м³
		2		50х250 ℓ=1700	12	0,26м³
		3		50х190 ℓ=1500	6	0,09м³
		4		50х250 ℓ=1500	2	0,04м³
		6		50х250 ℓ=1200	2	0,03м³

Ведомость перемычек

Марко	Эскиз
ПР-1÷ ПР-6	1÷6

Ведомость проемов дверей

Марка поз.	Размер проема в мм
1,2	1010х2100
3÷5	910х2100
6	710х2100

Схема армирования гипсовых перегородок

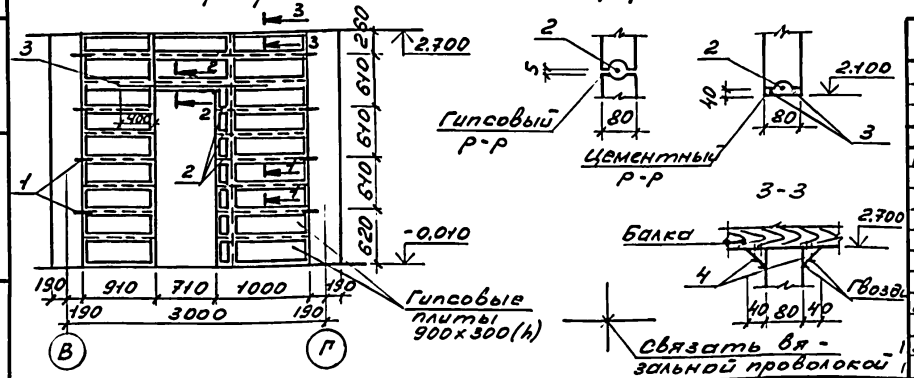

Привязан

Инв. №

Н.контр	Султанов		
Нач.отд	Звездина		
ГИП	Немцев		
Зав.гр.	Урманова		
Инж.	Миллер		

Копир. Павлова

АС

т.п. 144-000-963с.93

Одноэтажный однокварт. 2-комнатный жилой дом со стенами из сырцового кирпича, усил. сетчатым армир.	Стадия	Лист	Листов
	Р.П.	17	
Спецификации заполнения проемов, перемычек элементов крепления перегородок	ТАДЖИКГИПРОСЕЛЬСТРОЙ		

Ц00185-01 21

Инв.№ подл. | Подпись и дата | Взам.инв.№

Альбом I

Ведомость отделки помещений, площадь м²

Наименование или номер помещения	Потолок		Стены или перегородки		Низ стен или перегородок (панель)			Примечание
	Площадь	Вид отделки	Площадь	Вид отделки	Площадь	Вид отделки	Высота мм	
Общая комната	20,23	Окраска эмалью	43,29	Стены - штукатурка и побелка известью	—	—	—	—
Спальня	17,25		40,05		—	—	—	—
Передняя	6,85		16,51		—	—	—	—
Кухня	9,41		29,04		1,96	Глазурованная плитка	600	Облицевать плиткой поверхность стены по всей длине кухонного фронта h=0,6м выше уровня кухонной плиты. Остальная поверхность окрашивается эмалью h=1,5м.
					3,92	Окраска эмалью	900	
				Гипсовые перегородки - затирка и побелка известью	10,35		1500	
Ванная	3,1		17,09		1,96	Глазурованная плитка	1800	Стены к которым примыкают санприборы, облицевать плиткой на h=1,8м. Скрытые участки стен за ванной не облицовывать остальные стены облицевать на h=0,15м от пола с окраской не облицованной поверхности эмалью до 1,8м, выше известковая побелка
					3,66	Глазурованная плитка	1160	
					0,32		150	
					3,55	Окраска эмалью	1650	
					2,02		640	
Уборная	1,08		9,96	Кирпичные перегородки - штукатурка и побелка известью	0,53	Глазурованная плитка	150	Низ стен облицевать плиткой h=0,15м, далее окраска эмалью h=1,6м
					5,12	Окраска эмалью	1450	
Коридор	2,99		14,6		—	—	—	—
Кладовая (топочная)	4,93 (4,68)		21,27 (20,57)		—	—	—	—
Кладовая	2,49 (2,37)		17,63 (16,93)		—	—	—	—
Веранда	12,59 (12,59)		22,72 (22,72)		—	—	—	—

Инв. № подл. | Подпись и дата | Взам. инв. №

Привязан

Инв. №

Н.контр.	Султанов	
Нач.отд	Звездина	
ГИП	Немцев	
Зав.гр.	Уманова	
Инж.	Кульмашева	
Копир.	Павлова	

АС

т.п. 144-000-963с.93

одноэтажный одноквартирный 2-комнатный жилой дом со стенами из сырцового кирпича, цветастым армир

Стадия	Лист	Листов
Р.П.	18	

Ведомость отделки помещений

ТАДЖИКГИПРОСЕЛЬСТРОЙ

Ц00185-01 22

Альбом I

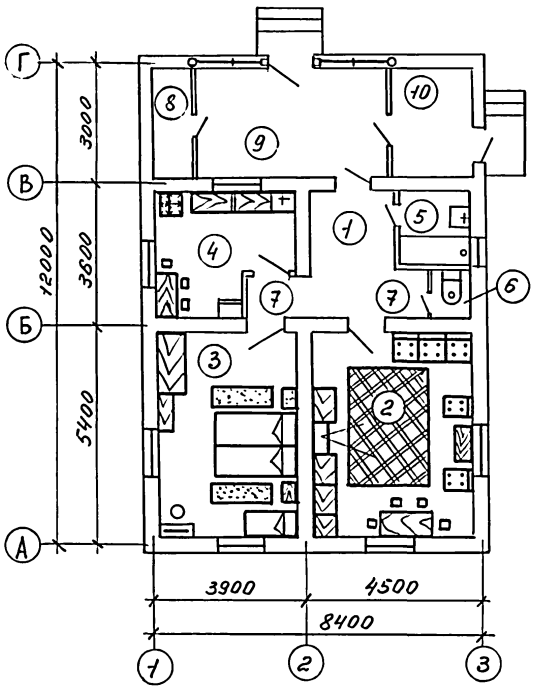

Экспликация помещений

Номер по плану	Наименование	Площадь м²
1	Передняя	6.85
2	Общая комната	20.23
3	Спальня	17.25
4	Кухня	9.41
5	Ванная	3.1
6	Уборная	1.08
7	Коридор	2.99
8	Кладовая	2.49(2,37)
9	Веранда	12.59(12.59)
10	Кладовая (топочная)	4.93(4.68)

Инв. № подл. | Подпись и дата | Взам. инв. №

Привязан

Инв. №

Н. контр.	Султанов		
Нач. отд.	Звездина		
ГИП	Немцев		
Зав. гр.	Уманова		
Инж.	Кульмашева		
Копир.	Павлова		

т.п. 144-000-963 с.93 АС

однотажный односекционный 2-комнатный жилой дом со стенами из сырцового кирпича усиленного сетчатым армированием

План расстановки мебели

Стадия	Лист	Листов
Р.П.	19	

ТАДЖИКГИПРОСЕЛЬСТРОЙ

Ц00185-01 23

Альбом I

Схема расположения фундаментов

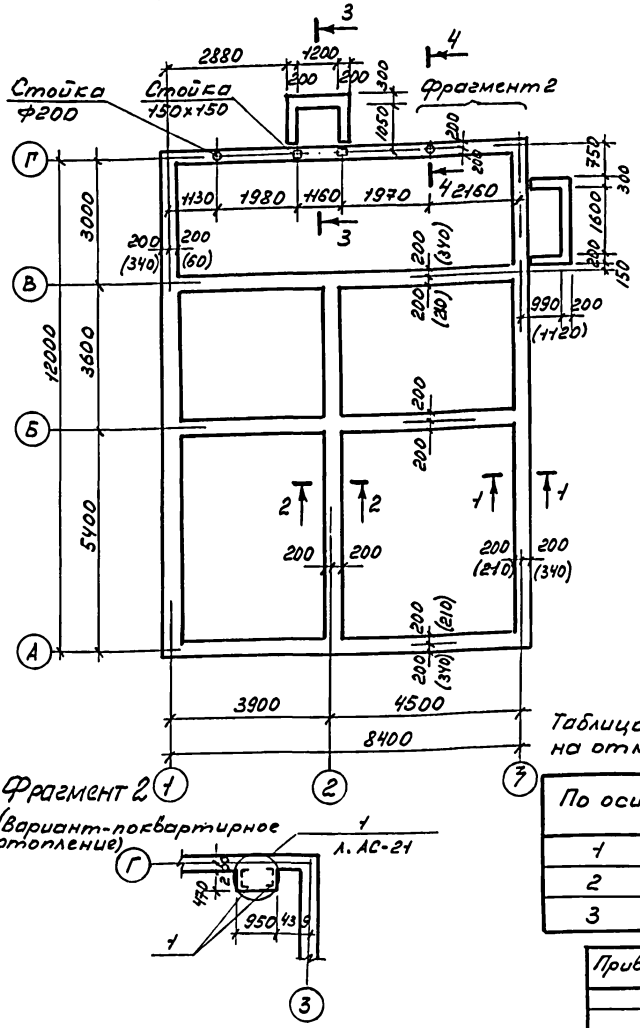
Стойка ф200
Стойка 450×450
Фрагмент 2
2880
1200
300
300
300
1020
200
752
300
1600
150
200
200
200

Альбом I

Схема котлована
(для грунтов II типа просадочности)

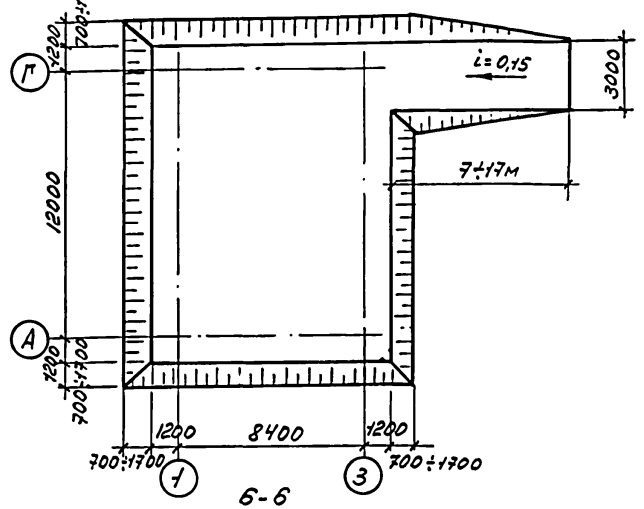

6-6

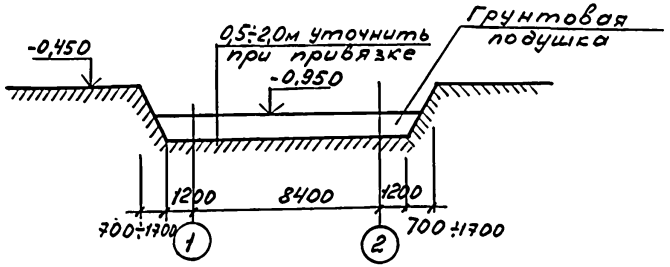

1-1

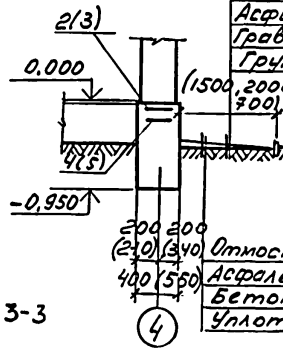

Отмостка на непросад. грунтах
Асфальтобетон - 30мм
Гравийная подготовка - 100мм
Грунт основания

2-2

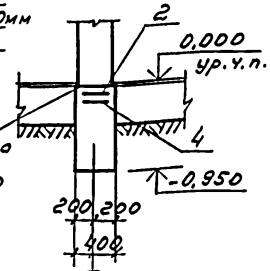

Гидроизоляция из цем.р-ра состава 1:2 на отм. -0,020 δ=20мм

Отмостка на прос. гр.
Асфальтобетон - 30мм
Бетон кл В7,5 - 150мм
Уплотненный грунт

3-3

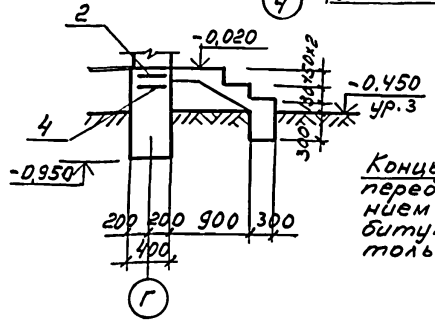

4-4

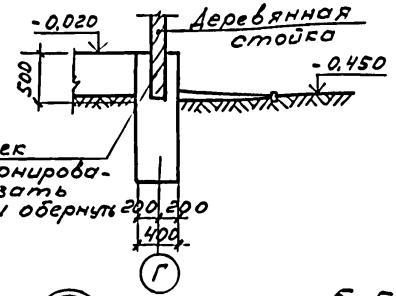

Концы стоек перед бетонированием обмазать битумом и обернуть толью

5-5

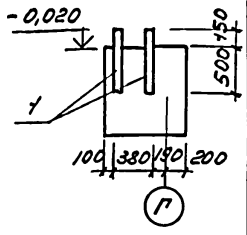

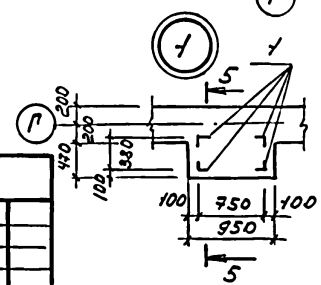

1. Ленточные фундаменты выполнить из бетона кл. В7,5
2. Фундаменты под крыльца выполнить из бетона кл В12,5.
3. Грунты в основании согласно СН 227-82
4. Горизонтальное армирование фундаментов выполняется по периметру всех стен на отметках -0,11; -0,01м.
5. Под перегородки по грунтовому основанию устраивается бетонная подготовка из бетона кл. В-7,5 сеч. 200×100 (h)
6. Ширина отмостки 0,7м дана для непросадочных грунтов; в скобках даны размеры 1,5м - для грунтов I типа просадочности, а также при полном устранении просадочных свойств, 2м - для грунтов II типа просадочности.
7. Ширина фундаментов в скобках дана для толщины наружных стен 510мм.

Привязан

Инв. №

Н. контр.	Султанов	
Нач. отд.	Звездина	
ГИП	Немцев	
Зав. гр.	Уманова	
Инж.	Миллер	

Копир. Павлова

т.п. 144-000-963с.93. АС

одновтажный односекционный 2-комнатный жилой дом со стенами из сырцового кирпича, усил. сетчатым армированием

Стадия	Лист	Листов
Р.П.	21	

Схема котлована
Сечения фундаментов

ТАДЖИКГИПРОСЕЛЬСТРОЙ

Ц 00185-01 25

Инв. № подл. | Подпись и дата | Взам. инв. №

Альбом I

Схема расположения подпольных каналов (вариант-централизованное отопление, непросадочные грунты)

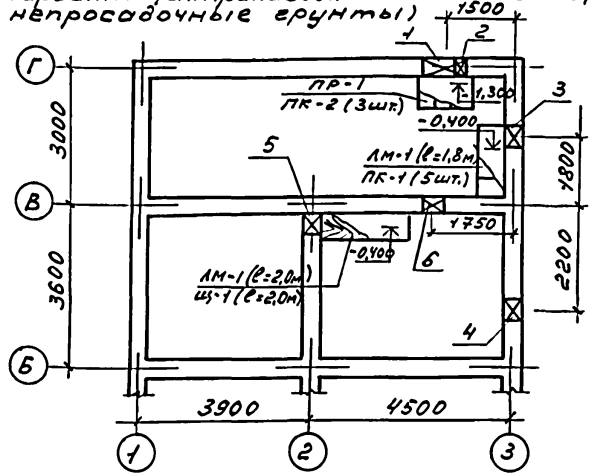

Схема расположения подпольных каналов (вариант-централизованное отопление, грунты II типа просадочности)

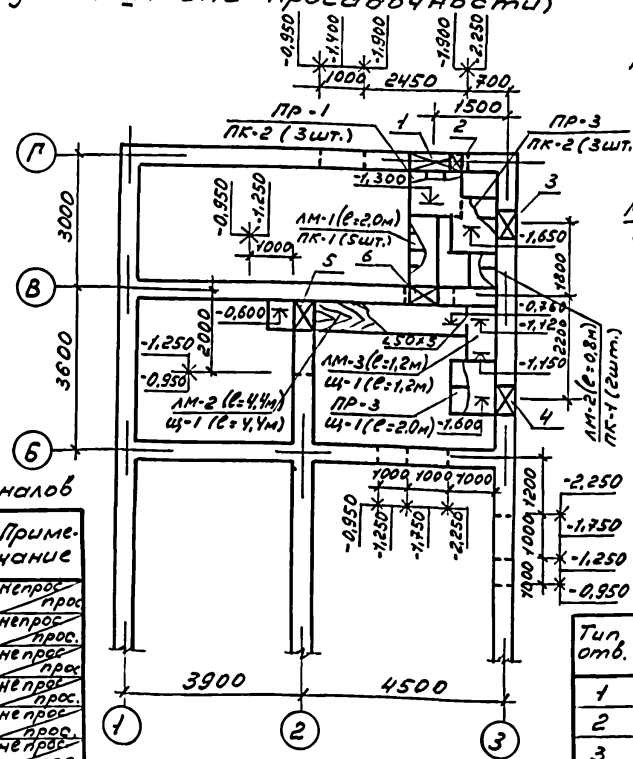

Узел прохода трубопровода

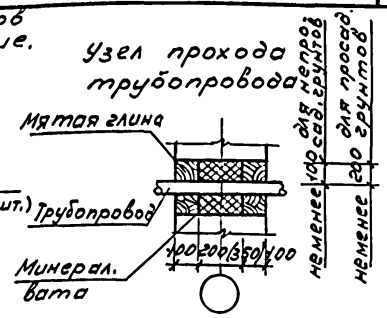

Деталь обрамления отверстий

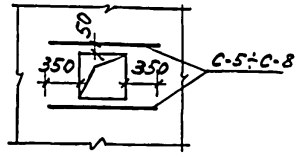

Спецификация к схемам расположения подпольных каналов

Марка поз.	Обозначение	Наименование	Кол	Масса ед, кг	Примечание
ЛМ-1	л. 33	Лоток ЛМ-1	3,8/2,0	п.м.	непрос/прос
ЛМ-2	л. 33	ЛМ-2	-/5,2	п.м.	непрос/прос.
ЛМ-3	л. 33	ЛМ-3	/1,2	п.м.	непрос/прос
Пр-1	л. 33	Приямок ПР-1	1/1	шт.	непрос/прос.
Пр-2	л. 33	ПР-2	-/1	шт.	непрос/прос.
Пр-3	л. 33	ПР-3	-/1	шт.	непрос/прос.
ПК-1	л. 33	Плита перекрытия ПК-1	5/7	шт.	непрос/прос
ПК-2	л. 33	ПК-2	-/6	шт.	непрос/прос.
Щ-1	л. 34	Деревянный щит Щ-1	2,0/7,2	п.м	непрос/прос.
С-5	л. 35	Сетка С-5	4/-	шт.	непрос/прос.
С-6	л. 35	С-6	-/4	шт.	непрос/прос.
С-7	л. 35	С-7	1/-	шт.	непрос/прос.
С-8	л. 35	С-8	-/1	шт.	непрос/прос
∠50×5		∠50×5	-/1,1	п.м	непрос/прос.

1. В лотках и приямках внутри выполнить однослойную штукатурку цементным раствором с железнением (для просадочных грунтов)

Экспликация отверстий

Тип отв.	Размеры, мм В	Размеры, мм Н	Отм. низа м	Назначение отверстия	
1	1000/1300	450/750	-1,300/-1,400	отопление	непрос/прос.
2	270/270	300/300	-0,350/-0,350	воропров	непрос/прос.
3	500/800	500/800	-1,650/-1,750	-//-	непрос/прос.
4	500/800	500/800	-1,500/-1,600	канализ	непрос/прос
5	500/800	500/800	-0,600/-0,700	-//-	непрос/прос.
6	500/800	500/800	-0,500/-0,600	водопров	непрос/прос.

Привязан

Н. контр	Султанов		
Инв. №			
Нач. отд	Звездина		
Гл. инж. пр	Немцев		
Зав. гр.	Урманов		
Инж.	Кулакова		

Копир. Павлова

т.п. 144-000-963.93 АС

Одноэтажный одноквартирный 2-комнатный жилой дом со стенами из сырцового кирпича, усилен. сетчат. армиров.

Стадия	Лист	Листов
Р.П.	22	

Схемы расположения подпольных каналов (вар.-централизов. отопл.)

ТАДЖИКГИПРОСЕЛЬСТРОЙ

Инв. № подл. | Подпись и дата | Взам. инв. №

Ц00185-01 26

Альбом I

Схема расположения подпольных каналов (вариант - поквартирное отопление, непросадочные грунты)

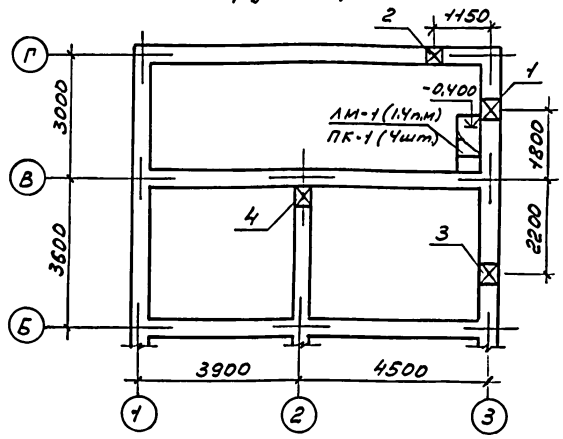

Схема расположения подпольных каналов (Вариант - поквартирное отопление, грунты II типа просадочности)

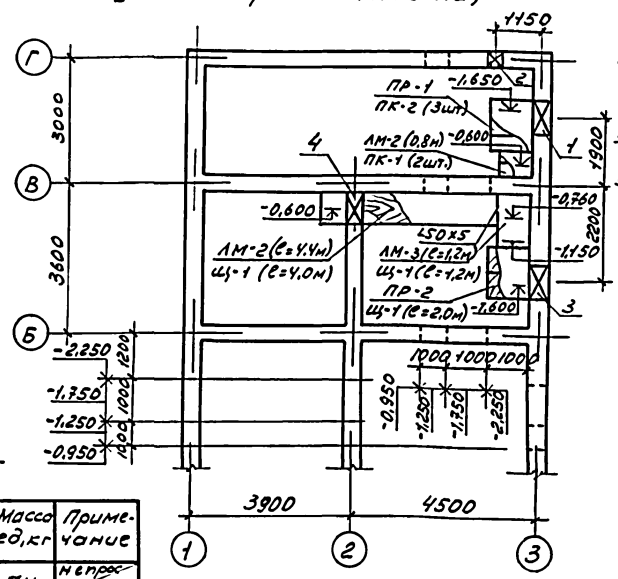

Узел прохода трубопровода

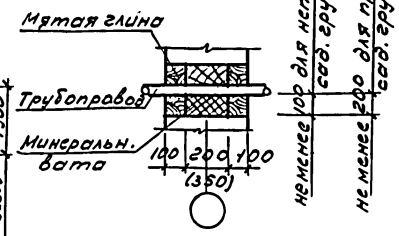

Деталь обрамления отверстий

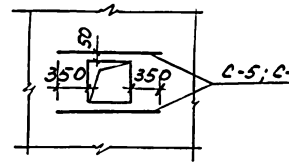

Спецификация к схемам расположения подпольных каналов

Марка поз.	Обозначение	Наименование	Кол.	Масса ед, кг	Примечание
Лм-1	л. 33	Лоток ЛМ-1	1,4/-	пм	непрос/прос.
Лм-2	л. 33	ЛМ-2	-/5,2	пм	непрос/прос.
Лм-3	л. 33	ЛМ-3	-/1,2	пм	непрос/прос.
ПР-1	л. 33	Приямок ПР-1	-/1	шт	непрос/прос.
ПР-2	л. 33	ПР-2	-/1	шт	непрос/прос.
ПК-1	л. 33	Плита перекрытия ПК-1	4/2	шт	непрос/прос.
ПК-2	л. 33	ПК-2	-/3	шт	непрос/прос.
Щ-1	л. 34	Деревянный щит Щ-1	-/7,2	пм	непрос/прос.
С-5	л. 35	Сетка С-5	3/-	шт	непрос/прос.
С-6	л. 35	С-6	-/3	шт	непрос/прос.
∠50х5		∠50х5	-/	пм	непрос/прос.

1. В лотках и приямках внутри выполнить однослойную штукатурку цементным раствором с железнением (для просадочных грунтов)

Экспликация отверстий

Тип отв.	Размеры, мм В	Размеры, мм Н	Отм. низа м	Назначение отверстия	
1	500/800	500/800	-1,650/-1,750	Водопр.	непрос/прос.
2	270/270	300/300	-0,350/-0,350	-"-	непрос/прос.
3	500/800	500/800	-1,500/-1,600	канализ	непрос/прос.
4	500/800	500/800	-0,600/-0,700	-"-	непрос/прос.

Взам. инв. №

Подпись и дата

Инв. № под

Привязан:

Инв. №

Н. контр	Султанов	
Нач. отд	Звездина	
Гл. инж. пр	Немцев	
Зав. гр	Урманова	
Инж.	Кулакова	

Копир. Павлова

АС

т.п. 144-000-963с.93

Одноэтажный одноквартирный 2х комнатный жилой дом со стенами из сырцового кирпича, усилен. сетчат. армиров.

Схемы расположения подпольных каналов (вар.-поквартирное отопл.

Стадия	Лист	Листов
Р.П.	23	

ТАДЖИКГИПРОСЕЛЬСТРОЙ

Ц00185-01 27

Альбом I

Схема расположения элементов покрытия и антисейсмического пояса

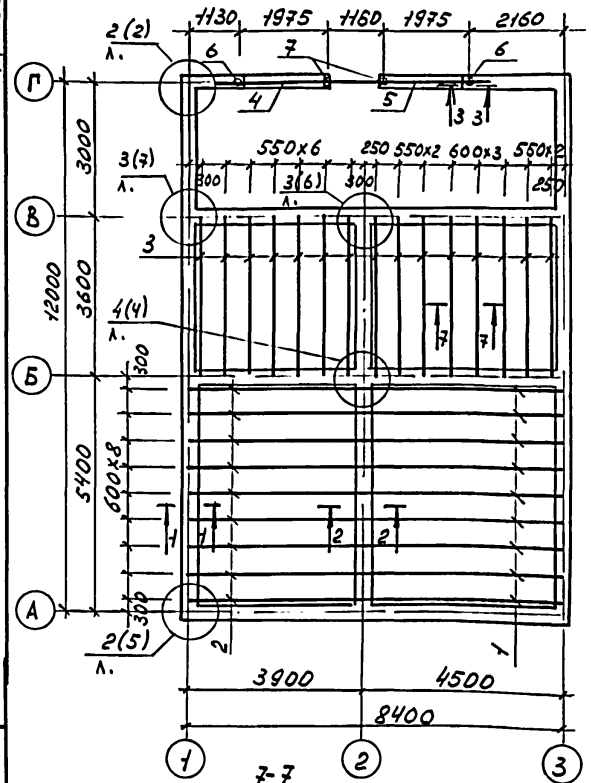

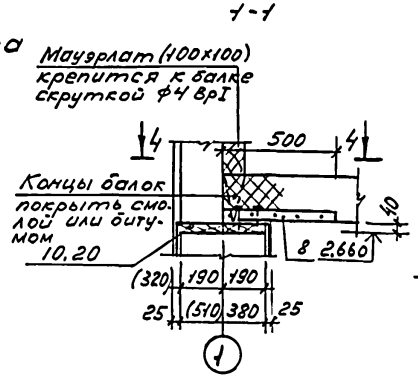

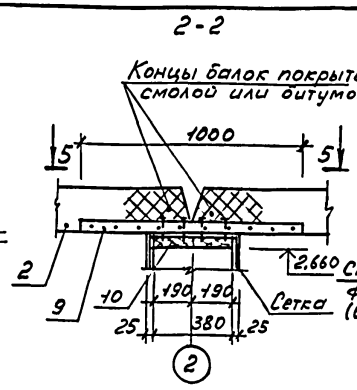

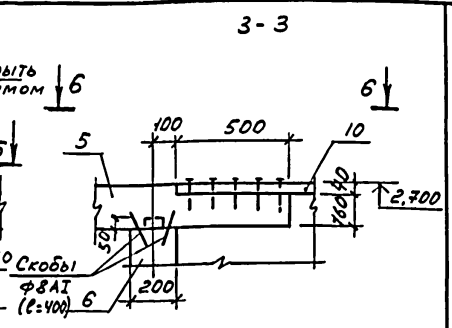

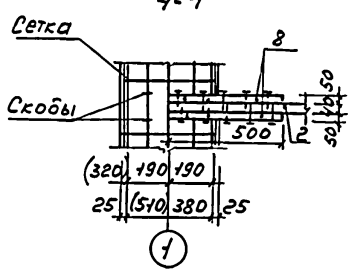

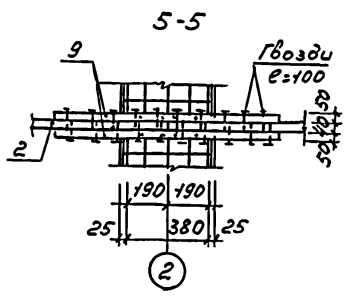

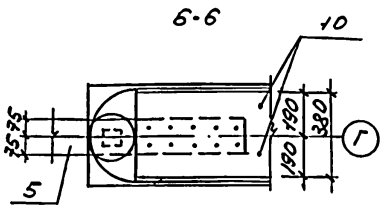

1. Деревянные балки покрытия антисептируются и покрываются специальными составами для повышения огнестойкости.
2. Мауэрлат крепится к балкам и сейсмопоясу скрутками ф4мм.
3. Мауэрлат выполнить из антисептированной древесины.
4. Цифры в скобках даны для варианта с толщиной стен 510мм

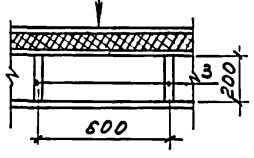

7-7

Глиносаманная или известково-песчаная смазка - 30мм
Утеплитель - см. таблицу л. АС-16
Слой толя
Черный потолок - доски 25мм
Деревянная балка 40x200
Подшивка фанерой или ДВП

Н.контр.	Султанов		
Нач.отд	Звездина		
ГНП	Немцев		
Зав.гр	Урманова		

т.п. 144-000-963с.93. АС

Привязан

Инв. №

Одноэтажный одноквартирный 2-комнатный жилой дом со стенами из сырцового кирпича, усилен. сетчатым армиров

Стадия	Лист	Листов
Р.П	24	

Схема расположения элементов покрытия и антисейсмического пояса

ТАДЖИКГИПРОСЕЛЬСТРОЙ

Инв. № подл. | Подпись и дата | Взам. инв. №

Копир. Павлова

Ц00185-01 28

Альбом I

Спецификация к схеме расположения элементов покрытия и антисейсмического пояса

Формат	Зона	Поз.	Обозначение	Наименование	Кол	Примеч.
				Элементы покрытия		
		1		Балка 40х200 ℓ=4500	9	0,324м³
		2		ℓ=3900	9	0,281м³
		3		ℓ=3600	15	0,432м³
		4		Балка 150х200 ℓ=3985	1	0,12м³
		5		ℓ=2825	1	0,085м³
		6		Стойка ф200 ℓ=3070	2	0,193м³
		7		Стойка 150х150 ℓ=3070	2	0,138м³
		8		Брусок 50х50 ℓ=500	96	0,12м³
		9		ℓ=1000	18	0,045м³
				Элементы антисейсмического пояса		
				Толщина наружных стен δ=380см мм		
		10		Доска 40х190	104,6 п.м	0,795м³
		11		Дер. накладка 40х190 ℓ=430	28	0,092м³
		12		ℓ=480	16	0,058м³
		13		Дер. брусок 40х50 ℓ=380	30	0,023м³
				Соединительные изделия		
		14		-4х80 ГОСТ 102-76* ℓ=400	26	1,0кг
		15		ℓ=600	4	1,51кг
		16		-4х50 ГОСТ 102-76* ℓ=700	4	1,1кг
		17		ℓ=1050	6	1,65кг
		18		ℓ=1200	1	1,88кг

Формат	Зона	Поз.	Обозначение	Наименование	Кол.	Примеч.
				Толщина наружных стен δ=510мм		
		10		Доска 40х190	53 п.м.	0,403м³
		19		Доска 40х250	33,2 п.м.	0,332м³
		20		Доска 40х260	35,4 п.м.	0,368м³
		11		Дер. накладка 40х190 ℓ=430	8	0,026м³
		12		ℓ=480	4	0,015м³
		21		ℓ=560	8	0,034м³
		22		40х255 ℓ=480	8	0,039м³
		23		ℓ=560	12	0,069м³
		24		ℓ=610	4	0,025м³
		13		Дер. брусок 40х50 ℓ=380	14	0,011м³
		25		ℓ=510	16	0,016м³
				Соединительные изделия		
		14		-4х80 ГОСТ 102-76* ℓ=400	24	1,0кг
		15		ℓ=600	2	1,51кг
		26		ℓ=550	2	1,38кг
		27		ℓ=800	2	2,01кг
		16		-4х50 ГОСТ 102-76* ℓ=700	2	1,1кг
		18		ℓ=1200	1	1,88кг
		28		ℓ=960	2	1,51кг
		29		ℓ=1310	4	2,06кг
		30		ℓ=1440	2	2,26кг

Инв.№подл. | Подпись и дата | Взам.инв.№

Привязан

Инв.№

Н.контр	Султанов		т.п. 144-000-963с.93 АС
Нач.отд	Звездина		одноэтажный одноквартирный 2-комнатный жилой дом со стенами из сырцового кирпича, усиленными сетчатым армированием
ГИП	Немцев		Стадия: Р.П. Лист: 25 Листов:
Зав.гр	Чуманова		Спецификация к схеме расположения элементов покрытия и антисейсмического пояса
Копир. Павлова			ТАДЖИКГИПРОСЕЛЬСТРОЙ

Ц00185-01 29

Альбом I

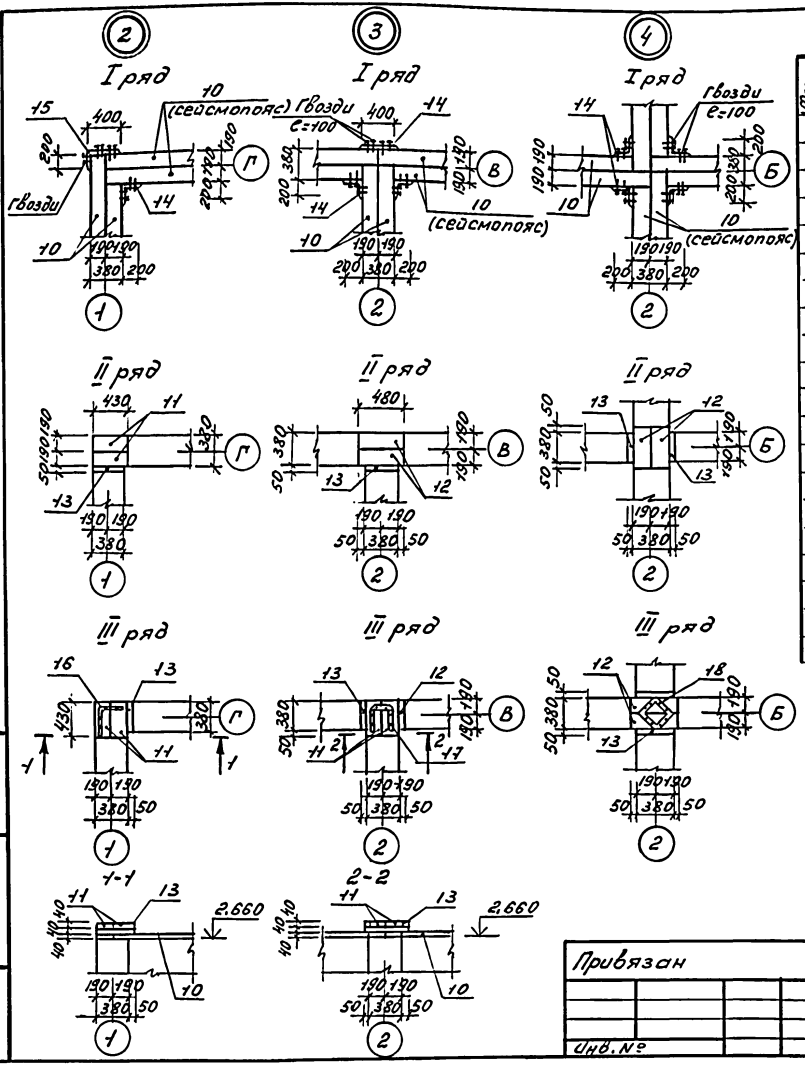

Спецификация на узлы 2÷4

Формат	Зона	Поз.	Обозначение	Наименование	Кол	Примеч.
				Узел „2"		
		11		Дер. накладка 40×190 e=430	4	0,013 м³
		13		Дер. брусок 40×50 e=380	2	0,002 м³
				Соединительные элементы		
		14		-4×80 ГОСТ 102-76* e=400	1	1,00 м³
		15		e=600	1	1,51 кг
		16		-4×50 ГОСТ 102-76* e=700	1	1,1 кг
				Узел „3"		
		11		Дер. накладка 40×190 e=430	2	0,007 м³
		12		e=480	2	0,007 м³
		13		Дер. брусок 40×50 e=380	3	0,002 м³
				Соединительные элементы		
		14		-4×80 ГОСТ 102-76* e=400	3	1,00 кг
		17		-4×50 ГОСТ 102-76* e=1050	1	1,65 кг
				Узел „4"		
		12		Дер. накладка 40×190 e=480	4	0,015 м³
		13		Дер. брусок 40×50 e=380	4	0,003 м³
				Соединительные элементы		
		14		-4×80 ГОСТ 102-76* e=400	4	1,00 кг
		18		-4×50 ГОСТ 102-76* e=1200	1	1,88 кг

Н. контр.	Султанов		т.п. 144-000-963с.93 АС
Нач. отд.	Звездина		Одноэтажный одноквартирный 2-комнатный жилой дом со стенами из сырцового кирпича, усилен. сетчатым армир.
ГНП	Немцев		Стадия: Р.П; Лист: 26; Листов:
Зав. гр.	Урманова		Узлы 2÷4
Привязан			ТАДЖИКГИПРОСЕЛЬСТРОЙ
Инв. №			

Копир Павлова

Ц00185-01 30

Взам. инв. №

Подпись и дата

Инв. № подл.

Альбом I

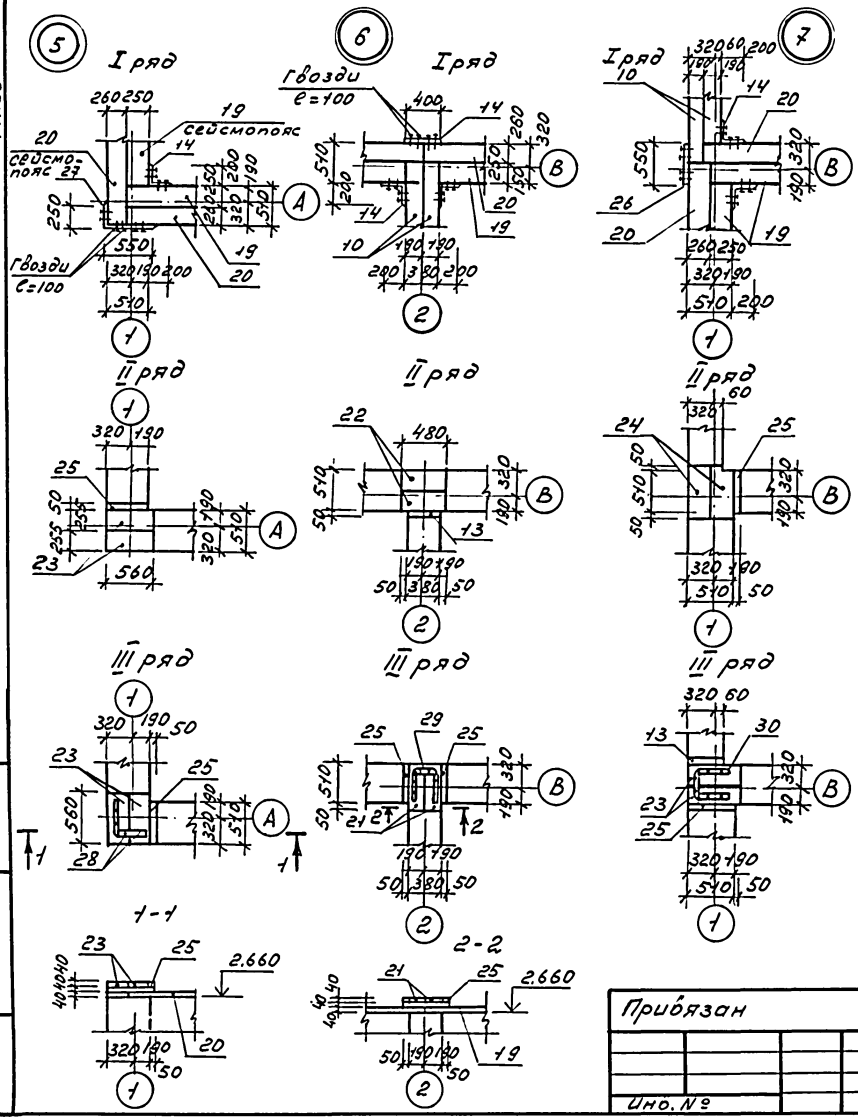
5
I ряд
260 250
19
сейсмопояс
14
20
сейсмо-
пояс 23
250
240 250
320 190
510
550
320 190 200
510
гвозди
e=100
19
20
1
6
I ряд
гвозди
e=400
400
14
510
240
260
320
230
150
20
14
19
10
190 190
280 380 200
2
7
I ряд
320 60 200
190
10
14
20
550
26
20
340
190
B
260 250
320 190
510 200
19
1
II ряд
1
320 190
25
50
250
238
320 190
510
A
23
560
II ряд
22
480
510
50
320
140
B
13
190 190
50 380 50
2
II ряд
60
320
24
25
50
510
50
320
140
B
320 190
510 50
1
III ряд
1
320 190 50
23
25
560
320 190
510
A
28
1
1
III ряд
25
29
25
510
50
320
140
B
21 21
2
190 190
50 380 50
2
III ряд
320 60
13
30
320
140
B
23
25
190
320 190
510 50
1
1-1
23
25
2.660
40 40 40
320 190
20
50
1
2-2
21
25
2.660
40 40 40
50 190 140
19
50
2

Спецификация на узлы 5÷7

Формат	Зона	Поз	Обозначение	Наименование	Кол.	Примечание
				Узел „5"		
		23		Дер. накладка 40×255 ℓ=560	4	0,023м³
		25		Дер. брусок 40×50 ℓ=510	2	0,002м³
				Соединительные элементы		
		14		-4×80 ГОСТ 102-76* ℓ=400	1	1,00кг
		27		ℓ=800	1	2,01кг
		28		-4×50 ГОСТ 102-76* ℓ=960	1	1,51кг
				Узел „6"		
		21		Дер. накладка 40×190 ℓ=560	2	0,009м³
		22		40×255 ℓ=480	2	0,01м³
		13		Дер. брусок 40×50 ℓ=380	1	0,001м³
		25		ℓ=510	2	0,002м³
				Соединительные элементы		
		14		-4×80 ГОСТ 102-76* ℓ=400	3	1,0кг
		29		-4×50 ГОСТ 102-76* ℓ=1310	1	2,06кг
				Узел „7"		
		23		Дер. накладка 40×255 ℓ=560	2	0,011м³
		24		ℓ=610	2	0,012м³
		13		Дер. брусок 40×50 ℓ=380	1	0,001м³
		25		ℓ=510	2	0,002м³
				Соединительные элементы		
		14		-4×80 ГОСТ 102-76* ℓ=400	2	1,0кг
		26		ℓ=550	1	1,38кг
		30		-4×50 ГОСТ 102-76* ℓ=1440	1	2,26кг

Прибязан

Инв. №

Н. контр.	Султанов	
Нач. отд.	Звездина	
ГИП	Немцев	
зав. гр.	Урманова	

т.п. 144-000-963 с.93. АС

	Стадия	Лист	Листов
одноэтажный одноквартирный 2-комнатный жилой дом со стенами из сырцового кирпича усилен. сетчат. армир.	Р.П.	27	
Узлы 5÷7	ТАДЖИКГИПРОСЕЛЬСТРОЙ		

Копир. Павлова

400185-01 31

Инв. № подл. | Подпись и дата | Взам. инв. №

Альбом I

Схема расположения элементов крыши
(1,2 вариант - двухскатная крыша)

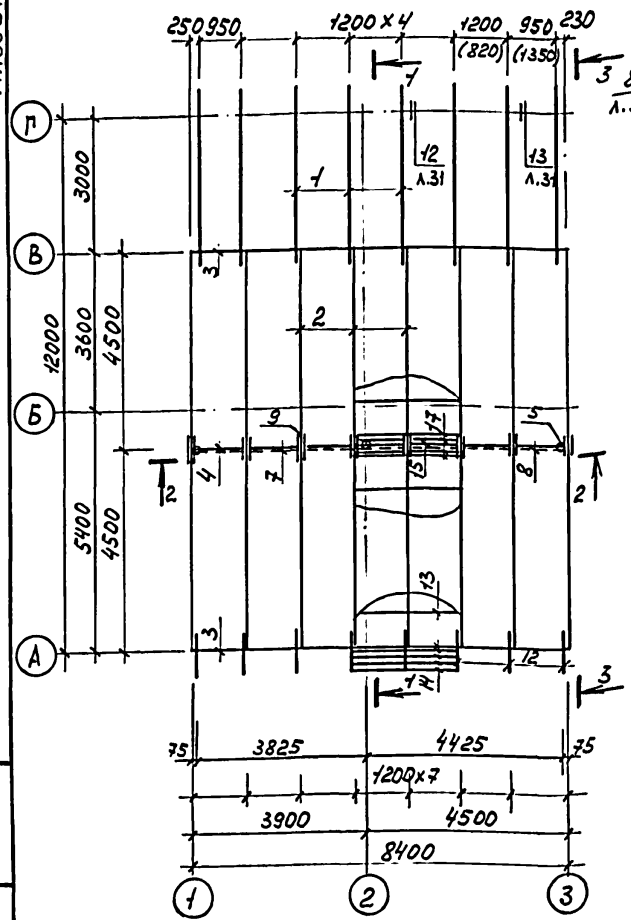

1-1

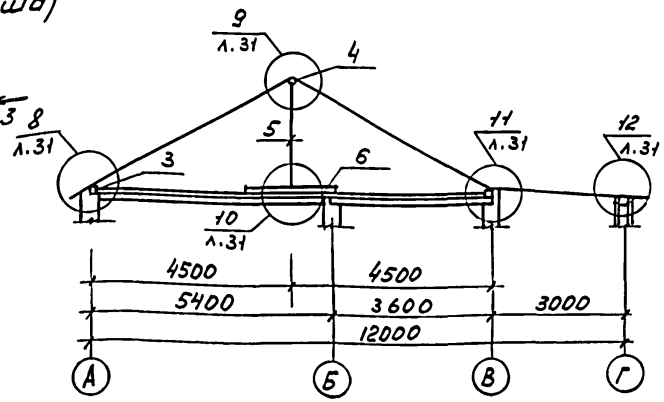

2-2

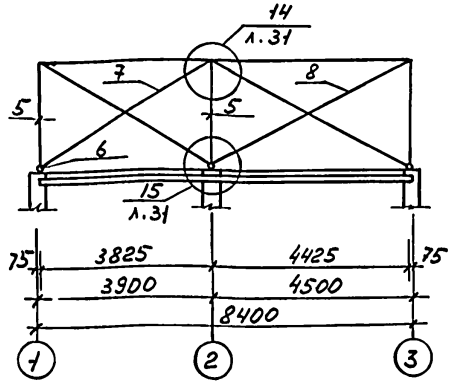

3-3

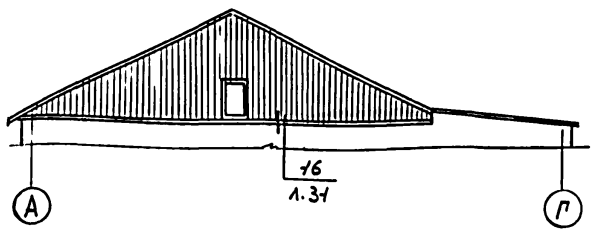

1. Размеры в скобках даны для варианта с поквартирным отоплением.
2. Данный лист см. с листом АС-31
3. При поквартирном отоплении на участке прохождения дымовой трубы через покрытие устраивается открытая разделка размером 260мм. Деревянные конструкции покрытия на данном участке защищаются штукатуркой толщиной 25мм либо асбестовым картоном толщиной 8 мм.
4. Примыкание трубы к деревянным конструкциям крыши см. с.2.160-6с в.1 узел 41.

Н.контр.	Султанов			т.п. 144-000-963с.93			АС
Привязан				Одноэтажный одноквартирный 2-комнатный жилой дом со стенами из сырцового кирпича усилен. сетчат. армиров	Стадия	Лист	Листов
			Нач.отд.	Звездина		Р.П.	28
			ГИП	Немцев			
			Зав.гр.	Урманова	Схема расположения элементов крыши (двухскатная крыша)	ТАДЖИКГИПРОСЕЛЬСТРОЙ	
Инв.№							

Инв.№ под. | Подпись и дата | Взам.инв.№

Копир. Павлова

Ц00185-01 32

Альбом I

Схема расположения элементов крыши (3 вариант - четырехскатная крыша)

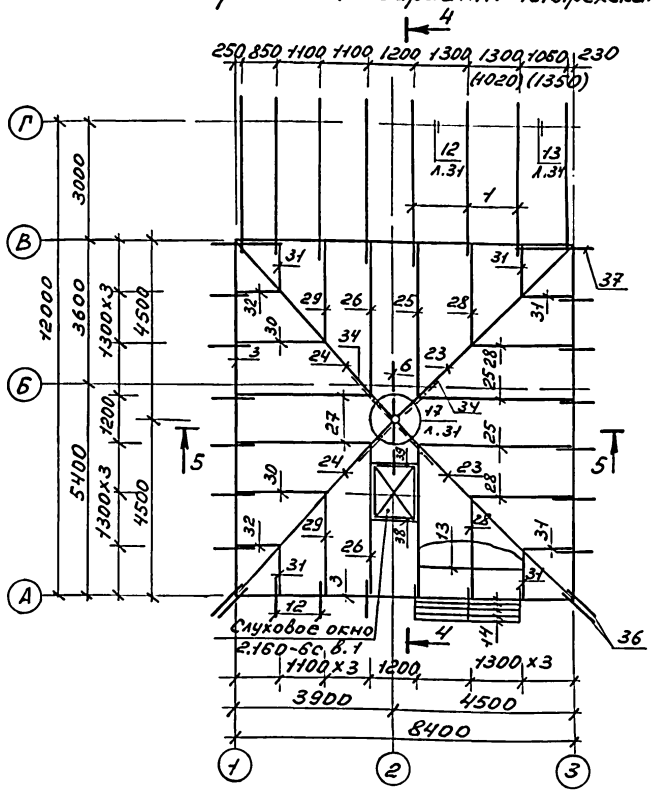

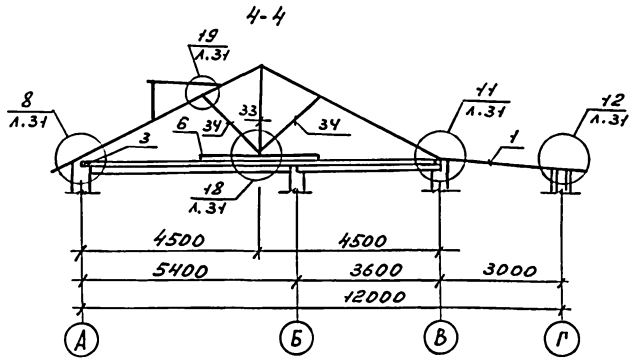

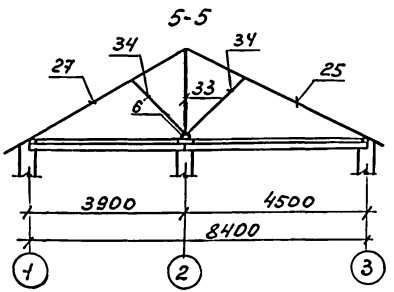

1. Размеры в скобках даны для варианта с поквартирным отоплением.
2. Данный лист см. с листами АС-31.

3. При поквартирном отоплении на участке прохождения дымовой трубы через покрытие устраивается открытая разделка размером 260 мм. Деревянные конструкции покрытия на данном участке защищаются штукатуркой толщиной 25 мм либо асбестовым картоном толщиной 8 мм.
4. Примыкание трубы к деревянным конструкциям крыши см. с. 2.160-6с в.1, узел 41.

Привязан

Инв.№

Н.контр.	Султанов		
Нач.отд	Звездина		
ГИП	Немцев		
Зав.гр	Урманова		

т.п. 144-000-963с.93. АС

	Стадия	Лист	Листов
одноэтажный одноквартирный 2-комнатный жилой дом со стенами из сырцового кирпича, усиленного сетчатым армированием	Р.П.	29	
Схема расположения элементов крыши (четырехскатная крыша)	ТАДЖИКГИПРОСЕЛЬСТРОЙ		

Копир. Павлова

Инв.№ подл. | Подпись и дата | Взам. инв.№

Альбом I

Спецификация к схемам расположения элементов крыши

Формат	Зона	Поз.	Обозначение	Наименование	Кол.	Примеч.
			Вариант с двухскатной крышей			
		1		Стропила 50×180 ℓ=4220	8	0,304м³
		2		50×220 ℓ=5010	16	0,882м³
		3		Мауэрлат 100×100	16,8 п.м	0,168м³
		4		Верхний прогон ф220	8,6 п.м	0,32м³
		5		Стойка ф200 ℓ=1930	3	0,182м³
		6		Лежень 1/2 ф200	6,0 п.м	0,094м³
		7		Связи 50×100 ℓ=4190	2	0,042м³
		8		ℓ=4750	2	0,048м³
		9		Накладка 40×180 ℓ=400	16	0,046м³
		10		Брусок 50×50 ℓ=500	8	0,01м³
		11		50×70 ℓ=400	8	0,011м³
		12		Кобылка 40×160 ℓ=1200	8	0,061м³
		13		Обрешетка 50×50	163,2 п.м	0,41м³
		14		Карнизный щит 50×150	86,4 п.м	0,648м³
		15		Коньковый брус 60×150	9,6 п.м	0,086м³
		16		Коньковая обрешетка 50×150	38,4 п.м	0,288м³
		17		Диагональный настил δ=25		1,89м³
		18		Обшивка фронтона δ=25		0,675м³
		19		Подшивка карниза δ=25		0,16м³
		20		Рейка 50×50	8,8 п.м	0,022м³
		21		Фанера (ДВП)		80,92м³
		22		Брус 100×100	8,6 п.м	0,086м³
				Итого:		6,064м³
			Вариант с четырехскатной крышей			
		1		Стропила 50×180 ℓ=4220	8	0,304м³
		23		Стропила ф200 ℓ=6740	2	0,423м³
		24		ℓ=6310	2	0,379м³
		25		50×220 ℓ=4260	4	0,187м³
		26		ℓ=4150	2	0,091м³
		27		Стропила 50×220 ℓ=3840	2	0,084м³
		28		ℓ=2830	4	0,125м³
		29		ℓ=2770	2	0,061м³
		30		ℓ=2550	2	0,056м³
		31		ℓ=1420	6	0,094м³
		32		ℓ=1270	2	0,028м³
		3		Мауэрлат 100×100	34,8 п.м	0,348м³
		33		Стойка ф200 ℓ=2200	1	0,066м³
		6		Лежень 1/2 ф200	3 п.м	0,045м³
		34		Раскос ф150 ℓ=2050	4	0,145м³
		10		Брусок 50×50 ℓ=500	8	0,01м³
		11		50×70 ℓ=400	8	0,011м³
		35		150×200 ℓ=300	8	0,072м³
		12		Кобылка 40×160 ℓ=1200	18	0,138м³
		36		ℓ=1700	4	0,044м³
		37		ℓ=2100	2	0,027м³
		13		Обрешетка 50×50	175,3 п.м	0,438м³
		14		Карнизный щит 50×150	177,4 п.м	1,331м³
		17		Диагональный настил δ=25		1,89м³
		19		Подшивка карниза δ=25		0,476м³
		20		Рейка 50×50	27,6 п.м	0,069м³
		21		Фанера (ДВП)		80,92м²
				Элементы слухового окна		
		38		Ригель 100×50 ℓ=1500	1	0,008м³
		39		80×50 ℓ=1500	1	0,006м³
		40		Стропила 130×40 ℓ=2100	2	0,022м³
		41		Обшивка 130×25	2,2 м²	0,055м³
		42		Настил 130×40	3,5 м²	0,14м³
				Итого		7,173м³

Привязан:

Инв. №

Н. контр.	Султанов	
Нач. отд.	Звездина	
ГИП	Немцев	
Зав. гр.	Урманова	

т.п. 144-000-963с.93 АС

Одноэтажный одноквартирный 2-комнатный жилой дом со стенами из сырцового кирпича, усил. сетч. арм.

Стадия	Лист	Листов
Р.П	30	

Спецификация к схемам расположения элементов крыши

ТАДЖИКГИПРОСЕЛЬСТРОЙ

Инв. № подл. | Подпись и дата | Взам. инв. №

Копир Павлова

Ц00185-01 34

Альбом I

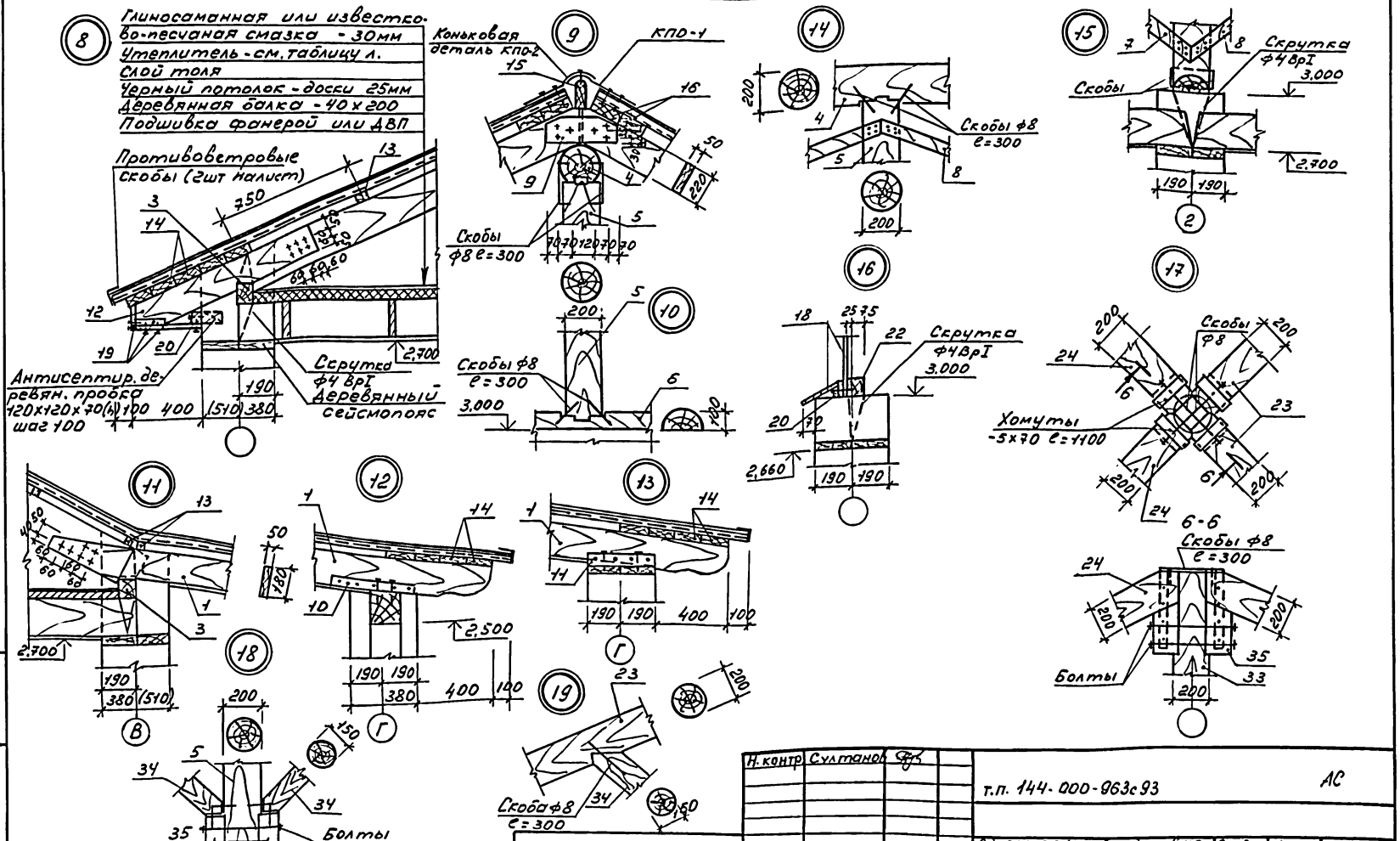

Н. контр	Султанов		т.п. 144-000-963с93			АС
Нач.отд.	Звездина		Одноэтажный одноквартирный 2-комнатный жилой дом со стенами из сырцового кирпича, усилен. сетчат. армиров.	Стадия	Лист	Листов
ГИП	Немцев			Р.П.	31	
Зав.гр	Урманова		Узлы 8÷17	ТАДЖИКГИПРОСЕЛЬСТРОЙ		

Привязан

Инв. №

Инв. № подл. | Подпись и дата | Взам. инв. №

Копир. Павлова

Ц00185-01 35

Альбом I

Схема армирования стен

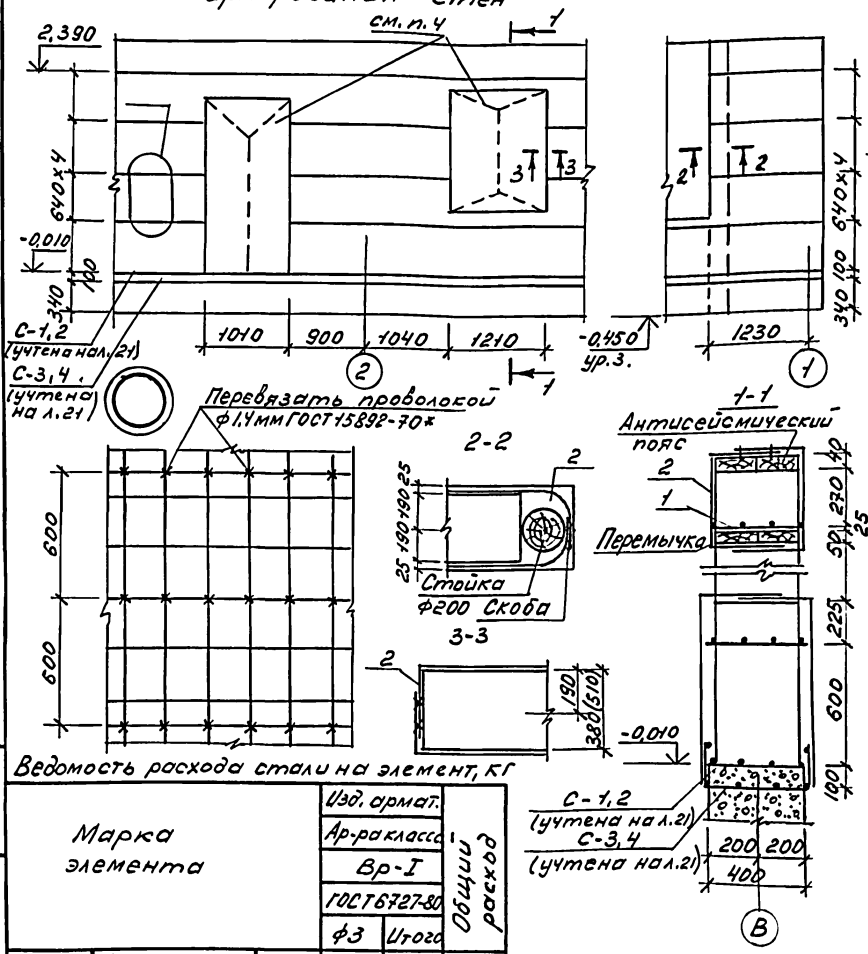

Спецификация к схеме армирования стен

Форма	Зона	Поз.	Наименование	Обозначение	Кол	Примечан.
			Толщина наружных стен δ=380мм ($t_н^о$=-14°С)			
			сейсмичность 7 баллов (8 баллов)			
		1	л. 34	Сетка С-1	232,6	п.м.
		2	ГОСТ 8478-81*	С 3Вр-I-(к200)+100 / 3Вр-I-(к250)+100 2940	310,4 (376,1)	м²
			Толщина наружных стен δ=510мм ($t_н^о$=-20°;-25°)			
			сейсмичность 7 баллов (8 баллов)			
		1	л. 34	Сетка С-1	130,0	п.м
		2	ГОСТ 8478-81*	С 3Вр-I-(к200)+100 / 3Вр-I-(к200)+100 2940	316,0 (390)	м²
		3	л. 34	Сетка С-2	140.	п.м.

1. Для варианта сейсмичностью 8 баллов вертикальное армирование сетками выполняется по периметру всех стен с двух сторон.
2. Горизонтальное армирование для 7,8 баллов одинаковое, выполняется по периметру всех стен на отметках -0,11; -0,01; 0,590; 1,190; 1,790; 2,390.
3. Для варианта сейсмичностью 7 баллов вертикальное армирование сетками выполнить с 2-х сторон по периметру всех наружных стен и в местах примыкания и пересечения как наружных так и внутренних стен на расстоянии 1,5м от оси.
4. В местах расположения оконных и дверных проемов сетки разрезать и загнуть внутрь проема. Противоположные концы сеток вертикального армирования связать между собой вязальной проволокой.

Ведомость расхода стали на элемент, кг

Марка элемента			Изд. армат. Ар-раклассе Вр-I ГОСТ 6727-80 ф3	Итого	Общий расход
Армирование стен	Толщина наружных стен δ=380мм	7б	232,73	232,73	232,73
		8б	265,25	265,25	265,25
	Толщина наружных стен δ=510мм	7б	250,83	250,83	250,83
		8б	332,85	332,85	332,85

Привязан

Инв. №

Инв. № подл. | Подпись и дата | Взам. инв. №

Н. контр.	Султанов		
Нач. отд	Звездина		
ГИП	Немцев		
Зав. гр.	Уманова		
Инж.	Кульмашева		

т.п. 144-000-963 с.93. АС

Одноэтажный однокварт. 2-комнатный жилой дом со стенами из ракушечника, кирпича, ячеек. ессчат. бетона

Стадия	Лист	Листов
Р.П.	32	

Схема армирования стен

ТАДЖИКГИПРОСЕЛЬСТРОЙ

Копир. Павлова

Ц 00185-01 36

Альбом I

ПР-1, ПР-2, ПР-3

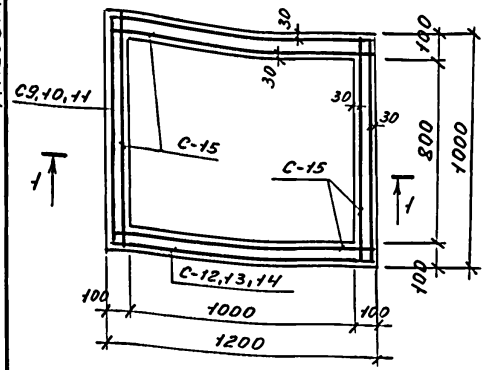

ПР-4

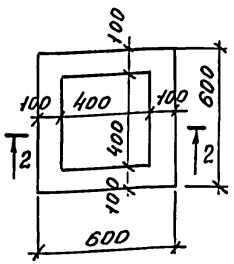

2-2

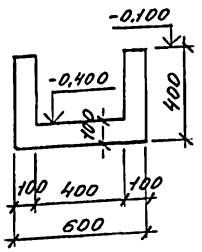

1-1

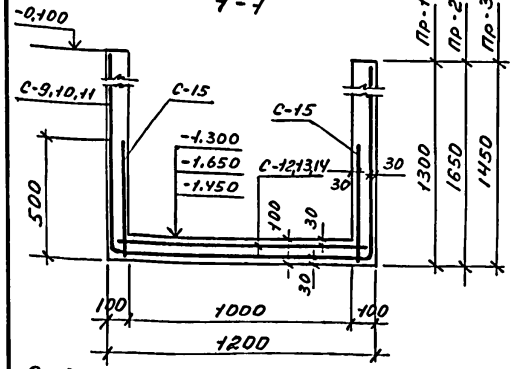

ЛМ-1, ЛМ-2, ЛМ-3

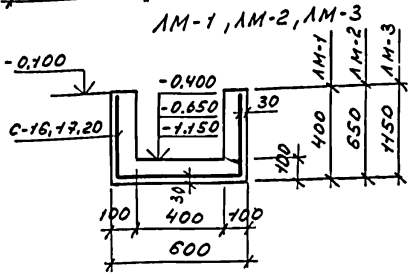

ПК-1, ПК-2

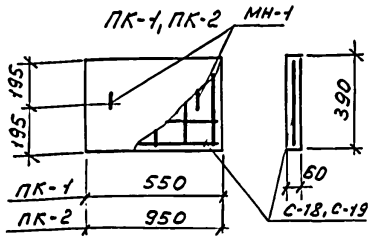

Спецификация на монолитные приямки, лотки и плиты

Формат	Зона	Поз	Обозначение	Наименование	Кол	Примеч.
				Приямок ПР-1 (ПР-2)		
				Сборочные единицы		
			л. 35	Сетка С-9 (С-10) шт	1	
			л. 35	-11- С-12 (С-13) шт.	1	
			л. 35	-11- С-15 (С-15) п.м	4,16	
				Материал: бетон кл В12,5		0,6 (0,74) м³
				Приямок ПР-3		
				Сборочные единицы:		
			л. 35	Сетка С-11 (шт)	1	
			л. 35	-11- С-14 (шт)	1	
			л. 35	-11- С-15 (п.м.)	4,16	
				Материал: бетон кл В12,5		0,66 м³
				Приямок ПР-4		
				Материал бетон кл В12,5		0,1 м³
				Лоток ЛМ-1 (ЛМ-2)		
				Сборочные единицы:		
			л. 35	Сетка С-16 (С-17) п.м	1	
				Материал: бетон кл В12,5		0,12 (0,17) м³
				Лоток ЛМ-3		
				Сборочные единицы:		
			л. 35	Сетка С-20	1	
				Материал: бетон кл В12,5		0,27 м³
				Плита ПК-1 (ПК-2)		
				Сборочные единицы		
			л. 35	Сетка С-18 (С-19) шт.	1	
				Монтажн. петля МН-1 (шт)	2	
			л. 35	Материал: бетон кл В12,5		0,013 м³ (0,022) м³

Ведомость расхода стали на элемент, кг

Марка элемента	Изделия арматурные						Общий расход
	Арматура класса						
	A-I		A-III		Bp-I		
	ГОСТ 5781-82*		ГОСТ 5781-82*		ГОСТ 6727-80*		
	ф6	Итого	ф6	Итого	ф4	Итого	
ПР-1 (1 шт.)			8,55	8,55	6,06	6,06	14,61
ПР-2 (1 шт.)			10,2	10,2	6,8	6,8	17,0
ПР-3 (1 шт.)			9,21	9,21	6,38	6,38	15,59
ЛМ-1 (1 п.м.)			1,4	1,4	0,7	0,7	2,1
ЛМ-2 (1 п.м.)			1,95	1,95	0,9	0,9	2,85
ЛМ-3 (1 п.м.)			3,05	3,05	1,4	1,4	4,45
ПК-1 (1 шт.)	0,22	0,22	0,48	0,48	0,16	0,16	0,86
ПК-2 (1 шт.)	0,22	0,22	0,8	0,8	0,24	0,24	1,26

Взам. инв. №

Подпись и дата

Инв. № подл.

Привязан

Инв. №

Н. контр.	Султанов	
Нач. отд.	Звездина	
ГИП	Немцев	
Зав. гр.	Урманова	
Инж.	Миллер	
Копир	Павлова	

т.п. 144-000-963 с. 93

АС

Одноэтажный одноквартирный 2-комнатный жилой дом со стенами из сырцового кирпича усиленной сетчатой армир.

Стадия	Лист	Листов
Р.П.	33	

Монолитные приямки ПР-1÷ПР-4, лотки ЛМ-1÷ЛМ-3 и плиты ПК-1, ПК-2

ТАДЖИКГИПРОСЕЛЬСТРОЙ

Ц 00185-01 37

Альбом I

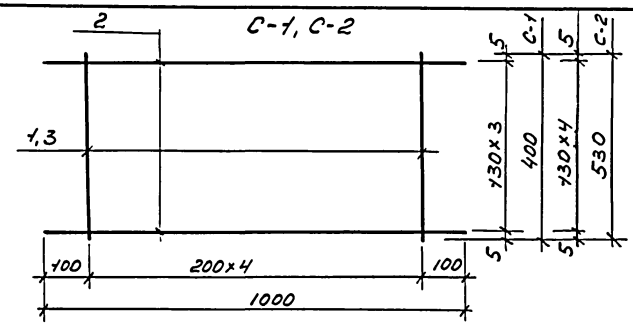

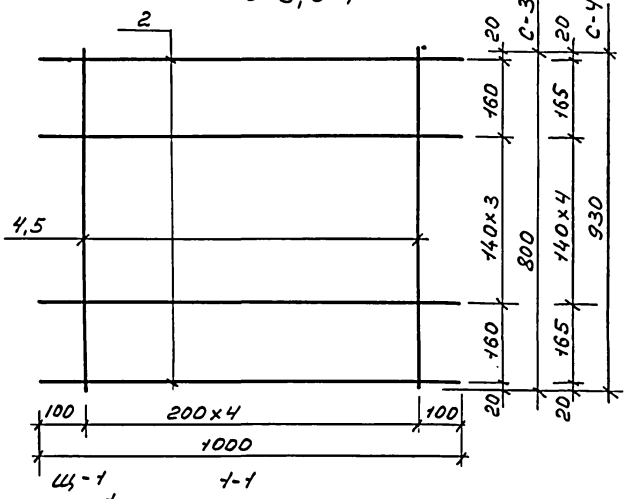

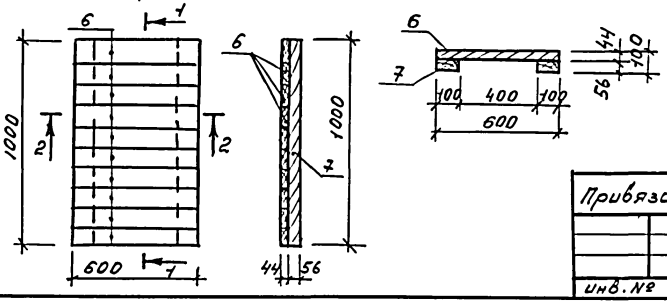

Спецификация на сетки С-1 ÷ С-4

Формат	Зона	Поз.	Обозначение	Наименование	Кол.	Примеч.
				С-1		0,34кг
		1		ф3 Вр-I ГОСТ 6727-80* ℓ=410	5	0,02кг
		2		ℓ=1000	4	0,06кг
				С-2		0,45кг
		3		ф3 Вр-I ГОСТ 6727-80* ℓ=530	5	0,03кг
		2		ℓ=1000	5	0,06кг
				С-3		0,56кг
		4		ф3 Вр-I ГОСТ 6727-80* ℓ=800	5	0,04кг
		2		ℓ=1000	6	0,06кг
				С-4		0,67кг
		5		ф3 Вр-I ГОСТ 6727-80* ℓ=930	5	0,05кг
		2		ℓ=1000	7	0,06кг

Спецификация древесины на Щ-1

Формат	Зона	Поз.	Обозначение	Наименование	Кол.	Примеч.
				Щ-1		
		6		Настил из досок 44×100, ℓ=600	10	0,03 м³
		7		Брус 56×100, ℓ=1000	2	0,01 м³

Инв. № подл. | Подпись и дата | Взам. инв. №

Привязан:

инв. №

Н. контр.	Султанов		
Нач. отд.	Звездина		
ГИП	Немцев		
Зав. гр.	Урманова		
Инж.	Шикнеева		

т.п. 144-000-963с.93 АС

Одноэтажный одноквартирный 2-комнатный жилой дом со стенами из сырцового кирпича усиленной сетчатым армированием

Сетки С-1 ÷ С-4
Деревянный щит Щ-1

Стадия	Лист	Листов
Р.П	34	

ТАДЖИКГИПРОСЕЛЬСТРОЙ

Копир. Павлова

Ц 00185-01 38

Альбом I

С-5,6,7,8

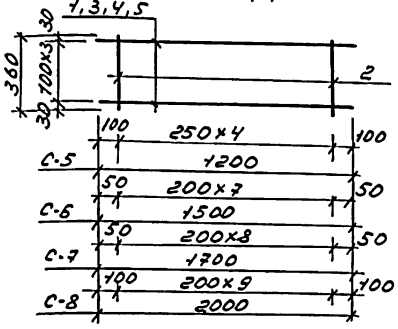

С-15

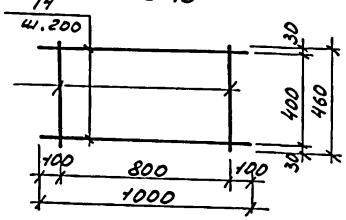

С-9 ÷ С-14, С-16,17,20

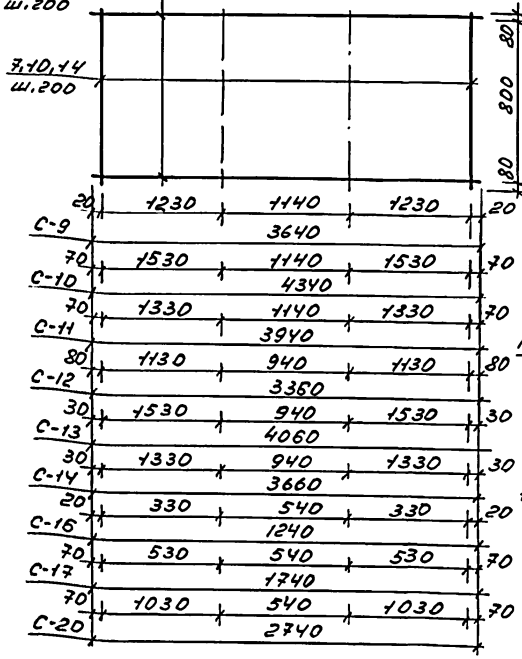

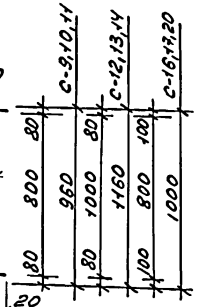

МН-1

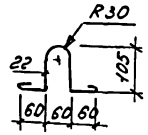

С-18,19

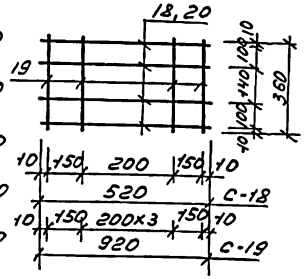

Спецификация на сетки С-5 ÷ С-20, МН-1

Формат	Зона	Поз.	Обозначение	Наименование	Кол	Примеч.
				С-5; С-6		1,78; 2,34кг
		1,3		ф10AII ГОСТ5781-82* ℓ=1200;1500	2	0,74; 0,93кг
		2		ф5BpI ГОСТ6727-80* ℓ=360	5;8	0,06кг
				С-7; С-8		2,64; 3,14кг
		4,5		ф10AII ГОСТ5781-82* ℓ=1700;2000	2	1,05; 1,24кг
		2		ф5BpI ГОСТ6727-80* ℓ=360	9;11	0,06кг
				С-9; С-10		5,95; 7,0кг
		6,8		ф6AIII ГОСТ5781-82* ℓ=3640;4340	5	0,81; 0,96кг
		7		ф4BpI ГОСТ6727-80* ℓ=960	19;22	0,1кг
				С-11; С-12		6,35; 6,37кг
		9,11		ф6AIII ГОСТ5781-82* ℓ=3940;3360	5;6	0,87; 0,75кг
		7,10		ф4BpI ГОСТ6727-80* ℓ=960;1160	20;17	0,1; 0,11кг
				С-13; С-14		7,71; 6,95кг
		12,13		ф6AIII ГОСТ5781-82* ℓ=4060;3660	6	0,9; 0,81кг
		10		ф4BpI ГОСТ6727-80* ℓ=1160	21;19	0,11кг
				С-15		0,55кг
		14		ф4BpI ГОСТ6727-80* ℓ=1000	3	0,1кг
		15		ℓ=460	5	0,05кг
				С-16; С-17		2,1; 2,85кг
		16,17		ф6AIII ГОСТ5781-82* ℓ=1240;1740	5	0,28; 0,39кг
		14		ф4BpI ГОСТ6727-80* ℓ=1000	7;9	0,1кг
				С-18; С-19		0,64; 1,04кг
		18,20		ф6AIII ГОСТ5781-82* ℓ=520;920	4	0,12; 0,2кг
		19		ф4BpI ГОСТ6727-80* ℓ=360	4;6	0,04кг
				С-20		4,45кг
		21		ф6AIII ГОСТ5781-82* ℓ=2740	5	0,61кг
		14		ф4BpI ГОСТ6727-80* ℓ=1000	14	0,1кг
				МН-1		0,11кг
		22		ф6AI ГОСТ5781-82* ℓ=50	1	0,11кг

Инв.№подл. | Подпись и дата | Взам.инв.№

Привязан:

Инв.№

Н.контр	Султанов	
Нач.отд	Звездина	
ГИП	Немцев	
Зав.гр.	Уманова	

Копир. Павлова

т.п. 144-000-963с.93

АС

одноэтажный одноподъездный 2-х комнатный жилой дом со стенами из сырцового кирпича усилен. сетчатым армир.

Стадия	Лист
Р.П.	35

Сетки С-5 ÷ С-20, МН-1

ТАДЖИКГИПРОСЕЛЬСТРОЙ

Ц00185-01 39

Альбом I

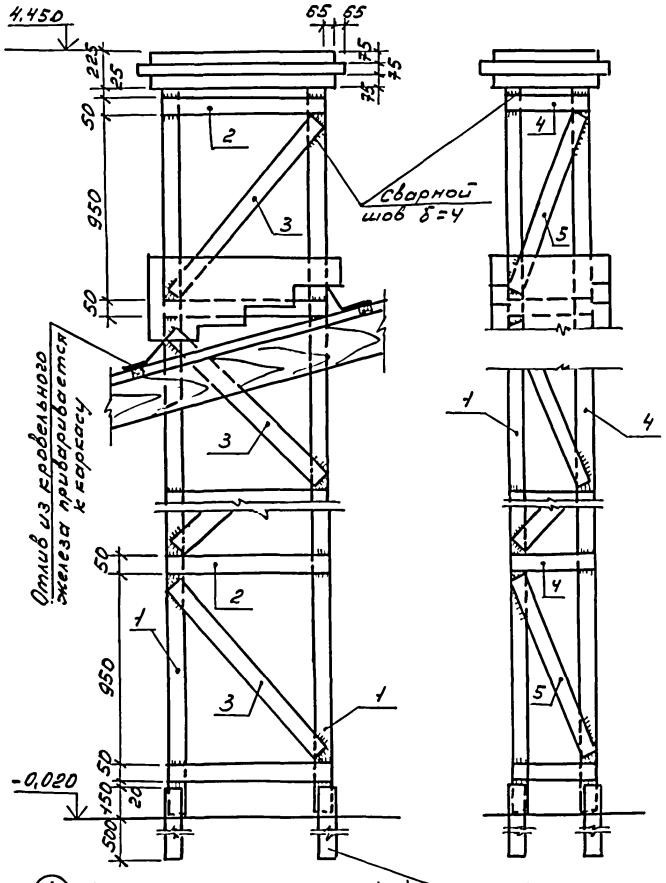

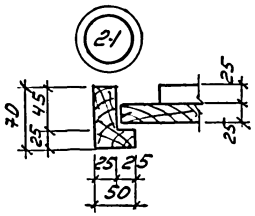

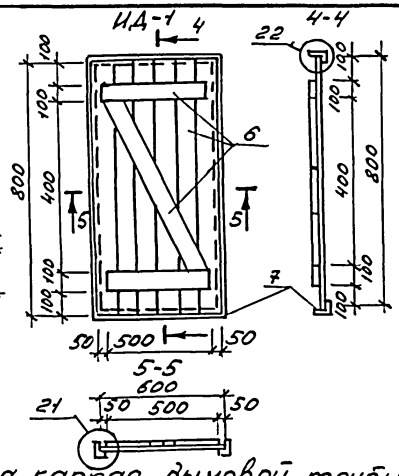

Спецификация на каркас дымовой трубы

Форма	Зона	Поз.	Обозначение	Наименование	Кол	Примеч.
		1		∠45×5 ГОСТ 19771-74* ℓ=4220	4	14,22
		2		-50×5 ГОСТ 103-76* ℓ=750	10	1,47
		3		ℓ=1200	8	2,35
		4		ℓ=380	10	0,74
		5		ℓ=1000	8	1,96

Спецификация древесины на ИД-1

Форма	Зона	Поз.	Обозначение	Наименование	Кол	Примеч.
		6		Полотно из досок 25×100		0,016 м3
		7		Коробка		0,01 м3

Привязан:

Инв. №

Н. контр.	Султанов	
Нач. отд.	Звездина	
ГИП	Немцев	
Зав. гр.	Туманова	
Инж	Миллер	

Копир. Павлова

т.п. 144-000-963с.93 АС

	Стадия	Лист	Листов
Одноэтажный одноквартирный 2-х комнатный жил. дом со стенами из сырцового кирпича, усил. сетчатым армир.	Р.П.	36	
Каркас дымовой трубы. Дверь ИД-1	ГАДЖИКГИПРОСЕЛЬСТРОЙ		

Ц00185-01 40

Инв. № подл. | Подпись и дата | Взам. инв. №

Альбом I

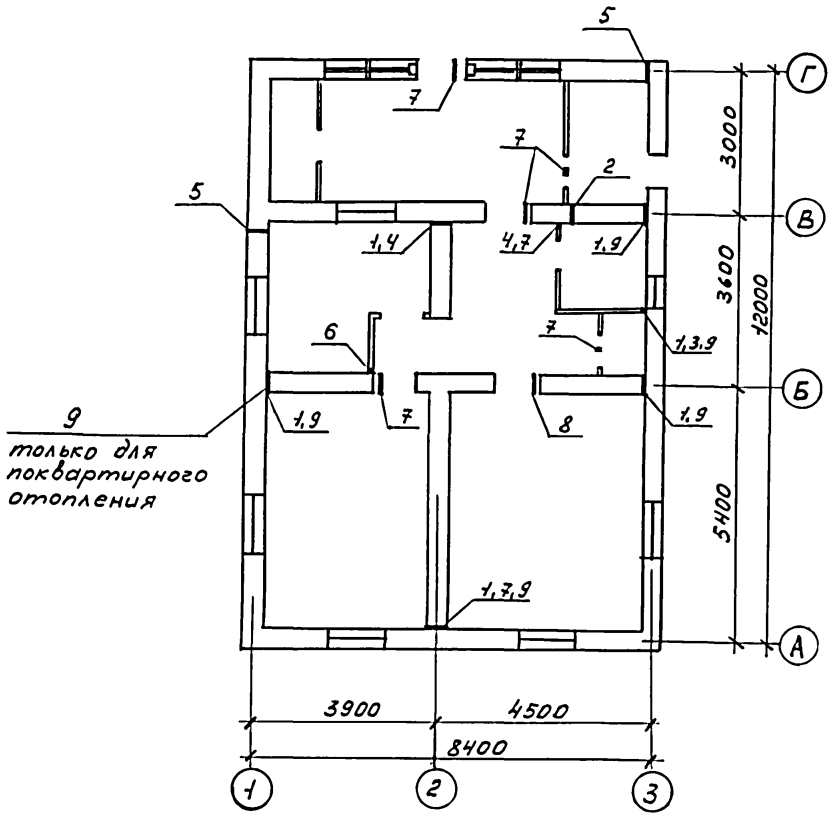

Экспликация отверстий

Тип отв.	Размеры, мм В	Размеры, мм Н	Отм. низа м	Назначение
1	100	100	0,150	ОВ
2	100	100	2,150	ВК
3	100	150	0,050	ВК
4	100	200	2,150	ВК
5	100	100	2,450	ГС
6	50	50	2.50	СС
7	50	50	2,45	ЭО
8	50	100	2,45	СС, ЭО
9	100	100	2,35	ОВ

Инв. № подл. | Подпись и дата | Взам. инв. №

Привязан

Инв. №

Н. контр	Султанов		
Нач. отд.	Звездина		
ГИП	Ксицев		
Зав. гр.	Урманова		
Инж.	Миллер		
Копир.	Павлова		

т.п. 144-000-963с.93

АС

одноэтажный одноквартирный 2-комнатный жилой дом со стенами из сырцового кирпича усилен. сетчат. армиров

Стадия	Лист	Листов
Р.П	37	

Схема расположения отверстий

ТАДЖИКГИПРОСЕЛЬСТРОЙ

Ц 00185-01 41

Альбом I

Согласовано: АС Немцев; ОВ Финько; ЭС Перевозчиков

Нормоконтроль

Инв. № подл. | Подпись и дата | Взам. инв. №

Ведомость рабочих чертежей основного комплекта марки ВК

Лист	Наименование	Примечан.
1	Общие данные	
2	План систем В1, Т3, К1. Схемы систем В1, Т3, К1	центр. гор. водоснабж.
3	План систем В1, Т3, К1. Схемы систем В1, К1	местное гор. водоснабж.

Ведомость ссылочных и прилагаемых документов

Обозначение	Наименование	Примечан.
	Ссылочные документы	
серия 5.901-1	Водомерные узлы	
серия 2.110-2т вып.6	Р.Ч. герметизации вводов и выпусков	
серия 2.190-1/72 вып.III	Узлы и детали инженерного оборудования	
	Прилагаемые документы	
ВК. СО	Спецификация оборудования	альбом II
ВК. ВМ	Ведомость потребности в мат-лах	альбом III

Основные показатели по чертежам водопровода и канализации

Наименование системы	Потребный напор на вводе, м	Расчетный расход				Установленная мощность электродвигателей, квт	Примечание
		м³/сут	м³/ч	п/с	при пожаре п/с		
В1	10	0,54	0,33	0,22	—	—	централиз
Т3	10	0,36	0,40	0,26	—	—	горячее
К1	—	0,9	0,62	2,0	—	—	водоснабж.
В1	—	0,54	0,31	0,33	—	—	местное гор.
К1	—	0,54	0,31	1,93	—	—	водоснабж.

Настоящий проект выполнен в соответствии с действующими нормами и правилами.

Главный инженер проекта В. Немцев

Главный инженер проекта привязки

Ввод водопровода и выпуск канализации выполнен с учетом требований Т-3083 „Пособие по проектированию сетей водоснабжения и канализации в сложных инженерно-геологических условиях."

Общие указания

Данный проект разработан согласно СНиП 2.04.01-85 и здания на проектирование в 2х вариантах: 1. Централизованное горячее водоснабжение (при закрытой системе отопления); 2. Местное горячее водоснабжение от котла КС-ТСВ-16, установленного в топочной.

Внутренний водопровод выполняется из стальных водогазопроводных легких оцинкованных труб, под накатку ф15.... 25мм. (ГОСТ 3262-75*). Подводки к смывным бачкам унитазов - из полиэтиленовых труб ф20 ТУ 400-28-169-76.

Внутренняя канализация выполняется из пластмассовых канализационных труб ф50, 100мм (ГОСТ 22689.2-89)

Установку санитарно-технических приборов, монтаж и крепление стальных труб производить согласно СНиП 3.05.01-85, монтаж и крепление пластмассовых труб производить согласно СН 478-80 и серии 4.900-9. Стальные трубы, прокладываемые открыто, покрыть эмалевой краской за 2 раза под цвет стен, прокладываемые ниже отметки пола, в канале, покрыть тепло и гидроизоляцией. Трубы прокладываемые ниже отметки 0,000, при II типа просадочных грунтовых условий, предусмотрены в водонепроницаемых каналах в сторону контрольных колодцев. Проектом предусмотрены мероприятия для сейсмических районов согласно СНиП 2.04.01-85; разделы 14 и 21.

Расход воды на наружное пожаротушение составляет 5л/с (при строительном объеме здания 324,46м³). Расход воды на поливку предусмотреть при привязке проекта с учетом прилегающих площадей.

Удельный расход стальных труб для систем В1 и Т3 составляет: для варианта с централизованным горячим водоснабжением - 1,09 кг/м²; для варианта с местным горячим водоснабжением - 0,96 кг/м² (контрольный показатель - 1,2 кг/м²). Стояки системы горячего водопровода (Т3 и Т4) покрыть тепло и гидроизоляцией.

Инв. №

Н. контр. Султанов

Нач. отд. Шарапов

ГИП Немцев

Гл. спец. Габитов

Зав. гр. Умарова

Инж. Бабышев

Привязан:

т.п. 144-000-963с.93 ВК

одноэтажный одноквартирный 2х комнатный жилой дом со стенами из сырцового кирпича, усилен. сетчатым армир.

Стадия	Лист	Листов
Р.П.	1	3

Общие данные

ТАДЖИКГИПРОСЕЛЬСТРОЙ

Копир. Павлова

Ц00185-01 42

Альбом I

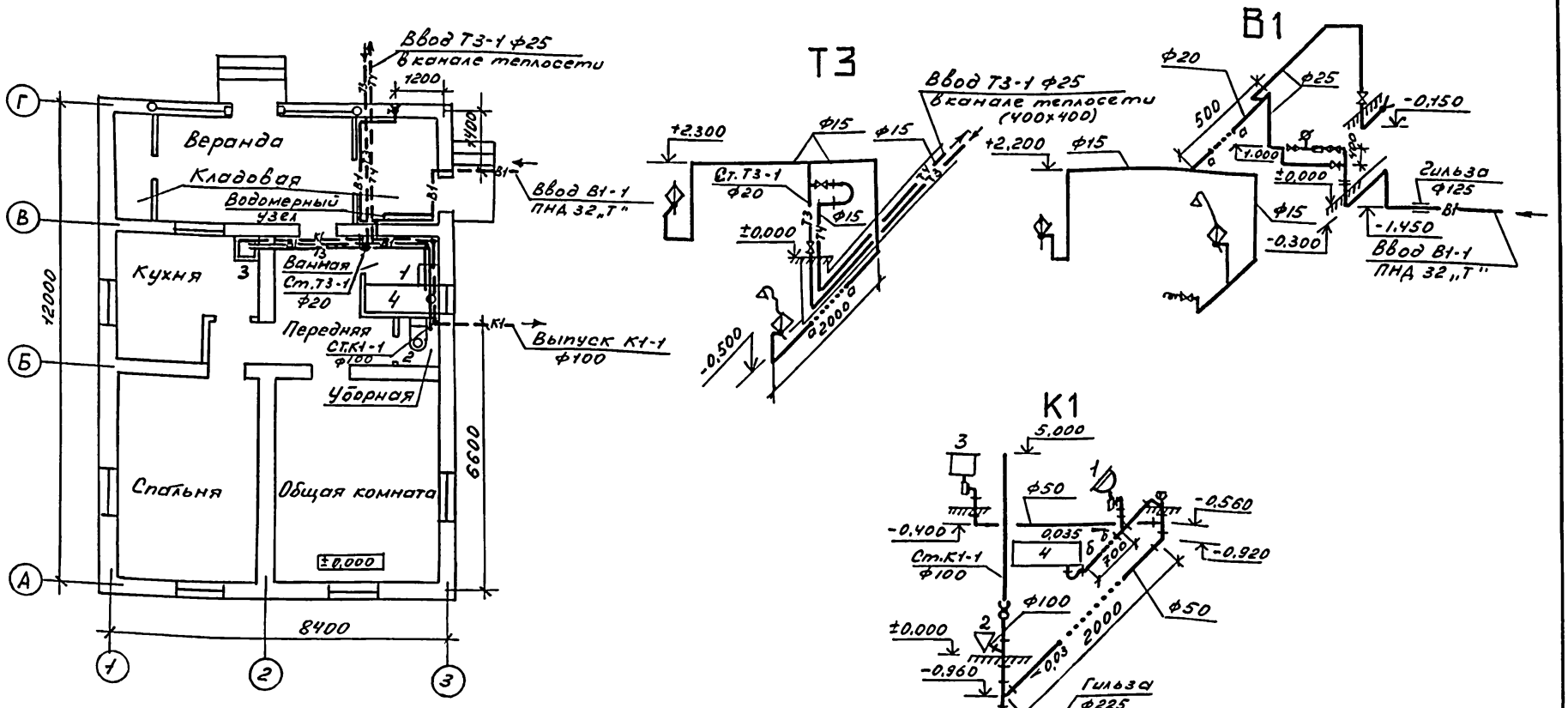

При привязке на грунтах II типа просадочности гильзу на вводе В1-1 и выпуске К1-1 аннулировать.

Н.контр	Султанов		
Нач.отд.	Шаропов		
Гл.спец	Габитов		
Зав.гр.	Умарова		
Инж.	Бабышева		

т.п. 144-000-963с.93 ВК

Привязан:

Инв. №

Одноэтажный одноквартирный 2х комнатный жилой дом со стенами из сырцового кирпича, усил. сетч. армир.

Стадия	Лист	Листов
Р.П	2	

План. Схемы систем В1, Т3, К1. (Центр. гор. водоснабжение)

ТАДЖИКГИПРОСЕЛЬСТРОЙ

Копир. Павлова

Ц 00185-01 43

Инв. № подл. | Подпись и дата | Взам. инв. №

Альбом I

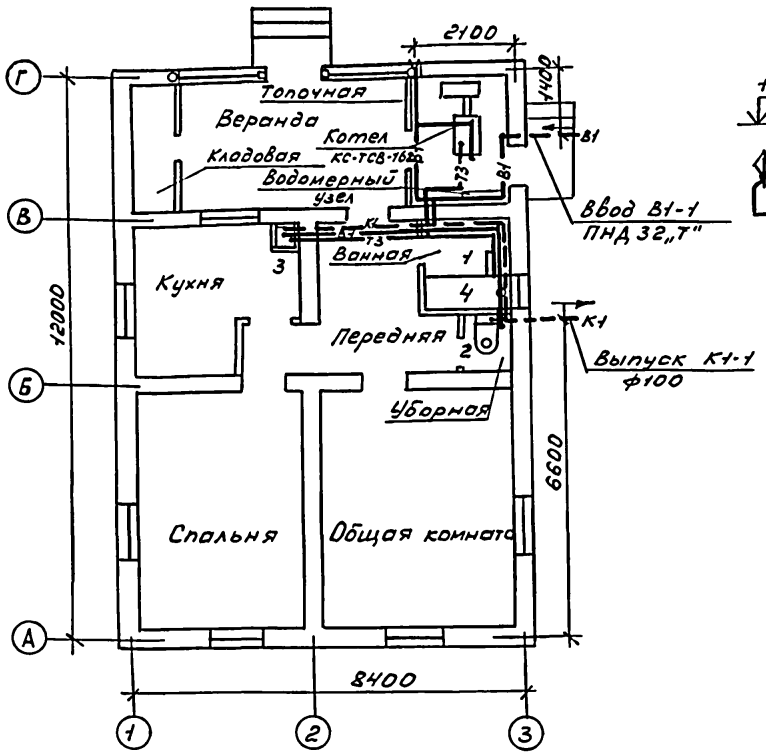

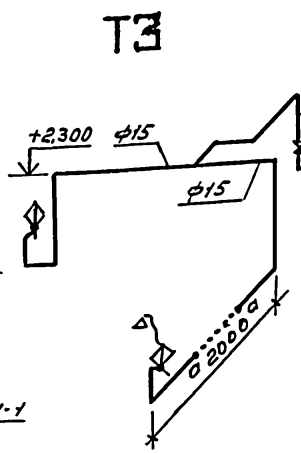

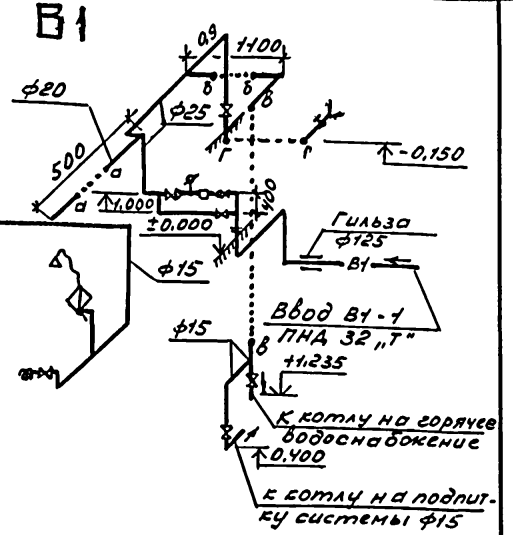

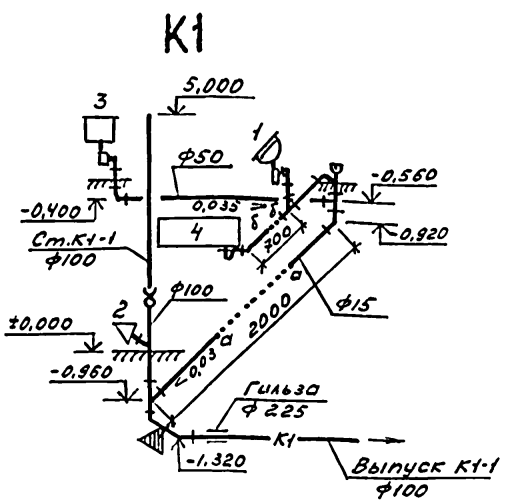

При привязке на грунтах II типа просадочности гильзу на вводе В1-1 и выпуске К1-1 аннулировать

Привязан:

Инв. №

Н.контр.	Султанов		
Нач.отд	Шарапов		
Гл.спец	Габитов		
Зав.гр.	Умарова		
Инж.	Бабышев		

Копир. Павлова

т.п. 144-000-963с.93 ВК

Одноэтажный одноквартирный 2х комнатный жилой дом со стенами из сырцового кирпича усилен. сетчатым армир.

Стадия	Лист	Листов
Р.П.	3	

План. Схемы систем В1, Т3, К1. (Местное гор. водоснабжение)

ТАДЖИКГИПРОВЕЛЬСТРОЙ

Ц00185-01 44

Инв. № подл. | Подпись и дата | Взам. инв. №

Альбом I

Согласовано

ВК	Габитов	
ЭЛ	Надеждин	
АС	Немцев	

Нормоконтроль

Зав. гр.	Финько	

Взам. инв. №

Инв. № подл. | Подпись и дата

Ведомость рабочих чертежей основного комплекта

Лист	Наименование	Примечание
1	Общие данные (начало)	
2	Общие данные (окончание)	
3	План и схема системы отопления	
	(вариант централизованного отопления)	
4	План и схема системы отопления	
	(вариант поквартирного отопления)	

Ведомость ссылочных и прилагаемых документов

Обозначение	Наименование	Примечан
	Ссылочные документы	
с. 4.904-69	Детали крепления санитарно-технических приборов	
	и трубопроводов	
с.4.903-10 в.8	Грязевики абонентские	
с.1.494-10	Решетки щелевые регулирующие	
	Прилагаемые документы	
- ОВ, СО	Спецификация оборудования	
- ОВ, ВМ	Ведомость потребности	
	в материалах	

Коэффициент теплопередачи $K \frac{ккал}{ч \cdot м^2 \cdot град}$

Наименование ограждений	K
Наружная кирпичная стена $\delta = 380$ мм / $\delta = 510$ мм	1,12 / 0,90
покрытие - основ. вариант утеплитель - минеральные плиты $\delta = 60$; 80 мм $\delta = 100$ мм	0,38 / 0,33 / 0,30
покрытие - вариант - утеплитель камыш или гузапая $\delta = 100$ мм; $\delta = 140$ мм; $\delta = 180$ мм	0,42 / 0,37 / 0,33
Окна с двойным остеклением	2,5
Дверь наружная деревянная	4,0

Основные показатели по чертежам отопления и вентиляции

Наименование здания (сооружения) помещения	Объем $м^3$	Периоды года при $t_н$, °C	Расход тепла, Вт (ккал/ч): на отопление-осн. вариант-минерал. ват. плиты	на отопление вариант камыш или гузапая	на горячее водоснабжение макс.	Общий	Расчетные потери давления Па (кгс/м²)	Установленная мощн. эл. двигателя кВт	Удельные расходы на 1 м² общей площади по проекту контр.: тепла ккал/ч·м²	Стали кг/м²	Поверхн нагрева приборов Экм/м²
Одноэтажный одноквартирный 2х комнатный жилой дом вариант-централизов. отоплен		-14	8246 (7090)	8356 (7185)	23260 (20000)	31506 (27090)	1. 3140 (314)		1. 116/140	1,41/4,5	0,166/0,37
									2. 116/139	3,38/4,5	0,22/0,34
		-20	8391 (7215)	8535 (7339)	23260 (20000)	3165 (27215)			1. 118/146	1,41/4,5	0,17/0,39
									2. 118/145	3,38/4,5	0,24/0,36
Вариант поквартирное отопление		-25	9825 (8448)	9938 (8545)	23260 (20000)	33085 (28448)	2. 210 (21)		1. 139/153	1,41/4,5	0,19/0,40
									2. 139/151	3,38/4,5	0,27/0,37

Расчетные потери давления и удельные показатели приведены для основного варианта кровли.

Настоящий проект выполнен в соответствии с действующими нормами и правилами.

Гл. инженер проекта В.И. Немцев

Гл. инженер привязки проекта

Инв. №			
Н. контр.	Султанов		
Нач. отд.	Шаропов		
ГИП	Немцев		
Зав. гр.	Финько		

Привязан

т.п. 144-000-963 с.93

ОВ

одноэтажный одноквартирный 2х комнатный жилой дом со стенами из сырцового кирпича усил. сетчатым армир.	Стадия	Лист	Листов
	Р.П.	1	4
Общие данные (начало)	ТАДЖИКГИПРОСЕЛЬСТРОЙ		

Копир. Павлова

Ц00185-01 45

Альбом I

Общие указания

Проект отопления и вентиляции жилого дома выполнен в соответствии со СНиП 2.08-01.89. Проект разработан для климатических районов с расчетными отопительными температурами наружного воздуха Тн.от. = -14°С; -20°С; -25°С; Теплоноситель - горячая вода с параметрами 95-70°С, поступающая из теплосети (вариант централизованного отопления) и от автоматизированного водогрейного котла КС-ТСВ-16, установленного в кладовой (молочной) при варианте поквартирного отопления. Система отопления принята однотрубная горизонтальная проточная (вариант централизованного отопления) и двухтрубная тупиковая с верхней разводкой (при поквартирном отоплении). Трубопровод отопления прокладывается над полом, а в местах прохождения через дверные проемы - в подпольном канале (централизованное отопление). При варианте поквартирного отопления подающий трубопровод прокладывается под потолком, обратный - над полом и в подпольном канале - при прохождении через дверные проемы. В качестве нагревательных приборов приняты конвекторы типа „Комфорт-20" (вариант централизованного отопления) и радиаторы „РСГ-2" - при поквартирном отоплении. На подводках к радиаторам устанавливаются регулирующие краны. Удаление воздуха из системы отопления производится кранами конструкции инженера Маевского, установленными на трубопроводе (при варианте централизованного отопления) и через расширительный бак (при варианте поквартирного отопления). Расширительный бак изготовить на месте в соответствии с данными размерами и схемой установки. Верхнее днище (крышка) съемное. Заполнение системы отопления водой производить через обратный трубопровод отопления от водопровода или через расширительный бак вручную. В нерабочем состоянии и для уменьшения коррозии система отопления должна быть постоянно заполнена водой. На вводе, обратный главный стояк и трубы в подпольном канале покрываются изоляцией: а) антикоррозионное покрытие - масляно-битумное в 2 слоя по грунту ГФ-021; б) тепловая изоляция - ровинг (жгут) из стеклянных комплексных нитей, δиз. = 30мм; в) покровный слой - стеклопластик рулонный РСТ-Х-Н. Неизолированные трубопроводы и приборы отопления окрашиваются масляной краской за 2 раза. Для присоединения котла к дымовому каналу предусмотреть газоход ф140 длиной 0,5м из листовой стали δ=1,0мм с последующей изоляцией асбестовым картоном δ=30мм и затиркой цементным раствором. Вентиляция предусматривается приточно-вытяжная с естественным побуждением. Приток неорганизованный, через окна, двери. Вытяжка из кухни, кладовой, ванной и уборной через шахты и решетки. Вентиляция жилых комнат за счет проветривания через форточки. Горячее водоснабжение при поквартирном отоплении осуществляется от котла КС-ТСВ-16. Монтаж систем отопления и вентиляции производить согласно СНиП 3.05-01-85.

Инв. № подл. | Подпись и дата | Взам. инв. №

Н.контр	Султанов		т.п. 144-000-963 с. 93.		ОВ
Нач.отд	Шаролов		одноэтажный одноквартирный 2х комнатный жилой дом со стенами из сырцового кирпича, с усил. сетчатым армиров.	Стадия: Р.П.	Лист: 2	Листов:
ГИП	Немцев		Общие данные (окончание)	ТАДЖИКГИПРОСЕЛЬСТРОЙ		
Зав.ер	Финько					

Привязан:

Инв. №

Копир. Павлова

Альбом I

План

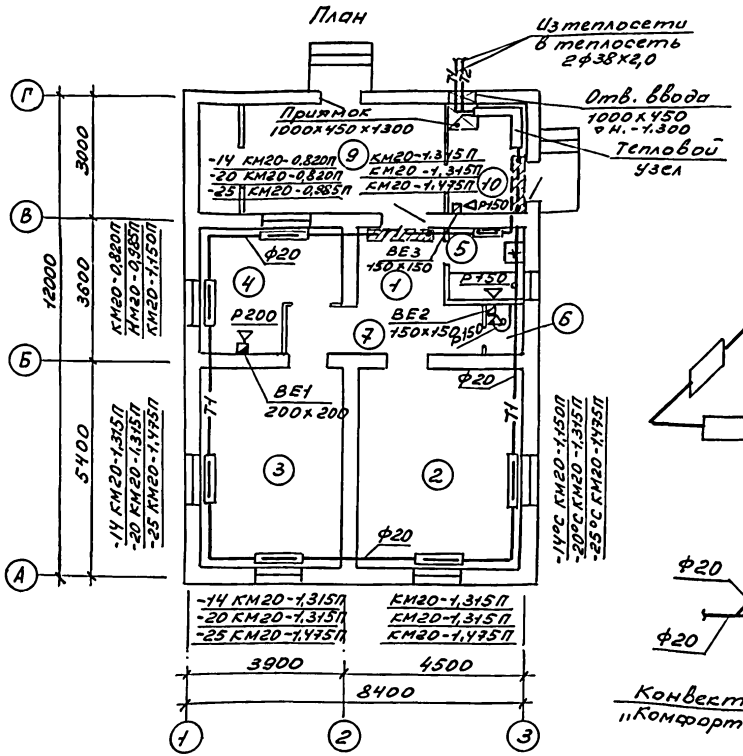

Схема системы отопления

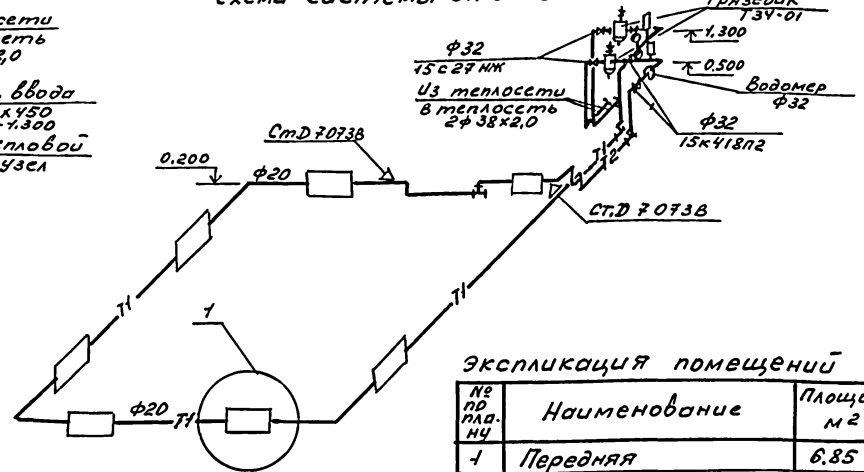

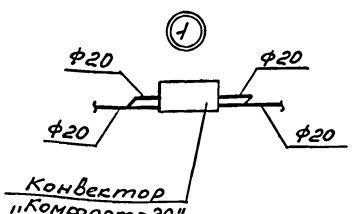

Экспликация помещений

№ по плану	Наименование	Площадь м²
1	Передняя	6.85
2	Общая комната	20.23
3	Спальня	17,25
4	Кухня	9.41
5	Ванная	3.1
6	Уборная	1.08
7	Коридор	2,77
8	Кладовая	2.49 (2,37)
9	Веранда	12,59 (12.59)
10	Кладовая (топочная)	4.93 (4.68)

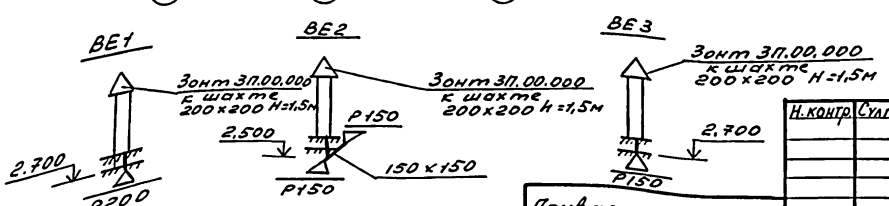

Привязан:

Инв. №

Н.контр.	Султанов	
Нач.отд.	Шаропов	
ГИП	Немцев	
Зав.гр	Финько	

т.п. 144-000-963с.93. ОВ

Одноэтажный одноквартирный 2х комнатный жилой дом со стенами из сырцового кирпича, усилен сетчатым армирован.

План и схема системы отопления (вариант централизованного отопления)

Стадия	Лист	Листов
Р.П.	3	

ТАДЖИКГИПРОСЕЛЬСТРОЙ

Копир. Павлова

Ц00185-01 47

Инв.N подл. | Подп. и дата | Взам.инв.N

Альбом I

План

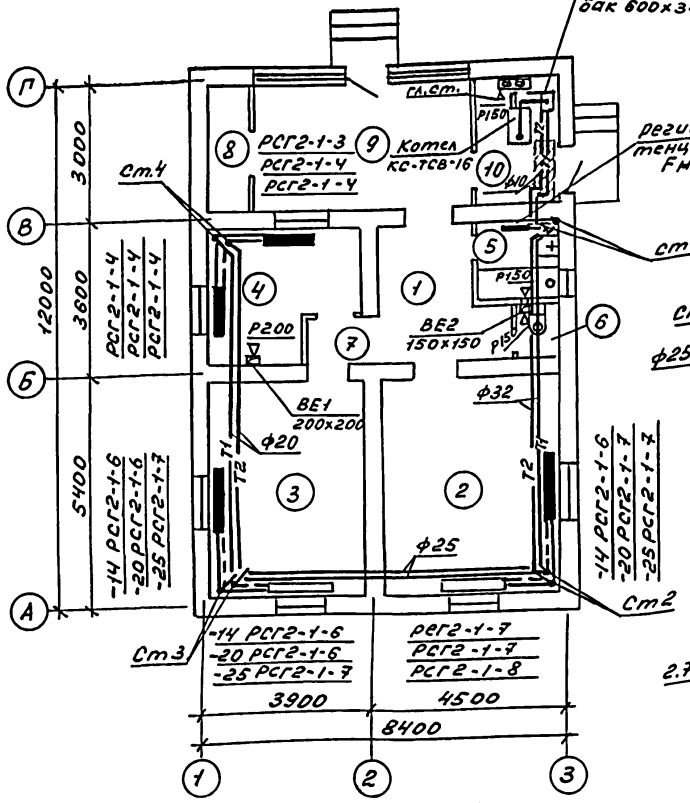

Схема системы отопления

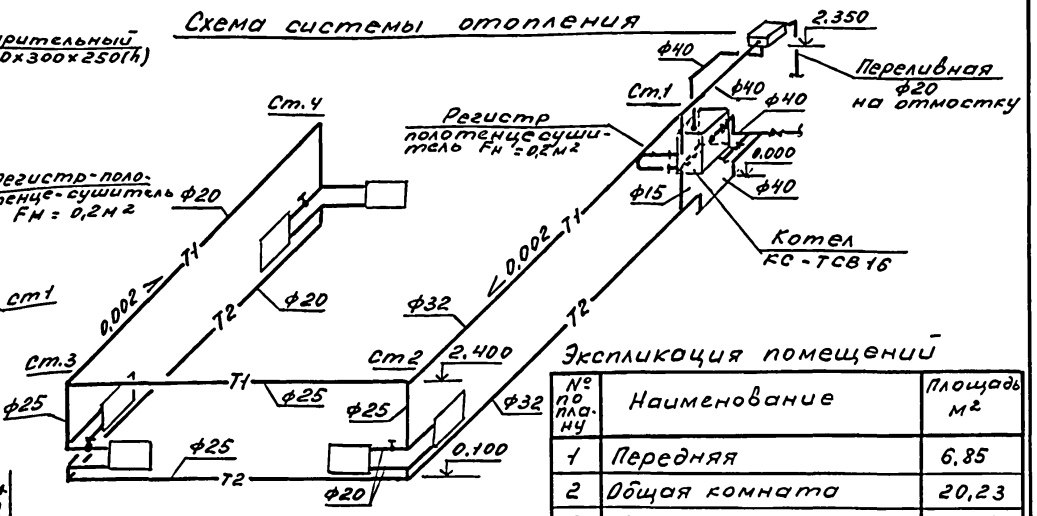

Экспликация помещений

№ по плану	Наименование	Площадь м²
1	Передняя	6,85
2	Общая комната	20,23
3	Спальня	17,25
4	Кухня	9,41
5	Ванная	3,1
6	Уборная	1,08
7	Коридор	2,77
8	Кладовая	2,49(2,37)
9	Веранда	12,59(12,53)
10	Кладовая (топочная)	4,93(4,68)

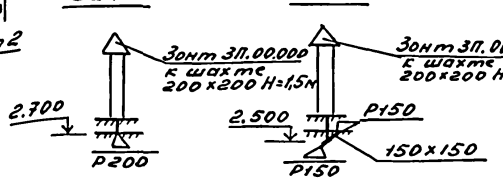

Фрагмент плана 1

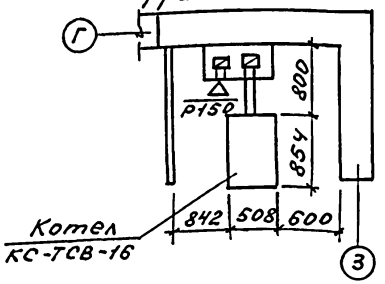

Н. контр.	Султанов		
Привязан:			
Нач.отд	Шаропов		
ГИП	Немцев		
Зав.гр.	Финько		
Инв. №			

Копир. Павлова

т.п. 144-000-963с.93 ОВ

одноэтажный однокварти рный 2х комнатный жилой дом со стенами из сырцового кирпича усил. сетчатым армир.

Стадия	Лист	Листов
Р.П.	4	

План и схема системы отопления. (Вариант поквартирного отопления

ТАДЖИКГИПРОСЕЛЬСТРОЙ

Ц00185-01 48

Инв. № подл. | Подпись и дата | Взам. инв. №

Альбом I

Ведомость рабочих чертежей основного комплекта „ЭО"

Лист	Наименование	Примечание
1	Общие данные	
2	План электроосвещения	

Ведомость ссылочных и прилагаемых документов

Обозначение	Наименование	Примечан.
	Ссылочные документы	
5.407-36	Установка осветительных щитков	Тяжпромэлектропроект
5.407-19	Установка одиночных светильников	— " —
	с лампами накаливания	
3.407-82	Вводы линий электропередачи	Сельэнергопроект
	до 1кв в здания	
	Прилагаемые документы	
ЭО, СО	Спецификация оборудования	Альбом

Условные обозначения
не вошедшие в ГОСТ 21.614-88

Ø колодка клеммная

Общие указания

Исходными данными для разработки проекта являются чертежи архитектурно-строительной, технологической и сантехнических частей проекта.

Ввод в здание предусмотрен от н/в сети 380/220в кабелем АВВГ. Защита ввода предусматривается предохранителем, установленным на опоре н/в линии.

Учет электроэнергии осуществляется однофазным счетчиком типа СО-И449, поставляемый комплектно со щитком типа ЩКИ-8502УХЛ4.

Групповая сеть электроосвещения выполняется проводом АППВ скрыто по стенам и проводом АППР по потолку.

Предусматривается установка от пола в метрах:

1. Щитка электроосвещения – 1.5;
2. Штепсельных розеток – 1.0;
3. Выключателей – 1.5.

К штепсельной розетке с заземляющим контактом на ток 10А, устанавливаемый в общей комнате и кухне прокладывается групповая линия проводом марки АППВ сечением 3х4мм², третья жила которого служит для зануления. Этот провод присоединяется к нулевому защитному проводнику до пакетного выключателя со стороны ввода. Все электромонтажные работы выполнить в соответствии с действующими ПУЭ, ПТЭ, ПТБ и СН.

Согласовано: АС Немцев, ОВ Финько

Нормоконтроль: ЭО Никодимов

Инв. № подл. | Подпись и дата | Взам. инв. №

Настоящий проект выполнен в соответствии с действующими нормами и правилами.
Гл. инженер проекта В.И. Немцев
Гл. инженер проекта привязки

Инв. №			
Н. контр	Султанов		
ГНП	Немцев		
Нач. отд.	Проценко		
Гл. спец.	Никодимов		
Зав. гр.	Перевозчиков		
Инж. I к	Диденко		

Привязан:

ЭО

т.п. 144-000-963с.93

одноэтажный одноквартирный 2х комнатный жилой дом со стенами из сырцового кирпича усилен. сетчатым армир.

Стадия	Лист	Листов
Р.П.	1	2

Общие данные

ТАДЖИКГИПРОСЕЛЬСТРОЙ

Копир. Павлова

Ц00185-01 49

Альбом I

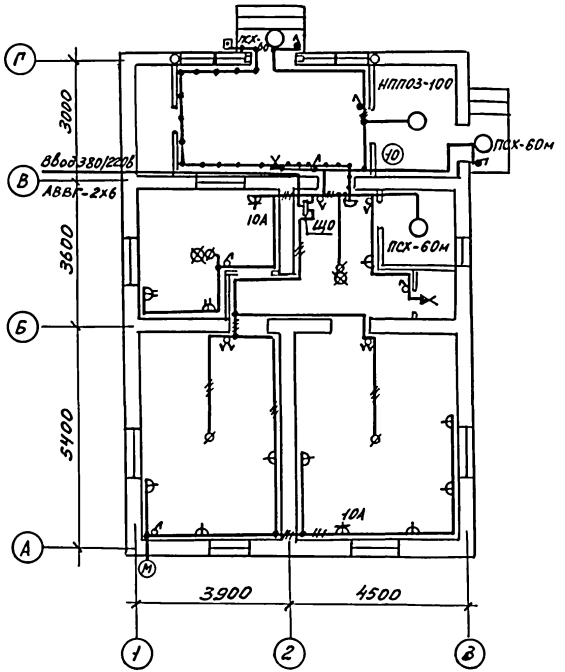

Данные о групповых щитках с автоматическими выключателями

Номер щитка	Тип	Установленная мощность, квт	Номера автоматических выключателей				Ток расцепителя, А	
			Однополюсные		Трехполюсные		на вводе	на линиях
			Занятые	Резервные	Занятые	Резервные		
ЩО	ЩКИ8502-УХЛ4	–	1.2	—	—	—	—	16
			—	3	—	—	—	25

Н.контр.	Султанов		т.п. 144-000-963 с.93			ЭО
ГИП	Немцев		Одноэтажный однокварт. 2-комнатный жилой дом со стенами из сырцового кирпича, усилен. сетчатым арм.	Стадия	Лист	Листов
Нач.отд	Проценко			Р.П.	2	
Гл.спец	Никодимов		План электроосвещения	ТАДЖИКГИПРОСЕЛЬСТРОЙ		
Зав.гр.	Перевозчиков					
Инж.	Диденко					

Привязан:

Инв. N

Копир. Павлова

Ц 00185-01 50

Инв. N подл. | Подпись и дата | Взам. инв. N

Альбом I

Ведомость рабочих чертежей основного комплекта „СС"

Лист	Наименование	Примечание
СС-1	Общие данные	
СС-2	План сети радиофикации	

Ведомость ссылочных и прилагаемых документов

Обозначение	Наименование	Примечан.
	Прилагаемые документы	
СС, СО	Спецификации оборудования	

Условные обозначения

Радиорозетка

Проводка радиофикации

Универсальная коробка на схеме

Общие указания

Радиофикация жилого дома осуществляется от местной радиотрансляционной сети. Ввод в здание воздушный с радиостойки проводом ПВЖ-1×1,4мм. Чердачная проводка выполняется проводом ПВЖ-1×1,4мм открыто по стропилам. Внутридомовая проводка выполняется скрыто по стене под слоем штукатурки проводом ПТПЖ-2×1,2 мм. Розетки следует устанавливать на высоте 50×100мм над плинтусами и на расстоянии не более 1м от розеток осветительной сети. Заземление радиостойки учитывается при проектировании наружных сетей.

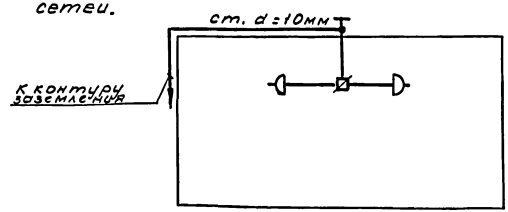

Схема расположения сети радиофикации

Настоящий проект выполнен в соответствии с действующими нормами и правилами.

Гл. инженер проекта В.И. Немцев

Гл. инженер проекта привязки

Инв. №			
Н. контр.	Султанов		
ГНП	Немцев		
Нач. отд.	Проценко		
Гл. спец.	Команова		
Инжен.	Абрамова		

Копир. Павлова

Привязан:

т.п. 144-000-963с.93 СС

Одноэтажный одноквартирный 2х комнатный жилой дом со стенами из сырцового кирпича, усилен. сетчатым армиров

Стадия	Лист	Листов
Р.П.	1	2

Общие данные

ТАДЖИКГИПРОСЕЛЬСТРОЙ

Инв. № подл. | Подпись и дата | Взам. инв. №

Ц00185-01 51

Альбом I

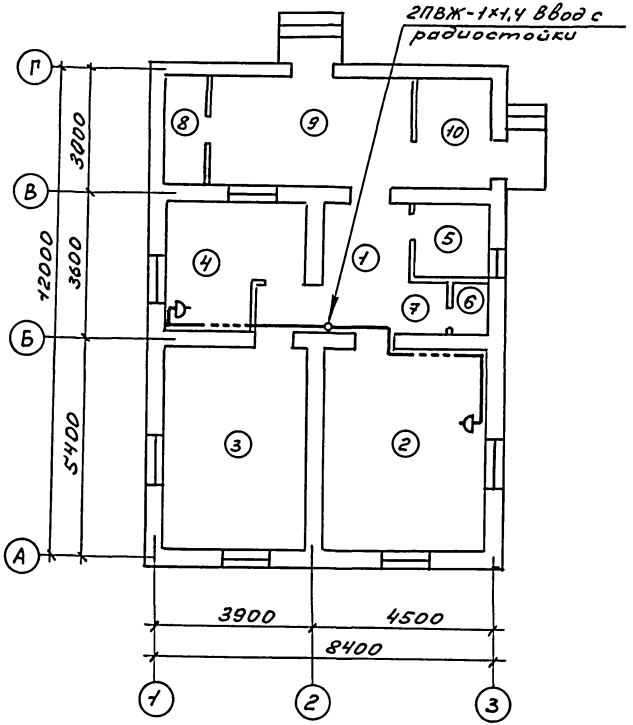

Экспликация помещений

Номер по плану	Наименование
1	Передняя
2	Общая комната
3	Спальня
4	Кухня
5	Ванная
6	Уборная
7	Коридор
8	Кладовая
9	Веранда
10	Кладовая (топочная)

Инв. № подл. | Подпись и дата | Взам. инв. №

Привязан:

инв. №

Н. контр	Султанов		
ГИП	Немцев		
Нач. отд	Проценко		
Гл. спец	Комарова		
Инжен	Абрамова		
Копир	Павлова		

т.п. 144-000-963с.93 СС

Одноэтажный одноквартирный 2-комнатный жилой дом со стенами из сырцового кирпича, усил. светлым армиров

План сети радиофикации

Стадия	Лист	Листов
Р.П.	2	

ТАДЖИКГИПРОСЕЛЬСТРОЙ

Ц 00185-01 52

Альбом I

Общие указания

Газоснабжение жилого дома разработано на основании задания главного инженера.

Источник газоснабжения - наружные сети газопровода природного газа или индивидуальная баллоная установка сжиженного газа (т. 0.5.905-13)

Газ используется на пищеприготовление и отопление (вариант природного газа) и на пищеприготовление (вариант сжиженного газа). В кухне устанавливается 4-х горелочная газовая плита. В топочной устанавливается газовый водонагреватель типа АОГВ-17,4 и ГВС (вариант природного газа). Отвод продуктов сгорания от водонагревателя осуществляется в дымоход, расположенный в помещении топочной. От прибора дымоход выполняется из кровельной стали. Ниже места присоединения дымовыводящей трубы на дымоходе предусмотрен „карман" с лючком (см. с.5.905-10)

Газопровод принят из стальных водогазопроводных труб ГОСТ 3262-75 из стали гр. В марки ст1кп2 ГОСТ 380-71

Прокладка газопровода открытая. Отключающая арматура предусмотрена перед газовыми приборами. Вентиляция кухни через форточки и вентканалы, топочной - через вентканалы. (см. раздел ОВ)

После испытания газопровод покрыть синтетической краской.

Ведомость рабочих чертежей основного комплекта ГСВ

Лист	Наименование	Примечан.
ГСВ-1	Общие данные	
ГСВ-2	План газопровода. Схема газопровода (природный газ)	
ГСВ-3	План газопровода. Схема газопровода (сжиженный газ)	

Ведомость ссылочных и прилагаемых документов

Обозначение	Наименование	Примечан.
	Ссылочные документы	
с.5.905-8	Узлы и детали крепления газопроводов	
с.5.905-10	Установка газовых приборов и аппаратов в жилых зданиях	
с.5.905-15	Оборудование, узлы и детали наружных газопроводов	
с.5.905-13	Индивидуальные и групповые баллонные установки сжиж. газа	
	Прилагаемые документы	
ГСВ, СО	Спецификация оборудования	

Основные показатели по рабочим чертежам марки ГСВ

Наименование помещения	Объем м³	Наименование агрегата	Кол.	Расход газа м³/ч на агрегат	Расход газа м³/ч общий	Давление газа	Примечание
Кухня	25,4	Плита ПГ-4	1	1,28 / 0,35	1,28 / 0,35	200 / 300	природ. газ / сжиж. газ
Топочная	13	АОГВ-17,4-3-4	1	1,77 / -	1,77 / -	200 / -	природ. газ / сжиж. газ

Настоящий проект разработан в соответствии с действующими нормами и правилами.

Главный инженер проекта Немцев

Гл. инженер проекта привязки

Взам. инв. №

Подпись и дата

Инв. № подл.

Инв. №		
Н. контр.	Султанов	
Нач. отд.	Звездина	
ГИП	Немцев	
Разраб.	Макарова	

Привязан:

т.п. 144-000-963с.93 ГСВ

	Стадия	Лист	Листов
одноэтажный одноквартирный 2х комнатный жилой дом со стенами из сырцового кирпича, усилен. сетчатым армир.	Р.П.	1	3
Общие данные	ТАДЖИКГИПРОСЕЛЬСТРОЙ		

Копир Павлова

Ц00185-01 53

Альбом I

План газопровода

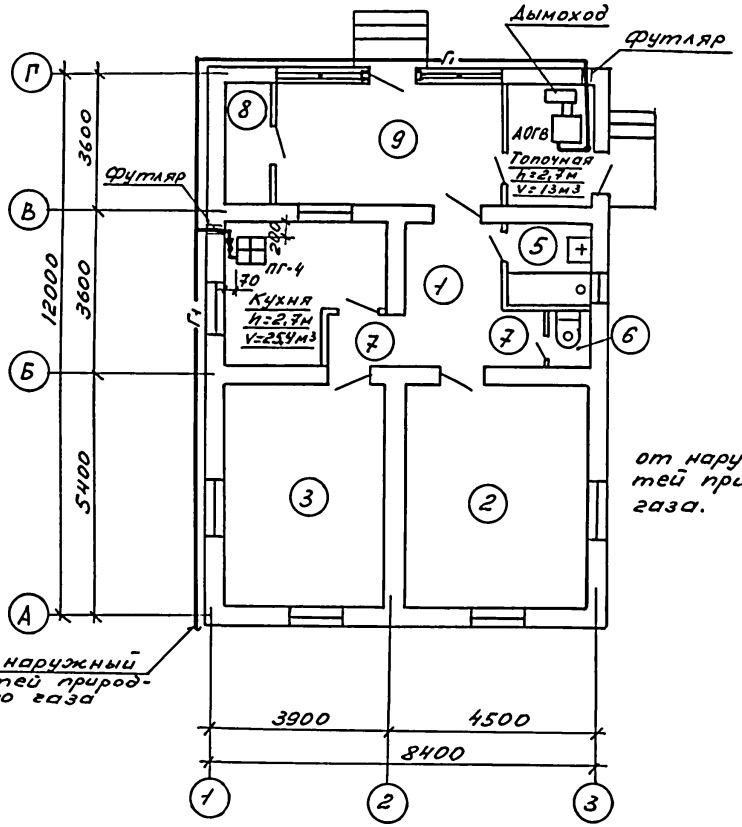

Схема газопровода

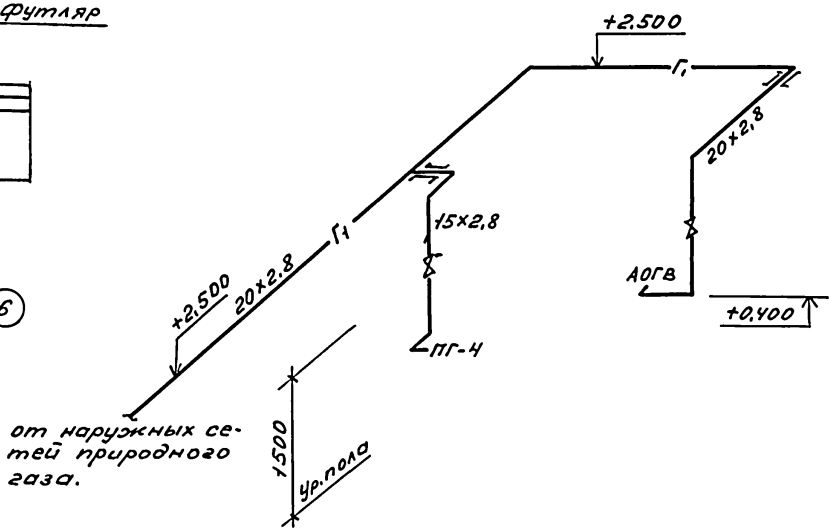

Двери кухни, выходящие в коридор, подрезать снизу на сечение не менее 0,02м².

Н.контр	Султанов			ГСВ			
				т.п. 144-000-963с.93			
Привязан:				одноэтажный одно-квартирный 2-комнатный дом со стенами из сырцового кирпича, усил. сетчатым армир.	Стадия	Лист	Листов
					Р.П.	2	
Нач.отд	Звездина			План газопровода. Схема газопровода. (природный газ)	ТАДЖИКГИПРОСЕЛЬСТРОЙ		
ГИП	Немцев						
Разраб	Аскарова		1				
Инв.№							

Копир. Павлова

ЦО0185-01 54

Инв.№ подл. | Подпись и дата | Взам.инв.№

Альбом I

План газопровода

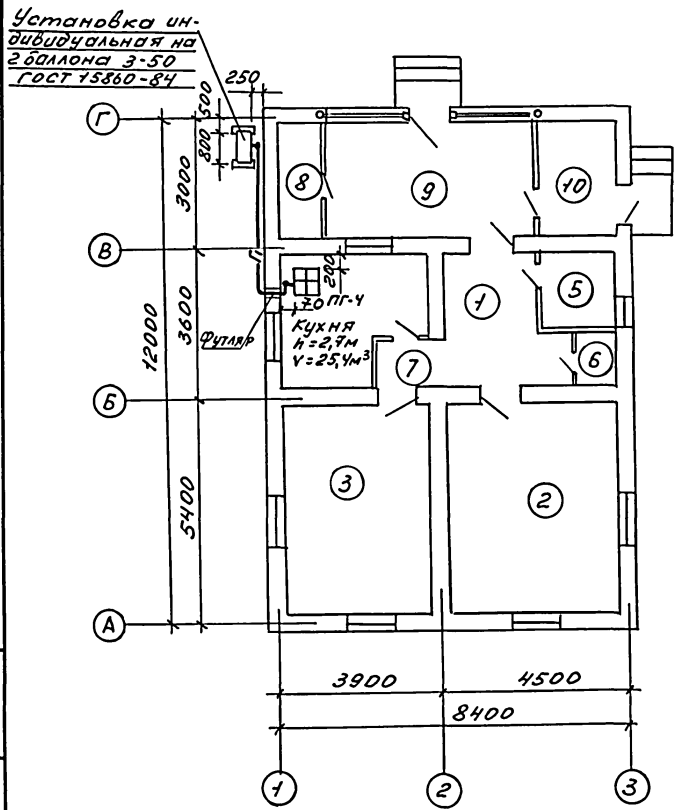

Схема газопровода

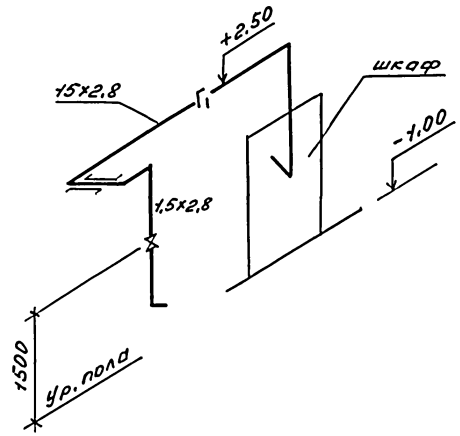

Двери кухни, выходящие в коридор, подрезать снизу на сечение не менее 0,02 м².

Н. контр.	Султанов		т.п. 144-000-963с.93 ГСВ
Нач. отд.	Звездина		Одноэтажный одноквартирный 2-комнатный жилой дом со стенами из сырцов кирп., усилен. сетчат. армиров.
ГИП	Немцев		Стадия: Р.П. Лист: 3 Листов:
Разраб.	Аскарова		План газопровода Схема газопровода (ожиженный газ)
Инв. №			ТАДЖИКГИПРОСЕЛЬСТРОЙ

Привязан:

Инв. N. | Дл. | Подпись и дата | Взам. инв. N

Копир Павлова

Ц00185-01 (55)

gost.e-ecolog.ru