Альбом 7

КИРПИЧНЫЕ ЖИЛЫЕ ДОМА ДЛЯ СТРОИТЕЛЬСТВА

СЕРИЯ 89

ТИПОВОЙ ПРОЕКТ 89-0140.13.92

2-ЭТАЖНЫЙ ОДНОКВАРТИРНЫЙ 6-КОМНАТНЫЙ БЛОКИРОВАННЫЙ ДОМ

АЛЬБОМ 7

ПР ОСНОВНЫЕ ПОЛОЖЕНИЯ ПО ПРОИЗВОДСТВУ СТРОИТЕЛЬНО-МОНТАЖНЫХ РАБОТ

Инв.№ подл. | Подпись и дата | Взам.инв.№

Ц00546-07

г. МИНСК

gost.e-ecolog.ru

Альбом 7

Лист	Наименование	стр.	Примеч.
	Титульный лист	1	
1	Общие данные (начало)	2	
2÷6	Общие данные (продолжение)	3÷7	
7	Общие данные (окончание)	8	
8	Схема производства земляных работ	9	
9	Схема монтажного плана фундаментов	10	
10	Схема монтажного плана перекрытия подвала	11	
11	План монтажной площадки	12	
12	Схема установки подмостей на 1 и 2 этажах	13	
13	Схема монтажного плана перекрытия 1 и 2 этажей	14	
14	Ведомость потребности основных машин, оборудования, приспособлений и инструментов	(15)	

I. Общая часть.

Настоящие основные положения по производству строительно-монтажных работ разработаны в соответствии с договором между институтом „Минскпроект" и АП „Белпроект" №131,90 от 26 июня 1991 года.

При разработке использована следующая нормативная документация:

- СНиП 3.01.01-85* „Организация строительного производства"
- СНиП 1.04.03-85* „Нормы продолжительности строительства и задела в строительстве предприятий, зданий и сооружений".
- СНиП III-4-80* „Техника безопасности в строительстве"
- "Правила пожарной безопасности при производстве строительно-монтажных работ" (ППБ-05-86).
- соответствующие главы СНиП, часть III, „Правила производства и приемки работ".

Основные положения по производству строительно-монтажных работ являются обязательным материалом, используемым при разработке проектов организации строительства в процессе привязки 2^х этажного 6 комнатного блокированного жилого дома на стадии рабочего проекта, а также для разработки проектов производства работ строительной или проектной организациями. Применение основных положений по производству строительно-монтажных работ в качестве проекта производства работ (ППР) не допускается.

Согласовано:
ГИП 03.92

Подтверждаю соответствие привязанного типового проекта действующим нормам и правилам
Главный архитектор проекта
Главный инженер проекта

Соответствие проекта действующим нормам и правилам удостоверяю
Главный инженер проекта Я. Коледа
Гл. специалист В. Давыдова

Инв. № подл. | Подпись и дата | Взам. инв. №

Привязан:

Инв. №

89-0140.13.92 - ПР

Основные положения по производству строительно-монтажных работ для 2-х этажного блокированного дома

ГИП	Коледа		03.92
Нач.отд	Сергеев		03.92
Нач.сек.	Давыдова		03.92
Нач.гр.	Бахланова		03.92
Н.контр.	Давыдова		03.92

Стадия	Лист	Листов
Р	1	16

Общие данные (начало)

АП „БЕЛПРОЕКТ" г. Минск

Ц00546-07 2

Альбом 7

Данные основные положения по производству строительно-монтажных работ разработаны для 2-х этажного 6-комнатного блокированного жилого дома со стенами из кирпича для климатического подрайона IIВ и I ветрового района с обычными геологическими условиями (Республика „Беларусь") в соответствии с требованиями СНиП 3.01.01-85* „Организация строительного производства" и эталона типового проекта блок-секции, утвержденного приказом Госгражданстроя №66 от 23 февраля 1984 года.

Осуществление строительства здания предусматривается в два периода - подготовительный и основной. До начала работ основного периода должны быть выполнены работы подготовительного периода, определенном разделом 2 „Подготовка строительного производства" СНиП 3.01.01-85* „Организация строительного производства".

В основной период выполняются работы по возведению здания. Монтаж конструкций подземной и надземной частей проектом предусмотрен с приобъектного склада. При возведении здания все строительно-монтажные работы должны выполняться по графику производства работ, учитывающему технологическую последовательность возведения здания и требования по технике безопасности.

Поставка конструкций и материалов на объект должна осуществляться комплектно, в соответствии с принятой технологической последовательностью строительства.

Изделия и материалы должны быть снабжены паспортами, выдаваемыми потребителю предприятием-изготовителем при их отпуске.

Складирование конструкций, изделий и материалов на приобъектных складах, а также их транспортировка должны отвечать требованиям ГОСТ на эти конструкции, изделия и материалы, СНиП III-4-80* „Техника безопасности в строительстве" и указаниям, приведенным в рабочих чертежах изделий.

Конструктивные решения проектируемого 2-х этажного жилого дома приведены в разделе АС.

Продолжительность строительства проектируемых жилых домов со стенами из кирпича согласно СНиП 1.04.03-85* р.3.1* п. 3 стр. 143 и п. 10 „Общих указаний стр. 140 составляет 5,5 месяцев, в том числе продолжительность подготовительного периода 0,5 месяца.

Одной из основных работ подготовительного периода является геодезическая разбивка здания.

В состав геодезических работ, выполняемых на строительной площадке в соответствии со СНиП 3.01.03-84 входят:

- создание геодезической разбивочной основы для строительства;
- разбивочные работы в процессе строительства.

Создание геодезической разбивочной основы для строительства входит в функции заказчика, который за 10 дней до начала выполнения строительно-монтажных работ должен передать подрядчику техническую документацию на нее и закрепленные на площадке строительные пункты основы.

Производство геодезических работ в процессе строительства, геодезический контроль точности геометрических параметров здания и исполнительные съемки на всех этапах строительства входят в обязанности подрядчика.

Решения по производству геодезических работ, включающие схемы размещения знаков для выполнения геодезических построений и измерений, а также указания о необходимой точности и технических средствах геодезического контроля выполнения строительно-монтажных работ, должны включаться в состав проекта производства работ (ППР.)

При устройстве фундаментов здания разбивочные оси следует переносить на обноску для временного их закрепления.

Разбивочной основой монтажа конструкций надземной части служат оси, ранее разбитые для монтажа подземной части здания, перенесенные на исходный монтажный горизонт методом наклонного проектирования.

Высотную разбивку положения конструкций здания, а

Инв.№ подл. | Подпись и дата | Взам. инв.№ | Инв.№ дубл. | Подпись и дата | 03.92

Привязан:

Инв.№:

АП „БЕЛПРОЕКТ" г. Минск

Нач. отд.	Сергеев		03.92
Нач. сек	Дабыдова		03.92
Нач. гр.	Бакланова		03.92

Общие данные (продолжение)

89-0140.13.92 - ПР

Лист 2

400546-07 3

также перенесение отметок с исходного горизонта на монтажный следует выполнять методом геометрического нивелирования.

3. Методы производства работ

По окончании подготовительных работ, включающих и общую осевую разбивку котлована, производят его разработку.

При устройстве ленточных фундаментов котлован разрабатывается экскаватором Э0-3322Д, оборудованным обратной лопатой с ковшом емкостью 0,4м³ с допустимым недобором грунта в основании не более 0,10м.

Доработка грунта под фундаменты до проектных отметок предусматривается вручную, обратную засыпку наружных пазух фундаментов и стен подвала осуществлять в соответствии с указаниями, приведенными в архитектурно-строительной части проекта.

При выполнении земляных работ руководствоваться СНиП 3.02.01-87 „Земляные сооружения, основания и фундаменты".

К монтажу фундаментов разрешается приступать после освидетельствования и оформления акта приемки основания под фундаменты, установки обноски и выноса на нее осей здания.

Выполнение полного комплекса работ по возведению подземной части здания предусматривается с помощью пневмоколесного крана типа КС-4362 со стрелой 17,5м при перемещении его по периметру на расстоянии 4,2м от крайних осей здания.

Все работы по монтажу сборных бетонных и железобетонных конструкций, а также работы из монолитного бетона следует вести в соответствии с требованиями СНиП 3.03.01-87„ несущие и ограждающие конструкции".

Монтаж ленточных фундаментов следует вести в следующей последовательности: укладка маячных блоков в углах здания и на пересечении осей, натяжение шнура-причалки между маячными блоками по их наружной грани, укладка промежуточных блоков по шнуру-причалке.

Засыпку грунтом внутренних пазух фундаментов и подсыпку под полы предусматривается выполнять экскаватором с грейферным ковшом емкостью 0,35м³, засыпку наружных пазух-бульдозером типа Д3-42 (после монтажа перекрытия над подвалом и устройства бетонной подготовки пола подвала).

Уплотнение грунта при обратной засыпке и подсыпке под полы выполнять послойно пневмотрамбовками типа И-157.

Выполненные работы по устройству фундаментов оформляются актом, который является основанием для производства последующих работ. Технологическая последовательность и указания по производству работ при укладке плит перекрытия над подвалом показана на монтажном плане (см. лист ПР-Ю). После завершения всех работ по устройству подземной части производится ее приемка по акту с участием представителей проектной организации

Кирпичная кладка стен должна выполняться с соблюдением требований СНиП 3.03.01-87„ Несущие и ограждающие конструкции". Особое внимание следует обратить на требования пунктов 7,3÷7,16.

Основные из них:

- не допускается ослабление стен отверстиями, бороздами, нишами и проемами, не предусмотренными проектом;

Толщина горизонтальных швов не должна быть менее 10мм и более 15мм, а вертикальных-менее 8мм и более 15мм;

- Кладку кирпичных стен в местах взаимных пересечений или примыканий следует вести одновременно;

-Разность высот возводимой кладки на соседних участках и при примыкании наружных стен к внутренним не должна превышать высоты этажа.

Возведение надземной части здания предусматривается также с помощью пневмоколесного крана типа КС-4362, который выполняет монтаж конструкций подземной части.

Выбор монтажного крана произведен, исходя из максимального веса монтируемых конструкций, высоты и места их расположения.

За захватку принят один этаж.

Работа на захватке выполняется в две стадии:

а) возведение стен со всеми сопутствующими работами;

б) монтажные работы.

Кирпичная кладка стен ведется с инвентарных шарнирно-панельных подмостей, подмостей ППЛК, площадки-под-

Привязан:

Инв. № подл. | Подпись и дата | Взам. инв. №

АП„ БЕЛПРОЕКТ" г. Минск	Нач. отд.	Сергеев		03.92	Общие данные (продолжение)
	Нач. сек.	Давыдова		03.92	89-0140.13.92 - ПР
	Нач. гр.	Баклановa		03.92	Лист 3

Инв. №

мостей и пакетных подмостей (см. лист ПР-12).

Работы по установке подмостей, подаче и приемке материалов, монтажу плит перекрытий выполняются специализированными звеньями в составе комплексной бригады.

Порядок производства работ на захватке по кирпичной кладке и монтажу сборных железобетонных элементов следующий:

а) кирпичная кладка наружных и внутренних стен с укладкой перемычек над проемами;

б) устройство деревянной лестницы;

в) монтаж плит перекрытия (покрытия);

Кладку стен вышележащих этажей производить только после монтажа, анкеровки и замоноличивания плит перекрытий нижележащего этажа.

До монтажа перегородок необходимо выполнять замоноличивание стыков панелей перекрытия.

Подача на этаж дверных блоков, гипсовых плит, сантехнических приборов и труб производится пневмоколесным краном до монтажа перекрытия с их равномерным распределением по перекрытию, не допуская перегрузок.

Заполнение оконных проемов производится по ходу кладки.

Монтаж панелей перекрытий на захватке допускается после проверки нивелиром отметок верха кирпичной кладки и устройства постели из раствора.

Технологическая последовательность монтажа панелей перекрытия и покрытия надземной части приведена на схемах монтажных планов (см. листы ПР-13).

Монтаж и сварка панелей перекрытий и покрытия производится: первых по ходу монтажа - с подмостей, последующих - с соседних, ранее установленных панелей перекрытия (покрытия).

Во время монтажа панелей перекрытия на высоте 1,3м и более монтажники и сварщики должны прикрепляться карабином предохранительного пояса к монтажным петлям смонтированных конструкций или специально натянутому стальному канату.

После монтажа панелей перекрытия каждого этажа и проверки правильности их положения выполняется анкеровка со стенами (путем сварки закладных деталей и петель панелей, перекрытий с анкерами в кирпичной кладке).

Швы между панелями перекрытия, а также швы в местах примыкания панелей к стенам должны быть очищены от строительного мусора и тщательно заделаны цементным раствором М100 на всю высоту шва.

Все места сварки, открытые металлические детали и анкера должны быть очищены от ржавчины и защищены слоем цементного раствора М100 толщиной 30мм.

До начала производства работ по устройству кровли необходимо выполнить все строительно-монтажные работы по покрытию и выставлены деревянные стропила с обрешеткой.

Устройство кровли из асбестоцементных листов по наклонным деревянным стропилам начинают с покрытия разжелобов, отделки свесов карнизов, ендов и вентшахт. Деревянные элементы должны быть подвергнуты глубокой пропитки огнезащитными составами и антисептированы в соответствии со СНиП 2.03.11-85.

В качестве утеплителя чердака используются плиты полистиролбетонные. Места контакта деревянных конструкций с поверхностями железобетонных, каменных, стальных и других конструкций изолировать двумя слоями рубероида.

Полистиролбетонные плиты завозятся на объект в металлических контейнерах, подача контейнеров на покрытие производится пневмоколесным краном.

Устройства кровли следует производить в сухую погоду.

Кровельные работы должны выполняться в соответствии с требованиями СНиП 3.04.01-87 „Изоляционные и отделочные покрытия".

Отделочные работы следует выполнять с учетом требований СНиП 3.04.01-87 „Изоляционные и отделочные покрытия" с максимальным использованием средств малой механизации.

Привязан:

Инв. №

АП „БЕЛПРОЕКТ" г. Минск	Нач. отд.	Сергеев		03.92	Общие данные (продолжение)
	Нач. сек.	Давыдова		03.92	
	Нач. гр.	Вакланова		03.92	

89-0140.13.92 - ПР

Лист 4

Альбом 7

До начала производства внутренних отделочных работ должны быть навешены двери, установлены и остеклены оконные блоки, смонтированы и опрессованы инженерные сети, собрана и опробована электрическая система и система отопления.

Поверхности, подлежащие отделке, очищаются от пыли, грязи, брызг и потеков, жировых и битумных пятен, высолов и т.д., а согласно требованиям СНиП 3.04.01-87 (табл. 9) влажность кирпичных и каменных поверхностей при оштукатуривании, а также бетонных, оштукатуренных или прошпаклеванных поверхностей при окраске малярными составами не должна превышать 8%, а деревянных поверхностей - 12%.

Для штукатурных и малярных работ применяются штукатурные и малярные станции.

Проект жилого дома разработан для условий строительства при положительной температуре воздуха.

При производстве работ в зимнее время следует руководствоваться требованиями и рекомендациями соответствующих третьей части СНиП, действующими инструкциями и специальными указаниями проекта.

Грунт основания котлована должен предохраняться от промерзания путем недобора или укрытия утеплителем.

Зачистку основания следует производить непосредственно перед возведением фундаментов.

Обратную засыпку внутренних и наружных пазух, а также подсыпку под полы выполнять только талым грунтом.

Засыпка пазух грунтом и его уплотнение должны выполняться с обеспечением сохранности гидроизоляции фундаментов и стен подвала, а также выполненных подземных коммуникаций.

Засыпка пазух должна доводиться до отметок, гарантирующих надежный отвод поверхностных вод.

Возведение каменных конструкций методом замораживания запрещается.

В зимних условиях рекомендуется выполнять кладку стен из кирпича (или мелких блоков), а также монтаж сборных железобетонных перекрытий на растворах, приготовленных на портландцементах с противоморозными химическими добавками.

При приготовлении растворов с противоморозными добавками следует руководствоваться справочным приложением 16 СНиП 3.03.01-87, устанавливающих область применения и расход добавок, а также ожидаемую прочность в зависимости от сроков твердения растворов на морозе.

При температуре наружного воздуха ниже минус 20°С марку растворов следует повышать на одну ступень. Растворы для кладки применять цементно-песчаные с пластифицирующими добавками из глины и извести. Подвижность растворов должна соответствовать требованиям п.7.57 СНиП 3.03.01-87.

При возведении здания в зимних условиях на растворах с противоморозными добавками должен периодически проводиться контроль фактической прочности, накопленной раствором за период твердения. В журнале производства работ помимо обычных записей о составе работ, выполняемых по дням, должны фиксироваться температура наружного воздуха, количества вводимой в раствор и бетон, условиях хранения образцов и другие данные, влияющие на процессы твердения раствора и бетона.

Прочность сборных бетонных и железобетонных конструкций должна соответствовать отпускной прочности на зимние условия монтажа и быть не менее, предусмотренной ГОСТ 13015.0-83 (изм.1).

Отделочные работы должны выполняться при положительной температуре окружающей среды и отделываемых поверхностей не ниже 10°С и влажности воздуха не более 60%.

Такую температуру в помещении необходимо поддерживать круглосуточно, не менее чем за 2 суток до начала и 12 суток после окончания работ.

Помещения, в которых предусматривается производство отделочных работ, должны быть утеплены, освещены и обеспечены надежным источником отопления.

Инв.№ подл. | Подпись и дата | Взам.инв.№

Привязан:

Инв.№

АП "БЕЛПРОЕКТ" г.Минск

Нач.отд	Сергеев		03.92
Нач.сек.	Давыдова		03.92
Нач.гр.	Бакланова		03.92

Общие данные (продолжение)

89-0140.13.92 - ПР

Лист 5

400546-07 6

Все строительно-монтажные работы при возведении жилого дома, как в теплое время, так и в зимних условиях, следует выполнять в строгом соответствии с проектом с учетом указаний, приведенных в разделах проекта, с соблюдением требований соответствующих глав третьей части СНиП „Правил пожарной безопасности при производстве строительно-монтажных работ" (ППБ-05-86) и СНиП III-4-80* „Техника безопасности в строительстве".

5. Контроль качества работ

Контроль качества работ по возведению зданий и сооружений должен осуществляться систематически на всех этапах строительства. Контроль должен быть организован в соответствии с требованиями раздела 7 СНиП 3.01.01-85* „Организация строительного производства" и отвечать требованиям соответствующих глав третьей части СНиП „Правила производства и приемки работ".

Перед наступлением весенних оттепелей и на весь период оттаивания и последующего твердения кладки должны отсутствовать временные нагрузки на перекрытиях.

К началу весенних оттепелей необходимо выполнить временное усиление всех проемов с помощью стоек на клиньях.

Результаты производства работ в зимний период, а также наблюдений за состоянием кладки должны заноситься в журнал производства работ, где указываются:

Ежесменно - место работы, объем выполненных работ, температура наружного воздуха, наличие осадков, вид раствора, температура раствора во время его укладки в конструкцию, время отбора образцов и их количество;

Не менее двух раз в смену в период оттаивания кладки - величина направление и равномерность осадки, данные о контроле твердения раствора в швах кладки, развитие деформаций и повреждений (если они появляются на наиболее напряженных участках кладки), мероприятия по обеспечению прочности и устойчивости конструкций.

В случае обнаружения признаков перенапряжения кладки (в виде трещин, выпучивания и т.п.) немедленно должны быть приняты меры по снижению нагрузок и увеличению жесткости отдельных элементов здания путем установки временных растяжек подпорок и т.п. креплений согласно указаниям главы СНиП 3.03.01-87.

Контроль за прочностью возводимых каменных конструкций одно-двух секционных домов следует осуществлять по прочности образцов-кубиков со сторонами 7,07 см, приготовленных из кладочного раствора в количестве не менее 12 шт. на каждом этаже (за исключением трех верхних).

Контрольные образцы-кубы следует испытывать в сроки, необходимые для поэтажного контроля прочности раствора при возведении конструкций. Образцы следует хранить в тех же условиях, что и возводимая конструкция, и предохранять от попадания на них воды и снега.

Для определения конечной прочности раствора три контрольных образца необходимо испытывать после их оттаивания в естественных условиях и последующего 28-суточного твердения при температуре наружного воздуха не ниже 20±5°С.

Контроль прочности бетона (раствора) при замоноличивании стыков и швов осуществляется так же, как в летних условиях с изготовлением и выдерживанием образцов возле забетонированной конструкции. Образцы хранящиеся на морозе, перед испытанием надлежит выдерживать 2-4 часа при температуре 15-20°С.

Испытание образцов необходимо производить по ГОСТ 10180-78* и ГОСТ 5802-86.

6. Требования по технике безопасности

Для обеспечения безопасных условий производства строительно-монтажных работ необходимо руководствоваться главой СНиП III-4-80* „Техника безопасности в строительстве", которая содержит основные требования по охране труда в строительстве и общие требования техники безопасности и производственной санитарии при организации строительной площадки и рабочих мест, эксплуатации строительных машин

и технологической оснастки, а также производства основных видов строительно-монтажных работ.

В дополнение к основным правилам необходимо выполнять следующие требования:

1. Эксплуатацию, содержание, проверку и испытание грузоподъемных механизмов, такелажных приспособлений и монтажной оснастки производить в соответствии с правилами Госгортехнадзора.

2. Открытые проемы на этаже необходимо ограждать.

3. При работе у края стены на 2-ом этаже рабочим необходимо закрепляться предохранительными поясами за надежно закрепленные конструкции.

4. При изготовлении и использовании бетонов и растворов с применением противоморозных добавок, ускорителей отвердения и пластификаторов необходимо выполнять требования по технике безопасности, приведенные в ВСН-26-76 „Временная инструкция по безобогревному выполнению швов и стыков в крупнопанельных жилых зданиях".

5. При монтаже конструкций в ночное время рабочие места, места складирования материалов, а также проходы, лестницы и проезды должны быть освещены согласно ГОСТ 12.1.046-85.

При организации строительной площадки и производстве строительно-монтажных работ руководствоваться „Правилами пожарной безопасности при производстве строительно-монтажных работ" (МВД СССР, Главупо-ППБ-05-86).

Инв.№ подл. | Подпись и дата | Взам. инв.№ | Инв.№ дубл. | Подпись и дата

Привязан:

Инв.№

АП „БЕЛПРОЕКТ" г.Минск	Нач.отд. Сергеев		03.92	общие данные (окончание)
	Нач.сек. Дабыдова		03.92	
	Нач.гр. Бакланова		03.92	

89-0140.13.92-ПР

Лист 7

400546-07 8

Альбом 7

План

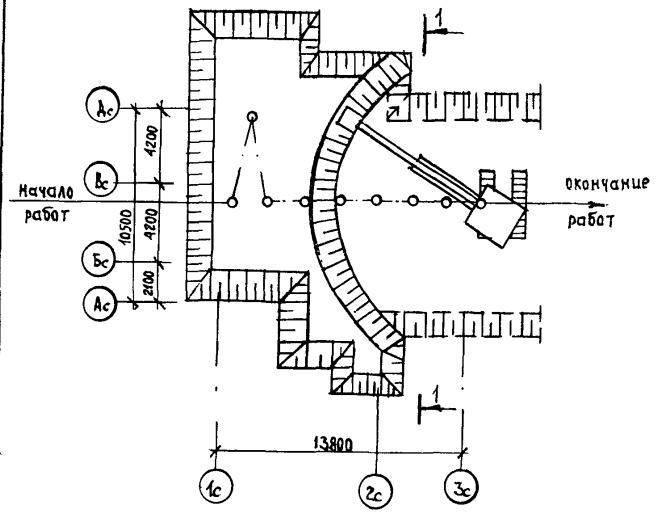

Разрез 1-1

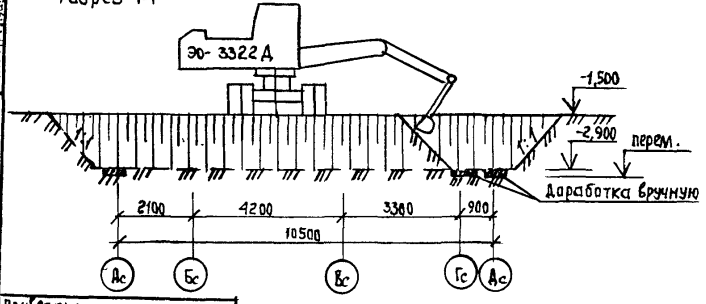

Машины, инструменты и приспособления

№№ п/п	Наименование	Ед. изм.	К-во
1	Экскаватор	шт	1
2	Автосамосвалы	"	по ППР
3	Бульдозер	"	1
4	Вибротрамбовки	"	по ППР
5	Нивелир	"	1
6	Теодолит	"	1
7	Рейка геодезическая	"	2
8	Рулетка стальная	"	2
9	Проволока ∂=1мм	м	по ППР
10	Уровень	шт	1
11	Лопата совковая	"	по ППР
12	Лопата штыковая	"	"
13	Лом	"	"
14	Отвес со шнуром	"	2

Техническая характеристика экскаватора Э0-3322Д, оборудованного обратной лопатой с ковшом емк. 0,4м³

Наименование показателей	
Наибольший радиус копания, м	8,2
Наибольший радиус выгрузки, м	7,5
Наибольшая высота выгрузки, м	5,2
Наибольшая глубина копания, м	5,0

Условные обозначения:

— · — Ось движения экскаватора

—o— Стоянка экскаватора

1. До начала производства земляных работ должны быть выполнены следующие работы:
   а) геодезическая разбивка осей здания с установкой реперов;
   б) обеспечение отвода поверхностных вод с площадки.
2. Котлован разрабатывается универсальным одноковшовым экскаватором типа Э0-3322Д, оборудованным обратной лопатой с ковшом емкостью 0,4м³ до отметки −2,900 м. Доработка траншей под фундаменты до проектных отметок производится вручную.
3. Обратная засыпка внутренних пазух фундаментов производится экскаватором с грейферным ковшом емк. 0,32м³.
4. Обратная засыпка наружных пазух производится бульдозером после окончания монтажа подземной части. Обратная засыпка выполняется слоями 20см с трамбованием каждого слоя вибротрамбовками.
5. Все работы должны производиться в соответствии с действующими правилами по технике безопасности СНиП III-4-80*.
6. Данный лист рассматривать совместно с планом фундаментов (см. архитектурно-строительную часть проекта).

Привязан:

Инв. № подл. | Подпись и дата | Взам. инв. №

АП. "БЕЛПРОЕКТ" г. Минск	Нач. отд. Сергеев		03.92
	Нач. сек Дабыдова		03.92
	Нач. гр. Бакланова		03.92

Схема производства земляных работ

89-0140.13.92 - ПР

Лист 8

400546-07 9

Альбом 7

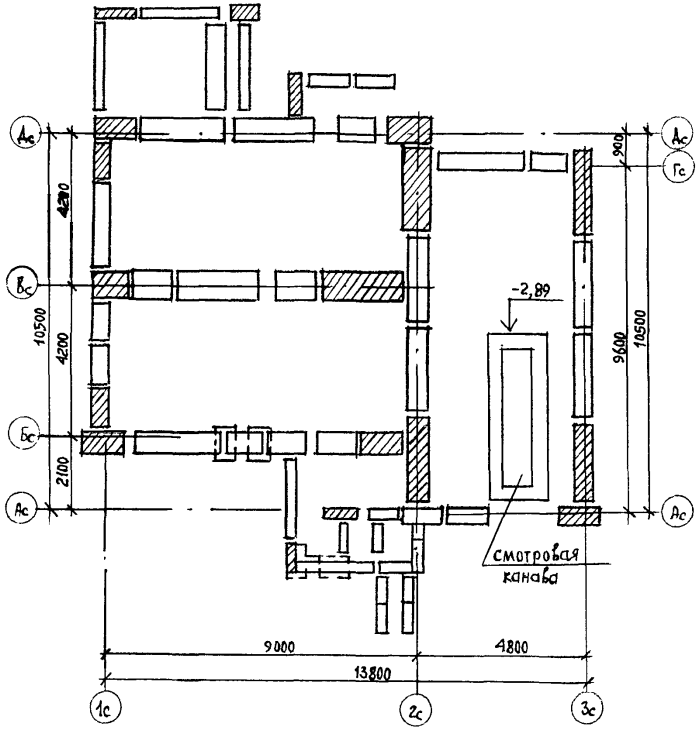

1. До начала работ по монтажу фундаментов должен быть освидетельствован и принят по акту котлован, выставлена по периметру котлована инвентарная обноска с выноской на нее базовых осей здания.
2. Монтаж фундаментов начинать с укладки маячных блоков с геодезической проверкой правильности их положения.
3. Штабеля фундаментных блоков располагают в зоне действия монтажного крана. Количество блоков и их расположение в штабеле должно обеспечивать работу крана на данной стоянке и соответствовать принятой последовательности монтажа фундаментов.

Условное обозначение:

— Маячные блоки

Инв. № подл. | Подпись и дата | Взам. инв. № | Н. контр. Давыдова

Привязан:

Инв. №

АП „БЕЛПРОЕКТ" г. Мцинск

Нач. отд.	Сергеев		03.92
Нач. сек.	Давыдова		03.92
Нач. гр.	Баклонова		03.92

Схема монтажного плана фундаментов

89-0140.13.92 – ПР

Лист 9

400546-07 10

Альбом 7

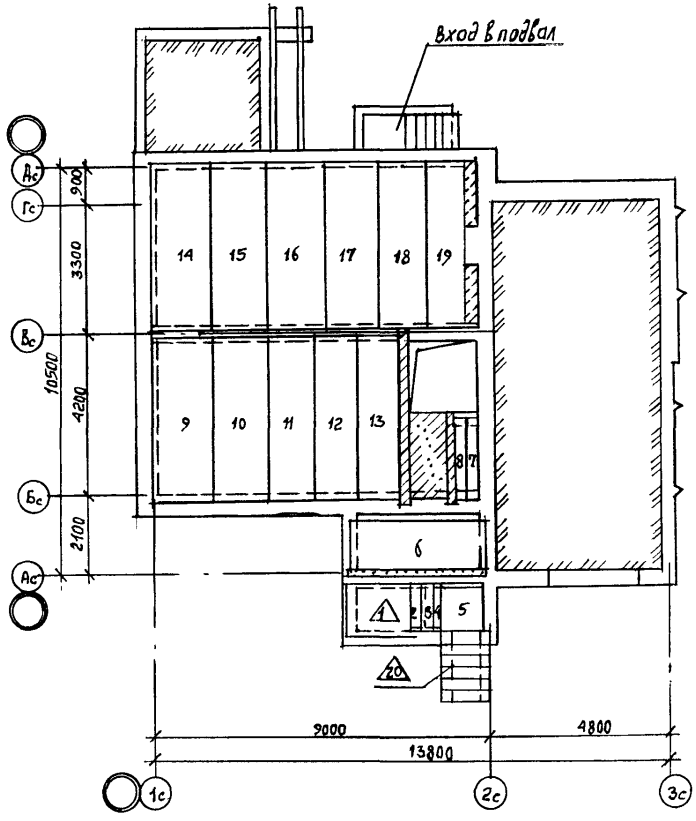

1. Панели перекрытия должны укладываться по маякам на слой цементного раствора, расстилаемого по верху блоков наружных и внутренних стен.
2. После окончания монтажа панелей перекрытия на захватке должны быть выполнены все постоянные связи, предусмотренные проектом, забетонированы монолитные участки, а торцы многопустотных плит заделаны раствором.
3. Перед монтажом перекрытия этаж следует загрузить пакетами деталей и изделий, необходимых для последующих строительных и сантехнических работ, равномерно по всему этажу, не допуская перегрузки на панели перекрытия.
4. Плиту перекрытия лоджии монтировать на инвентарные подмости, которые могут быть сняты только после анкеровки консольных перемычек (по проекту), выполнения наружных стен и монтажа плит покрытия.

Условные обозначения:

1 — Начальный и конечный номера монтируемых элементов на захватке

2 — Порядковый номер монтируемого элемента

— Монолитные участки перекрытия

Инв. № подл. | Подпись и дата | Взам. инв. № | Н. контр. | Давыдова | 03.92

Привязан:

Инв. №:

АН „БЕЛПРОЕКТ" г. Минск

Нач. от.	Сергеев		03.92
Нач. сек.	Давыдова		03.92
Нач. гр.	Баклакова		03.92

Схема монтажного плана перекрытия подвала.

89-0140.13.92 - ПР

Лист 10

400546-07 11

Альбом 7

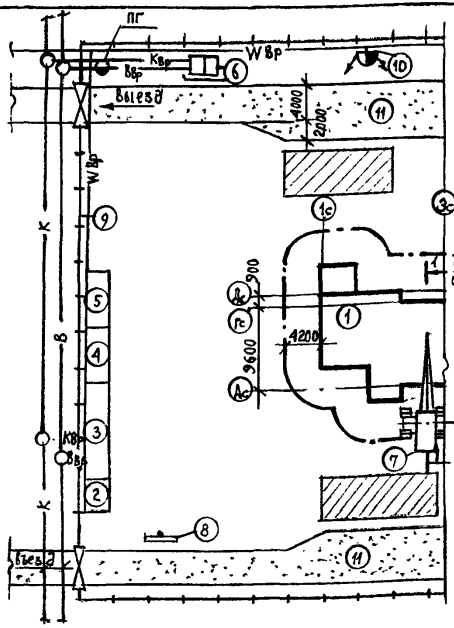

Разрез 1-1

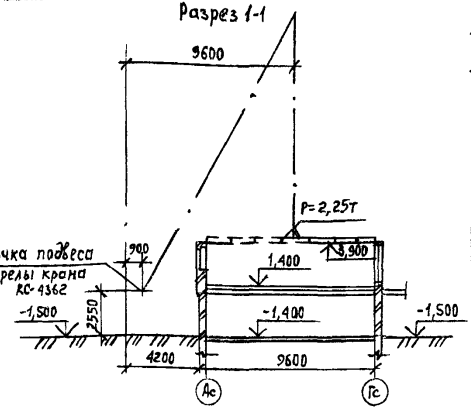

Техническая характеристика крана КС-4362

Длина стрелы, м	17,5
Грузоподъемность, т	1÷5,3
Вылет стрелы, м	4,8÷14,0
Высота подъема, м	11,4÷16,9

Экспликация

№№ по п	Наименование	К-во	Тип, марка
1	Проектируемое здание	1	—
2	Контора на 2 рабочих места	1	30-П-К1-9-(0)
3	Гардеробная	1	ПС-315(0)
4	Здание для кратковременного отдыха, обогрева, сушки одежды	1	4078-1(2)-(0)
5	Кладовая инструментально-раздаточная	1	Компл. 81808-(0)
6	Уборная на 4 очка	1	Т.П.154
7	Пневмоколесный кран	1	КС-4362
8	Щит с противопожарным оборудованием	1	—
9	Временное ограждение	по ППР	Щиты ЩО-2
10	Прожекторная мачта	1	ПЗС-45
11	Временная автодорога с разгрузочной площадкой	по ППР	—

Условные обозначения:

- Проектируемое здание
- Временная грунтовая автодорога
- Открытые площадки для складирования материалов
- Пожарный гидрант
- Временное ограждение
- Ворота во временном ограждении
- Прожекторная мачта
- Ось движения крана
- Ввр — Временный водопровод
- Квр — Временная канализация
- Wвр — Временная электросеть 0,4 кВ

Привязан:

Инв. №

АП „БЕЛПРОЕКТ" г. Минск	Нач. отд.	Сергеев	03.92
	Нач. сек.	Давыдова	03.92
	Нач. гр.	Бакланова	03.92

План монтажной площадки

89-0140.13.92 - ПР

Лист 11

400546-07 12

Альбом 7

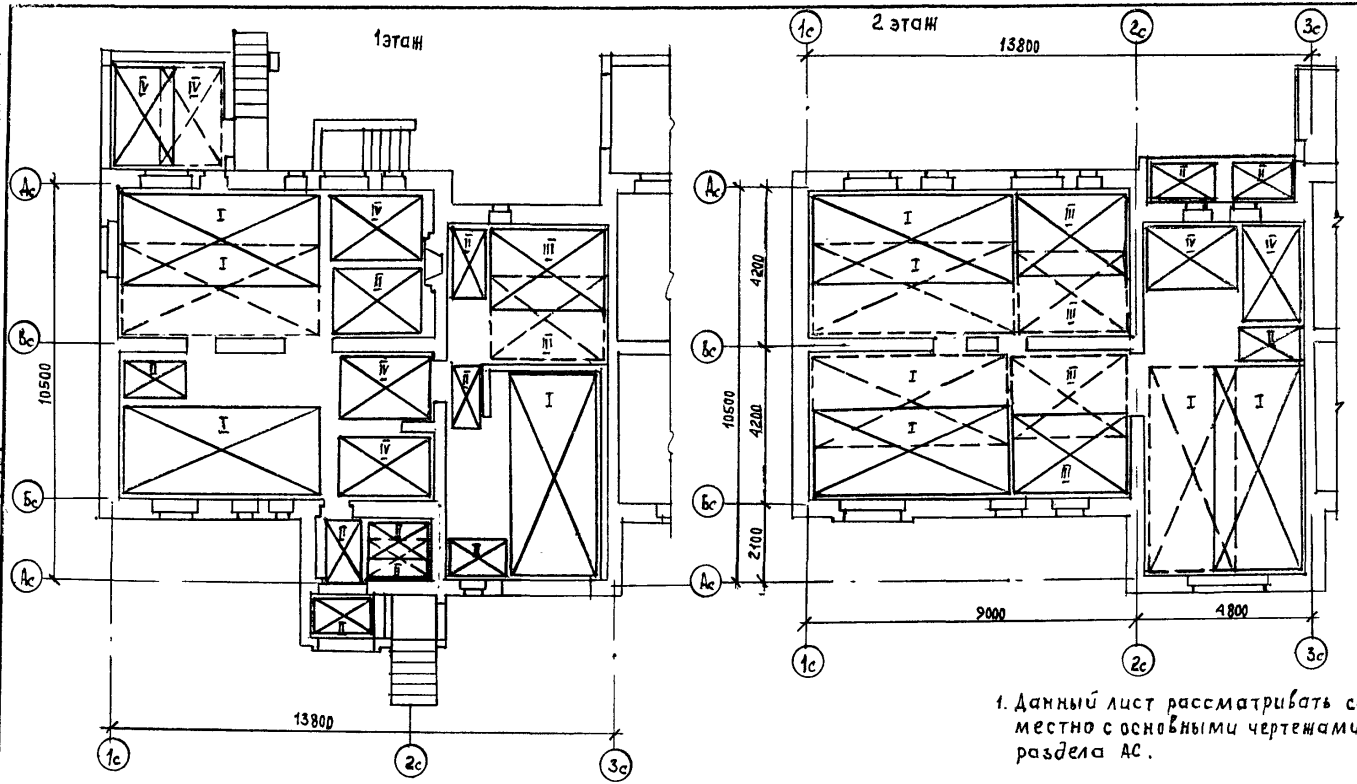

1. Данный лист рассматривать совместно с основными чертежами раздела АС.

Условные обозначения:

— Шарнирно-панельные подмости треста „Ленинградоргстрой" разм. 5,5×2,4 (м)

— Подмости ППЛК

— Пакетные подмости конструкции треста „Оргтехстрой" Главсредуралстроя, размером 3,16×2,16 (м)

— Площадка подмостей конструкции треста „Оргтехстрой" Главсредуралстроя, размером 2,5×1,6 м

Привязан:						
Инв. №						
Инв. № подл.	Подпись и дата	Взам. инв. №	Н. контр.	Давыдова		03.92

АП „БЕЛПРОЕКТ" г. Минск	Нач. отд.	Сергеев		03.92	Схема установки подмостей на 1 и 2 этажах.	89-0140.13.92 - ПР
	Нач. сек.	Давыдова		03.92		Лист 12
	Нач. гр.	Бакланова		03.92		

400546-07 13

Альбом 7

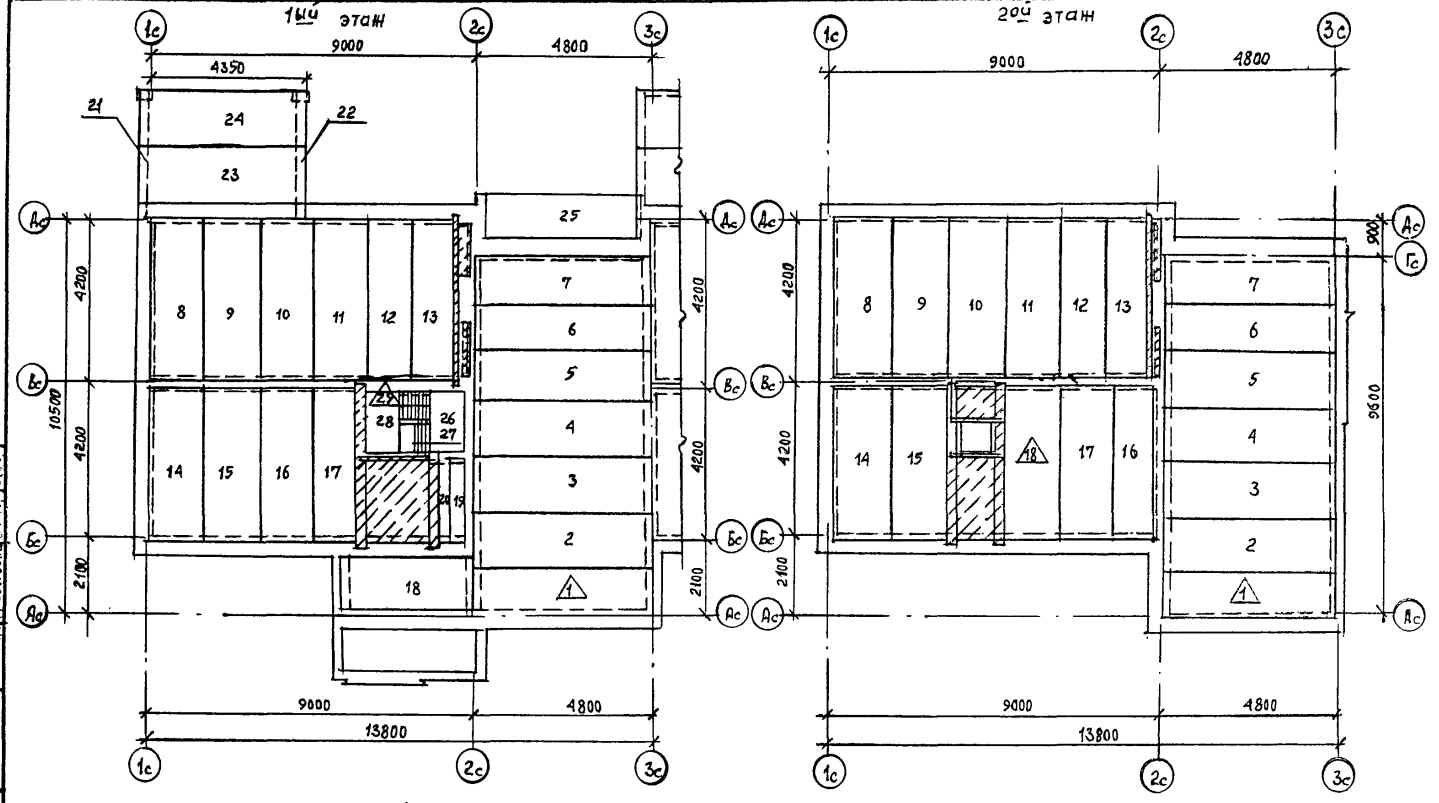

Условные обозначения:

1 — Начальный и конечный номера монтируемых элементов на захватке.

2 — Порядковый номер монтируемого элемента

1. Данный лист рассматривать совместно с соответствующим чертежом раздела АС
2. Основные примечания см. л. ПР-

Привязан:

Инв. № подл. | Подпись и дата | Взам. инв. № | Инв. № дубл. | Подпись и дата

АП „БЕЛПРОЕКТ" г. Минск	Нач. отд.	Сергеев		03.92	Схема монтажного плана перекрытия 1ого и 2ого этажей.
	Нач. сек.	Давыдова		03.92	
	Нач. гр.	Бакланова		03.92	

89-0140. 13.92 – ПР

Лист 13

400546-07 14

Альбом 7

№ п/п	Наименование	Марка	К-во	Назначение
1	Одноковшовый экскаватор	ЭО-3322Д	1	Земляные работы
2	Бульдозер	ДЗ-42	1	То же
3	Пневмоколесный кран	КС-4362	1	Монтаж конструкций
4	Самоходная вибротрамбовка	СВТ-3МП	4	Уплотнение грунта
5	Автосамосвал	ЗИЛ-ММЗ-4502	по ППР	Транспортирование материалов, полуфабрикатов
6	Автомашина бортовая	КАМАЗ-5320	"	Транспортирование кирпича и плит перекрытия
7	Полуприцеп-панелевоз	ПП-1307	"	Транспортирование гипсобетонных перегородок
8	Тягач	КАМАЗ-5410	"	Буксировка полуприцепа-панелевоза
9	Футляр-захват Б-8	ЦНИИОМТП 6.05-00.000	2	Разгрузка кирпича с автомашин и подача его на рабочее место
10	Подхват-футляр	ЦНИИОМТП 3340.03.000	2	Подъем двух поддонов кирпича
11	Вибратор глубинный	ИВ-66	2	Уплотнение бетонных смесей при укладке в небольшие массивы
12	Ящик для раствора	ЦНИИОМТП 3.241.42.000	4	Прием раствора на рабочем месте каменщика
13	Подкос с иглообразным болтом	Главприокскстрой тр.526.5М.01.00	по ППР ПС	Временное крепление гипсобетонных перегородок
14	Шарнирно-панельные подмости разм. 5,5×2,4м	Треста „Ленинградоргстрой"	"	Кирпичная кладка стен
15	Пакетные подмости размером 3,16×2,16м	Конструкции треста „Оргстрой" Главсредуралстрой	"	То же
16	Подмости, разм. 1,7×1,0м	ППЛК	"	"
17	Площадка подмостей	Конструкции треста „Оргстрой" Главсредуралстрой	"	"
18	Захват для лестничных маршей	ЦНИИОМТП 3.295.16.000	2	Подъем и установка лестничных маршей
19	Рейка-отвес	ЦНИИОМТП 3.295.03.000	2	Выверка вертикальности панелей перегородок
20	Теодолит	Т-5	1	Производство геодезических работ
21	Нивелир	Н-3	2	То же
22	Рейка геодезическая		2	Производство геодезических работ
23	Уровень строительный	ГОСТ 9416-83	2	Контроль качества кирпичной кладки
24	Дом строительный	ГОСТ 1405-83	2	Монтаж конструкций
25	Отвес строительный	ГОСТ 7948-80		То же
26	Молоток-кирочка	ГОСТ 11042-83	16	"
27	Сварочный трансформатор	ТС-500	2	Электромонтажные работы
28	Шаблон раздвижной для разметки проемов	ЦНИИОМТП 2.293.14.000 2.293.03.000	2	Разметка и измерение проемов, лестничных клеток, лифтов и др.
29	Полуприцеп-плитовоз	ПЛ 22-12	по ППР	Транспортирование плит перекрытий и покрытий
30	Шкаф для бригады каменщиков	ЦНИИОМТП 3.293.08.000	2	Хранение инструмента и приспособлений каменщиков
31	Светильники	Оргстрой	2	Освещение рабочих мест
32	Строп четырехветвевой	ЦНИИОМТП 3484.50	2	Монтаж конструкций
	грузоподъемностью 6,3т			

Привязан:

Инв. № подл. | Подпись и дата | Взам. инв. №

АП „БЕЛПРОЕКТ" г. Минск

Нач. отд.	Сергеев	03.92	Ведомость потребности основных машин, оборудования, приспособлений и инструментов
Нач. сек.	Давыдова	03.92	
Нач. гр.	Бакланова	03.92	

89-0140.13.92 - ПР

Лист 14

ЦОД 546-07 (15)

gost.e-ecolog.ru