Альбом 1

КИРПИЧНЫЕ ЖИЛЫЕ ДОМА ДЛЯ СТРОИТЕЛЬСТВА

СЕРИЯ 89
ТИПОВОЙ ПРОЕКТ 89-0140.13.92

2-ЭТАЖНЫЙ ОДНОКВАРТИРНЫЙ 6-КОМНАТНЫЙ БЛОКИРОВАННЫЙ ДОМ

АЛЬБОМ 1

Ц00546-01

gost.e-ecolog.ru

Альбом 4

КИРПИЧНЫЕ ЖИЛЫЕ ДОМА ДЛЯ СТРОИТЕЛЬСТВА

СЕРИЯ 89

ТИПОВОЙ ПРОЕКТ 89-0140.13.92

2-ЭТАЖНЫЙ ОДНОКВАРТИРНЫЙ 6-КОМНАТНЫЙ БЛОКИРОВАННЫЙ ДОМ

АЛЬБОМ 1

АС.0-1	ОБЩИЕ АРХИТЕКТУРНО-СТРОИТЕЛЬНЫЕ РЕШЕНИЯ	стр. 1÷19
АС.01-1	АРХИТЕКТУРНО-СТРОИТЕЛЬНЫЕ РЕШЕНИЯ НИЖЕ ОТМ. 0.000	стр. 20÷35
АС.1-1	АРХИТЕКТУРНО-СТРОИТЕЛЬНЫЕ РЕШЕНИЯ ВЫШЕ ОТМ. 0.000	стр. 36÷77
ЭБ	ЭЛЕМЕНТЫ БЛОКИРОВКИ	стр. 78÷93

СОСТАВ ПРОЕКТА

АЛЬБОМ 1	АС.0-1	ОБЩИЕ АРХИТЕКТУРНО СТРОИТЕЛЬНЫЕ РЕШЕНИЯ
	АС.01-1	АРХИТЕКТУРНО-СТРОИТЕЛЬНЫЕ РЕШЕНИЯ НИЖЕ ОТМ. 0.000
	АС.1-1	АРХИТЕКТУРНО-СТРОИТЕЛЬНЫЕ РЕШЕНИЯ ВЫШЕ ОТМ. 0.000
	ЭБ	ЭЛЕМЕНТЫ БЛОКИРОВКИ
АЛЬБОМ 2	ОВ.01-1	ОТОПЛЕНИЕ И ВЕНТИЛЯЦИЯ НИЖЕ ОТМ. 0.000
	ОВ.1-1	ОТОПЛЕНИЕ И ВЕНТИЛЯЦИЯ ВЫШЕ ОТМ. 0.000
	ВК	ВОДОПРОВОД И КАНАЛИЗАЦИЯ
АЛЬБОМ 3	ГСВ.1-1 ГСВ.1-2	ГАЗООБОРУДОВАНИЕ
	Э	ЭЛЕКТРООБОРУДОВАНИЕ
	СС	ВНУТРЕННИЕ СЕТИ СВЯЗИ
АЛЬБОМ 4	СМ	СМЕТНАЯ ДОКУМЕНТАЦИЯ КНИГА 1 КНИГА 2
АЛЬБОМ 5	ВМ	ВЕДОМОСТИ ПОТРЕБНОСТИ В МАТЕРИАЛАХ
АЛЬБОМ 6	89 КЖИ	ЖЕЛЕЗОБЕТОННЫЕ ИЗДЕЛИЯ
	89 КМИ	МЕТАЛЛИЧЕСКИЕ ИЗДЕЛИЯ
	89 КДИ	ДЕРЕВЯННЫЕ ИЗДЕЛИЯ
АЛЬБОМ 7	ПР	ОСНОВНЫЕ ПОЛОЖЕНИЯ ПО ПРОИЗВОДСТВУ СТРОИТЕЛЬНО-МОНТАЖНЫХ РАБОТ

УТВЕРЖДЕН ИН-ТОМ „МИНСКТИППРОЕКТ" ПРИКАЗ N 24 ОТ 30.06.92 г.

ВВЕДЕН В ДЕЙСТВИЕ АП " БЕЛПРОЕКТ " ПРИКАЗ N 107 ОТ 02.07.92 г.

РАЗРАБОТАН АП " БЕЛПРОЕКТ "

ГЛАВНЫЙ ИНЖЕНЕР ИНСТИТУТА ВИГДОРЧИК Р.И.

ГЛАВНЫЙ КОНСТРУКТОР ПРОЕКТА КОЛЕДА Я.Е.

ПРИВЯЗАН:

Инв.№ подл. | Подпись и дата | Взам.инв.№

Альбом 1

Ведомость рабочих чертежей АС.01

Лист	Наименование	Стр.	Примечание
	Титульный лист	1	
1	Общие данные (начало)	2	
2-5	Общие данные (продолжение)	3-6	
6	Общие данные (окончание)	7	
7	Планы на отм. 0.000; -1.400; 1.400; 2.800. Фрагмент плана на отм -1.400 с мастерской (вариант)	8	
8	Интерьер общей комнаты	9	
9	Интерьер рабочего кабинета	10	
10	Фасады между осями 1с-3с, 3с-1с вариант 1	11	
11	Фасады между осями Дс-Бс, Ас-Ас вариант 1	12	
12	Фасад между осями 3с-1с. Вариант с мастерской. Ведомость отделки фасадов	13	
13	Фасады между осями 1с-3с, 3с-1с вариант 2	14	
14	Фасады между осями Дс-Бс. Ас-Ас вариант 2	15	
15	Фрагмент фасада 1	16	
16	Фрагменты фасадов 2,3	17	
17	Фрагмент фасада 4 Виды 3-3, 4-4	18	
18	Фрагменты фасадов 5,6	19	

Ведомость ссылочных и прилагаемых документов

2

Обозначение	Наименование	Примечание
	Ссылочные документы	
ГОСТ 6629-88	Двери внутренние деревянные для жилых и общественных зданий	
ГОСТ 24698-81	Двери наружные деревянные для жилых и общественных зданий	
Серия Б1.036.5-6.90	Окна и балконные двери деревянные для жилых и общественных зданий	
Серия Б1.036.5-10 вып.1	Окна и балконные двери деревянные спаренной конструкции	
Серия 1.172.5-6	Элементы и детали встроенных шкафов и антресолей для жилых зданий	
ГОСТ 8242-88	Детали профильные из древесины и древесных материалов для стр-ва	
	Прилагаемые документы	
Альбом 4 СМ	Сметная документация. Книги 1,2	
Альбом 5 ВМ	Ведомость потребности в материалах	
Альбом 6 89 КЖИ	Железобетонные изделия	
89 КМИ	Металлические изделия	
89 КДИ	Деревянные изделия	
Альбом 7 ПР	Основные положения по производству строительно-монтажных работ	

Согласовано:
Гл. спец. по орг. — Конотопкевич — 03.92
Гл. технолог — Белоусова — 03.92
Гл. конструктор — Керосинчик — 03.92
Гл. спец. по отражению — Петрова — 03.92
Гл. спец. по конструкциям — Телеш — 03.92

Согласовано:
Гл. спец. по орг. — Конотопкевич — 03.92
Гл. технолог — Белоусова — 03.92
Гл. конструктор — Керосинчик — 03.92

Инв. № подл. | Подпись и дата | Взам. инв. №

Подтверждаю соответствие привязанного типового проекта действующим нормам и правилам

Главный архитектор проекта
Главный инженер проекта

Соответствие проекта действующим нормам и правилам удостоверяю

Главный архитектор проекта Г. Голубева
Главный инженер проекта Я. Коледа

Привязан:

Инв. №

89-0140.13.92-АС.0-1

Зам. гл. ин	Потерщук		03.92
Нач. АКМ	Ковалло		03.92
Гл. арх.	Федиенко		03.92
Гл. конст.	Кириенко		03.92
ГИП	Голубева		03.92
ГКП	Коледа		03.92
Нач. гр.	Повалий		03.92
Н. контр.	Голубева		03.92

2-этажный одноквартирный 6 комнатный блокированный дом

Стадия	Лист	Листов
Р	1	94

Общие данные (начало)

А.П. „Белгипроект" г. Минск

Ц00546-01 3

Альбом 1

2-ЭТАЖНЫЙ ОДНОКВАРТИРНЫЙ 6-КОМНАТНЫЙ БЛОКИРОВАННЫЙ ДОМ

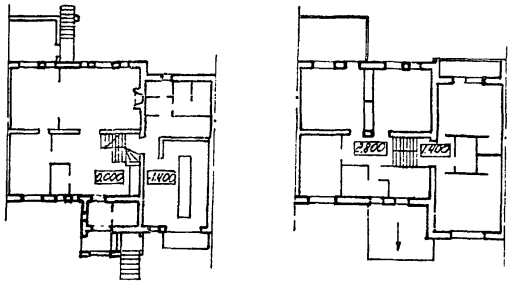

Типовой проект разработан А.П. „Белгипроект"
220746 Минск-4 проспект Машерова 23

Утвержден ин-том Минсктилпроект Приказ N°24 от 30.06 1992г.

введен в действие А.П. „Белгипроект" Приказ N°107. от 02.07. 1992г.

Авторский коллектив

Архитекторы: Повалий Ю.А., Голубева Г.Г., Заболотная Г.И.

Инженеры: Коледа Я.Е.

Инженеры спецработ: Аксельрод, Коршун З.С., Рабцевич Л.А.

В разработке проекта принимали участие: Марковичь В. Нановская Т., Бигун А., Паперно И.И., Львович М. Потвина Р.

Общая характеристика проекта

Область применения: IIв климатический подрайон с обычными геологическими условиями (республика Беларусь)

Расчетная температура наружного воздуха -22°-26°С

Вес снегового покрова 100 кгс/м²

Скоростной напор ветра 27кгс/м²

Класс ответственности III

Степень огнестойкости II

Ориентация - широтная

Характеристика площадки строительства

Расчетная температура наружного воздуха

Вес снегового покрова

Характеристика грунтов и ссылка на организацию, проводившую инженерно-геологические изыскания.

Ведомость комплектов рабочих чертежей марки АС Альбом 1

Обозначение	Наименование	Страницы
АС.0-1	Общие архитектурно-строительные решения	1÷19
АС.01-1	Архитектурно-строительные решения ниже отм. 0.000	20÷34
АС.1-1	Архитектурно-строительные решения выше отм. 0.000	35÷76
ЭБ	Элементы блокировки	77÷92

Привязан:

Инв. N подл. | Подпись и дата | Взам. инв. N | Инв. N дубл. | Взам. инв. N | Подпись и дата

Инв. N	А.П. „Белгипроект" г. Минск	Нач. АКМ Ковадло	03.92	Общие данные (продолжение)	89-0140.13.92-АС.0-1
		Гл. арх. Федиенко	03.92		Лист 2
		Гл. конст. Кириенко	03.92		

400546-01 4

Альбом 1

Ведомость основных комплектов рабочих чертежей

Обозначение	Наименование	Примечание
Альбом 1 АС.0-1	Общие архитектурно-строительные решения	
АС.01-1	Архитектурно-строительные решения ниже отм. 0.000	
АС.1-1	Архитектурно-строительные решения выше отм. 0.000	
ЭБ	Элементы блокировки	
Альбом 2 ОВ.01-1	Отопление и вентиляция ниже отм. 0.000	
ОВ.1-1	Отопление и вентиляция	
	выше отм. 0.000	
ВК	Водопровод и канализация	
Альбом 3 ГСВ.1-1	Газооборудование	
Э	Электрооборудование	
СС	Внутренние сети связи	

Строительные конструкции и отделка (начало)

Наименование	№ вар.	Характеристика	Принят вариант
Фундаменты	1	Ленточные из сборных железобетонных плит и бетонных блоков ГОСТ 13579-78	
Наружные и внутренние стены ниже отм. 0.000	1	Бетонные блоки ГОСТ 13580-85	
Наружные стены* выше отм. 0.000 см. совместно таблицу вариантов наружных и внутренних стен АС1-1 и графу настоящей таблицы „Наружная отделка стен"	1	Кирпич керамический эффективный h=88мм рядовой и лицевой (наружный слой) ГОСТ 530-80, ГОСТ 7484-78	
	2	Камни керамические эффективные h=138мм рядовые и лицевые (наружный слой) ГОСТ 530-80 ГОСТ 7484-78	
	3	Камни силикатные h=138мм рядовые и лицевые (наружный слой) ГОСТ 379-79	
Внутренние стены выше отм. 0.000	1	Кирпич керамический эффективный h=88мм	
	2	Камни керамические эффективные h=138мм	
	3	Камни силикатные пустотелые h=138мм	
Перекрытия	1	Железобетонные панели с круглыми пустотами Серия 1.141-1 вып. 60, 63, 64	
Кровля	1	Стропильная, покрытие из асбестоцементных листов ГОСТ 16238-77*	
Внутрикв. лестница	1	Деревянные марши, площадки	
Перегородки	1	Кирпичные, гипсовые плиты ТУ 21 БССР 323-89	
Ограждение лоджии и террасы		Деревянные по металлическому каркасу	
Оконные блоки и балконные двери	1	С раздельным переплетами Б1.036.5-6.90	
	2	Спаренной конструкции Б1.036.5-10	
Двери	1	Щитовые (глухие), обвязочные (остекленные)	

* Общие указания о применении вариантов наружных стен для строительства с 1 января 1994 в соответствии с постановлением №5 Госстроя Республики Беларусь от 7.04.92г см. раздел АС.1-1 л.6.

ГКП	Коледа		03.92
Нач.гр.	Поваляй		03.92
Н.конт.	Голубева		03.92

Взам. инв. №

Подпись и дата

Инв. № подл.

Привязан:

Инв. №

АП „БЕЛПРОЕКТ" г. Минск

Нач.АКМ	Ковалло		03.92
Гл.арх.	Федченко		03.92
Гл.конс	Кириенко		03.92

Общие данные (продолжение)

89-0140.13.92- АС.0-1

Лист 3

Ц00546-01 5

Альбом 1

Строительные конструкции и отделка (окончание)

Наименование		N вар.	Характеристика	Принят вариант
Полы	в жилых помещениях, передней, коридорах	1	Доски паркетные ГОСТ 862.3-86	
		2	Линолеум ГОСТ 18108-80	
		3	Доски для покрытия полов ГОСТ 8242-88	
	в кухне	1	Линолеум ГОСТ 18108-80	
		2	Доски для покрытия полов ГОСТ 8242-88	
	в санузлах		Керамическая плитка ГОСТ 6787-89	
Наружная отделка стен (номера вариантов отделки соответствуют номерам вариантов наружных стен)		1	Лицевой керамический эффективный кирпич h=88 мм (ГОСТ 7484-78) расшивка швов	
		2	Лицевой керамический камень h=138 мм (ГОСТ 7484-78) Расшивка швов	
		3	Лицевой силикатный камень h=138 мм (ГОСТ 379-79) Расшивка швов	
Отделка отдельных частей стен декоративных элементов		1(1,2,3)	Лицевой кирпич. Расшивка швов.	
		2	Декоративная штукатурка	
Внутренняя отделка стен		1	Оклейка обоями	
		2	Клеевая покраска по шпаклевке, штукатурка с последующей шпаклевкой и окраской клеевыми и масляными составами	
Отделка деревянных поверх.	Окна, двери	1	Масляная окраска (группа 1 ГОСТ 9825-73)	
	Полы	1	Паркет покрыть лаком	
		2	Доски - масляная окраска	
	Ограждение лоджии, террасы, обшивка веранды, свес кровли		Непрозрачная отделка деревянных изделий: Покрытие водостойким лаком или специальными составами типа „пинотекс" (Лакокрасочные материалы группы 1 ГОСТ 9825-73)	

Инженерное оборудование

Наименование		N вар.	Характеристика
Отопление		1	Водяное с чугунными радиаторами и кранами двойной регулировки для расчетных температур - 22°,-26°С (основное решение)
		2	Водяное с автономным источником тепла на газовом топливе с чугунными радиаторами для расчетных температур -22°-26°С (основное решение)
Вентиляция		1	Естественная
Водопровод	Холодный	1	Хозяйственно-питьевой от внешней сети
	Горячий	1	Централизованный от внешнего источника теплоснабжения
		2	Система горячего водоснабжения с газовым водоподогревателем
Канализация		1	В городскую сеть
Водосток		1	Наружный организованный с отводными трубами
Газопровод		1	От внешней сети
Электрооборудование		1	Электроосвещение от сети 380/220
Устройства связи		1	Радиотрансляционная сеть, телефон, индивидуальная телеантенна

ГАП	Голубева		03.92
ГКП	Коледа		03.92
Нач. гр.	Поволуцкий		03.92
Н. контр.	Голубева		03.92

Взам. инв. №

Подпись и дата

Инв. № подл.

Привязан:

Инв. №

АП „БЕЛПРОЕКТ" г. Минск

Нач. АКН	Ковадло		03.92
Гл. арх.	Федченко		03.92
Гл. констр.	Кириенко		03.92

Общие данные (продолжение)

89-0140.13.92 — АС. О-1

Лист 4

Ц00546-01 6

Альбом 1

Эксплуатационные показатели.

Наименование показателей.		Ед. изм.	
Расчетный расход тепла на отопление при температуре наружного воздуха.	-22°С	ккал/ч / кВт	17500 / 20,310
	-26°С	"	19550 / 22,730
Удельный расход тепла на отопление на 1м² общей площади отаплив. помещен.	-22°С	"	0.09 / 0.107
	-26°С	"	0.102 / 0.119
Расход тепла на горячее водоснабжение		"	30630 / 35,620
Расход воды	холодной	л/сек	0.29
	горячей		0.36
Потребный напор воды у основания стояков	холодной	м.вод.ст	12
	горячей		13
Расход газа		м³/час	5,89
Расчетная нагрузка на электровводе		кВт.	14
Количество радиотрансляционных точек		шт.	3

Технико-экономические показатели (начало)

Наименование показателей		Ед.изм.	Кол-во
Площадь	Застройки	м²	162.42
	Жилая	"	93.48
	Квартиры (без учета летних и дополнительных помещений)	"	164.10
	Жилого здания	"	276.28
	Общая квартиры (с учетом летн. помещ.)	"	180.45
	Общая дома	"	243.53
	в том числе: сауна	"	19.95
	гараж	"	21.87
	подвальные кладовые	"	22.47
	холодная кладовая, тамбур, коридор	"	5.79
	Летних помещений	"	28.85

Технико-экономические показатели (окончание)

Наименование показателей		Ед. изм.	К-во
Строительн. объем	Общий	м³	1050,88
	в том числе: подземный	"	204.62
Освещенность			5.63
Коэффициенты	K_1 жилая площадь / общая площадь дома		0.38
	K_2 строительный объем / общая площадь дома		4.31
Сметная стоимость	Общая	тыс.руб	80,05
	Строительно-монтажных работ	"	78.72
	1м³ здания	руб.	76.17
	1м² жилой площади	"	856.33
	1м² общей пл. квартиры (с учетом летн.пом.)	"	443.61
	1м² общей площади дома	"	328.71
Трудоемкость	возведения здания	чел.дн.	729
	возведения 1м³ здания	"	0,10
Расход материалов	Известь	т.	8.03
	Цемент	"	54.20
	Сталь в натуральном исчислении	"	3.79
	Сталь приведенная к классу А-I	"	4,47
	Бетон и железобетон	м³	150,28
	в том числе; монолитный тяжелый	"	32.62
	монолитный легкий	"	15.66
	сборн. тяжелый	"	102.00
	Лесоматериалы	"	28.99
	Кирпич	тыс.шт	72.22

Привязан:

Инв. N подл. | Подпись и дата | Взам.инв.N | Гкп | Нач.гр. | Н.контр. | Коледа | Поваляй | Голубева | 03.92 | 03.92 | 03.92

Инв. N

АП „БЕЛПРОЕКТ" г. Минск	Нач. АКМ	Ковадло	03.92
	Гл.арх.	Федченко	03.92
	Гл.конст.	Куриенко	03.92

Общие данные (продолжение)

89-0140.13.92-АС.О-1

Лист 5

400546-01 7

Пояснительная записка

Проектно-сметная документация 2х этажного одноквартирного 6-комнатного блокированного дома разработана на основании договора на проектирование между „Минсктиппроектом" и АП „Белпроект" N 131.90 от 26 июня 1991 г. и в соответствии с заданием на разработку, утвержденным Госстроем БССР 25 октября 1990 г. и дополнением к заданию, утвержденным Минсктиппроектом.

Основной целью данной работы является создание новых, более совершенных планировочных решений жилых домов, обеспечивающих повышенный комфорт проживания.

Составляющими повышенного комфорта являются следующие решения, принятые в проекте:

- в доме запроектирована сауна с помещением для отдыха;
- встроенный гараж со смотровой ямой;
- помещение мастерской для занятий индивидуальной трудовой деятельностью (вариант);
- подвал с хозяйственными кладовыми для хранения овощей, фруктов;
- холодная кладовая при входе в дом;
- дополнительные туалеты при спальнях и в передней;
- в общей комнате - гостиной, площадью 21 м² запроектирован камин;
- гостиная через остекленную четырехстворчатую дверь соединяется со столовой площадью 12,5 м².
- столовая, непосредственно связана с кухней и верандой с выходом на приусадебный участок;
- в светлой передней (холле) предусмотрены шкафы для верхней одежды;
- из холла можно подняться по открытой деревянной лестнице на промежуточную площадку, где размещаются спальни, и на второй этаж, а также спуститься в сауну, гараж и подвал.
- при спальнях предусмотрены гардеробные и туалет;
- на втором этаже запроектированы три жилые комнаты - две спальни и кабинет или же три спальни с межкомнатными шкафами для одежды и белья;
- здесь же размещена светлая ванная и рядом с ней комната для хозяйственных работ: шитья, глажения и т.д.;
- на втором этаже имеются летние помещения - балконы;
- кроме основного планировочного решения дома - с сауной, разработан вариант с мастерской, с выходом из нее на приусадебный участок.

Дом оснащен следующими видами инженерного оборудования: холодное и горячее водоснабжение, канализация, центральное отопление (вариант с автономным источником тепла на газовом топливе), вентиляция, газофикация, электрооборудование, радиофикация, телефонизация, телевидение.

Мероприятия по пожароопасности.

Эвакуационные мероприятия предусмотрены в соответствии со СНиП 2.08.01-89 и 2.01.02-85.

Двери наружные, ведущие в дом, служебные - в подвал, гараж, сауну, на чердак имеют упругие уплотняющие прокладки в притворах.

Предусмотрены трудновозгораемые двери в подвал, гараж.

Инв. № подл.	Подпись и дата	Взам. инв. №	ГКП	Коледа		03.92
			Н. контр.	Голубева		03.92

Привязан:

Инв. №

А.П. „Белпроект"	Нач. АКМ	Ковадло		03.92	Общие данные (окончание)	89-0140.13.92-АС.0-1	Лист 6
	Гл. арх. м	Федченко		03.92			
	Гл. инж. м	Кириенко		03.92			

400546-01 8

Альбом 1

План на отм. 0.000 и -1.400

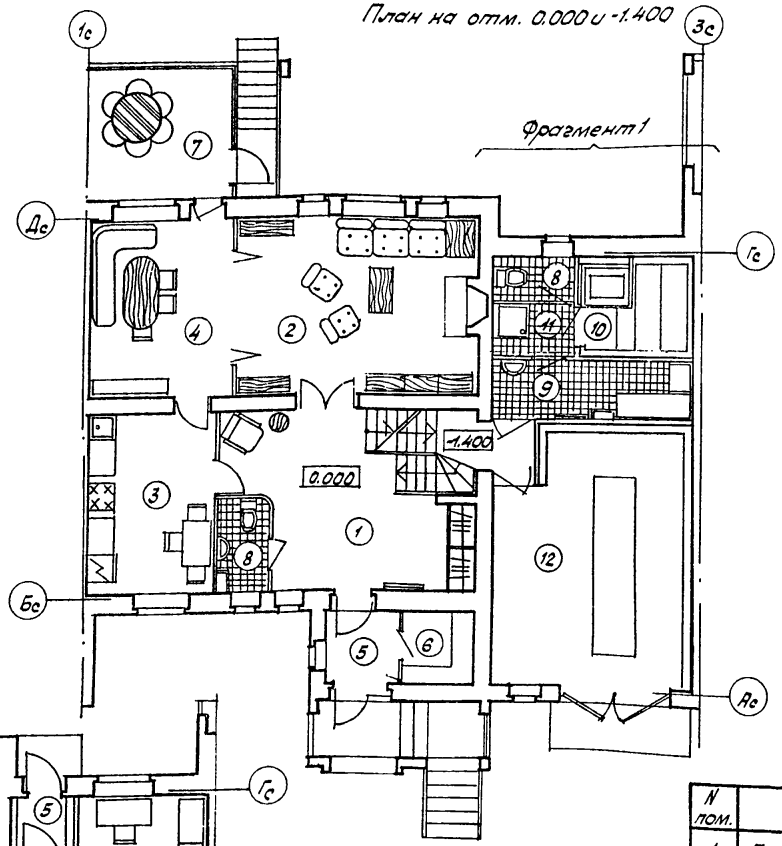

План на отм. 2.800 и 1.400

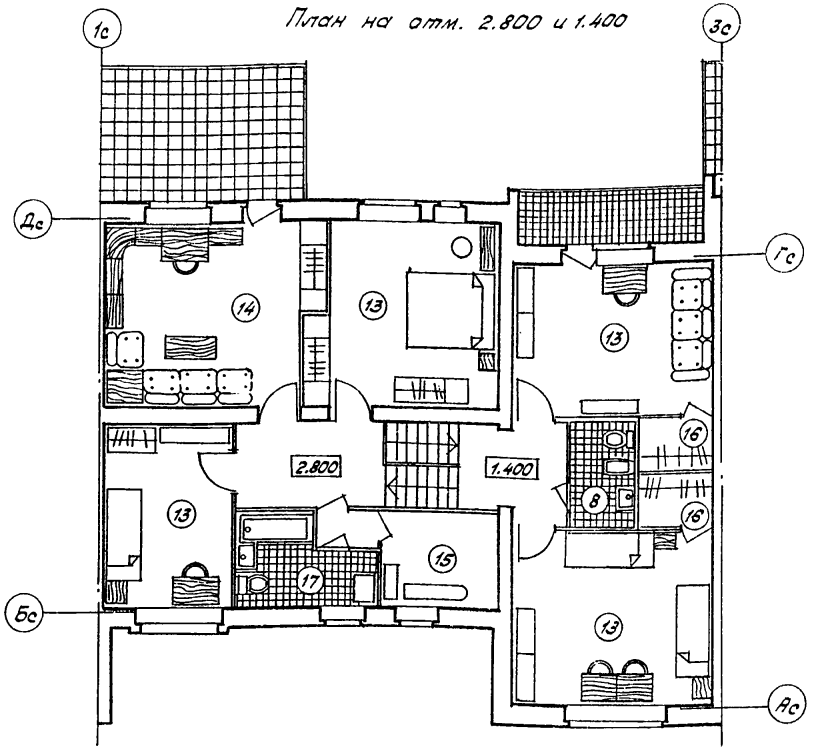

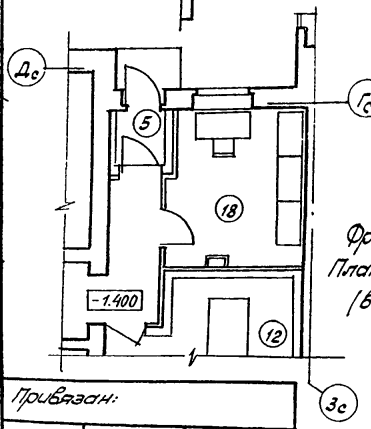

Фрагмент 1.
План на отм. -1.400 с мастерской (вариант)

Экспликация помещений.

N пом.	Наименование	Площадь, м²	N пом.	Наименование	Площадь, м²
1	Передняя	14.84	10	Сауна	4.15
2	Общая комната	21.17	11	Душевая	1.97
3	Кухня	11.02	12	Гараж	21.87
4	Столовая	12.47	13	Спальня	11.02; 14.28; 16.03; 14.78
5	Тамбур	2,26; 1.13	14	Кабинет	16.70
6	Холодная кладовая	2.47	15	Комната для хозяйств. работ	4.79
7	Веранда	8.46	16	Гардеробная	1.82
8	Туалет	2,00; 1.48; 3.11	17	Совмещенный санузел	5.03
9	Помещение для отдыха	5.35	18	Мастерская (вариант)	10.48

Привязан:

Инв. N

Инв. N подл.	Подпись и дата	Взам. инв. N

Гап	Голубева			03.92
Гкп	Коледа			03.92
Вед. арх.	Заболотная			03.92
Н. контр.	Голубева			03.92

АП „БЕЛПРОЕКТ" г. Минск

Нач. АКМ	Ковадло		03.92
Гл. арх.	Федченко		03.92
Гл. конст.	Куриенко		03.92

Планы на отм. 0.000; -1.400; 1.400; 2.800. Фрагмент плана на отм. -1.400 с мастерской (вариант.)

89-0140.13.92-АС.0-1

Лист 7

Ц00546-01 9

Альбом 1

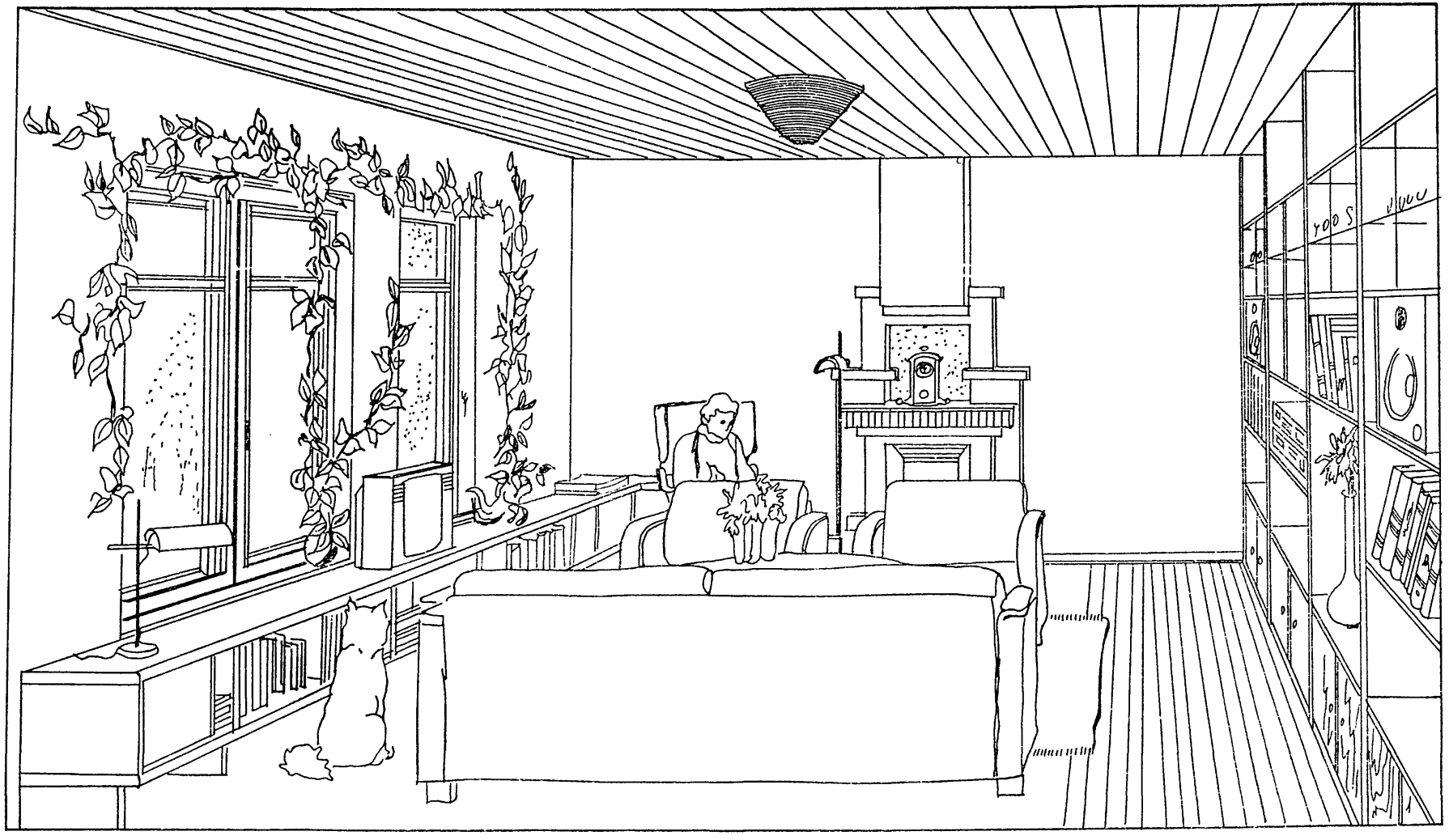

Гап	Голубева		03.92
Гкп	Коледа		03.92
Нач.гр.	Повалий		03.92
Н.контр.	Голубева		03.92

Инв.N подл. | Подпись и дата | Взам.инв.N

Привязан:

Инв.N

АП „БЕЛПРОЕКТ" г. Минск	Нач.АКМ	Ковадло	03.92
	Гл.арх.	Федченко	03.92
	Гл.конст	Кириенко	03.92

Интерьер общей комнаты

89-0140.13.92-АС.О-1

Лист 8

Ц00546-01 10

Альбом 1

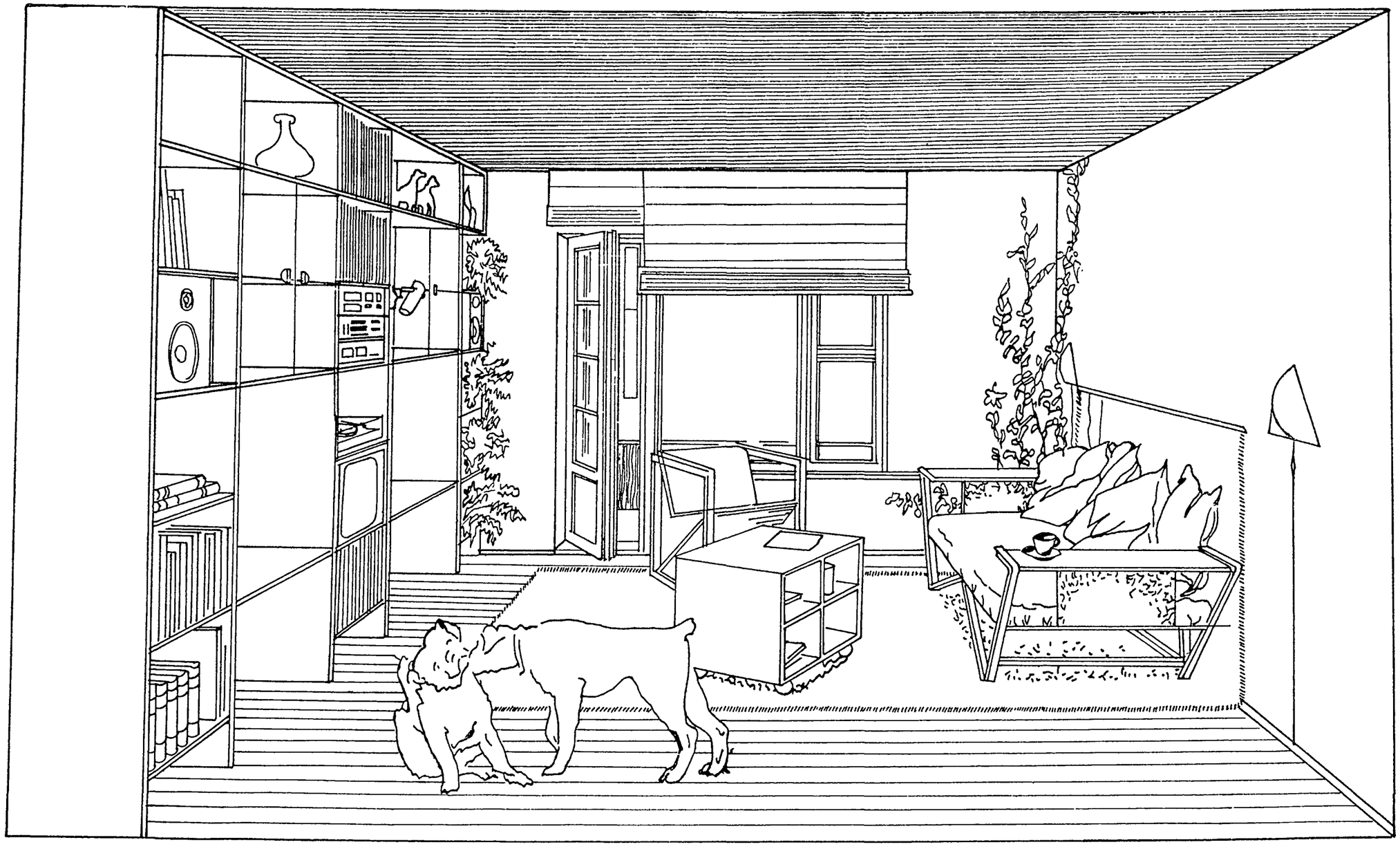

ГАП	Голубева		03.92
ГКП	Коледа		03.92
Нач. гр.	Повалий		03.92
Н.контр.	Голубева		03.92

Взам. инв. N

Подпись и дата

Инв. № подл.

Привязан:

Инв. №

А.П. „Белпроект" г. Минск	Нач. АКМ	Ковадло	03.92
	Гл. арх.	Федченко	03.92
	Гл. конст.	Кириенко	03.92

Интерьер рабочего кабинета

89-0140.13.92 – АС.О-1

Лист 9

Ц00546-01 11

Альбом 1

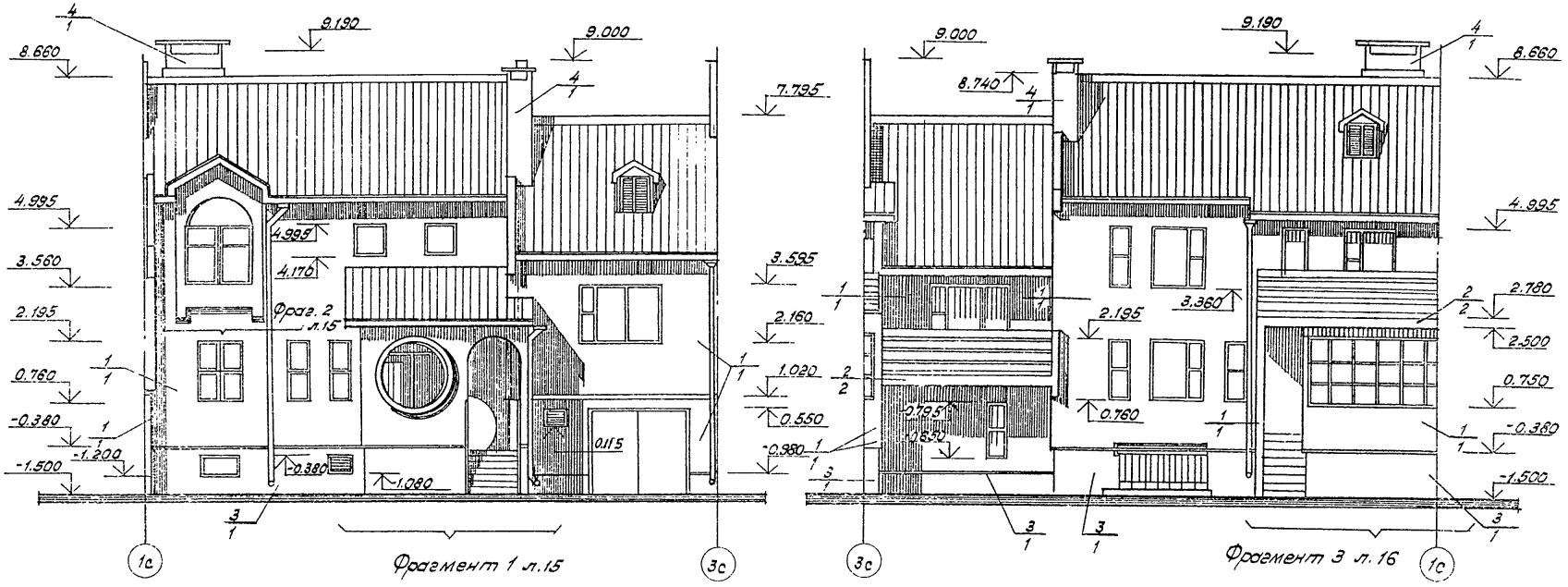

Ведомость отделки фасадов см. л. 12.

Гап	Голубева		03.92
Гкп	Коледа		03.92
Вед.арх.	Заболотная		03.92
Н.контр.	Голубева		03.92

Инв.N подл. | Подпись и дата | Взам. инв.N

Привязан:

Инв.N

АП „БЕЛПРОЕКТ" г. Минск	Нач.АКМ.	Ковадло	03.92
	Гл.арх.	Федченко	03.92
	Гл.конст.	Кириенко	03.92

Фасады между осями 1с-3с, 3с-1с. Вариант 1.

89-0140.13.92-АС.О-1

Лист 10

Ц00546-01 12

Альбом 1

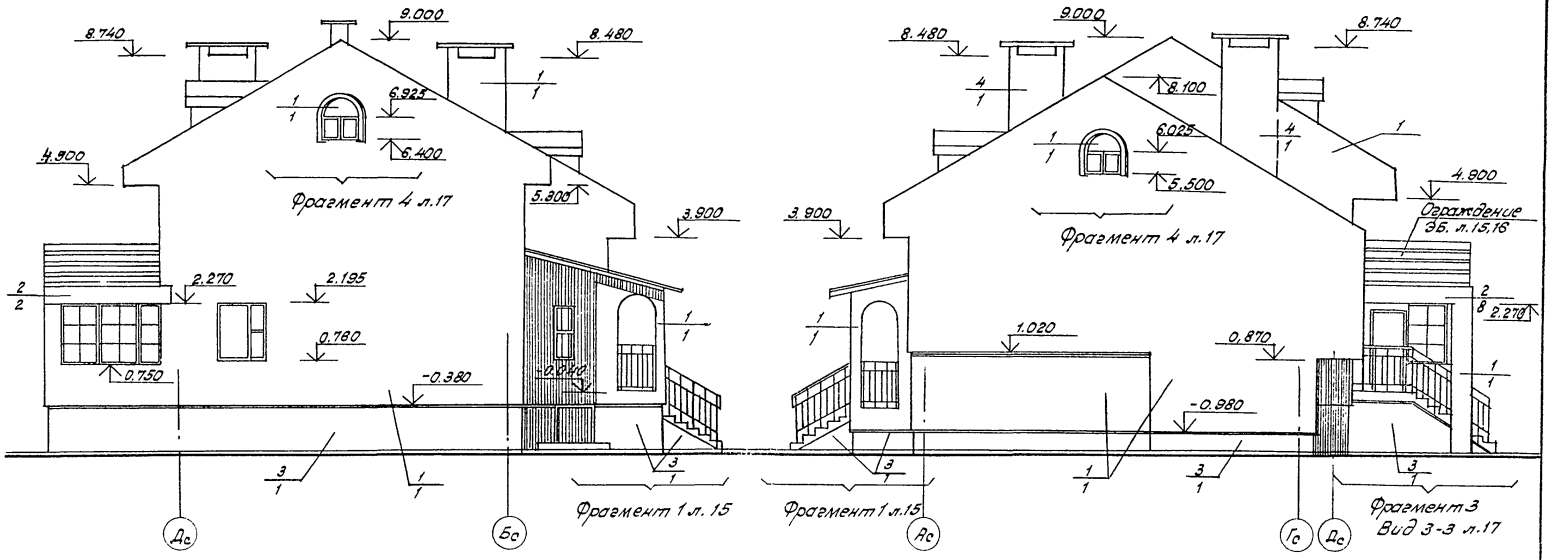

Ведомость отделки фасадов см. л.12

Гап	Голубева		03.92
Гкп	Коледа		03.92
Вед.арх.	Доболотная		03.92
Н.контр.	Голубева		03.92

Взам.инв.N

Подпись и дата

Инв.N подл.

Привязан:

Инв.N

АП „БЕЛПРОЕКТ" г. Минск	Нач. АКМ	Ковадло	03.92
	Гл. арх.	Федченко	03.92
	Гл. конст.	Кириенко	03.92

Фасады между осями Дс-Бс, Ас-Дс. Вариант 1.

89-0140.13.92-АС.О-1

Лист 11

Ц00546-01 13 2848/1

Альбом 1

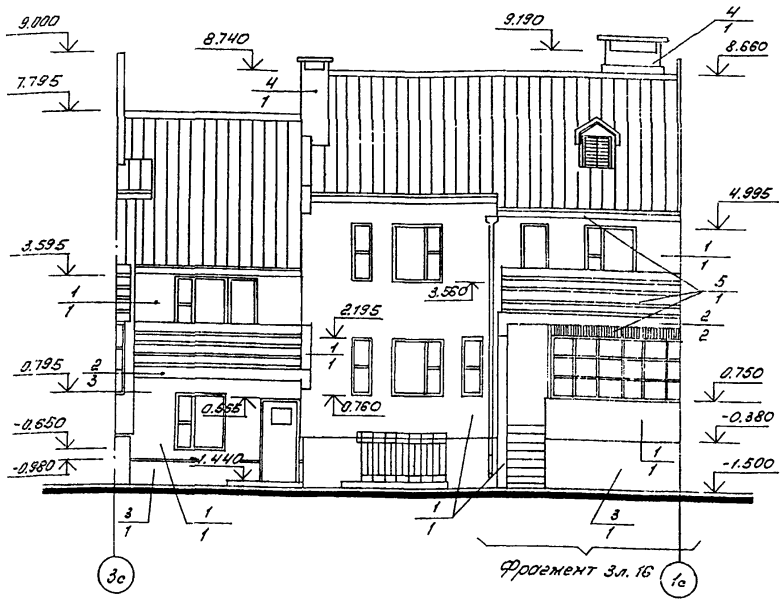

Ведомость отделки фасадов
Основное решение и возможные варианты

NN вар.	Элементы	NN вар.	Виды отделки
1.	Основные плоскости стен	1	Кирпич керамический лицевой эффективный h=88мм. (ГОСТ 7484-78) Цвет беж.желтый (Керамический завод г. Радошковичи)
		1а	Кирпич керамический лицевой эффективный h=88мм (ГОСТ 7884-78) Цвет-красный (ПО „Керамика" г. Витебск)
		2	Камень керамический лицевой эффективный h=138 мм (ГОСТ 7484-78)
		3	Камень силикатный лицевой h=138 мм (ГОСТ 379-79)
2	Отдельные участки стен Архитектурные детали	1	Варианты 1,1а, 2, 3 по поз. 1 - основные плоскости стен
		2	Декоративная штукатурка по сетке
3	Цоколь	1	Штукатурка, заполнитель - каменная крошка
4	Вытяжные трубы	1	Кирпич керамический лицевой полнотелый обыкновенный (ГОСТ 7484-78)
5	Экраны ограждения лоджии и террасы, обшивка веранды, подшивка свеса кровли	1	Непрозрачная отделка деревянных изделий: покрытие водостойким лаком или специальными составами типа, пинотекс (лакокрасочные материалы группы 1 ГОСТ 9825-73)

Пример маркировки отделки

1/1 - N поз элемента фасада
N варианта

1. Вариант 1 - основное решение, остальные - дополнительные варианты
2. Цвет лицевого кирпича должен соответствовать эталону, согласованному с автором проекта
3. Облицовку стен лицевым кирпичом выполнять под расшивку швов
4. Морозостойкость лицевого ряда кирпича не менее Мрз 25.
4. Подоконные сливы из оцинкованной стали выполнять с обязательным заведением боковых кромок за облицовку
5. Шпаклевка бетонных поверхностей и окраска в 2 слоя кремнийорганической эмалью ГОСТ 23122-78
6. Покраска окон и дверей масляными красками (группа 1 ГОСТ 9825-73) за 2 раза.
7. Металлические изделия очистить и окрасить нитроэмалями ГФ230ВЭ ГОСТ 64-77

Привязан:

Инв. №

А.П. „Белпроект" г. Минск	Нач. АКМ	Ковадло	03.92	Фасад между осями 3с-1с. Вариант с мастерской. Ведомость отделки фасадов.
	Гл. арх.	Федченко	03.92	
	Гл. конст.	Кириенко	03.92	

89-0140.13.92 - АС.О-1

Лист 12

Инв. № подл. | Подпись и дата | Взам. инв. N

ГАП	Голубева		03.92
ГКП	Коледа		03.92
Вед.арх.	Заболотная	Заболотная	03.92
Н.контр.	Голубева		03.92

ЦОО546-01 14

Альбом 1

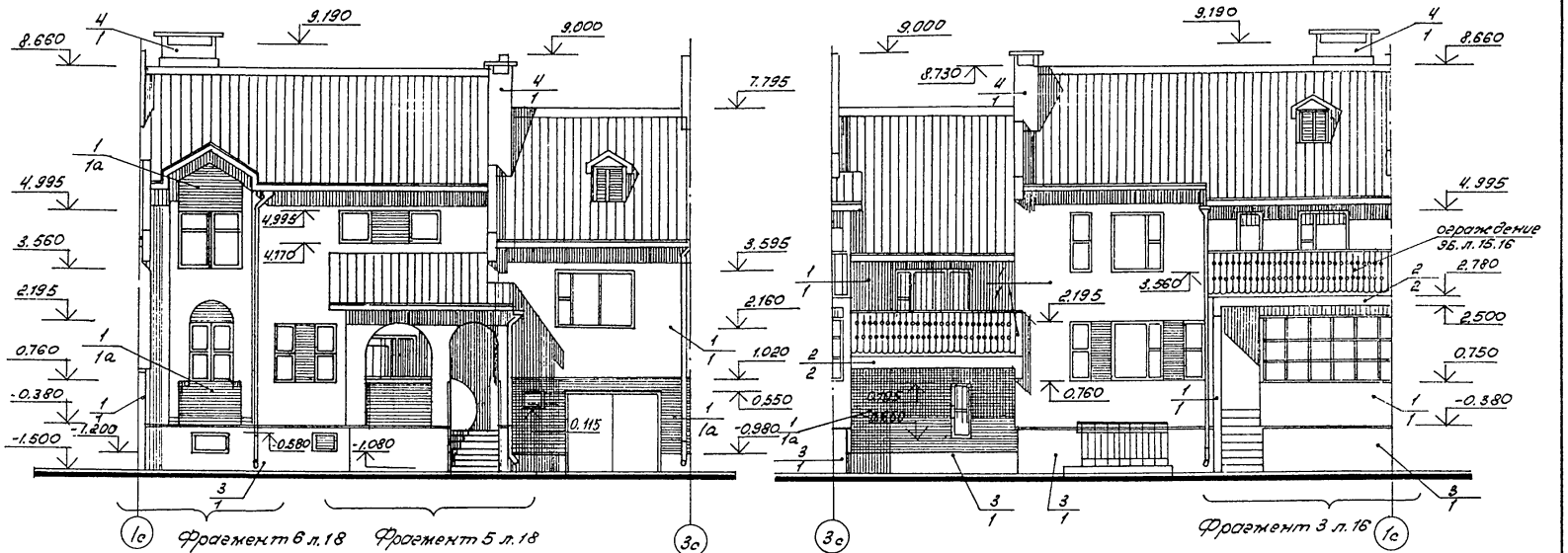

Ведомость отделки фасадов см.л. 12

ГИП	Голубева		03.92
ГКП	Колесов		03.92
Вед.арх.	Зайкина		03.92
Н.контр.	Голубева		03.92

Инв. № подл. | Подпись и дата | Взам. инв. №

Привязан:

Инв. №

А.П. „Белпроект" г. Минск

Нач. ВКМ	Ковадло		03.92
Гл. арх.	Федченко		03.92
Гл. конст.	Кириенко		03.92

Фасады между осями 1с - 3с, 3с - 1с вариант 2

89-0140.13.92 – АС.0-1

Лист 13

400546-01 15

Альбом 1

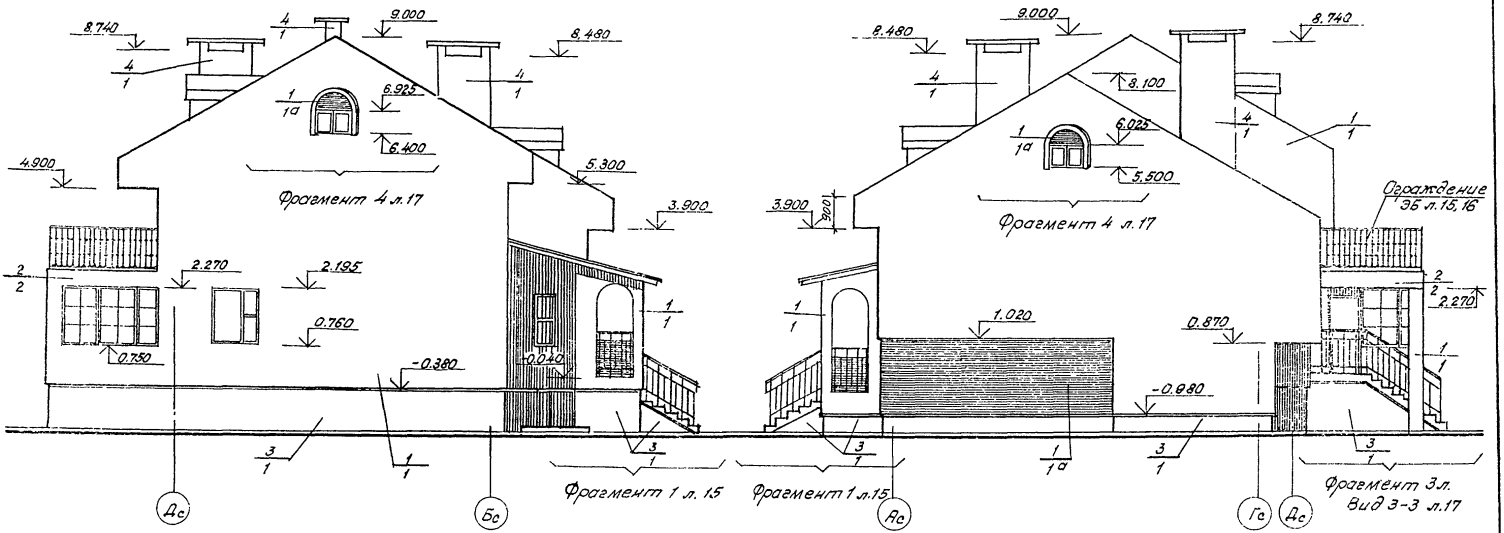

Ведомость отделки фасадов см. л. 12

Гл.	Коледа		03.92
Вед. арх.	Заболотная	Зайцева	03.92
Н. контр.	Голубева		03.92

Взам. инв. N | Подпись и дата | Инв. N подл.

Привязан:

Инв. N

АП „БЕЛПРОЕКТ" г. Минск.	Нач. АКМ	Ковадло	03.92
	Гл. арх.	Федченко	03.92
	Гл. конст.	Кириенко	03.92

Фасады между осями Дс-Бс, Ас-Дс
Вариант 2.

89-0140.13.92 – АС.О-1

Лист 14

Ц00546-01 16

Альбом 1

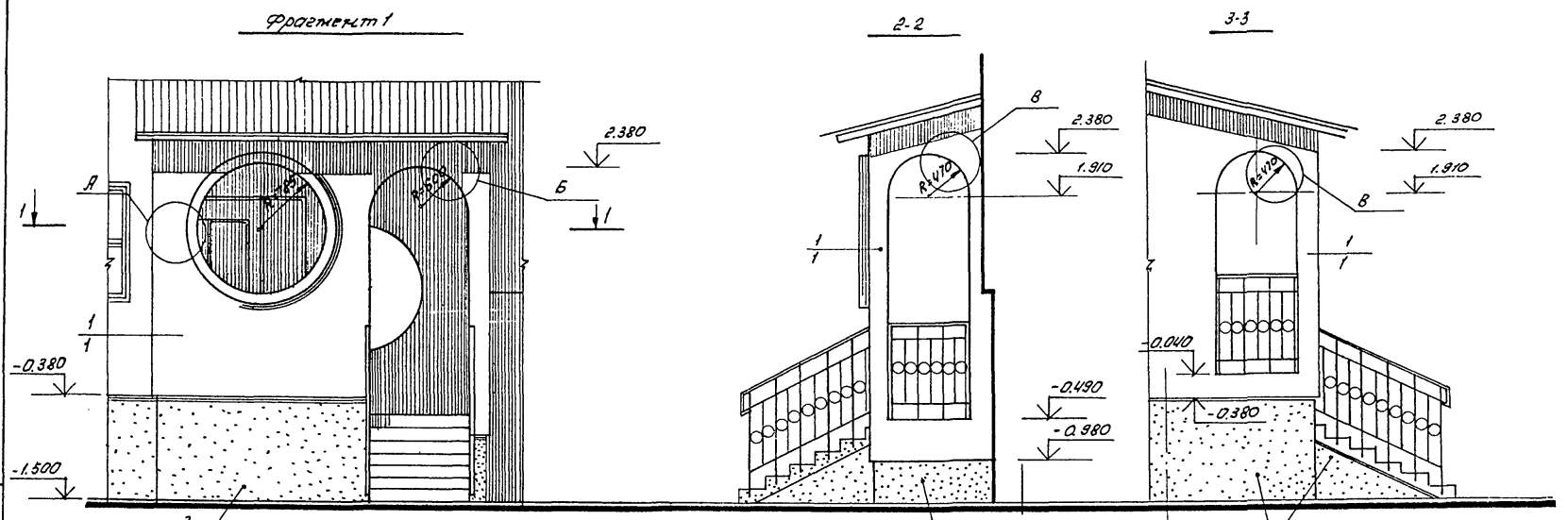

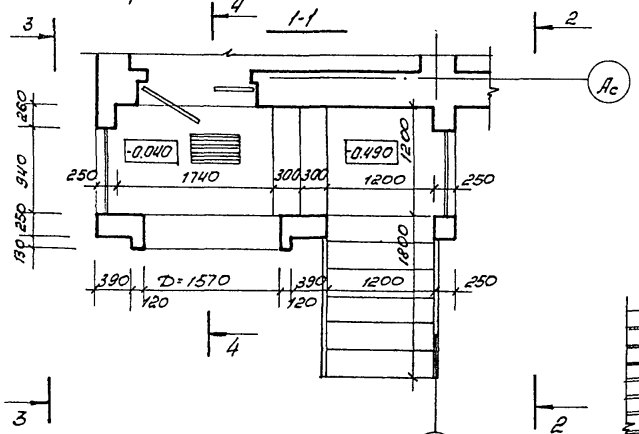

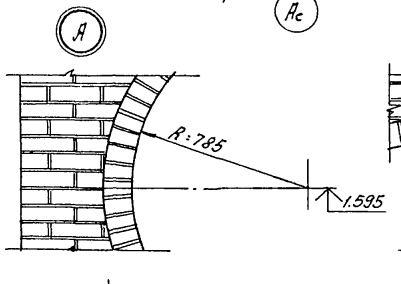

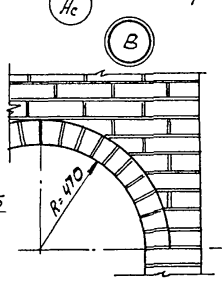

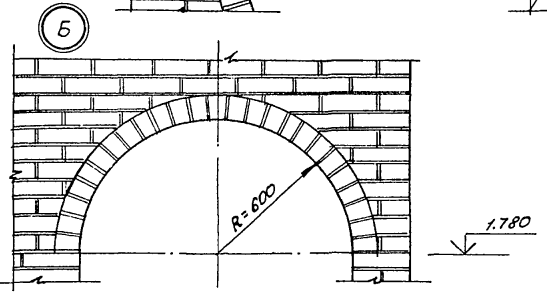

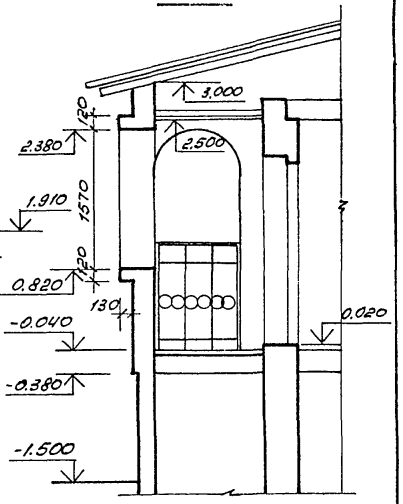

1. Ведомость отделки фасадов см. л. 12

Привязан:

Инв. № подл. | Подпись и дата | Взам. инв. №

Инв. №

ГИП	Голубева			03.92
ГКП	Колева			03.92
Зав. арх.	Заболотная			03.92
Н. контр.	Голубева			03.92

А.П. „Белгипроект" г. Минск

Нач. АКМ	Ковалло		03.92
Гл. арх.	Федченко		03.92
Гл. конст.	Кириенко		03.92

Фрагмент фасада 1

89-0140.13.92 – АС.О-1

Лист 15

Альбом 1

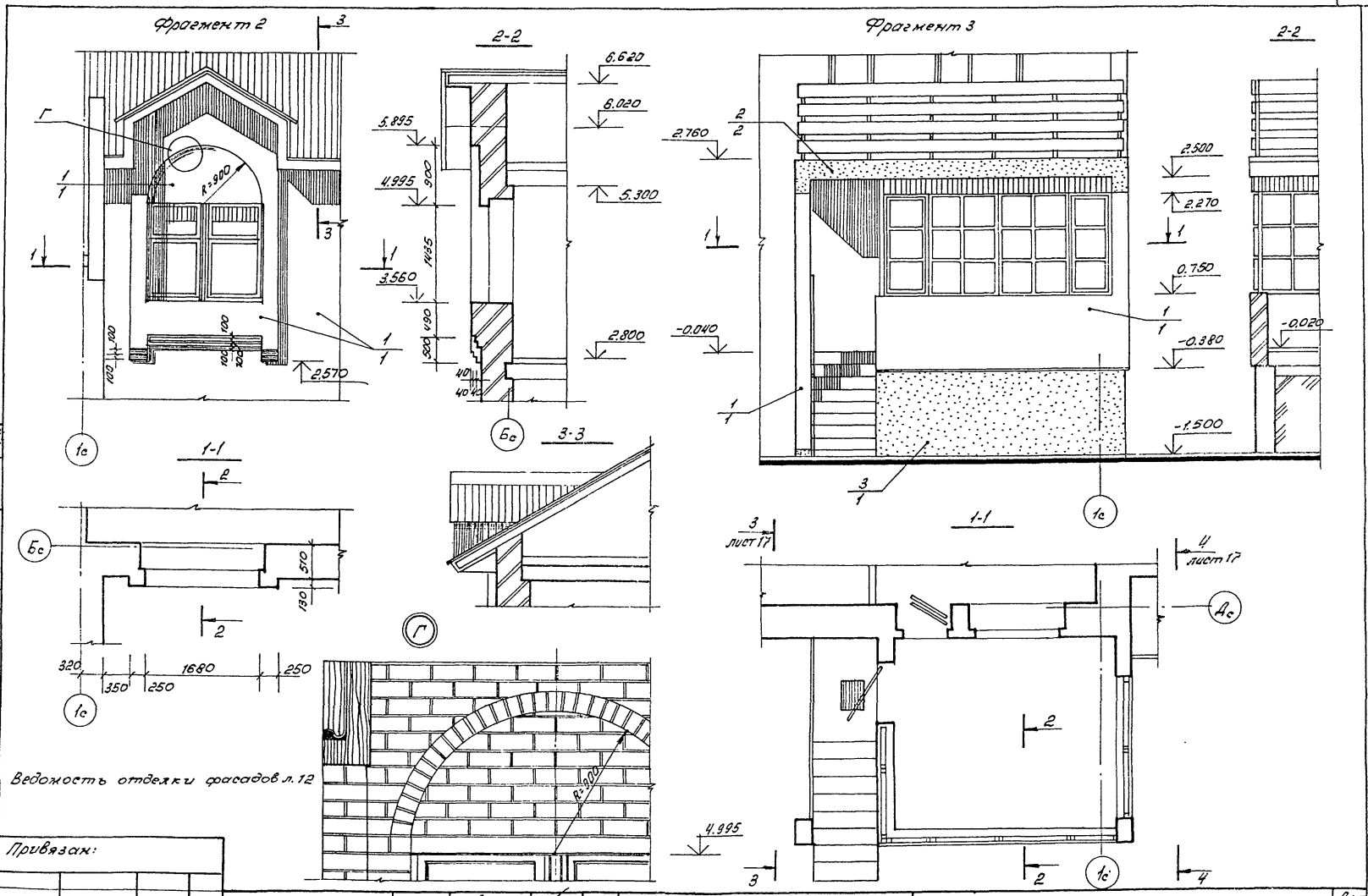

Ведомость отделки фасадов л.12

ГАП	Голубева		03.92
ГКП	Коледа		03.92
Вед.арх.	Забалотная		03.92
Н.контр.	Голубева		03.92

Взам.инв.N

Подпись и дата

Инв.№ подл.

Привязан:

Инв.№

А.П. „Белпроект" г. Минск	Нач.АКМ	Ковадло	03.92
	Гл.арх.	Федченко	03.92
	Гл.конст.	Кириенко	03.92

Фрагменты фасадов 2,3

89-0140.13.92 – АС.О-1

Лист 16

ЦОО546-01 18

Альбом 1

Вид 3-3

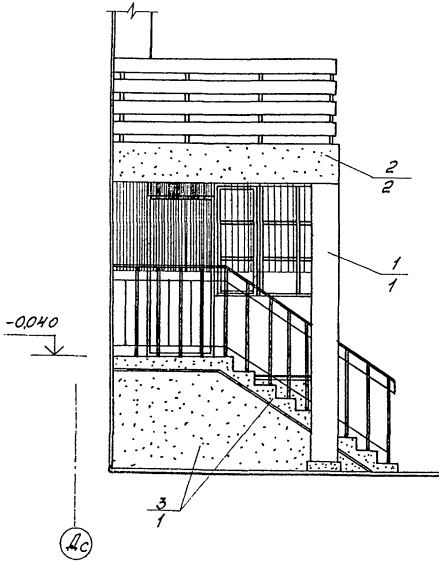

Вид 4-4

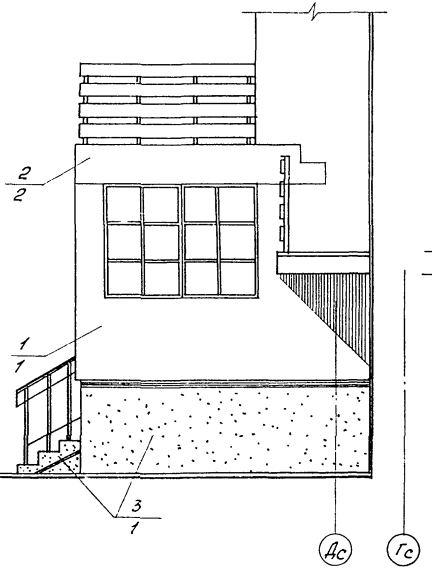

Фрагмент 4

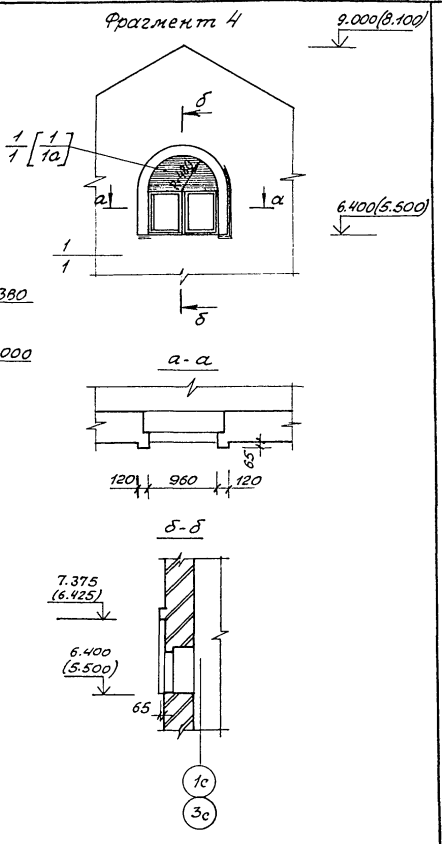

1. Ведомость отделки фасада см. л.12.
2. В скобках даны отметки для оси „3с"
3. В квадратных скобках приведены данные для фасада вариант2

ГИП	Галуцева		03.92
Н.К.П.	Колесова		03.92
Гл.спец.	Заболотская		03.92
Н.контр.	Галуцева		03.92

Инв.№ подл. | Подпись и дата | Взам. инв.№

Привязан:

Инв.№

АП „БЕЛПРОЕКТ"

Нач.АКМ	Ковалло		03.92
Гл.арх.	Федченко		03.92
Гл.констр.	Куриенко		03.92

Фрагмент фасада 4
Виды 3-3, 4-4

89-0140.13.92-АС.О-1

Лист 17

Альбом 1

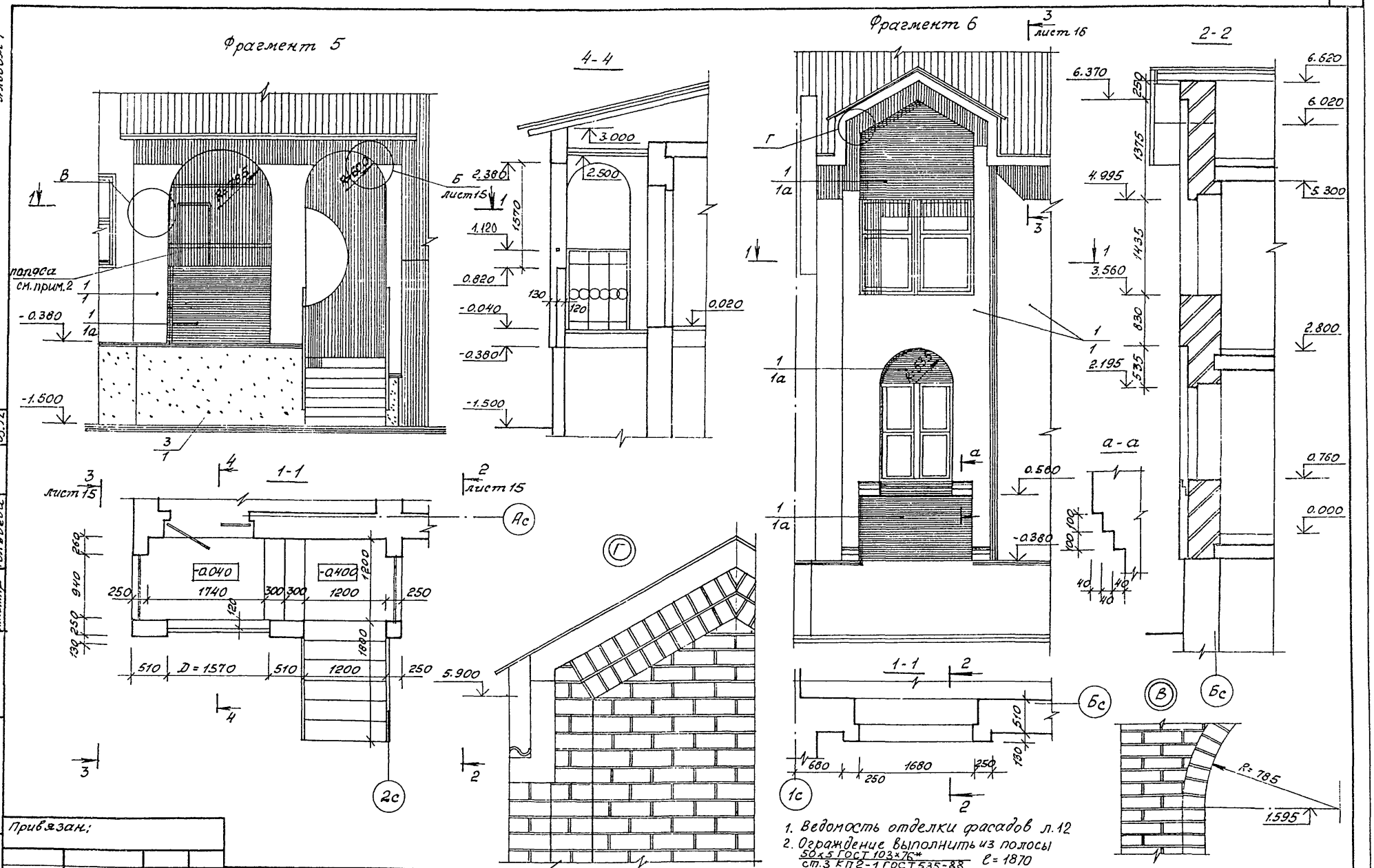

1. Ведомость отделки фасадов л.12
2. Ограждение выполнить из полосы $\frac{50\times5\ ГОСТ\ 103\times76^*}{ст.3\ КП2-1\ ГОСТ\ 535-88}$ $l = 1870$

ГАП	Голубева		03.92
ГКП	Коледа		03.92
Вед.арх.	Заболотная		03.92
Н.контр.	Голубева		03.92

Взам.инв.№ | Подпись и дата | Инв.№ подл.

Привязан:

Инв.№

АП „БЕЛПРОЕКТ" г. Минск	Нач.АКН2	Ковадло	03.92
	Гл.арх.	Федченко	03.92
	Гл.констр.	Кириенко	03.92

Фрагменты фасадов 5, 6

89-0140.13.92-АС.0-1

Лист 18

Ц00546-01 20

Альбом 1

Ведомость рабочих чертежей

Лист	Наименование	Стр	Примечан.
1	Общие данные (начало)	20	
2	Общие данные (окончание)	21	
3	Пояснительная записка (начало)	22	
4	Пояснительная записка (окончание)	23	
5	План подвала. Спецификация элементов заполнения проемов на отм. -2.300	24	
6	Ведомость перемычек подвала.	25	
7	Монолитная перемычка МП-1. Экспликация отверстий	26	
8	Схема расположения элементов фундаментов	27	
9	Спецификация к схеме расположения элементов фундаментов, Спецификация к разверткам стен подвала	28	
10	Сечения фундаментов 1-1÷ 8-8	29	
11	Развертки стен подвала	30	
12	План входа в подвал	31	
13	Крыльцо N1, N2	32	
14	План смотровой канавы	33	
15	Схема расположения панелей перекрытия подвала	34	
16	Монолитные участки схемы расположения панелей перекрытия подвала	35	

Согласовано:

Гл. констр. ин-та	Геросимчук	03.92
Гл. техн. ин-та	Белоусов	03.92
Гл. спец. отд.	Телеш	03.92

Взам. инв. №

Подпись и дата

Инв. № подл.

Подтверждаю соответствие привязанного типового проекта действующим нормам и правилам.

Соответствие проекта действующим нормам и правилам удостоверяю

Главный архитектор проекта Голубева Г.Г.

Главный инженер проекта Коледа Я.Е.

Привязан:

Инв. №

89-0140.13.92 - АС.01-1

2-х этажный одноквартирный 6 комнатный блокированный жилой дом.

Зам. гл. ин.	Потерщук		03.92
Нач. АКМ	Ковадло		03.92
Гл. конст.	Кириенко		03.92
ГАП	Голубева		03.92
ГИП	Коледа		03.92
Инж. I к.	Нановская		03.92
Н. контр.	Коледа		03.92

Стадия	Лист	Листов
Р	1	16

Общие данные (начало)

А.П. „Белпроект" г. Минск

Ц00546-01 21

Альбом 1

Ведомость ссылочных документов.

Обозначение	Наименование	Примечание
ГОСТ 13579-78	Блоки бетонные для стен подвала.	
ГОСТ 24698-81	Двери деревянные наружные для	
	жилых и общественных зданий	
серия 2.110-1, вып.1	Детали фундаментов жилых зданий	
ГОСТ 13580-85	Плиты ленточных фундаментов	
серия 51.038.1-1, в.1÷6	Перемычки железобетонные с эффек-	
	тивным армированием для зданий с кирпичными	
серия 1.141-1, вып. 60,61	Панели перекрытий железобетонные	
	многопустотные.	
серия 1.243.1-4	Плиты плоские железобетонные	
ГОСТ 8717.1-84	Ступени бетонные и железобетонные	

Ведомость спецификаций.

Лист	Наименование	Примечание
5	Спецификация элементов заполнения	
	проемов ниже отм. 0.000	
6	Спецификация к ведомости перемычек	
9	Спецификация к схеме расположения	
	элементов фундаментов	
9	Спецификация к развертками стен подвала	
12	Спецификация к входу в подвал	
7	Спецификация к монолитной перемычке МП-1	
14	Спецификация к смотровой канаве	
13	Спецификация к крыльцу N1, N2	
15	Спецификация к схеме расположения панелей	
	перекрытия подвала.	
16	Спецификация к монолитным участкам	
	перекрытия подвала.	

1. Точность выполнения разбивочных работ должна соответствовать требованиям СНиП 3.01.03-84.
2. Точность строительно-монтажных работ должна соответствовать требованиям СНиП 3.03.01-87 „Несущие и ограждающие конструкции."

Гол. Колесо 03.92
Нач.тр. Кононенко 03.92
Н.контр. Колесо 03.92

Взам.инв.N
Подпись и дата
Инв.N подл.

Привязан:

Инв.N

АП „БЕЛПРОЕКТ" г. Минск

Нач.АКМ Ковалло 03.92
Гл.конст. Куриенко 03.92
Гл. Голубева 03.92

Общие данные (окончание)

89-0140.13.92-АС.01-1

Лист 2

Ц 00546-01 22

Альбом 1

Основное планировочное решение 2х этажного блокированного дома с подвалом и тепловым пунктом. Проектом предусмотрен вариант подвала с полочной. высота подвала принята 1,94 м².

В проекте дан пример решения ленточных фундаментов для неизменяемой части дома и элементов блокировки (раздел ЭБ) для основного варианта прокладки коммуникаций. Принимая при привязке один из дополнительных вариантов раскладку фундаментных плит и блоков стен техподполья следует скорректировать.

фундаменты запроектированы в соответствии со СНиП 2.02.01-83 для обычных гидрогеологических условий.

Грунты основания в соответствии с СН 227-82 приняты непросадочные, не пучинистые, естественной влажности. Грунтовые воды отсутствуют. Нормативные характеристики грунтов следующие:

угол внутреннего трения $\varphi_н$ = 0.49 рад. или 28°;

удельное сцепление $C_н$ = 2КПа (0.02 кгс/см²);

Модуль деформации E=14.7 МПа (150 кгс/см²);

плотность грунта γ = 1.8 т/м³; коэффициент надежности по грунту γ_g = 1.

При определении расчетного сопротивления грунта основания по формуле (7) СНиП 2.02.01.83 приняты:

коэффициент K=1

Коэффициенты γ_{c1} = 1,25; γ_{c2} = 1,2

коэффициент надежности по назначению γ_n = 0,95

фундаменты запроектированы из плит по ГОСТ 13580-85 и бетонных блоков по ГОСТ 13579-78*.

При привязке проекта фундаменты должны быть пересчитаны с учетом местных геологических и гидрогеологических условий: глубины заложения в соответствии со СНиП II 2.02.01.83 „Основания зданий и сооружений. Нормы проектирования", СНиП II-22-81 „Каменные и армокаменные конструкции. Нормы проектирования", коэффициента надежности по назначению $\gamma_н$ = 0.95 и коэффициент γ_{c2}, зависящего от длины здания.

Стены подвала приняты из бетонных блоков по ГОСТ 13579-78*; монолитные участки стен из бетона класса В7.5.

Для обеспечения устойчивости наружных стен подвала в стадии незаконченного здания засыпку их грунтом с наружной стороны производить в соответствии с примечаниями на листе 8.

При привязке проекта, в зависимости от характеристик грунта и планировочного уровня земли, необходимо проверить расчетом стены подвала и установить условия обратной засыпки пазух грунтом.

Горизонтальную и вертикальную гидроизоляцию наружных и внутренних стен выполнять в соответствии с указаниями, данными в примечаниях к чертежам фундаментов л.8

Для облегчения привязки проекта 2 этажного блокиро-

ГИП Коледа 03.92 — Н.контр. Коледа 03.92

Инв.№ подл. | Подпись и дата | Взам.инв.№

Привязан:

Инв.№

АП „БЕЛПРОЕКТ" г.Минск

Нач.АКМ Ковадло 03.92
Гл.конс. Кириенко 03.92
ГАП Голубева 03.92

Пояснительная записка (начало)

89-0140.13.92-АС.01-1

Лист 3

ванного дома дана схема усредненных нагрузок на 1п.м. стены на уровне обреза фундаментов.

Нормативные временные нагрузки при расчете конструкций приняты в соответствии со СНиП 2.01.07-85 „нагрузки и воздействия".

Снеговая нагрузка принята для III географического района СССР и составляет 1кПа (100 кгс/м²).
Ветровая нагрузка принята для 1 географического района и составляет 0,23 кПа (23 кгс/м²).

Производство работ в зимних условиях

Производство работ в зимних условиях должно выполняться в соответствии с требованиями главы „СНиП" 3.03.01-87 „несущие и ограждающие конструкции".

1. Укладка фундаментных плит на замерзшее основание не допускается. Основание фундаментов должно быть защищено от промерзания как во время производства работ, так и по их окончании.

2. Кладка стен подвала в зимних условиях должна производиться на свежеуложенном растворе (приготовленном на портландцементе) с противоморозными химическими добавками (в соответствии с приложением 16 СНиП 3.03.01-87, причем: при среднесуточной температуре воздуха до -15°С кладку производить на растворе марки 50;

– при среднесуточной температуре воздуха ниже -15°С кладку производить на растворе марки 75 с добавлением противоморозных добавок в соответствии с табл. 3 приложения 16 СНиП 3.03.01-87.

3. Монолитные участки стен технического подполья выполнять из бетона класса В 7.5 (на портландцементе) способом выдерживания бетона в соответствии с приложением 9 СНиП 3.03.01-87.

4. Фундаментные плиты и стеновые блоки перед монтажом должны быть очищены от наледи и снега, их горизонтальные поверхности при перерывах монтажных работ должны закрываться.

5. Засыпку пазух с наружной стороны производить только талым грунтом в соответствии с примечаниями п. 5,7 на л. 6

Альбом 1

ГИП	Коледа		03.92
Н.конт.	Коледа		03.92

Инв.№ подл. | Подпись и дата | Взам. инв.№

Привязан:

Инв.№

АП „БЕЛПРОЕКТ" г.Минск	Нач.АКМ	Ковадло	03.92
	Гл.конс.	Кириенко	03.92
	ГАП	Голубева	03.92

Пояснительная записка (окончание)

89-0140.13.92-АС.01-1

Лист 4

ЦОО546-01 24

Альбом 1

Совместно:

Нач. гр. ВС	Козлова	03.92
Нач. гр. ОВ	Латвина	03.92
Сектор ЭО	Корицун	03.92
Заказная	Заломай	03.92
Наковская	Колегова	03.92
Н. контр.	Колегова	03.92

Гип Колегова
Вед. инж. Заказная
Инж. Кс. Наковская
Н. контр. Колегова

Взам. инв. N
Подпись и дата
Инв. N подл.

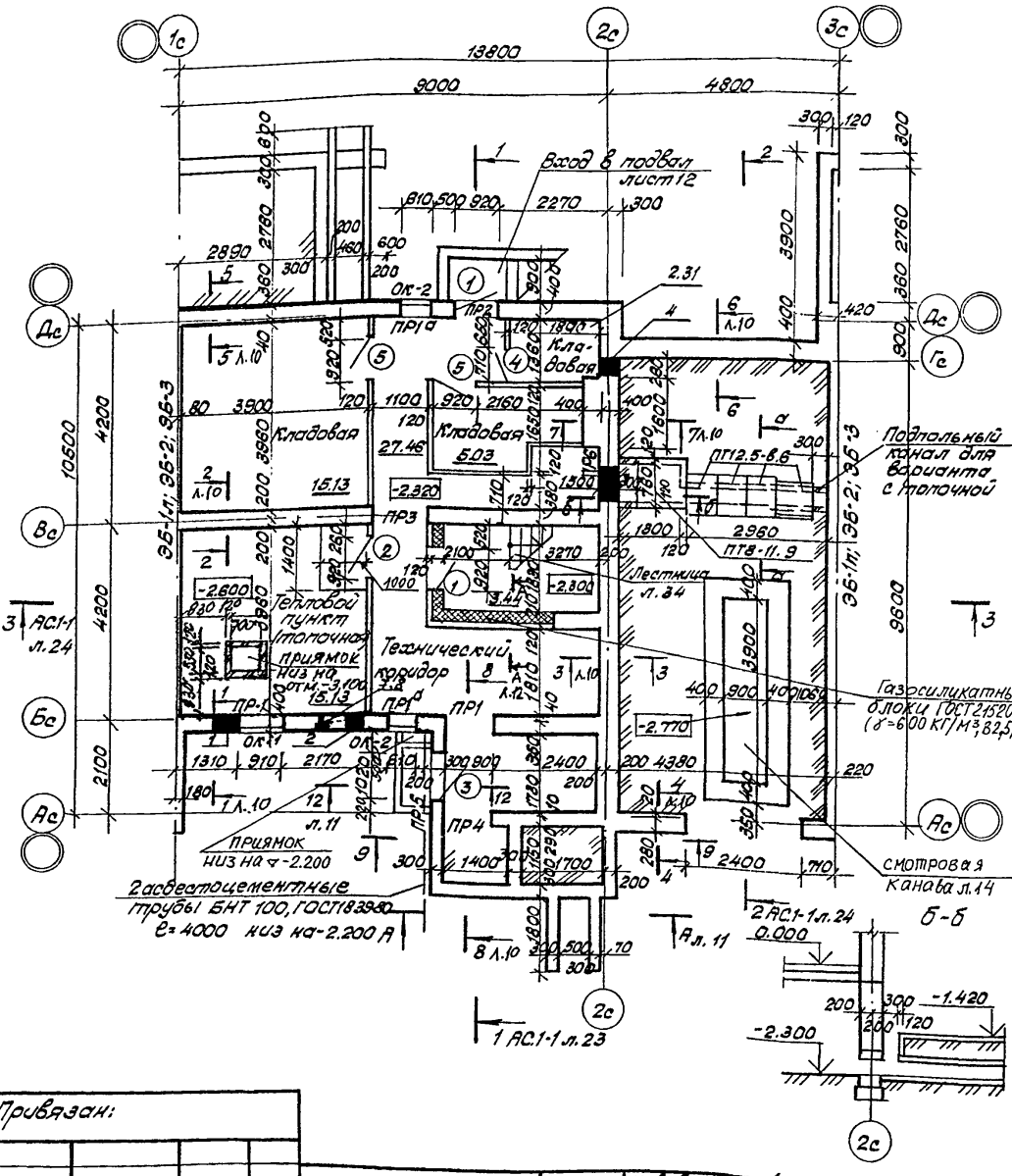

Спецификация элементов заполнения проемов на отм. -2.300

Марка, поз.	Обозначение	Наименование	К-во	Масса	Примеч
ОК-1	Серия Б1.036.5-6.90 ал.1	Окно ОГР 6-9	1		см. АС.1-1 л. 22
ОК-2	альбом 6 89 КДИ	Окно ИП-1	2		
1	ГОСТ 24698-81	Дверь служебная ДС19-9ПТ	2		
2	ГОСТ 24698-81	Дверь служебная ДС19--9ГПУЛ	1		
3	ГОСТ 24698-81	ДЛП13-10	1		
4	ГОСТ 6629-88	Дверь внутренняя ДГ21-7	1		Укоротить на 150мм
5	Серия Б1.036.5-6.90 ал.2	Дверь сарайная ДСС19-9л	2		

1. Блоки стен подвала техподполья монтировать на цементном растворе марки 50 с тщательным заполнением всех горизонтальных и вертикальных швов в соответствии с требованиями СНиП 3.03.01-87.

2. При монтаже блоков строго соблюдать перевязку швов (величину перевязки принимать не менее 0,4 высоты блоков для малосжимаемых грунтов и не менее высоты блоков для сильносжимаемых грунтов), горизонтальность рядов и проектные отметки верха блоков.

3. Монолитные участки стен выполнять из бетона класса В7,5 по ходу монтажа бетонных блоков, до укладки блоков вышележащего ряда.

Продолжение общих указаний см. л. 6

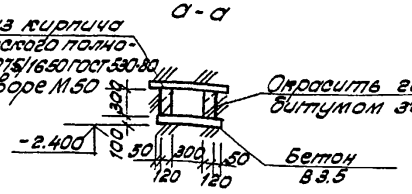

Привязан:

АП „БЕЛПРОЕКТ" г. Минск

Нач. АКМ	Ковалло	03.92
Гл. конст.	Куриенко	03.92
Гап	Голубева	03.92

План подвала. Спецификация элементов заполнения проемов на отм. -2.300

89-0140.13.92-АС.01-1

Лист 5

Инв. N

400546-01 25

Альбом 1

Ведомость перемычек

Марка, поз.	Схема сечения
ПР1 (ПР1а)	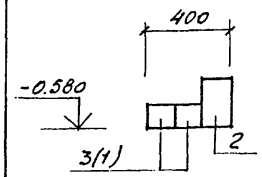
ПР2	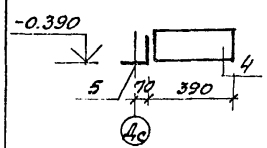
ПР3	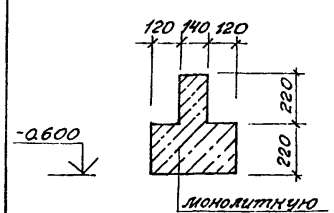 монолитную перемычку МП-1 см. л.7
ПР4	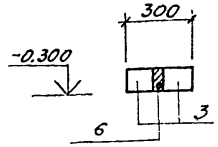
ПР6	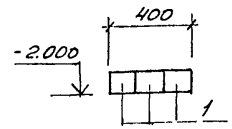
ПР5	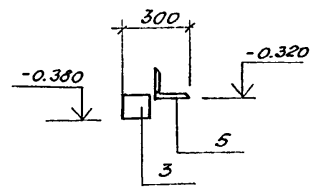

Фрагмент подпольного канала для плана подвала с тепловым пунктом

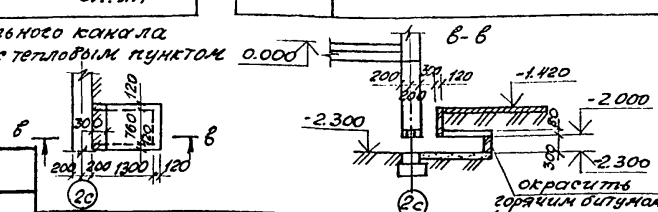

Спецификация к ведомости перемычек

Марка, поз.	Обозначение	Наименование	Кол-во	Масса ед. кг	Примечание
1	Серия Б1.038.1-1 вып. 5	8ПБ10-1	7	28	
2	—— " ——	9ПБ13-37	4	74	
3	—— " ——	8ПБ13-1	7	35	
4	—— " —— в.6	7ПП14-4	1	256	
5		Уголок 140х140х10÷8 ГОСТ 8509-86 с 245 ГОСТ 27772-88 ℓ=1400	2	30,1	
6		ф12 А I ГОСТ 5781-82 ℓ=1300	1	1,15	

4. После монтажа труб инженерных коммуникаций отверстия, оставленные для их пропуска во внутренних стенах, тщательно забетонировать бетоном класса В7,5, в наружных стенах все вводы и выпуски трубопроводов должны быть герметизированы в соответствии с деталями раздела ВК.

5. Для обеспечения устойчивости стен технического подполья в стадии строительства обратную засыпку пазух производить только после устройства пола технического подполья, монтажа плит перекрытия над ним с замоноличиванием швов и выполнения вертикальной гидроизоляции.

Засыпку производить слоями по 200мм равномерно со всех сторон, не допуская односторонней загрузки, и до отметок, обеспечивающих надежный отвод поверхностных вод.

6. По периметру наружных стен здания выполняются отностка по типовой детали 52 серии 2.110-1, выпуск I, шириной -1000

7. Для обеспечения необходимой надежности основания под полами, перегородками обратную засыпку производить с тщательным послойным уплотнением местным песчаным грунтом без строительного мусора и органических примесей. Коэффициент уплотнения $k=0.95$.

8. Экспликацию отверстий см. л.7.

9. Общие указания см. л. 8

Согласовано:

ГИП	Коледа		03.92
Инж. I к	Нановская		03.92
Инж. II к	Сомусева		03.92
Н. контр.	Коледа		03.92

Взам. инв. №

Подпись и дата

Инв. № подл.

Привязан:

Инв. №

АП „БЕЛПРОЕКТ" г. Минск	Нач. АКН	Ковадло	03.92	Ведомость перемычек подвала
	Гл. констр.	Кириенко	03.92	
	ГАП	Голубева	03.92	

89-0140.13.92-АС.01-1

Лист 6

Ц00546-01 26

Альбом 1

Монолитная перемычка МП-1

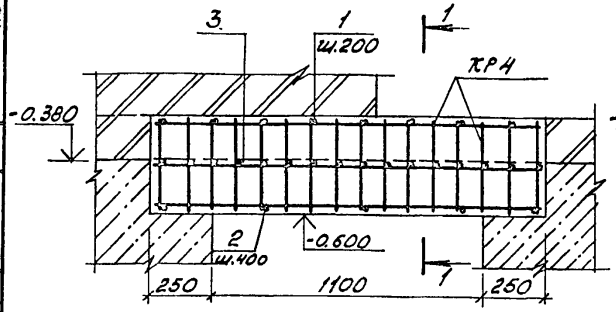

1-1

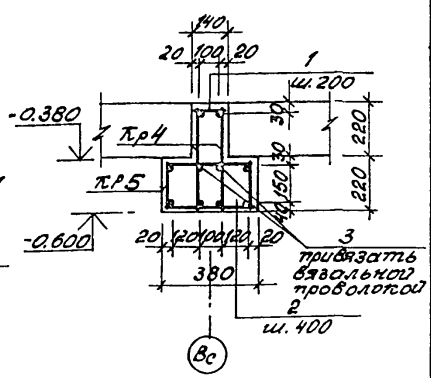

Спецификация к монолитной перемычке МП-1

Формат	Зона	Позиц.	Обозначение	Наименование	Кол.	Примеч.
А3				МП-1 - шт. 1		
				Сборочные единицы		
А3		Кр4	КМИ	Каркас Кр4	2	4.26кг
А3		Кр5	КМИ	Каркас Кр5	1	2.49кг
				Детали		
БЧ		1		ф5 Вр I ГОСТ 6727-80 l=120	8	0.02кг
БЧ		2		ф5 Вр I ГОСТ 6727-80 l=360	5	0.05кг
БЧ		3		ф5 Вр I ГОСТ 6727-80 l=1580	2	0.22кг
				Материалы		
				Бетон класса В15		0.18м³

Экспликация отверстий

Тип отв.	Размеры, мм в	Размеры, мм h	Отм. низа, м	Назначение
1	600	600	-2.500	ввод тепла
2	400	400	-3.500	ВК
3	400	600	-3.100	канализация
4	250	400	-1.400	отопление
5	400	300	-2.200	электричество
6	750	300	-2.300	отопление
7	ниша 270×200×380		-0,94	водопровод
8	100	100	-0,80	"
9	400	600	-2.800	канализация

Ведомость расхода стали на элемент, кг

Марка	Изделия арматурные						Общий расход
	Арматура класса						
	А III		А I		Вр. I		
	ГОСТ 5781-82				ГОСТ 6727-80		
	ф12	Итого	ф8	Итого	ф5	Итого	
МП-1	2.8	2.8	5.28	5.28	3.78	3.78	11.86

1. Снятие опалубки производить после достижения бетоном 70% проектной прочности на сжатие.
2. Работы по возведению монолитных конструкций производить в соответствии с требованиями СНиП 3.03.01-87.

Согласовано:

ГИП	Коледа		03.92
Инж. I к	Чановская		03.92
Н. контр.	Коледа		03.92

Взам. инв. №

Подпись и дата

Инв. № подл.

Привязан:

Инв. №

АП „БЕЛПРОЕКТ" г. Минск	Нач. АКМ	Ковадло		03.92
	Гл. констр.	Кириенко		03.92
	ГАП	Голубева		03.92

Монолитная перемычка МП-1. Экспликация отверстий.

89-0140.13.92-АС.01-1

Лист 7

Ц00546-01 27

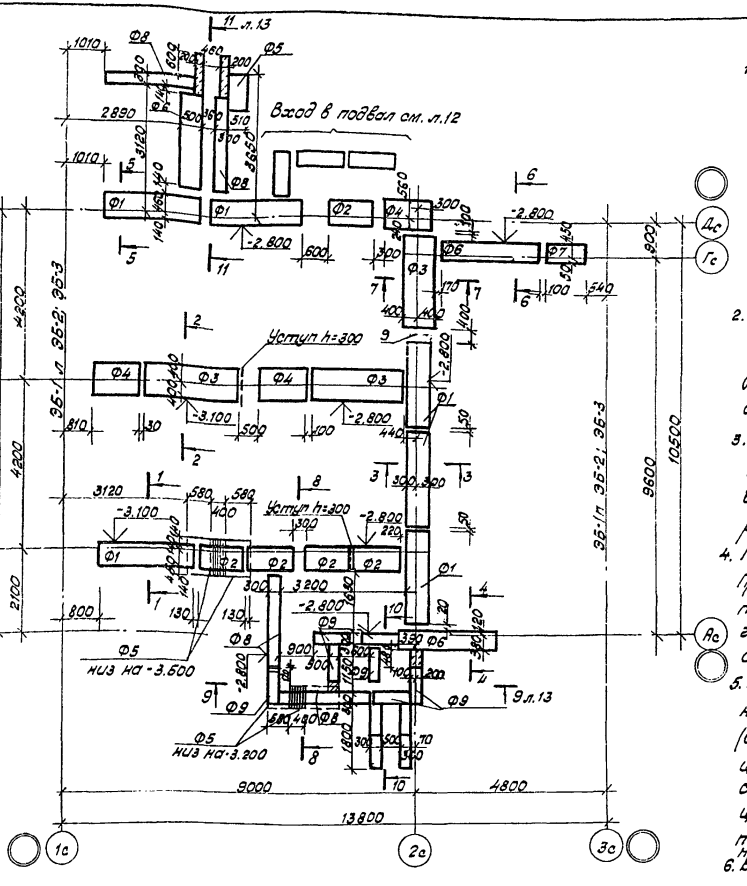

1. Фундаменты запроектированы в соответствии со СНиП 2.02.01-83 „Основания зданий и сооружений. Нормы проектирования" для условного в соответствии с СН 227-82 основания с залегающими по всей площади плана здания одного вида плотными равномерно сжимаемыми грунтами со следующими характеристиками: $\varphi = 0{,}49$ рад или 28°; C^H - 2 кПа (0,02 кгс/см²); $E = 14{,}7$ МПа (150 кгс/м³); $\gamma = 1{,}8$ кг/м³; коэффициент безопасности по грунту $\gamma_g = 1$.
Грунтовые воды отсутствуют.
2. При определении расчетного сопротивления грунта основания по формуле 7; СНиП 2.02.01-87 в проекте приняты коэффициенты: $k = 1$; $\gamma_c = 1{,}25$; $\gamma_{c2} = 1{,}2$. Расчетные нагрузки на фундаменты определены для стен с объемной массой кладки 1600 кг/м³.
3. При привязке проекта фундаменты должны быть переработаны с учетом местных геологических и гидрогеологических условий, нормативного давления на основание, глубины заложения, рельефа местности в соответствии со СНиП 2.02.01-83.
4. Плиты фундаментов укладывать на выровненную поверхность основания. При глинистых грунтах плиты укладывать на песчаную подготовку толщиной 50-100мм. После установки плит фундаментов проверить их горизонтальность. Промежутки между плитами заполнить грунтом с тщательным трамбованием.
5. Горизонтальную гидроизоляцию на отм. -1.600, -2.200, -2.500, -2.800 выполнять из цементного раствора состава 1:2, толщиной 20мм на ВБц (водонепроницаемом безусадочном цементе). Горизонтальную гидроизоляцию наружных стен на отм. -0,400, -1.00 выполнить из двух слоев стеклорубероида ГОСТ 15879-70, склеенных между собой, и с выровненной цементным раствором марки 100 поверхностью стен битумной мастикой толщ. 1÷2мм. Работы по устройству гидроизоляции выполнять в соответствии со СНиП 3.04.01-87 „Изоляционные и отделочные покрытия."
6. Вертикальную гидроизоляцию стен со стороны грунта выполнять окраской горячей битумной мастикой за 2 раза с толщ. слоев 2мм каждый.
7. Отрывку котлована механизмами производить до отметки на 15см выше подошвы фундаментов (подготовки) зачистку выполнять непосредственно перед устройством фундаментов.
8. Работы по устройству фундаментов выполнять в соответствии со СНиП 3.02.01-87. „Земляные сооружения, основания и фундаменты"
9. Элементы блокировки см. раздел ЭБ

Альбом 1

Гкп	Коледа		03.92
Нач.гр.	Маркович		03.92
Инж.I к	Бигун		03.92
Н.контр.	Коледа		03.92

Взам. инв. N

Подпись и дата

Инв. N подл.

Привязан:

Инв. N

АП „БЕЛПРОЕКТ" г. Минск	Нач. АКМ	Ковадло	03.92
	Гл. конст.	Кириенко	03.92
	ГАП	Голубева	03.92

Схема расположения элементов фундаментов.

89-0140.13.92-АС.01-1

Лист 8

Ц 00546-01 28

Альбом 1

Спецификация к схеме расположения элементов фундаментов

Марка, поз.	Обозначение	Наименование	Кол. шт.	Масса ед. кг	Примеч.
		Плиты ленточных			
		фундаментов			
Ф1	ГОСТ 13580-85	ФЛ6.24-4	6	930	
Ф2	—"—	ФЛ6.12-4	5	450	
Ф3	—"—	ФЛ8.24-3	3	1150	
Ф4	—"—	ФЛ8.12-3	3	550	
		Блоки стен подвала			
Ф5	ГОСТ 13579-78	ФБС 9.4.6-Т	5	470	
Ф6	—"—	ФБС 24.5.6-Т	3	1630	
Ф7	—"—	ФБС 12.5.6-Т	1	790	
Ф8		ФБС 24.3.6-Т	4	870	
Ф9		ФБС 9.3.6-Т	7	350	
		Материалы			
		Бетон кл. В3.5			0.08 м³

Спецификация к разверткам стен подвала

Марка, поз	Обозначение	Наименование	Кол. шт.	Масса ед. кг.	Примеч.
		Блоки стен подвала			
1	ГОСТ 13579-78	ФБС 24.4.6-Т	17	1300	
2	—"—	ФБС 12.4.6-Т	11	640	
3	—"—	ФБС 9.4.6-Т	22	470	
4	—"—	ФБС 24.3.6-Т	2	970	
5	—"—	ФБС 9.5.6-Т	1	590	
6	—"—	ФБС 9.3.6-Т	24	350	
7	—"—	ФБС 12.4.3-Т	17	310	
8	—"—	ФБС 12.5.3-Т	1	380	
		Перемычки железобетонные			
ПБ1	Серия 5.1.038-1 в.6	7ПП14-4	14	121	
ПБ2	—"— в.2	2ПП14-4	14	189	
ПБ3	в.6	8ПП21-71	1	374	
		Материалы			
		Бетон класса В7.5			5.15 м³
		Бетон В12.5 F100			0.29 м³
		Бетон В7.5			0.74 м³
		Подпольный канал			
	серия 1.243.1-4	ПТ12.5-8.6	(4)	96	
	—"—	ПТ8-11.9	1	198	
		Материалы			
		Бетон В3.5			0.33 м³

1. Количество плит покрытия подпольного канала в скобках даны для варианта с толочной

Схема усредненных расчетных нагрузок на 1 м.п. в кН на отм. -2.500

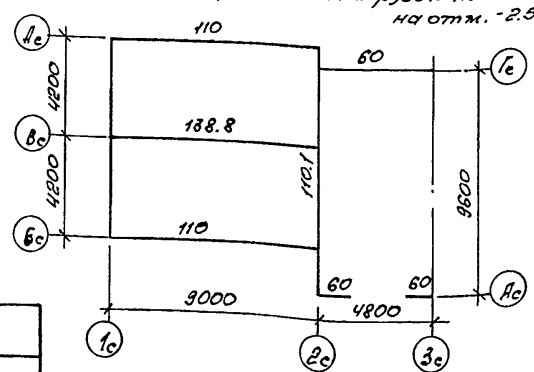

Согласовано

ГИП	Колода	03.92
Нач. гр.	Марковец	03.92
Н. конт.	Колода	03.92

Инв. № подл. | Подпись и дата | Взам. инв. №

Привязан:

Инв. №

А.П. „Белгипроект г. Минск	Нач. АКМ	Ковадло	03.92
	Гл. конст.	Куриенко	03.92
	ГАП	Голубева	03.92

Спецификации к схеме расположения элементов фундаментов, разверткам стен подвала.

89-0140.13.92 – АС.01-1

Лист 9

Альбом 1

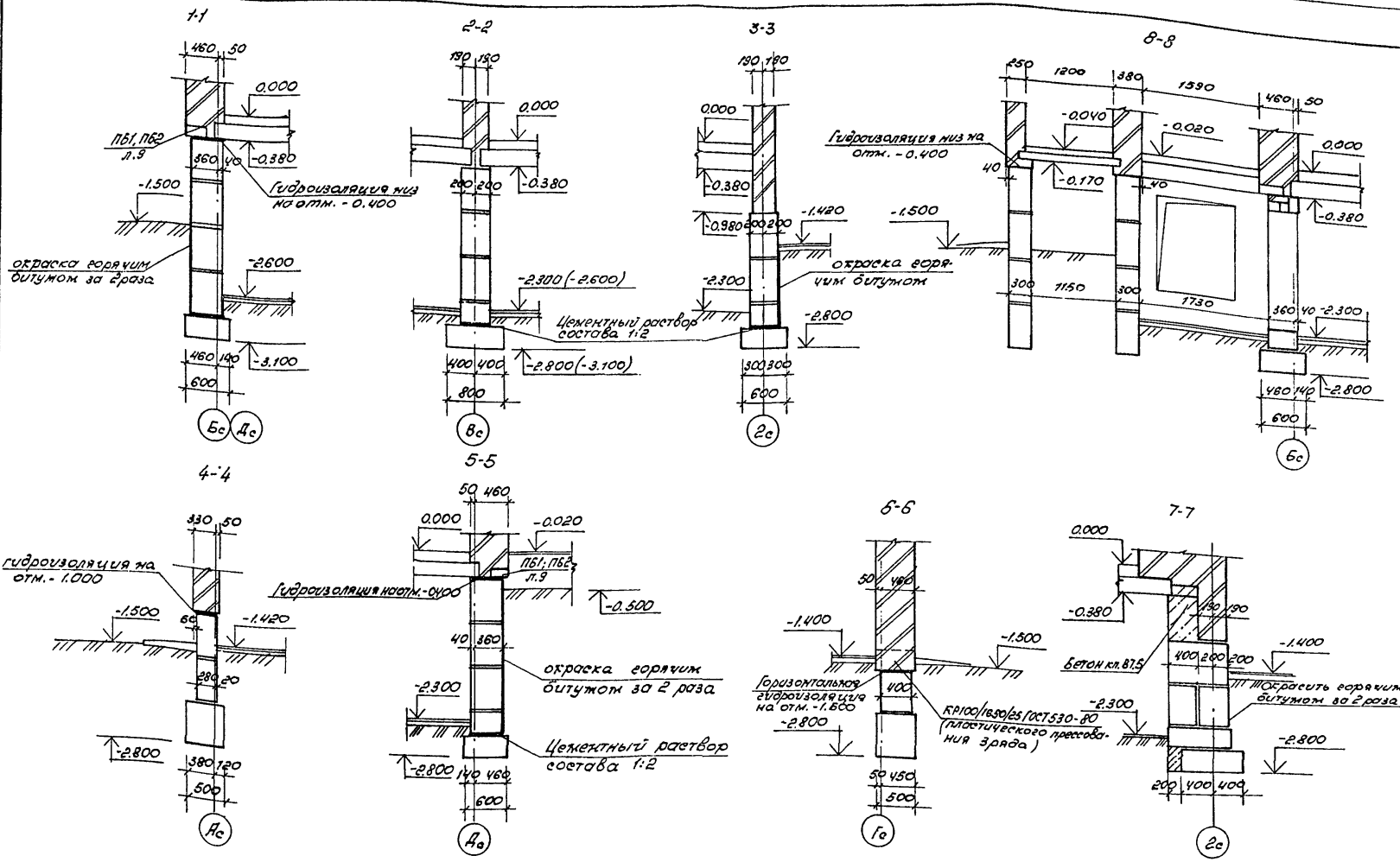

1. Отметки в (...) скобках даны для фундаментов у теплового узла,

Согласовано:

ГИП	Коледа		03.92
Инж. I к.	Бигун		03.92
Инж. II к.	Самусева		03.92
Н. контр.	Коледа		03.92

Взам. инв. N

Подпись и дата

Инв. № подл.

Привязан:

Инв. №

А.П. „Белпроект" г. Минск	Нач. АКМ	Ковадло	03.92
	Гл. конст.	Кириенко	03.92
	ГАП	Голубева	03.92

Сечения фундаментов 1-1 ÷ 8-8

89-0140.13.92 – АС.01-1

Лист 10

400546-01 3D

Альбом 1

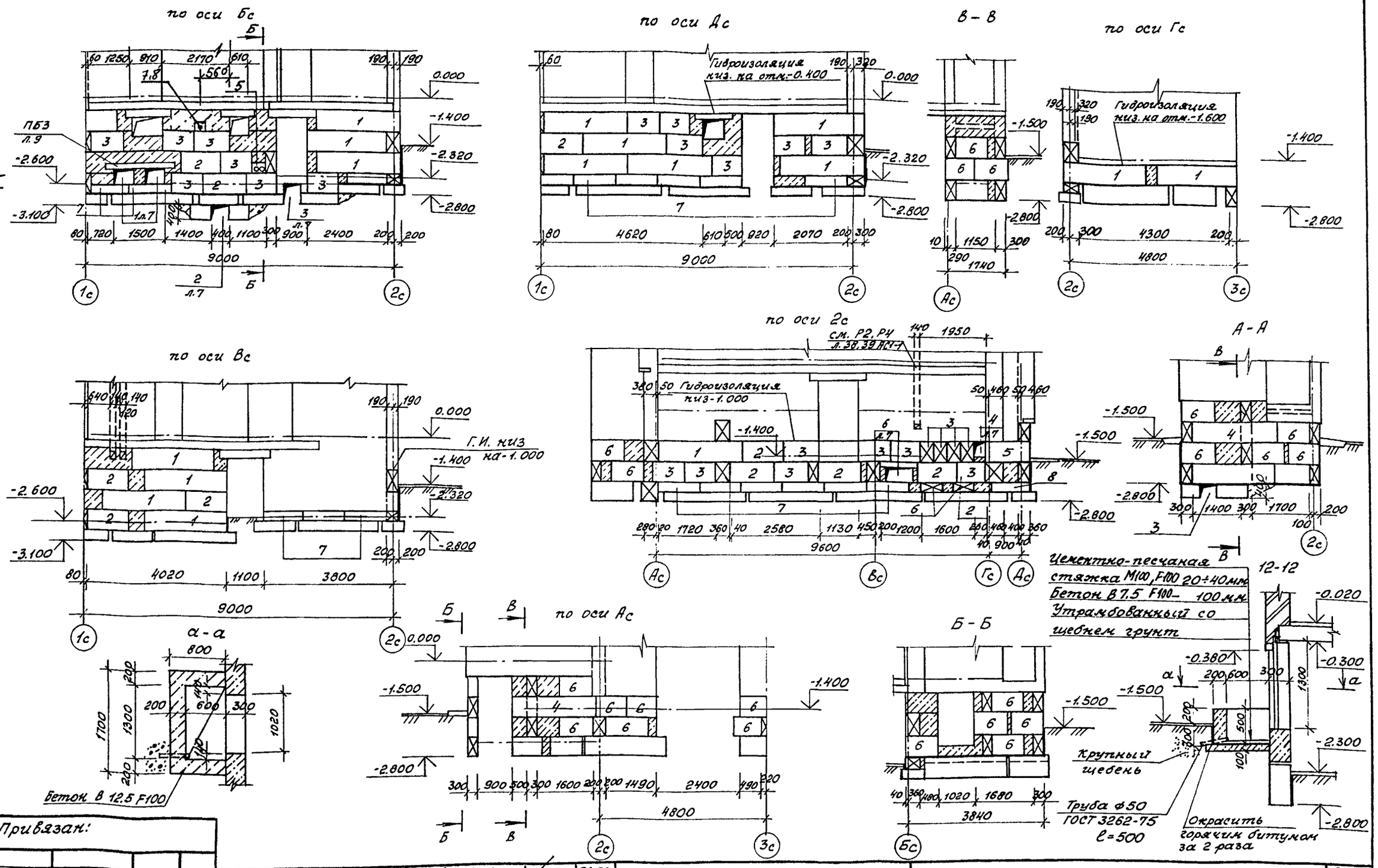

Привязан:

Инв.№

Нач.АКН2	Ковадло		03.92
Гл.констр.	Кириенко		03.92
ГАП	Голубева		03.92

АП „БЕЛПРОЕКТ" г.Минск

Развертки стен подвала

89-0140.13.92 – АС.01-1

Лист 11

400546-01 31

Согласовано:

Нач.гр.ВК	Козлова		03.92
Нач.гр.08	Лотвина		03.92
Сектор 90	Коршун		03.92

ГИП	Коледа		03.92
Инж.I к.	Бигун		03.92
Инж.I к.	Кановская		03.92
Н.контр.	Коледа		03.92

Взам. инв.№ | Подпись и дата | Инв.№ подл.

Альбом 1

План входа в подвал

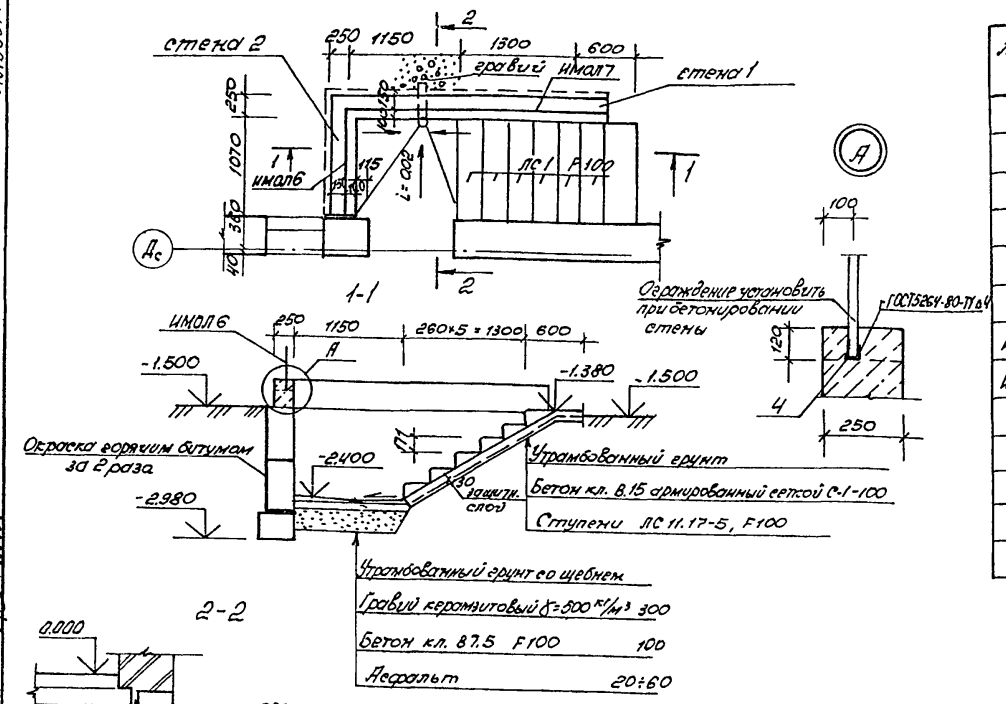

Спецификация к входу в подвал

Марка поз.	Обозначение	Наименование	Кол.	Масса ед. кг.	Примеч.
		Бетонные блоки			
1	ГОСТ 13579-78	ФБС 24.3.6-Т	1	970	
2	"	ФБС 9.3.6-Т	5	350	
3	"	ФБС 12.4.3-Т	3	310	
ЛС1	ГОСТ 8717.1-84	Ступени ЛС11.17 F100	6	112	
С1	ГОСТ23279-86	Сетка 4С $\frac{3ВрI-150}{3ВрI-150}$ 105×200	1	2.42	
ИМОЛ6	КМИ	Ограждение ИМОЛ6	1	18.08	
ИМОЛ7	КМИ	—"— ИМОЛ7	1	49.87	
4		Уголок $\frac{50×50×5-В\ ГОСТ8509-86}{С235\ ГОСТ27772-88}$ ℓ=80	7	0.39	
		Материалы			
		Бетон В12.5, F100			0.3 м³
		—"— В.7.5 F100			0.34 м³
		—"— В15			0.24 м³

Стена 1

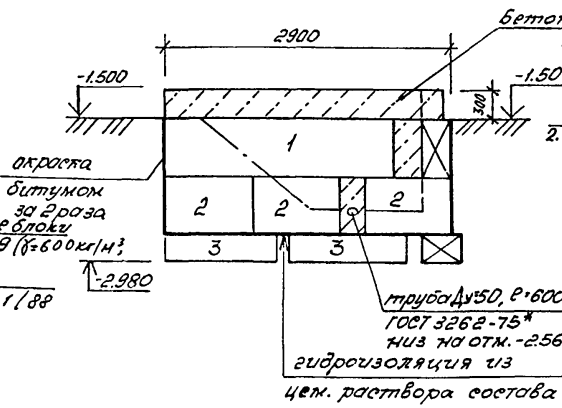

Стена 2

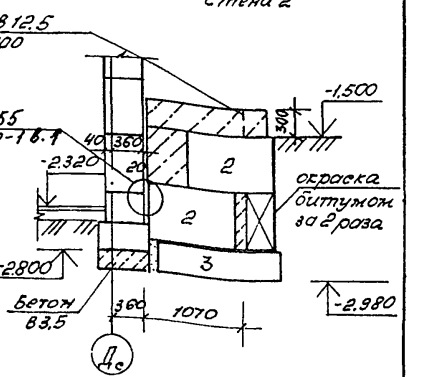

1. Общие указания см. л. 5.6.7 и 8.

ГКП	Коледа		03.92
Нач. гр.	Марковичь		03.92
Инж. II к.	Самусева		03.92
Н. контр.	Коледа		03.92

Взам. инв. №

Подпись и дата

Инв. № подл.

Привязан:

Инв. №

А.П. „Белпроект" г. Минск

Нач. АКМ	Ковадло		03.92
Гл. констр.	Кирченко		03.92
ГАП	Голубева		03.92

План входа в подвал

89-0140.13.92-АС.01-1

Лист 12

Ц00546-01 32

Альбом 1

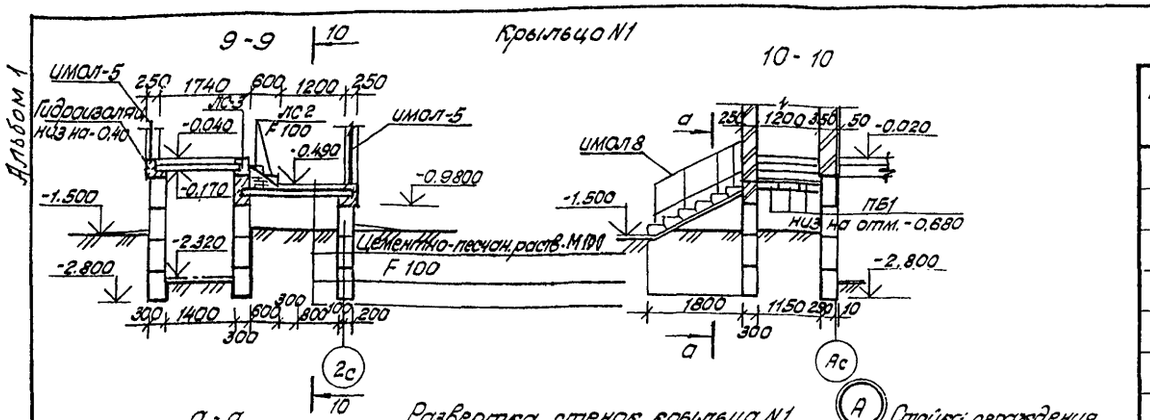

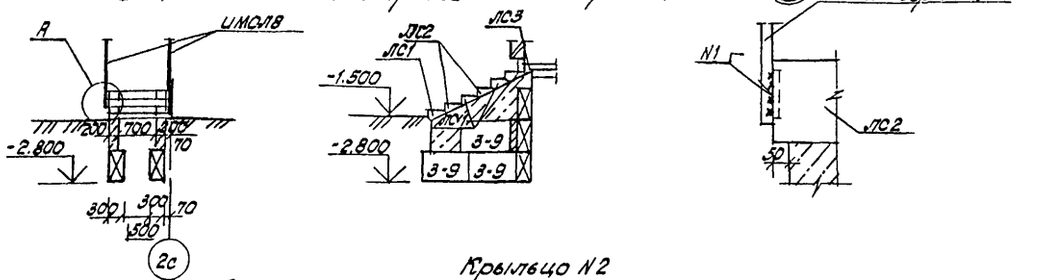

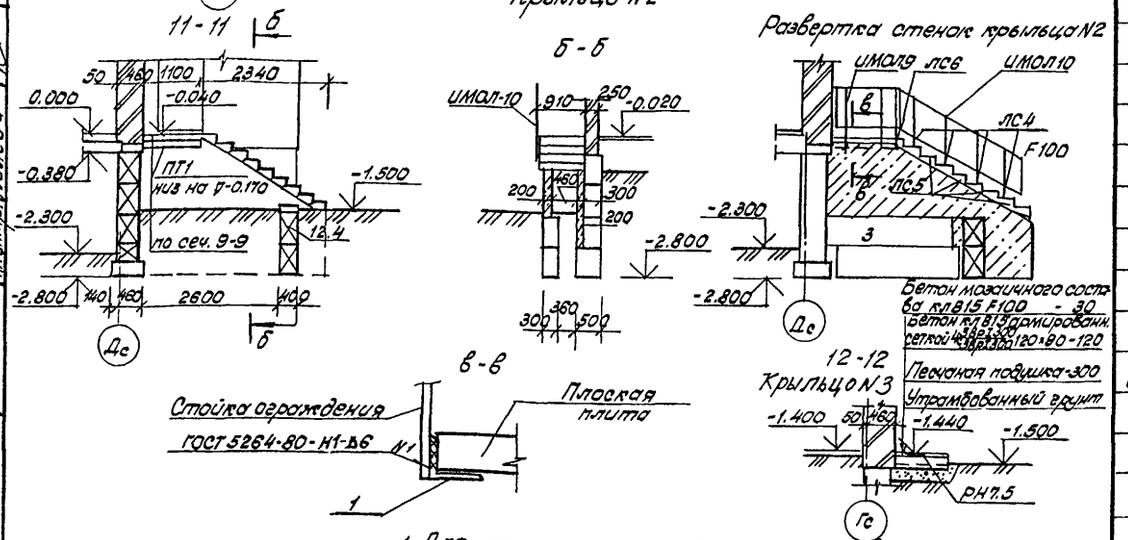

1. Для крепления ограждения ИМОЛ8 в ступенях ЛС12-1 предусмотреть закладные детали М1 с двух сторон.

Спецификация к крыльцу N1, N2.

Марка, поз.	Обозначение	Наименование	Кол.	Масса ед. кг.	Примечание
		Крыльцо N1			
		Блоки стен подвала			
3-9	ГОСТ 13579-78	ФБС9.3.6-Т	6	350	
		Ступени ЛСВ12 F100	2	99	
ЛС1	ГОСТ 8717.1-84	ЛС12-1 F100	4	128	см. прим. п.1
ЛС2	"	ЛС12 F100	4	128	
ИМОЛ-5	КМИ	Ограждение ИМОЛ5	2	19.45	
ИМОЛ-8	КМИ	" ИМОЛ8	2	34.36	
	Б1.156.2-1	Решетка для вытуран.ног.РН7.5	1	11.54	
		Перемычки			
ПБ1	серия Б1.038-1, в.2	2ПП21-6	3	275	
		Материалы			
		Бетон кл. В7.5			0,5м3
		Крыльцо N2 (Крыльцо N3 сеч. 12-12)			
		Блоки стен подвала			
3	ГОСТ 13579-78	ФБС24.3.6-Т	1	970	
12.4	"	ФБС12.4.6-Т	1	640	
		Ступени			
ЛС4	ГОСТ 8717.1-84	ЛС9.17-1 F100	4	97	
ЛС5	"	ЛС9.17 F100	4	97	
ЛС6	"	ЛСВ9.17 F100	1	85	
ИМОЛ9	КМИ	Ограждение ИМОЛ9	1	22.5	
ИМОЛ10	КМИ	ИМОЛ10		43.66	
	Б1.156.2-1	РН7.5	1(1)	11.54	
ПТ1	1.243.1-4	Плита плоская ПТ8-11.9	1	198	
1		Уголок 100х63х8-В ГОСТ 8510-86 с235 ГОСТ 27772-88 L=1100	2	10,8	
		Материалы			
		Бетон кл. В7.5 (В15, F100)			1,4м3 (0,16м3)

Привязан:

Инв. N подл. | Подпись и дата | Взам. инв. N

Инв. N

АП „БЕЛПРОЕКТ" г. Минск	Нач. АКМ	Ковалло		03.92
	Гл. конст.	Куриенко		03.92
	Гап	Голубева		03.92

Крыльцо N1, N2.

89-0140.13.92 - АС.01-1

Лист 13

Ц00546-01 33

Альбом 1

План смотровой канавы

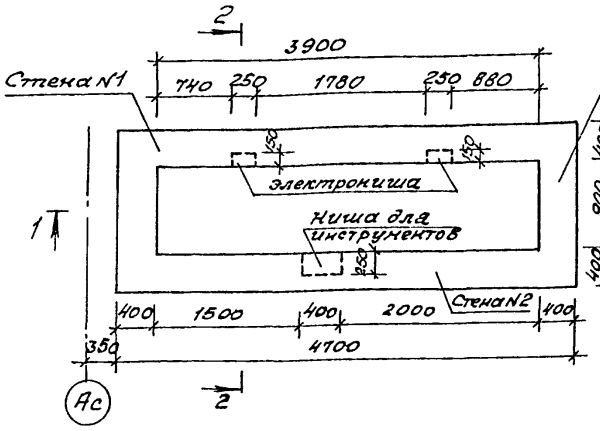

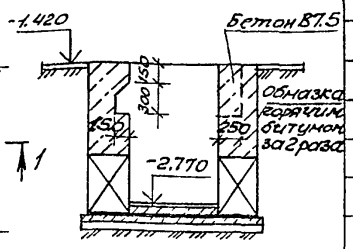

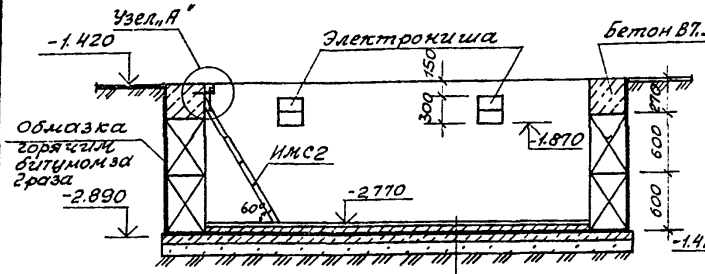

Марка, поз.	Обозначение	Наименование	Кол.	Масса ед, кг	Примеч.
		Блоки бетонные			
4	ГОСТ 13579-78	ФБС 24.4.6-Т	3	1300	
4-12	—"—	ФБС 12.4.6-Т	4	640	
4-9	—"—	ФБС 9.4.6-Т	10	470	
		Металлическая стремянка			
	КМН л.13	ИМС2	1	21.5	
А1		Ф18АI ГОСТ 5781-82 ℓ=300	2	0.60	
А2		Ф8АI ГОСТ 5781-82, ℓ=60	4	0.02	
		Материалы:			
		Бетон класса В15	м³	0.07	
		Бетон класса В7.5	м³	2.21	

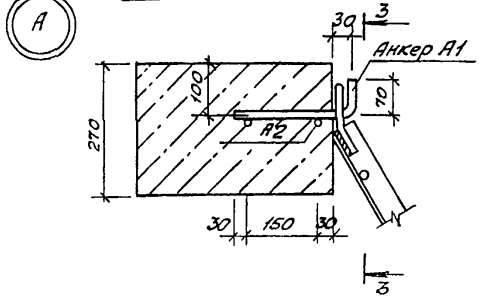

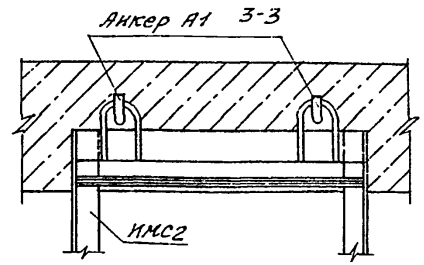

Бетон класса В15 -	20мм
Бетон класса В7.5 -	80мм
2 слоя изола на прослойке из битумной мастики	20мм
Бетон класса В7.5 -	60мм
Щебень пролитый битумом по уплотненному грунту	-100мм

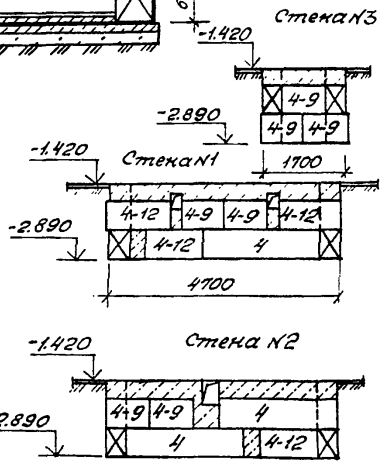

1. Стены канавы выполнить из бетонных блоков. Блоки монтировать на цементном растворе марки М100 с тщательным заполнением всех горизонтальных и вертикальных швов.
2. При монтаже блоков строго соблюдать перевязку швов, горизонтальность рядов и проектные отметки верха блоков.
3. Монолитные участки выполнять из бетона класса В7.5 (М100) по ходу монтажа бетонных блоков.
4. Общие указания см. л. 5,6,7,8.

ГИП	Коледа		03.92
Нач.гр.	Маркович		03.92
Инж.Iк	Конопатская		03.92
Н.контр.	Коледа		03.92

Взам.инв.№ | Подпись и дата | Инв.№ подл.

Привязан:

Инв.№

АП „БЕЛПРОЕКТ" г.Минск	Нач.АКМ	Ковадло	03.92
	Гл.констр.	Кириенко	03.92
	ГАП	Голубева	03.92

План смотровой канавы

В9-0140.13.92-АС.01-1

Лист 14

Ц00546-01 34

Альбом 1

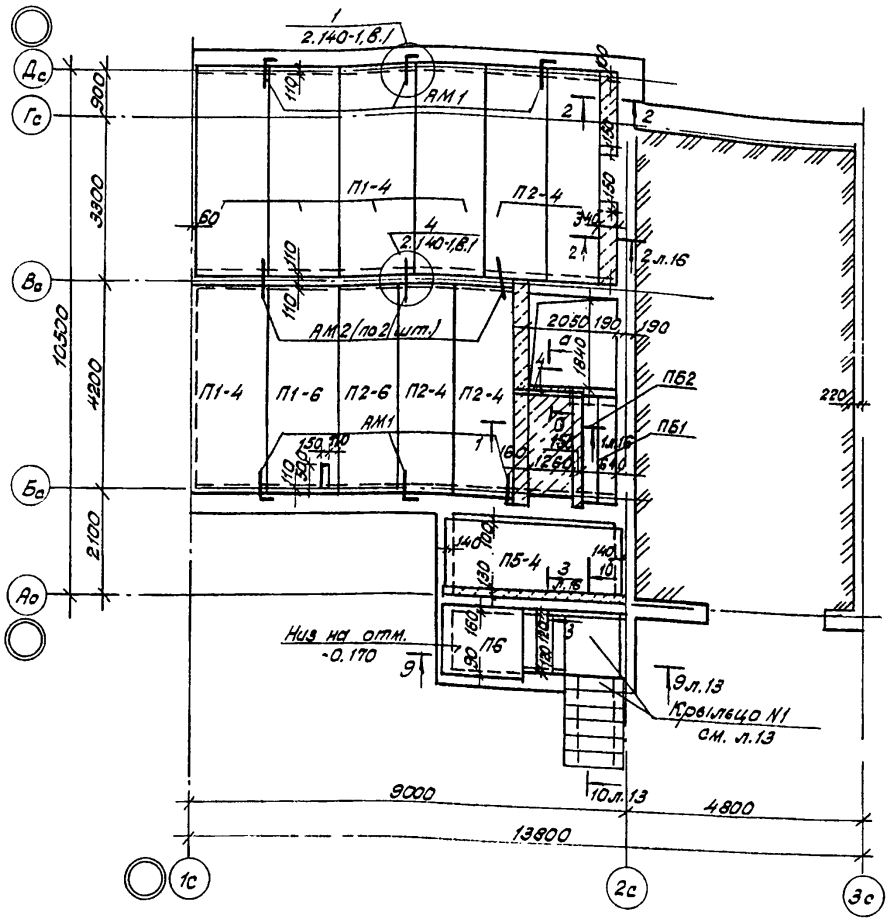

Спецификация к схеме расположения панелей перекрытия подвала

Марка, поз.	Обозначение	Наименование	Кол. шт.	Масса ед.кг.	Примеч.
		Панели перекрытия			
		железобетонные многопустотные			
П1-4	серия 1.141-1 в.60	ПК42.15-4т	5	1970	
П1-6	"	ПК42.15-6т	1	1970	
П2-4	"	ПК42.12-4т	4	1490	
П2-6	"	ПК42.12-6т	1	1490	
П5-4	"	ПК36.15-4т	1	1700	
		Плиты плоские			
П6	серия 1.243.1-4	ПТ8-16.14	1	448	
		Анкера в перекрытии			
АМ1	КМИ	АМ1	6	0,64	
АМ2	"	АМ2	6	0,43	
		Перемычки			
ПБ1	серия Б1.038.1-1 в.6	8ПП21-6	1	374	
ПБ2	" в.5	10ПБ21-27	1	246	

1. Примечания к схеме расположения панелей перекрытия подвала см. АС1-1 л. 28.

Гип	Коледа		03.92
Инж. Iк	Бигун		03.92
Н.контр.	Коледа		03.92

Инв. N подл. | Подпись и дата | Взам. инв. N

Привязан:

Инв. N

АП „БЕЛПРОЕКТ" г. Минск

Нач. АКМ	Ковадло		03.92
Гл. конст.	Кириенко		03.92
Гап	Голубева		03.92

Схема расположения панелей перекрытия подвала.

89-0140.13.92 – АС.01-1

Лист 15

ЦОО546-01 35

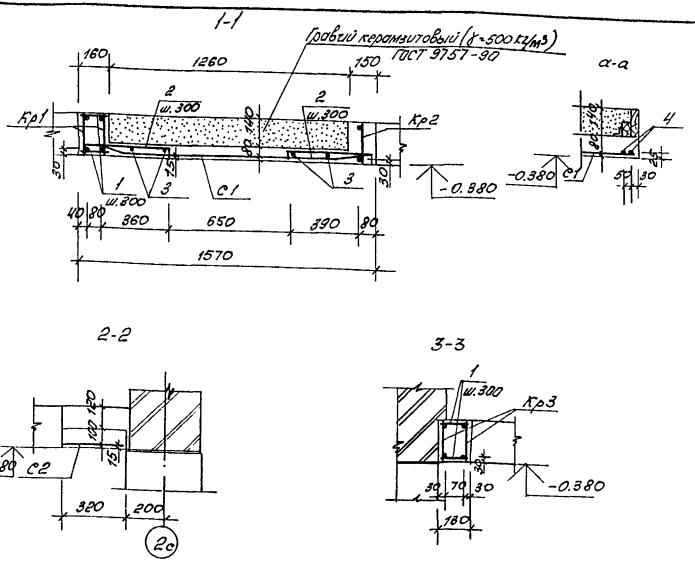

Спецификация элементов к монолитным участкам перекрытия подвала

Формат	Зона	Позиц.	Обозначение	Наименование	Количество шт	Примечан.
				Сечение 1-1		
				Сборочные единицы		
А3		Кр1	КМИ	Каркас Кр1	2	6.3 кг
А3		Кр2	—"—	Каркас Кр2	1	2.94 кг
Б4		с	ГОСТ 23279-85	Сетка 4С $\frac{5ВрI150}{5ВрI300}$ 150×220	1	5.1 кг
				Детали		
Б4		1		ф 8АI ГОСТ 5781-82 ℓ=150	28	0.06 кг
А3		2		ф 6АI ГОСТ 5781-82 ℓ=450	14	0.1 кг
Б4		3(4)		ф 6АI ГОСТ 5781-82 ℓ=2200 (ℓ=1400)	4(2)	0.49 кг (0.28 кг)
				Материалы		
				Бетон кл В12.5		0.4 м³
				Сечение 2-2		
				Сборочные единицы		
Б4		с2	ГОСТ 23279-85	Сетка 4С $\frac{5ВрI150}{5ВрI150}$ 32×180	2	1.78 кг
				Материалы		
				Бетон кл В12.5		0.12 м³
				Сечение 3-3		
				Сборочные единицы		
А3		Кр3	КМИ	Каркас Кр3	2	2.23 кг
				Детали		
Б4		1		ф 8АI ГОСТ 5781-82 ℓ=120	24	0.05
				Материалы		
				Бетон кл. В12.5		0.1 м³

Ведомость расхода стали на элемент, кг

Марка элемента	Изделия арматурные									Общий расход
	Арматура класса									
	АI			АIII				ВрI		
	ГОСТ 5781-82							ГОСТ 6727-80		
	ф6	ф8	Итого	ф8	ф10	ф12	Итого	ф5	Итого	
Сечение 1-1	3.36	6.07	9.43	–	1.42	7.84	9.26	6.64	6.64	25.33
Сечение 2-2	–	–	–	–	–	–	–	3.46	3.46	3.46
Сечение 3-3	–	1.2	1.2	2.82	–	–	2.82	0.83	0.83	4.85

Привязан:

Инв. №

Нач. АКМ-2	Ковадло		03.92
Гл. конст.	Кирьенко		03.92
ГАП	Голубева		03.92

А.П. „Белпроект" г. Минск

Монолитные участки перекрытия подвала

89-0140.13.92 - АС.01-1

Лист 16

Инв. № подл. | Подпись и дата | Взам. инв. № | ГИП Коледа | Инж. I к. Бигун | Н. контр. Коледа | 03.92 | 03.92 | 03.92

а. Альбом 1

Ц 00546-01 36

Альбом 1

Ведомость рабочих чертежей

Лист	Наименование	Стр.	Примечан.
1	Общие данные (начало)	36	
2	Общие данные (продолжение)	37	
3	Общие данные (окончание)	38	
4÷6	Пояснительная записка	39÷41	
7	План на отм. 0.000 и -1.400. План на отм. 2.800 и 1.400	42	
8	План на отм. 0.000 и -1.400. Вариант с мастерской. План чердака.	43	
9	Таблица вариантов стеновых материалов	44	
10	Примечания к плану этажей (начало)	45	
11	Примечания к плану этажей (окончание)	46	
12	Спецификация к плану этажей	47	
13, 14	Ведомость перемычек	48,49	
15	Спецификация к ведомости перемычек.	50	
16	Планы заполнения проемов на отм. 0.000 и -1.400, 2.800 и 1.400	51	
17	План заполнения проемов на отм. 0.000 и -1.400. Вариант с мастерской	52	
18	Ведомость отделки помещений (начало)	53	

Ведомость рабочих чертежей

Лист	Наименование	Стр.	Примечан.
19	Ведомость отделки помещений (окончание)	54	
20	Спецификация элементов заполнения проемов выше отм. -1.400 (начало)	55	
21	Спецификация элементов заполнения проемов выше отм. -1.400 (окончание)	56	
22	Таблица соответствия типов окон и балконных дверей для серии Б1.036.5-10	57	
23	План кровли. Разрез 1-1	58	
24	Разрез 2-2, 3-3	59	
25	Схемы расположения элементов перекрытия 1,2 этажа.	60	
26; 27	Монолитные участки перекрытия 1 этажа.	61,62	
28	Спецификация к схеме расположения панелей перекрытия. 1, 2 этажа	63	
29	Схема расположения дощатых наслонных стропил	64	
30	Сечения 1-1÷5-5 по крыше	65	
31	Узлы 1÷4; 9÷13 дощатых наслонных стропил	66	
32	Узлы 5-8 дощатых наслонных стропил	67	
33	Спецификация элементов дощатых наслонных стропил.	68	

Согласовано:

Гл. конст. ин-та	Герасимчик	03.92
Гл. технолог ин-та	Белоусов	03.92
Гл. спец. по ОМП	Телеш	03.92

Подтверждаю соответствие привязанного типового проекта действующим нормам и правилам.

Соответствие проекта действующим нормам и правилам удостоверяю

Главный архитектор проекта Г.Г. Голубева

Главный констр. проекта Я.Е. Коледа

Инв. № подл. | Подпись и дата | Взам. инв. №

Привязан:

Инв. №

89-0140.13.92 – АС.1-1

2-х этажный одноквартирный 6-и комнатный блокированный жилой дом.

Зам. гл. ин.	Потерщук		03.92
Нач. АКМ	Ковадло		03.92
Гл. конст.	Кириенко		03.92
ГАП	Голубева		03.92
ГКП	Коледа		03.92
Н. контр.	Коледа		03.92

Стадия	Лист	Листов
Р	1	42

Общие данные (начало)

А.П. „Белпроект" г. Минск

Ц00546-01 37

Альбом 1

Ведомость рабочих чертежей.

Лист	Наименование	Стр.	Примечан.
34	Деревянная лестница. Разрез 1-1.	69	
35	Детали деревянной лестницы	70	
36	Спецификация элементов деревянной лестницы	71	
37	Камин	72	
38	Развертки вентканалов Р1, Р4.	73	
39	Развертки вентканалов Р2, Р3.	74	
40	Развертки вентканалов. Сечения а-а; б-б; в-в.	75	
41	План сауны.	76	
42	Узлы сауны	77	

Ведомость ссылочных документов. (начало)

Обозначение	Наименование	Примечан.
ГОСТ 8426-75	Кирпич глиняный для дымовых труб.	
ГОСТ 16233-77*	Листы асбестоцементные волнистые.	
ГОСТ 15879-70*	Стеклорубероид	
ГОСТ 10923-82*	Рубероид	
ГОСТ 8928-81	Плиты фибролитовые	
ГОСТ 18108-80	Линолеум на теплозвукоизоляционной подоснове	
ГОСТ 618-73	Алюминиевая фольга	
ТУ 21-31-64-88	Маты минераловатные прошивные.	
ТУ 21 БССР 222-87*	Плиты полистиролбетонные	
ТУ 21БССР 323-89	Плиты гипсовые пазовые	
Серия 1.141-1. вып. 60, 63	Панели перекрытия ж.б.	
" вып. 61	многопустотные	
Серия 21520-89	Блоки из ячеистых бетонов	
Серия 1.243.1-4	Плиты плоские железобетонные	
Серия Б1.038.1-1, вып 12.5	Перемычки железобетонные с эффективным армированием для зданий с кирпичными стенами	

Гап	Колева		03.92
Нач.гр.	Маркович		03.92
Инж.Пк.	Самусева		03.92
Н.контр.	Колева		03.92

Взам.инв.N | Подпись и дата | Инв.N подл.

Привязан:

Инв.N

АП „БЕЛПРОЕКТ" г. Минск	Нач. АКМ	Ковадло	03.92
	Гл.конст.	Кириенко	03.92
	Гап	Голубева	03.92

Общие данные (продолжение)

89-0140.13.92 - АС.1-1

Лист 2

400546-01 38

Альбом 1

Ведомость спецификаций

Лист	Наименование	Примечание
12	Спецификация к плану этажей	
15	Спецификация к ведомости перемычек	
20, 21	Спецификация элементов заполнения	
	проемов выше отм. -1.400	
26	Спецификация к монолитным участкам	
	перекрытия 1 этажа	
27	Спецификация к монолитным участкам	
	перекрытия 2 этажа	
28	Спецификация к схеме расположения	
	панелей перекрытия 1,2 этажа	
33	Спецификация элементов дощатых на-	
	слонных стропил	
36	Спецификация элементов деревянной лестн.	
40	Спецификация к разверткам вентканалов	
	и устройству камина	
41	Спецификация элементов сауны	

Ведомость ссылочных документов (окончание)

Обозначение	Наименование	Примечан.
ГОСТ 530-80	Кирпич и камни керамические	
ГОСТ 379-79	Кирпич и камни силикатные	
ГОСТ 7484-78	Кирпич и камни керамические	
	лицевые	
ГОСТ 1839-80	Трубы и муфты асбестоцементные для безнапорных трубопроводов	
ГОСТ 24454-80Е	Пиломатериалы хвойных пород	
ГОСТ 23279-85	Сетки арматурные сварные для	
	ж. бетонных конструкций	
Серия 2.144-1/88	Узлы полов жилых зданий	
Серия 2.230-1 вып.5	Детали стен и перегородок	
	общественных зданий	
Серия 2.160-9 вып.1	Узлы деревянных крыш	
Серия 62.000-1	Типовые решения, защиты	
	элементов зданий и сооруже-	
	ний из каменных материа-	
	лов от переувлажнения.	

ГКП	Коледа		03.92
Нач.гр.	Маркович		03.92
Инж.ПК	Самусева		03.92
Н.контр.	Коледа		03.92

Взам. инв.№ | Подпись и дата | Инв. № подл.

Привязан:

Инв. №

АП „БЕЛПРОЕКТ" г. Минск	Нач.АКМ	Ковадло	03.92
	Гл.кон.	Кириенко	03.92
	ГАП	Голубева	03.92

Общие данные (окончание)

89-0140.13.92 - АС.1-1

Лист 3

400546-01 39

Альбом 1

Здание 2-х этажного блокированного дома запроектировано в кирпиче с несущими наружными и внутренними стенами, с подвалом высота этажа 2.8м, шаг несущих стен 4.2м.

Класс ответственности здания II, коэффициент надежности по назначению $\gamma_n = 0.95$.

Пространственная жесткость и устойчивость здания обеспечивается совместной работой горизонтальных дисков перекрытий и вертикальных диафрагм, которыми являются несущие кирпичные стены.

Наружные и внутренние стены дома выполняются из керамического утолщенного эффективного кирпича ГОСТ 530-80 с облицовкой наружных стен лицевым эффективным керамическим кирпичом по ГОСТ 7484-78- основной вариант. Проектом предусмотрены варианты наружных и внутренних стен из керамических и силикатных камней с облицовкой наружных стен лицевыми керамическими и силикатными камнями и вариант внутренних стен из силикатного кирпича.

Ж/бетонные перемычки приняты по серии 1.038.1-1 вып.1÷6.

Перекрытия из сборных многопустотных панелей по серии 1.141-1 в. 61, 60, 63.

Лестница, ограждение лестницы- деревянные.

Перегородки приняты из мелких гипсовых плит по ТУ 21 БССР 323-89. Перегородки толщиной 120мм из керамического эффективного кирпича по ГОСТ 530-80.

Перегородки в санузлах из керамического полнотелого кирпича по ГОСТ 530-80. Утепление стен и перегородок между гаражом и жилой частью из газосиликатных блоков по ГОСТ 21520-89.

Утеплитель пола над подвалом- плиты фибролитовые по ГОСТ 8928-81. Утеплитель чердачного перекрытия плиты полистиролбетонные по ТУ 21 БССР 222-87.* Утеплитель стен сауны- блоки из пеностекла по ТУ 21 БССР 290-87.

Полы из линолеума, дощатые, паркетные предусмотрены по деталям серии 2.144-1/88.

Кровля с наружным отводом воды из волнистых асбоцементных листов по ГОСТ 16233-77* по наклонным деревянным стропилам.

По периметру наружных стен дома выполняется отмостка по детали 52 серии 2.110-1 шириной 1000м.

Максимальная масса монтажного элемента-1,79т- панель перекрытия длиной 4.18м, шириной 1.49м.

В целях снижения материалоемкости (трудоемкости и стоимости строительства в проекте применены прогрессивные решения и конструкции:

1. Лицевой кирпич для наружных стен.
2. Сборные ж.б. перемычки с эффективным армированием по серии 1.038.1-1.

ГИП		03.92		
Н.контр.	Колода	03.92		
Инв.№ подл.	Подпись и дата	Взам. инв.№		

Привязан:

Инв.№:

АП „БЕЛПРОЕКТ" г.Минск

Нач.АКМ	Ковалло	03.92
Гл.кон.	Кириенко	03.92
ГАП	Голубева	03.92

Пояснительная записка (начало)

89-0140.13.92-АС.1-1

Лист 4

400546-01 40

Альбом 1

Указания по производству работ в зимних условиях

Настоящие указания не являются проектом производства работ и содержат только рекомендации для привязывающей проект организации об общих мероприятиях при устройстве здания в зимних условиях.

До начала строительства здания должен быть разработан проект производства работ (ППР) с указанием выбранного способа возведения здания в зимних условиях в зависимости от конкретных условий строительства. Выбор способа производства строительных работ в зимних условиях должен производиться с учетом обеспечения требуемой несущей способности конструкций как в процессе возведения, так и при эксплуатации здания.

При производстве работ в зимнее время руководствоваться СНиП 3.01.01-85 „Организация строительного производства", СНиП III-4-80 „Техника безопасности в строительстве", СНиП 3.03.01-87 „Несущие и ограждающие конструкции".

Рабочие чертежи, предназначенные для производства работ в зимних условиях, должны иметь указания проектной организации, выполнившей привязку проекта, о произведенной проверке конструкций для производства работ в зимних условиях, исходя из конкретных условий, производства работ и принятого способа возведения конструкций в зимних условиях. Без таких указаний возведение конструкций в зимних условиях не допускается.

Лица, отвечающие за производство работ в зимнее время, в обязательном порядке должны быть ознакомлены с перечисленными вышенормативными документами, настоящими указаниями и дополнительными указаниями организации, выполнившей привязку проекта.

Качество материалов, применяемых при производстве работ в зимних условиях (бетона, раствора, кирпича) должно систематически контролироваться путем лабораторных испытаний.

Материалы, качество которых не отвечает требованиям проекта, к применению не допускаются.

При производстве работ в зимнее время необходимо соблюдать следующее.

1. Разрешается возведение в зимних условиях всех этажей зданий с укладкой панелей перекрытий и установкой перегородок (без выполнения полов; стяжек перекрытий) на свежеуложенном растворе (приготовленном на портландцементе) с противоморозными химическими добавками в соответствии с табл. 3 приложения 16 СНиП-3.03.01-87.
2. При кладке стен на растворе с противоморозными добавками, марку раствора повышать при температуре ниже -20°С на одну марку по сравнению с предусмотренной в проекте. Марку раствора кладки при возведении её методом замораживания, без химических добавок, необходимо повышать на одну марку при температуре до -15°С и на две - при температуре до -30°С.
3. Марка кирпича для варианта стен из силикатного кирпича должна быть не ниже 100.
4. Производить кирпичную кладку столбов методом замораживания запрещается.
5. Монтаж панелей перекрытий выполнять с применением тех же растворов и с теми же химическими добавками, которые предусмотрены для кладки стен.
6. Немедленно после возведения стены в пределах этажа должна быть смонтирована перекрытие над ним с установкой всех анкеров и связей, предусмотренных проектом. Панели перекрытий и другие сборные железобетонные изделия к моменту монтажа должны иметь прочность не ниже 85%.

Швы между панелями перед замоноличиванием должны быть очищены от льда, снега и мусора.

ГИП	Колода		03.92
Гл.констр.	Колода		03.92
Н.контр.			03.92

Инв.№ подл. | Подпись и дата | Взам. инв.№

Привязка:

Инв.№

АП „БЕЛПРОЕКТ" г. Минск	Нач. ЛКМ	Ковадло		03.92
	Гл. конст.	Кириенко		03.92
	Г.А.П.	Голубева		03.92

Пояснительная записка (продолжение)

89-0140.13.92-АС.1-1

Листы 5

Ц 00546-01 41

Альбом 1

7. Монолитные участки перекрытий выполнять из бетонов, приготовленных на портландцементе способом выдерживания бетона в соответствии с приложением 9 СНиП 3.03.01-87. На период твердения бетона временные и случайные нагрузки (строительные материалы и др.) на перекрытиях должны отсутствовать.
8. Наружные и внутренние стены должны выкладываться одновременно с тщательной перевязкой кладки в углах и пересечениях стен. Разрывы кладки допускается выполнять только „убегом" не более 1 метра по высоте. Оставление в стенах горизонтальных борозд и гнезд, не предусмотренных проектом, не допускается.
9. К моменту перерыва в работе все вертикальные швы верхнего ряда кладки должны быть тщательно заполнены раствором, а открытые поверхности накрыты.
10. Для обеспечения требуемой надежности стеновых конструкций, возводимых в зимних условиях на растворах с химическими добавками должен быть организован систематический контроль за величиной фактической прочности накапливаемой ими в зимний период.
11. В случае обнаружения признаков перенапряжения кладки (в виде трещин, выпучиваний и т.п.) немедленно должны быть приняты меры по снижению нагрузок и увеличению жесткости отдельных элементов здания путем постановки временных растяжек, подпорок креплений.
12. При выявлении продолжающегося процесса развития трещин или отклонения стен от вертикали должны приниматься срочные меры по временному или постоянному усилению конструкций.

В соответствии с постановлением №5 Госстроя Республики Беларусь от 7.04.92г „Онормативе сопротивления теплопередачи ограждающих конструкций здания" при привязке проектов для строительства с 1 января 1994г конструкции наружных стен принимать из облегченной кладки в соответствии с серией 2.130-8 вып.1. и альбомом технических решений ограждающих конструкций с повышенной тепловой эффективностью, разработанным АП Белпроект, по согласованию с подрядной строительной организацией, обеспечивая требуемое термическое сопротивление $R_o \geq 2$ м²°С/вт. При этом, при привязке в проекты вносятся требуемые уточнения и изменения, в том числе утепление перекрытий, сообщающихся с неотапливаемыми помещениями и наружным воздухом.

ГИП	Колода	03.92
Техник	Сидорчик	03.92
Н. контр.	Колода	03.92

Взам. инв. №
Подпись и дата
Инв. № подл.

Привязан:

Инв. №

АП „БЕЛПРОЕКТ" г. Минск

Нач. АКМ	Кобадло	03.92
Гл. конс.	Кириенко	03.92
ГАП	Голубева	03.92

Пояснительная записка

89-0140.13.92-АС1-1

Лист 6

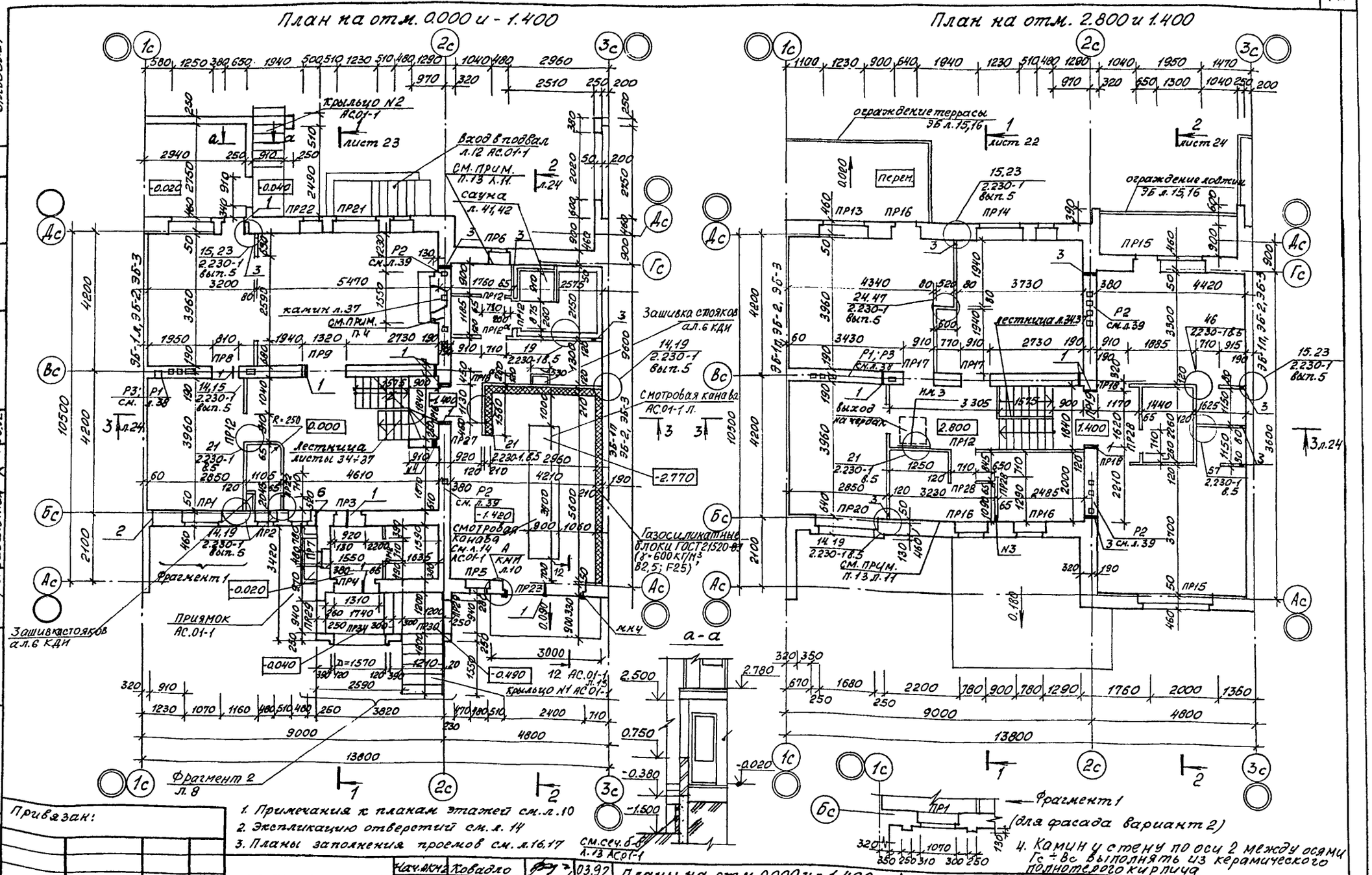

1. Примечания к планам этажей см. л.10
2. Экспликацию отверстий см. л. 14
3. Планы заполнения проемов см. л.16,17
4. Камин у стену по оси 2 между осями Гс ÷ Вс выполнять из керамического полнотелого кирпича

Согласовано:

ГАП	Голубева		03.92
ГКП	Коледа		03.92
Нач.гр.	Ловалий		03.92
Вед.арх.	Заболотная		03.92
Нач.гр. ОВ	Потвина		03.92
Сектор ЭО	Корчун		03.92

Альбом 1

Инв. № подл. | Подпись и дата | Взам. инв. №

Привязан:

Инв. №

АП „БЕЛПРОЕКТ" г. Минск

Нач.акм.2	Ковадло		03.92
Гл.арх.	Федченко		03.92
Гл.констр.	Кириенко		03.92

Планы на отм. 0.000 и -1,400; 2,800 и 1.400

89-0140.13.92-АС.1-1

Лист 7

Ц00546-01 43

Согласовано:

ГИП	Голубева		03.92
ГКП	Калева		03.92
Вед. арх.	Заболотная		03.92
Н.контр.	Голубева		03.92

Инв. № подл. | Подпись и дата | Взам. инв. №

План на отм. 0.000 и 1.400. Вариант с мастерской

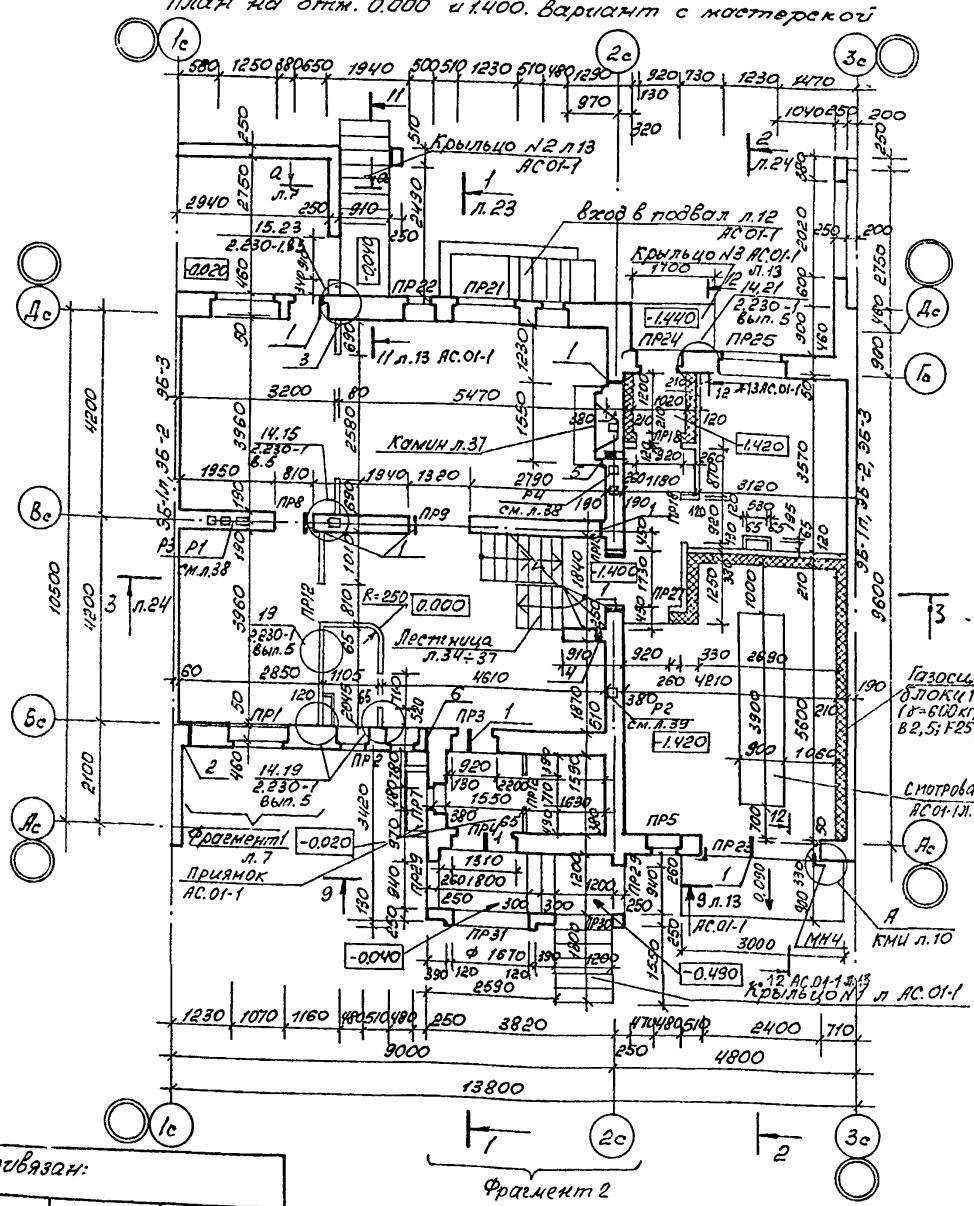

План чердака

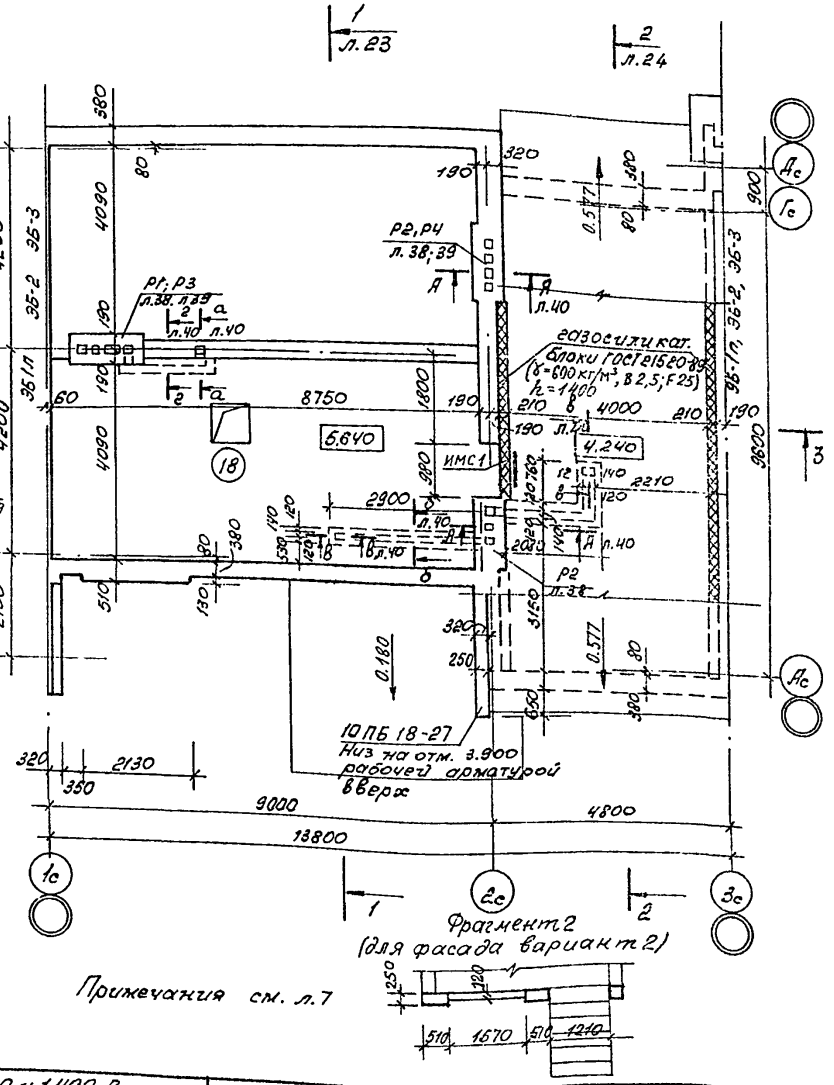

Примечания см. л.7

Привязан:

Инв. №

А.П. „Белгипроект" г. Минск	Нач. АКМ	Ковалло	03.92	План на отм. 0.000 и 1.400. Вариант с мастерской План чердака
	Гл. арх.	Федченко	03.92	
	Гл. конст.	Кириенко	03.92	

89-0140.13.92-АС.1-1

Лист 8

Ц00546-01 44

Альбом 1

Согласовано: Нач. арх. отд. 03.92 Котлева; Гл. инж. 03.92 Колесов; Н. контр. 03.92 Колесов

Инв. № подл. | Подпись и дата | Взам. инв. №

Таблица вариантов стеновых материалов и область их применения в зависимости от расчетной температуры наружного воздуха.

N п/п	Основной материал наружных стен	Наружный отделочный слой	Внутренняя отделка	Условное сопротивление теплопередаче R_0 м²°С/Вт	Расч. темпер. нар. воздуха -20°С	-21°С	-22°С	-23°С	-24°С	-25°С	-26°С	Материал внутренних стен	Детали кладки наружной стены по серии Б2.000-1
1	Кирпич керамический эффективный утолщенный плотностью, не более 1400 кг/м³ толщ. 88 мм ГОСТ 530-80, δ = 380 мм λ = 0,64 Вт/м °С	Лицевой керамический эффективный утолщенный кирпич. толщ. 88 мм ГОСТ-530-80 δ = 120 мм λ = 0,04 Вт/м °С	Известково-песчаная штукатурка δ = 20 мм	0,96	+	+	+	+	+	+	+	Кирпич керамический эффективный утолщенный плотностью не более 1400 кг/м³ толщ. 88 мм ГОСТ 530-80. Вариант: Кирпич силикатный утолщенный 2ˣ пустотный плотностью не более 1650 кг/м³ ГОСТ 379-79	64
4	Камни керамические пустотелые эффективные плотностью не более 1400 кг/м³ толщ. 138 мм ГОСТ 530-80 δ = 380 мм λ = 0,64 Вт/м °С	Лицевые керамические пустотелые эффективные камни толщ. 138 мм ГОСТ 530-80 δ = 120 мм λ = 0,64 Вт/м °С	Известково-песчаная штукатурка δ = 20 мм	0,96	+	+	+	+	+	+	+	Камни керамические пустотелые эффективные плотностью не более 1450 кг/м³ ГОСТ 530-80 толщиной 138 мм. Вариант: Кирпич силикатный утолщенный 2ˣ пустотный плотностью не более 1650 кг/м³ ГОСТ 379-79	65; 67
6	Камни силикатные эффективные плотностью 1450 кг/м³ толщ. 138 мм ГОСТ 379-79, δ = 380 мм λ = 0,81 Вт/м °С.	Лицевой камень силикатный толщ. 138 мм ГОСТ 379-79 λ = 0,81 Вт/м °С δ = 120 мм	Перлитовая штукатурка δ = 20 мм	0,88	+	+	−	−	−	−	−	Камни силикатные эффективные плотностью 1450 кг/м³ толщ. 138 мм. ГОСТ 379-79. Вариант: Кирпич силикатный утолщенный 2ˣ пустотный плотностью не более 1650 кг/м³ ГОСТ 379-79.	65; 67
			То же δ = 30 мм	0,92	+	+	+	+	+	−	−		

1. Область применения вариантов наружных стен определена с учетом требований рекомендаций письма Госгражданстроя за № т.ф-3 + 2195 от 5.08.80г и СНиП II-3-79** „Строительная теплотехника" п. 21 примеч. 1.

Привязан:

Инв. №

АП „БЕЛГИПРОЕКТ" г. Минск

Нач. АКМ	Кабадло	03.92
Гл. конст.	Куриченко	03.92
Гап	Голубева	03.92

Таблица вариантов стеновых материалов.

89-0140.13.92-АС.1-1

Лист 9

Ц00546-01 45

Альбом 1

1. За относительную отметку 0,000 принят уровень чистого пола 1-го этажа, что соответствует абсолютной отм.... (указывается при привязке проекта).

2. Наружные и внутренние стены дома запроектированы из кирпича керамического рядового эффективного утолщенного по ГОСТ 530-80, на цементном пластифицированном (известью или глиной) растворе с облицовкой наружных стен лицевым эффективным кирпичом по ГОСТ 7484-78 с расшивкой швов, —

— Основной вариант. Проектом предусмотрены варианты наружных и внутренних стен из керамических и силикатных камней с облицовкой наружных стен лицевыми керамическими и силикатными камнями и вариант внутренних стен из силикатного кирпича. Варианты наружных стен и вид внутренней отделки в зависимости от температуры наружного воздуха приведены в таблице на листе 9.

Производство работ по возведению кирпичных конструкций вести в соответствии со СНиП 3.03.01-87 „Несущие и ограждающие конструкции" и серией 62.000-1 „Типовые решения защиты элементов зданий и сооружений из каменных материалов от переувлажнения размораживания."

3. Марки кирпича и раствора по прочности см. таблицу л. 11

Марка кирпича по морозостойкости для наружной части стен (на толщину 12 см) Мрз-25, для выступающей части кладки и парапета Мрз-35.

Кирпичные столбы толщиной 250 мм, расположенные у осей Ас и Дс выполнять из отборного целого кирпича (камней) марки 100 на растворе марки 50.

4. Во время кладки стен заложить анкеры для крепления панелей перекрытия, балконных плит, перегородок в местах, указанных на схемах перекрытий и планах этажей.

5. Кладку стен второго этажа производить только после монтажа, анкеровки и замоноличивания плит перекрытий нижележащего этажа.

6. Кирпичную кладку стен вести равномерно по всему периметру, не допуская перепадов по высоте более высоты этажа.

7. Кладку наружных поверхностей стен вести из лицевого кирпича с расшивкой швов, кладку участков наружных поверхностей стен под штукатурку выполнять впустошовку.

8. При кладке стен обратить особое внимание на устройство в них отверстий, вентиляционных каналов, борозд, ниш, указанных на чертежах планов и развертках стен. Ослабление стен отверстиями, гнездами, бороздами, нишами, не предусмотренным проектом, запрещается.

9. В местах примыкания ограждений террасы и лоджии к стенам заложить по ходу кладки закладные детали МС1 на отметках, на узле 1 см. 16 ЭБ.

10. При производстве работ предельная высота возведения свободно стоящих стен (без укладки плит перекрытий, покрытий или крепления) не должна превышать значений, указанных в табл. 2.8 СНиП 3.03.01-87.

11. Марки кирпича и раствора, указанные в проекте, даны для производства работ в летнее время. Кирпичную кладку в зимнее время выполнять в соответствии со СНиП 3.03-01-87 и рекомендациями пояснительной записки.

12. На планах этажей указаны типы проемов. Марки заполнения проемов столярными изделиями, отметки низа перемычек, детали перемычек даны на листах 13÷15.

Кладку арочных перемычек выполнять в соответствии п. 7.36; 7.37; 7.40 СНиП 3.03.01-87, типы проемов см. ПР-29÷ПР31 л. 14

Согласовано:

ГКП	Коледа	03.92
Инж. ВК	Сазонова	03.92
Н. контр.	Калего	03.92

Инв. № подл. | Подпись и дата | Взам. инв. №

Привязан:

Инв. №

АП. БЕЛПРОЕКТ" г. Минск	Нач. АКН	Ковадло		03.92
	Гл. констр.	Кириенко		03.92
	ГАП	Голубева		03.92

Примечания к плану этажей (начало)

89-0140.13.92-АС.1-1

Лист 10

Ц00546-01 46

13. Перегородки толщиной 80 мм – из мелких гипсовых плит по ТУ 21 БССР 323-89.

Перегородки толщиной 120 мм - из керамического эффективного кирпича КРЭУ 75/1350 ГОСТ 530-80 на растворе М-50. Перегородки санузлов выполнять из полнотелого кирпича Кр75/1650/15 ГОСТ 530-80 на растворе марки 50, армирование выполнять каркасами К-6 через 3 ряда кладки по высоте по всей длине перегородок.

Облицовку санузлов керамической плиткой производить на цементном растворе марки 100. В ванной участки стен для варианта стен из силикатных камней и силикатного кирпича выше и ниже облицовки окрасить масляной краской за 2 раза с предварительной шпаклевкой и огрунтовкой поверхности по штукатурке из цементного раствора марки 100 (защита от паропроницания).

Крепление перегородок к стенам, перекрытиям, перегородкам выполнять в соответствии с типовым деталями серии 2.230-1 вып. 5 Маркировка узлов показана на плане этажей, спецификация узлов дана на л. 12

Для обеспечения требуемой звукоизоляции помещений следует обратить особое внимание на тщательную заделку швов, зазоров и отверстий в перегородках.

14. Дверные блоки в гипсобетонных перегородках крепить в соответствии с деталями на листе 17.

15. Над проемами шириной до 600 мм в кирпичных перегородках укладываются по 3 ф 10 А1 в слое цементного раствора М100 толщиной 30 мм с запуском за край отверстия на 250 мм. Над проемами более 600 мм укладываются сборные ж/бетонные перемычки. См. ведомость перемычек.

16. Для крепления оконных и дверных блоков заложить в стены, простенки и перегородки в разбежку (не менее 6 рядов кладки по высоте) деревянные антисептированные пробки по ТУ 13 БССР 201-81* размером, кратным кирпичу. До монтажа оконные и дверные блоки должны быть обернуты слоем рубероида по периметру коробки. В простенки шириной 380, 510 мм пробки не закладывать.

17. Оконные и дверные коробки крепить к кирпичным стенам по деталям на листе 17 и деталям 30Р; 31Р; 33; 34; 37 серии 2.236-22 вып. 1 „Детали примыкания оконных и дверных блоков в общественных зданиях".

18. Столярные изделия должны поставляться в комплексе с уплотняющими прокладками (пенолатексные или пенополиуретановые по ГОСТу 10174-90). Уплотняющие прокладки наклеиваются непосредственно на строящемся объекте после окончания отделочных работ в соответствии с РСТ БССР 865-87.

19. Все выступающие участки кирпичных стен и парапеты должны быть защищены от увлажнения сливами из оцинкованной стали согласно деталям серии Б2.000-1.

20. В проекте принята многорядная система перевязки кладки с требованиями к перевязке согласно п. 6.3 СНиП П-22-81 и п. 2-5; 2-10 серии 2.130-1 вып. 28.

21. Примыкание полов к стенам и перегородкам выполнять по серии 2.144-1/88.

Таблица марок материалов

Этаж	Внутренние стены по осям Вс; 2с-4с		Наружные стены стены лоджий		Наружные стены отделочный слой	
	Марка		марка		Марка	
	Кирпич	раствор	кирпич	раствор	кирпич	раствор
1	75(100)	50	75(100)	50	100(125)	50
2	75(100)	25	75(100)	25	100(125)	25
трубы	100	50	—	—	125	50
—	—	—	—	—	—	—
—	—	—	—	—	—	—

Марки кирпича в скобках даны для варианта стен из силикатных камней и силикатного кирпича

Альбом 1

Согласовано:

ГКП	Коледа		03.92
Инж. III к.	Сазанова		03.92
Н. контр.	Коледа		03.92

Взам. инв. N

Подпись и дата

Инв. № подл.

Привязан:

Инв. №

А.П. „Белпроект г. Минск

Нач. АКМ	Ковадло		03.92
Гл. кон.	Кириенко		03.92
ГАП	Голубева		03.92

Примечания к плану этажей (окончание)

89-0140.13.92 – АС.1-1

Лист 11

400546-01 47

Альбом 1

Спецификация к плану этажей

Марка поз.	Обозначение	Наименование	Количество 1 эт.	2 эт.	Всего	Масса ед., кг	Примеч.
	Серия 2.230-1, в.5	ММ1	13(10)	12	25(22)	0.55	
	"	ММ3	2	10	12	0.44	
	"	ММ11	1(3)	2	3(5)	0.05	
	"	ММ13	26(16)	20	46(36)	0.12	
	"	К1	16(14)	8	24(22)	0.41	
	"	К2	16(14)	8	24(22)	0.17	
	"	К3	6(2)	2	8(4)	0.38	
	"	К4	6(2)	2	8(4)	0.15	
	КМИ	К5	42	39	81	0.21	
	"	К6	63(27)	45	108(72)	0.18	
		ФВАI ГОСТ 5781-82 т/л	12.56	67.76	80.32	0.222	
	ГОСТ 4028-63 *	Гвоздь К 2.5×50	30(16)	38	68(54)	0.0019	
	"	Гвоздь К 3.0×70	14(9)	10	24(19)	0.0039	
	серия 2.230-1 вып.5	ММ2	7(2)	4	11(6)	0.55	
	"	ММ6	—	2	2	0.39	
	ТУ21БССР 323-89	Гипсовые плиты м³	0.28	1.68	1.96		
		Уголок 50×50×5 ГОСТ 8510-86 ст.235 ГОСТ 27772-88 l=80	—	4	4	0.3	
		Крепление умывальника и полотенцесушителя					
	КМИ	МН1	7(2)	4	11(6)		
	"	МН2	—	3	3		
	"	МН3	3(-)	3	6(3)		
		Стремянка					
		ИМС1	—	1	1	16.14	
		ИМС3	—	1	1	26.24	
		рамка МН4	1	—	—	48.15	

Крепление надпроемного вкладыша

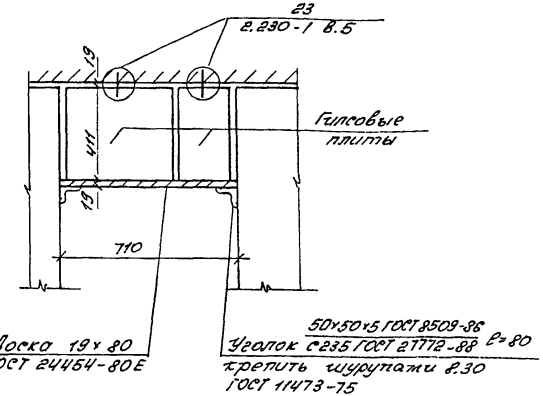

А-А

Деталь крепления кронштейна умывальника

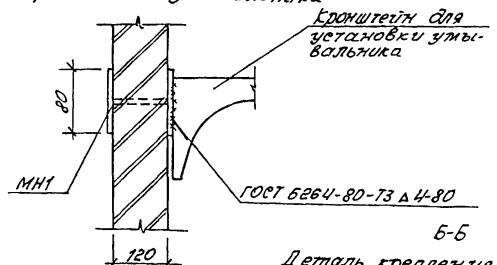

Б-Б

Деталь крепления полотенцесушителя

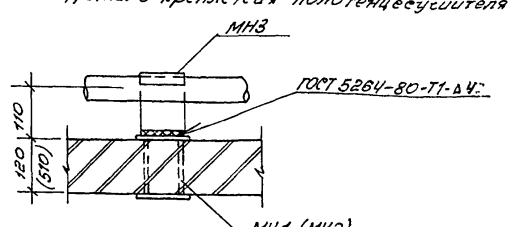

1. Количество в скобках дано для варианта плана с мастерской.
2. Сечения А-А, Б-Б обозначены на л. 14

Согласовано:

ГИП	Колега		
Нач. сд.	Марковичч		
Инж. пр.	Солнцев	В.Э.	03.92
Н. контр.	Козлова		03.92

Инв. № подл. | Подпись и дата | Взам. инв. №

Привязан:

Инв. №

А.П. „Белгипроект" г. Минск	Нач. АКМ	Ковалло		03.92
	Гл. конст.	Куриенко		03.92
	ГИП	Голубева		03.92

Спецификация к плану этажей

89-0140.13.92 – АС.1-1

Лист 12

Ц00546-01 48

Альбом 1.

Ведомость перемычек

Марка поз.	Схема сечения
ПР1	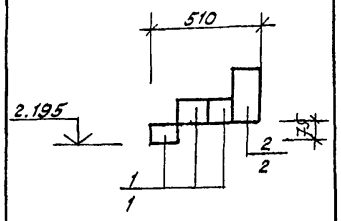
ПР4; (ПР5)	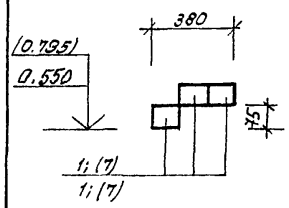
ПР6 (ПР24) [ПР25]	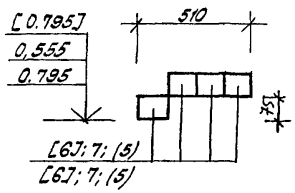
ПР7	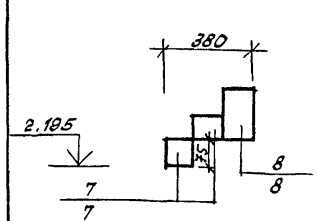
ПР8; (ПР9);	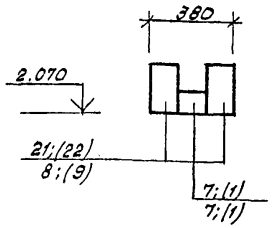
ПР10	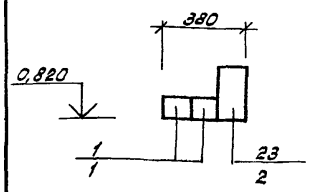
ПР14 (ПР15)	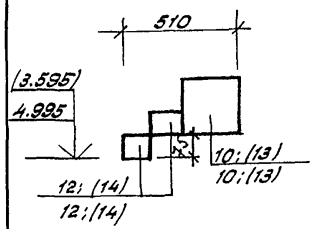
ПР13; (ПР16)	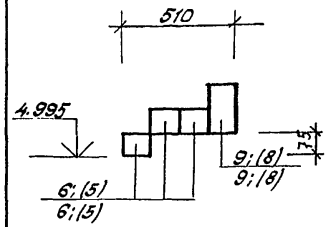
ПР12; (ПР18)	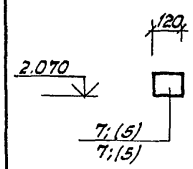
ПР21; (ПР22)	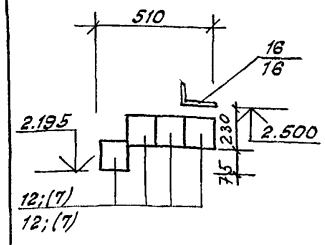
ПР23	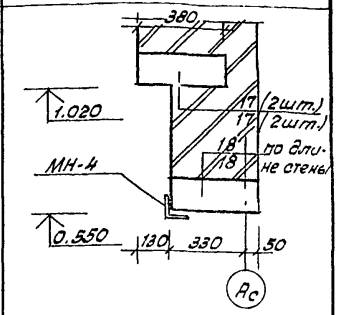
ПР19	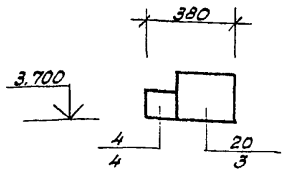

1. Позиция в числителе дана для варианта стен керамического утолщенного кирпича $h=88$ мм.

В знаменателе – из керамического и силикатного кирпича $h=138$ мм.

Привязан:

Инв. № подл. | Подпись и дата | Взам. инв. № | Инв. № | Гип Коледа 03.92 | Нач. гр. Маркович 03.92 | Инж. Самусева 03.92 | Н. контр. Коледа 03.92

АП „БЕЛПРОЕКТ" г. Минск	Нач. АКМ	Ковалло		03.92
	Гл. конст.	Куриенко		03.92
	Гип	Голубева		03.92
Ведомость перемычек.				

89-0140.13.92-АС.1-1

Лист 13

Альбом 1

Ведомость перемычек.

Марка поз.	Схема сечения
ПР2 (ПР20)	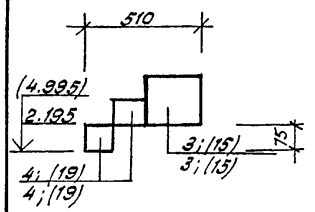
ПР3	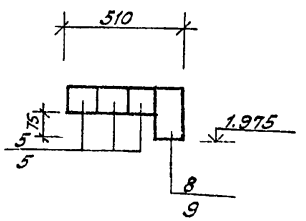
ПР18а (ПР12а) [ПР12б]	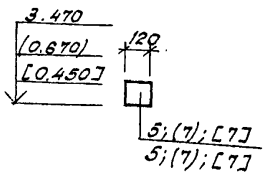

Марка, поз.	Схема сечения
ПР27	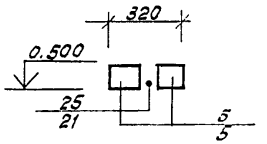
ПР28	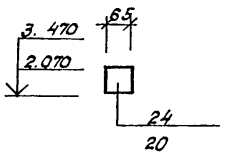
ПР17	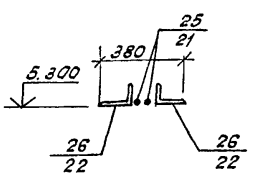

Марка, поз.	Схема сечения
ПР29 (ПР30) [ПР31]	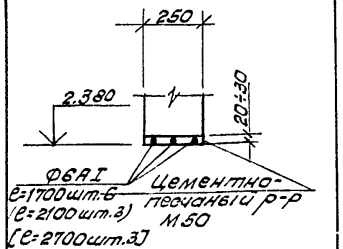

Экспликация отверстий

Тип отв.	Размеры, мм В	Размеры, мм Н	Отм. низа, м	Назначение
1	гильза	Ф32	под потолком	ЭО
2	гильза	Ф80	2.200	Ввод газа
3	100	100	над полом	ОВ
4	100	100	2.400	ОВ
5	100	100	2.200	ОВ
6	гильза	Ф50	под потолком	ЭЛ

а-а

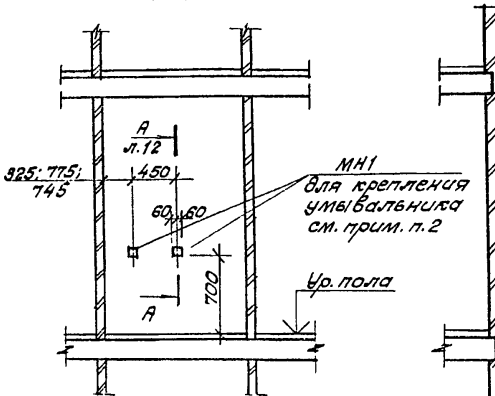

б-б

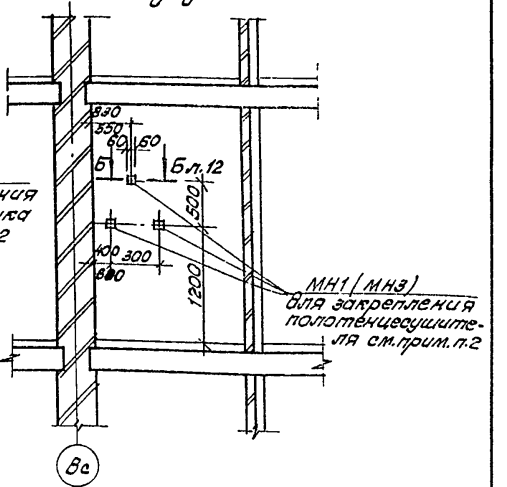

1. Позиция в числителе дана для варианта стен из керамического утолщенного кирпича h=88 мм, в знаменателе - для варианта стен из силикатного камня h=138 мм.
2. В перегородках санузлов установить закладные детали указанные на планах л.16 для крепления умывальника и полотенцесушителя по деталям на л.12.

Гкп	Коледа		03.92
Нач. гр.	Маркович		03.92
Инж. Дк	Самусева		03.92
Н. контр	Коледа		03.92

Инв. N подл. | Подпись и дата | Взам. инв. N

Привязан:

Инв. N

АП „БЕЛПРОЕКТ" г. Минск

Нач. АКМ	Ковадло		03.92
Гл. конст	Кириенко		03.92
Гап	Голубева		03.92

Ведомость перемычек. Сечения 1-1; 2-2.

89-0140.13.92-АС.1-1

Лист 14

Ц00546-01 50

Альбом 1

Спецификация к ведомости перемычек для варианта стен из керамического утолщенного кирпича h=88

Марка, поз.	Обозначение	Наименование	Количество 1эт.	2эт.	Всего	Масса ед. кг.	Примеч.
1	Серия Б1.038.1-1, Вып.5	8ПБ16-1	9	—	9	42	
2	" Вып.1	3ПБ16-37	1	—	1	102	
3	" "	5ПБ21-27	1	—	1	285	
4	" Вып.5	8ПБ19-3	2	1	3	52	
5	" "	8ПБ13-1	6(5)	8	14(13)	35	
6	" "	8ПБ17-2	-(4)	3	3(7)	45	
7	" "	8ПБ10-1	16	1	17	28	
8	" Вып.1	3ПБ13-37	2	2	4	85	
9	" "	3ПБ18-37	—	1	1	119	
10	" "	5ПБ30-37	—	1	1	410	—
11	" Вып.5	9ПБ27-8	—	—	—	162	—
12	" "	9ПБ26-4	4	2	6	148	
13	" Вып.1	5ПБ27-37	—	2	2	375	
14	" Вып.5	9ПБ25-3	—	4	4	140	
15	" Вып.1	5ПБ25-37	—	1	1	338	
16		Уголок 125×80×8-В ГОСТ 8510-86 С235 ГОСТ 27772-88	1	—	1	49	ℓ=3900
17	Серия Б1.038.1-1, Вып.6	8ПП25-8	2	—	2	444	
18	" "	8ПП30-10	1	—	1	538	
19	" Вып.5	9ПБ22-3	1	2	3	125	
20	" "	10ПБ21-27	—	1	1	246	
21	" "	9ПБ13-37	2	—	2	74	
22	" "	9ПБ18-37	2	—	2	103	
23	" "	9ПБ16-37	1	—	1	88	
24	" Вып.1	1ПБ10-1	1	3	4	20	
25		Ф12А I ГОСТ 5781-82, ℓ=1300	1	4	5	1,15	
26		Уголок 125×80×8 ГОСТ 8510-86 С235 ГОСТ 27772-88	—	4	4		ℓ=1300

Спецификация к ведомости перемычек для варианта стен из силикатного камня h=138.

Марка, поз.	Обозначение	Наименование	Количество 1эт.	2эт.	Всего	Масса ед. кг.	Примеч.
1	Серия Б1.038.1-1, Вып.1	2ПБ16-2	9	—	9	65	
2	" "	3ПБ16-37	2	—	2	102	
3	" "	5ПБ21-27	1	1	2	285	
4	" "	2ПБ19-3	2	1	3	81	
5	" "	2ПБ13-1	7(6)	13	20(19)	54	
6	" "	2ПБ17-2	-(4)	3	3(7)	71	
7	" "	2ПБ10-1	19	1	20	43	
8	" "	3ПБ13-37	3	4	7	85	
9	" "	3ПБ18-37	3	1	4	119	
10	" "	5ПБ30-37	—	1	1	410	
11	" "	3ПБ27-8	—	—	—	120	
12	" "	2ПБ26-4	4	2	6	109	
13	" "	5ПБ27-37	—	2	2	375	
14	" "	2ПБ25-3	—	4	4	103	
15	" "	5ПБ25-37	—	1	1	338	
16		Уголок 125×80×8-В ГОСТ 8510-86 С235 ГОСТ 27772-88	1	—	1	49	ℓ=3900
17	Серия Б1.038.1-1, Вып.2	2ПП25-8	2	—	2	327	
18	" "	3ПП30-10	1	—	1	623	
19	" Вып.1	2ПБ22-3	—	2	2	92	
20	" "	1ПБ10-1	1	3	4	20	
21		Ф12А I ГОСТ 5781-82, ℓ=1300	1	4	5	1,15	
22		Уголок 125×80×8 ГОСТ 8510-86 С235 ГОСТ 27772-88	—	4	4		ℓ=1300
23	Б1.038.1-1, Вып.5	10ПБ18-27	—	1	1	215	

Количество перемычек в скобках дано для варианта с мастерской.

Привязан:

Инв.N подл. | Подпись и дата | Взам. инв.N | Инв.N

Гип	Голубева		03.92
Нач.отд.	Марковец		03.92
Конс.	Ковалева		03.92
Н.контр.	Коледа		03.92

АП „БЕЛПРОЕКТ" г. Минск

Спецификация к ведомости перемычек

89-0140.13.92-АС.1-1

Лист 15

400546-01 51

Альбом 1

План на отметках 0.000 и -1.400

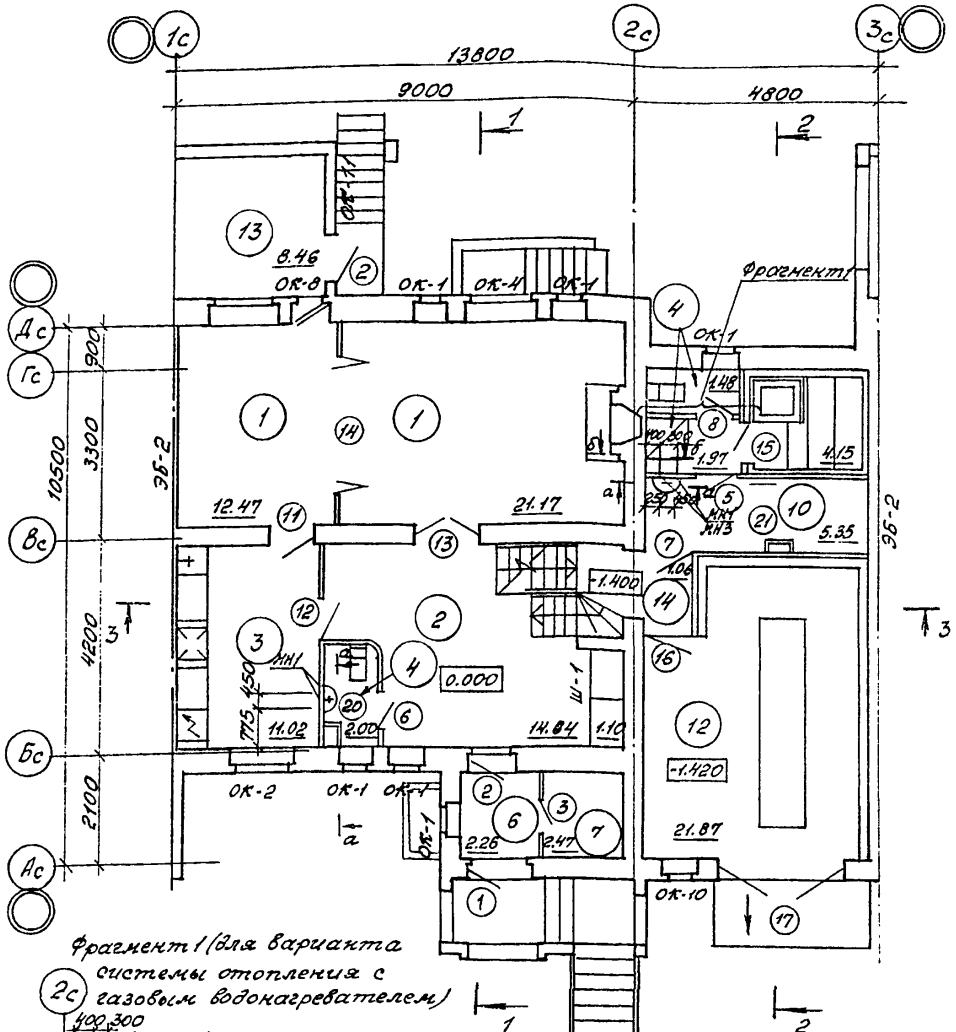

План на отметках 2.800 и 1.400

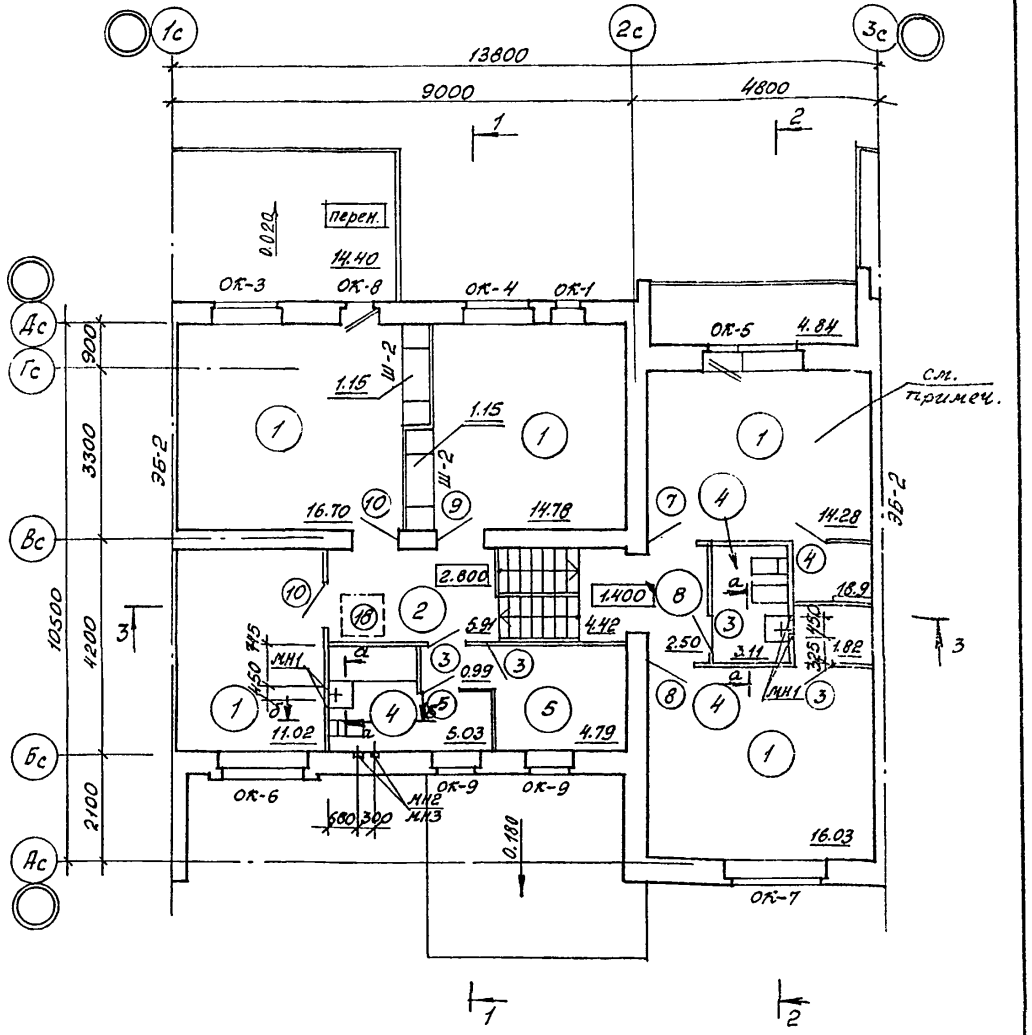

Фрагмент 1 (для варианта системы отопления с газовым водонагревателем)

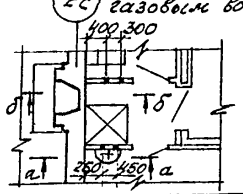

1. Ведомость отделки помещений см. лист 18,19.
2. Спецификацию элементов заполнения проемов см. л. 20,21.
3. Маркировку деталей примыкания оконных и дверных блоков см. лист 17,20.
4. Сечения а-а, б-б см. лист 14.
5. Детали пола для помещения площадью 14,28 в осях 2с-3с у оси Дс принять по вариантам пола 4,61,1 серия 2.144-1/88

ГАП	Голубева		03.92
ГКП	Коледа		03.92
Нач.гр.	Поваляй		03.92
Вед.арх.	Заболотная		03.92

Взам.инв.№ | Подпись и дата | Инв.№ подл.

Привязан:

Инв.№

АП „БЕЛПРОЕКТ" г. Минск	Нач.АКМ2	Ковадло	03.92
	Гл.арх.	Федченко	03.92
	Гл.констр.	Кириенко	03.92

Планы заполнения проемов на отм. 0.000 и -1400; 2.800 и 1,400

89-0140.13.92-АС.1-1

Лист 16

Ц00546-01 52

Альбом 1

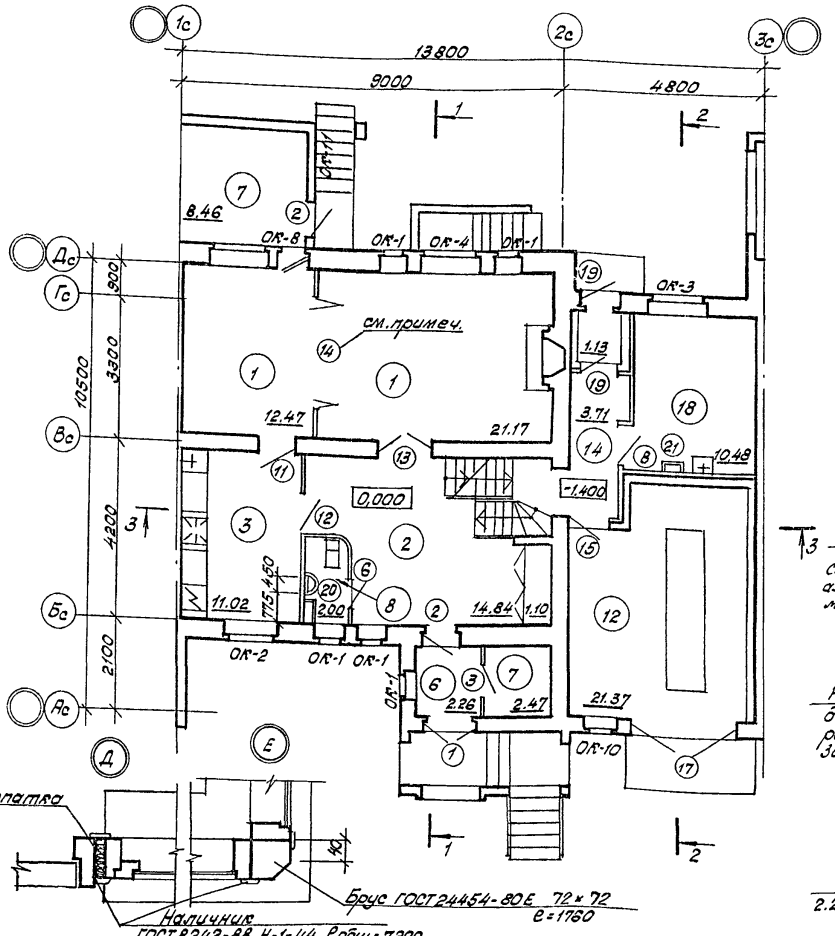

Маркировка деталей примыкания оконных и дверных блоков.

1. к наружным стенам.

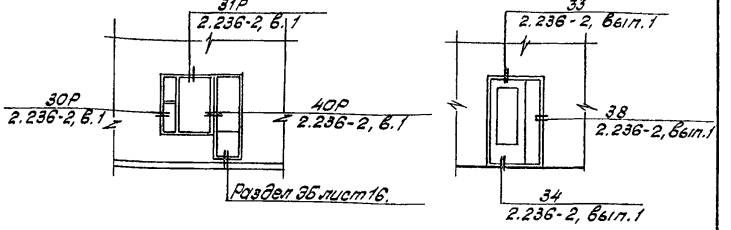

2. К внутренним кирпичным стенам

3. К кирпичным и гипсовым перегородкам

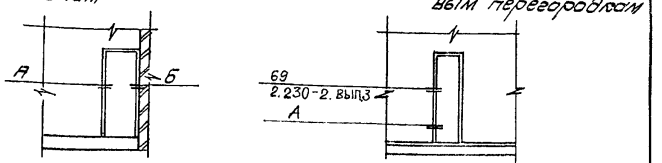

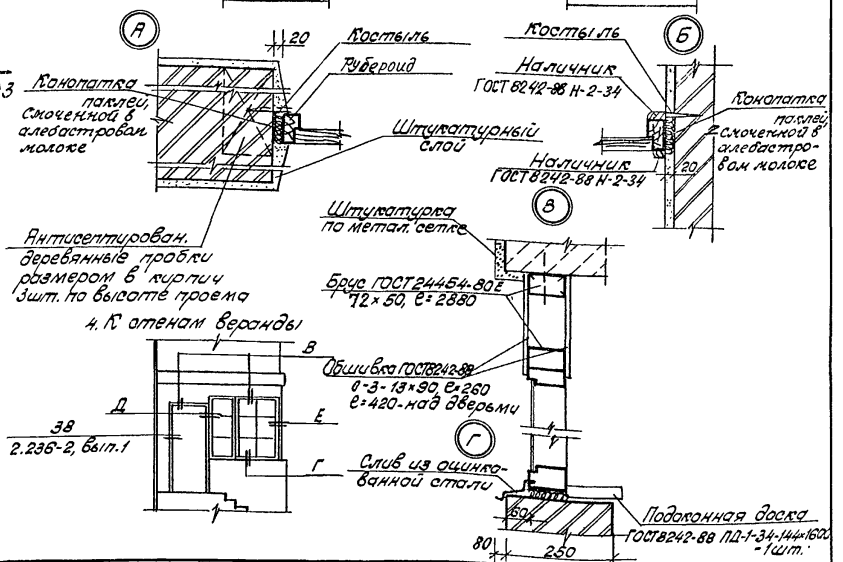

4. К стенам веранды

1. Примечание см. лист 16.
2. Установку поз. 14 см. лист 20.

Гап.	Голубева		03.92
Нач. гр.	Поволий		03.92
Вед. арх.	Заболотная		03.92
Н. контр.	Голубева		03.92

Взам. инв. N

Подпись и дата

Инв. N подл.

Привязан:

Инв. N

АП „БЕЛПРОЕКТ" г. Минск	Нач. АКМ	Ковадло	03.92
	Гл. арх.	Федченко	03.92
	Гл. конст.	Кириенко	03.92

План заполнения проемов на отм. 0.000 и -1.400. Вариант с мастерской.

89-0140.13.92-АС.1-1

Лист 17

ЦОО546-01 53

Альбом 1

NN помещ	Наименование помещений	Пол: планна отм.-1.400 и-2.300 — Площадь на этаж	Пол: планна отм.-1.400 и-2.300 — N узла по 2.144-1/88	Пол: плак на отм.0.000 и 1.400 — Площадь на этаж	Пол: плак на отм.0.000 и 1.400 — N узла по 2.144-1/88	Пол: планна отм. 2.800 — Площадь на этаж	Пол: планна отм. 2.800 — N узла по 2.144-1/88	Покрытие	Потолок	Стены и перегородки
1	Жилые комнаты столовая гардеробные	—	—	53.31 (14,28)	78(4) 131(61)	42.50	4 61	1. Доски паркетные ГОСТ 862.3-86 г. Линолеум ГОСТ 18108-80 3. ГОСТ 8242-88 Доски для покрытия полов	Улучшенная клеевая окраска	1. Оклейка обоями улучшенными грунтованными 2. Улучшенная клеевая окраска
2	Передняя, внутриквартирный коридор	—	—	14.84	66(1)	6.90	1			
3	Кухня	—	—	11.02	131.202 66	—		1. Линолеум ГОСТ 18108-80 2. Доски для покрытия полов ГОСТ 8242-88		Облицовка глазурованной плиткой по всей длине кухонного оборудования на высоту 0,6м между напольными и навесными шкафами, включая боковые стены у раковины мойки. Вся остальная поверхность стен на высоту 1,8м окрашивается синтетической или масляной краской, выше 1,8м - клеевая окраска (см. прим п.7)
4	Туалеты совмещенный санузел, душевая	3,45	180 203	5,11	137 203	5.03	62	Керамическая плитка ГОСТ 6787-89	Известковая побелка	Облицовка глазурованной плиткой участков стен к которым примыкают санитарные приборы на высоту 1,8м и экрана перед ванной, при этом открытые участки стен за ванной необлицовывают, а остальные участки стен облицовываются только в цокольной части на высоту 0,16м, окраской необлицованных поверхностей водостойкой синтетической или масляной краской на высоту 1,8м выше 1,8м - клеевая окраска (см. прим. п.7)
5	Комната для хозяйственных работ	—	—	—	—	4.79	59 1	1. Линолеум ГОСТ 18108-80 г. Доски см.3	Улучшенная клеевая окраска	Улучшенная клеевая окраска
6	Тамбур	—	—	2.26	141*	—	—	Мозаичное		Улучшенная масляная окраска на высоту 0,15м, выше - улучшенная клеевая окраска
7	Холовная кладовая	—	—	2.47	140*	—	—			
8	Коридор на отм. 1.400	—	—	2.30	66	—	—	Доски ГОСТ 8242-88		1. Оклейка обоями улучшенными грунтованными

Примечания см. л. 19

Привязан:

Инв. № подл. | Подпись и дата | Взам. инв. №

Инв. №

ГАП	Глухова	03.92
ГИП	Хомяк	03.92
Гл. арх.	Зобалтнов	03.92
Н. контр.	Сотникова	03.92

АП "БЕЛПРОЕКТ" г. Минск

Нач. АКН	Хабавло	03.92
Гл. арх.	Федченко	03.92
Гл. констр.	Кириенко	03.92

Ведомость отделки помещений (начало)

89-0140.13.92-АС.1-1

Лист 18

Ц00546-01 54

Альбом 1

NN помещен.	Наименование помещений	Пол: План на отметках -1.400 и -2.300		План на отметках 0.000 и 1.400		План на отметке 2.800		Покрытие	Потолок	Стены и перегородки
		Площадь на этаж	N узла 2.144-1/88	Площадь на этаж	N узла по 2.144-1/88	Площадь на этаж	N узла по 2.144-1/88			
9	Сауна	4.15	см.л.42	—	—	—	—	Доски ГОСТ 8242-88	Доски ГОСТ 8242-88	Доски ГОСТ 8242-88
10	Помещение для отдыха	5.35	180 203	—	—	—	—	ГОСТ 6787-89 Керамическая плитка	Улучшенная клеевая окр.	Облицовка глазурованной плиткой на высоту 1,6м, выше-улучшенная клеевая окраска
11	Мастерская (вариант)	10,48	174	—	—	—	—	Бетонное	Клеевая окраска	Клеевая окраска
12	Гараж	21.87		—	—	—	—		Известковая побелка	Известковая побелка
13	Веранда	—	—	8.64	139	—	—	Доски ГОСТ 8242-88	Улучшенная клеевая окр.	Лицевой кирпич
14	Коридор на отм. -1.400	1.06	243*	—	—	—	—	Мозаичное	Улучшенная клеевая окр.	Улучшенная клеевая окраска
15	Лестница на отм. -2.300			—	—	—	—		Улучшенная клеевая окр.	Улучшенная клеевая окраска
16	Терраса лоджия	—	—	4.84	122*	14.40	122*	ГОСТ 6787-89 Керамическая плитка	—	—
17	Тепловой узел (топочная)	15.13		—	—	—	—	Бетонное	Клеевая окраска	Клеевая окраска
18	Технический коридор	27.47	174	—	—	—	—			
19	Подвальные помещения (кладовые)	22.47		—	—	—	—		Известковая побелка	Известковая побелка
20	Чердак	—	—	—	—	135.15	Деталь „А"			Кирпичные участки стен -известковая побелка.
	Отопительные приборы и стояки, шкафы встроенные, окна и двери, ограждения крылец.							Масляная окраска за 2 раза.		

(А)

Цементно-песчаный р-р - 20мм.

Плиты полистиролбетонные ТУ 21 БССР 222-87* - 100мм

Пароизоляция - 1 слой пергамина кровельного ГОСТ 2697-83.

Плита перекрытия

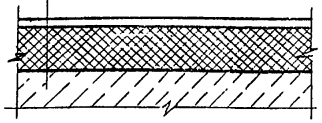

4. Поверхность битумной или рулонной гидроизоляции перед укладкой на нее покрытий, прослоек или стяжек, в состав которых входит цемент, покрыть горячей битумной мастикой с втапливанием в нее сухого крупнозернистого песка фракции 1,5-5 мм.
5. В местах примыкания пола к стенам и других конструкций выступающую над полом гидроизоляцию следует непрерывно продолжить на высоту не менее 300мм от уровня покрытия пола.
6. Работы по отделке помещений выполнять в соответствии с требованиями СНиП 3.04.01-87.
7. Плитки керамические глазурованные для внутренней облицовки стен по ГОСТ 6141-91.

Привязан:

Инв. N

1. Утеплитель в деталях пола на отм. 0.000 и 1.400 принять плиты фибролитовые ГОСТ 8928-81 толщ.- 100 мм.
2.* Детали полов приняты по серии 2.244-1, вып. 6.
3. В детали пола N 137 гидроизоляция из 2 слоев изола ГОСТ 10296-79.*

АП „БЕЛПРОЕКТ" в. Минск	Нач. АКМ	Ковадло	03.92
	Гл. арх.	Федченко	03.92
	Гл. конст	Кириенко	03.92

Ведомость отделки помещений (окончание)

89-0140.13.92-АС.1-1

Лист 19

Инв. N подл. | Подпись и дата | Взам. инв. N

Гап Голубева 03.92
Гкп Коледа 03.92
Вед. арх. Заболотная 03.92
Н. контр. Голубева 03.92

Ц00546-01 55

Марка, поз.	Обозначение	Наименование	Основное планировочное решение: Кол-во на этаж на отм. 0,000 -1,400	1,400 2,800	Всего	Вариант с мастерской: 0,000 -1,400	1,400 2,800	Всего	Масса	Примеч.
		Окна и балконные двери								
ОК-1	Серия Б1.036.5-6.90 ал.1	02Р15-6	6	1	7	5	1	6		
ОК-2	Серия Б1.036.5-6.90 ал.1	02Р15-6	1	—	1	1	—	1		
	Серия Б1.036.5-6.90 ал.1	02Р15-6л	1	—	1	1	—	1		
ОК-3	Серия Б1.036.5-6.90 ал.1	02Р15-13,5 п/с	—	1	1	1	1	2		
ОК-4	Серия Б1.036.5-6.90 ал.1	02Р15-13,5 п/с Н	1	1	2	1	1	2		
ОК-5	Серия Б1.036.5-6.90 ал.1	02Р15-13,5 п/с	—	1	1	—	1	1		
	Серия Б1.036.5-6.90 ал.1	Б2Р22-7,5л	—	1	1	—	1	1		
ОК-6	Серия Б1.036.5-6.90 ал.1	02Р15-9	—	1	1	—	1	1		
	Серия Б1.036.5-6.90 ал.1	02Р15-9Н	—	1	1	—	1	1		
ОК-7	Серия Б1.036.5-6.90 ал.1	02Р15-21 п/с Н	—	1	1	—	1	1		
ОК-8	Серия Б1.036.5-6.90 ал.1	Б2Р22-7,5	1	1	2	1	1	2		
ОК-9	Серия Б1.036.5-6.90 ал.1	02Р9-9	—	2	2	—	2	2		
ОК-10	Серия Б1.036.5-6.90 ал.1	01Ж 4,5-6	1	—	1	1	—	1		
ОК-11	альбом 6 89 КДИ	Окно веранды ОВ-1	1	—	1	1	—	1		
	альбом 6 89 КДИ	Окно веранды ОВ-2	1	—	1	1	—	1		
ОК-12	альбом 6 89 КДИ	Окно слуховое ОС-1	—	—	2	—	—	2		чердак
		Подоконные доски								
	ГОСТ 8242-88	ПД-1-34×300×700	6	1	7	5	1	6		
	ГОСТ 8242-88	ПД-1-34×300×1000	1	2	3	1	2	3		
	ГОСТ 8242-88	ПД-1-34×300×1300	1	—	1	1	—	1		
	ГОСТ 8242-88	ПД-1-34×300×1450	2	3	5	3	3	6		
	ГОСТ 8242-88	ПД-1-42×300×1900	—	1	1	—	1	1		
	ГОСТ 8242-88	ПД-1-42×300×2200	—	1	1	—	1	1		
	ГОСТ 8242-88	ПД-1-34×144×1690	1	—	1	1	—	1		
1	ГОСТ 24698-81	Дверь наружная ДН21-13 ПЩР2	1	—	1	1	—	1		

Маркировка деталей примыкания поз. 14

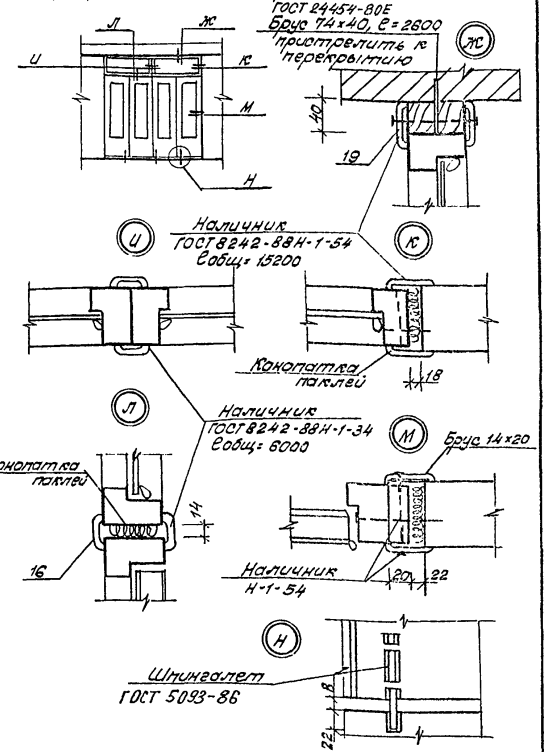

1. Таблицу соответствия типов окон и балконных дверей для серии Б1.036.5-10 см. л. 22
2. Наружные двери, окна, двери в дом, служебные двери, ведущие в подвал и гараж, люк на чердак должны иметь упругие уплотняющие прокладки в притворах.
3. Для остекления дверей типа „О" применяется узорчатое стекло по ГОСТ 5533-86.

Привязан:

Инв. N

АП „БЕЛПРОЕКТ" г. Минск	Нач. АКМ	Хавадло		03.92	Спецификация элементов заполнения проемов выше отм. -1.400 (начало)
	Гл. арх.	Федченко		03.92	
	Гл. конст.	Кириченко		03.92	

89-014013.92-АС1-1

Лист 20

Альбом 1

Инв. N подл. | Подпись и дата | Взам. инв. N | Инв. N дубл. | Подпись и дата | Гл. инж. проекта Гальцева | Гл. конст. Калега | Нач. отд. Хавадлатчик | Н. контр. Гальцева | 03.92 | 03.92 | 03.92 | 03.92

400546-01 56

Марка поз.	Обозначение	Наименование	Основное планировочное решение			Вариант с мастерской			Масса	Примеч.
			Кол-во на этаже на отм.							
			0.000 -1.400	1.400 2.800	Всего	0.000 -1.400	1.400 2.800	Всего		
2	ГОСТ 24698-81	Дверь наружная ДН21-9ПЩГЛ	2	—	2	2	—	2		
3	ГОСТ 6629-88	Дверь внутренняя ДГ21-7	1	3	4	1	3	4		
4	ГОСТ 6629-88	Дверь внутренняя ДГ21-7Л	—	1	1	—	1	1		
5	ГОСТ 6629-88	Дверь внутренняя ДГ21-7Л	1	2	3	—	2	2		
6	ГОСТ 6629-88	Дверь внутренняя ДГ21-7ЛП	2	—	2	1	—	1		
7	ГОСТ 6629-88	Дверь внутренняя ДГ21-9	1	1	2	—	1	1		
8	ГОСТ 6629-88	Дверь внутренняя ДГ21-9Л	—	1	1	1	1	2		
9	ГОСТ 6629-88	Дверь внутренняя ДГ21-9	—	1	1	—	1	1		
	Серия Б1.036.5-6.90 ал. 2	Фрамуга внутренняя ФН4-9	—	1	1	—	1	1		
10	ГОСТ 6629-88	Дверь внутренняя ДГ21-9Л	—	2	2	—	2	2		
	Серия Б1.036.5-6.90 ал. 2	Фрамуга внутренняя ФН4-9	—	2	2	—	2	2		
11	ГОСТ 6629-88	Дверь внутренняя ДО21-8	1	—	1	1	—	1		см. прим3
12	ГОСТ 6629-88	Дверь внутренняя ДО21-8Л	1	—	1	1	—	1		см. прим.3
13	ГОСТ 6629-88	Дверь внутренняя ДО21-13	1	—	1	1	—	1		см.прим.3
14	альбом 6.89 КДИ	Дверь индивидуальная ИД1	1	—	1	1	—	1		
	Серия Б1.036.5-6.90 ал. 2	Фрамуга внутренняя ФН4-13	2	—	2	2	—	2		
15	альбом 6.89 КДИ	Дверь сауны ИД-2	1	—	1	—	—	—		
16	ГОСТ 24698-81	Дверь служебная ДС19-9ГПТ	1	—	1	1	—	1		
17	альбом 6.89 1.МИ	Ворота распашные ВР	1	—	1	1	—	1		
18	альбом 6.89 КДИ	Люк выхода на чердак Л-1	—	1	1	—	1	1		
19	ГОСТ 24698-81	Дверь наружная ДН21-9ПЩГ	—	—	—	2	—	2		
20	альбом 6 КДИ	Зашивка стояков ИД-3	1	—	1	1	—	1		
		Зашивка стояков ИД-4	1	—	1	1	—	1		
21	альбом 6 КДИ	Зашивка стояков ИД-3	—	—	—	1	—	1		
		Зашивка стояков ИД-4	—	—	—	2	—	2		
Ш-1	альбом 6.89 КДИ	Шкаф встроенный Ш-1	1	—	1	1	—	1		
Ш-2	альбом 6.89 КДИ	Шкаф встроенный Ш-2	—	2	2	—	2	2		
	ГОСТ 8242-88	Наличник Н-1-44	3.0	6.0	9.0	3.0	6.0	9.0		м.п.

Альбом 1

ГИП	Голубева	03.92
НКП	Коледа	03.92
Вед. арх.	Заболотная	03.92
Т. контр.	Голубева	03.92

Взам. инв. №

Подпись и дата

Инв. № подл.

Привязан:

Инв. №

А.П. „Белгипроект" г. Минск	Нач. АКМ	Ковалло	03.92	Спецификация элементов заполнения проемов выше отм. -1.400 (окончание)
	Гл. арх.	Федченко	03.92	
	Гл. конст.	Курченко	03.92	

89-0140.13.92-АС.1-1

Лист 21

400546-01 57

Альбом 1







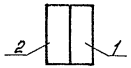





Марка по проекту	Серия Б1.036.5-6.90 ал.1 Схема	Наименование	Количество: Основн. план. нир. решен.	Вариант с мастерск.	Серия Б 1.036.5-10 Схема	Наименование	Количество: Основн. план. нир. решен.	Вариант с мастерск.
ОК-1		02Р 15-6	7	6		ОС 15-6	7	6
ОК-2		02Р 15-6	1	1	2 1	1- ОС 15-6	1	1
		02Р 15-6 Л	1	1		2 - ОС 15-6Л	1	1
ОК-3		02Р 15-13.5 п/с	2	2		ОС 15-13,5 м/с	2	2
ОК-4		02Р 15-13.5 п/с Н	2	3		ОС 15-13,5 м/сн	2	3
ОК-5		1- 02Р 15-13.5 п/с	1	1	1 2	1- ОС15-13,5 м/с	1	1
		2-Б2Р 22-7.5Л	1	1		2- БС 22-7,5Л	1	1
ОК-6		1 - 02Р 15-9	1	1	2 1	1- ОС 15-9	1	1
		2-02Р 15-9Л	1	1		2 - ОС 15-9Л	2	2
ОК-7		02Р 15-21 п/с Н	1	1	3 1 2	1- ОС 15-6	1	1
						2- ОС 15-9	1	1
						3- ОС 15-6Л	1	1
ОК-8		Б2Р 22-7,5	2	2		БС 22-7,5	2	2
ОК-9		02Р 9-9	2	2		ОС 9-9	2	2
ОК-10		01Ж 4,5-6	1	1		01Ж 4,5-6	1	1
(ОК-1)*		02Р 6-9	1	1		ОС6-9	1	1







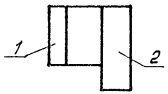



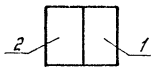



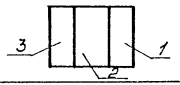

















*В скобках приведена марка окна для плана подвала

Привязан:

Инв. №

Нач. АКН	Ковадло		03.92
Гл. арх.	Федченко		03.92
Гл. констр.	Кириенко		03.92

Таблица соответствия типов окон и балконных дверей для серии Б1.036.5-10

89-0140.13.92-АС.1-1

Лист 22

Инв. № подл. | Подпись и дата | Взамен инв. №

ГАП	Голубева		03.92
ГКП	Коледа		03.92
Вед. арх.	Заболотная		03.92
Н. контр.	Голубева		03.92

Ц00546-01 58

Альбом 1

План кровли

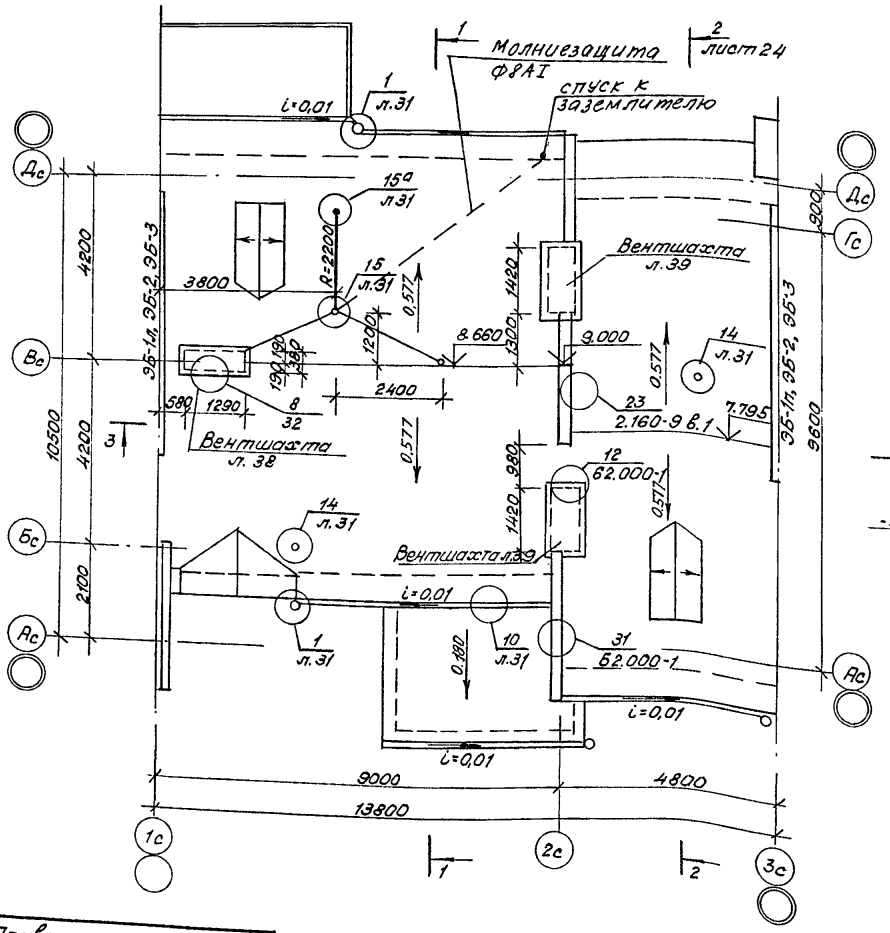

Разрез 1-1

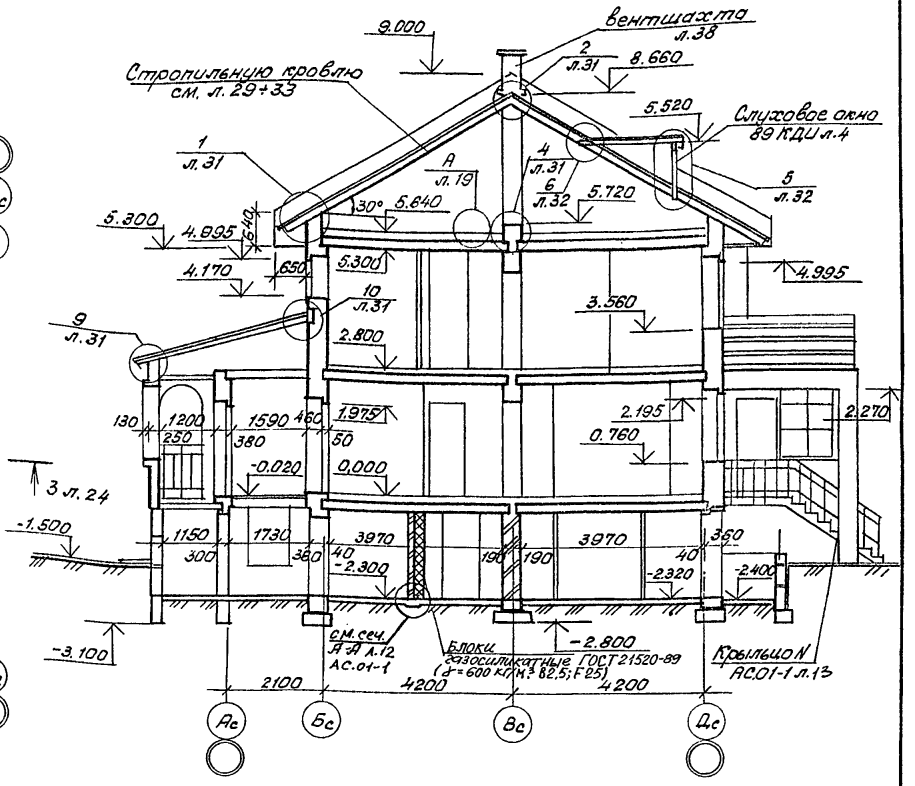

1. Кровля выполняется из асбестоцементных волнистых листов унифицированного профиля ГОСТ 16233-77 по деревянной обрешетке. Асбестоцементные листы укладывать с напуском 150мм.
2. Покрытие парапетов стен по осям 1с, 2с, 3с, водосточный желоб и защитные фартуки выполнять из оцинкованной стали толщ. 0,5-0,8мм ГОСТ 14918-80.
3. Водосточные трубы и их детали выполнять в соответствии с ГОСТ 7623-84.

Согласовано:

Гип	Голубева		03.92
Гкп	Коледа		03.92
Нач.гр.	Поваляй		03.92
Вед.арх.	Заболотная		03.92
Нач.гр. ОВ	Латвина		03.92
Нач.гр. ВК	Козлова		03.92
Сектор 90	Корщун		03.92

Инв. N подл. | Подпись и дата | Взам. инв. N

Привязан:

Инв. N

АП „БЕЛПРОЕКТ" г. Минск	Нач. АКМ	Ковадло	03.92
	Гл. арх.	Федиенко	03.92
	Гл. конст.	Кириенко	03.92

План кровли. Разрез 1-1

89-0140.13.92-АС.1-1

Лист 23

Альбом 1

Разрез 2-2

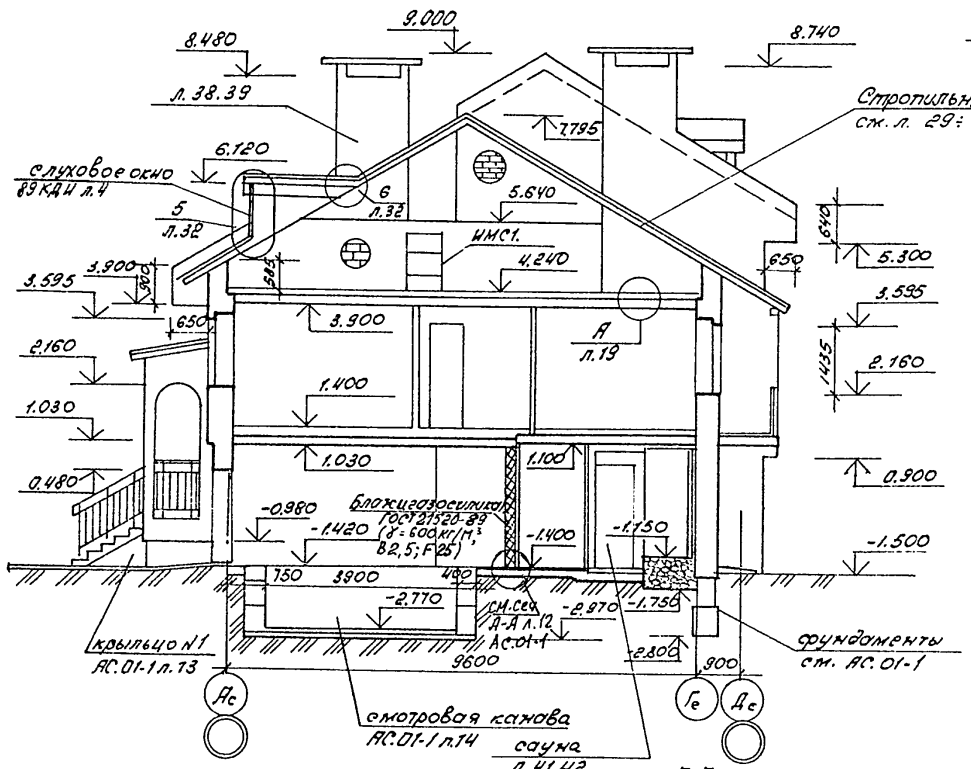

Разрез 3-3

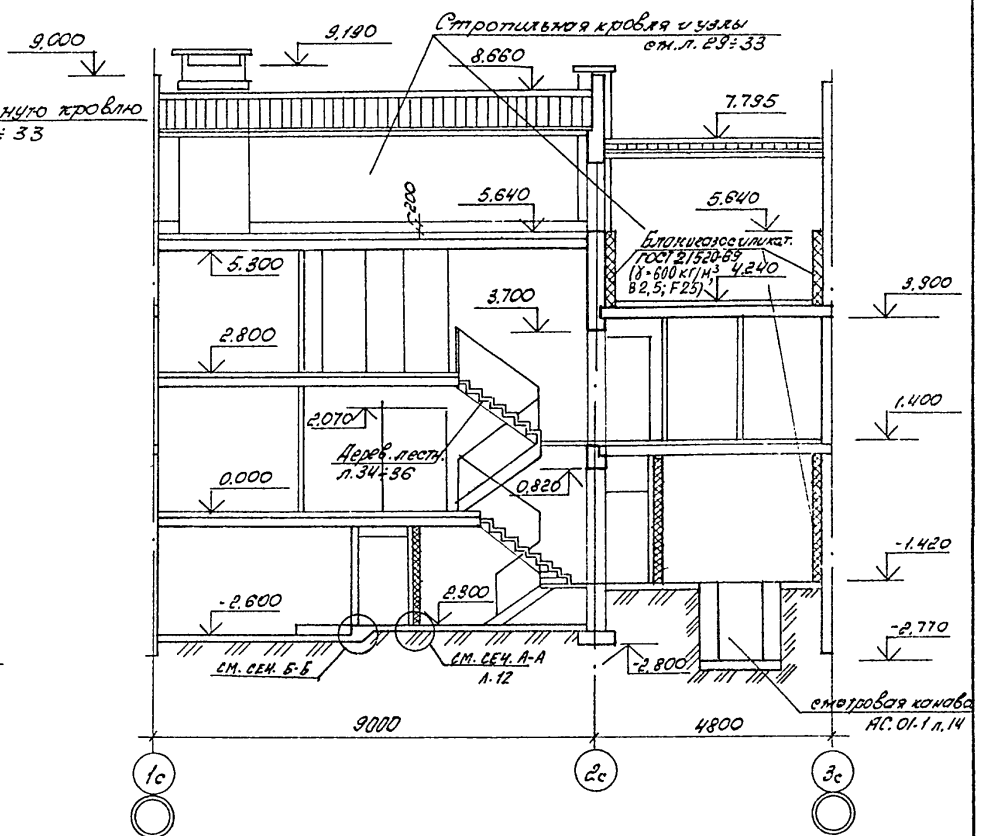

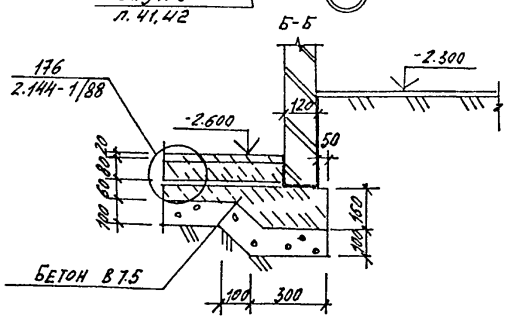

Инв. № подл.	Подпись и дата	Взам. инв. №	
ГАП	Голубева		03.92
ГКП	Коледа		03.92
Нач. гр.	Ловалин		03.92
Вед. арх.	Заболотная		03.92

Привязан:

Инв. №

А.П. „Белпроект" г. Минск	Нач. АКМ	Ковадло	03.92
	Гл. арх.	Федченко	03.92
	Гл. конст.	Кириенко	03.92

Разрезы 2-2, 3-3

89-0140.13.92 - АС.1-1

Лист 24

ЦОО546-01 60

Альбом 1

Разработано: Козлова 03.92; Котвина 03.92; Нач. гр. ВК 03.92; Нач. гр. ОВ 03.92; Гл. инж. 03.92; Гл. инж. 03.92; Гл. инж.

Альбом 1

1-1

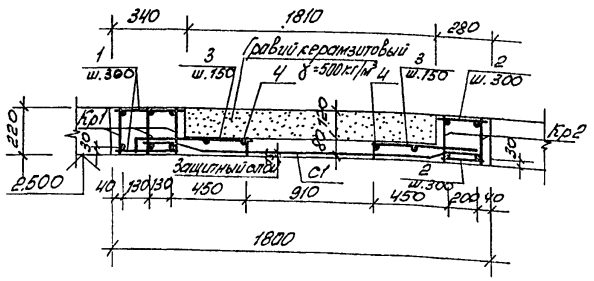

3-3

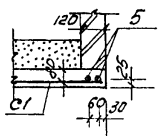

2-2

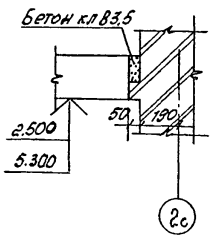

Ведомость стержней

Марка, поз.	Эскиз
3	540, 60, 60

Спецификация элементов к монолитным участкам перекрытия 1 этажа

Формат	Зона	Поз.	Обозначение	Наименование	Кол. шт.	Примечание
				Сечение 1-1		
				Сборочные единицы		
А3		Кр1	КМИ	Каркас Кр1	3	6.3 кг
А3		Кр2	КМИ	Каркас Кр2	2	2.94 кг
Б4		С1	ГОСТ 23279-85	Сетка $\frac{5Вр1-150}{5Вр1-150}$ 210×220	1	8.37 кг
				Детали		
Б4		1		ф8 АI ГОСТ 5781-82 ℓ=300	30	0.12 кг
Б4		2		ф8 АI ГОСТ 5781-82 ℓ=240	16	0.09 кг
А3		3		ф6 АI ГОСТ 5781-82 ℓ=660	30	0.1 кг
Б4		4		ф6 АI ГОСТ 5781-82 ℓ=2100	4	0.47 кг
А3		5		ф10 АIII ГОСТ 5781-82 ℓ=1500	2	0.93 кг
				Материалы		
				Бетон кл В12.5		0.67 м³

Ведомость расхода стали на элемент, кг

Марка элемента	Изделия арматурные								Общий расход
	Арматура класса								
	AI ГОСТ 5781-82			AIII ГОСТ 5781-82			BpI ГОСТ 6727-80		
	ф6	ф8	Итого	ф10	ф12	Итого	ф5	Итого	
Сечение 1-1	4.88	12.08	16.96	4.7	11.76	16.46	9.67	9.67	43.1

1. Работы по возведению монолитных конструкций производить в соответствии с требованиями СНиП 3.03.01-87
2. Снятие опалубки производить после достижения бетоном 70% проектной прочности на сжатие.

Согласовано:

ГИП	Катеда	03.92
Нач. гр.	Марковец	03.92
Инж. к.	Бигун	03.92
Н. контр.	Котова	

Инв. № подл. | Подпись и дата | Взам. инв. №

Привязан:

Инв. №

А.П. „Белпроект" г. Минск

Нач. АКМ	Ковадло	03.92
Гл. конст.	Курченко	03.92
ГАП	Голубева	03.92

Монолитные участки перекрытия 1 этажа

89-0140.13.92-АС.1-1

Лист 26

400546-01 62

Альбом 1

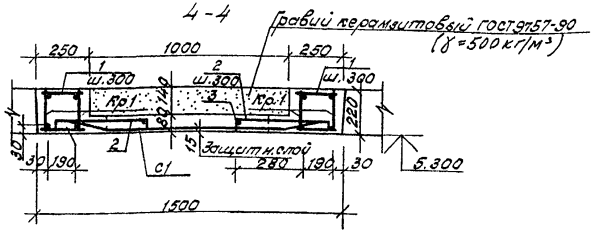

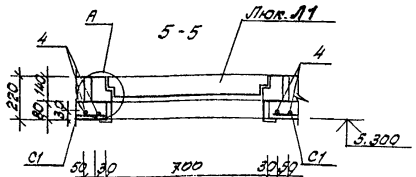

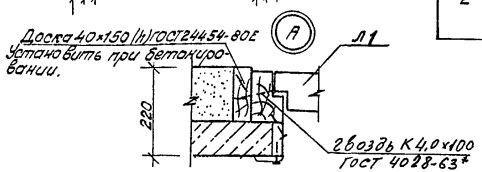

Ведомость стержней

Поз.	Эскиз
2	60, 350, 60

Спецификация элементов к монолитным участкам перекрытия 2 эт.

Формат	Зона	Позиц.	Обозначение	Наименование	Колич. шт.	Примечан.
				Сечение 4-4		
				Сборочные единицы		
А3		Кр1	КМИ	Каркас Кр 1	4	6,3 кг
Бч		С1	ГОСТ 23279-85	Сетка 4С 5Вр I 150 / 5Вр I 150 140×420	1	10,9 кг
				Детали		
Бч		1		ФВ А I ГОСТ 5781-82 ℓ=240	56	0,095 кг
А3		2		ФВ А I " ℓ=470	28	0,104 кг
		3		ФВ А I " ℓ=4800	2	0,93 кг
		4		ФВ А III " ℓ=1200	4	0,47 кг
				Материалы		
				Бетон кл. В12.5		0,8 м3

Ведомость расхода стали на элемент кг.

Марка элемента	Изделия арматурные								Общий расход
	Арматура класса								
	A I			A III			Bp I		
	ГОСТ 5781-82						ГОСТ 6727-80		
	Ф6	Ф8	Итого	Ф8	Ф12	Итого	Ф5	Итого	
Сечение 4-4	4,8	12,3	17,1	1,88	15,68	17,56	13,36	13,36	48,02

Привязан:

Инв. № подл. | Подпись и дата | Взам. инв. № | Инв. № | Изм. | Кол. уч. | Лист | № док. | Подпись | Дата

АП „БЕЛГИПРОЕКТ" г. Минск	Нач. АКМ	Ковалла		03.92
	Гл. конст.	Куриенко		03.92
	ГАП	Голубева		03.92

Монолитные участки перекрытия 2 этажа

89-0140.13.92-АС.1-1

Лист 27

400546-01 63

Альбом 1

Спецификация к схеме расположения панелей перекрытия 1-2 эт.

Марка поз.	Обозначение	Наименование	Кол-во шт.	Масса ед. кг.	Примеч.
		Панели железобетонные			
		многопустотные			
П1-3	Серия 1.141-1 в.60	ПК 42.15-3т	9	1970	
П1-4	"	ПК 42.15-4т	6	1970	
П1-6	"	ПК 42.15-6т	1	1970	
П1-8	"	ПК 42.15-8т	1	1970	
П2-3	"	ПК 42.12-3т	2	1490	
П2-4	"	ПК 42.12-4т	1	1490	
П2-6	"	ПК 42.12-6т	1	1490	
П3-6	1.141-1, в.63	ПК 48.15-6АтVт	4	2250	
П3-8	"	ПК 48.15-8АтVт	4	2250	
П4-6	"	ПК 48.12-6АтVт	6	1700	
П5-4	1.141-1, в.60	ПК 36.15-4т	1	1700	
		Перемычки			
ПБ1	Б1.038.1-1 в.2	3ПП21-71	1	433	
ПБ2	Б1.038.1-1 в.1	5ПБ21-27	1	285	
ПБ3	" в.4	5ПБ34-20	1	463	
		Анкера			
АМ1	КМИ	АМ1	28	0,64	
АМ2	"	АМ2	10	0,43	

1. Укладка панелей перекрытия на стены производится по выровненному слою раствора марки 100 толщиной 20 мм.

2. Швы между панелями перекрытия, а также швы в местах примыкания панелей к стенам очищаются от строительного мусора и тщательно заделываются цементным раствором марки 100 на всю высоту шва.

3. После монтажа панелей перекрытия каждого этажа и проверки правильности их положения выполняется анкеровка со стенами.

4. Сварку закладных деталей, шпиль, анкеров выполнять электродами типа Э-42 по ГОСТ 9467-75 в соответствии со СНиП 3.03.01-87 сварным швом h=5мм, L=50мм. Все места сварки, открытые металлические детали и анкеры должны быть очищены от ржавчины и защищены слоем цементного раствора марки 100, толщиной 30мм.

5. Отверстия в панелях перекрытия диаметром не более 150мм для пропуска труб просверливают по месту, не нарушая несущих ребер панелей. После монтажа инженерных коммуникаций все отверстия тщательно заделываются цементным раствором, марки 100. Отверстия должны быть тщательно загерметизированы в пределах каждого этажа по деталям раздела ВК.

6. Работы по монтажу панелей перекрытия выполнить в соответствии с требованиями СНиП 3.03.01-87.

7. Категория качества лицевой поверхности плит в соответствии с ГОСТ 13015.0-83 принята А2.

Нач. АКМ	Ковайло		03.92
Гл. конст.	Куриенко		03.92
Гап	Голубева		03.92

Гл.т. Коледа 03.92
Нач. гр. Моровин 03.92
Инж. Бидин 03.92
Н. контр. Коледа 03.92

Взам. инв. №

Подпись и дата

Инв. № подл.

Привязан:

Инв. N

АП „БЕЛПРОЕКТ" г. Минск

Спецификация к схеме расположения панелей перекрытия 1÷2 этажа.

89-0140.13.92-АС.1-1

Лист 28

400546-01 64

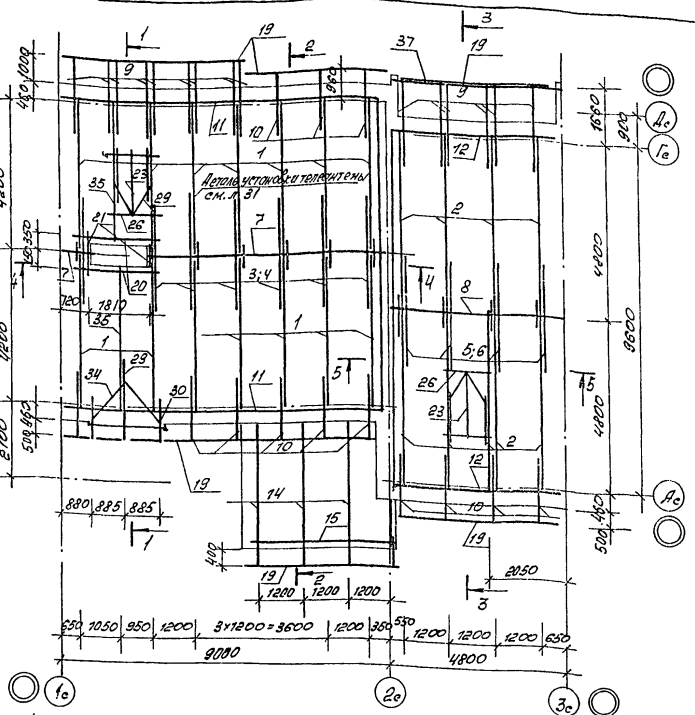

1. Конструкции выполнять из древесины хвойных пород.
2. Влажность древесины не должна превышать 20%
3. Стропильные ноги, прогоны изготавливать из пиломатериалов I или II сорта, все остальные элементы III сорта.
4. Приемку деревянных конструкций необходимо производить в соответствии с требованиями разделов 1 и 5 СНиП 3.03.01-87. При приемке клеенных деревянных конструкций следует так же учитывать требования ГОСТ 20850-84.

Места контакта деревянных конструкций с поверхностями железобетонных, каменных, стальных и других конструкций из более теплопроводных материалов изолировать 2-мя слоями рубероида.

5. Производство работ вести в соответствии с требованиями СНиП 3.03.01-87.
6. Для производства работ по креплению деревянных элементов кровли применять гвозди строительные по ГОСТ 4028-63*, болты по ГОСТ 7798-70 и скобы
7. При забивке гвоздей руководствоваться следующим:
   а) d гвоздей должен быть не более 1/4 толщины пробиваемых элементов
   б) Расстояние между осями гвоздей вдоль волокон древесины для пробиваемых гвоздями элементов должно быть не менее:
   $S_1 = 15d$ – при толщине пробиваемого элемента $C \geq 10d$,
   $S_1 = 25d$ – при толщине пробиваемого элемента $C = 4d$;
   в) Расстояние вдоль волокон древесины от гвоздя до торца элемента во всех случаях, следует принимать не менее $S_1 = 15d$.
   г) Расстояние между осями гвоздей поперек волокон древесины при прямой расстановке гвоздей следует принимать не менее $C = 4d$
8. Изделия из дерева следует хранить в условиях, исключающих воздействие на них атмосферных осадков и прямых солнечных лучей.
9. Деревянные элементы должны быть подвергнуты глубокой пропитке огнезащитными составами и антисептированы (в соответствии со СНиП 2.03.11-85).
10. Механическая обработка деревянных конструкций должна производиться до их защитной обработки. Во всех случаях, когда при сборке или монтаже конструкций производится дополнительная механическая обработка, наружное защитное покрытие должно быть восстановлено.
11. Деревянные конструкции и зделия, доставленные на строительную площадку, должны приниматься по паспорту и спецификации деталей, а также путем визуального осмотра. При приемке конструкций должно проверяться соответствие проекту: качество примененных материалов, точность выполнения отдельных деталей и соединений, состояние поверхностей, правильность изготовления и сборки конструкций стыков.
12. Сечения 1-1 ÷ 5-5 см. л. 30, спецификацию см. л. 33

Альбом 1

Согласовано:

ГКП	Коледа		03.92
Нач. гр.	Маркович		03.92
Инж. I к.	Бигун		03.92
Н. контр.	Коледа		03.92

Инв. № подл. | Подпись и дата | Взам. инв. №

Привязан:

Инв. №

А.П. „Белпроект" г. Минск	Нач. АКМ	Ковадло	03.92
	Гл. конст.	Кириенко	03.92
	ГАП	Голубева	03.92

Схема расположения дощатых наслонных стропил

89-0140.13.92-АС.1-1

Лист 29

Ц00546-01 65

Альбом 1

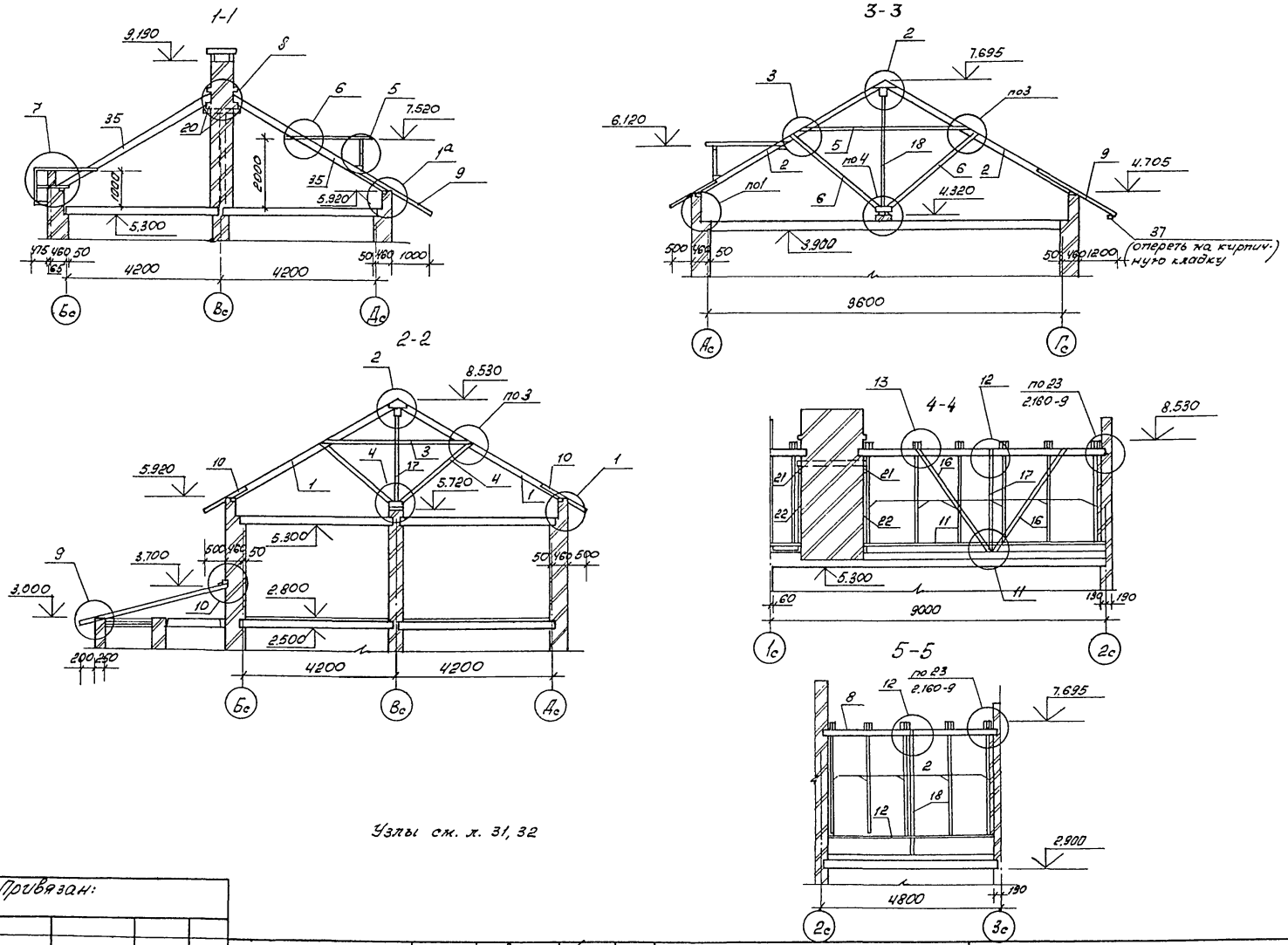

Узлы см. л. 31, 32

Согласовано:

ГКП	Коледа		03.92
Нач. гр.	Маркович		03.92
Инж. I к.	Бигун		03.92
Н. контр.	Коледа		03.92

Взам. инв. N

Подпись и дата

Инв. № подл.

Привязан:

Инв. №

А.П. „Белпроект" г. Минск	Нач. АКМ	Ковадло	03.92
	Гл. конст.	Кириенко	03.92
	ГАП	Голубева	03.92

Сечения 1-1 ÷ 5-5 по крыше

89-0140.13.92 – АС.1-1

Лист 30

400546-01 66

Альбом 1

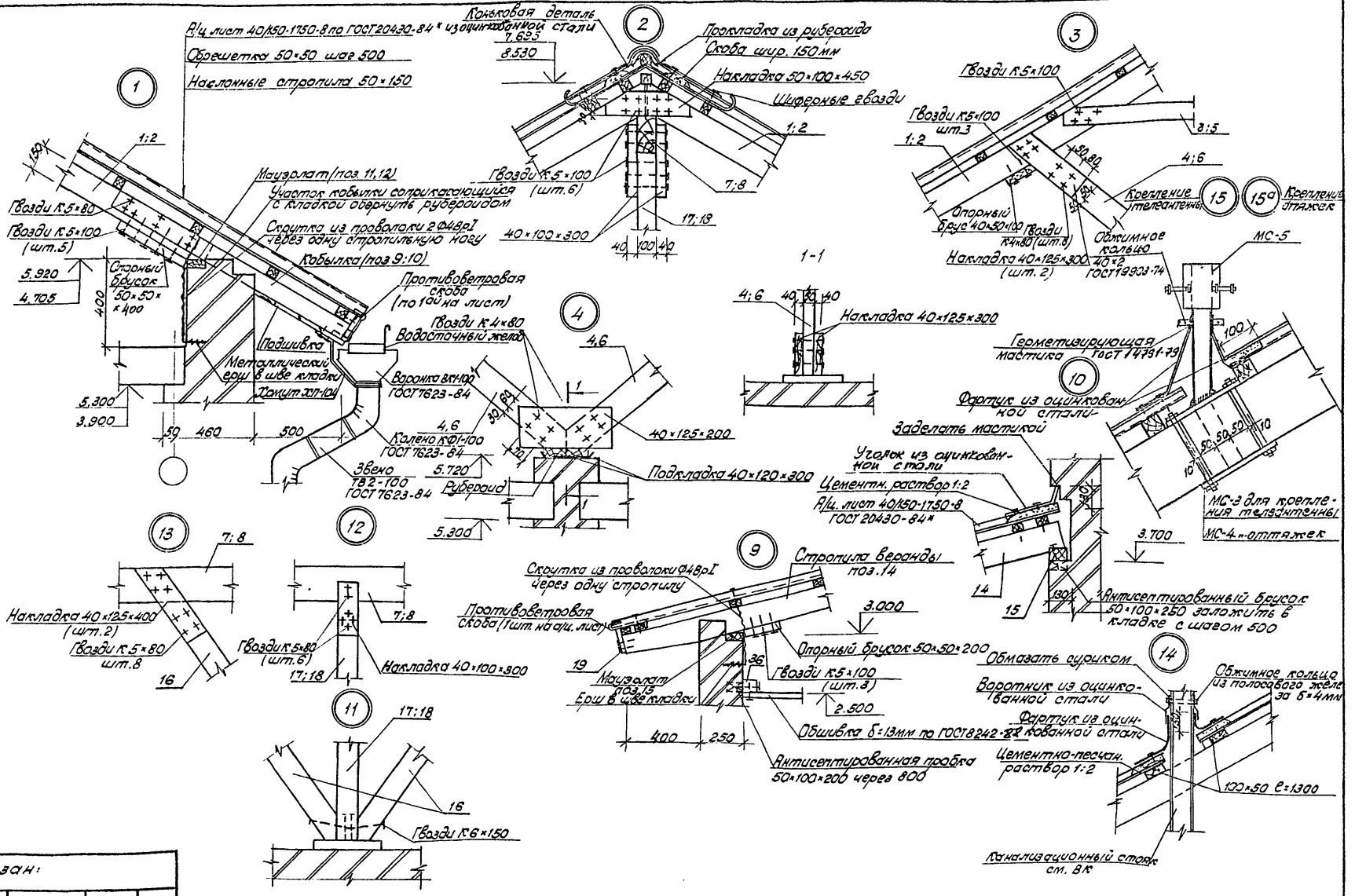

Гкп	Коледа		03.92
Нач. гр.	Маркович		03.92
Инж. I к.	Бигун		03.92
Н. контр.	Коледа		03.92

Взам. инв. N | Подпись и дата | Инв. N подл.

Привязан:

Инв. N

АП „БЕЛПРОЕКТ" г. Минск	Нач. АКМ	Ковадло	03.92
	Гл. конст.	Кириенко	03.92
	Гап	Голубева	03.92

Узлы 1÷4; 9÷13, дощатых наслонных стропил

89-0140.13.92-АС.1-1

Лист 31

400546-01

67

Альбом 1

Согласовано:

ГИП	Коледа	03.92
Нач. гр.	Марковец	03.92
Инж. Тк.	Бегун	03.92
Н. контр.	Коледа	03.92

Инв. № подл. | Подпись и дата | Взам. инв. №

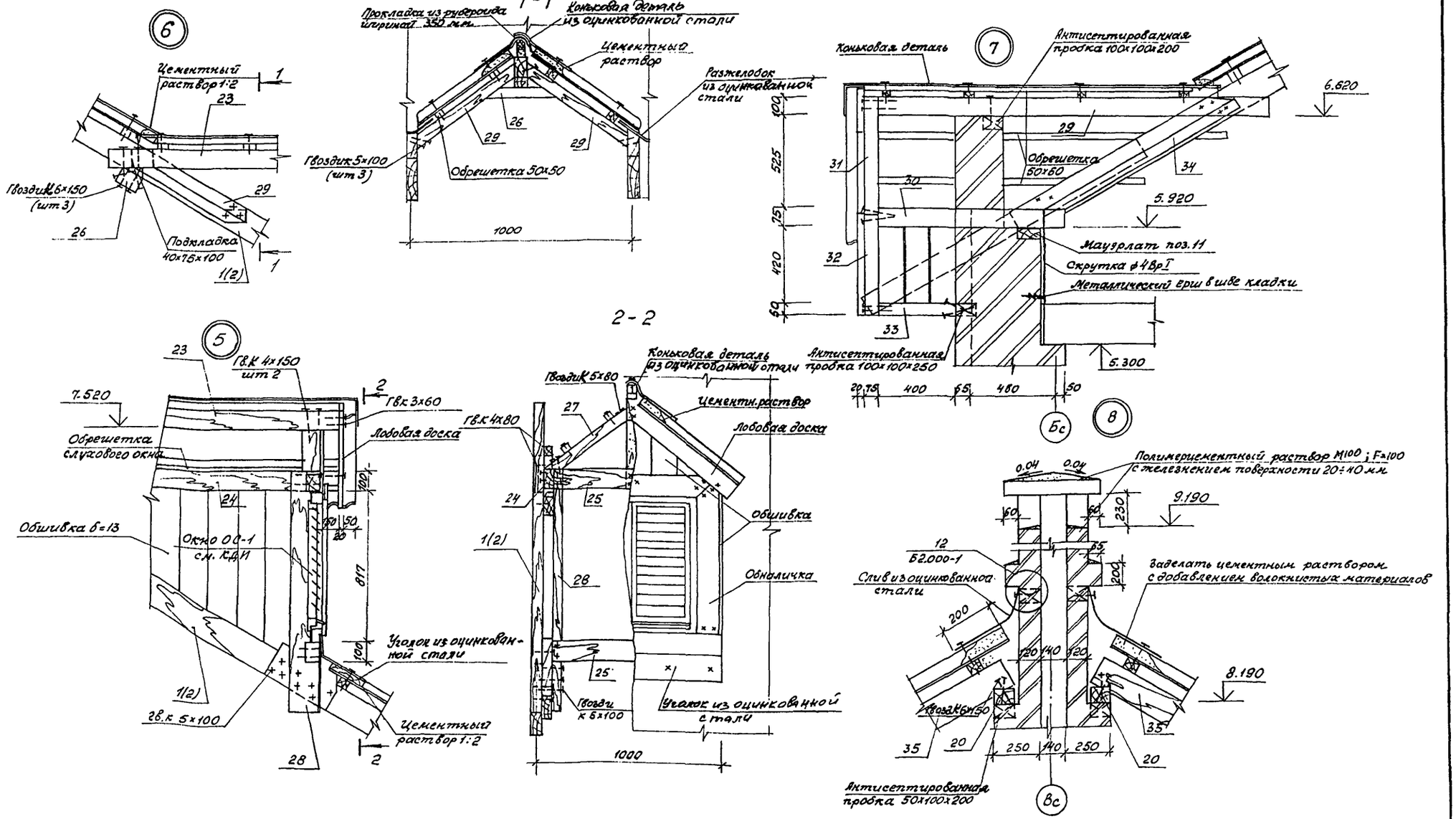

1. Спецификацию элементов смотри л. 33, примечания см. л. 29

Привязан:

Инв. №

АП „БЕЛПРОЕКТ" г. Минск	Нач. АК №2	Ковалло	03.92
	Гл. констр.	Кириченко	03.92
	ГАП	Голубева	03.92

Узлы 5÷8 дощатых наслонных стропил

89-0140.13.92-АС.1-1

Лист 32

ЦОО546-01 68

Альбом 1

Спецификация элементов наслонных дощатых стропил (начало)

Марка, поз.	Обозначение	Наименование	Кол. шт.	Объем древес. м³ наед.	Примечан.
		Стропильные ноги			
1	ГОСТ 24454-80Е	Брус 50×150 ℓ=5115	16	0.0383	
2	—"—	Брус 50×150 ℓ=5810	9	0.0436	
		Затяжки			
3	ГОСТ 24454-80Е	Брус 50×125 ℓ=3640	8	0.023	
5	—"—	Брус 50×125 ℓ=4500	5	0.028	
		Подкосы			
4	ГОСТ 24454-80Е	Брус 50×125 ℓ=2450	16	0.0153	
6		Брус 50×125 ℓ=2950	10	0.018	
		Прогоны			
7	ГОСТ 24454-80Е	Брус 100×200 ℓ=8950	1	0.179	
8	—"—	Брус 100×200 ℓ=4600	1	0.092	
		Кобылка			
9	ГОСТ 24454-80Е	Брус 50×100 ℓ=2200	17	0.011	
10	—"—	Брус 50×100 ℓ=1500	14	0.0075	
		Мауэрлат			
11	ГОСТ 24454-80Е	Брус 50×100 ℓ=8950	2	0.045	
12	—"—	Брус 50×100 ℓ=4600	2	0.023	
13	—"—	Брус 50×100 ℓ=3800	1	0.019	
14	—"—	Стропила веранды 50×150 ℓ=4150	4	0.033	
15	—"—	Мауэрлат 50×100 ℓ=3800	2	0.02	
16	—"—	Ветровая связь брус 50×125 ℓ=3400	2	0.021	
17	—"—	Стойка брус 100×100 ℓ=2450	1	0.025	
18	—"—	—"— брус 100×100 ℓ=2980	1	0.03	
19	—"—	Доска 25×125 ℓ=32100	1	0.1	
20	—"—	Обвязка трубы, брус 75×100 ℓ=2200	2	0.016	

Спецификация элементов наслонных дощатых стропил (окончание)

Марка, поз.	Обозначение	Наименование	Кол. шт.	Объем древес. м³ наед.	Примеч.
21	ГОСТ 24454-80Е	Брус 75×150 ℓ=800	2	0.003	
22	—"—	Стойка брус 75×100 ℓ=2500	2	0.026	
		Элементы слухового окна			
23	ГОСТ 24454-80Е	Брус 50×100 ℓ=2700	2	0.0135	
24	—"—	—"— 50×100 ℓ=2400	4	0.012	
25	—"—	—"— 75×100 ℓ=850	4	0.006	
26	—"—	—"— 75×100 ℓ=1100	2	0.011	
27		—"— 50×75 ℓ=660	4	0.0025	
28		—"— 50×150 ℓ=1300	4	0.01	
29		—"— 100×100 ℓ=1100	4	0.011	
		Элементы фронтона			
29	ГОСТ 24454-80Е	Брус 50×100 ℓ=2100	1	0.011	
30	—"—	—"— 50×100 ℓ=1000	2	0.0053	
31	—"—	—"— 75×75 ℓ=1200	2	0.0075	
32	—"—	—"— 75×75 ℓ=540	2	0.003	
33	—"—	—"— 75×75 ℓ=400	2	0.0025	
34	—"—	—"— 75×75 ℓ=1500	2	0.0084	
35	ГОСТ 24454-80Е	Брус 75×150 ℓ=4850	2	0.055	
36	—"—	—"— 75×75 ℓ=3600	2	0.02	
37	—"—	—"— 75×100 ℓ=4750	1	0.035	
	—"—	Опорные бруски 40×120		0.2	
	—"—	Накладки 50×100 (40×125)		0.7	
	—"—	Обрешетка 50×50		1.035	
	ГОСТ 8242-88	Обшивка 0-3-13×40...115		0.3	
	ГОСТ 20430-84*	Асбоцементные листы 40/150-П50-80			187.9 м²
МС-3	КМИ л. 5	Деталь крепления телеантенны МС-3	1		10.8 кг
МС-5	КМИ л. 3	—"— МС-5	1		11.28 кг
МС-4	КМИ л. 5	Деталь крепления оттяжек МС-4	2		

Согласовано:

ГКП	Коледа		03.92
Нач. гр.	Маркович		03.92
Инж. I к.	Бигун		03.92
Н. контр.	Коледа		03.92

Взам. инв. N

Подпись и дата

Инв. № подл.

Привязан:

Инв. №

А.П. „Белтроект" г. Минск.

Нач. АКМ	Ковадло	03.92
Гл. конст.	Кириенко	03.92
ГАП	Голубева	03.92

Спецификация элементов дощатых наслонных стропил

89-0140.13.92-АС.1-1

Лист 33

ЦОД 546-01 69

Альбом 1

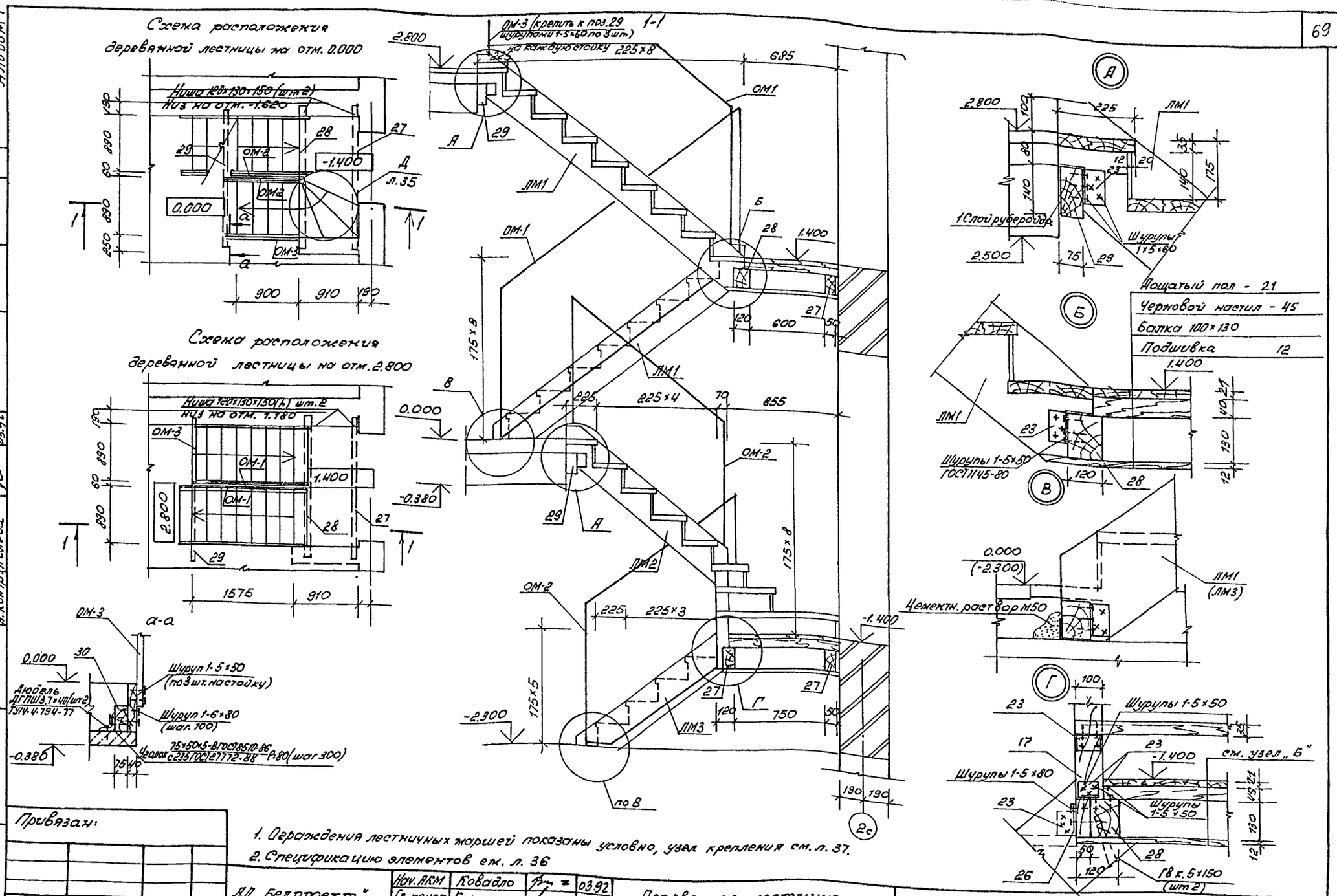

1. Ограждения лестничных маршей показаны условно, узел крепления см. л. 37.
2. Спецификацию элементов см. л. 36

Альбом 1

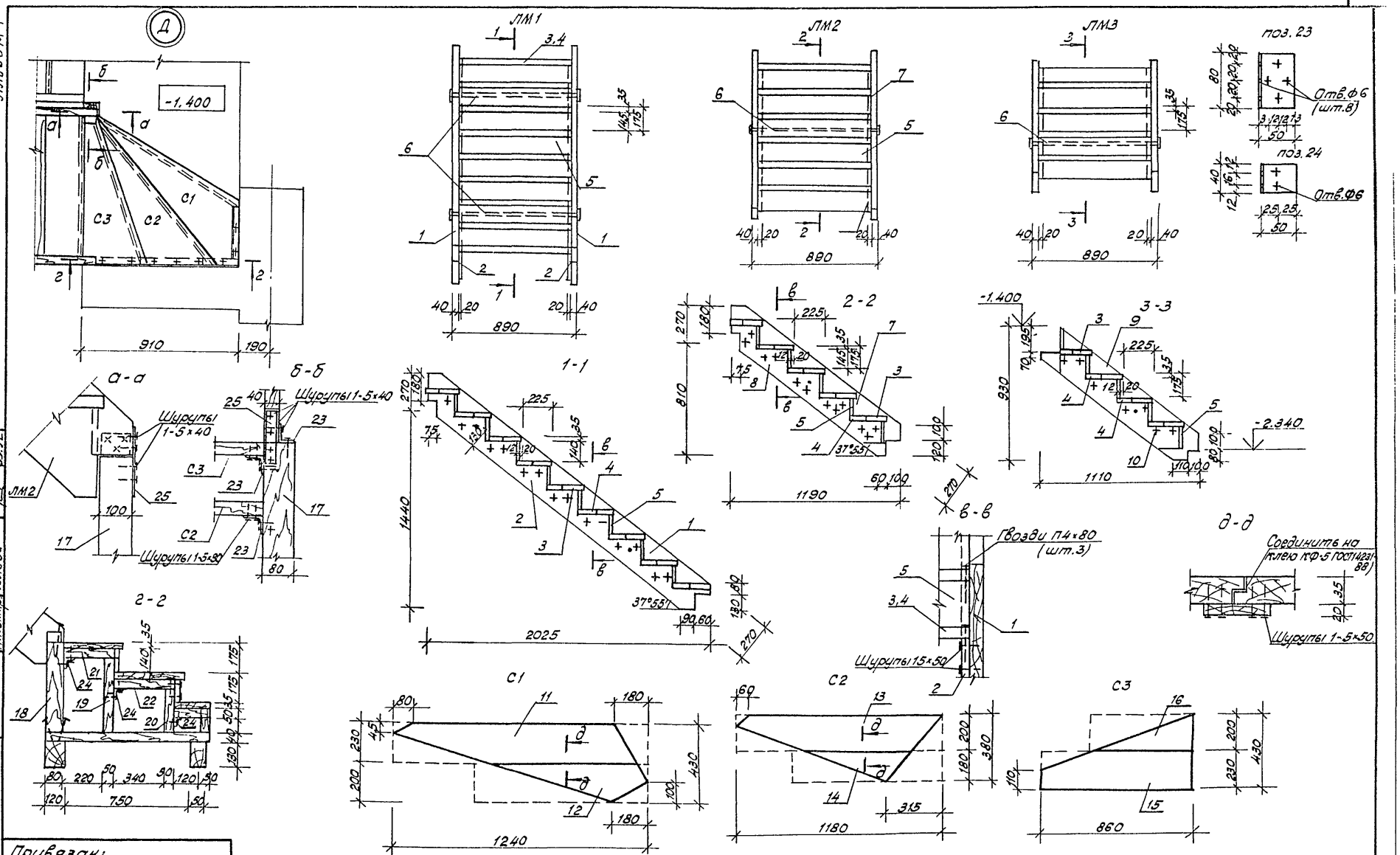

Гкп	Коледа		03.92
Нач. гр.	Маркович		03.92
Инж. Ік.	Бигун		03.92
Н. контр.	Коледа		03.92

Взам. инв. N

Подпись и дата

Инв. N подл.

Привязан:

Инв. N

АП „БЕЛПРОЕКТ" г. Минск	Нач. АКМ	Ковадло	03.92
	Гл. конст.	Курценко	03.92
	Гап	Голубева	03.92

Деревянна лестница. Детали

89-0140.13.92-АС.1-1

Лист 35

Ц00546-01 71

Альбом 1

Спецификация элементов деревянной лестницы (начало)

Марка поз.	Обозначение	Наименование	Кол. шт.	Объем древес. м³ на ед.	Примеч.
		Лестничный марш ЛМ1 (шт)			
1	ГОСТ 24454-80Е	Тетива 44×270 ℓ=2570	2	0.031	
2	—"—	Накладка 22×200 ℓ=2500	2	0.011	
3	ГОСТ 8242-88	Ступени 35×145 ℓ=810	9	0.00416	
4	—"—	—"— 35×110 ℓ=810	9	0.0031	
5	ГОСТ 24454-80Е	Подступенок 16×150 ℓ=810	8	0.002	
6	ГОСТ 7798-80	Стяжной болт ф12 ℓ=940	2		1.23кг
		Лестничный марш ЛМ2			
7	ГОСТ 24454-80Е	Тетива 44×270 ℓ=1530	2	0.02	
8	—"—	Накладка 22×200 ℓ=1500	2	0.0066	
3	ГОСТ 8242-88	Ступени 35×145 ℓ=810	5	0.0042	
4	—"—	35×110 ℓ=810	5	0.0032	
5	ГОСТ 24454-80Е	Подступенок 16×150 ℓ=810	5	0.002	
6	ГОСТ 77798-80	Стяжной болт ф12 ℓ=940	1		1.23кг
		Лестничный марш ЛМ3			
9	ГОСТ 24454-80Е	Тетива 44×270 ℓ=1300	2	0.015	
10	—"—	Накладка 22×200 ℓ=1300	2	0.006	
3	ГОСТ 8242-88	Ступени 35×145 ℓ=810	4	0.0042	
4	—"—	—"— 35×110 ℓ=810	4	0.0032	
5	ГОСТ 24454-80Е	Подступенок 16×150 ℓ=810	4	0.002	
6	ГОСТ 7798-80	Стяжной болт ф12 ℓ=940	1		1.23кг
		Ступень С1			
11	ГОСТ 24454-80Е	доска 40×230 ℓ=1240	1	0.012	
12	—"—	40×200 ℓ=800	1	0.006	
		Ступень С2			
13	ГОСТ 24454-80Е	доска 40×200 ℓ=1180	1	0.009	
14	"	40×180 ℓ=800	1	0.006	

Спецификация элементов деревянной лестницы (окончание)

Марка, поз.	Обозначение	Наименование	Кол. шт.	Объем древесины м³ на ед.	Примеч.
		Ступень С3			
15	ГОСТ 24454-80Е	доска 40×230 ℓ=860	1	0.008	
16		40×200 ℓ=600	1	0.005	
		Детали деревянного каркаса			
17	ГОСТ 24454-80Е	Брус 80×100 ℓ=720	1	0.006	
18	—"—	Брус 80×40 ℓ=550	1	0.0017	
19	—"—	40×50 ℓ=465	1	0.0009	
20	—"—	40×50 ℓ=290	1	0.0006	
21		40×50 ℓ=260	1	0.0006	
22		40×50 ℓ=390	1	0.008	
		Изделия металлические			
23	АС1-1л.35	Уголок $\frac{50\times50\times5\text{-В ГОСТ 8509-86}}{\text{с 235 ГОСТ 27772-88}}$ ℓ=80	18		0.32кг
24	—"—	Уголок $\frac{50\times50\times5\text{-В ГОСТ 8509-86}}{\text{с 235 ГОСТ 27772-88}}$ ℓ=40	6		0,16кг
25	—"—	Полоса $\frac{5\times30\text{-В ГОСТ 103-76*}}{\text{Ст 3кп 2-1 ГОСТ 535-88}}$ ℓ=150	1		0.17кг
26	—"—	Полоса $\frac{5\times100\text{-В ГОСТ 103-76*}}{\text{Ст 3кп 2-1 ГОСТ 535-88}}$ ℓ=180	1		0.35кг
		Ограждения лестницы			
ОМ-1	АС1-1л.37	ОМ-1	2	0.042	
ОМ-2	—"—	ОМ-2	2	0.012	
ОМ-3	—"—	ОМ-3	2	0.019	
		Детали лестничных площадок			
27	ГОСТ 24454-80Е	Брус 50×130 ℓ=2.400	2.	0.014	
28	—"—	—"— 120×130 ℓ=2100	2	0.033	
29(30)	—"—	—"— 75×140 ℓ=2100 (ℓ=1250)	2(1)	0,018	
	ТУ 13 БССР 257-79	Доска ДФ45.125Х ℓ=850	-	0.13	
	ГОСТ 8242-88	Доски пола ДП21×54...140 ℓ=1840	-	0.06	

Согласовано:

ГКП	Коледа		03.92
Нач. гр.	Маркович		03.92
Инж. I к	Бигун		03.92
Н. контр.	Коледа		03.92

Взам. инв. №

Подпись и дата

Инв. № подл.

Привязан:

Инв. №

АП „БЕЛПРОЕКТ" г. Минск	Нач. АКН 2	Ковадло	03.92
	Гл. констр.	Кириенко	03.92
	ГАП	Голубева	03.92

Спецификация элементов деревянной лестницы

89-0140.13.92-АС.1-1

Лист 36

Ц00546-01 72

Альбом 1

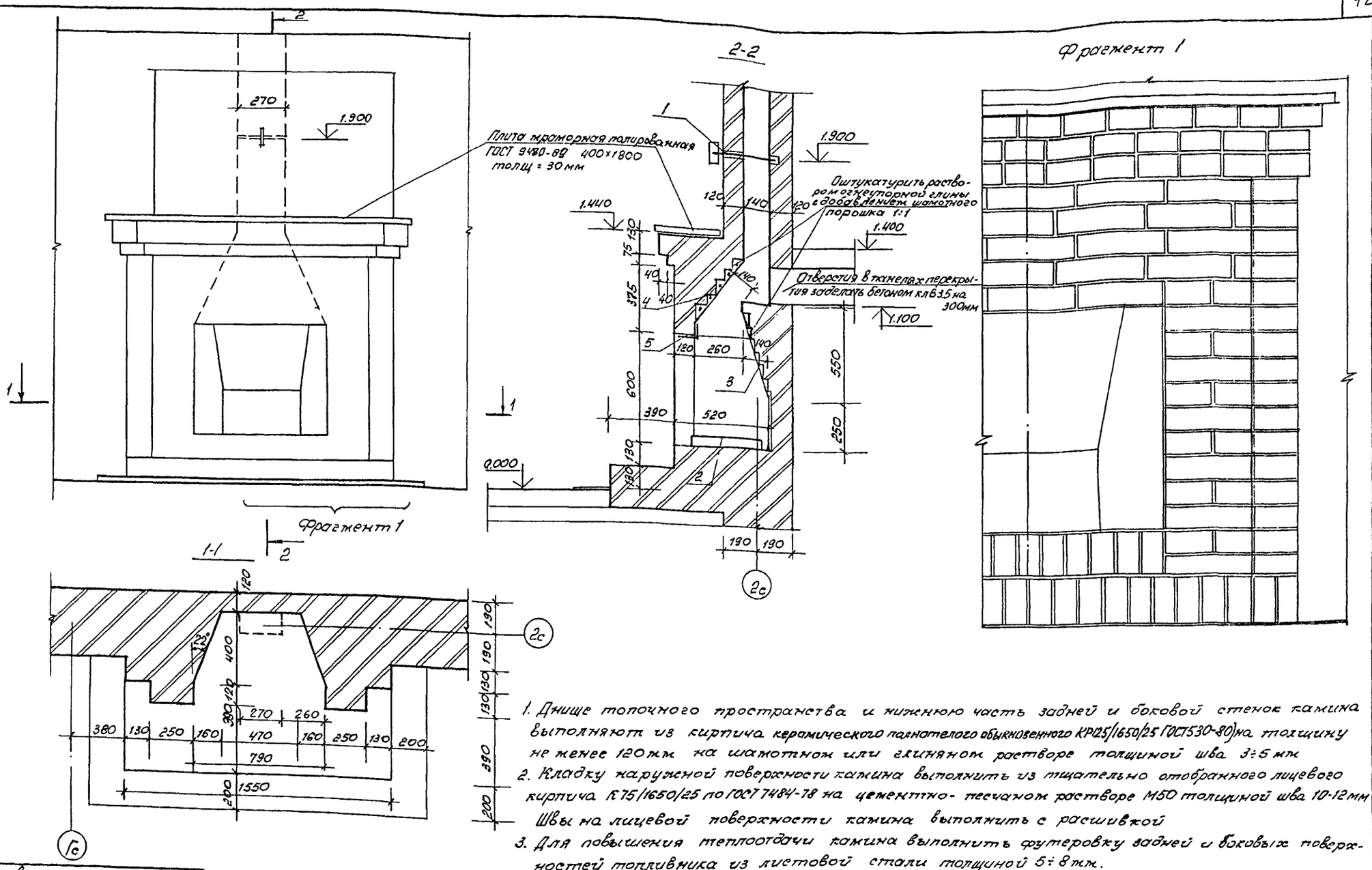

1. Днище топочного пространства и нижнюю часть задней и боковой стенок камина выполняют из кирпича керамического полнотелого обыкновенного КР125/1650/25 ГОСТ530-80) на толщину не менее 120мм на шамотном или глиняном растворе толщиной шва 3÷5 мм
2. Кладку наружной поверхности камина выполнить из тщательно отобранного лицевого кирпича К75/1650/25 по ГОСТ 7484-78 на цементно-песчаном растворе М50 толщиной шва 10-12мм Швы на лицевой поверхности камина выполнить с расшивкой
3. Для повышения теплоотдачи камина выполнить футеровку задней и боковых поверхностей топливника из листовой стали толщиной 5÷8мм.
4. Спецификацию элементов камина см. л. 40.

Согласовано:

ГАП	Голубева	03.92
ГКП	Коледа	03.92
Вед.арх.	Заболотная	03.92
Инж.Ік.	Бигун	03.92

Взам.инв.№ | Подпись и дата | Инв.№ подл.

Привязан:

Инв. №

Нач. АКМ	Ковадло		03.92
Гл. арх.	Федченко		03.92
Гл. конст.	Кириенко		03.92

Камин

89-0140.13.92 – АС.1-1

Лист 37

Ц00546-01 73

Альбом 1

Развертка стены Р1 по оси Вс

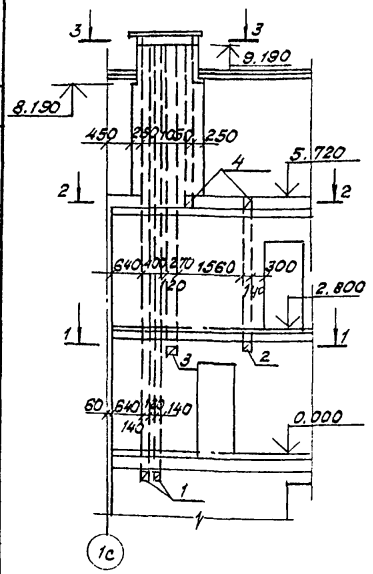

Развертка стены Р4 по оси 2с (вариант плана с мастерской)

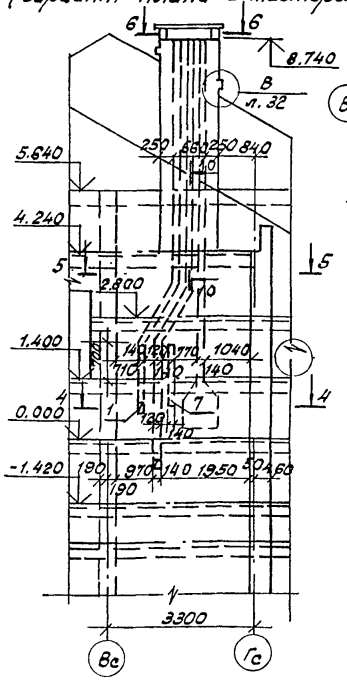

3-3

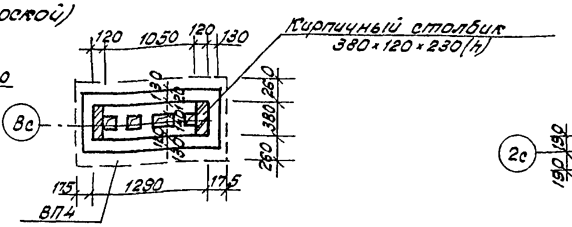

4-4

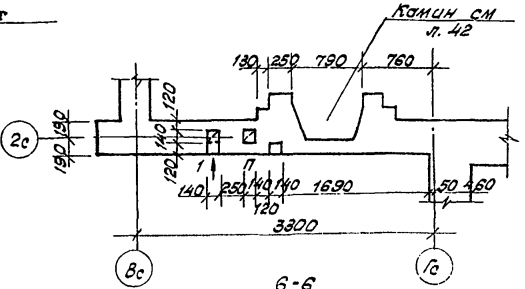

5-5

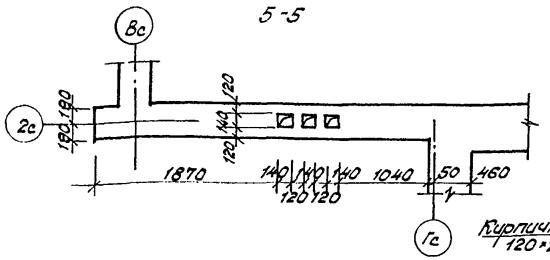

6-6

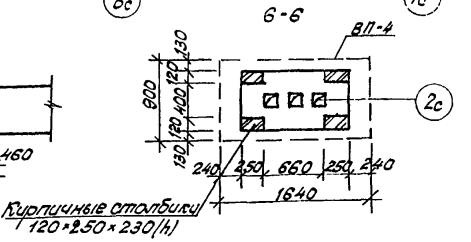

9-9

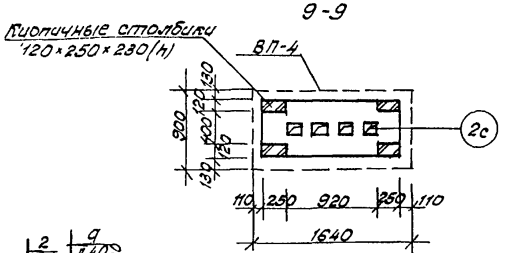

1-1

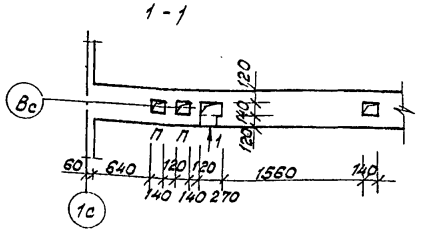

2-2

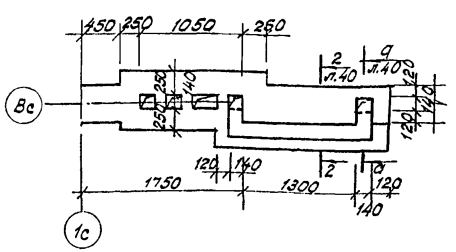

1. Горизонтальные и вертикальные швы стен с вентиляционными каналами тщательно заполнять раствором. Раствор, выдавленный из швов на внутренних поверхностях каналов, удалять по мере возведения кладки стен.
2. Внутренние поверхности стен каналов необходимо шабровать жидким глиняно-песчаным раствором.
3. Экспликацию отв. см. л. 40.
4. Стены вытяжных шахт выполнять из кирпича керамического полнотелого КР100/1650/25 ГОСТ 530-80 на растворе марки 50.

Согласовано:

Гкп	Коледа		03.92
Нач. гр.	Маркович		03.92
Н. контр.	Коледа		03.92
Нач. гр. ОВ	Латвина		03.92

Взам. инв. N | Подпись и дата | Инв. N подл.

Привязан:

Инв. N

АП „БЕЛПРОЕКТ" г. Минск	Нач. АКМ	Ковадло	03.92
	Гл. конст.	Кириенко	03.92
	Гап	Голубева	03.92

Развертка стены Р1, Р4 с вентиляционными каналами.

89-0140.13.92-АС.1-1

Лист 38

400546-01 74

Альбом 1

Развертка стены Р3 по оси Вс (вариант с топочной)

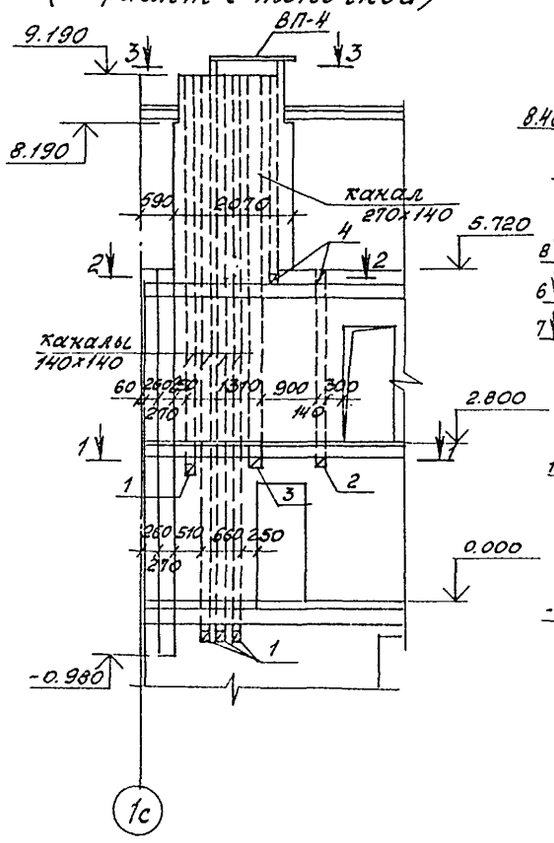

Развертка стены Р2 по оси 2с

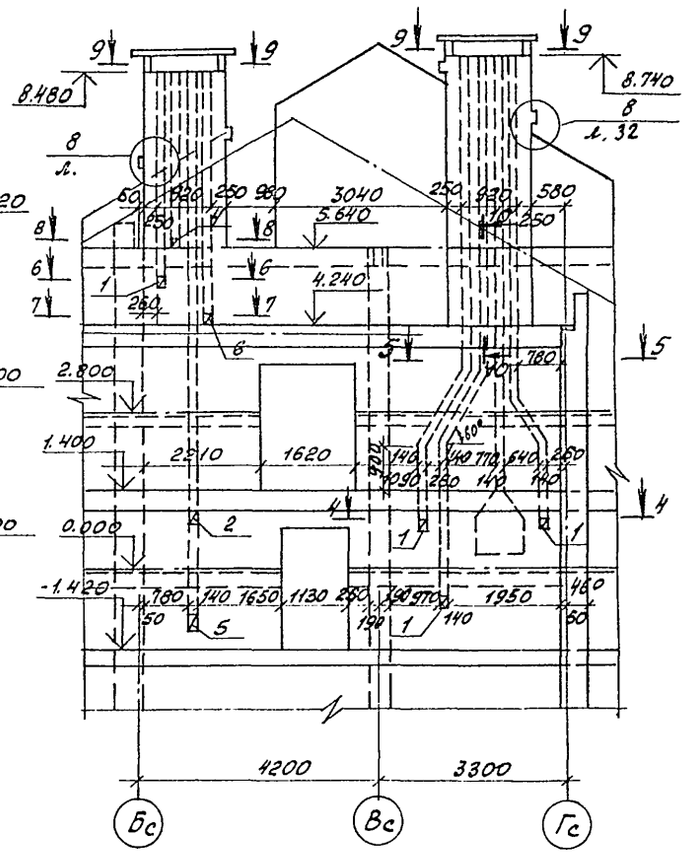

1-1

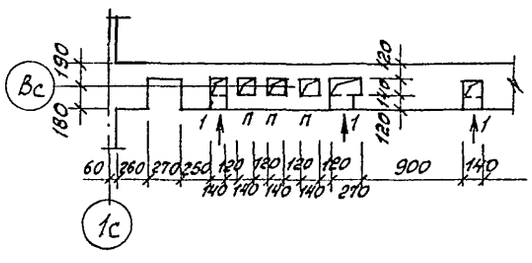

2-2

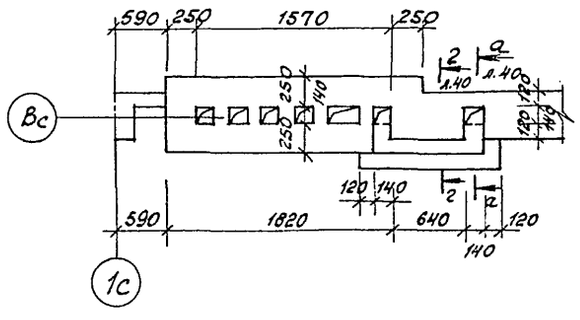

3-3

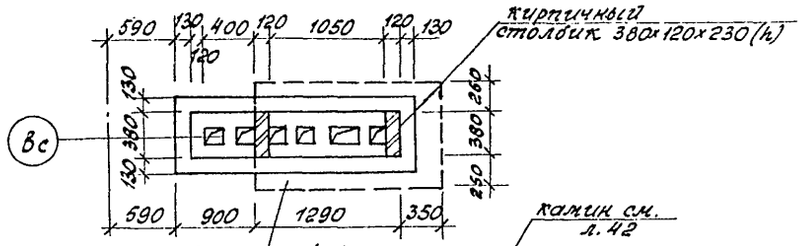

4-4

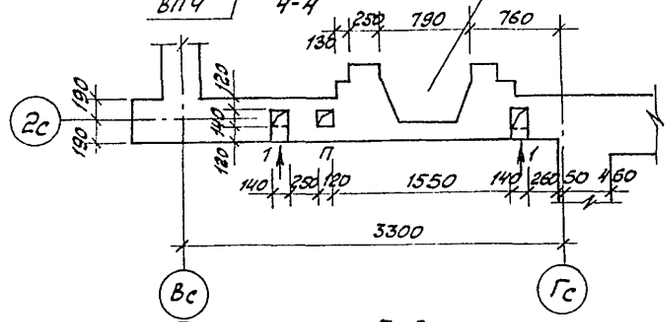

5-5

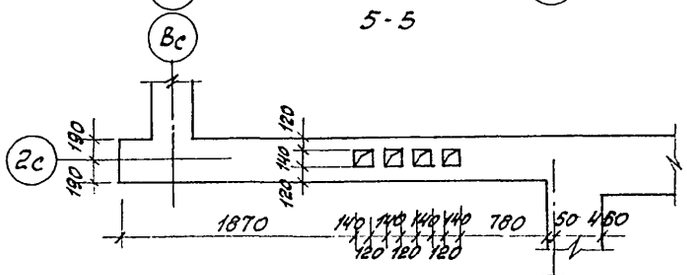

6-6

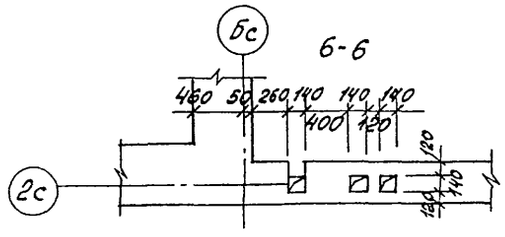

7-7

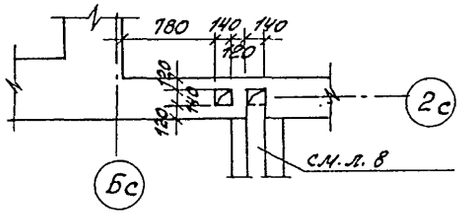

8-8

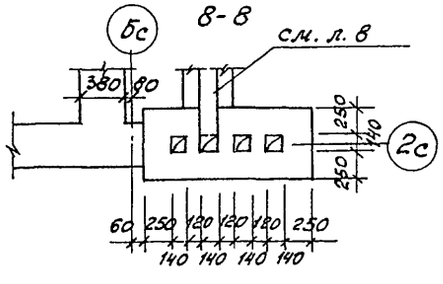

1. Примечания см. л. 38

Согласовано: 03.92

ГИП	Колесов		03.92
Нач. гр.	Маркович		03.92
Инж. Тх	Бигун		03.92
Н. контр.	Колесов		03.92

Инв. № подл. | Подпись и дата | Взам. инв. №

Привязан:

Инв. №

АП „БЕЛПРОЕКТ" г. Минск

Нач. АКН	Ковабло		03.92
Гл. констр.	Потерщук		03.92
ГАП	Голубев		03.92

развертка стены Р2, Р3 с вентиляционными каналами

89-0140.13.92-АС.1-1

Лист 39

Ц00546-01 75

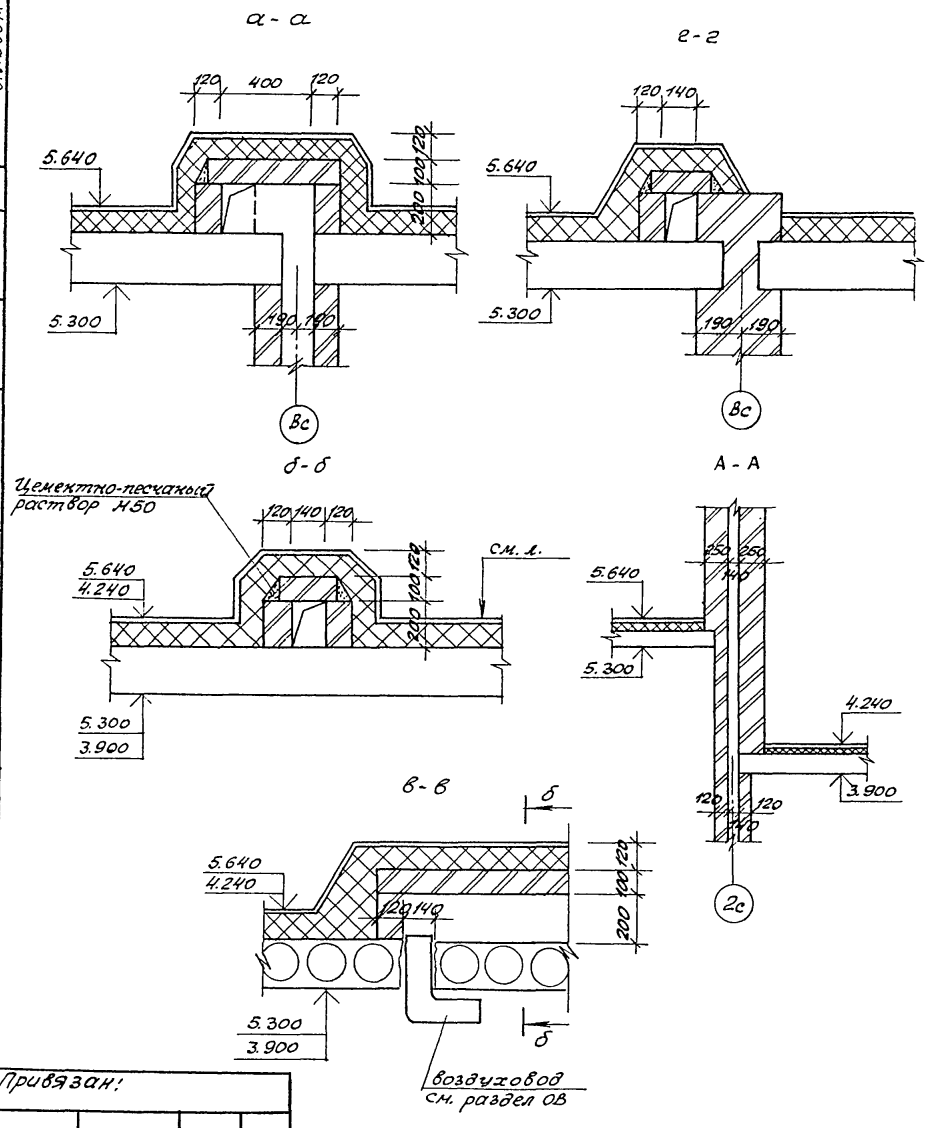

Спецификация к разверткам вентканалов и устройству камина

Марка поз.	Обозначение	Наименование	Кол.	Масса ед. кг	Примечание
		Плиты покрытия			
		вентшахт			
	серия Б1.134-7	ВП-4	3	220	
		Устройство камина			
1	КМИ	Вьюшка	1	3.7	
2	"	Решетка для камина	1	9.77	
3	"	Футеровка камина	1	40.58	
4		Уголок 100х63х8-В ГОСТ 8510-86 / С235 ГОСТ 27772-88 ℓ=1000	1	9.87	
5		ф12АI ГОСТ 5781-82 ℓ=1000	3	0.888	

Экспликация отверстий

Тип отвер.	Размеры, мм		Отм. низа м	Назначение
	В	Н		
1	140	200	на 300 мм от потолка	ОВ
2	140	200	2.200	"
3	200	200	2.300	"
4	140	200	5.520	"
5	140	200	-1.200	"
6	140	200	4.120	"
7	штраба 140-х120 (глуб)		от отм. 0.900 до отм. 2.300	"

Альбом 1

Согласовано:

ГКП	Коледа	03.92	Нач. гр. ОВ	Лотвина	03.92
Нач. гр.	Маркович	03.92			
Н.контр.	Коледа	03.92			

Взам. инв.№ | Подпись и дата | Инв.№ подл.

Привязан:

Инв.№

АП „БЕЛПРОЕКТ" г. Минск	Нач.АКН	Ковадло	03.92
	Гл.констр.	Кириенко	03.92
	ГАП	Голубева	03.92

Сечения а-а ÷ г-г

89-0140.13.92-АС 1-1

Лист 40

Ц00546-01 Р6

Альбом 1

План сауны

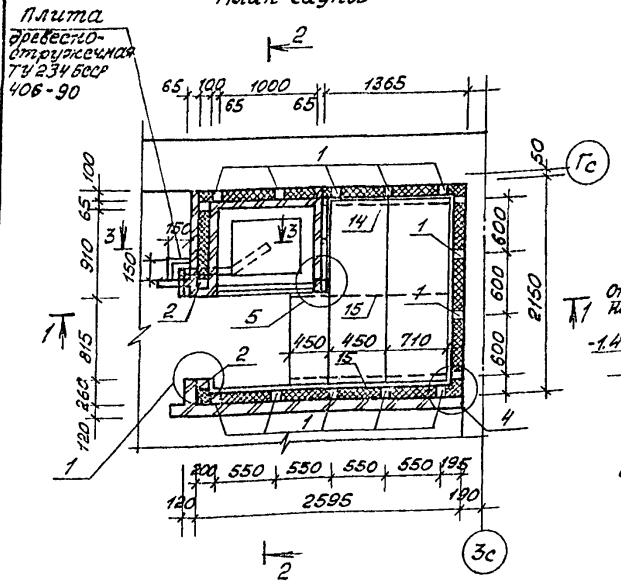

Спецификация элементов сауны

Марка, поз.	Обозначение	Наименование	Кол. шт.	Объем древес. м³ каж.	Примеч.
		Элементы каркаса			
1	ГОСТ 24454-80Е	Брус 100х75 ℓ = 2540	14	0.02	
2	—"—	—"— 100х100 ℓ = 2540	2	0.025	
3	—"—	—"— 100х75 ℓ = 2150	10	0.016	
4	—"—	—"— 100х100 ℓ = 815	2	0.008	
5	ТУ 13 БССР 257-79	Доска ДФ 20.125 Х		0.67	
6	ГОСТ 8242-88	Обшивка О-3-13х40...115		0.44	Древесина лиственных пород
7	—"—	Доски пола ДП 27х64...140		0.012	
8	—"—	Плинтус Пл-3		0.065	
	ГОСТ 5336-80	Сетка 10-1,2-О			7 м²
	ГОСТ 618-73*	Алюминиевая фольга δ=1 мм			33 м²
	ГОСТ 23279-85	4С 6АТ-250 / 6АТ-250 260х210	1		9.3 кг
9	Серия 1.243.1-4	Плита железобетон. ПТВ-11.9	1		0.198 кг
10	КДИ	Съемная полка СП1	1	0.068	
11		—"— СП-2	1	0.05	
12	"	—"— СП-3	1	0.02	
13		Ограждение каменки ОК-1	1	0.11	
14	"	Каркас полок КП-1	1	0.021	
15		—"— КП-2	2	0.027	

1. Конструкцию каркаса сауны выполнить из древесины хвойных пород, обшивку стен, потолка и пола, щиты полок из древесины лиственных пород. Мероприятия по защите деревянных конструкций см. прил. П4,9 л. 29.
2. Кирпичные стены толщиной 65 мм, в месте установки каменки заармировать каркасами К-6 через три ряда кладки и оштукатурить цементно-песчаным раствором по сетке ГОСТ 5336-80 на всю высоту.
3. Узлы см. л. 42.

Согласовано:

ГКП	Коледа	03.92	
Вед.арх.	Забалотная	03.92	
Рук.Гр.	Бигун	03.92	
Н.контр.	Коледа	03.92	

Инв.№ подл. | Подпись и дата | Взам.инв.№ | Инв.№ дубл. | Подпись и дата

Привязан:

Инв.№

АП „БЕЛПРОЕКТ" г. Минск

Нач.МКН	Ковалло	03.92
Гл.констр.	Курицкко	03.92
ГАП	Голубева	03.92

План сауны

89-0140.13.92-АС.1-1

Лист 41

400546-01 77

Альбом 1

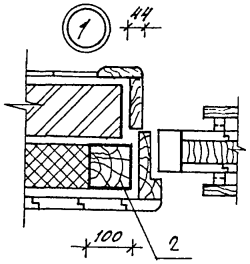

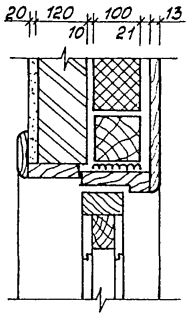

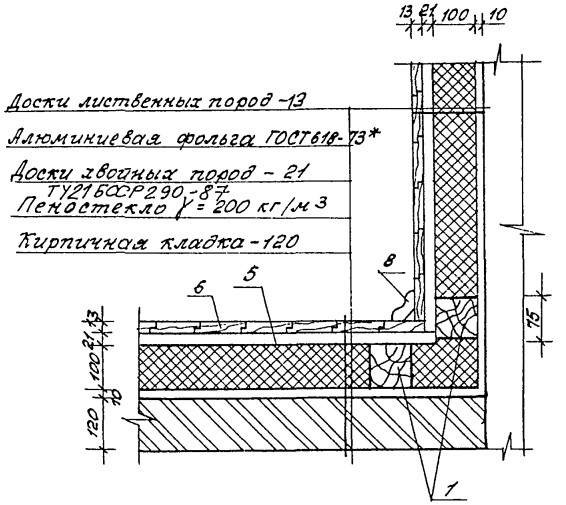

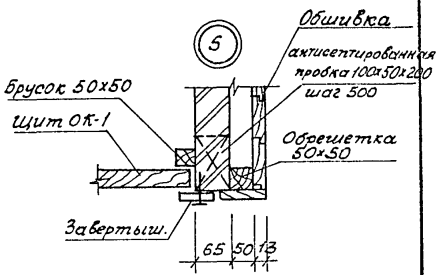

Доски пола лиственных пород - 27
Алюминиевая фольга ГОСТ 618-73*-1
Пеностекло γ=200 кг/м3 по ТУ21БССР290-87 - 100
Покрытие из бетона кл. В15 -20
Сетка 4С $\frac{6AI-250}{6AI-250}$ по ГОСТ23279-85
Подстилающий слой из бетона кл. В7.5-80
Щебень втрамбованный в грунт
Грунт основания

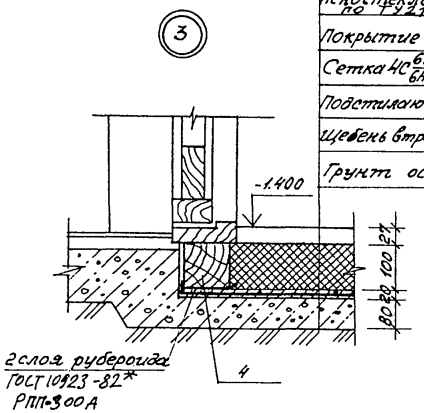

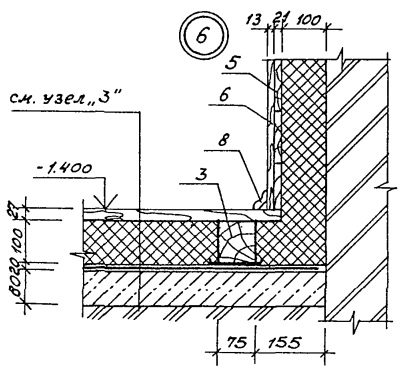

Согласовано:

ГАП	Голубева		03.92
ГКП	Коледа		03.92
Инж. I к.	Бигун		03.92
Н. контр.	Коледа		03.92

Инв. № подл. | Подпись и дата | Взам. инв. №

Привязан:

Инв. №

АП „БЕЛПРОЕКТ" г. Минск	Нач. АКМ	Ковадло		03.92	Узлы сауны
	Гл. констр.	Кириенко		03.92	
	Гл. арх.	Федченко		03.92	

89-0140.13.92 - АС. 1-1

Лист 42

Ц00546-01 78

Альбом 1

Лист	Наименование	Стр.	Примечание
1.	Общие данные (начало)	78	
2	Общие данные (окончание)	79	
3	Элементы блокировки ЭБ-1л(1п); ЭБ2; ЭБ3		
	Планы подвала	80	
4	Элементы блокировки ЭБ-1л(1п); ЭБ2; ЭБ3		
	Схемы расположения фундаментных плит.	81	
5	Элементы блокировки ЭБ-1л(1п); ЭБ2; ЭБ3		
	Сечения фундаментов.	82	
6	Элементы блокировки ЭБ-1л(1п); ЭБ2; ЭБ3.		
	Развертки стен подвала.	83	
7	Элементы блокировки ЭБ-1л(1п); ЭБ2; ЭБ3.		
	Спецификация к схемам расположения		
	фундаментных плит и разверткам подвала.	84	
8	Элементы блокировки ЭБ-1л(1п); ЭБ2; ЭБ3.		
	Планы 1 этажа. Спецификация к ведомости		
	перемычек 1 этажа.	85	

Лист	Наименование	Стр.	Примечание
9	Элементы блокировки ЭБ-1л(1п); ЭБ2; ЭБ3. Планы		
	2 этажа. Спецификация элементов заполнения проемов	86	
10	Элементы блокировки ЭБ-1л(1п), ЭБ2, ЭБ3. Планы		
	чердака. Спецификация к ведомости перемычек чердака	87	
11	Элементы блокировки ЭБ-1л(1п), ЭБ2. ЭБ3.		
	Планы кровли.	88	
12	Элементы блокировки ЭБ-1л(1п), ЭБ2; ЭБ3.		
	Схемы расположения панелей перекрытия.	89	
13	Элементы блокировки ЭБ-1л(1п); ЭБ2; ЭБ3.		
	Спецификация к схеме расположения панелей перекрытия	90	
14	Элементы блокировки ЭБ-1л; ЭБ2; ЭБ3.	91	
	Схемы расположения элементов стропил.		
15	Элементы блокировки ЭБ-1л(1п); ЭБ2; ЭБ3.		
	Монтажные схемы ограждения лоджий.	92	
16	Элементы блокировки ЭБ-1л(1п); ЭБ2; ЭБ3.		
	Монтажные схемы ограждения лоджий. Узлы.	93	

Согласовано:

Гл. констр. ин-та	Герасимчик	03.92
Гл. техн. ин-та	Белоусов	03.92
Гл. спец. по ОНП	Телеш	03.92

Инв. № подл. | Подп. и дата | Взам. инв. №

Подтверждаю соответствие привязанного типового проекта действующим нормам и правилам

Соответствие проекта действующим нормам и правилам удостоверяю

Главный архитектор проекта Г.Г. Голубева

Главный конструктор проекта Я.Е. Коледа

Инв. №			
Зам. гл. инж.	Потерщик		03.92
Нач. АКМ	Ковадло		03.92
Гл. констр.	Кириенко		03.92
ГАП	Голубева		03.92
ГКП	Коледа		03.92
Инж. I к.	Конопатская		03.92
Н. контр.	Коледа		03.92

Привязан:

89-0140.13.92 - ЭБ

2-этажный одноквартирный 6-комнатный блокированный дом

	Стадия	Лист	Листов
Элементы блокировки ЭБ-1л(1п); ЭБ2; ЭБ3	Р	1	16

Общие данные (начало)

АП „БЕЛПРОЕКТ" г. Минск

Альбом 1

Ведомость ссылочных документов

Обозначение	Наименование	Примечание
ГОСТ 13579-78	Блоки бетонные для стен подвала	
ГОСТ 13580-85	Плиты железобетонные для ленточ-	
	ных фундаментов.	
ГОСТ 24454-80 Е	Пиломатериалы	
Серия Б1.038.1-1 в.	Перемычки железобетонные	
Серия 1.141-1 в. 60; 63	Панели перекрытия железо-	
	бетонные многопустотные	
Серия Б2.000-1	Типовые решения защиты элементов	
	зданий и сооружений из каменных	
	материалов от переувлажнения	
	и размораживания.	

Ведомость спецификаций

Лист	Наименование	Примечан.
7	Спецификация к схемам расположения	
	фундаментных плит и разверткам подвала	
8	Спецификация к ведомости перемычек 1 этажа	
10	Спецификация к ведомости перемычек чердака	
	Спецификация к схеме расположения	
13	Панелей перекрытия подвала, 1 и 2 этажей	

Согласовано:

ГАП	Коледа		03.92
Нач. гр.	Маркович		03.92
Инж. I к.	Коноплетская		03.92
Н. контр.	Коледа		03.92

Инв. № подл. | Подпись и дата | Взам. инв. №

Привязан:

Инв. №

А.П. „Белпроект" г. Минск	Нач. АКМ 2	Ковадло	03.92
	Гл. конст.	Кириенко	03.92
	ГАП	Голубева	03.92

Общие данные (окончание)

89-0140.13.92-ЭБ

Лист 2

Ц00546-01 80

Альбом 1

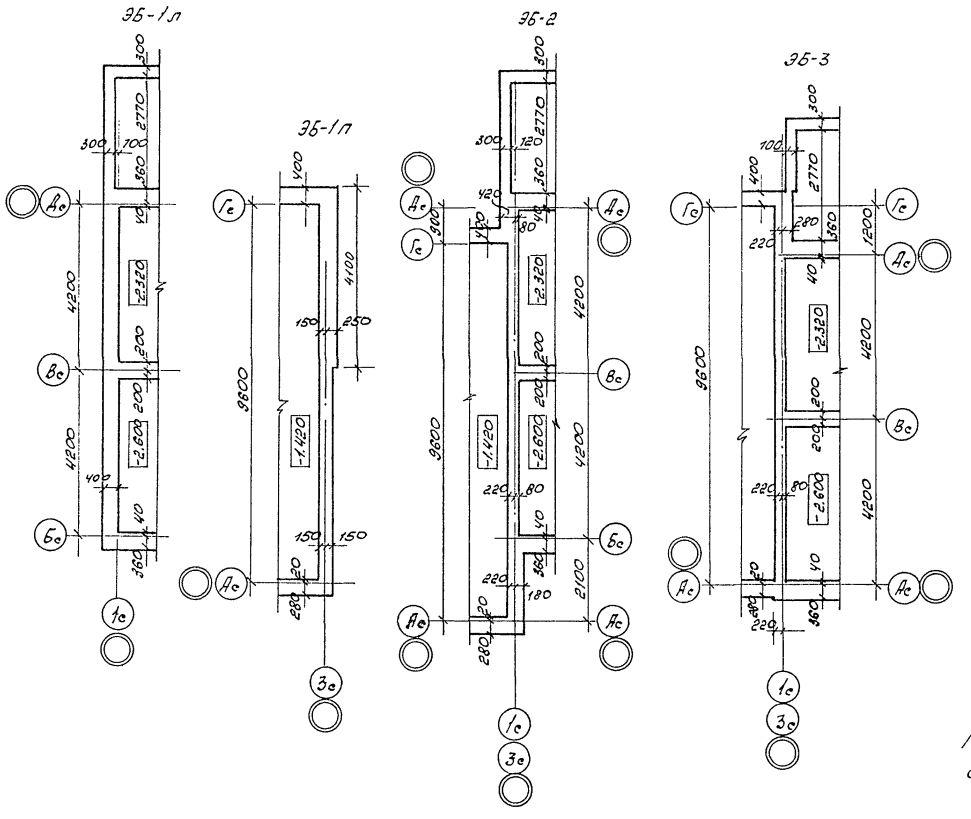

Примечания к плану подвала см. раздел АС.01-1 л. 5.6.

ГИП	Колгов		03.92
Нач. гр.	Марковец		03.92
Нед. спец.	Забалотная		03.92
Н. контр.	Колгов		03.92

Инв. № подл. | Подпись и дата | Взам. инв. №

Привязан:

Инв. №

А.П. „Белгипроект" г. Минск	Нач. АКМ	Ковадло		03.92
	Гл. арх.	Федченко		03.92
	Гл. конст.	Кириенко		03.92

Элементы блокировки 3Б-1л, 3Б1л, 3Б2, 3Б3. Планы подвала

89-0140.13.92-ЭБ

Лист 3

400546-01 81

Альбом 1

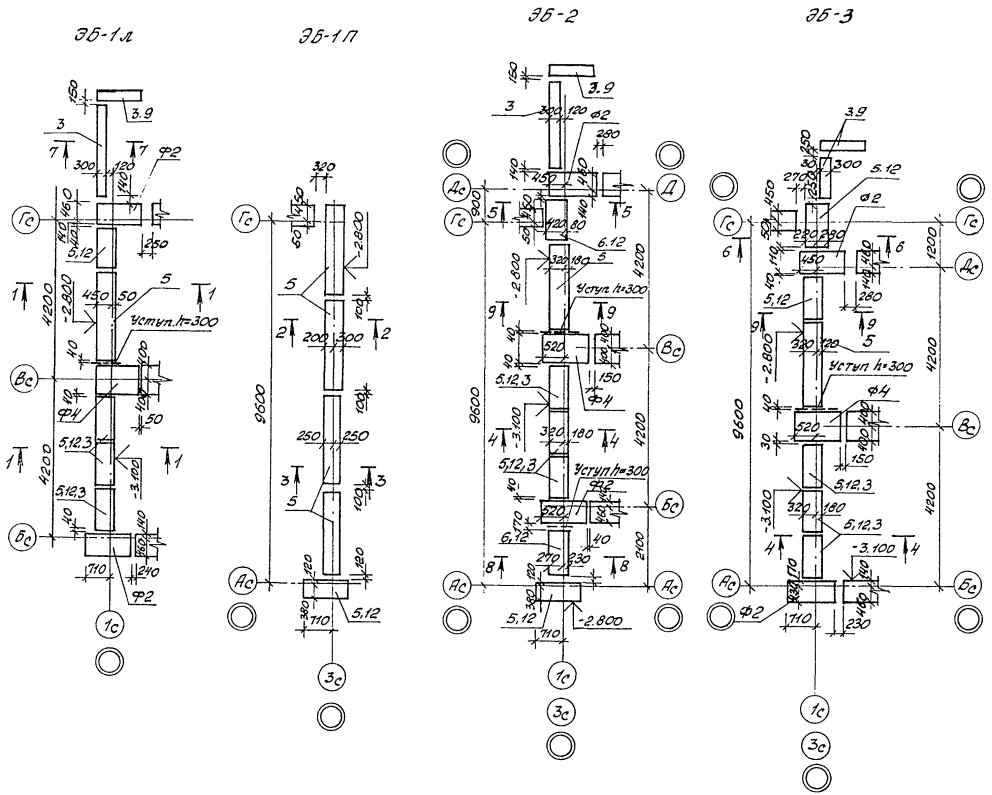

1. Спецификацию элементов фундаментов см. л.7
2. Сечения 1-1 ÷ 8-8 см. л.5
3. Указания к схеме расположения фундаментов см. раздел АС01-1 л.8

ГКП	Коледа		03.92
Нач.гр	Маркович		03.92
Инж.Гс	Бигун		03.92
Н.контр	Коледа		03.92

Взам.инв.№ | Подпись и дата | Инв.№ подл.

Привязан:

Инв.№

АП „БЕЛПРОЕКТ" г. Минск

Нач.АКН	Ковадло		03.92
Гл.констр	Кириенко		03.92
ГАП	Голубева		03.92

Элементы блокировки ЭБ1л, ЭБ-1П ЭБ-2, ЭБ-3. Схемы расположения фундаментных плит.

89-0140.13.92-ЭБ

Лист 4

Ц00546-01 82

Альбом 1

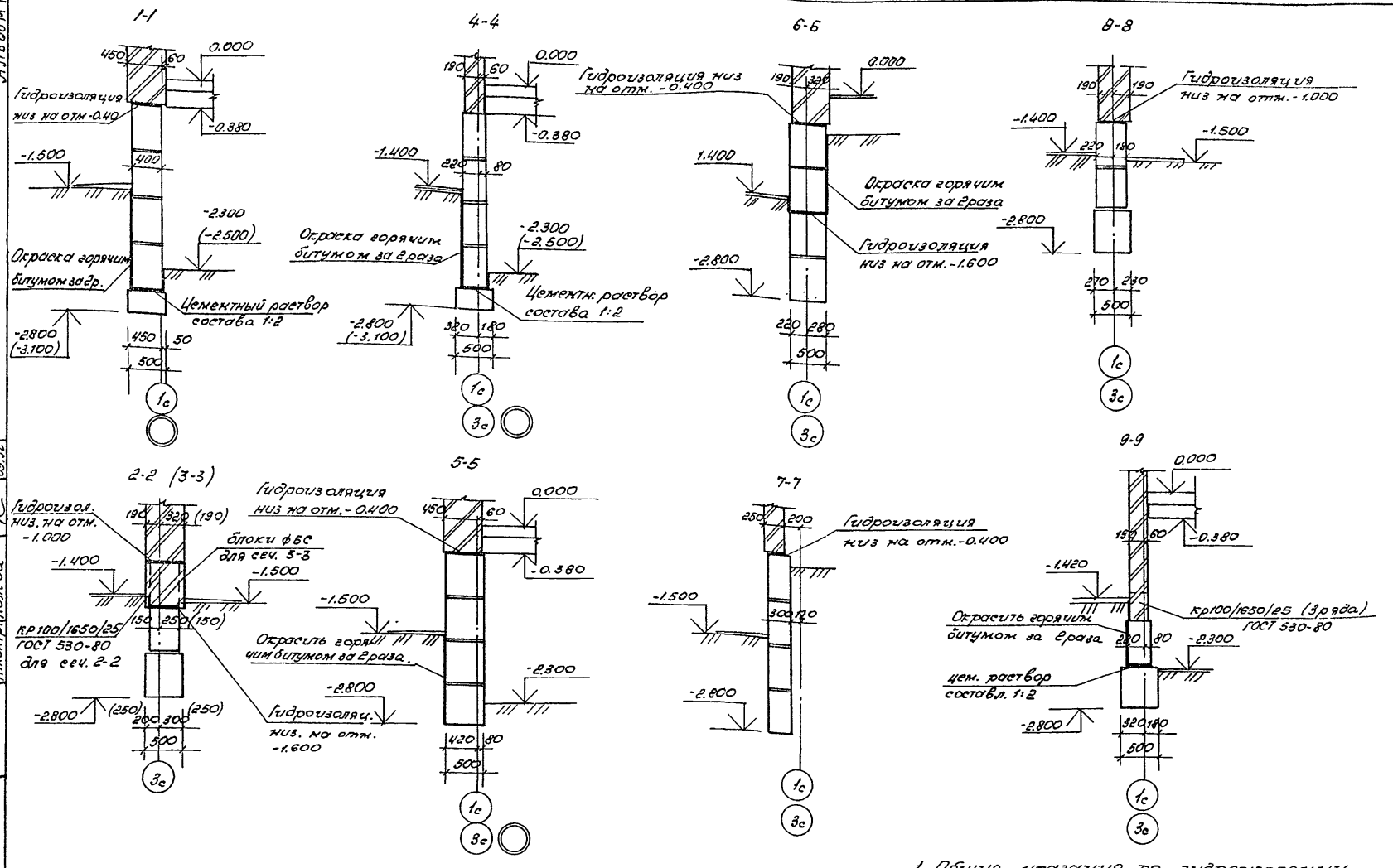

1. Общие указания по гидроизоляции см. раздел АС 01-1 п.8

ГАП	Коледа		03.92				
Нач. гр.	Маркович		03.92				
Инж. I к.	Бигун		03.92				
Н. контр.	Коледа		03.92				

Инв. № подл. | Подпись и дата | Взам. инв. N

Привязан:

Инв. №

А.П., Белпроект г. Минск.	Нач. АКМ2	Ковадло		03.92	Элементы блокировки ЭБ1л; ЭБ-1п; ЭБ2; ЭБ3. Сечения фундаментов.
	Гл. конст.	Кириенко		03.92	
	ГАП	Голубева		03.92	

89-0140.13.92 - ЭБ

Лист 5

ЦОD546-01 83

Альбом 1

ЭБ-1 л

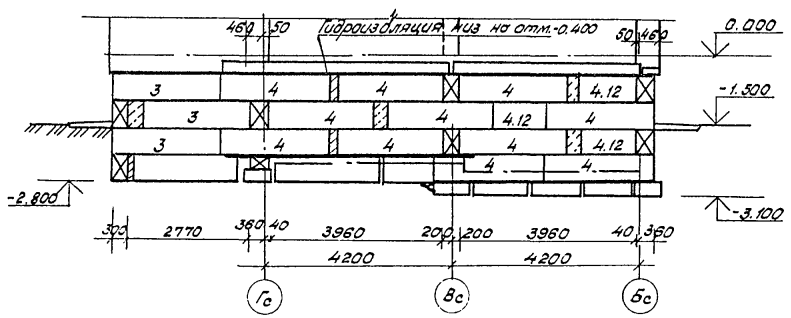

ЭБ-3

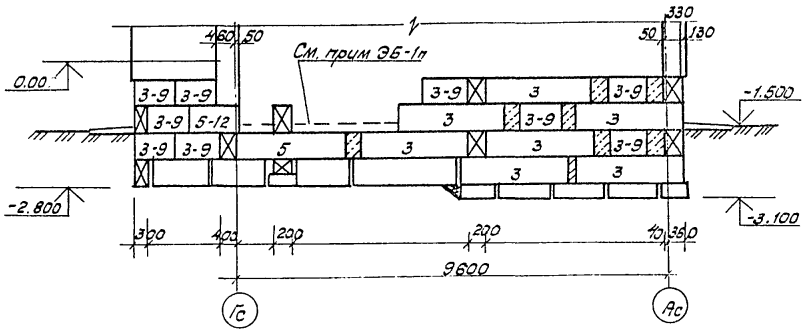

ЭБ-1П

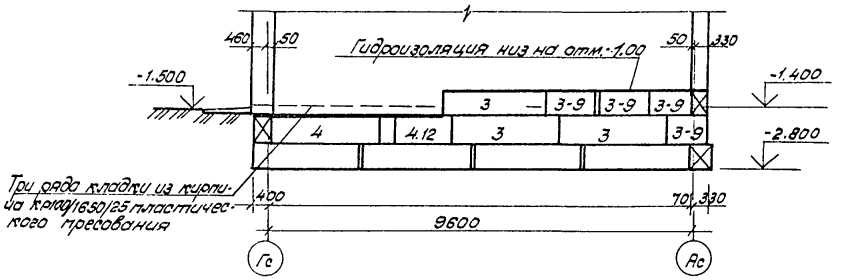

ЭБ-2

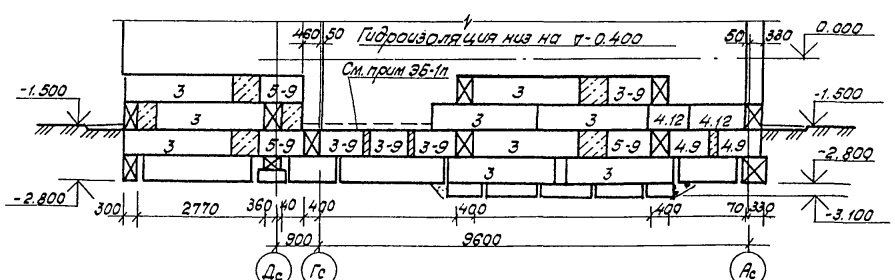

1. Спецификацию к разверткам стен подвала см. л. 7
2. Общие указания по гидроизоляции см. раздел АС 01-1 л. 8

Гкп	Коледа		03.92
Нач. гр.	Маркович		03.92
Инж. I к	Бигун		03.92
Н. контр.	Коледа		03.92

Взам. инв. N

Подпись и дата

Инв. N подл.

Привязан:

Инв. N

АП „БЕЛПРОЕКТ" г. Минск	Нач. АКМ-2	Ковадло		03.92
	Гл. конст.	Кириенко		03.92
	Гап	Голубева		03.92

Элементы блокировки ЭБ-1л; ЭБ-1п; ЭБ-2; ЭБ-3 развертки стен подвала.

89-0140.13.92 - ЭБ

Лист 6

400546-01 84

Альбом 1

Спецификация элементов к схеме расположения фундаментов и разверткам стен подвала.

Марка, поз.	Обозначение	Наименование	Количество				Масса ед.кг.	Примечание
			ЭБ-1л	ЭБ-1п	ЭБ-2	ЭБ-3		
		Плиты фундаментов						
Ф2	ГОСТ 13580-85	ФЛ6.12-4	2	—	2	2	450	
Ф4	"	ФЛ8.12-3	1	—	1	1	5	
		Блоки стен подвала						
3	ГОСТ 13579-78	ФБС24.3.6-Т	4	3	8	7	970	
3.9	то же	ФБС9.3.6-Т	1	4	6	11	350	
4	"	ФБС24.4.6-Т	11	1	—	—	1300	
4.12	"	ФБС12.4.6-Т	3	1	2	—	640	
4.9	"	ФБС9.4.6-Т	—	—	2	—	470	
5	"	ФБС24.5.6-Т	1	4	1	2	1630	
5.12	"	ФБС12.5.6-Т	1	1	—	3	790	
5.9	"	ФБС9.5.6-Т	—	—	2	—	590	
5.12.3	"	ФБС12.5.3-Т	3	—	3	3	380	
6.12		ФБС12.6.6-Т			2		960	
		Материалы						
		Бетон кл. В7.5	0,53	0,12	0,81	0,77		

Гип	Колева		03.92
Нач. гр.	Маркович		03.92
Инж. I к.	Бигун		03.92
Н. контр.	Колева		03.92

Взам. инв. N

Подпись и дата

Инв. N подл.

Привязан:

Инв. N

АП „БЕЛПРОЕКТ" г. Минск	Нач. АКМ	Ковадло		03.92
	Гл. конст.	Кириенко		03.92
	Гап	Голубева		03.92

Элементы блокировки ЭБ-1л (1п), ЭБ-2, ЭБ3. Спецификация к схемам расположения фундаментных плит и разверткам подвала.

89-0140.13.92-ЭБ

Лист 7

ЦОD546-01 85

Альбом 1

ЭБ-1л

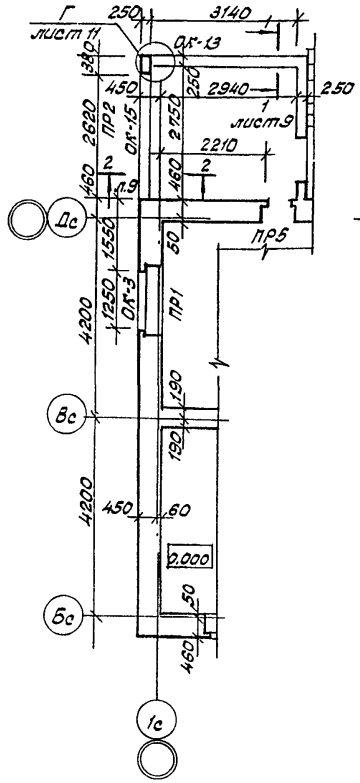

ЭБ-1п

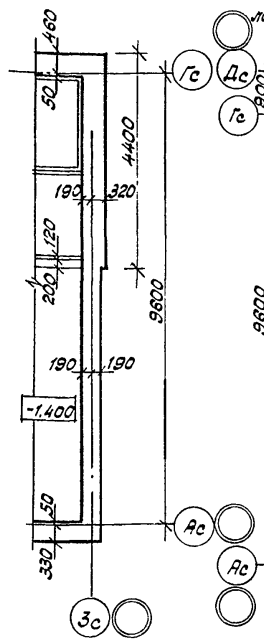

ЭБ-2

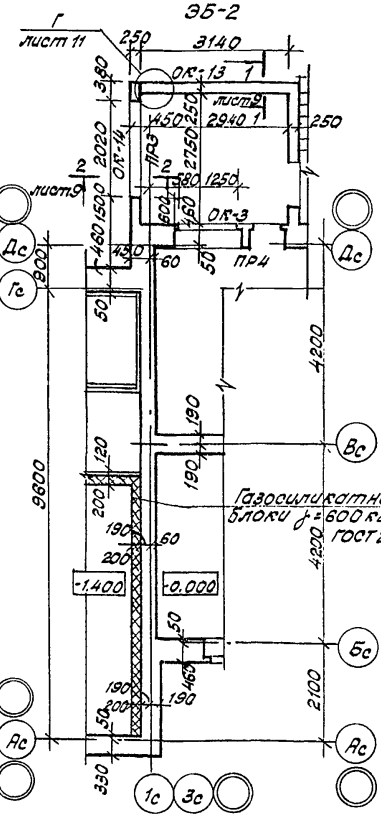

ЭБ-3

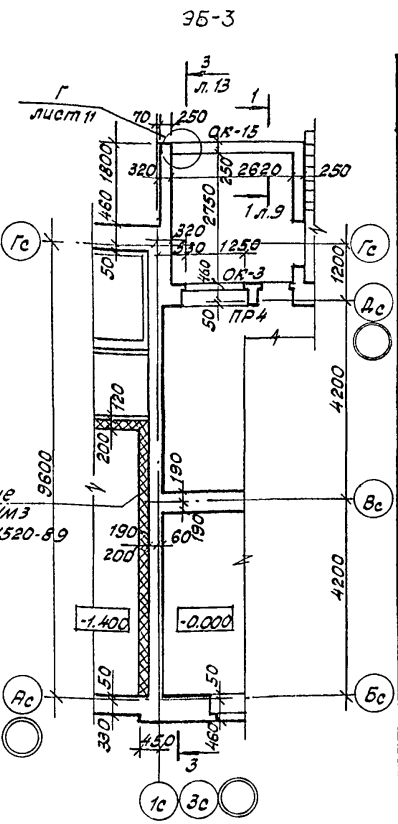

Газосиликатные блоки ρ=600 кг/м3 ГОСТ 21520-89

Ведомость перемычек

Марка, поз.	Схема сечения
ПР1	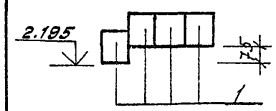
ПР2, (ПР3)	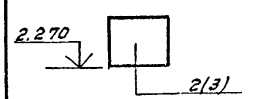
ПР4	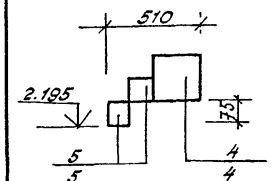
ПР5	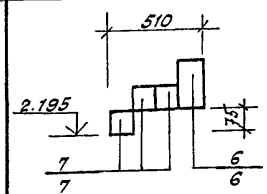

1. Спецификацию элементов заполнения проемов см. л. 9.
2. Схему блокировки окон веранды ОК-13÷ОК-16 см. л. 11
3. Марка и количество перемычек в скобках дано для варианта стен из силикатного камня h=138мм.

Марка, поз.	Обозначение	Наименование	Количество на ЭБ						Масса ед. кг.	Примеч.
			ЭБ-1л		ЭБ-2		ЭБ-3			
			1эт.	(1эт.)	1эт.	(1эт.)	1эт.	(1эт.)		
1(1)	серия Б1.038.1-1 в.5(в.1)	8ПБ17-2 (2ПБ17-2)	4	(4)	—	—	—	—	45(71)	
2(2)	" в.1	5ПБ31-21 (5ПБ31-27)	1	(1)	—	—	—	—	428	
3(3)	" в.1	5ПБ27.-27 (5ПБ27-27)	—	—	1	(1)	—	—	375	
4(4)	" в.1	5ПБ30-37 (5ПБ30-37)	—	—	1	(1)	1	(1)	410	
5(5)	" в.5 (в.1)	9ПБ27-8 (3ПБ27-8)	—	—	2	(2)	2	(2)	162(120)	
6(6)	" в.5(в.1)	9ПБ13-37 (3ПБ13-37)	1	(1)	—	—	—	—	74(85)	
7(7)	" в.5(в.1)	8ПБ10-1 (2ПБ10-1)	3	(3)	—	—	—	—	28(43)	

Привязан:

Инв.N

Инв.N подл. | Подпись и дата | Взам. инв.N

ГИП	Коледа		03.92	
Нач. гр.	Марковин		03.92	
Вед. арх.	Заболотная		03.92	
Инж. Iк	Кононенко		03.92	

АП „БЕЛПРОЕКТ" г. Минск

Нач. АКМ	Ковалло		03.92
Гл. конст	Куриенко		03.92
Гап	Голубева		03.92

Элементы блокировки ЭБ-1л; ЭБ-1п; ЭБ2; ЭБ3. Планы на отм. 0.000и-1.400. Спецификация к ведомости перемычек 1этажа

89-0140.13.92-ЭБ

Лист 8

Ц00546-01 86

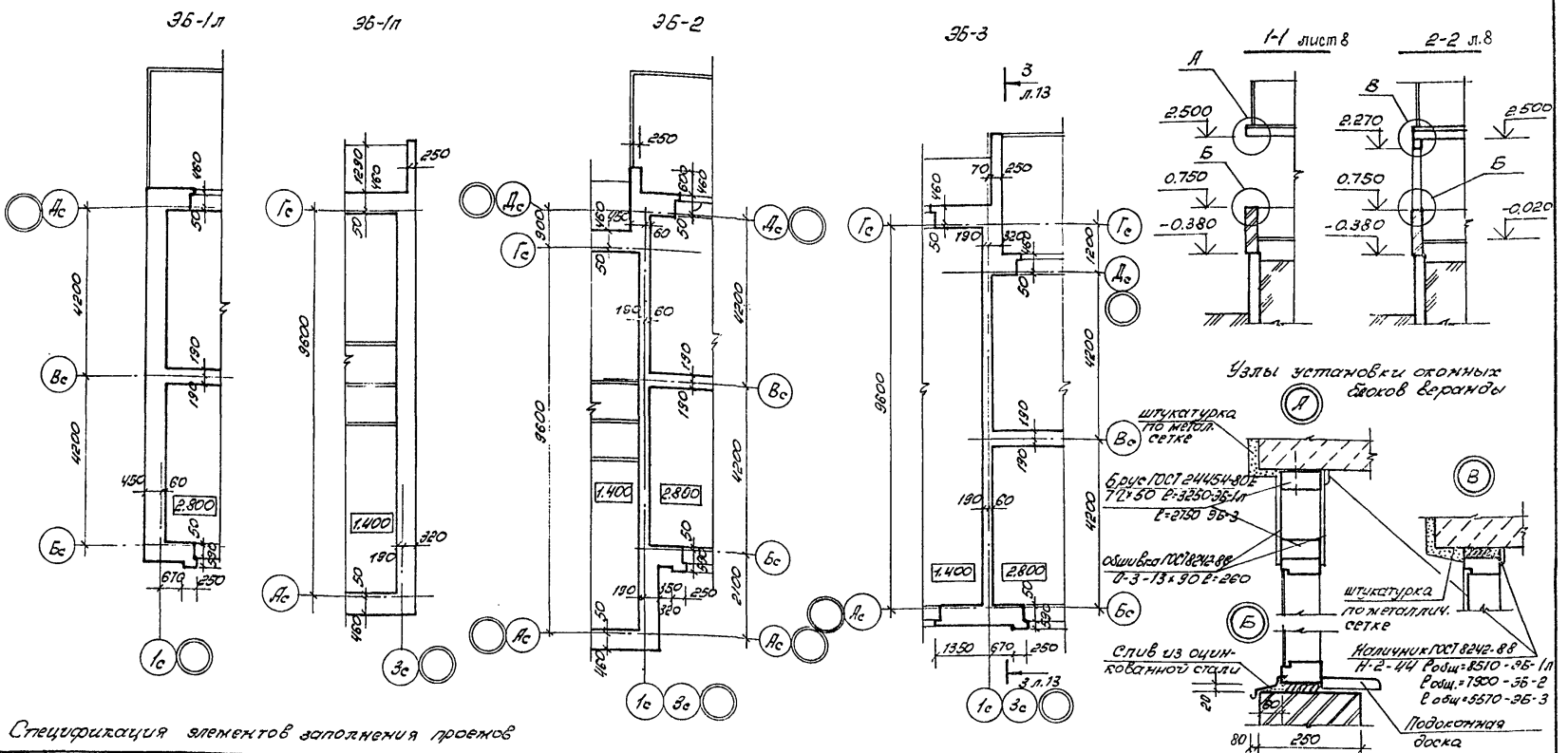

Спецификация элементов заполнения проемов

Марка	Обозначение	Наименование	ЭБ-1л	ЭБ-1п	ЭБ-2	ЭБ-3	Примеч.
			Количество				
ОК-3	Серия Б1.036 5-6.90 ал.1	Окно 02Р15-6	1	—	1	1	СМ.АС.1-1 л.22
ОК-13	89 КДИ ал.6	Окно веранды ОВ-1	1	—	1	—	
	89 КДИ ал.6	Окно веранды ОВ-2	2	—	2	—	
	89 КДИ ал.6	Окно веранды ОВ-1Н	2	—	2	—	

Марка	Обозначение	Наименование	ЭБ-1л	ЭБ-1п	ЭБ-2	ЭБ-3	Примеч.
			Количество				
ОК-14	89 КДИ ал.6	Окно веранды ОВ-2	2	—	—	—	
ОК-15	89 КДИ ал.6	Окно веранды ОВ-1Н	1	—	—	1	
	89 КДИ ал.6	Окно веранды ОВ-2	2	—	—	2	
ОК-16	Серия Б1.036. 5-6.90 ал.1	Окно 010 4.5-6	2	2	—	—	СМ.АС.1-1 л.22
	ГОСТ 8242-88	Подоконная доска ПД-1-34×144×1000	1	—	2	1	
	ГОСТ 8242-88	Подоконная доска ПД-1-34×144×1600	3	—	2	1	

Привязан:

Инв. №

А.П. „Белпроект" г. Минск	Нач. АКМ2	Ковадло	03.92
	Гл. конст.	Кириенко	03.92
	ГАП	Голубева	03.92

Элементы блокировки ЭБ-1л, ЭБ-1п, ЭБ-2, ЭБ-3. Планы на отм. 1.400 и 2.800. Спецификация элементов заполнения проемов

89-0140.13.92-ЭБ

Лист 9

Инв. № подл. | Подпись и дата | Взам. инв. №

ГКП | Нач. гр. | Вед. арх. | Н. контр. | Коледа | Маркович | Заболотная | Коледа | 03.92 | 03.92 | 03.92 | 03.92

альбом 1

400546-01 87

Альбом 1

ЭБ-1л

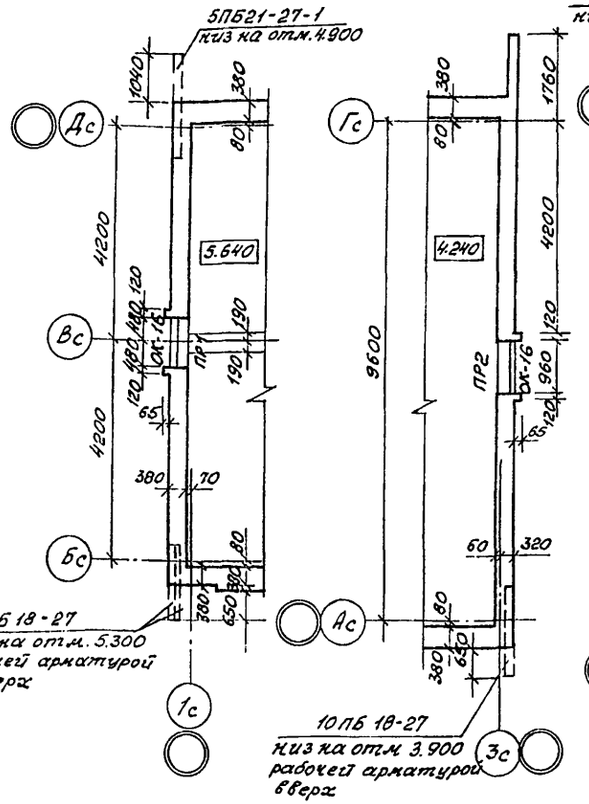

ЭБ-1п

ЭБ-2

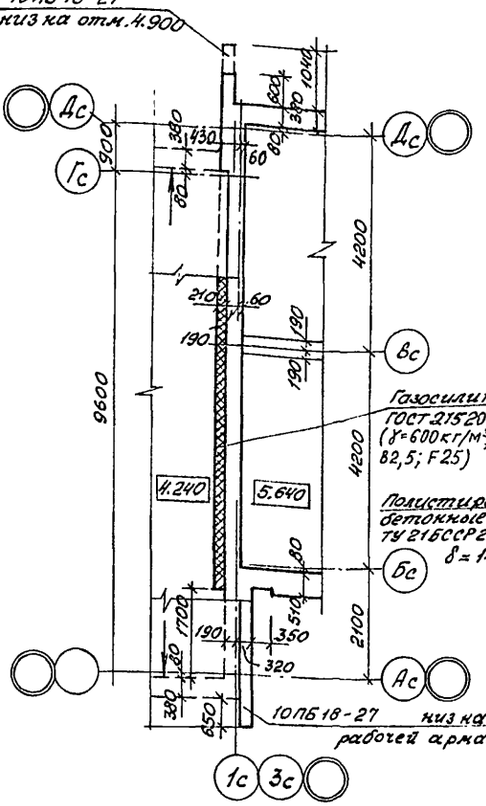

ЭБ-3

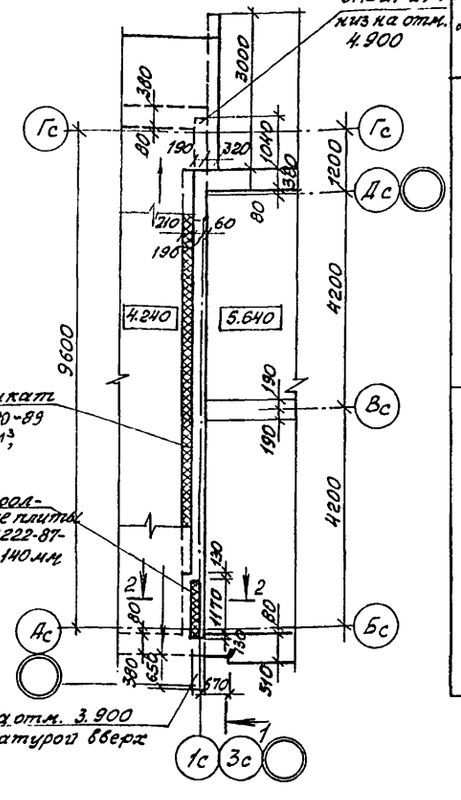

Ведомость перемычек

Марка поз.	Схема сечения
ПР1	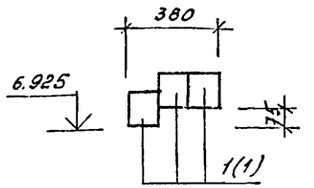
ПР2	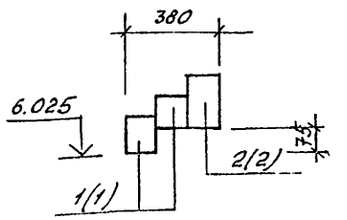

Спецификация к ведомости перемычек чердака

Марка поз.	Обозначение	Наименование	Количество ЭБ-1л чердак	ЭБ-1л чердак	ЭБ-1п чердак	ЭБ-1п (черд)	ЭБ2 чердак	ЭБ3 чердак	Масса ед. кг	Примечан.
	Вариант стен из керамического утолщенного кирпича h = 88см									
	(Вариант стен из силикатного камня h = 138 см)									
1(1)	Серия Б1.038.1-1 в.5(в.1)	2ПБ13-1 (2ПБ 13-2)	3	(3)	2	(2)	—	—	35(54)	
2(2)		3ПБ13-37 (3ПБ13-37)	—	—	1	(1)	—	—	85(85)	
3	КЖИ	5ПБ21-27-1	1	1	—	—	—	1	285	
	серия Б1.038.1-1 вып. 5	10ПБ18-27	1	1	—	1	2	1	215	

Спецификацию элементов заполнения проемов см. л. 9

2 - 2

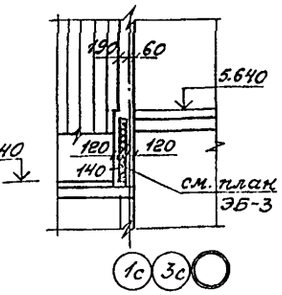

Привязан:

Инв. №

АП „БЕЛПРОЕКТ" г. Минск

Нач. АКиС	Ковадло	03.92	Элементы блокировки ЭБ-1л; ЭБ-1п; ЭБ-2; ЭБ-3. Планы чердака. Спецификация к ведомости перемычек чердака
Гл. констр.	Кириенко	03.92	
ГАП	Голубев	03.92	

89-0140.13.92 – ЭБ

Лист 10

Ц00546-01 88

Инв. № подл. | Подпись и дата | Взам. инв. №

ГАП Голубев 03.92
Нач. гр. Маркович 03.92
Зав. сект. Кобатская 03.92
Инж. Ік Бугаик 03.92
Коледа
Н. контр. Коледа

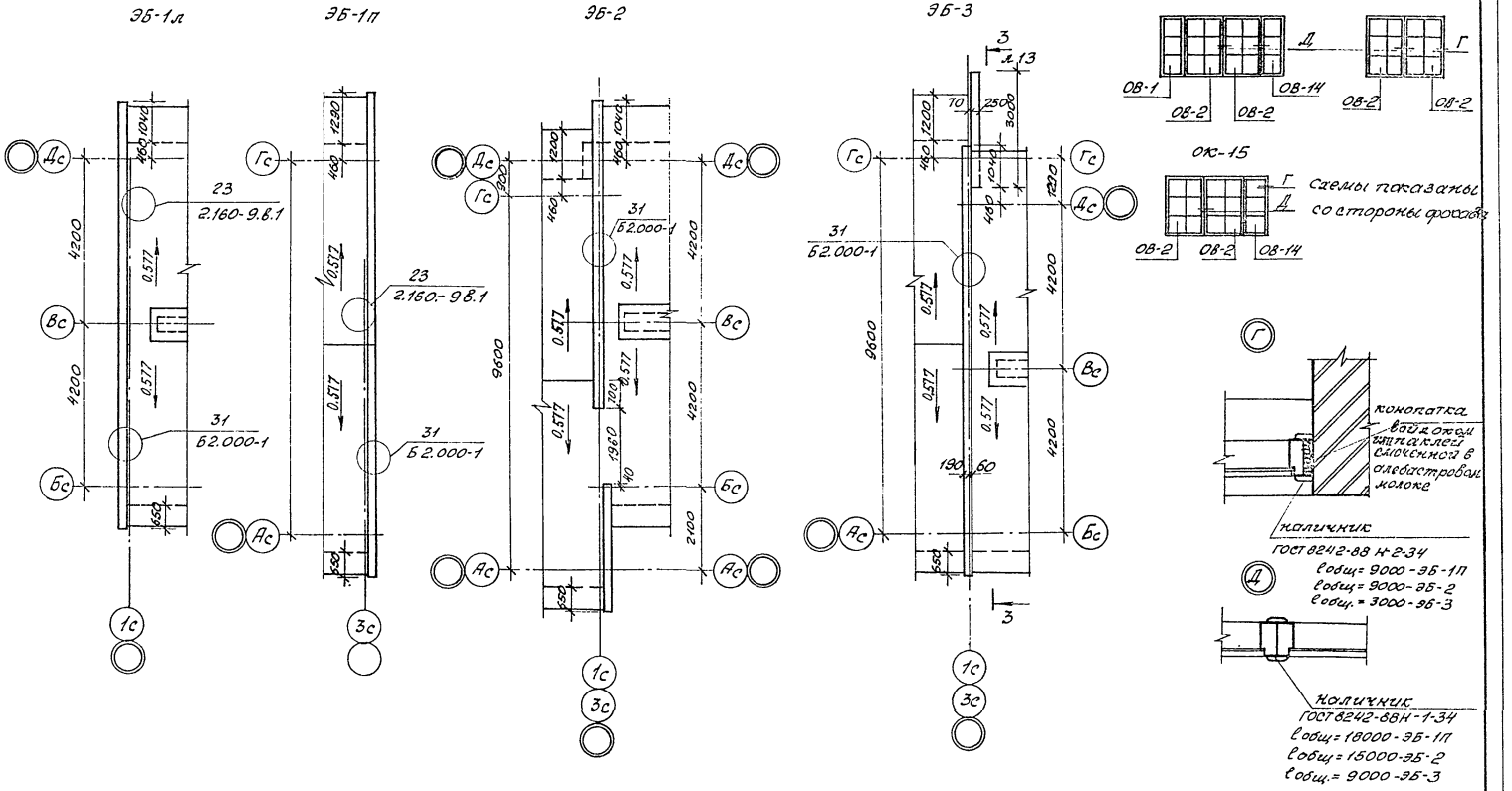

а.Льдом 1

ГКП	Коледа		03.92
Нач.гр.	Марковин		03.92
Вед.арх.	Заболотная		03.92
Н.контр.	Коледа		03.92

Инв.№ подл. | Подпись и дата | Взам.инв.№

Привязан:

Инв.№

АП „БЕЛПРОЕКТ" г. Минск	Нач.АКН2	Ковадло	03.92
	Гл.констр.	Кириенко	03.92
	ГАП	Голубева	03.92

Элементы блокировки ЭБ-1л; ЭБ1П; ЭБ2; ЭБ3. Планы кровли

89-0140.13.92-ЭБ

Лист 11

ЦОО 546-01 89

Альбом 1

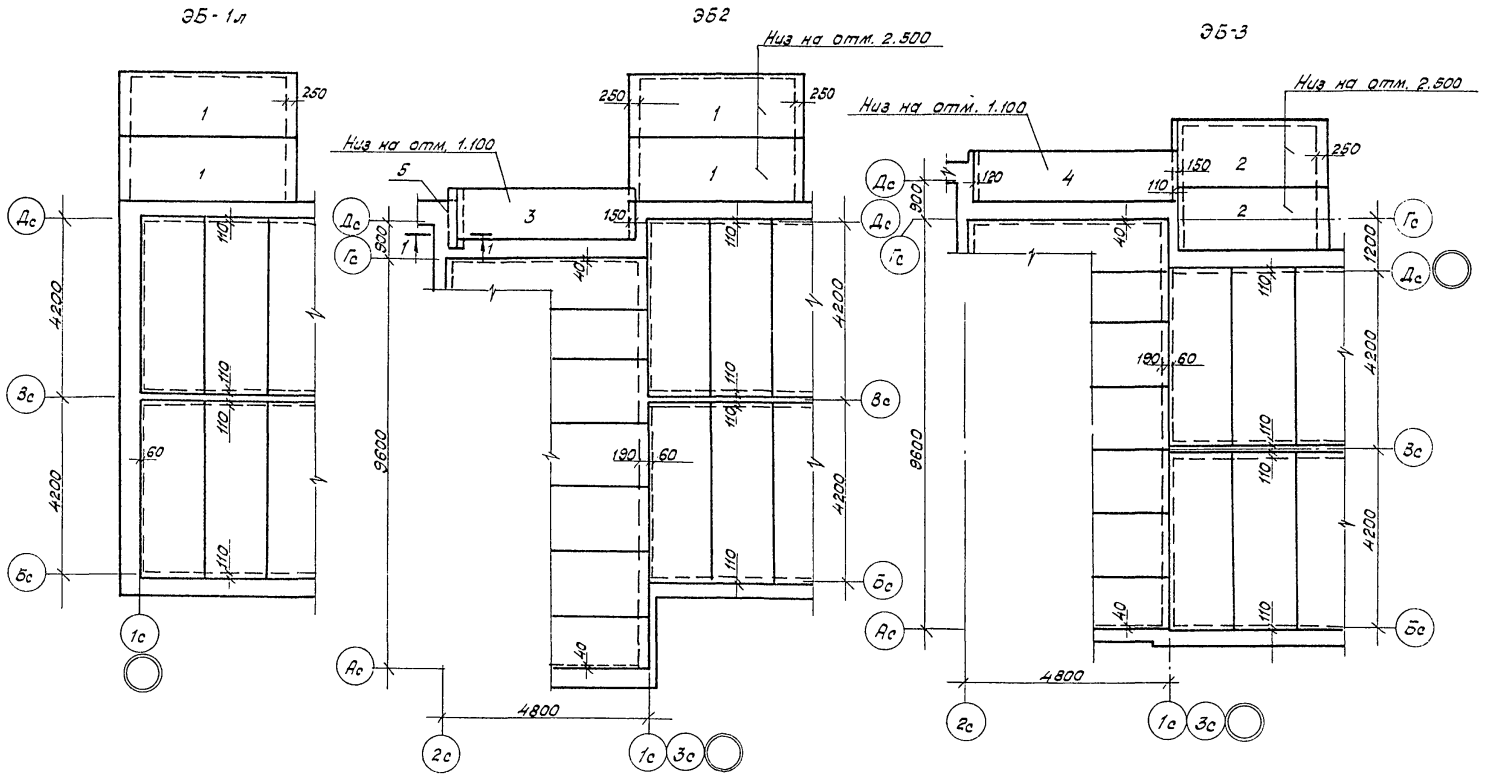

1. Схема расположения панелей перекрытия ЭБ-1П дана на л. 13.
2. Спецификация к схеме расположения панелей перекрытий дана на листе 13.
3. Сечение 1-1 см. лист 13.

Привязан:

Инв. N

Гар	Коледа		03.92				
Нач. эр.	Маркович		03.92				
Инж. I к.	Конопатская		03.92				
Н. контр.	Коледа		03.92				

Инв. N подл. | Подпись и дата | Взам. инв. N

АП „БЕЛПРОЕКТ" г. Минск	Нач. АКМ-2	Ковадло		03.92	Элементы блокировки ЭБ-1л(1п) ЭБ2, ЭБ3. Схемы расположения панелей перекрытия.
	Гл. констр.	Кириенко		03.92	
	Гап	Голубева		03.92	

89-0140.13.92-ЭБ

Лист 12

400546-01 90

Альбом 1

ЭБ-1п

Спецификация к схеме расположения панелей перекрытия

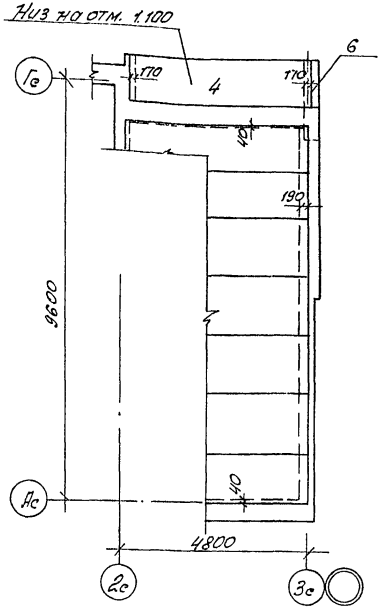

Марка поз.	Обозначение	Наименование	Количество на ЭБ												Масса ед. кг	Примечание
			ЭБ-1л			ЭБ-1п			ЭБ2			ЭБ3				
			подвал	1эт.	2эт.	подвал	1эт.	2эт.	подвал	1эт	2эт.	подв.	1эт.	2эт		
		Панели перекрытия														
1	Серия 1.141-1 в. 63	ПК 48.15-6АТ VT	—	2	—	—	—	—	—	2	—	—	—	—	2250	
2	" в. 61	ПК 42.15-8Т	—	—	—	—	—	—	—	—	—	—	2	—	1970	
3	" "	ПК 42.12-8Т	—	—	—	—	—	—	—	1	—	—	—	—	1490	
4	" в. 63	ПК 48.12-6АТ-VT	—	—	—	—	1	—	—	—	—	—	1	—	1700	
		Перемычки														
5	Серия Б1.038.1-1 в. 6	8ПП14-71	—	—	—	—	—	—	—	1	—	—	—	—	256	
6	КЖИ	3ПП21-71-1	—	—	—	—	1	—	—	—	—	—	—	—	433	

1-1

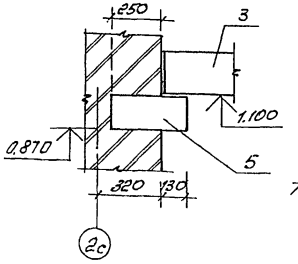

3-3 (обозначен на л. 8÷11)

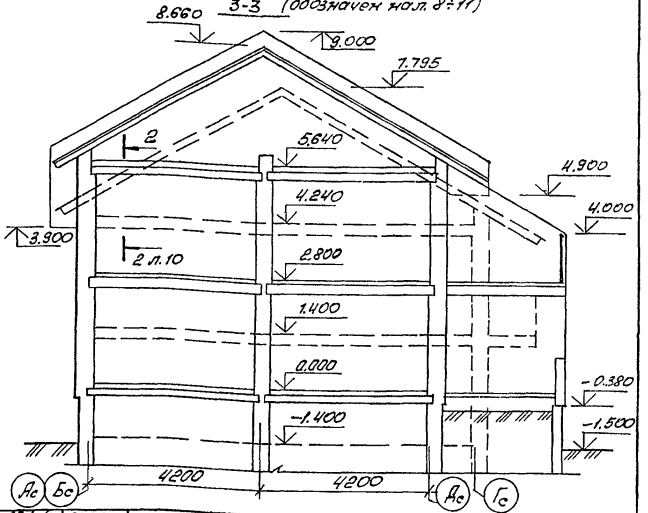

1. Монтаж плиты лоджии (поз. 4) на консольную перемычку производить после монтажа перекрытия на опорном участке и возведения на нем кладки на высоту этажа
2. Основные указания см. раздел. АС.1-1 л. 28

Согласовано:

ГКП	Коледа		03.92
Нач. гр.	Маркович		03.92
Инж. I к.	Конопатская		03.92
Н. контр.	Коледа		03.92

Взам. инв. N

Подпись и дата

Инв. № подл.

Привязан:

Инв. №

А.П. „Белпроект" г. Минск

Нач. АКМ2	Ковадло		03.92
Гл. конст.	Кириенко		03.92
ГАП	Голубева		03.92

Элементы блокировки ЭБ-1п (1п); ЭБ2, ЭБ3. Спецификация к схеме расположения панелей перекрытия.

89-0140.13.92-ЭБ

Лист 13

Ц00546-01 91

Альбом 1

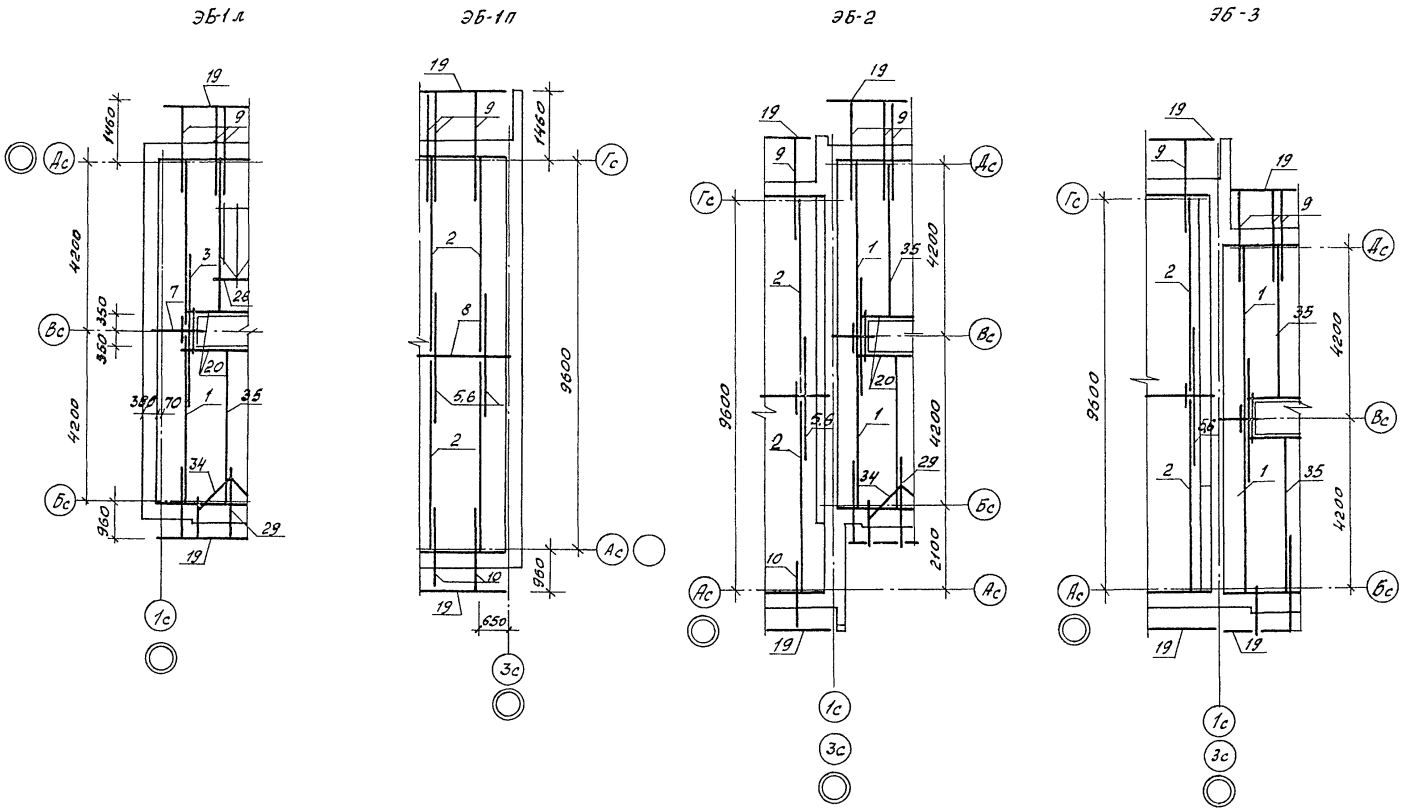

1. Спецификацию элементов стропил см. л. 33 АС.1-1

Согласовано:

Гл.п	Коледа	03.92
Нач.гр.	Маркович	03.92
Инж.Тк	Бигун	03.92
Н.контр.	Коледа	03.92

Взам.инв.№ | Подпись и дата | Инв.№ подл.

Привязан:

Инв.№

АП „БЕЛПРОЕКТ" г. Минск	Нач.АКН2	Ковавло	03.92	Элементы блокировки ЭБ-1л; ЭБ-1п; ЭБ-2; ЭБ-3. Схемы расположения элементов стропил
	Гл.констр.	Кириенко	03.92	
	ГАП	Голубева	03.92	

89-0140.13.92-ЭБ

Лист 14

Ц00546-01 92

Альбом 1

Монтажные схемы ограждения лоджий

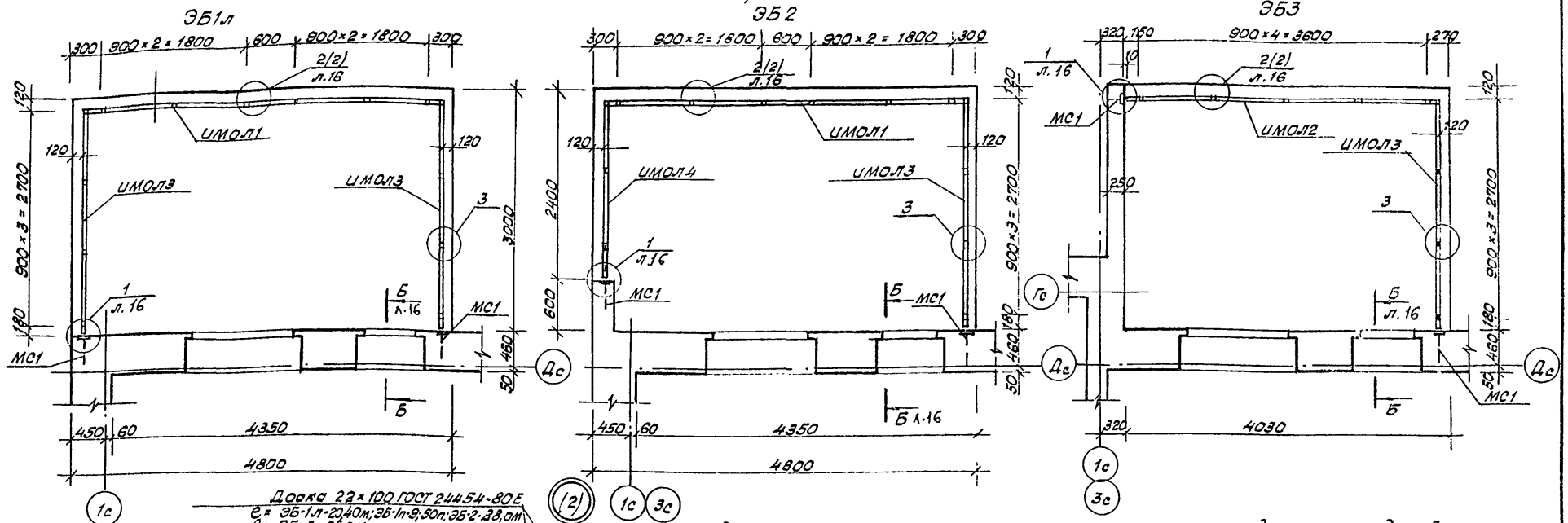

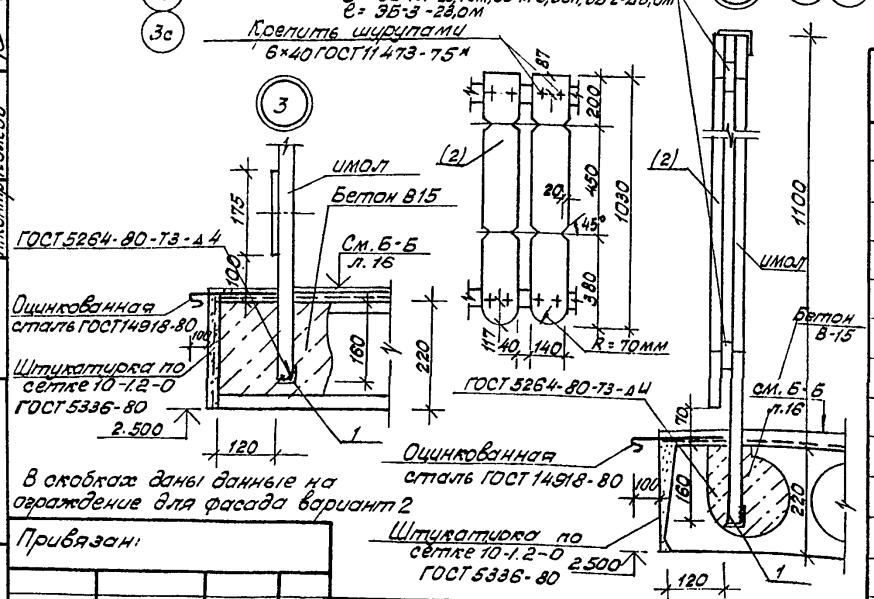

Спецификация к монтажным схемам ограждения лоджий.

Марка, поз.	Обозначение	Наименование	Элементы блокировки ЭБ1л	ЭБ1п	ЭБ2	ЭБ3	Масса ед. кг.	Примеч.
	КМИ	ИМОЛ1	1	1	1	1	56.76	
	"	ИМОЛ2	—	—	1	1	47.99	
	"	ИМОЛ3	2	—	1	1	37.37	
	"	ИМОЛ4	—	—	1	—	33.98	
	"	МС1	2	1	4	3	0,97	
	"	МС2	2	1	4	3	0,19	
1		Уголок 50×50×5-В ГОСТ 8509-86 / С235 ГОСТ 27772-88 ℓ=200	14	6	11	15	0,75	
2 (2)		Доска 22×175 ГОСТ 24454-80Е	0,16	0,07	0,21	0,18	—	м3
		Доска 22×140 ГОСТ 24454-80Е	0,17	0,075	0,23	0,19		
		Винт М8×35 ГОСТ 17473-80	84(42)	36(18)	108(54)	92(46)	0,018(0,009)	
		Шайба 8 ГОСТ 11371-78	168(84)	72(36)	216(108)	184(92)	0,002(0,001)	
		Гайка М8 ГОСТ 5915-70*	84(42)	36(18)	108(54)	92(46)	0,005(0,002,5)	
	Серия Б1.038.1-1 вып.5	Перемычка 8ПБ10-1	1	1	2	2	28	

Привязан:

Инв. N

Гкп	Коледа		03.92
Нач.гр.	Маркович		03.92
Инж.Дк	Самусева		03.92
Н.контр	Коледа		03.92

Взам. инв. N | Подпись и дата | Инв. N подл.

АП „БЕЛПРОЕКТ" г. Минск

Нач.АКМ	Ковадло		03.92
Гл.конст	Кириенко		03.92
Гап	Голубева		03.92

Элементы блокировки ЭБ-1л(1п), ЭБ2, ЭБ3. Монтажные схемы ограждения лоджий.

89-0140.13.92-ЭБ

Лист 15

Ц00546-01 93

Альбом 1

Монтажная схема экранов ограждения лоджий ЭБ2

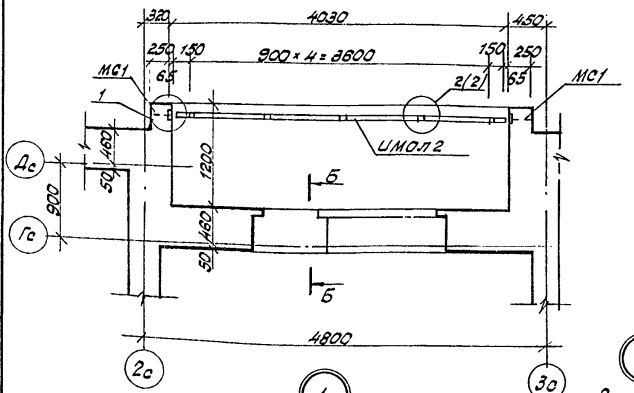

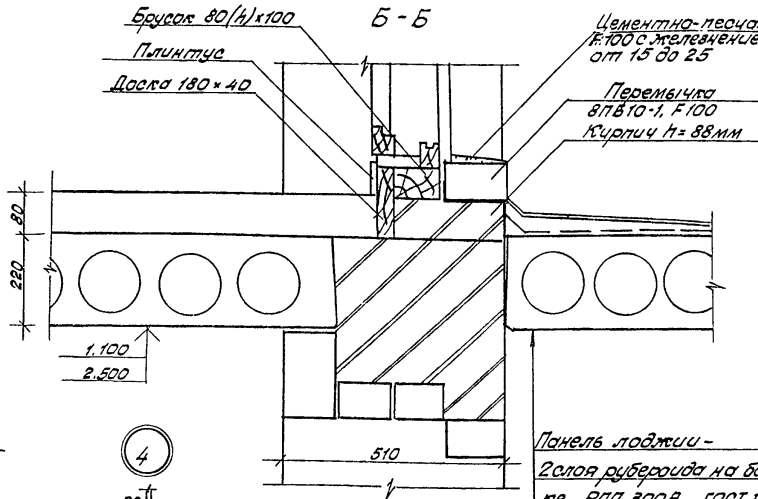

Панель лоджии - 220 мм
2 слоя рубероида на битумной мастике РПП 300А ГОСТ 10923-82
Керамическая плитка ПКГ квадратная 150×150×11 вл. F25 ГОСТ 6787-89 на стяжке из цементно-песчаного раствора М100 армированной сеткой 4с 3Ар I-150 / 3Ар I-150
ГОСТ 23279-85 - 30-60мм.

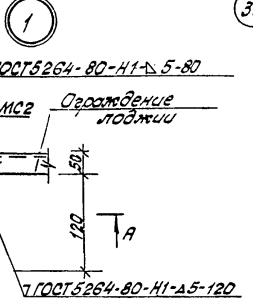

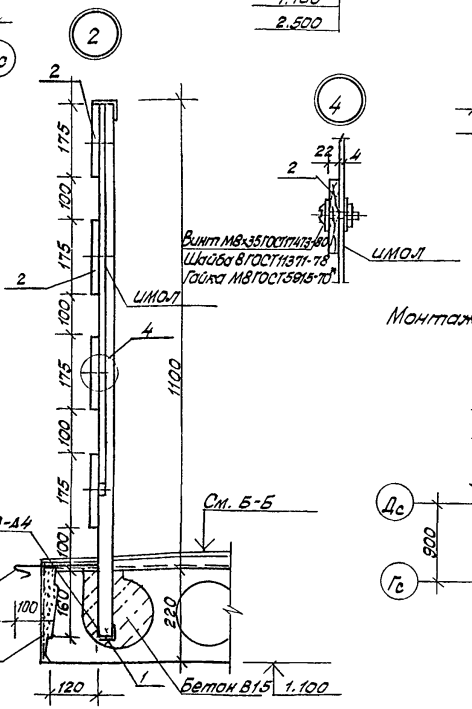

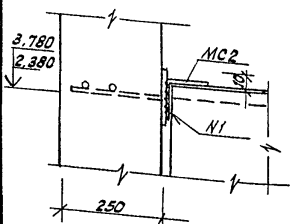

Монтажная схема экранов ограждения лоджий ЭБ1п; ЭБ3.

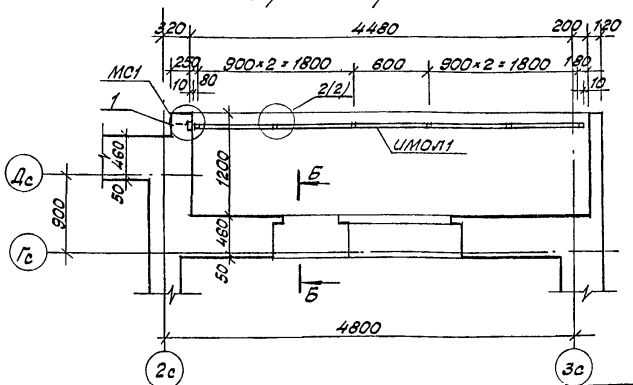

Привязан:

Инв. N

Нач. АКМ	Ковалло		03.92	АП „БЕЛПРОЕКТ" г. Минск	Элементы блокировки ЭБ-1л(Н), ЭБ-2, ЭБ-3. Монтажные схемы ограждения лоджий. Узлы 1	89-0140.13.92-ЭБ
Гл. конст	Кириенко		03.92			Лист 16
Гап	Голубева		03.92			

Ц 00546-01

gost.e-ecolog.ru