ТИПОВОЙ ПРОЕКТ

705-2-68.85

Склад для хранения пестицидов вместимостью 80 тонн

(каркас-сборные железобетонные рамы)

Альбом II

Строительные изделия

СФ643-02

				Привязан:
Инв. №				

gost.e-ecolog.ru

ТИПОВОЙ ПРОЕКТ
705-2-68.85

Склад для хранения пестицидов вместимостью 80 тонн
(каркас - сборные железобетонные рамы)

Состав проекта:

Альбом I – Пояснительная записка. Технология производства. Архитектурные решения. Конструкции железобетонные. Отопление и вентиляция. Внутренние водопровод и канализация. Силовое электрооборудование. Связь и сигнализация. Автоматизация отопления и вентиляции.
Альбом II – Строительные изделия
Альбом III – Спецификации оборудования
Альбом IV – Ведомости потребности в материалах
Альбом V – Сметы

Альбом II

Разработан проектным институтом „ЦИТЭПсельхоз"

Утвержден Главсельстройпроектом МСХ СССР
приказ № 20-ЭГ от 04.04.84 г.
Введен в действие ЦИТЭПсельхозом
приказ № 189 от 27.09.84 г.

Главный инженер института (Болонкин)
Главный инженер проекта (Курочкин)

СФ 643-02

Привязан:

Инв. №

Содержание альбома

№№ п.п.	Обозначение	Наименование	Страница	Примечание
1		Содержание	2	
2	КЖИ-01.00	Полурама Р1 (ПР12-2)	3	
3	02.00	Полурама Р2 (ПР12-2)	4	
4	03.00	Полурама Р3 (ПР12-2)	5	
5	04.00	Полурама Р4 (ПР12-2)	6	
6	05.00	Полурама Р5 (ПР12-2)	7	
7	06.00	Полурама Р6 (ПР12-2)	8	
8	07.00	Полурама Р7 (ПР12-2)	9	
9	08.00	Полурама Р8 (ПР12-2)	10	
10	09.00	Полурама Р9 (ПР12-2)	11	
11	10.00	Полурама Р10 (ПР12-2)	12	
12	11.00	Колонна (К1, К2) ОК3.541-3	13	
13	12.00	Плита П1 (1ПГ-2АIVт)	14	
14	13.00	Плита (П2, П3) 1ПВ4-3АIVт	15	
15	14.00	Плита (П4, П5) 1ПВ7-3АIVт	16	
16	15.00	Насадка (НФ1, НФ2)	17	
17	16.00	Насадка НФ3	17	

Инв.№подл. | Подпись и дата | Взам.инв.№

Копировал Ящук

Типовой проект 705-2-68.85 Альбом II

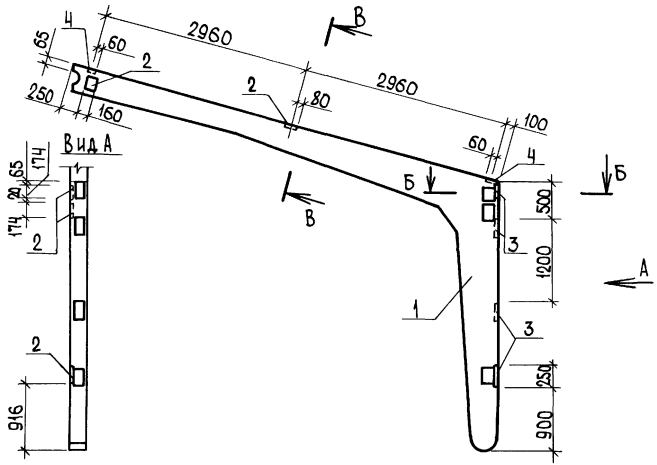

Б-Б
М 1:10

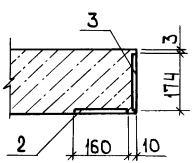

В-В
М 1:10

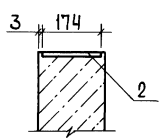

Формат	Зона	Поз.	Обозначение	Наименование	Кол.	Примечание
				Документация		
			1.822-2, вып. 1.2	Ж.-б. рамы для однопролетных сельскохозяйственных зданий с уклоном кровли 1:4		
				Сборочные единицы		
		1	1.822-2, вып.1	Полурама ПР 12-2	1	
				Изделие закладное		
		2	1.822-2, вып. 2	МН2	5	
		3	1.822-2, вып. 2	МН3	4	
		4	1.822-2, вып. 2	МН1	2	

Ведомость расхода стали на дополнительные закладные изделия, кг

Марка элемента	Изделия закладные										Общий расход
	Арматура класса AIII ГОСТ 5781-82					Прокат марки Вст3кп2 ГОСТ 103-76			ГОСТ 19903-74*		
	Ф10				Итого	-8×160	-8×120	Итого	-8×250	Итого	
Р1	7,20				7,20	8,50	2,60	11,10	10,80	10,80	29,10

1. Все закладные детали, кроме МН4 и МН6, выполнить только по данному чертежу.
2. Закладные детали выполнить с покрытием Мет. А250

ГИП	Курочкин		28.4.84
Н. контр.	Козлов		28.4.84
Нач. отд.	Крылов		28.4.84
Гл. спец.	Пугачев		28.4.84
Рук. гр.	Фаворова		28.4.84
Ст. инж.	Фролова		25.4.84

Т.п. 705-2-68.85 КЖИ-01.00

Полурама Р1 (ПР12-2)

Стадия	Масса	Масштаб
Р	2000	1:50
Лист	Листов 1	

ЦИТЭ Сельхоз Владимир

Копировал Ящук Формат А3 сф 643-02

Инв. № подл. | Подпись и дата | Взам. инв. №

Типовой проект 705-2-68.85 Альбом II

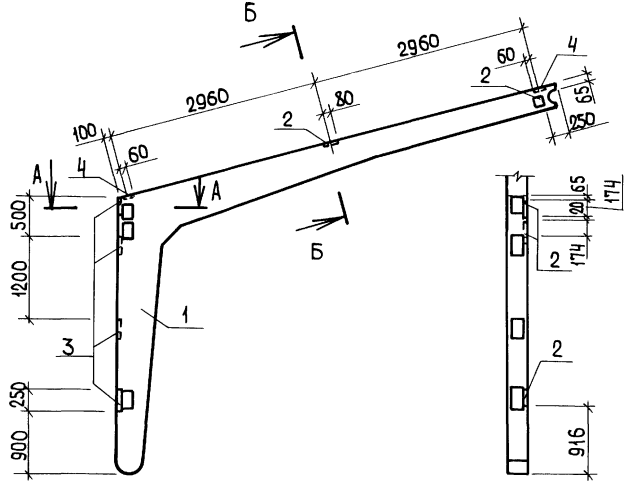

А - А
М 1:10

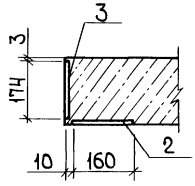

Б - Б
М 1:10

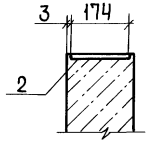

Формат	Зона	Поз.	Обозначение	Наименование	Кол.	Примечание
				Документация		
			1.822-2, вып. 1.2	Ж.-б. рамы для однопролетных сельскохозяйственных зданий с уклоном кровли 1:4		
				Сборочные единицы		
		1	1.822-2, вып. 1	Полурама ПР 12-2	1	
				Изделие закладное		
		2	1.822-2, вып. 2	МН2	5	
		3	1.822-2, вып. 2	МН3	4	
		4	1.822-2, вып. 2	МН1	2	

Ведомость расхода стали на дополнительные закладные изделия, кг

Марка элемента	Изделия закладные										Общий расход
	Арматура класса AIII				Прокат марки Вст3кп2						
	ГОСТ 5781-82				ГОСТ 103-76				ГОСТ 19903-74*		
	ф10			Итого	-8×160	-8×120		Итого	-8×250	Итого	
Р2	7,20			7,20	8,50	2,60		11,10	10,80	10,80	29,10

1. Все закладные детали, кроме МН4 и МН6, выполнить только по данному чертежу.
2. Закладные детали выполнить с покрытием Мет. А25о

		Т.п. 705-2-68.85	КЖИ-02.00
		Полурама Р2 (ПР12-2)	Стадия: Р; Масса: 2000; Масштаб: 1:50
			Лист; Листов 1
			ЦИТЭПсельхоз Владимир

ГИП	Курочкин	29.5.84
Н. контр.	Козлов	28.4.84
Нач. отд.	Крылов	28.4.84
Гл. спец.	Пугачев	28.4.84
Рук. гр.	Фаворова	28.4.84
Ст. инж.	Фролова	29.4.84

Копировал Ящук Формат А3 сф 643-02

Инв. № подл. | Подпись и дата | Взам. инв. №

Типовой проект 705-2-68.85 Альбом II

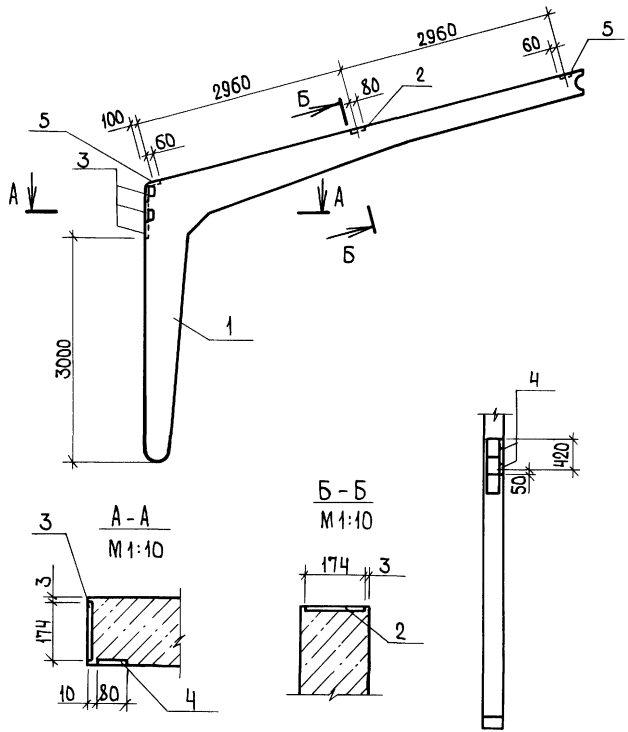

1. Все закладные детали, кроме МН4 и МН6, выполнить только по данному чертежу.
2. Закладные детали выполнить с покрытием Мет. А250.

Формат	Зона	Поз.	Обозначение	Наименование	Кол.	Примечание
				Документация		
			1.822-2, вып. 1.2	Ж.-б. рамы для однопролетных сельскохозяйственных зданий с уклоном кровли 1:4		
				Сборочные единицы		
		1	1.822-2, вып. 1	Полурама ПР12-2	1	
				Изделие закладное		
		2	1.822-2, вып. 2	МН2	1	
		3	1.822-2, вып. 2	МН3	3	
		4	1.822-2, вып. 2	МН5	2	
		5	1.822-2, вып. 2	МН1	2	

Ведомость расхода стали на дополнительные закладные изделия, кг

Марка элемента	Изделия закладные										Общий расход
	Арматура класса AIII, ГОСТ 5781-82				Прокат марки Вст3кп2, ГОСТ 103-76				ГОСТ 19903-74*		
	Ф10			Итого	-8х160	-8х120	-8х80	Итого	-8х250	Итого	
Р3	4.80			4.80	1.70	2.60	1.0	5.30	8.10	8.10	18.20

ГИП	Курочкин		29.84
Н.контр.	Козлов		28.4.84
Нач.отд.	Крылов		28.4.84
Гл.спец.	Пугачев		28.4.84
Рук.гр.	Фаворова		28.4.84
Ст.инж.	Фролова		26.4.84

Т.п. 705-2-68.85 КЖИ-03.00

Полурама Р3 (ПР12-2)

Стадия	Масса	Масштаб
Р	2000	1:50
Лист	Листов 1	

ЦИТЭПсельхоз Владимир

Копировал Ящук Формат А3 сф 643-02

Инв. № подл. | Подпись и дата | Взам. инв. №

Типовой проект 705-2-68.85 Альбом II

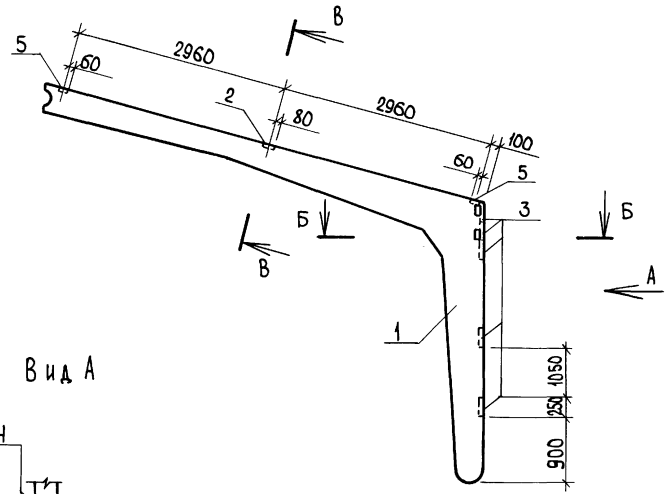

Вид А

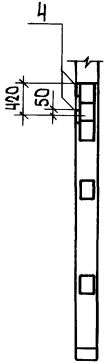

Б-Б
М 1:10

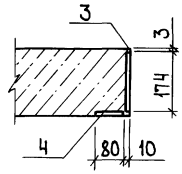

В-В
М 1:10

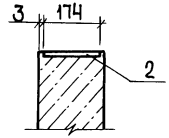

Формат	Зона	Поз.	Обозначение	Наименование	Кол.	Примечание
				Документация		
			1.822-2, вып. 1.2	Ж.-б. рамы для однопролетных сельскохозяйственных зданий с уклоном кровли 1:4		
				Сборочные единицы		
		1	1.822-2, вып.1	Полурама ПР12-2	1	
				Изделие закладное		
		2	1.822-2, вып.2	МН2	1	
		3	1.822-2, вып.2	МН3	5	
		4	1.822-2, вып.2	МН5	2	
		5	1.822-2, вып.2	МН1	2	

Ведомость расхода стали на дополнительные закладные изделия, кг

Марка элемента	Изделия закладные										Общий расход
	Арматура класса AIII				Прокат марки Вст3кп2						
	ГОСТ 5781-82				ГОСТ 103-76				ГОСТ 19903-74*		
	ф10			Итого	-8х160	-8х120	-8х30	Итого	-8х250	Итого	
РЧ	7,20			7,20	1,70	2,60	1,0	5,30	13,50	13,50	26,00

1. Все закладные детали, кроме МН4 и МН6, выполнить только по данному чертежу.
2. Закладные детали выполнить с покрытием Мет. А250

ГИП	Курочкин		29.VIII.84
Н.контр.	Козлов		29.VIII.84
Нач.отд.	Крылов		29.VIII.84
Гл.спец.	Пугачев		29.VIII.84
Рук.гр.	Фаворова		29.VIII.84
Ст.инж.	Фролова		26.VIII.84

Т.п. 705-2-68.85 КЖИ-04.00

Полурама РЧ (ПР12-2)

Стадия	Масса	Масштаб
Р	2000	1:50
Лист	Листов 1	

ЦИТЭП сельхоз Владимир

Копировал Ящук Формат А3 сф 643-02

Инв.№ подл. | Подпись и дата | Взам.инв.№

Типовой проект 705-2-68.85 Альбом III

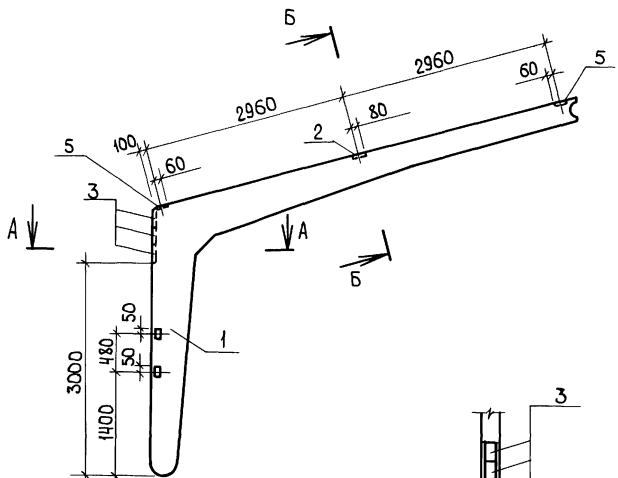

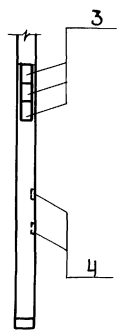

А-А
М 1:10

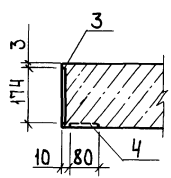

Б-Б
М 1:10

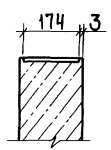

1. Закладные детали выполнить с покрытием Мет. А250

Формат	Зона	Поз.	Обозначение	Наименование	Кол.	Примечание
				Документация		
			1.822-2, вып. 1,2	Ж.-б. рамы для однопролетных сельскохозяйственных зданий с уклоном кровли 1:4		
				Сборочные единицы		
		1	1.822-2, вып.1	Полурама ПР 12-2	1	
				Изделие закладное		
		2	1.822-2, вып.2	МН2	1	
		3	1.822-2, вып.2	МН3	3	
		4	1.822-2, вып.2	МН5	2	
		5	1.822-2, вып.2	МН1	2	

Ведомость расхода стали на дополнительные закладные изделия, кг

Марка элемента	Изделия закладные										Общий расход
	Арматура класса AIII				Прокат марки						
	ГОСТ 5781-82				ГОСТ 103-76				ГОСТ 19903-74*		
	ф10			Итого	-8х160	-8х120	-8х80	Итого	-8х250	Итого	
Р5	4,80			4,80	1,70	2,60	1,0	5,30	8,10	8,10	18,20

2. Все закладные детали, кроме МЧ и М6, выполнить только по данному чертежу.

				Т.п. 705-2-68.85	КЖИ-05.00		
						Стадия	Масса	Масштаб
ГИП	Курочкин		28.04.87	Полурама Р5 (ПР12-2)		Р	2000	1:50
Н.контр.	Козлов		28.04.87			Лист	Листов 1	
Нач.отд.	Крылов		28.04.87			ЦИТЭПсельхоз Владимир		
Гл.спец.	Пугачев		28.04.87					
Рук.гр.	Фаворова		28.04.87					
Ст.инж.	Фролова		28.04.87					

Копировал Ящук Формат А3 сф 643-02

Инв.№ подл. | Подпись и дата | Взам.инв.№

Типовой проект 705-2-68.85 Альбом II

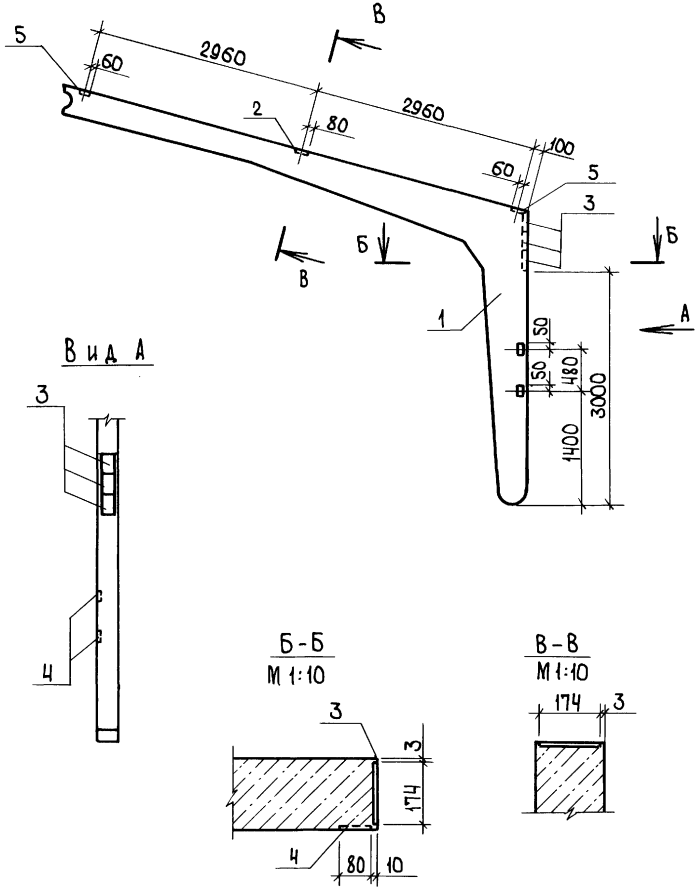

1. Закладные детали выполнить с покрытием Мет.А250

Формат	Зона	Поз.	Обозначение	Наименование	Кол.	Примечание
				Документация		
			1.822-2, вып. 1.2	Ж.-б. рамы для однопролетных сельскохозяйственных зданий с уклоном кровли 1:4		
				Сборочные единицы		
		1	1.822-2, вып. 1	Полурама ПР 12-2	1	
				Изделие закладное		
		2	1.822-2, вып. 2	МН2	1	
		3	1.822-2, вып. 2	МН3	3	
		4	1.822-2, вып. 2	МН5	2	
		5	1.822-2, вып. 2	МН1	2	

Ведомость расхода стали на дополнительные закладные изделия, кг

Марка элемента	Изделия закладные										Общий расход
	Арматура класса AIII ГОСТ 5781-82				Прокат марки Вст3кп2 ГОСТ 103-76				ГОСТ 19903-74*		
	ф10			Итого	-8х160	-8х120	-8х80	Итого	-8х250	Итого	
Р6	4,80			4,80	1,70	2,60	1,0	5,30	8,10	8,10	18,20

2. Все закладные детали, кроме МН4 и МН6, выполнить только по данному чертежу.

ГИП	Курочкин		29.5.84
Н.контр.	Козлов		29.5.84
Нач.отд.	Крылов		28.5.84
Гл.спец.	Пугачев		28.5.84
Рук.гр.	Фаворова		29.5.84
Ст.инж.	Фролова		24.4.84

Т.п. 705-2-68.85 КЖИ-06.00

Полурама Р6 (ПР12-2)

Стадия	Масса	Масштаб
Р	2000	1:50
Лист	Листов 1	

ЦИТЭП сельхоз Владимир

Копировал Ящук Формат А3 сф 643-02

Инв.№ подл. | Подпись и дата | Взам.инв.№

Типовой проект 705-2-68.85 Альбом III

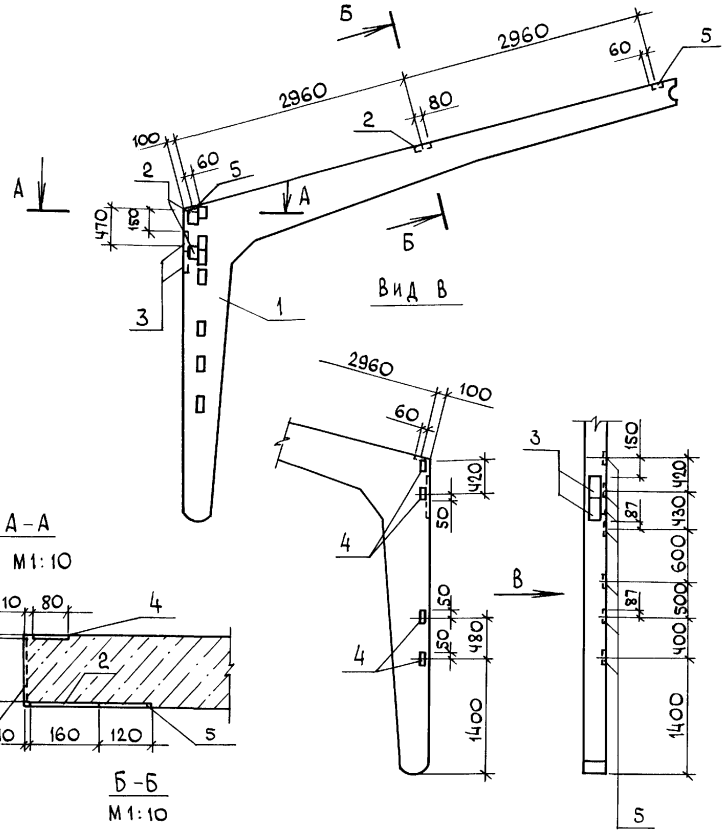

1. Закладные детали выполнить с покрытием Мет. а 250

Формат	Зона	Поз.	Обозначение	Наименование	Кол.	Примечание
				Документация		
			1.822-2, вып. 1,2	Ж-б. рамы для однопролетных сельскохозяйственных зданий с уклоном кровли 1:4		
				Сборочные единицы		
		1	1.822-2, вып. 1	Полурама ПР 12-2	1	
				Изделие закладное		
		2	1.822-2, вып. 2	МН2	3	
		3	1.822-2, вып. 2	МН3	2	
		4	1.822-2, вып. 2	МН5	4	
		5		МН1	9	

Ведомость расхода стали надополнительные закладные изделия, кг

Марка элемента	Изделия закладные											Общий расход
	Арматура класса				Прокат марки							
	AIII				Вст3 кп2							
	ГОСТ 5781-82				ГОСТ 103-76				ГОСТ 19903-74*			
	ф10			Итого	-8х160	-8х120	-8х80	Итого	-8х250	Итого		
Р7	6,2			6,20	5,10	11,70	2,0	18,80	5,40	5,40		30,40

2. Все закладные детали, кроме М4 и М6, выполнить только по данному чертежу.

Т.п. 705-2-68.85		КЖИ-07.00	
Полурама Р7 (ПР12-2)		Стадия: Р	Масса: 2000	Масштаб: 1:50
		Лист	Листов: 1
ГИП Курочкин 29.V.84		ЦИТЭПсельхоз Владимир	
Н.контр. Козлов 28.V.84			
Нач.отд. Крылов 28.V.84			
Гл.спец. Пугачев 28.V.84			
Рук. гр. Фаворова 29.V.84			
Ст. инж. Фролова 24.V.84			

Копировал МКоф Формат А3

сф643-02

Инв. № подл. | Подпись и дата | Взам. инв. №

Типовой проект 705-2-68.85 Альбом III

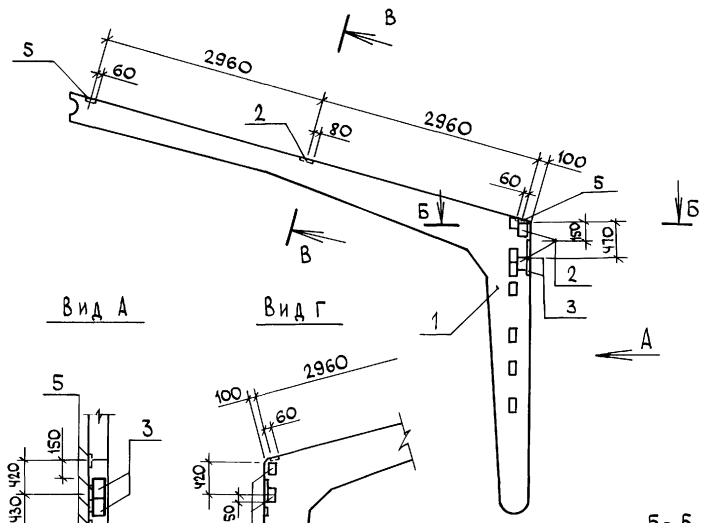

1. Закладные детали выполнить с покрытием Мет. А 250

Формат	Зона	Поз.	Обозначение	Наименование	Кол.	Примечание
				Документация		
			1.822-2, вып. 1, 2	Ж.-б. рамы для однопролетных сельскохозяйственных зданий с уклоном кровли 1:4		
				Сборочные единицы		
		1	1.822-2, вып. 1	Полурама пр 12-2	1	
				Изделие закладное		
		2	1.822-2, вып. 2	МН2	3	
		3	1.822-2, вып. 2	МН3	2	
		4	1.822-2, вып. 2	МН5	2	
		5	1.822-2, вып. 2	МН1	9	

Ведомость расхода стали на дополнительные закладные изделия, кг

Марка элемента	Изделия закладные										Общий расход
	Арматура класса AIII				Прокат марки Вст3кп2						
	ГОСТ 5781-82				ГОСТ 103-76				ГОСТ 19903-74*		
	ф10			Итого	-8х160	-8х120	-8х80	Итого	-8х250	Итого	
Р8	5,80			5,80	5,10	11,70	1,0	17,80	5,40	5,40	29,00

2. Все закладные детали, кроме МН4 и МН6, выполнить только по данному чертежу.

ГИП	Курочкин		28.9.84
Н.контр.	Козлов		28.9.84
Нач.отд	Крылов		28.9.84
Гл.спец.	Пугачев		28.9.84
Рук. гр.	Фаворова		28.9.84
Ст. инж.	Фролова		24.9.84

Т.п. 705-2-68.85 КЖИ-08.00

Полурама Р8 (ПР12-2)

Стадия	Масса	Масштаб
Р	2000	1:50
Лист	Листов 1	

ЦИТЭПсельхоз Владимир

Копировал — Формат А3

сф 643-02

Инв. № подл. | Подпись и дата | Взам. инв. №

Типовой проект 705-2-68.85 Альбом III

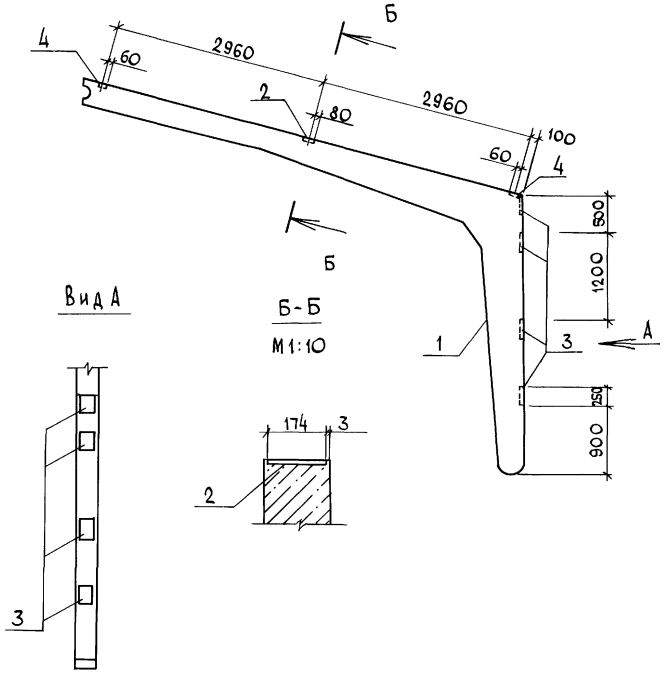

Формат	Зона	Поз.	Обозначение	Наименование	Кол.	Примечание
				Документация		
			1.822-2. вып.1,2	Ж.-б. рамы для однопролетных сельскохозяйственных зданий с уклоном кровли 1:4		
				Сборочные единицы		
		1	1.822-2, вып.1	Полурама ПР 12-2	1	
				Изделие закладное		
		2	1.822-2, вып.2	МН2	1	
		3	1.822-2, вып.2	МН3	4	
		4	1.822-2, вып.2	МН1	2	

Ведомость расхода стали на дополнительные закладные изделия, кг

Марка элемента	Изделия закладные										Общий расход
	Арматура класса AIII					Прокат марки Вст3 кп2					
	ГОСТ 5781-82					ГОСТ 103-76			ГОСТ19903-74*		
	ф10				Итого	-8х160	-8х120	Итого	-8х250	Итого	
Р9	5,60				5,60	1,70	2,60	4,30	10,80	10,80	20,70

1. Все закладные детали, кроме МН4 и МН6, выполнить только по данному чертежу.
2. Закладные детали выполнить с покрытием Мет. А250

				Т.п. 705-2-68.85	КЖИ-09.00		
					Стадия	Масса	Масштаб
ГИП	Курочкин		29.7.84	Полурама Р9 (ПР12-2)	Р	2000	1:50
Н.контр.	Козлов		29.7.84		Лист	Листов 1	
Нач.отд.	Крылов		29.7.84		ЦИТЭПсельхоз Владимир		
Гл.спец.	Пугачев		29.7.84				
Рук. гр.	Фаворова		29.7.84				
Ст. инж.	Фролова		29.7.84				

Копировал [illegible] Формат А3

сф 643-02

Инв. № подл. | Подпись и дата | Взам. инв. №

Типовой проект 705-2-68.85 Альбом III

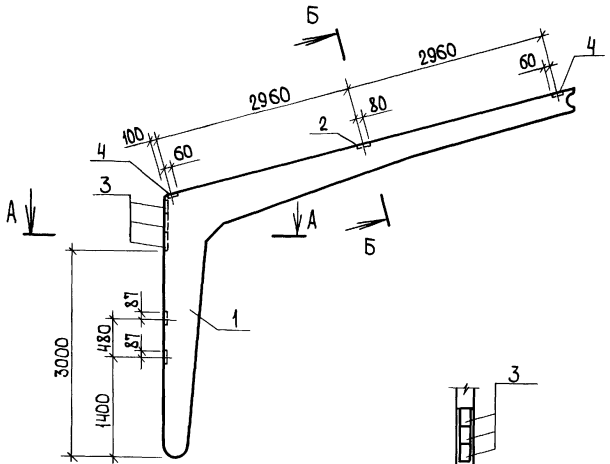

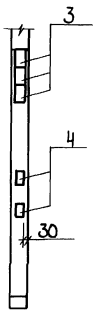

А-А
М1:10

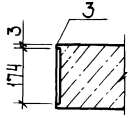

Б-Б
М1:10

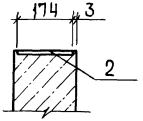

1. Все закладные детали, кроме МН4 и МН6, выполнить только по данному чертежу.

2. Закладные детали выполнить с покрытием Мет. А250.

Формат	Зона	Поз.	Обозначение	Наименование	Кол.	Примечание
				Документация		
			1.822-2, вып. 1.2	Ж.-б. рамы для однопролетных сельскохозяйственных зданий с уклоном кровли 1:4		
				Сборочные единицы		
		1	1.822-2, вып. 1	Полурама ПР 12-2		
				Изделие закладное		
		2	1.822-2, вып. 2	МН2	1	
		3	1.822-2, вып. 2	МН3	3	
		4	1.822-2, вып. 2	МН1	4	

Ведомость расхода стали на дополнительные закладные изделия, кг

Марка элемента	Изделия закладные											Общий расход
	Арматура класса AIII ГОСТ 5781-82					Прокат марки Вст3кп2 ГОСТ 103-76			ГОСТ 19903-74*			
	ф10				Итого	-8×160	-8×120	Итого	-8×250	Итого		
Р10	4,80				4,80	1,70	5,20	6,90	8,10	8,10		19,80

ГИП	Курочкин		25.12.84
Н. контр.	Козлов		25.12.84
Нач. отд.	Крылов		25.12.84
Гл. спец.	Пугачев		25.12.84
Рук. гр.	Фаворова		25.12.84
Ст. инж.	Фролова		25.12.84

Т.п. 705-2-68.85 КЖИ-10.00

Полурама Р10 (ПР12-2)

Стадия	Масса	Масштаб
Р	2000	1:50
Лист	Листов 1	

ЦИТЭПсельхоз Владимир

Копировал Ящук Формат А3 сф 643-02

Инв. № подл. | Подпись и дата | Взам. инв. №

Типовой проект 705-2-68.85 Альбом III

Рис.1

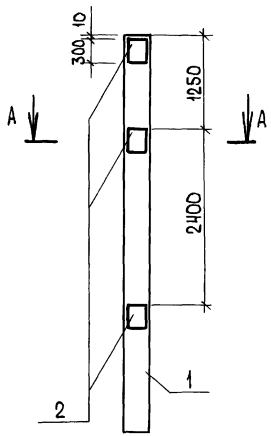

Рис.2

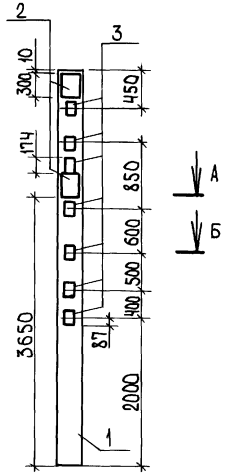

А - А
М 1:10

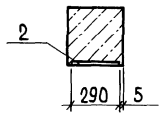

Б - Б
М 1:10

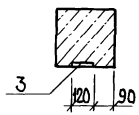

Формат	Зона	Поз.	Обозначение	Наименование	Кол. на исп. КЖИ-11.00 –	0,1	Примечание
				Документация			
			1.823-1, вып.2	Ж.-б. колонны для производственных зданий сельского хозяйства			
				Сборочные единицы			
		1	1.823-1, вып.2	Колонна СК3-54-3	1	1	
				Изделие закладное			
		2	1.400-6/76, вып.1	МО-1-3	3	2	
		3	1.822-2, вып.2	МН1	–	7	

Ведомость расхода стали на дополнительные закладные изделия, кг

Марка элемента	Изделия закладные: Арматура класса AIII ГОСТ 5781-82 Ф10				Итого	Прокат марки Вст3кп2 ГОСТ 103-76 -8×120	-8×40	Итого	ГОСТ 19903-74* -8×290	Итого	Общий расход
К1	1,80				1,80	—	1,20	1,20	16,50	16,50	19,50
К2	2,60				2,60	9,10	0,80	9,90	11,0	11,0	23,50

Закладные детали выполнить с покрытием Мет. А250

Обозначение	Марка	Рис.	Масса, кг
КЖИ 11.00	К1	1	1215
-01	К2	2	1215

ГИП	Курочкин		29.5.84
Н.контр.	Козлов		28.4.84
Нач.отд.	Крылов		28.4.84
Гл.спец.	Пугачев		28.4.84
Рук.гр.	Фаворова		28.4.84
Ст.инж.	Фролова		24.4.84

Т.п. 705-2-68.85 КЖИ-11.00

Колонна (К1, К2) СК3-54-3

Стадия	Масса	Масштаб
Р	см. табл.	1:50
Лист	Листов 1	

ЦИТЭПсельхоз Владимир

Копировал Ящук Формат А3 сф 643-02

Инв.№ подл. | Подпись и дата | Взам. инв.№

Типовой проект 705-2-68.85 Альбом VII

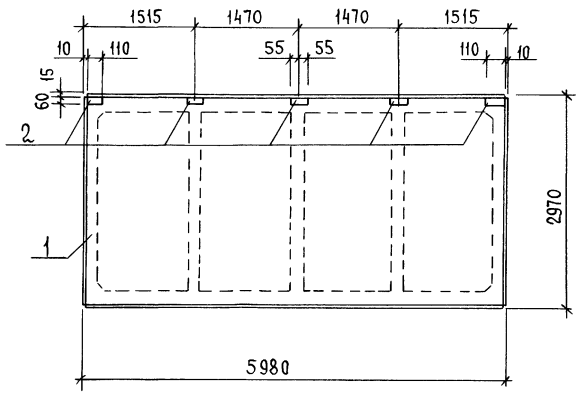

Формат	Зона	Поз.	Обозначение	Наименование	Кол.	Примечание
				Сборочные единицы		
		1	1.865.1-4/80.01-10000-01	Плита 1ПГ-2АIVт	1	
				Изделие закладное		
		2	1.865.1-4/80.02-00140	М8	5	

Ведомость расхода стали на дополнительные закладные изделия, кг

Марка элемента	Изделия закладные										Общий расход
	Арматура класса AIII ГОСТ 5781-82					Прокат марки Вст3кп2 ГОСТ 103-76					
	ф10				Итого	-8×60				Итого	
П1	0,90				0,90	2,0				2,0	2,90

Закладные детали выполнить с покрытием Мет. А250

ГИП	Курочкин		28.V.84
Н. контр.	Козлов		28.V.84
Нач. отд.	Крылов		28.V.84
Гл. спец.	Пугачев		28.V.84
Рук. гр.	Фаворова		28.V.84
Ст. инж.	Фролова		28.V.84

Т.п. 705-2-68.85 КЖИ-12.00

Плита П1 (1ПГ-2АIVт)

Стадия	Масса	Масштаб
Р	2250	1:50
Лист	Листов 1	

ЦИТЭП сельхоз Владимир

Копировал Реброва Формат А3

сф 643-02

Инв.№ подл. | Подпись и дата | Взам. инв.№

Типовой проект 705-2-68.85 Альбом III

Рис.1

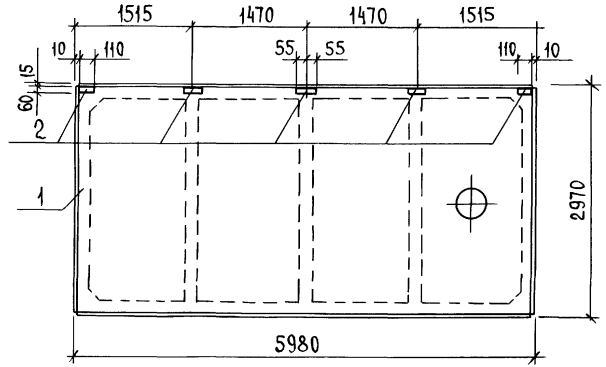

Рис.2

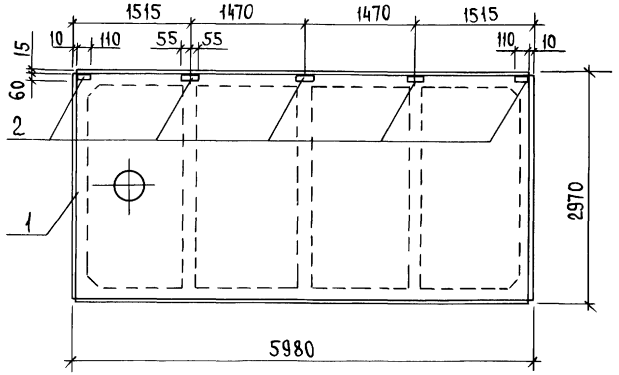

Формат	Зона	Поз.	Обозначение	Наименование	Кол.	Примечание
				Сборочные единицы		
		1	1.865.1-4/80.01-20000-02	Плита 1ПВ4-3АIVт	1	
				Изделие закладное		
		2	1.865.1-4/80.02-00 140	М8	5	

Ведомость расхода стали на дополнительные закладные изделия, кг

Марка элемента	Изделия закладные										Общий расход
	Арматура класса AIII ГОСТ 5781-82					Прокат марки Вст3кп2 ГОСТ 103-76					
	ф10				Итого	-8×60				Итого	
П2, П3	0,9				0,90	2,0				2,0	2,90

Закладные изделия выполнить с покрытием Мет. А250

Обозначение	Марка	Рис.	Масса, кг
КЖИ-13.00	П2	1	2900
-01	П3	2	2900

ГИП	Курочкин		29.5.85
Н.контр.	Козлов		28.4.85
Нач.отд.	Крылов		28.4.85
Гл.спец.	Пугачев		29.4.85
Рук.гр.	Фаворова		28.4.85
Ст.инж.	Фролова		29.4.85

Т.п. 705-2-68.85 КЖИ-13.00

Плита (П2,П3) 1ПГ-3АIVт

Стадия	Масса	Масштаб
Р	см. табл.	1:50
Лист	Листов 1	

ЦИТЭПсельхоз Владимир

Копировал Реброва Формат А3

сф 643-02

Инв.№ подл. | Подпись и дата | Взам. инв.№

Типовой проект 705-2-68.85 Альбом III

Рис.1

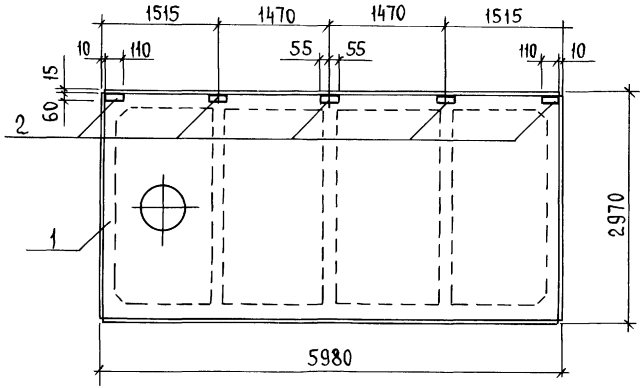

Рис.2

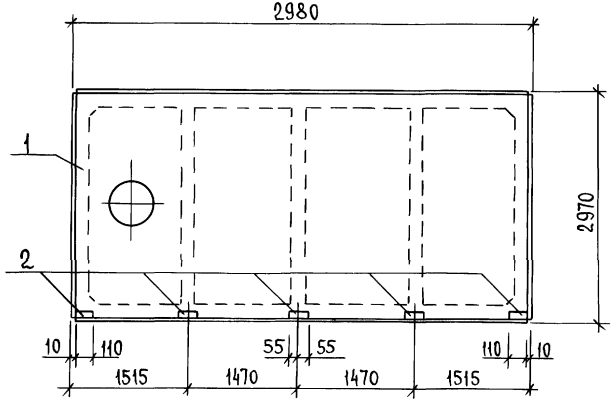

Формат	Зона	Поз.	Обозначение	Наименование	Кол.	Примечание
				Сборочные единицы		
		1	1.865.1-4/80.01-20000-11	Плита 1ПВ7-3АIVт	1	
				Изделие закладное		
		2	1.865.1-4/80.02-00 140	М8	5	

Ведомость расхода стали на дополнительные закладные изделия, кг

Марка элемента	Изделия закладные: Арматура класса AIII ГОСТ 5781-82 ф10				Итого	Прокат марки Вст3 кп2 ГОСТ 103-76 -8×60				Итого	Общий расход
П4, П6	0,90				0,90	2,0				2,0	2,90

Закладные изделия выполнить с покрытием Мет. А250

Обозначение	Марка	Рис	Масса, кг
КЖИ-14.00	П6	1	2850
-01	П4	2	2850

ГИП	Курочкин		29.V.84
Н.контр.	Козлов		28.V.84
Нач.отд.	Крылов		28.V.84
Гл.спец.	Лугачев		28.V.84
Рук.гр.	Фаворова		28.V.84
Ст.инж.	Фролова		29.V.84

Т.п. 705-2-68.85 КЖИ-14.00

Плита (П4, П6) 1ПВ7-3АIVт

Стадия	Масса	Масштаб
Р	См. табл.	1:50
Лист	Листов 1	

ЦИТЭПсельхоз Владимир

Копировал Реброва Формат А3

сф 643-02

Инв.№ подл. | Подпись и дата | Взам.инв.№

Рис.1

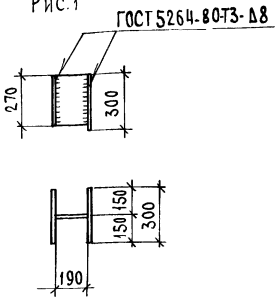

Рис.2

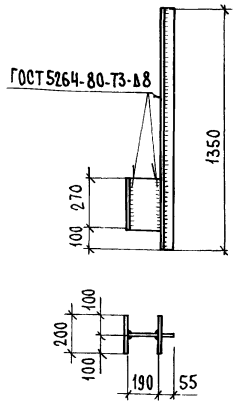

Обозначение	Марка	Рис	Масса кг
КЖИ-15.00	НФ1	1	17.43
-01	НФ2	2	34.23

Формат	Зона	Поз.	Обозначение	Наименование	Кол.	Примечание
				Документация		
			1.830.8-2, вып.2	Пояснительная записка		

Т.п. КЖИ-15.00

Насадка (НФ1, НФ2)

Стадия: Р | Масса: См. табл. | Масштаб: 1:20

Лист | Листов 1

Платик Б-10 ГОСТ 19903-74* / Ст3 кп2 ГОСТ 535-79*

ЦИТЭПсельхоз Владимир

Н.контр.	Козлов	15.10.85
Нач.отд.	Крылов	15.10.85
Гл.спец.	Пугачев	15.10.85
Рук.гр.	Фаворова	15.10.85
Ст.инж.	Фролова	15.10.85

Инв.№ подл. | Подпись и дата | Взам.инв.№

Копировал Формат А4

gost.e-ecolog.ru

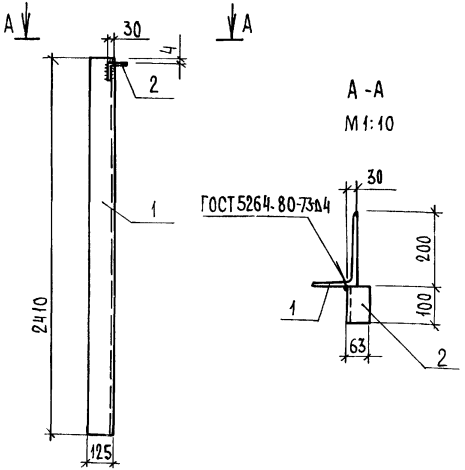

Формат	Зона	Поз.	Обозначение	Наименование	Кол.	Примечание
				Документация		
			1.830.8-2, вып.2	Пояснительная записка		
				Детали		
БЧ		1	КЖИ-16.01	Уголок Б-200×125×12 ГОСТ 8510-72* / Ст3 кп2 ГОСТ 535-79* L=2410	71,6	кг
БЧ		2	02	Уголок Б-100×63×8 ГОСТ 8510-72* / Ст3 кп2 ГОСТ 535-79* L=100	1,0	кг

Т.п. 705-2-68.85 КЖИ-16.00

Насадка НФ3

Стадия: Р | Масса: 72,60 | Масштаб: 1:20

Лист | Листов 1

ЦИТЭПсельхоз Владимир

ГИП	Курочкин	15.10.85
Н.контр.	Козлов	15.10.85
Нач.отд.	Крылов	15.10.85
Гл.спец.	Пугачев	15.10.85
Рук.гр.	Фаворова	15.10.85
Ст.инж.	Фролова	15.10.85

Инв.№ подл. | Подпись и дата | Взам.инв.№

Ф 643-02

Копировал Формат А4