ТИПОВОЙ ПРОЕКТ

705-1-251.93

СКЛАД СУХИХ МИНЕРАЛЬНЫХ УДОБРЕНИЙ ВМЕСТИМОСТЬЮ 1600т

Альбом 2

АС.И Строительные изделия стр. 3-19

gost.e-ecolog.ru

ТИПОВОЙ ПРОЕКТ

705-1-251.93

СКЛАД СУХИХ МИНЕРАЛЬНЫХ УДОБРЕНИЙ ВМЕСТИМОСТЬЮ 1600т

Альбом 2

РАЗРАБОТАН
ПРОЕКТНЫМ ИНСТИТУТОМ
„ГИПРОАГРОХИМ"

Утвержден Минсельхозом России
Сводное экспертное заключение
от 24.12.93 г. N° 67
Введен в действие институтом „Гипроагрохим"
Приказ от 14.03.94г. N° 12

Главный инженер института (Крылов А.М.)
Главный инженер проекта (Трынов В.П.)

Ц 00323-02

Содержание альбома

Обозначение	Наименование	Стр.
АС.И 00.00	Технические условия	3
АС.И 01.00	Колонна (1К51.3-2.1-П; 1К51.3-2.2-П)	4
АС.И 02.00	Колонна (1К51.3-2.3-П; 1К51.3-2.4-П)	5
АС.И 03.00	Колонна (1К51.3-2.5-П; 1К51.3-2.6-П)	6
АС.И 04.00	Колонна (2К51.3-1.1-П; 2К51.3-1.2-П)	7
АС.И 05.00	Колонна (1К51.3-2.7-П)	8
АС.И 06.00	Колонна 1К63.3-2.1-П	9
АС.И 07.00	Балка БСП6.1-8АIVт-1	
	Ферма 1ФТ12-6.АIVт-П-1	10
АС.И 08.00	Плита (1ПВ6-4АIV-4П-а; 1ПВ6-4АIV-4П-б)	11
АС.И 09.00	Плита (1ПВ6-4АIV-4П-г; 1ПВ6-4АIV-4П-в)	12
АС.И 10.00	Плита (1ПГ6-3АIVП-а; 1ПГ6-3АIVП-б)	13
АС.И 11.00	Плита (1ПГ6-3АIVП-в; 1ПГ-3АIVП-г)	14
АС.И 12.00	Стойка СД1	15
АС.И 13.00	Панель (П1...П4)	16
АС.И 14.00	Щит Щ1	17
АС.И 14.00	Узлы 1...3	18
АС.И 15.00	Колонна (1К51.3-2.8-П)	19

Инв. № подл. | Подпись и дата | Взам. инв. №

Альбом 2

Технические условия

1. Все сборные железобетонные конструкции изготовлять по указаниям соответствующих серий с установкой дополнительных закладных элементов по данному альбому.

2. Указания по складированию конструкций смотри в соответствующих сериях.

3. Плоские арматурные изделия изготовлять при помощи контактной точечной электросварки по ГОСТ 14098-85. Сварку каркасов и сеток производить во всех точках пересечения стержней.

4. Сварку закладных и соединительных изделий производить согласно ГОСТ 14098-85 „Соединения сварные арматуры и закладных изделий железобетонных конструкций," ГОСТ 5264-80 „Швы сварных соединений, ручная дуговая сварка".

5. Арматурные и закладные изделия должны отвечать требованиям ГОСТ 10922-75. Арматурные изделия и закладные детали сварные для железобетонных конструкций. Технические требования и методы испытаний."

6. Анкеры закладных изделий приварить к пластинам и прокату втавр дуговой сваркой под слоем флюса на автоматах и полуавтоматах. Отогнутые анкеры приварить дуговой ручной или рельефноточечной контактной сваркой.

7. Сварку пластин и проката между собой выполнять дуговой ручной электросваркой электродами типа Э42 по ГОСТ 9467-75.

8. Плиты покрытия разработаны для типовых проектов 705-1-248.93; 705-1-249.93; 705-1-250.93; 705-1-251.93

Инв.№ подл. | Подпись и дата | Взам. инв.№

Привязан

Инв. №

Гл. спец.	Фролова		4.94
Зав. гр.	Феськова		4.94
Инж.	Попова		4.94

705-1-251.93 АС.И 00.00

Технические условия

Стадия	Лист	Листов
Р		1

ГИПРОАГРОХИМ г. Владимир

Копировал Завьялова Формат А3

Ц00323-02 4

Альбом 2

Рис.1

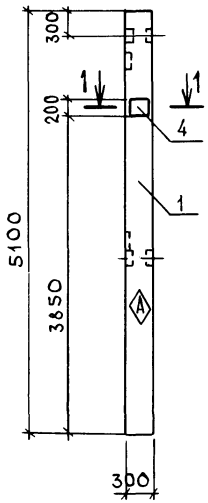

Рис. 2

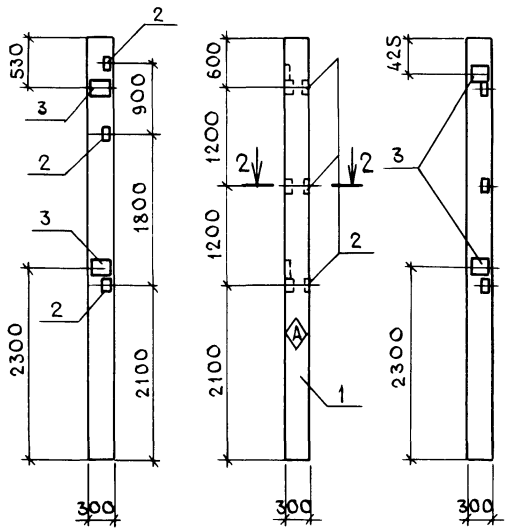

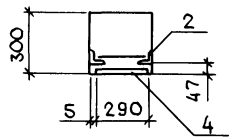

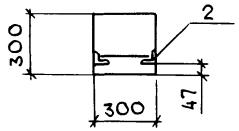

Формат	Зона	Поз.	Обозначение	Наименование	Кол. на исп. АС.И 01.00 —	Кол. на исп. АС.И 01.00 -01	Примечание
				Сборочные единицы			
		1	1.823.1-2.1 100-22	Колонна 1К51.3-2	1	1	
				Изделия закладные			
		2	1.400-6/76	М1-13	3	3	
		3	1.400-6/76	М1-12	2	2	
		4	1.400-6/76	М1-11-8	1	—	

Ведомость дополнительного расхода стали на элемент, кг

Марка элемента	Изделия закладные										Общий расход
	Арматура класса AIII ГОСТ 5781-82					Прокат марки С245 ГОСТ 27772-88					
	ф12	ф14			Итого	-50×10	200×10	L63×5		Итого	
1К51.3-2.1-П	3,4	1,3			4,7	0,8	13,8	4,5		19,1	23,8
1К51.3-2.2-П	3,4	—			3,4	—	9,2	4,5		13,7	17,1

◇А – знак ориентации пометить несмываемой краской

Обозначение	Марка	Рис.
АС.И 01.00	1К51.3-2.1-П	1
-01	1К51.3-2.2-П	2

Привязан

Инв. №

Гл. спец.	Фролова		4.94
Зав. гр.	Феськова		4.94
Инж. Тк	Карасева		4.94

705-1-251.93 АС.И 01.00

Колонна (1К51.3-2.1-П 1К51.3-2.2-П)

Стадия	Масса	Масштаб
Р	1150	1:50
Лист	Листов 1	

ГИПРОАГРОХИМ г. Владимир

Копировал Завьялова Формат А3

Ц00323-02 5

Инв. № подл. | Подпись и дата | Взам. инв. №

Альбом 2

Рис.1

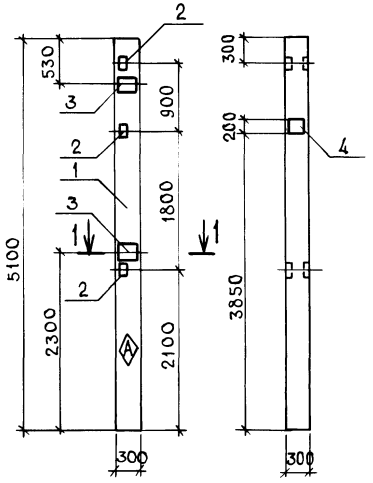

Рис. 2

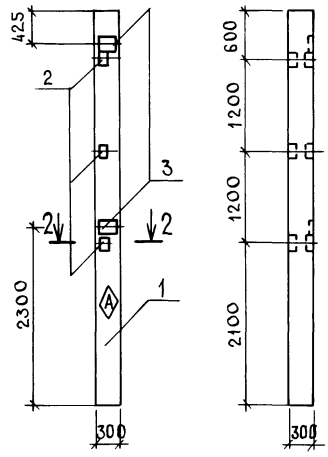

Формат	Зона	Поз.	Обозначение	Наименование	Кол. на лист АС.И 02.00 —	Кол. на лист АС.И 02.00 01	Примечание
				Сборочные единицы			
		1	1.823.1-2.1 100-22	Колонна 1К51.3-2	1	1	
				Изделия закладные			
		2	1.400-6/76	М1-13	3	3	
		3	1.400-6/76	М1-12	2	2	
		4	1.400-6/76	М1-11-8	1	—	

Ведомость дополнительного расхода стали на элемент, кг

Марка элемента	Изделия закладные										Общий расход
	Арматура класса AIII ГОСТ 5781-82					Прокат марки С245 ГОСТ 27772-88					
	Ф12	Ф14			Итого	-50×10	-200×10	L63×5		Итого	
1К51.3-2.3-П	3,4	1,3			4,7	0,8	13,8	4,5		19,1	23,8
1К51.3-2.4-П	3,4	—			3,4	—	9,2	4,5		13,7	17,1

1 - 1
м 1:20

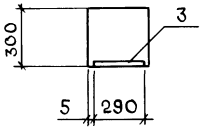

2 - 2
м 1:20

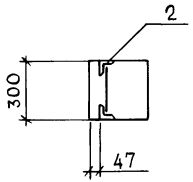

А - знак ориентации пометить несмываемой краской

Обозначение	Марка	Рис.
АС.И 02.00	1К51.3-2.3-П	1
-01	1К51.3-2.4-П	2

Привязан

Инв. №

Инв. № подл. | Подпись и дата | Взам. инв. №

Гл.спец.	Фролова		4.94
Зав.гр.	Феськова		4.94
Инж.тк	Карасева		4.94

705-1-251.93 АС.И 02.00

Колонна (1К51.3-2.3-П 1К51.3-2.4-П)

Стадия	Масса	Масштаб
Р	1150	1:50
Лист	Листов 1	

ГИПРОАГРОХИМ г. Владимир

Копировал Завьялова Формат А3

Ц 00323-02 6

Альбом 2

Рис. 1

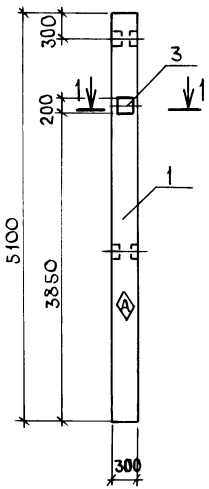

1-1
м 1:20

Рис. 2

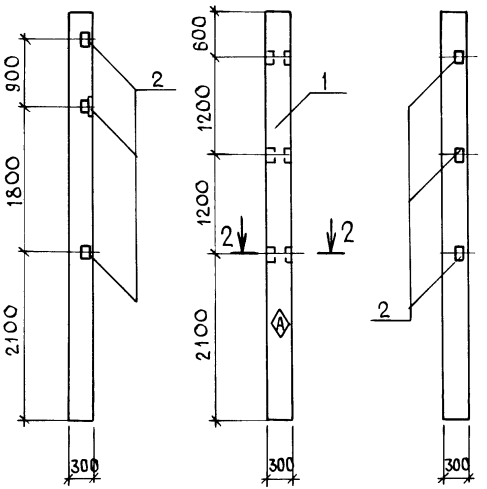

2-2
м 1:20

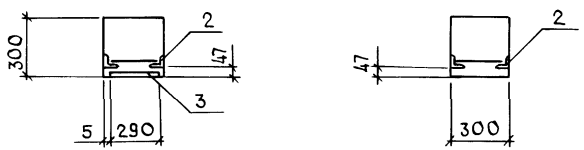

Формат	Зона	Поз.	Обозначение	Наименование	Кол. на изд. АС.И 03.00 —	Кол. на изд. АС.И 03.00 01	Примечание
				Сборочные единицы			
		1	1.823.1-2.1 100-22	Колонна 1К51.3-2	1	1	
				Изделия закладные			
		2	1.400-6/76	М1-13	3	3	
		3	1.400-6/76	М1-11-8	1	—	

Ведомость дополнительного расхода стали на элемент, кг

Марка элемента	Изделия закладные: Арматура класса AIII ГОСТ 5781-82 ф12	ф14			Итого	Прокат марки С245 ГОСТ 27772-88 -50×10	-200×10	∠63×5		Итого	Общий расход
1К51.3-2.5-П	0,6	1,3			1,9	0,8	4,6	4,5		9,9	11,8
1К51.3-2.6-П	0,6	—			0,6	—	—	4,5		4,5	5,1

◈ - знак ориентации пометить несмываемой краской

Обозначение	Марка	Рис.
АС.И 03.00	1К51.3-2.5-П	1
-01	1К51.3-2.6-П	2

Привязан

Инв. №

705-1-251.93 АС.И 03.00

Колонна (1К51.3-2.5-П 1К51.3-2.6-П)

Стадия	Масса	Масштаб
Р	1150	1:50
Лист	Листов 1	

ГИПРОАГРОХИМ г. Владимир

Гл. спец.	Фролова		4.94
Зав. гр.	Феськова		4.94
Инж. Тх.	Карасева		4.94

Копировал Завьялова Формат А3

Ц 00323-02 7

Инв. № подл. | Подпись и дата | Взам. инв. №

Альбом 2

Рис. 1

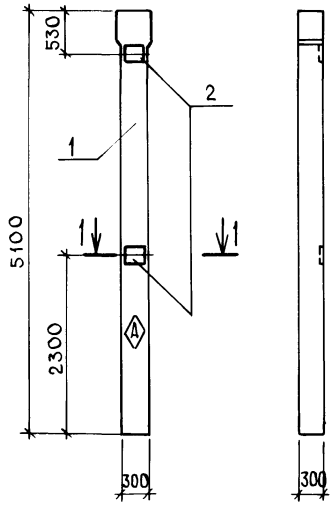

Рис. 2

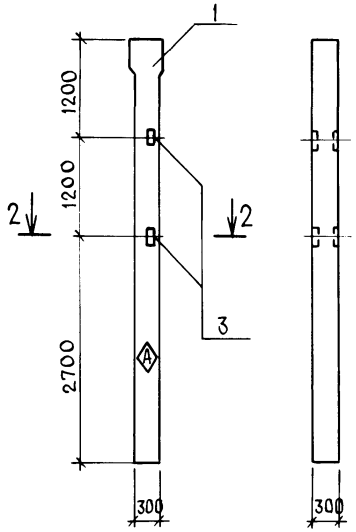

Формат	Зона	Поз.	Обозначение	Наименование	Кол. на исп АС.И-04.00 —	Кол. на исп АС.И-04.00 01	Примечание
				Сборочные единицы			
		1	1.823.1-2.1 200-17	Колонна 2К51.3-1	1	1	
				Изделия закладные			
		2	1.400-6/76	М1-12	2	—	
		3	1.400-6/76	М1-13	—	2	

Ведомость дополнительного расхода стали на элемент, кг

Марка элемента	Изделия закладные: Арматура класса A III, ГОСТ 5781-82, ф12				Итого	Прокат марки С 245, ГОСТ 27772-88, 200×10	263×5			Итого	Общий расход
2К51.3-1.1-П	2,8				2,8	9,2				9,2	12,0
2К51.3-1.2-П	0,4				0,4	—	3,0			3,0	3,4

1-1
м 1:20

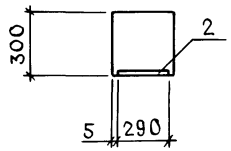

2-2
м 1:20

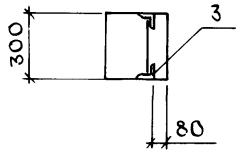

Ⓐ - знак ориентации пометить несмываемой краской

Обозначение	Марка	Рис.
АС.И 04.00	2К51.3-1.1-П	1
-01	2К51.3-1.2-П	2

Привязан

Инв. №

705-1-251.93 АС.И 04.00

Колонна (2К51.3-1.1-П 2К51.3-1.2-П)

Стадия	Масса	Масштаб
Р	1180	1:50
Лист	Листов	

Гл. спец.	Фролова		4.94
Зав. гр.	Феськова		4.94
Инж. 1к.	Карасева		4.94

ГИПРОАГРОХИМ г. Владимир

Копировал Завьялова Формат А3

Ц 00323-02

Инв. № подл. | Подпись и дата | Взам. инв. №

Альбом 2

Рис. 1

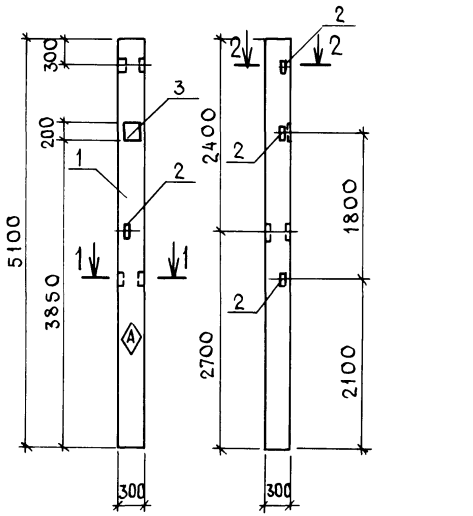

1-1
м 1:20

2-2
м 1:20

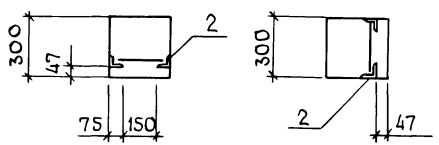

Формат	Зона	Поз	Обозначение	Наименование	Кол. на исп АС.И 05.00 —	Кол. на исп АС.И 05.00 01	Примечание
				Сборочные единицы			
				Колонна			
		1	1.823.1-2.1 100-22	1К51.3-2	1	—	
				Изделия закладные			
		2	1.400-6/76	М1-13	4		
		3	1.400-6/76	М1-11-8	1	—	

Ведомость дополнительного расхода стали на элемент, кг

Марка элемента	Изделия закладные										Общий расход
	Арматура класса AIII ГОСТ 5781-82					Прокат марки С245 ГОСТ 27772-88					
		ф12	ф14		Итого			δ=10	∠63×5	Итого	
1К51.3-2.7-П		0,8	1,3		2,1			5,4	6,0	11,4	13,5

Ⓐ - знак ориентации пометить несмываемой краской

Обозначение	Марка	Рис.	Масса кг
АС.И 05.00	1К51.3-2.7-П	1	1150

Привязан

Инв. №

Гл. спец.	Фролова		4.94
Зав. гр.	Феськова		4.94
Инж. Тк.	Карасева		4.94

705-1-251.93 АС.И 05.00

Колонна (1К51.3-2.7-П)

Стадия	Масса	Масштаб
Р	См. табл	1:50
Лист	Листов 1	

ГИПРОАГРОХИМ г. Владимир

Ц 00323-02

Копировал Завьялова Формат А3

Инв. № подл. | Подпись и дата | Взам. инв. №

Альбом 2

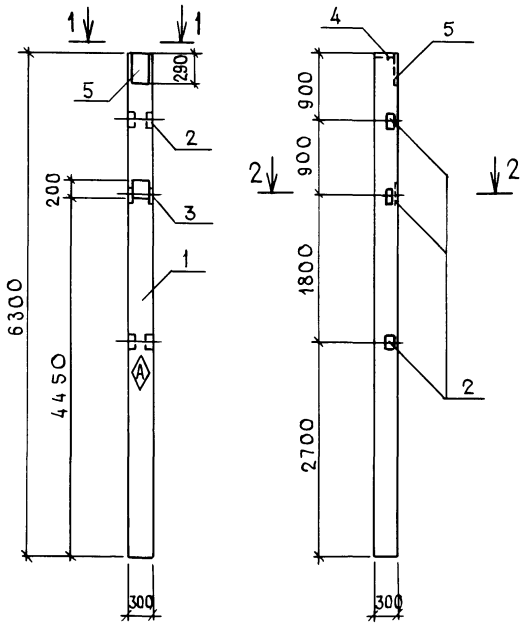

1-1
м 1:20

2-2
м 1:20

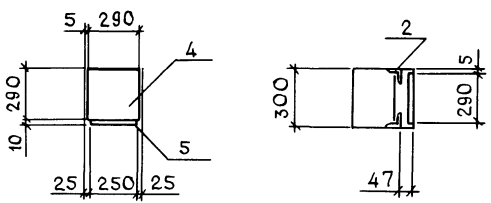

Формат	Зона	Поз.	Обозначение	Наименование	Кол.	Примечание
				Сборочные единицы		
		1	1.823.1-2.1 100-30	1К63.3-2	1	
				Изделия закладные		
		2	1.400-6/76	М1-13	8	
		3	1.400-6/76	М1-11-8	1	
		4	1.400-6/76	М2-14	1	
		5	1.400-6/76	М1-3-3	1	

Ведомость дополнительного расхода стали на элемент, кг

Марка элемента	Изделия закладные										Общий расход
	Арматура класса AIII ГОСТ 5781-82					Прокат марки С245 ГОСТ 27772-88					
	Ф12	Ф14	Ф16		Итого	γ=10	L63×5			Итого	
1К63.3-2.1-П	0,6	2,6	2,5		5,7	20,5	4,5			25,0	30,7

◈ - знак ориентации пометить несмываемой краской

Привязан

Инв. №

ГС спец.	Фролова		4.94
Зав. гр.	Феськова		4.94
Инж. IК	Карасева		4.94

705-1-251.93 АС.И 06.00

Колонна 1К63.3-2.1-П

Стадия	Масса	Масштаб
Р	1420	1:50
Лист	Листов 1	

ГИПРОАГРОХИМ г. Владимир

Копировал Завьялова Формат А3

400323-02 10

Инв. № подл. | Подпись и дата | Взам. инв. №

Альбом 2

Рис.1

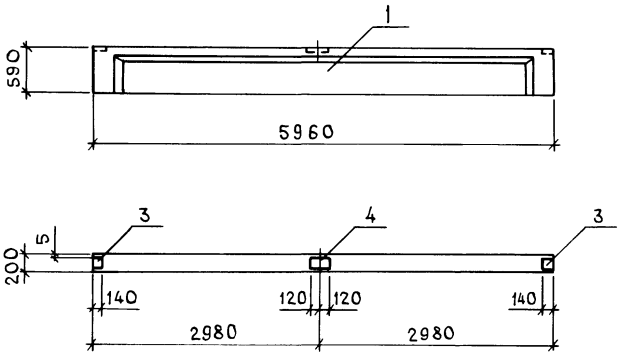

Рис. 2

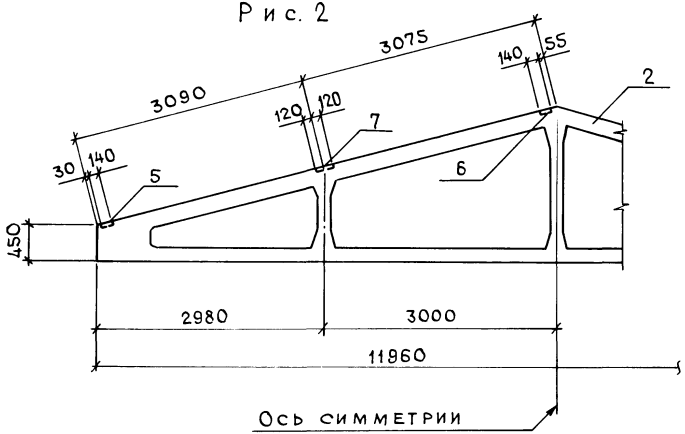

Формат	Зона	Поз.	Обозначение	Наименование	Кол. на изд. АС.И 07.00 —	Кол. на изд. АС.И 07.00 01	Примечание
				Сборочные единицы			
		1	1.462.1-10/89.1-1	Балка БСП6.1-8АIV	1	—	
		2	1.063.1-1.01-3-24	Ферма 1ФТ12-6АIVт	—	1	
				Изделия закладные			
		3	1.462.1-10/89.2-20	МН2-1	2	—	
		4	1.462.1-10/89.2-20	МН2-2	1	—	
		5	1.400-6/76	МН-1-4	—	2	
		6	1.063.1-1.02-0160	М1	—	2	
		7	1.400-6/76	М4-3-5	—	2	

Ведомость дополнительного расхода стали на элемент, кг

Марка элемента	Изделия закладные: Арматура класса AIII ГОСТ 5781-82 Ø8				Итого	Прокат марки С245 ГОСТ 27772-88 -140×6	-190×6			Итого	Общий расход
БСП6.1-8АIV-1	0,48				0,48	2,5	2,15			4,65	5,13
1ФТ12-6АIVт-П-1	1,08				1,08	5,1	4,4			9,5	10,58

Обозначение	Марка	Рис.	Масса, кг
АС.И 07.00	БСП6.1-8АIV-1	1	1150
-01	1ФТ12-6АIVт-П-1	2	2700

Привязан

Инв. №

Инв. № подл. | Подпись и дата | Взам. инв. №

Гл. спец.	Фролова		4.94
Зав. гр.	Феськова		4.94
Инж. IK	Карасева		4.94

705-1-251.93 АС.И 07.00

Балка БСП6.1-8АIV-1
Ферма 1ФТ12-6АIVт-П-1

Стадия	Масса	Масштаб
Р	См. табл.	1:50
Лист	Листов 1	

ГИПРОАГРОХИМ г. Владимир

Копировал Завьялова Формат А3

400323-02 11

Альбом 2

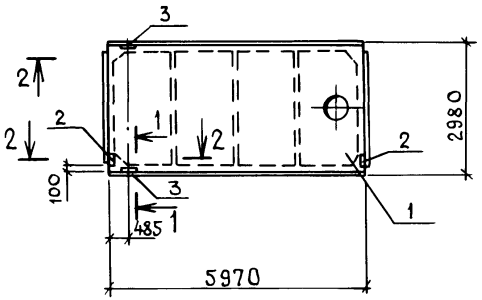

1-1

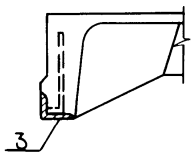

2-2

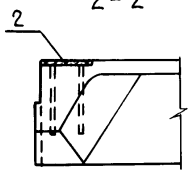

Формат	Зона	Поз.	Обозначение	Наименование	Кол. на исп. 01	Примечание
				Сборочные единицы		
		1	1.865.1-4/89.1-1Ф4	Плита 1ПВ6-4АIV-4п		
				Изделие закладное		
		2	1.865.1-4/89.2	МН6	2	
		3	1.865.1-4/89.2	МН7	2	

Ведомость расхода стали на элемент, кг

Марка элемента	Изделия закладные								Общий расход
	Арматура класса AIII ГОСТ 5781-82				Прокат марки ВСт3кп2 ГОСТ 19903-74				
	ф10			итого	-8×110	L6×70	-8×18	итого	
1ПВ6-4АIV-4п-а	0,8			0,8	1,8			1,8	2,6
1ПВ6-4АIV-4п-б	0,4			0,4		1,2	0,2	1,4	1,8

Обозначение	Марка
АС.И08.00	1ПВ6-4АIV-4п-а
-01	1ПВ6-4АIV-4п-б

Привязан

Инв. № подл. | Подпись и дата | Взам. инв. №

Инв. №

Гл. спец.	Фролова		4.94
Зав. гр.	Феськова		4.94
Инж. 1к.	Жесткова		4.94

705-1-251.93 АС.И 08.00

Плита (1ПВ6-4АIV-4п-а 1ПВ6-4АIV-4п-б)

Стадия	Масса	Масштаб
Р	2900	1:100

Лист | Листов 1

ГИПРОАГРОХИМ г. Владимир

Копировал Завьялова Формат А3

40323-02 12

Альбом 2

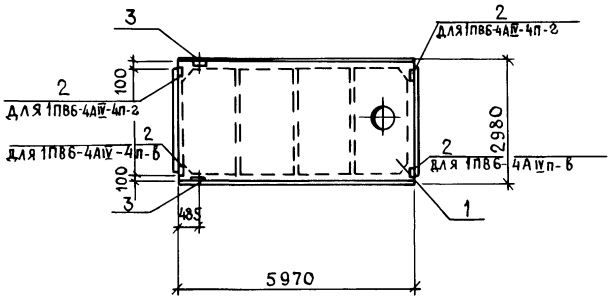

1-1

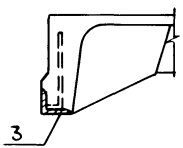

2-2

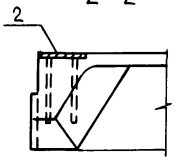

Формат	Зона	Поз.	Обозначение	Наименование	Кол.	наисп.	Примечание
					—	01	
				Сборочные единицы			
		1	1.865.1-4/89.1-1Ф4	Плита 1ПВ6-4АIV-4п			
				Изделие закладное			
		2	1.865.1-4/89.2	МН6	2	2	
		3	1.865.1-4/89.2	МН7	2	2	

Ведомость расхода стали на элемент, кг

Марка элемента	Изделия закладные								Общий расход
	Арматура класса AIII ГОСТ 5781-82				Прокат марки ВСт3кп2 ГОСТ 19903-74				
	ф10			Итого	-8×110	L6×70	-8×18	Итого	
1ПВ6-4АIV-4п-2	1,2			1,2	1,8	1,2	0,2	3,2	4,4
1ПВ6-4АIV-4п-В	1,2			1,2	1,8	1,2	0,2	3,2	4,4

Обозначение	Марка
АС.И09.00	1ПВ6-4АIV-4п-2
01	1ПВ6-4АIV-4п-В

Привязан

Инв. №

Инв.№ подл. | Подпись и дата | Взам.инв.№

705-1-251.93 АС.И09.00

Плита (1ПВ6-4АIV-4п-2 1ПВ6-4АIV-4п-В)

Стадия	Масса	Масштаб
Р	2900	1:100

Лист | Листов 1

Гл.спец.	Фролова	Ч.94
Зав.гр.	Феськова	4.94
Инж.1к.	Жесткова	4.94

ГИПРОАГРОХИМ г. Владимир

Копировал Завьялова Формат А3

Ц 00323-02 13

Альбом 2

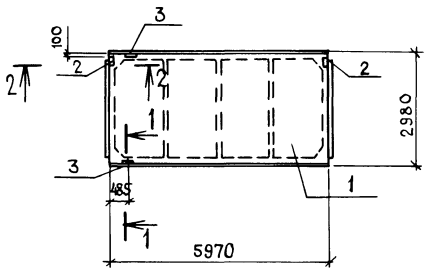

1-1

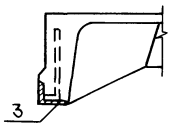

2-2

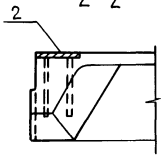

Формат	Зона	Поз.	Обозначение	Наименование	Кол. на исп. —	Кол. на исп. 01	Примечание
				Сборочные единицы			
		1	1.865.1-4/89.1-1Ф4	Плита 1ПГ8-3АIVп-			
				Изделие закладное			
		2	1.865.1-4/89.2	МН6		2	
		3	1.865.1-4/89.2	МН7	2		

Ведомость расхода стали на элемент, кг

Марка элемента	Изделия закладные								Общий расход
	Арматура класса AIII ГОСТ 5781-82				Прокат марки ВСТ3кп2 ГОСТ 19903-74				
	ф10			Итого	-8×110	Б6×70	-8×18	Итого	
1ПГ6-3АIVп-б	0,4			0,4		1,2	0,2	1,4	1,8
1ПГ6-3АIVп-а	0,8			0,8	1,8			1,8	2,6

Обозначение	Марка
АС.И 10.00	1ПГ6-3АIVп-б
-01	1ПГ6-3АIVп-а

Привязан

Инв. №

Инв. № подл. | Подпись и дата | Взам. инв. №

Гл. спец.	Фролова		4.94
Зав. гр.	Феськова		4.94
Инж. тк.	Жесткова		4.94

705-1-251.93 АС.И 10.00

Плита (1ПГ6-3АIVп-б 1ПГ8-3АIVп-а)

Стадия	Масса	Масштаб
Р	2250	1:100

Лист | Листов 1

ГИПРОАГРОХИМ г. Владимир

Копировал Завьялова Формат А3

Альбом 2

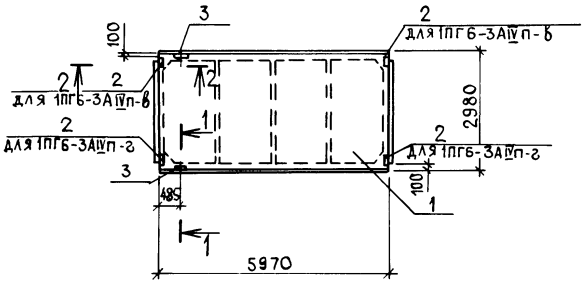

1-1

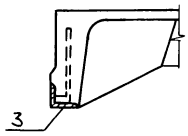

2-2

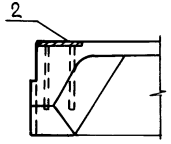

Формат	Зона	Поз.	Обозначение	Наименование	Кол. на изд. —	Кол. на изд. 01	Примечание
				Сборочные единицы			
		1	1.865.1-4/89.1-1Ф4	Плита 1ПГ6-3АIVп			
				Изделие закладное			
		2	1.865.1-4/89.2	МН6	2	2	
		3	1.865.1-4/89.2	МН7	2	2	

Ведомость расхода стали на элемент, кг

Марка элемента	Изделия закладные								Общий расход
	Арматура класса				Прокат марки				
	A III				Вст3кп2				
	ГОСТ 5781-82				ГОСТ 19903-74				
	Ф10			Итого	-8×110	Б6×70	-8×18	Итого	
1ПГ6-3АIVп-в	1,2			1,2	1,8	1,2	0,2	3,2	4,4
1ПГ6-3АIVп-г	1,2			1,2	1,8	1,2	0,2	3,2	4,4

Обозначение	Марка
АС.И	1ПГ6-3АIVп-в
01	1ПГ6-3АIVп-г

Привязан

Инв. №

Инв. № подл. | Подпись и дата | Взам. инв. №

Гл. спец.	Фролова	
Зав. гр.	Феськова	
Инж. тк.	Жесткова	

705-1-251.93 АС.И 11.00

Плита (1ПГ6-3АIVп-в, 1ПГ6-3АIVп-г)

Стадия	Масса	Масштаб
Р	2250	1:100
Лист	Листов 1	

ГИПРОАГРОХИМ г. Владимир

Копировал Завьялова Формат А3

Ц 00323-02 15

Альбом 2

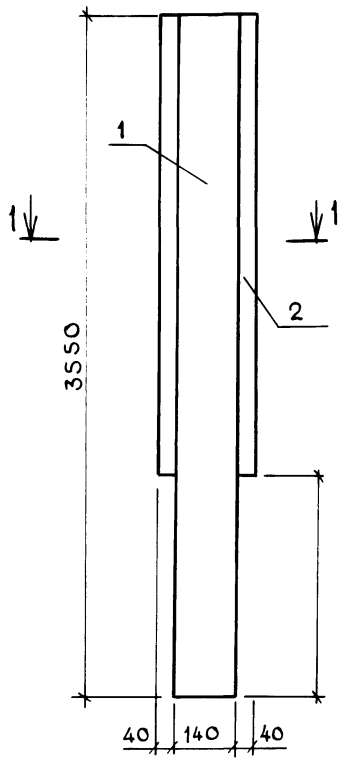

1-1

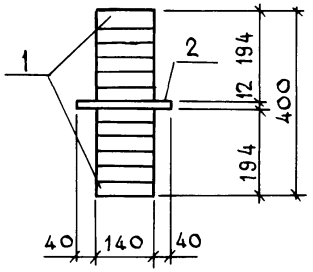

Формат	Зона	Поз.	Обозначение	Наименование	Кол	Примечание
				Материалы		
				Доска ГОСТ 24454-80		
				ГОСТ 8486-86 32×140		
		1		L=3550	12	0,06м³
				Фанера ГОСТ 11539-83 12×220		
		2		L=2350	4	0,005м³

При приготовлении деревянных стоек применить резорциновый клей марки ФР-12 по ТУ6-05-1748-81

Инв. № подл. | Подпись и дата | Взам. инв. №

Привязан				705-1-251.93 АС.И 12.00
				Стойка СД1
Гл. спец.	Фролова		4.94	Стадия: Р; Масса: ; Масштаб: 1:10
Зав. гр.	Феськова		4.94	Лист; Листов 1
Инв. №	Инж. Попова		4.94	ГИПРОАГРОХИМ г. Владимир

Копировал Завьялова Формат А3

Ц 00323-02 16

Альбом 2

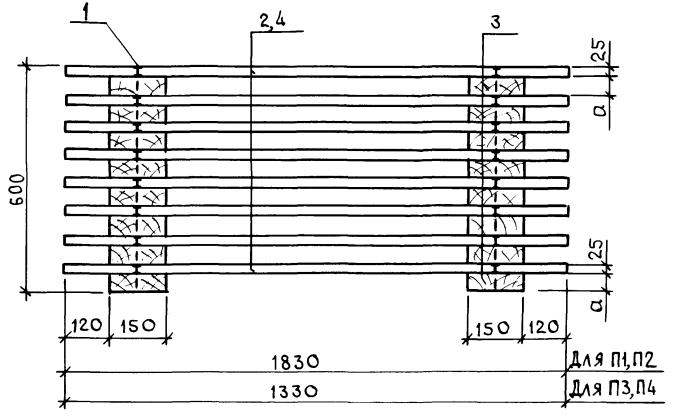

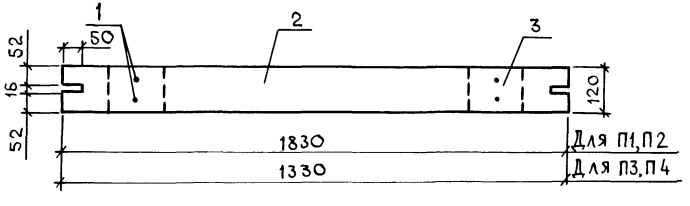

Формат	Зона	Поз.	Обозначение	Наименование	Кол. на изп. АС.И —	01	02	03	Примечание
				Изделия стандартные					
				Гвозди ГОСТ 4028-63					
		1		К 2,5×60	60	92	60	92	
				Материалы					
				Доска ГОСТ 24454-80					
		2		ГОСТ 8486-86 25×120 L=1830	8	12			0,0055 м³
				Бобышка ГОСТ 24454-80					
		3		ГОСТ 8486-86 50×120 L=150	16		16		0,001 м³
				25×120 L=150		24		24	0,0005 м³
		4		Доска ГОСТ 24454-80					
				ГОСТ 8486-86 25×120 L=1330			8	12	0,004 м³

Обозначение	Марка	a, мм
АС.И	П1	50
-01	П2	25
-02	П3	50
-03	П4	25

Инв.№ | Подпись и дата | Взам.инв.№

Привязан

Инв. №

Гл.спец.	Фролова		6.84
Зав. гр.	Фескова		6.84
Инж.	Попова		6.84

705-1-251.93 АС.И 13.00

Панель (П1...П4)

Стадия	Масса	Масштаб
Р	см.табл.	Б.м.

Лист | Листов 1

ГИПРОАГРОХИМ г. Владимир

Копировал Завьялова Формат А3

400323-02 17

Альбом 2

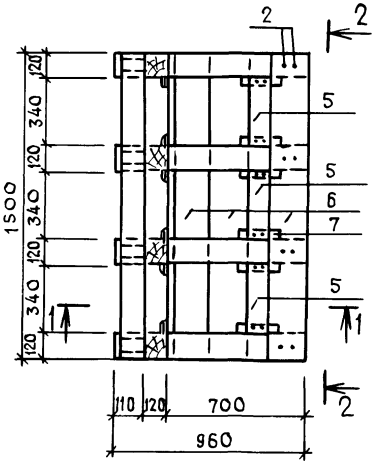

2-2

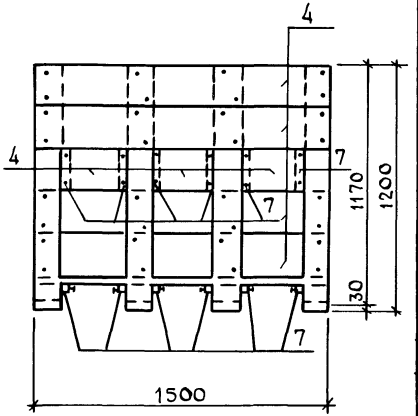

1-1

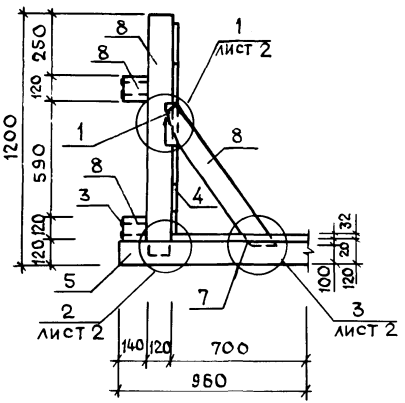

Формат	Зона	Поз.	Обозначение	Наименование	Кол	Примечание
				Изделия стандартные		
		1		Шуруп 1-8×90 ГОСТ1145-80	24	
				Гвозди ГОСТ4028-63		
		2		К4×100	48	
		3		К6×2.00	80	
				Материалы		
				Доска ГОСТ2454-80		
		4		ГОСТ8486-86 22×200		0,031м³
		5		32×100		0,003м³
		6		32×200		0,029м³
				Брусок ГОСТ24454-80		
		7		ГОСТ8486-86 40×40		0,003м³
		8		120×120		0,025м³

Инв. № подл. | Подпись и дата | Взам. инв. №

Привязан

Инв. №

705-1-251.93 АС.И14.00

Щит Щ1

Стадия	Масса	Масштаб
Р	124кг	
Лист 1	Листов 2	

Гл.спец	Фролова		4.94
Рук.гр.	Феськова		4.94
Инж.	Попова		4.94

ГИПРОАГРОХИМ г. Владимир

Копировал Завьялова Формат А3

Ц00323-02 18

Альбом 2

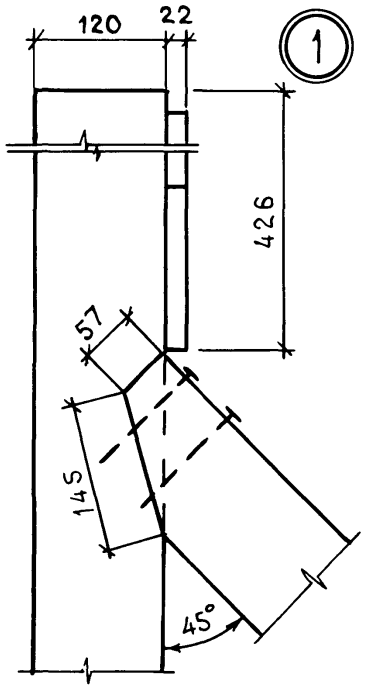

1

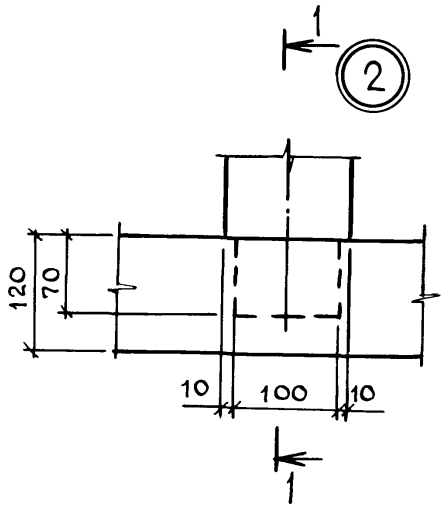

2

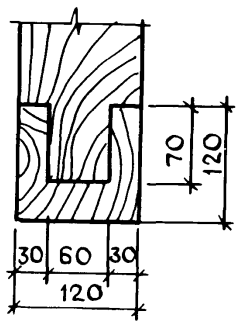

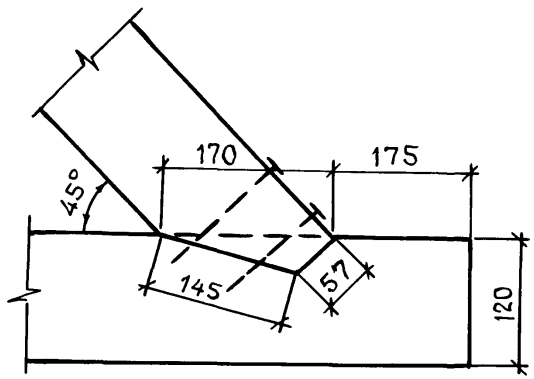

3

Инв. № подл. | Подпись и дата | Взам. инв. №

705-1-251.93	АС.И 14.00 Узлы 1...3	Лист 2

Копировал Завьялова Формат А3

4.0393-02 19

Альбом 2

Рис. 1

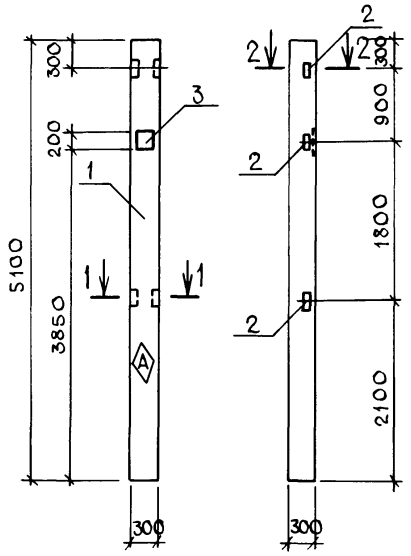

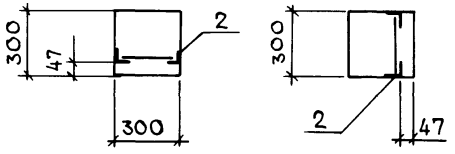

Формат	Зона	Поз.	Обозначение	Наименование	Кол. на исп АС.И —	Кол. на исп АС.И 01	Примечание
				Сборочные единицы			
				Колонна			
		1	1.823.1-2.1 100-22	1К51.3-2	1	—	
					—	—	
				Изделия закладные			
		2	1.400-6/76	М1-13	3	—	
		3	1.400-6/76	М1-11-8	1	—	

Ведомость дополнительного расхода стали на элемент, кг

Марка элемента	Изделия закладные										Общий расход
	Арматура класса AIII ГОСТ 5781-82					Прокат марки С245 ГОСТ 27772-88					
		ф12	ф14		Итого			δ=10	∠63×5	Итого	
1К51.3-2.7-П		0,6	1,3		1,9			5,4	4,5	9,9	11,8

◬ – знак ориентации пометить несмываемой краской

Обозначение	Марка	Рис.	Масса кг
АС.И 05.00	1К51.3-2.8-П	1	1150

Привязан

Инв. №

Подпись и дата | Взам. инв. № | Инв. №

Гл. спец.	Фролова	4.94
Зав. гр.	Феськова	4.94
Инж. ТК	Карасева	4.94

705-1-251.93 АС.И 15.00

Колонна (1К51.3-2.8-П)

Стадия	Масса	Масштаб
Р	см. табл	1:50
Лист	Листов	

ГИПРОАГРОХИМ г. Владимир

Копировал Завьялова Формат А3

400323-02 (20)

gost.e-ecolog.ru