ТИПОВОЙ ПРОЕКТ
901-3-232.87

ПКо-27

РЕАГЕНТНОЕ ХОЗЯЙСТВО

ДЛЯ СТАНЦИИ ОЧИСТКИ ВОДЫ ПОВЕРХНОСТНЫХ ИСТОЧНИКОВ С СОДЕРЖАНИЕМ ВЗВЕШЕННЫХ ВЕЩЕСТВ ДО 1500 МГ/Л ПРОИЗВОДИТЕЛЬНОСТЬЮ 50 ТЫС. М³/СУТКИ (НА 5 РЕАГЕНТОВ)

АЛЬБОМ XII

Строительные изделия

22043-04

				Привязан	
Инв.№					

gost.e-ecolog.ru

ТИПОВОЙ ПРОЕКТ
901-3-232.87

РЕАГЕНТНОЕ ХОЗЯЙСТВО

ДЛЯ СТАНЦИИ ОЧИСТКИ ВОДЫ ПОВЕРХНОСТНЫХ ИСТОЧНИКОВ С СОДЕРЖАНИЕМ ВЗВЕШЕННЫХ ВЕЩЕСТВ ДО 1500 МГ/Л

ПРОИЗВОДИТЕЛЬНОСТЬЮ 50 ТЫС $М^3$/СУТКИ (НА 5 РЕАГЕНТОВ)

АЛЬБОМ XII

Строительные изделия

22049-04

РАЗРАБОТАН
ЦНИИЭП инженерного оборудования, городов, жилых и общественных зданий
Главный инженер института / А. Кетаов/
Главный инженер проекта / Е. Беляева/

ПРОЕКТ
Утвержден Госгражданстроем
Приказ № 4 от 13 февраля 1985 г.

Привязан:

Инв. №

Содержание альбома

Формат	Обозначение	Наименование	№№ стр.	Примечание
	ТП 901-3-232.87- КЖИ 05.0.0.0	Колонна К84-6-1 ÷ К84-6-7	3,4	
	- КЖИ.06.0.0.0	Колонна 6КФ91-1-1; 6КФ91-1-2	5	
	- КЖИ.13.0.0.0	Балка покрытия		
		2БСП12-7АIV-К-1 ÷		
		2БСП12-7АIV-К-3	6	
	- КЖИ.25.0.0.0	Плита покрытия		
		ПГ-2АтV т-1 ÷ ПГ-2АтV т-3	7,8	
	- КЖИ.26.0.0.0	Плита покрытия		
		ПВ7-3АтV т-1,		
		ПВ7-3АтV т-2	9	
	- КЖИ.60.0.0	Каркас плоский Кр1	10	
	- КЖИ.61.0.0.0	Каркас плоский Кр2	10	
	- КЖИ.62.0.0.0	Каркас плоский Кр3	11	
	- КЖИ.63.0.0.0	Каркас плоский Кр4	11	
	- КЖИ.64.0.0.0	Каркас плоский Кр5	12	
	- КЖИ.65.0.0.0	Каркас плоский Кр6	12	
	- КЖИ.66.0.0.0	Каркас плоский Кр7	13	
	- КЖИ.67.0.0.0	Каркас плоский Кр8	13	
	- КЖИ.68.0.0.0	Каркас плоский Кр9	14	
	- КЖИ.69.0.0.0	Каркас плоский Кр10	14	
	- КЖИ.71.0.0.0	Панель стеновая		
		ПС60.12.2.5-3л-1	15	
	- КЖИ.72.0.0.0	Панель стеновая		
		2ПС.9.12.2.5-л-1		
		2ПС9.12.2.5-л-2	16	

Формат	Обозначение	Наименование	№№ стр.	Примечание
	ТП 901-3-232.87- КЖИ 73.0.0.0	Панель стеновая		
		2ПС 9.18.2.5-л-1,		
		2ПС 9.18.2.5-л-2	17	
	- КЖИ.74.0.0.0	Панель стеновая		
		2ПС 18.18.2.5-л-1	18	
	- КЖИ.75.0.0.0	Панель стеновая		
		2ПС 18.12.2.5-л-1	19	
	- КЖИ.76.0.0.0	Панель стеновая		
		ПС63.12.2.5-3л-1-1		
		ПС63.12.2.5-3л-2-2	20	
	- КЖИ.81.0.0.0	Рама металлическая РМ1	21	
	- КЖИ.82.0.0.0	Рама металлическая РМ2	22	
	- КЖИ.83.0.0.0С6	Щит металлический Щ1 ÷ Щ6		
		Сборочный чертеж.	23	
	- КЖИ.83.0.0.0	Щит металлический Щ1 ÷ Щ6	24	
	- КЖИ.84.0.0.0	Изделие закладное Мн1	25	
	- КЖИ.85.0.0.0	Элемент соединительный		
		МС3	25	
	- КЖИ.91.0.0.0	Сетка арматурная С1	26	
	- КЖИ.92.0.0.0	Сетка арматурная С2	26	

Типовой проект 901-3-232.87 Альбом XII

Инв. № подл. | Подпись и дата | Взам. инв. №

Копировал: Хюппенен

Альбом XII

901-3-232.87

Рис.1

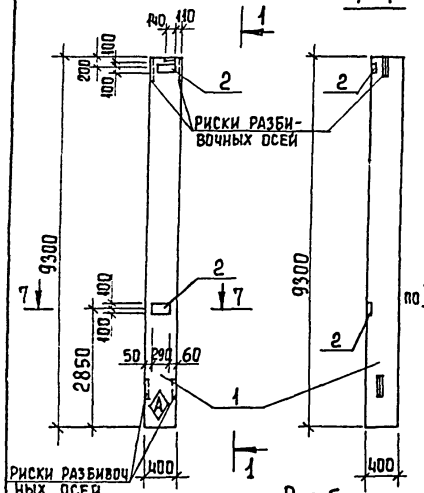

Рис.2

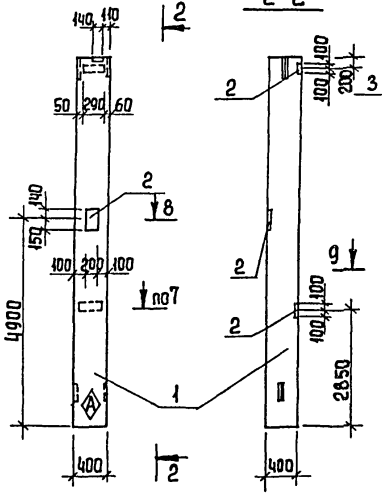

Рис 3

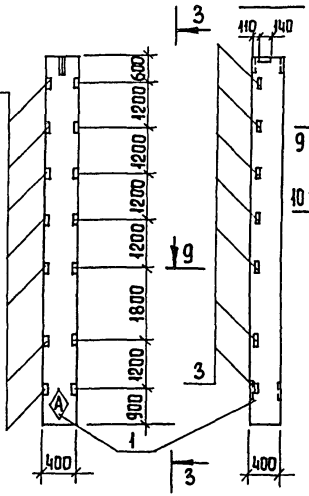

Рис.4

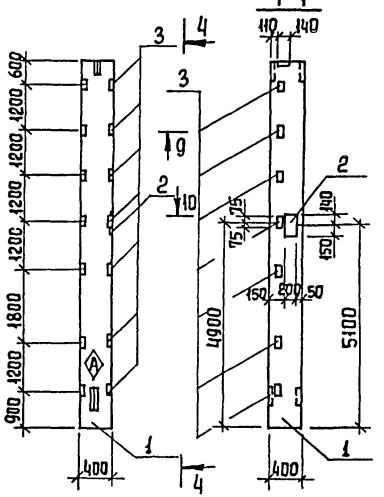

Рис.5

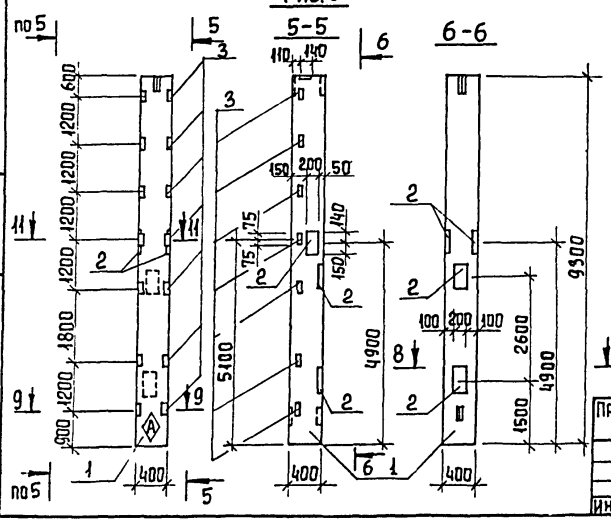

7-7 М1:20

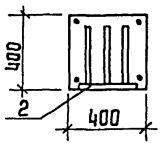

8-8 М1:20

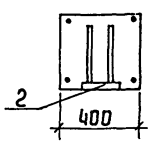

9-9 М1:20

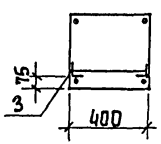

10-10 М1:20

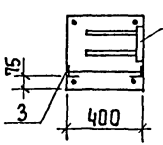

11-11 М1:20

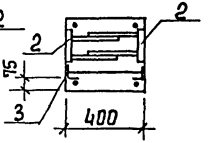

1. Знак Ⓐ нанести несмываемой краской.
2. Покрытие закладных изделий ГОР. Ц.50-60.

Инв.№ подл. | Подпись и дата | Взам. инв.№

Привязан

Инв.№

Пров.	Левина	
Инж	Кирсанова	
Вед. инж	Смыслова	
Рук. гр	Строгин	
ГИП	Левина	
Н.контр	Данилевский	
Нач. отд	Красавин	

ТП 901-3-232.87 КЖИ. 05.0.0.0

Колонна К8Ч-6-1 ÷ К8Ч-6-7

Стадия	Масса	Масштаб
Р	3700	-

Лист 1 Листов 2

ЦНИИЭП инженерного оборудования г. Москва

Копировал Еремченко

Формат А3

22049-04

Альбом XII

901-3-232.87

Рис.6

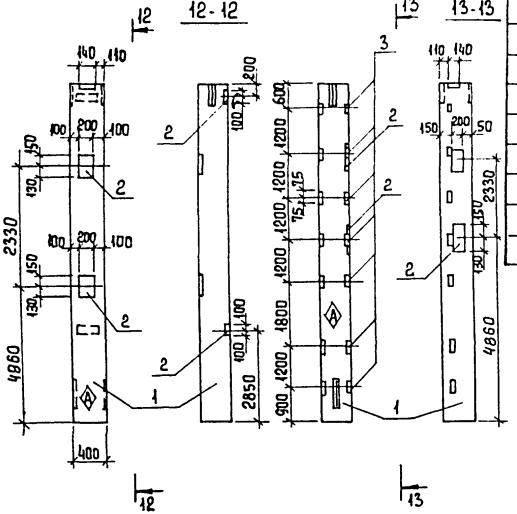

Рис.7

Формат	Зона	Поз.	Обозначение	Наименование	Кол-во на исполнение · КЖИ 00	-01	-02	-03	-04	-05	-06	Примеч.
				Документация								
			1.423-3	Железобетонные колонны прямоугольного сечения для одноэтажных промышленных зданий без мостовых кранов высотой до 9,6 м	X	X	X	X	X	X	X	
		1	1.423-3 вып.1	Колонна К8Ч-6	1	1	1	1	1	1	1	
		2	1.423-3 вып.2	Изделие закладное М1-12-1	2	3	–	1	4	4	2	
		3	1.423-3 вып.2	Изделие закладное М1-14	–	–	7	7	7	–	7	

Ведомость расхода стали на дополнительные закладные элементы, кг.

Марка элемента	Закладные изделия: Арматура класса А-III, ГОСТ 5781-82, ф12	Итого	Прокат марки Вст3кп2, ГОСТ 8509-72, L63×5	Итого	ГОСТ 19903-74*, δ=10	Итого	Общий расход
К8Ч-6-1	2,8	2,8	–	–	9,2	9,2	12,0
К8Ч-6-2	4,2	4,2	–	–	13,8	13,8	18,0
К8Ч-6-3	2,31	2,31	10,08	10,08	–	–	12,39
К8Ч-6-4	3,71	3,71	10,08	10,08	4,6	4,6	18,39
К8Ч-6-5	7,91	7,91	10,08	10,08	18,4	18,4	36,39
К8Ч-6-6	5,6	5,6			18,4	18,4	24,0
К8Ч-6-7	5,11	5,11	10,08	10,08	9,2	9,2	24,39

Обозначение	Марка	Рис.
ТП901-3-232.87-КЖИ.05.0.0.0	К8Ч-6-1	1
-01	К8Ч-6-2	2
-02	К8Ч-6-3	3
-03	К8Ч-6-4	4
-04	К8Ч-6-5	5
-05	К8Ч-6-6	6
-06	К8Ч-6-7	7

Инв.№ подл. | Подпись и дата | Взам. инв.№

Привязан

Инв.№

ТП. 901-3-232.87 КЖИ. 05.0.0.0 Лист 2

Копировал Еремченко Формат А3

22049-04

Альбом XII

901-3-232.87

Рис. 1

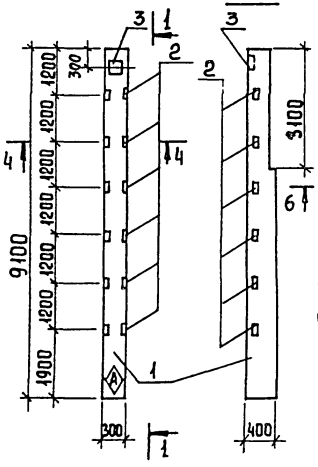

Рис. 2

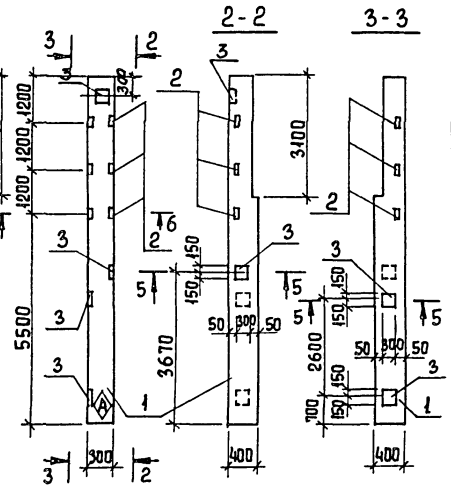

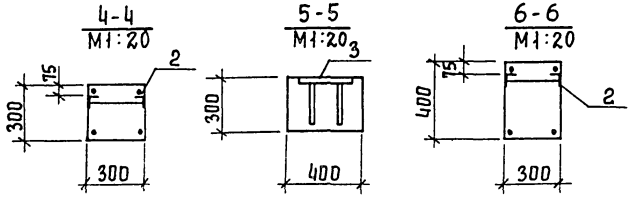

Формат	Зона	Поз.	Обозначение	Наименование	К-во на изд. КЖИ 00	К-во на изд. КЖИ 01	Примеч.
				Документация			
			1.427.1-3 вып. 0.1.2	Колонны железобетонные прямоугольного сечений для продольного и торцевого фахверка одноэтажных производственных зданий высотой 3.0-14.4 м	X	X	
				Сборочные единицы			
А3		1	1.427.1-3 вып. 1	Колонна 6КФ91-1	1	1	
А4		2	1.427.1-3 вып. 2	Изделие закладное МН30	6	3	
А4		3	1.427.1-3 вып. 2	Изделие закладное МН17	1	4	

Ведомость расхода стали на дополнительные закладные элементы, кг.

Марка элемента	Изделия закладные: Арматура класса А-III ГОСТ 5781-82 ф10	ф12		Итого	Прокат марки В ст 3 кп 2 ГОСТ 8509-72* ∠63×5		Итого	ГОСТ 19903-74* δ=8		Итого	Всего	Общий расход
6КФ91-1-1	1.6	2.4		4.0	11.4		11.4	5.7		5.7	17.1	21.1
6КФ91-1-2	6.4	1.2		7.6	5.7		5.7	22.8		22.8	28.5	36.1

Обозначение	Марка	Рис.
ТП 901-3-232.87-КЖИ 06.000	6КФ91-1-1	1
-01	6КФ91-1-2	2

Знак (А) нанести несмываемой краской.
Покрытие закладных изделий: ГОР. Ц 50-60

Привязан

Инв. №

Провер	Левина	
Инж	Кирсанова	
Вед. инж	Смыслова	
Рук. гр.	Строгин	
ГИП	Левина	
Н. контр.	Данилевская	
Нач. отд	Красавин	

ТП 901-3-232.87 КЖИ.06.0.0.0

Колонна 6КФ91-1-1; 6КФ91-1-2

Стадия	Масса	Масштаб
Р	2500	–

Лист | Листов 1

ЦНИИЭП инженерного оборудования г. Москва

Копировал Еремченко

Формат А3

12049-04

Инв. № подл. | Подпись и дата | Взам. инв. №

Альбом XII

Рис. 1

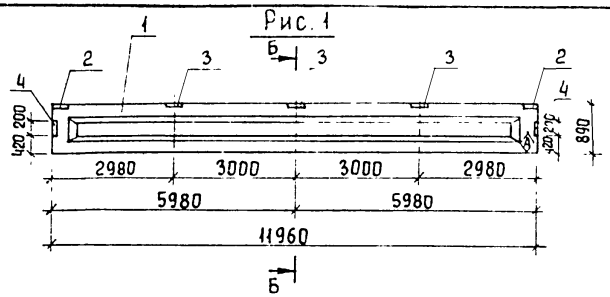

Рис. 2

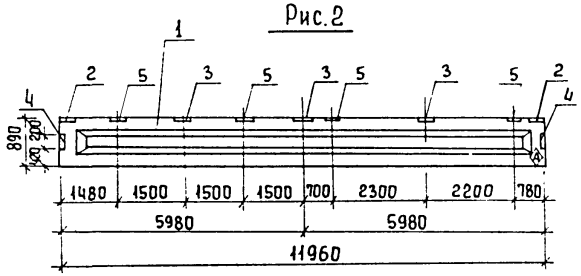

Б – Б
М1:20

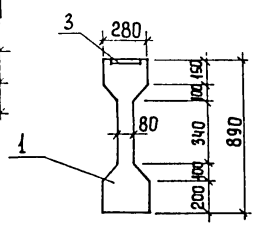

Рис. 3

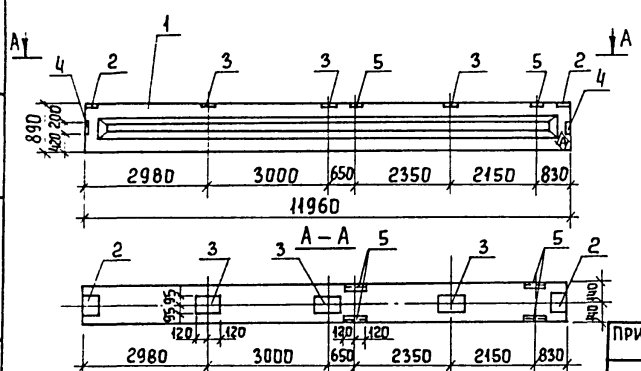

Формат	Зона	Поз	Обозначение	Наименование	Кол.-во на исполнение –	-01	-02	Примеч.
				Документация				
А3			1.462.1-1/81 вып. 1; 2	Железобетонные балки пролетом 12м для покрытий зданий с плоской кровлей.	X	X	X	
				Сборочные единицы				
А3		1	1.462.1-1/81 01-2-51	Балка 2БСП12-7АIV-Н	1	1	1	
А4		2	1.400-6/76	Изделие закладное М4-1	2	2	2	
А4		3	1.400-6/76	Изделие закладное М4-3	3	3	3	
А4		4	1.400-6/76	Изделие закладное М4-10-3	2	2	2	
А4		5	1.400-6/76	Изделие закладное М4-22-2		4	2	

Ведомость расхода стали на дополнительные закладные изделия на элемент, кг

Марка элемента	Изделия закладные: Арматура класса A-III ГОСТ 5781-82 ф8	ф10		Итого	Прокат марки Вст3 кп2: ГОСТ 8510-72 ∟140×70×8	ГОСТ 8509-72 ∟80×7	ГОСТ 19903-74 ∟90×6	∟40×6	Итого	Общий расход
2БСП12-7АIV-Н-1	1,6	0,6		2,2		6,8	6,6	2,6	16,0	18,2
2БСП12-7АIV-Н-2	2,4	1,2		3,6	10,4	6,8	6,6	2,6	26,4	30,0
2БСП12-7АIV-Н-3	3,2	1,8		5,0	20,8	6,8	6,6	2,6	36,8	41,8

Обозначение	Марка	Рис.
т.п 901-3-232.87-КЖИ.13.00.0	2БСП12-7АIV-Н-1	I
-01	2БСП12-7АIV-Н-2	II
-02	2БСП12-7АIV-Н-3	III

1. Покрытие закладных деталей: ГОР. Ц. 50-60.
2. Знак Ⓐ нанести несмываемой краской.

Провер.	Левина	
Ст. инж.	Лазарева	
Рук. гр.	Строгин	
ГИП	Левина	
Н. контр.	Даниловский	
Нач. отд.	Красавин	

Привязан

Инв. №

ТП 901-3-232.87 КЖИ.13.00.0

Балка покрытия 2БСП 12-7АIV-Н-1 ÷ 2БСП 12-7АIV-Н-3

Стадия	Масса	Масштаб
Р	5000	—

Лист | Листов 1

ЦНИИЭП инженерного оборудования г. Москва

Копировал Еремченко

Формат А3

22049-04

Инв. № подл. | Подпись и дата | Взам. инв. №

901-3-232.87

Альбом XII

901-3-232.87

Рис. I

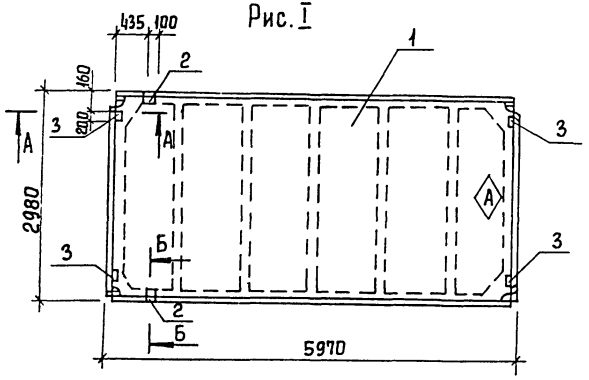

Рис. II

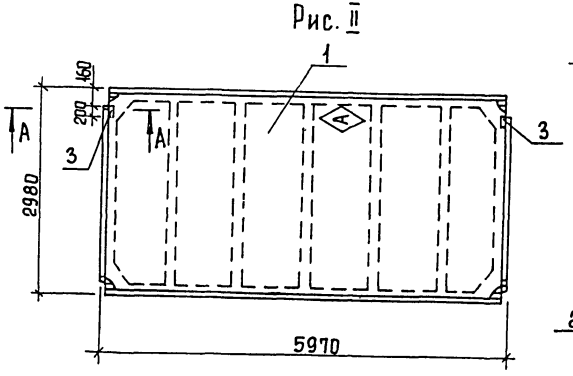

Сечение А-А

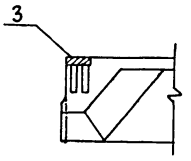

Сечение Б-Б, повернуто

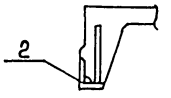

Рис. III

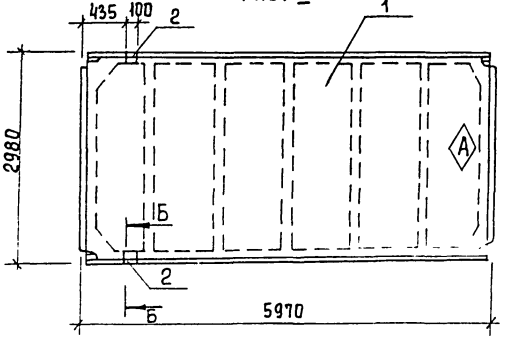

Ведомость расхода стали на элемент, кг.

Марка элемента	Изделия закладные							Всего	Общий расход
	Арматура класса А-III ГОСТ 5781-82			Прокат марки Вст3 пс6 ГОСТ 103-76		ГОСТ 8509-72			
	ф10	ф14	Итого	-100×8	Итого	L70×8	Итого		
ПГ-2АтVт-1	2,22	0,20	2,42	5,2	5,2	1,68	1,68	9,30	9,30
ПГ-2АтVт-2	0,8		0,8	2,6	2,6			3,4	3,4
ПГ-2АтVт-3	0,62	0,20	0,82			1,68	1,68	2,50	2,50

Условное обозначение	Марка по проекту	Рис.
ТП 901-3-232.87 -КЖИ. 25.0.0.0	ПГ-2АтVт-1	I
- 01	ПГ-2АтVт-2	II
- 02	ПГ-2АтVт-3	III

Привязан

Инв. №

Пров.	Левина	
Инж	Кирсанова	
Вед. инж	Смыслова	
Рук. гр	Строгин	
ГИП	Левина	
Н. контр	Данилевский	
Нач. отд	Красавин	

ТП 901-3-232.87 КЖИ. 25.0.0.0

Плита покрытия ПГ-2АтVт-1 ÷ ПГ-2АтVт-3

Стадия	Масса	Масштаб
Р	2650	1:50

Лист 1 Листов 2

ЦНИИЭП инженерного оборудования г. Москва

Копировал Еремченко Формат А3

22049-04

Инв. № подл. | Подпись и дата | Взам. инв. №

Формат	Зона	Поз	Обозначение	Наименование	Кол.	Примечание
				Документация		
			ГОСТ 22701.0-77	Плиты железобетонные		
				ребристые предварительно		
				напряженные размерами		
				6×3 м для покрытий		
				производственных зданий		
				технические условия		
				Сборочные единицы		
		1	ГОСТ 22701.1-77	Плита ПГ-2АтVТ	1	
			Переменные данные для исполнений:			
		1		ТП 901-3-232.87-КЖИ.25.0.00		
				Сборочные единицы:		
А4		2	ГОСТ 22701.5-77	Изделие закладное М9	2	

Формат	Зона	Поз	Обозначение	Наименование	Кол	Примечание
		3	ГОСТ 22701 5-71	Изделие закладное М8	4	1.7 кг
		1		ТП 901-3-232.87-КЖИ.25.0.0.0-01		
				Сборочные единицы:		
А4		3	ГОСТ 22701.5-77	Изделие закладное М8	2	
		1		ТП 901-3-232.87-КЖИ 2.5.0.00-02		
				Сборочные единицы:		
А4		2	ГОСТ 22701.5-77	Изделие закладное М9	2	

Покрытие закладных изделий: Гор. Ц 50-60.

Знак Ⓐ нанести несмываемой краской

Привязан

Инв. №

ТП 901-3-232.87 КЖИ 43.0.0.0 Лист 2

Копировал Родлевская Формат А3

Инв. № подл. | Подп. и дата | Взам. инв. №

Альбом XII

901-3-232.87

Рис. I

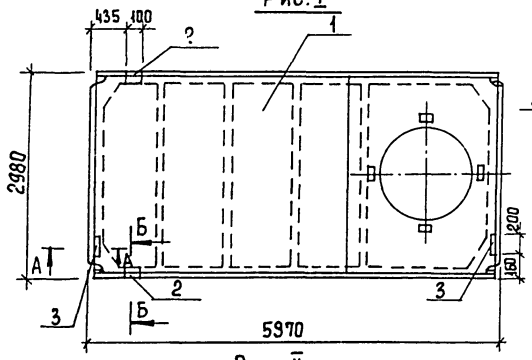

Сечение А-А

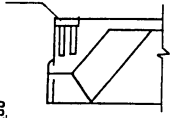

Сечение Б-Б (повернуто) М1:10

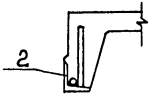

Рис. II

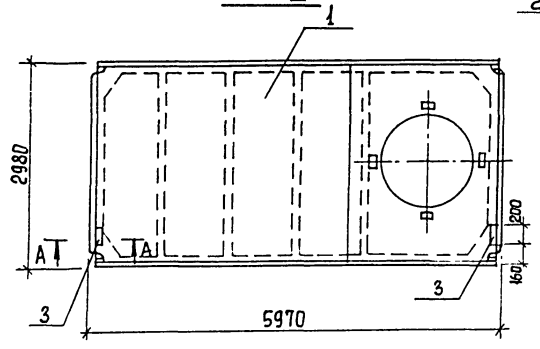

Формат	Зона	Поз.	Обозначение	Наименование	Кол-во на изд. КЖИ 00	Кол-во на изд. КЖИ -01	Примеч.
				Документация			
			ГОСТ 22701.0-77	Плиты железобетонные	X	X	
				ребристые предвари-			
				тельно напряженные			
				размерами 6×3м для			
				покрытий производ-			
				ственных зданий.			
				Технические условия.			
				Сборочные единицы			
		1	ГОСТ 22701.2-77	Плита ПВ7-3АтVт	1	1	
А4		2	ГОСТ 22701.5-77	Изделие закладное М9	2	–	
А4		3	ГОСТ 22701.5-77	Изделие закладное М8	2	2	

Ведомость расхода стали на элемент, кг

Марка элемента	Изделия закладные: Арматура класса А-III ГОСТ 5781-82 ф10	ф14	Итого	Прокат марки Вст3пс6 ГОСТ 103-76 -100×8	Итого	ГОСТ 8509-72 L70×8	Итого	Всего	Общий расход
ПВ7-4АтVт-1	1,42	0,2	1,62	2,6	2,6	1,68	1,68	5,9	5,9
ПВ7-4АтVт-2	0,8		0,8	2,6	2,6		2,6	3,4	3,4

Обозначение	Марка	Рис.
ТП901-3-232.87-КЖИ 26.0.0.0	ПВ7-4АтVт-1	I
-01	ПВ7-4АтVт-2	II

Покрытие закладных деталей ГОР.Ц.50-60.

Привязан

Инв. №

Пров.	Левина	
Инж.	Кирсанова	
Вед. инж	Смыслова	
Рук. гр	Строгин	
ГИП	Левина	
Н. конт.	Даниловский	
Нач. отд	Красавин	

ТП 901-3-232.87 КЖИ. 26.0.0.0

Плита покрытия ПВ7-3АтVт-1; ПВ7-3АтVт-2.

Стадия	Масса	Масштаб
Р	3200	1:50

Лист | Листов 1

ЦНИИЭП инженерного оборудования г. Москва

Копировал Еремченко

Формат А3

22049-04

Инв. № подл. | Подпись и дата | Взам. инв. №

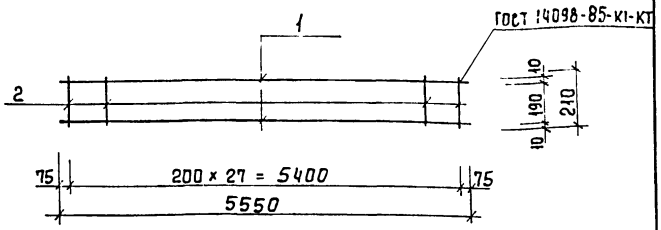

Формат	Зона	Поз	Обозначение	Наименование	Кол	Примеч.
				Детали		
БЧ		1	ТП 901-3-232.87-КЖИ 60.0.01	А-III-10-ГОСТ 5781-82 ℓ=5550	2	3,45кг
БЧ		2	2	А-I-6-ГОСТ 5781-82 ℓ=210	28	0,05кг

Привязан

Инв. №

Провер.	Левина		
Ст. инж.	Макарищева		
Рук. гр	Строгин		
ГИП	Левина		
Н. контр	Данилевский		
Нач. отд	Красавин		

ТП 901-3-232.87 КЖИ. 60.0.0.0

Каркас плоский Кр 1

Стадия	Масса	Масштаб
Р	8,2	—

Лист Листов 1

ЦНИИЭП инженерного оборудования г. Москва

Формат А4

Инв. № подл. | Подпись и дата | Взам. инв. №

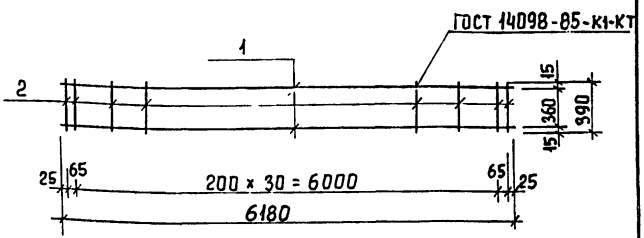

Формат	Зона	Поз.	Обозначение	Наименование	Кол.	Примеч.
				Детали		
БЧ		1	ТП 901-3-232.87-КЖИ 61.0.0.1	А-III-20-ГОСТ 5781-82 ℓ=6180	2	15,45 кг
БЧ		2	2	А-I-10-ГОСТ 5781-82 ℓ=390	33	0,23 кг

Привязан

Инв. №

Провер	Левина		
Ст. инж	Макарищева		
Рук. гр	Строгин		
ГИП	Левина		
Н. контр	Данилевский		
Нач. отд	Красавин		

ТП 901-3-232.87 КЖИ. 61.0.0.0

Каркас плоский Кр 2

Стадия	Масса	Масштаб
Р	38,6	—

Лист Листов 1

ЦНИИЭП инженерного оборудования г. Москва

Копировал Еремченко Формат А4

22048-04

Инв. № подл. | Подпись и дата | Взам. инв. №

Альбом XII

901-3-232.87

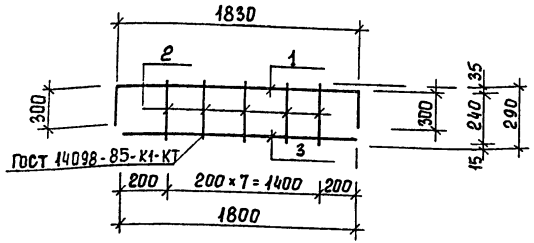

Формат	Зона	Поз.	Обозначение	Наименование	Кол.	Примеч.
				Детали		
Бч		1	ТП 901-3-232.87-кжи.62.0.0.1	А-III-12-ГОСТ 5781-82 ℓ=2430	1	2,2 кг
Бч		2	2	А-I-6-ГОСТ 5781-82 ℓ=290	8	0,06кг
Бч		3	3	А-III-12-ГОСТ 5781-82 ℓ=1800	1	1,6 кг

Привязан

Инв.№

Взам. инв.№ | Подпись и дата | Инв.№ подл.

Провер.	Левина		
Ст. инж	Макарищева		
Рук. гр.	Строгин		
ГИП	Левина		
Н. контр	Данилевский		
Нач. отд.	Красавин		

ТП 901-3-232.87 кжи. 62.0.0.0

Каркас плоский Кр 3

Стадия	Масса	Масштаб
Р	3,9	—
Лист	Листов 1	

ЦНИИЭП инженерного оборудования г. Москва

Формат А4

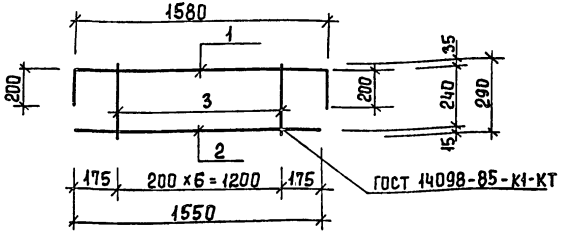

Формат	Зона	Поз.	Обозначение	Наименование	Кол	Примеч.
				Детали		Масса ед. кг
Бч		1	ТП 901-3-232.87-кжи.63.0.0.1	А-III-12-ГОСТ 5781-82 ℓ=1980	1	1.60
Бч		2	2	А-III-12-ГОСТ 5781-82 ℓ=1550	1	1.20
Бч		3	3	А-I-6-ГОСТ 5781-82 ℓ=290	7	0.06

Привязан

Инв.№

Взам. инв.№ | Подпись и дата | Инв.№ подл.

Провер	Левина		
Ст. инж	Макарищева		
Рук. гр	Строгин		
ГИП	Левина		
Н. контр	Данилевский		
Нач. отд.	Красавин		

ТП 901-3-232.87 кжи. 63.0.0.0

Каркас плоский Кр 4

Стадия	Масса	Масштаб
Р	3,56	—
Лист	Листов 1	

ЦНИИЭП инженерного оборудования г. Москва

Копировал Еременко

Формат А4

21642-04

Альбом XII

901-3-232.87

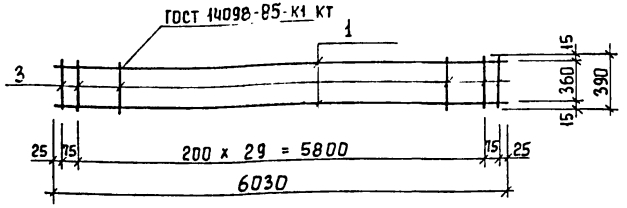

Формат	Зона	Поз.	Обозначение	Наименование	Кол.	Примеч.
				Детали		
БЧ		1	ТП 901-3-232.87 -КЖИ. 64.0.0.1	А-III-20-ГОСТ 5781-82 ℓ=6000	2	15,0 кг
БЧ		2	2	А-I-10-ГОСТ 5781-82 ℓ=390	30	0,24

Привязан

Инв. №

Инв. № подл. | Подпись и дата | Взам. инв. №

Провер.	Левина		
Ст. инж.	Макаричева		
Рук. гр.	Стронгин		
ГИП	Левина		
Н. контр	Данилевский		
Нач. отд.	Красавин		

ТП 901-3-232.87 КЖИ. 64.0.0.0

Каркас плоский Кр 5

Стадия	Масса	Масштаб
Р	37,2	—

Лист | Листов 1

ЦНИИЭП инженерного оборудования г. Москва

Формат А4

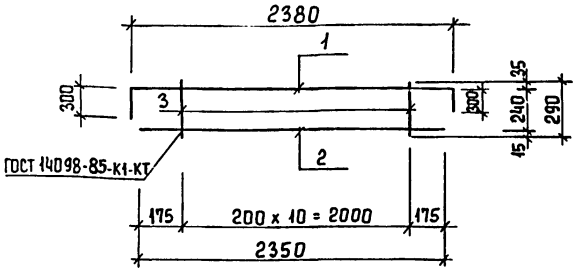

Формат	Зона	Поз.	Обозначение	Наименование	Кол.	Примеч.
				Детали		Масса ед., кг
БЧ		1	ТП 901-3-232.87- КЖИ. 65.0.0.1	А-III-12-ГОСТ 5781-82 ℓ=2980	1	2,7
БЧ		2	2	А-III-12-ГОСТ 5781-82 ℓ=2350	1	2,1
БЧ		3	3	А-I-8-ГОСТ 5781-82 ℓ=290	11	0,06

Привязан

Инв. №

Инв. № подл. | Подпись и дата | Взам. инв. №

Провер.	Левина		
Ст. инж	Макаричева		
Рук. гр.	Стронгин		
ГИП	Левина		
Н. контр	Данилевский		
Нач. отд.	Красавин		

ТП 901-3-232.87 КЖИ. 65.0.0.0

Каркас плоский Кр 6

Стадия	Масса	Масштаб
Р	5,46	—

Лист | Листов 1

ЦНИИЭП инженерного оборудования г. Москва

Копировал Еремченко

Формат А4

22049-07

Альбом XII

901-3-232.87

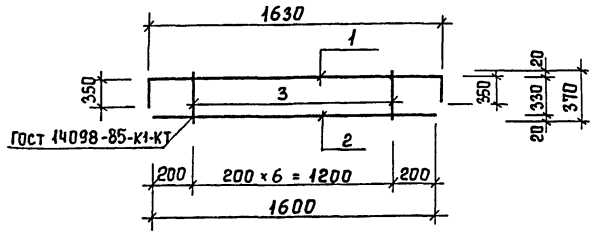

Формат	Зона	Поз.	Обозначение	Наименование	Кол.	Примеч.
				Детали		
Б4		1	ТП 901-3-232.87-КЖИ.66.0.0.1	А-III-18-ГОСТ 5781-82 ℓ=2330	1	4,6
Б4		2	2	А-III-18-ГОСТ 5781-82 ℓ=1600	1	3,2
Б4		3	3	А-I-10-ГОСТ 5781-82 ℓ=370	7	0,24

Привязан

Инв.№

Взам.инв.№ | Подпись и дата | Инв.№ подл.

ТП 901-3-232.87 КЖИ.66.0.0.0

Провер.	Левина		
Ст.инж.	Макарычева		
Рук.гр.	Строгин		
ГИП	Левина		
Н.контр.	Данилевский		
Нач.отд.	Красавин		

Каркас плоский Кр 7

Стадия	Масса	Масштаб
Р	9.48	—
Лист	Листов 1	

ЦНИИЭП инженерного оборудования г. Москва

Формат А4

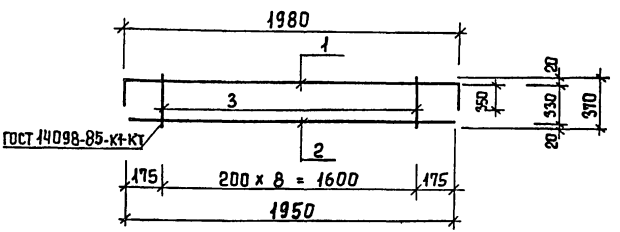

Формат	Зона	Поз.	Обозначение	Наименование	Кол.	Примеч.
				Детали		
Б4		1	ТП 901-3-232.87-КЖИ.67.0.0.1	А-III-18-ГОСТ 5781-82 ℓ=2680	1	5.40
Б4		2	2	А-III-18-ГОСТ 5781-82 ℓ=1950	1	3,9
Б4		3	3	А-I-10-ГОСТ 5781-82 ℓ=370	9	0,24

Привязан

Инв.№

Взам.инв.№ | Подпись и дата | Инв.№ подл.

ТП 901-3-232.87 КЖИ.67.0.0.0

Провер.	Левина		
Ст.инж.	Макарычева		
Рук.гр.	Строгин		
ГИП	Левина		
Н.контр.	Данилевский		
Нач.отд.	Красавин		

Каркас плоский Кр 8

Стадия	Масса	Масштаб
Р	11.46	—
Лист	Листов 1	

ЦНИИЭП инженерного оборудования г. Москва

Копировал Еремченко

Формат А4

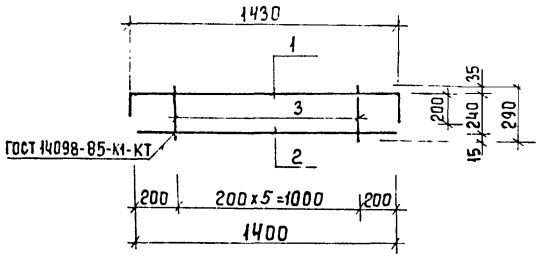

Формат	Зона	Поз.	Обозначение	Наименование	Кол.	Примеч.
				Детали		Масса ед. кг
БЧ		1	ТП901-3-232.87 - Кжи.68.0.0.1	А-III-12-ГОСТ 5781-82 ℓ=1830	1	1,6
БЧ		2	2	А-III-12-ГОСТ 5781-82 ℓ=1400	1	1,2
БЧ		3	3	А-I-6-ГОСТ 5781-82 ℓ=290	5	0,06

Привязан

Инв. №

Провер	Левина		
Ст. инж	Макарищева		
Рук. гр	Строгин		
ГИП	Левина		
Н. контр	Даниевский		
Нач. отд	Красавин		

ТП 901-3-232.87 Кжи 68.0.0.0

Каркас плоский Кр 9

Стадия	Масса	Масштаб
Р	3,1	—

Лист | Листов 1

ЦНИИЭП инженерного оборудования г. Москва

Формат А4

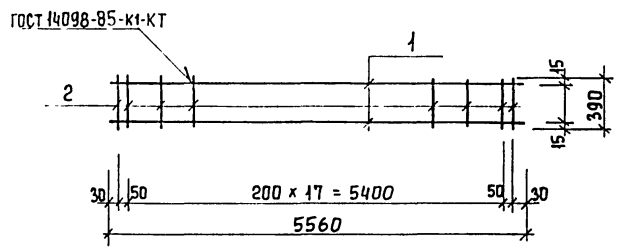

Формат	Зона	Поз.	Обозначение	Наименование	Кол.	Примеч.
				Детали		Масса ед. кг
БЧ		1	ТП 901-3-232.87- Кжи.69.0.0.1	А-III-20-ГОСТ 5781-82 ℓ=5560	2	27.8
БЧ		2	2	А-I-10-ГОСТ 5781-82 ℓ=380	20	4,7

Привязан

Инв. №

Провер	Левина		
Ст. инж	Макарищева		
Рук. гр	Строгин		
ГИП	Левина		
Н. контр	Даниевский		
Нач. отд	Красавин		

ТП 901-3-232.87 Кжи. 69. 0.0.0

Каркас плоский Кр 10

Стадия	Масса	Масштаб
Р	32,5	—

Лист | Листов 1

ЦНИИЭП инженерного оборудования г. Москва

Копировал Еремченко

Формат А4

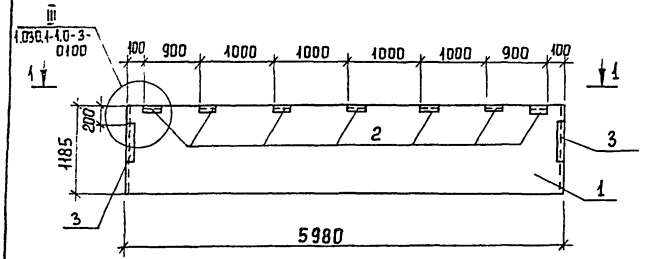

1 – 1

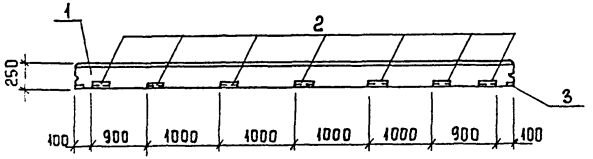

Формат	Зона	Поз.	Обозначение	Наименование	Кол	Примеч.
				Сборочные единицы		
А3		1	1.030.1-1.1.1-1 05-03	ПС 60.12.2,5-3.Л	1	
А4		2	1.030.1-1.1.3-30-01	Изделие закладное М2	7	
А4		3	1.030.1-1.1.3-34-01	Изделие закладное М14	2	

Ведомость расхода стали на дополнительные закладные изделия на элемент, кг.

Марка элемента	Изделия закладные								Общий расход
	Арматура класса			Прокат марки					
	А-III			Вст3кп2					
	ГОСТ 5781-82			ГОСТ 8509-72		ГОСТ 19903-74			
	ф10		Итого	L63х6	Итого	-60х6	-100х8	Итого	
ПС 60.12.2,5-3.Л-1	2,12		2,12	9,59	9,59	5,28	6,28	11,56	23,27

1. Покрытие поверхности закладных изделий: гор. ц. 50-60.

Инв. № подл. | Подпись и дата | Взам. инв. №

Привязан

Инв. №

Провер.	Левина		
Ст. инж.	Лазарева		
Вед. инж.	Смыслова		
Рук. гр.	Стрегин		
ГИП	Левина		
Н. контр	Даниловский		
Нач. отд.	Красавин		

ТП 901-3-232.87 КЖИ. 71.0.0.0

Панель стеновая ПС 60.12.2,5-3.Л-1

Стадия	Масса	Масштаб
Р	2120	–

Лист | Листов 1

ЦНИИЭП инженерного оборудования г. Москва

Копировал Еремченко

Формат А3

12049-04

Альбом XII

901-3-232.87

Рис.1

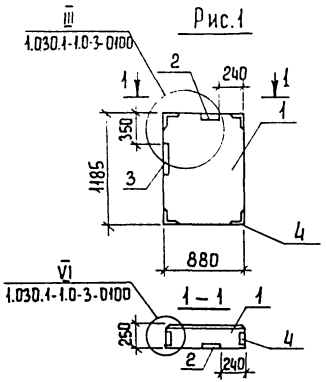

Рис.2

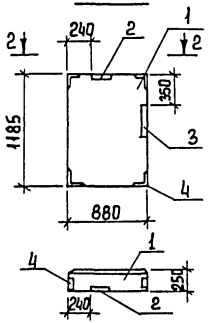

Обозначение	Марка	Рис.
ТП 901-3-232.87-КЖИ.72.0.0.0	2ПС9.12.2,5-Л-1	1
-01	2ПС9.12.2,5-Л-2	2

Формат	Зона	Поз.	Обозначение	Наименование	Кол.	Примеч.
				Сборочные единицы		
А3		1	1.030.1-1.1-1 64-03	2ПС9.12.2,5-Л	1	
А4		2	1.030.1-1.1-3-30-01	Изделие закладное М2	1	
А4		3	1.030.1-1.1-3-34-01	Изделие закладное М14	1	
А4		4	1.030.1-1.1-3-35-01	Изделие закладное М11	4	

Ведомость расхода стали на дополнительные закладные изделия на элемент, кг.

Марка элемента	Изделия арматурные								Общий расход
	Арматура класса			Прокат марки					
	А-III			Вст3 кп2					
	ГОСТ 5781-82			ГОСТ 19903-74			ГОСТ 8509-72		
	ф10		Итого	-60×6	-100×8	Итого	∟63×6	Итого	
2ПС9.12.2,5-Л-1	2,32		2,32	1,24	3,14	4,38	5,05	5,05	11,75
2ПС9.12.2,5-Л-2	2,32		2,32	1,24	3,14	4,38	5,05	5,05	11,75

Покрытие поверхности закладных изделий: ГОР.Ц.50-60.

Привязан

Инв. №

Провер	Левина	
Ст. инж	Лазарева	
Вед. инж	Смыслова	
Рук. гр.	Строгин	
ГИП	Левина	
Н. контр	Даниловский	
Нач. ОТА	Красавин	

ТП 901-3-232.87 КЖИ.72.0.0.0

Панель стеновая 2ПС 9.12.2,5-Л-1; 2ПС 9.12.2,5-Л-2.

Стадия	Масса	Масштаб
Р	400	-
Лист	Листов 1	

ЦНИИЭП инженерного оборудования г. Москва

Копировал Еремченко

Формат А3

Инв. № подл. | Подпись и дата | Взам. инв. №

Альбом XII

901-3-232.87

Рис.1

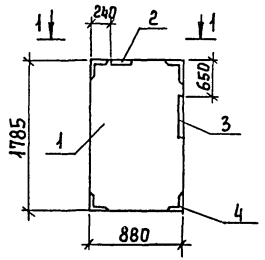

Рис.2

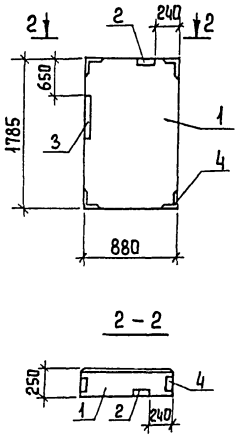

Обозначение	Марка	Рис.
ТП 901-3-232.87-Кжи 73.0.0.0	2ПС9.18.25-Л1	1
-01	2ПС9.18.25-Л2	2

Формат	Зона	Поз.	Обозначение	Наименование	Кол.	Примеч.
				Сборочные единицы		
А3		1	1.030.1-1.1-1 64-04	2ПС9.18.25-Л	1	
А4		2	1.030.1-1.1-3-30-01	Изделие закладное М2	1	
А4		3	1.030.1-1.1-3-34-01	Изделие закладное М14	1	
А4		4	1.030.1-1.1-3-35-01	Изделие закладное М11	4	

Ведомость расхода стали на дополнительные закладные изделия на элемент, кг.

Марка элемента	Изделия закладные								Общий расход
	Арматура класса			Прокат марки					
	А-III			Вст3кп2					
	ГОСТ 5781-82			ГОСТ 19903-74			ГОСТ 8509-72		
	ф10		Итого	-60×6	-100×8	Итого	L63×6	Итого	
2ПС9.18.25-Л-1	2,32		2,32	1,24	3,14	4,38	5,05	5,05	11,75

Покрытие поверхности закладных изделий: ГОР. Ц.50-60.

Провер	Левина		
Ст. инж	Лазарева		
Вед. инж	Смыслова		
Рук. гр.	Строгин		
ГИП	Левина		
Н. контр	Данилевский		
Нач. отд	Красавин		

ТП 901-3-232.87 Кжи. 73.0.0.0

Панель стеновая 2ПС 9.18.2,5-Л-1; 2ПС.9.18.2,5-Л-2.

Стадия	Масса	Масштаб
Р	590	–

Лист Листов 1

ЦНИИЭП инженерного оборудования г. Москва

Привязан

Инв. №

Инв. № подл. | Подпись и дата | Взам. инв. №

Копировал Еремченко

Формат А3

22049-04

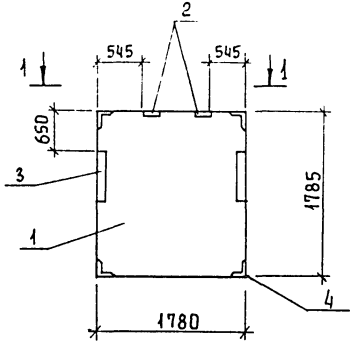

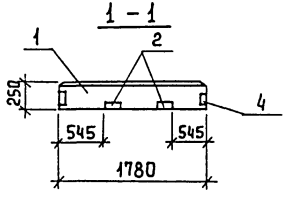

Формат	Зона	Поз.	Обозначение	Наименование	Кол	Примеч
				Сборочные единицы		
А3		1	1.030.1-1.1-1 66-04	2ПС18.18.2,5-Л	1	
		2	1.030.1-1.1-3-30-01	Изделие закладное М2	2	
		3	1.030.1-1.1-3-34-01	Изделие закладное М14	2	
		4	1.030.1-1.1-3-35-01	Изделие закладное М11	4	

Ведомость расхода стали на дополнительные закладные изделия на элемент, кг.

Марка элемента	Изделия закладные								Общий расход
	Арматура класса			Прокат марки					
	А-III			Вст3кп2					
	ГОСТ 5781-82			ГОСТ 19903-74			ГОСТ 8509-72		
	ф10		Итого	-60×6	-100×8	Итого	L63×6	Итого	
2ПС18.18.2,5-Л-1	3.88		3.88	2,48	6,28	8,76	6,42	6,42	19,06

Покрытие поверхности закладных изделий: ГОР.Ц.50-60.

Провер	Левина		
Ст. инж.	Лазарева		
Вед. инж	Смыслова		
Рук. гр.	Строгин		
ГИП	Левина		
Н. контр.	Даниаевский		
Нач. ОТА	Красавин		

ТП 901-3-232.87 КЖИ.74.0.0.0

Панель стеновая 2ПС18.18.2,5-Л-1

Стадия	Масса	Масштаб
Р	810	—
Лист	Листов	

ЦНИИЭП инженерного оборудования г. Москва

Привязан

Инв. №

Инв. № подл. | Подпись и дата | Взам. инв. №

Копировал Еремченко

Формат А3

82049-04

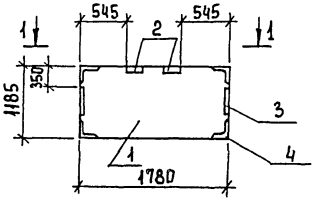

1 – 1

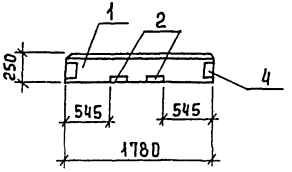

Формат	Зона	Поз.	Обозначение	Наименование	Кол.	Примеч.
				Сборочные единицы		
А3		1	1.030.1-1. 1-1 66-03	2ПС18.12.2,5-Л	1	
А4		2	1.030.1-1.1-3 - 30-01	Изделие закладное М2	2	
А4		3	1.030.1-1.1-3- 34-01	Изделие закладное М14	2	
А4		4	1.030.1-1.1-3 - 35-01	Изделие закладное М11	4	

Ведомость расхода стали на дополнительные закладные изделия на элемент, кг.

Марка элемента	Изделия закладные							Общий расход
	Арматура класса		Прокат марки					
	А-III		Вст3 кп2					
	ГОСТ 5781-82		ГОСТ 19903-74			ГОСТ 8509-72		
	ф10	Итого	-60×6	-100×8	Итого	L63×6	Итого	
2ПС18.12.2,5-Л	3,88	3,88	2,48	6,28	8,76	6,42	6,42	19,06

Покрытие поверхности закладных изделий: ГОР.Ц50-60

Провер.	Левина		
Ст. инж.	Лазарева		
Вед. инж.	Смыслова		
Рук. гр.	Стронгин		
ГИП	Левина		
Н. контр.	Данилевская		
Нач. отд.	Красавин		

Привязан

Инв. №

ТП 901-3-232.87 КЖИ. 75.0.0.0

Панель стеновая 2ПС 18.12.2,5-Л-1

Стадия	Масса	Масштаб
Р	810	–

Лист | Листов 1

ЦНИИЭП инженерного оборудования г. Москва

Копировал Еремченко

Формат А3

22049-04

Альбом XII

901-3-232.87

Инв. № подл. | Подпись и дата | Взам. инв. №

ПС 63.12.2.5-3.Л-1-1 (изображено)

ПС 63.12.2.5-3.Л-2-2 (зеркальное изображение)

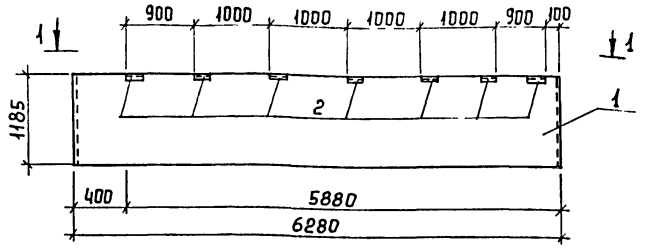

1 - 1

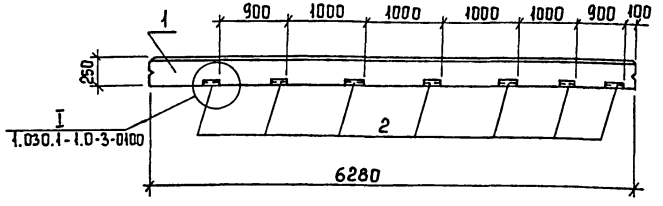

Формат	Зона	Поз.	Обозначение	Наименование	Кол.	Примеч.
				Сборочные единицы		
А3		1	1.030.1-1. 1-1 16-03	ПС 63.12.2,5-3.Л	1	
А4		2	1.030.1-1. 1-3 - 30-01	Изделие закладное М2	7	

Ведомость расхода стали на дополнительные закладные изделия на элемент, кг.

Марка элемента	Изделия закладные								Общий расход
	Арматура класса			Прокат марки					
	А-III			Вст3кп2					
	ГОСТ 5781-82			ГОСТ 8509-72			ГОСТ 19903-74		
	ф10		Итого	L63×6		Итого	-60×6	Итого	
ПС 63.12.2,5-3.Л-1-1	1,4		1,4	9,56		9,56	3,92	3,92	14,88
ПС 63.12.2,5-3.Л-2-2	1,4		1,4	9,56		9,56	3,92	3,92	14,88

1. Покрытие поверхности закладных изделий: ГОР.Ц.50-60

Обозначение	Марка	Рис.
тп 901-3-232.87-кжи.76.0.0.0	2ПС63.12.2,5-3Л-1-1	-
- 01	2ПС63.12.2,5-3Л-2-2	-

Привязан

Инв. №

Инв. № подл. | Подпись и дата | Взам. инв. №

Провер.	Стронгин	
Ст. инж.	Лазарева	
Вед. инж	Смыслов	
Рук. гр.	Стронгин	
ГИП	Левина	
Н. контр	Левина	
Нач. отд.	Красавин	

тп 901-3-232.87 кжи.76.0.0.0

Панель стеновая
ПС 63.12.2,5-3.Л-1-1
ПС 63.12.2,5-3.Л-2-2

Стадия	Масса	Масштаб
Р	2840	—
Лист	Листов 1	

ЦНИИЭП инженерного оборудования г. Москва

Копировал Еремченко

Формат А3

22049-04

Альбом XII

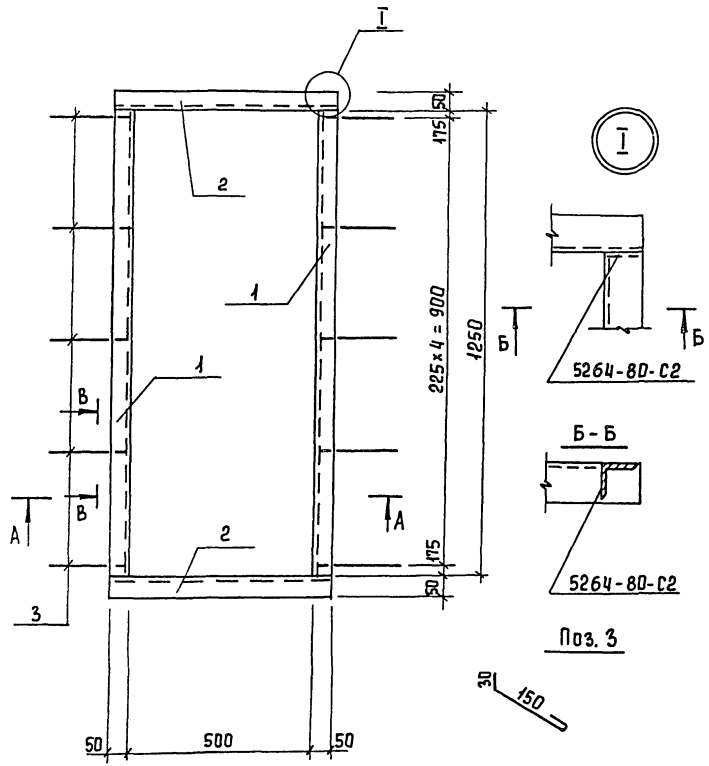

Б – Б

Поз. 3

В – В

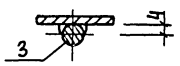

А – А

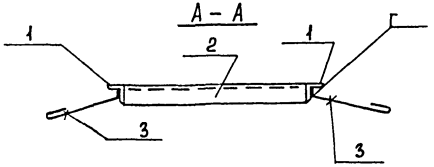

Формат	Зона	Поз.	Обозначение	Наименование	Кол.	Примеч.
				Детали		
БЧ		1	ТП 901-3-232.87 -КЖИ 81.0.0.1	Уголок Б-55×50×5 ГОСТ 8509-72 / В Ст3кп2 ГОСТ 535-79		
				ℓ=1250	2	4,73 кг
БЧ		2	2	Уголок Б-50×50×5 ГОСТ 8509-72 / В Ст3кп-2 ГОСТ 535-79		
				ℓ= 600	2	2,28 кг
БЧ		3	3	А-III-8 - ГОСТ 5781-82; ℓ=230	10	0,09 кг

1. Сварку производить электродами Э-42 ГОСТ 9467-75, катет $h_{шв}$ = 6мм.
2. Покрытие: окрасить краской БТ-177 (ОСТ 6-10-426-79) по грунтовке ПФ-020 (ТУ 6-10-1940-84) или ГФ-021 (ГОСТ 25129-82).

Привязан

Инв. №

Провер	Левина		
Инж.	Базанов		
Вед. инж	Смыслова		
ГИП	Левина		
Н. контр	Данилевский		
Нач. отд	Красавин		

ТП 901-3-232.87 КЖИ. 81.0.0.0

Рама металлическая РМ1

Стадия	Масса	Масштаб
Р	14.92	–
Лист	Листов 1	

ЦНИИЭП инженерного оборудования г. Москва

Копировал Еремченко

Формат А3

Инв. № подл. | Подпись и дата | Взам. инв. №

901-3-232.87

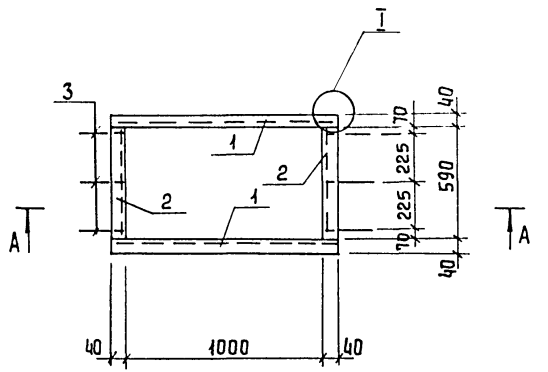

А-А

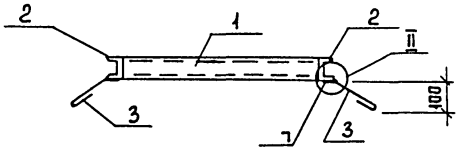

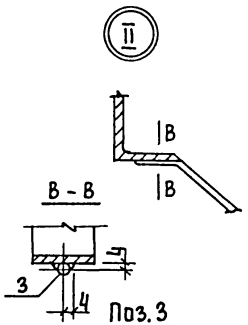

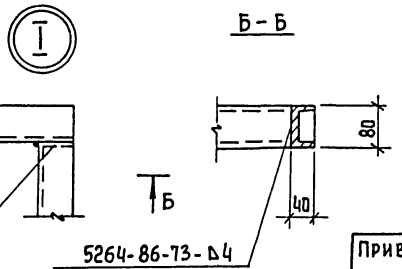

Формат	Зона	Поз.	Обозначение	Наименование	Кол	Примеч.
				Детали		
БЧ		1	ТП 901-3-232.87 -КЖИ 82.0.0.1	Швеллер 8 ГОСТ 8240-72 / Вст3кп2-1 ГОСТ 535-79		
				ℓ = 1080	2	9,4 кг
БЧ		2	2	Швеллер 8 ГОСТ 8240-72 / Вст3кп2-1 ГОСТ 535-79		
				ℓ = 570	2	5,7 кг
БЧ		3	3	А-III-8 ГОСТ 5781-82 ℓ=230	6	0,03 кг

1. Сварку производить электродами Э-42 ГОСТ 9467-75, $h_{шв}$ = 6мм.
2. Покрытие: окрасить краской БТ-177 по ОСТ 6-10-426-79 по грунтовке ПФ-020 (ТУ 6-10-1940-84) или ГФ-021 (ГОСТ 25129-82).

Привязан

Инв. №

Провер	Левина	
Инж	Базанов	
Вед инж	Смыслова	
ГИП	Левина	
Н.контр	Данилевский	
Нач.отд	Красавин	

ТП 901-3-232.87 КЖИ.82.0.0.0

Рама металлическая Рм2

Стадия	Масса	Масштаб
Р	30.4	
Лист	Листов 1	

ЦНИИЭП инженерного оборудования г. Москва

Копировал Еремченко

Формат А3

22049-04

Инв. № подл. | Подпись и дата | Взам. инв. №

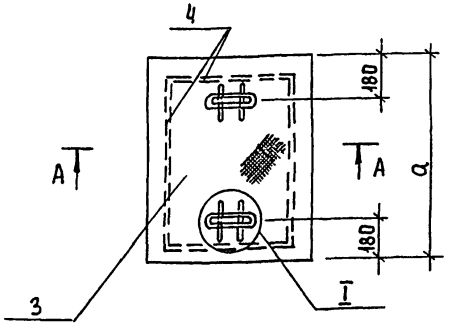

Б-Б

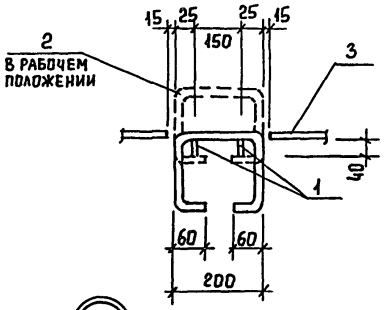

Обозначение	Марка	Размеры а	Размеры б	Масса кг
ТП 901-3-232.87-83.0.0.0	Щ 1	750	1500	49,2
-01	Щ 2	600	600	19,6
-02	Щ 3	500	500	15,3
-03	Щ 4	600	700	24,4
-04	Щ 5	700	900	30,1
-05	Щ 6	850	1500	53,9

А-А

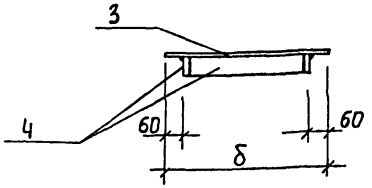



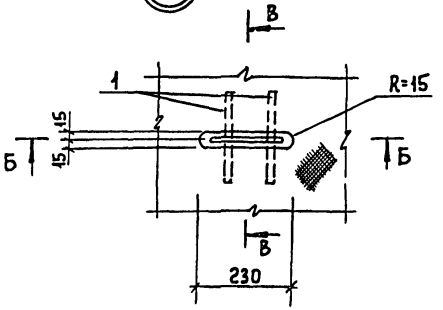

В-В

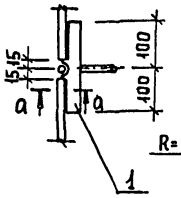

поз 1

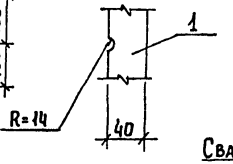

а-а

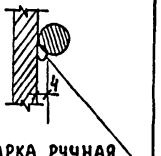

Сварка ручная дуговая

1. Сварку производить электродами Э 42 ГОСТ 9467-75.
2. Состав защитного покрытия: масляная краска (ГОСТ 8292-85) в 2 слоя по грунтовке ПФ-020 (ТУ6-10-1940-84).

Привязан			
Инв №			
Провер	Левина		
Ст. инж	Саранча		
Рук. гр.	Стронгин		
ГИП	Левина		
Н. контр	Данилевская		
Нач. отд	Красавин		

ТП 901-3-232.87 КЖИ. 83.0.0.ОСБ

Щит металлический Щ 1 ÷ Щ 6 Сборочный чертеж

Стадия	Масса	Масштаб
Р	см. таблицу	—

Лист 1 Листов 2

ЦНИИЭП инженерного оборудования г. Москва

Копировал Еремченко

Формат А3

Инв. № подл. | Подпись и дата | Взам. инв.

Формат	Зона	Поз	Обозначение	Наименование	Кол	Примечание
				Документация		
			ТП 901-3-232.87	КЖИ 83.0.00 СБ		
				Детали		
Б4		1		Полоса Б-6×40 ГОСТ 82-70 универсал. Вст3кп2-1 ГОСТ 14637-79		
				ℓ = 200	4	6.5
А3		2		А-I-16 ГОСТ 5781-82, ℓ = 620	2	0.96
			Переменные данные	для исполнения		
			ТП 901-3-	232.87 - КЖИ 83.0.0.0		
				Детали		
Б4		3		Лист ромб К-4.0×750×1500 Б СТ3 сп ГОСТ 8568-77*	1	37,6
Б4		4		Полоса Б-6×40 ГОСТ 82-70 универсал Вст.3кп-2-1 ГОСТ 14637-79		
				ℓ = 4020	1	7.6
			ТП 901-3	-232.87 - КЖИ.83.0.0.0-01		
				Детали		
Б4		3		Лист ромб. К-4.0×600×600 Б СТ3 сп ГОСТ 8568-77*	1	12.0
Б4		4		Полоса Б-6×40 ГОСТ 82-70 универс. Вст3кп2-1 ГОСТ 14637-79		
				ℓ = 1920		3.8
			ТП 901-3	-232.87 - КЖИ.83.0.0.0-02		
				Детали		
Б4		3		Лист ромб К-4.0×500×580 Б СТ3 сп ГОСТ 8568-77*	1	8.4
Б4		4		Полоса Б-6×40 ГОСТ 82-70 универсал. Вст3кп2-1 ГОСТ 14637-79		
				ℓ = 1520	1	2.9

Формат	Зона	Поз	Обозначение	Наименование	Кол	Примечание
			ТП 901-	3-232.87 - КЖИ.83.0.0.0-03		
				Детали		
Б4		3		Лист ромб К-4.1×600×700 Б СТ3 сп ГОСТ 8568-77	1	16.4
Б4		4		полоса Б-6×40 ГОСТ 82-70 универс. Вст3кп2-2 ГОСТ 14637-79		
				ℓ = 2120	1	4.0
			ТП 901-	3-232.87 - КЖИ. 83.0.0.0-04		
				Детали		
Б4		3		Лист ромб К-4.0×700×900 Б СТ 3сп ГОСТ 8568-77	1	21.0
Б4		4		полоса Б-6×40 ГОСТ 82-70 универс. Вст3кп2-2 ГОСТ 14637-79		
				ℓ = 2720	1	5.1
			ТП 901-	3-232.87 - КЖИ 83.0.0.0-05		
				Детали		
Б4		3		Лист ромб К-4.0×850×1500 Б СТ3сп ГОСТ 8568-77*	1	41.1
Б4		4		Полоса Б-6×40 ГОСТ 82-70* Вст3кп-2-1 ГОСТ 14637-79		
				ℓ = 4220	1	7.8

Альбом VII

901-3-232.87

Инв.№ подл. | Подп. и дата | Взам. инв.№

Привязан

Инв.№

ТП 901-3-232.87 КЖИ. 83.0.0.0

Лист 2

Копировал Родлевская

22043-04

Формат А2

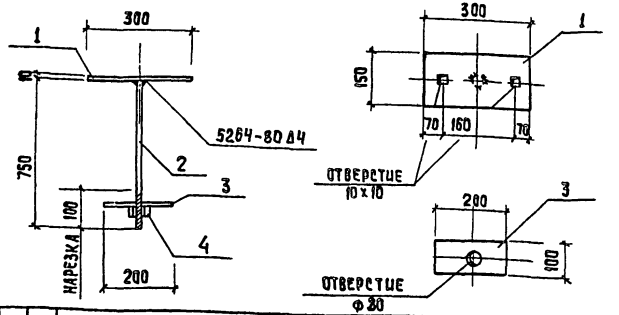

Формат	Зона	Поз.	Обозначение	Наименование	Кол.	Примечание
				Детали		Масса ед.кг
Б4		1	ТП 901-3-232.87КЖИ.84.0.0.1	Полоса $\frac{Б\text{-}10\times150\ ГОСТ\ 103\text{-}76}{Вст\ 3кп\ 2\ ГОСТ\ 535\text{-}79}$ l=300	1	3,5
Б4		2	2	А-I-22-ГОСТ 5781-82 l=750 с нарезкой М20	1	2,25
Б4		3	3	Полоса $\frac{Б\text{-}10\text{-}200\ ГОСТ\ 103\text{-}76}{Вст\ кп2\ ГОСТ\ 535\text{-}79}$ l=100	1	1,6
				Стандартные изделия		
Б4		4	4	Гайка М20 ГОСТ 5915-70	1	0,07

Привязан

Инв.№

Взам.инв.№ | Подпись и дата | Инв.№ подл.

Провер.	Левина		
Ст. инж.	Макарищева		
Рук. гр.	Строгин		
ГИП	Левина		
Н. контр.	Данилевский		
Нач. отд.	Красавин		

ТП 901-3-232.87 КЖИ.84.0.0.0

Изделие закладное МН1

Стадия	Масса	Масштаб
Р	7,42	–
Лист	Листов 1	

ЦНИИЭП инженерного оборудования г. Москва

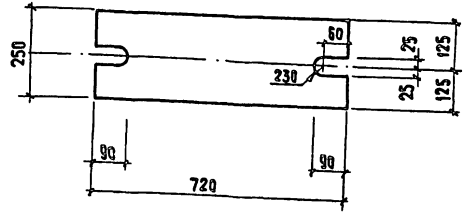

Покрытие - Гор. Ц.50-60.

Взам.инв.№ | Подпись и дата | Инв.№ подл.

Провер.	Левина		
Ст. инж.	Лазарева		
Рук. гр.	Строгин		
ГИП	Левина		
Н. контр.	Данилевский		
Нач. отд.	Красавин		

Т.П 901-3-232.87 КЖИ.85.0.0.0

Элемент соединительный МС3

Стадия	Масса	Масштаб
Р.П	28,26	1:10
Лист	Листов 1	

Полоса $\frac{Б\text{-}20\times250\ ГОСТ\ 82\text{-}70}{Вст\ 3кп2\text{-}1\ ГОСТ\ 14637\text{-}79}$

ЦНИИЭП инженерного оборудования г. Москва

Копировал: Хюппенен Формат А3

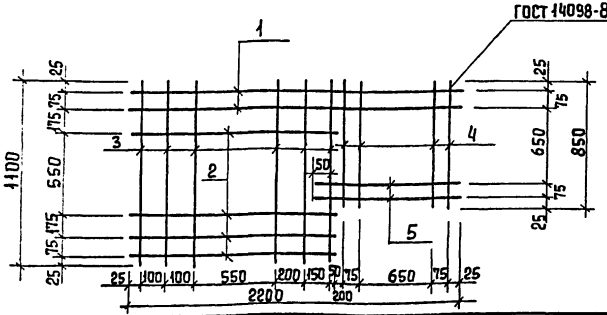

Формат	Зона	Поз	Обозначение	Наименование	Кол	Примеч.
				Детали		
БЧ		1	ТП 901-3-232.87 - КЖИ.91.0.0.1	А-II-10-ГОСТ 5781-82 ℓ=2200	2	1,4 кг
БЧ		2	2	А-II-10-ГОСТ 5781-82 ℓ=1175	4	0,82 кг
БЧ		3	3	А-II-10-ГОСТ 5781-82 ℓ=1100	6	0,7 кг
БЧ		4	4	А-II-10-ГОСТ 5781-82 ℓ=850	4	0,5 кг
БЧ		5	5	А-II-10-ГОСТ 5781-82 ℓ=1125	2	0,66 кг

Привязан

Инв. №

Взам. инв. № | Подпись и дата | Инв. № подл.

Провер.	Левина		
Ст. инж.	Лукрицева		
Рук. гр.	Строгин		
ГИП	Левина		
Н. контр	Даниелевский		
Нач. отд.	Красавин		

ТП 901-3-232.87 КЖИ.91.0.0.0

Сетка арматурная С1

Стадия	Масса	Масштаб
Р	13,6	-

Лист | Листов 1

ЦНИИЭП инженерного оборудования г. Москва

Формат А4

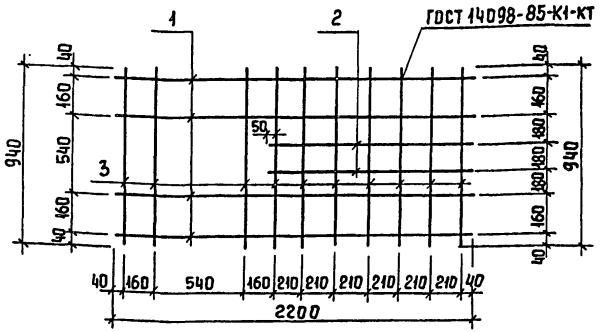

Формат	Зона	Поз.	Обозначение	Наименование	Кол	Примеч.
				Детали		
БЧ		1	ТП 901-3-232.87 - КЖИ 92.0.0.1	А-II-10-ГОСТ 5781-82 ℓ=2200	4	1,36 кг
БЧ		2	2	А-II-10-ГОСТ 5781-82 ℓ=1350	3	0,83 кг
БЧ		3	3	А-II-10-ГОСТ 5781-82 ℓ=940	10	0,6 кг

Привязан

Инв. №

Взам. инв. № | Подпись и дата | Инв. № подл.

Провер.	Левина		
Ст. инж.	Макарицева		
Рук. гр.	Строгин		
ГИП	Левина		
Н. контр	Даниелевский		
Нач. отд.	Красавин		

ТП 901-3-232.87 КЖИ. 92.0.0.0

Сетка арматурная С2

Стадия	Масса	Масштаб
Р	13,1	-

Лист | Листов 1

ЦНИИЭП инженерного оборудования г. Москва

Копировал Еремченко

Формат А4

22043-04

Госстрой СССР
ЦЕНТРАЛЬНЫЙ ИНСТИТУТ ТИПОВОГО ПРОЕКТИРОВАНИЯ
Свердловский филиал
620062, г.Свердловск-62, ул.Чебышева,4
Заказ №4127 Инв.№ 22049-04 тираж 200
Сдано в печать 5.08 1987г цена 1-06

gost.e-ecolog.ru