ТИПОВОЙ ПРОЕКТ
901-3-231.87

РЕАГЕНТНОЕ ХОЗЯЙСТВО

ДЛЯ СТАНЦИИ ОЧИСТКИ ВОДЫ ПОВЕРХНОСТНЫХ ИСТОЧНИКОВ С СОДЕРЖАНИЕМ ВЗВЕШЕННЫХ ВЕЩЕСТВ ДО 1500 МГ/Л

ПРОИЗВОДИТЕЛЬНОСТЬЮ 50 ТЫС. $М^3$ / СУТКИ
(НА 2 РЕАГЕНТА)

22048-04

АЛЬБОМ IV

СТРОИТЕЛЬНЫЕ ИЗДЕЛИЯ

				Привязан
Инв. №				

gost.e-ecolog.ru

Госстрой СССР
ЦЕНТРАЛЬНЫЙ ИНСТИТУТ ТИПОВОГО ПРОЕКТИРОВАНИЯ
Свердловский филиал
620062, г.Свердловск-62, ул.Чебышева,4
Заказ №4116 Инв.№ 22048-04 тираж 200
Сдано в печать 4.08 1987г цена 2-17

ТИПОВОЙ ПРОЕКТ
901-3-231.87

РЕАГЕНТНОЕ ХОЗЯЙСТВО
ДЛЯ СТАНЦИИ ОЧИСТКИ ВОДЫ ПОВЕРХНОСТНЫХ ИСТОЧНИКОВ С СОДЕРЖАНИЕМ ВЗВЕШЕННЫХ ВЕЩЕСТВ ДО 1500 мг/л

ПРОИЗВОДИТЕЛЬНОСТЬЮ 50 ТЫС. $м^3$ / СУТКИ (НА 2 РЕАГЕНТА)

АЛЬБОМ IV

Строительные изделия

РАЗРАБОТАН:
ЦНИИЭП инженерного оборудования городов жилых и общественных зданий
Главный инженер института: /А. Кетаов/
Главный инженер проекта: /Е. Беляева/

ПРОЕКТ
УТВЕРЖДЕН ГОССТРОЕМ
Приказ №43 от 13 ФЕВРАЛЯ 1985г.

Содержание альбома

Формат	Обозначение	Наименование	№№ стр.	Примечание
А3	ТП901-3-231.87-КЖИ.01.0.0.0	Колонна 2К03.42-2.1-1 ÷	4÷6	
		2К03.42-2.1-9		
А3	- КЖИ.02.0.0.0	Колонна 2КД3.42-2.4-1 ÷	7.8	
		2КД3.42-2.4-4		
А3	- КЖИ.03.0.0.0	Колонна 1К03.42-1;	9	
		1К03.42-2		
А3	- КЖИ.04.0.0.0	Колонна 2К3.42-1-1	10	
А3	- КЖИ.11.0.0.0	Ригель РДП4.57-60АтУ-1;	11	
		РДП4.57-60АтУ-2		
А3	- КЖИ.12.0.0.0	Ригель РДП4.57-45-1	12	
А3	- КЖИ.21.0.0.0	Плита покрытия 2П1-2АIIIУт-1	13	
А3	- КЖИ.22.0.0.0	Плита перекрытия ПРС56.15-6АтIIIУт-1	14	
		ПРС56.15-6АтIIIУт-2		
А3	- КЖИ.23.000	Плита покрытия ПРС56.15-4АIIIУт-1	15	
А3	- КЖИ.24.000	Плита покрытия ПРС56.15-4АIIIУт-2	16	
А3	- КЖИ.31.0.0.0	Диафрагма жесткости 2Д30.42-1;	17	
А3		2Д30.42-2		
	- КЖИ.32.0.0.0	Диафрагма жесткости 2ДП26.42-1;	18	
		2ДП26.42-2		
А3	- КЖИ.33.000	Диафрагма жесткости 1ДП26.42Н;	19	
		1ДП26.42Н-1; 1ДП26.42Н-2		
А3	- КЖИ.34.0.0.0	Диафрагма жесткости 1Д30.42Н;	20	
		1Д30.42Н-1; 1Д30.42Н-2		
А3	- КЖИ.35.0.0.0	Диафрагма жесткости 2Д26.42-1	21	
А3	- КЖИ.36.0.0.0	Диафрагма жесткости 1ДП30.42Н	22	
А3	- КЖИ.41.0.0.0	Панель стеновая ПС1; ПС6	23	
А3	ТП901-3-231.87-КЖИ.42.0.0.0	Панель стеновая ПС2; ПС16	24	
А3	- КЖИ.43.0.0.0	Панель стеновая ПС3÷ПС5;	25÷28	
		ПС7; ПС9÷ПС15		
А3	- КЖИ.44.0.0.0	Панель стеновая ПС8; ПС17	29	
А4	- КЖИ.44.0.1.0	Сетка арматурная С7	30	
А4	- КЖИ.41.0.1.0	Сетка арматурная С3	30	
А4	- КЖИ.42.0.2.0	Сетка арматурная С5	31	
А4	- КЖИ.42.0.1.0	Сетка арматурная С4	31	
А4	- КЖИ.43.0.1.0	Изделие закладное МН1	32	
А4	- КЖИ.42.0.3.0	Сетка арматурная С6	32	
А4	- КЖИ.44.0.3.0	Сетка арматурная С9	33	
А4	- КЖИ.44.0.2.0	Сетка арматурная С8	33	
А4	- КЖИ.42.0.5.0	Каркас плоский Кр12	34	
А4	- КЖИ.42.0.4.0	Каркас плоский Кр11	34	
А4	- КЖИ.44.0.5.0	Каркас плоский Кр14	35	
А4	- КЖИ.44.0.4.0	Каркас плоский Кр13	35	
А3	- КЖИ.41.1.0.0	Изделие закладное МН2, МН3	36	
А3	- КЖИ.41.2.0.0	Изделие закладное МН4	37	
А3	- КЖИ.42.1.0.0	Изделие закладное МН5; МН6	38	
А3	- КЖИ.42.2.0.0	Изделие закладное МН7; МН8	39	
А3	- КЖИ.44.1.0.0	Изделие закладное МН9; МН10	40	
А3	- КЖИ.44.2.0.0	Изделие закладное МН11; МН12	41	
А4	- КЖИ.41.2.1.0	Каркас плоский КР2	42	
А4	- КЖИ 41.1.1.0	Каркас плоский КР1	42	
А4	- КЖИ.42.1.1.0	Каркас плоский КР3	43	
А4	- КЖИ.44.1.1.0	Каркас плоский Кр7	43	

Типовой проект 901-3-231.87 Альбом IV

Инв. № подл. | Подпись и дата | Взам. инв. №

Копировал: Хюппенен

22048-04

СОДЕРЖАНИЕ АЛЬБОМА

ФОРМАТ	ОБОЗНАЧЕНИЕ	НАИМЕНОВАНИЕ	№№ СТР.	ПРИМЕЧАНИЕ
А4	ТП901-3-231.87 -КЖИ.42.2.2.0	Каркас плоский КР5 ; КР6	44	
А4	-КЖИ.42.2.1.0	Каркас плоский КР4	44	
А4	-КЖИ.44.2.2.0	Каркас плоский КР9; КР10	45	
А4	-КЖИ.44.2.1.0	Каркас плоский КР8	45	
А3	-КЖИ.51.0.0.0	Щит Щ1	46	
А3	-КЖИ.52.0.0.0	Щит металлический Щ2; Щ3	47	
А3	-КЖИ.53.0.0.0	Рама металлическая РМ1	48	
А3	-КЖИ.54.0.0.0	Рама металлическая РМ2	49	
А4	-КЖИ.55.0.0.0	Ролик Л1	50	
А4	-КЖИ.56.0.0.0	Петля ПЛ1	50	
А3	-КЖИ.57.0.0.0	Решетка металлическая РМ1; РМ2	51	
А4	-КЖИ.61.1.0.0	Каркас пространственный КП1	52	
А4	-КЖИ.61.1.1.0	Каркас плоский КР1	52	
А4	-КЖИ.62.1.0.0	Каркас пространственный КП2	53	
А4	-КЖИ.62.1.1.0	Каркас плоский КР2	53	
А4	-КЖИ.63.0.2.0	Сетка арматурная С2	54	
А4	-КЖИ.63.0.1.0	Сетка арматурная С1	54	
А4	-КЖИ.63.0.3.0	Сетка арматурная С12	55	

Альбом IV
Типовой проект 901-3-231.87
Инв.№ подл. | Подп. и дата | Взам.инв.№

Альбом IV

901-3-231.87

Рис. 1

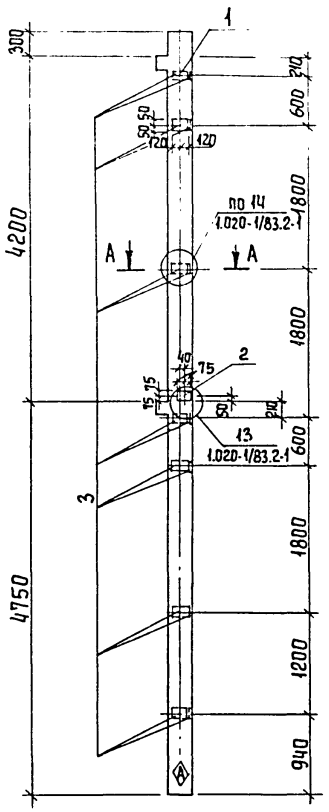

Формат	Зона	Поз	Обозначение	Наименование	Количество на исполнение КЖИ 01.0.0.0 —	-01	-02	-03	-04	-05	-06	-07	-08	Примеч.
			Сборочные единицы											
А3		1	1.020-1/83.2-1 09-02	Колонна 2КО.342-2.1	1	1	1	1	1	1	1			
А4		2	1.020-1/83.2-15 24-08	Изделие закладное МН-40	1	1		1		1				
А4		3	1.020-1/83.2-15 24-07	Изделие закладное МН-34	14	14			7	5	7	9	3	
А4		4	1.020-1/83 2-15 23	Изделие закладное МН-13			14	14						
А4		5	1.020-1/83 2-15 24	Изделие закладное МН-19		3	2	2			3			
А4		6	1.020-1/83 2-15 26	Изделие закладное МН-27			2			2				
А4		7	1.020-1/83 2-15 24-9	Изделие закладное МН-41					1		1			
А4		8	1.020-1/83 2-15	Изделие закладное МН-38								2	2	

Рис. 8

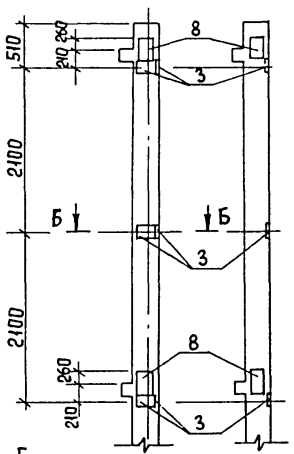

Рис. 9

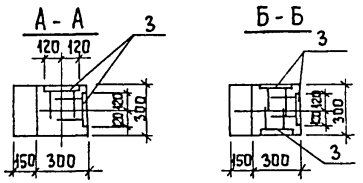

1. Покрытие поверхности закладных деталей: Гор. Ц. 50-60.
2. Знак (А) нанести несмываемой краской.

Привязан

Инв. №

Провер	Левина	
Ст. инж	Лазарева	
Вед. инж	Смыслова	
ГИП	Левина	
Н. контр.	Данилевский	
Нач. отд	Красавин	

ТП 901-3-231.87 -КЖИ. 01.0.0.0

Колонна
2КО3.42-2.1-1 ÷
2КО3.42-2.1-9

Стадия	Масса	Масштаб
Р	2115	—
Лист 1	Листов 3	

ЦНИИЭП инженерного оборудования г. Москва

Копировал Еремченко

Формат А3

Инв. № подл. | Подпись и дата | Взам. инв. №

Рис. 2

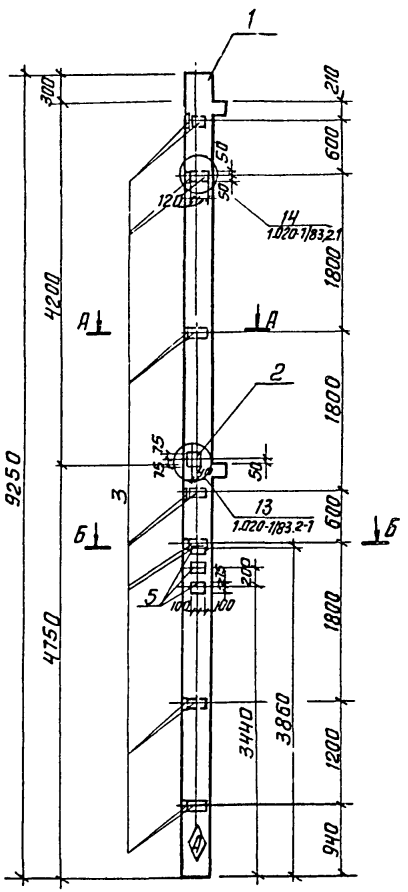

Рис. 3

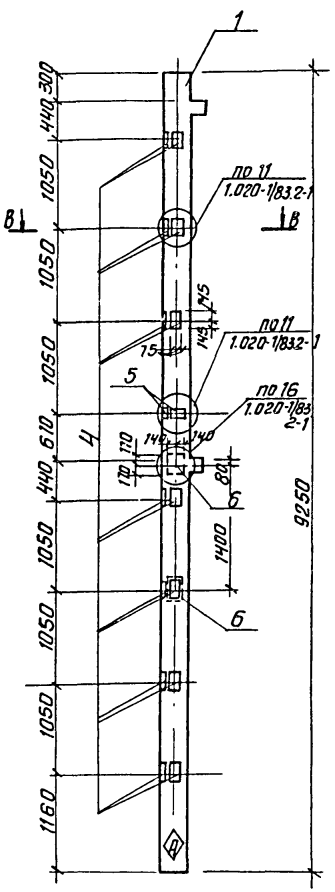

Рис. 4

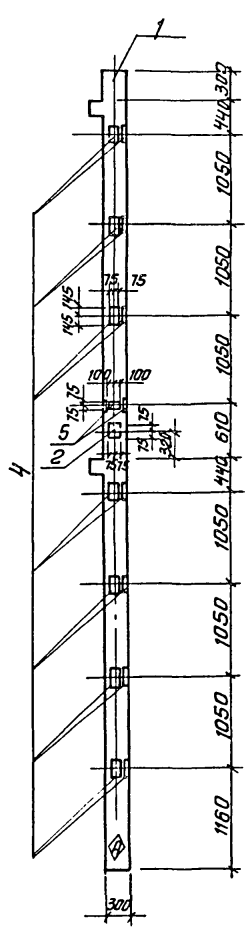

Рис. 5

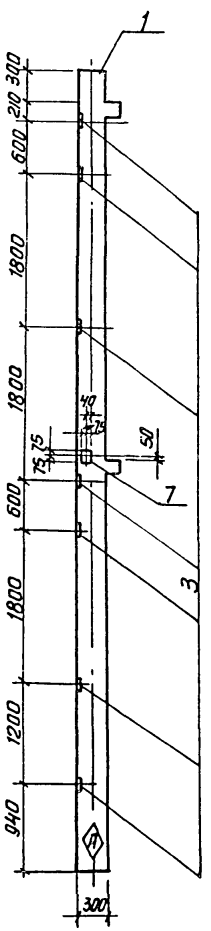

А-А

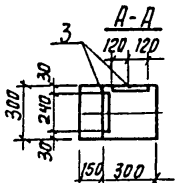

Б-Б

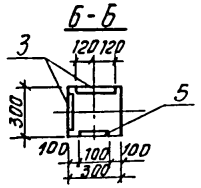

В-В

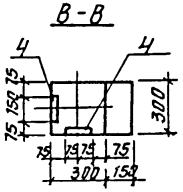

Альбом IV

901-3-231.87

Инв.№ подл. | Подп. и дата | Взам. инв.№

Привязан

Инв. №

ТП 901-3-231.87 КЖИ.01.0.0.0

Лист 2

Копировал: Антипова

Формат А3

28048-04

Рис. 6

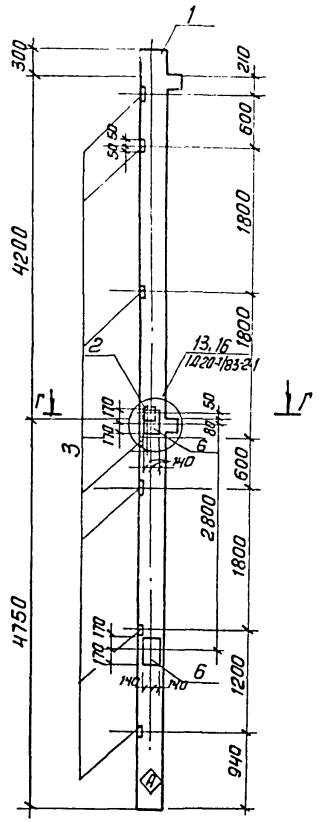

Рис. 7

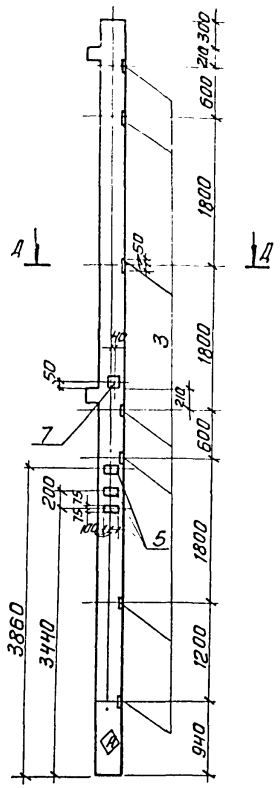

Ведомость расхода стали на дополнительные закладные изделия на элемент, кг

Марка элемента	Изделия закладные												Общий расход
	Арматура класса А-III ГОСТ 5781-82						Прокат марки Вст3 кп2 ГОСТ 103-76						
	Ф8	Ф12	Ф16	Ф18	Ф22	Итого	8×150	12×150	6×100	12×280	16×280	Итого	
2К03.42-2.1-1	5,6	1,12				6,72	1.41		15.82			17,23	23,95
2К03.42-2.1-2	5,6	1.12	6.12			12.84	1.41	8.49	15.82			25,72	38,56
2К03.42-2.1-3		4.0	46.92	7.68		58.6		62.8		11.94		80.74	139.34
2К03.42-2.1-4		4.76	46.92			51.68	1.41	63.06				64.47	116.15
2К03.42-2.1-5	2.8	1.04				3.84	2.82		7.91			10.13	14.57
2К03.42-2.1-6	2.0	1.48		7.68		9.16	1.41		5.65	17.94		25.0	34.16
2К03.42-2.1-7	2.8	1.04	6.12			9.96	2.82	8.49	7.91			19.22	29.18
2К03.42-2.1-8	3.6	1.44			10.2	15.24			10.8		29.6	40.4	55.64
2К03.42-2.1-9	1.32	1.44			10.2	12.96			3.6		29.6	33.2	46.16

Обозначение	Марка	Рис.
ТП901-3-231.87 КЖИ.01.0.0.0	2К03.42-2.1-1	1
-01	2К03.42-2.1-2	2
-02	2К03.42-2.1-3	3
-03	2К03.42-2.1-4	4
-04	2К03.42-2.1-5	5
-05	2К03.42-2.1-6	6
-06	2К03.42-2.1-7	7
-07	2К03.42-2.1-8	8
-08	2К03.42-2.1-9	9

Альбом IV

901-3-231.87

Взам. инв.№ | Подп. и дата | Инв.№подл.

ПРИВЯЗАН

Инв.№

ТП 901-3-231.87 КЖИ.01.0.0.0

Лист 3

Копировал: Антипова

Формат А3

Альбом IV

901-3-231.87

Рис. 1

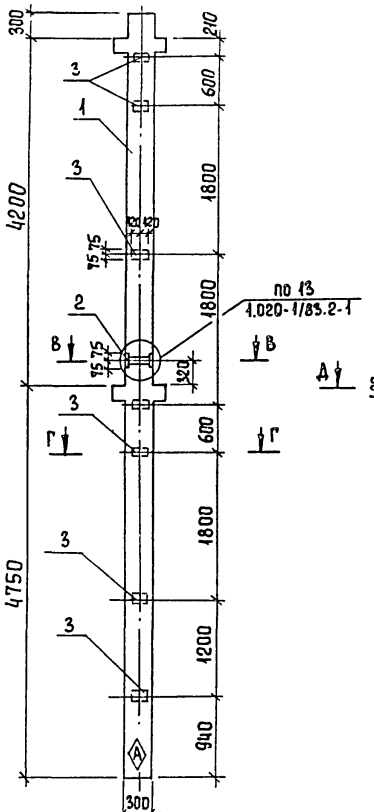

Рис. 2

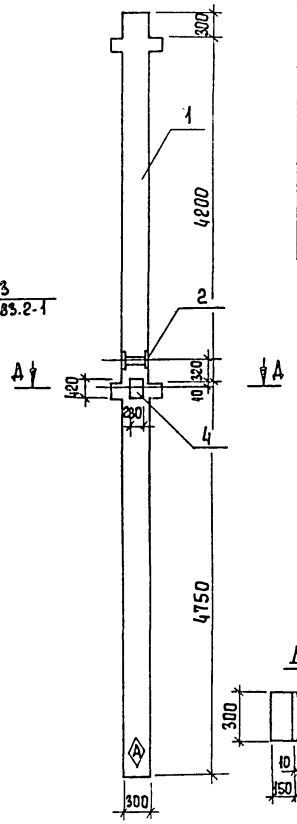

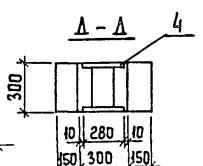

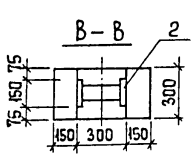

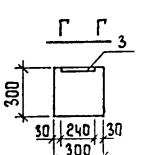

Формат	Зона	Поз.	Обозначение	Наименование	Количество на исполнение КЖИ.02.0.0 –	-01	-02	-03	-04	Примеч.
			Сборочные единицы							
		1	1.020-1/83.2-1 09	Колонна 2КД 3.42-2.4	1	1	1	1		
А4		2	1.020-1/83.2-15 24-09	Изделие закладное МН-41	1	1		1		
А4		3	1.020-1/83.2-15 24-07	Изделие закладное МН-34	7		7			
А4		4	1.020-1/83 2-15 23-06	Изделие закладное МН-38		1				
А4		5	1.020-1/83 2-15 23	Изделие закладное МН-13			7	7		
А4		6	1.020-1/83 2-15 24	Изделие закладное МН 19			1	1		

1. Покрытие закладных деталей: гор. Ц.50-60.
2. Знак Ⓐ нанести несмываемой краской.

Инв. № подл. | Подпись и дата | Взам. инв. №

Привязан

Инв. №

Провер	Левина	
Ст. инж.	Лазарева	
Вед. инж.	Смыслова	
ГИП	Левина	
Н. контр.	Данилевский	
Нач. отд.	Красавин	

ТП 901-3-231.87 КЖИ. 02.0.0.0

Колонна 2КД 3.42-2.4-1 ÷ 2КД 3.42-2.4-4

Стадия	Масса	Масштаб
Р	2149	—

Лист 1 Листов 2

ЦНИИЭП инженерного оборудования г. Москва

Копировал Еремченко

Формат А3

22048-04

Рис.3

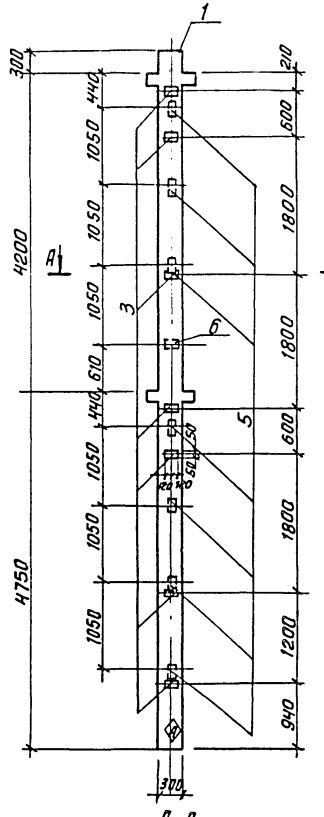

Рис.4

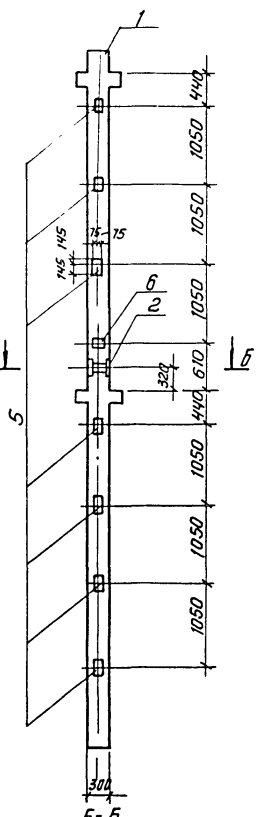

А-А

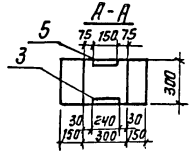

Б-Б

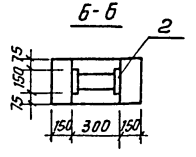

Ведомость расхода стали на дополнительные закладные изделия на один элемент, кг.

Марка элемента	Изделия закладные											Общий расход
	Арматура класса А-III ГОСТ 5781-82						Прокат марки Вст3кп2 ГОСТ 103-76					
	Ф8	Ф12	Ф16	Ф22		Итого	-8×150	-6×100	-12×150	-16×264	Итого	
2КД 3.42-2.4-1	2.8	1.04				3.84	2.82	7.91			10.73	145.7
2КД 3.42-2.4-2		1.76		5.1		6.86	2.82			29.6	32.42	39.28
2КД 3.42-2.4-3	2.8	1.82	23.46			28.08		7.91	31.53		39.44	67.52
2КД 3.42-2.4-4		2.86	23.46			26.32	2.82		31.53		34.35	60.67

Обозначение	Марка	Рис.
ТП901-3-231.87КЖИ. 02.0.0.0	2КД3.42-2.4-1	1
-01	2КД3.42-2.4-2	2
-02	2КД3.42-2.4-3	3
-03	2КД3.42-2.4-4	4

Альбом IV

901-3-231.87

Взам. инв.№ | Подпись и дата | Инв.№подл.

Привязан

Инв.№

ТП 901-3-231.87 КЖИ 02.0.0.0

Лист 2

Копировал: Антипова

Формат А3

Рис. 1

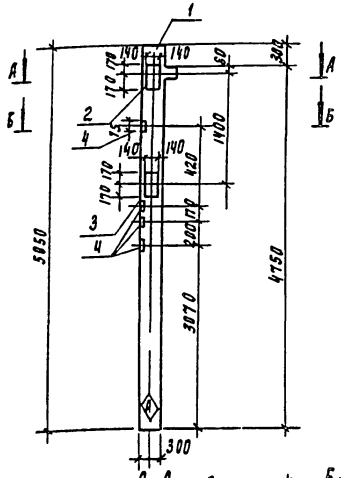

Рис. 2

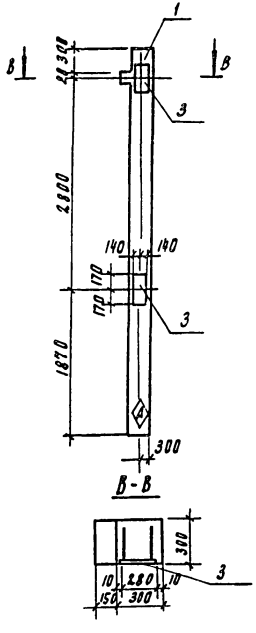

Формат	Зона	Поз	Обозначение	Наименование	Кол	Примеч
			Сборочные единицы			
А3		1	1.020-1/83.2-1 05-01	1КО3.42	1	
			Переменные данные	для исполнения		
				ТП901-3-231.87 КЖИ.03.0.0.0		
			Сборочные единицы			
А4		2	1.020-1/83.2-15 26-06	Изделие закладное МН-36	1	
А4		3	1.020-483.2-15 26	Изделие закладное МН-27	1	
А4		4	1.020-1/83.2-15 24	Изделие закладное МН-19	4	
				ТП901-3-231.87 КЖИ 03.0.0.0-01		
			Сборочные единицы			
А4		3	1.020-1/83.2-15 26	Изделие закладное МН-27	2	

Обозначение	Марка	Рис
ТП901-3-231.87 КЖИ.03.0.0.0	1КО3.42-1	1
-01	1КО3.42-2	2

Ведомость расхода стали на дополнительные закладные изделия на один элемент, кг

Марка элемента	Изделия закладные							Общий расход
	Арматура класса А-III ГОСТ 5781-82				Прокат марки Вст3кп2 ГОСТ 103-76			
	ф12	ф18	16	Итого	-12×280	-12×150	Итого	
1КО3.42-1	0.54	7.32	8.16	16.02	26.91	11.32	38.23	54.25
1КО3.42-2	8.36	7.58		8.04	17.94		17.94	25.98

1. Покрытие поверхности закладных деталей: гор. ц 58-60
2. Знак Ⓐ нанести несмываемой краской.

Привязан

Инв №

Провер.	Левина		
Ст. инж.	Лазарева		
Вед. инж.	Смыслова		
ГИП	Левина		
Н. контр.	Данилевский		
Нач. отд.	Красавин		

ТП 901-3-231.87 КЖИ. 03. 0. 0. 0

Колонна 1КО3.42-1, 1КО3.42-2

Стадия	Масса	Масштаб
Р	п53	—
Лист	Листов 1	

ЦНИИЭП инженерного оборудования г. Москва

Альбом IV

901-3-231.87

Инв. № подл. | Подп. и дата | Взам. инв. №

Копировал Гайдевская

22048-04

Формат А3

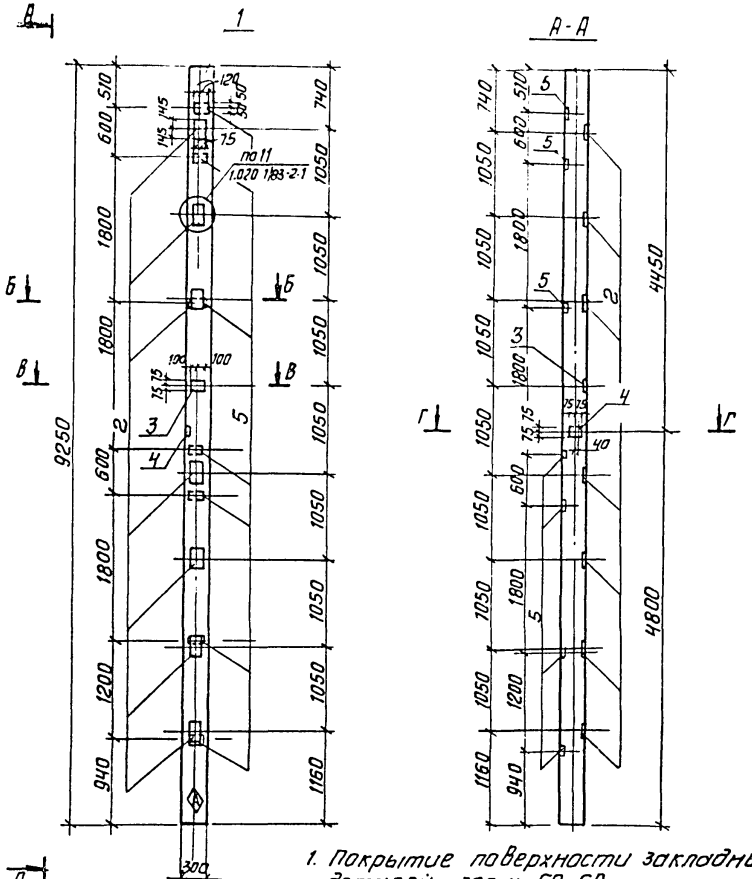

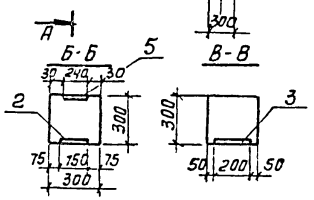

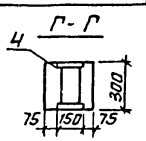

Формат	Зона	Поз.	Обозначение	Наименование	Кол.	Примеч.
			Сборочные единицы			
А3		1	1.020-1/83. 2-1 09-05	Колонна 2К3.42-1	1	
А4		2	1.020-1/83. 2-15 23	Изделие закладное МН-13	7	
А4		3	1.020-1/83. 2-15 24	Изделие закладное МН-15	1	
А4		4	1.020-1/83. 2-15 24-09	Изделие закладное МН-41	1	
А4		5	1.020-1/83. 2-15 24-07	Изделие закладное МН-34	7	

Ведомость расхода стали на дополнительные закладные изделия на элемент, кг.

Марка элемента	Изделия закладные										Общий расход
	Арматура класса А-III ГОСТ 5781-82					Прокат марки Вст3 кп2 ГОСТ 103-76					
	Ф8	Ф12	Ф16		Итого	-8х150	-12х150	-6х100		Итого	
2К3.42-1-1	2.0	2.86	23.46		28.32	2.82	31.53	5.65		40.00	68.32

1. Покрытие поверхности закладных деталей: гор. ц. 50-60.
2. Знак Ⓐ нанести несмываемой краской

Привязан			
Инв. №			
Провер.	Левина		
Ст. инж.	Лазарева		
Вед. инж.	Смыслова		
ГИП	Левина		
Н. контр	Данилевский		
Нач. отд	Красавин		

ТП 901-3-231.87 КЖИ.04.0.0.0

Колонна 2К3.42-1-1

Стадия	Масса	Масштаб
Р	2081	—
Лист	Листов 1	

ЦНИИЭП инженерного оборудования г. Москва

Копировал: Антипова Формат А3

Альбом IV 901-3-231.87

Инв. № подл. | Подп. и дата | Взам. инв. №

22048-04

Альбом IV

901-3-231.87

Рис.1

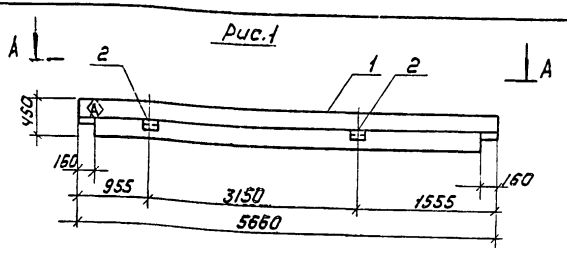

Рис.2

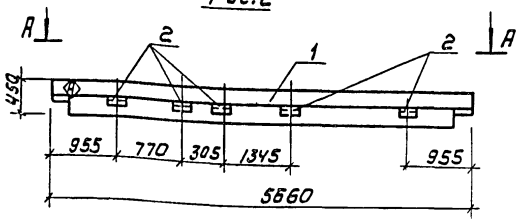

А-А

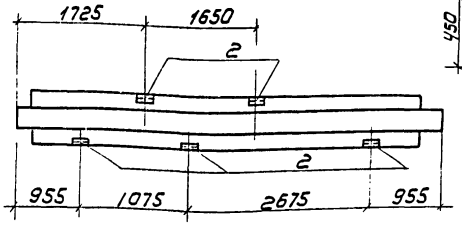

Б-Б, повернуто

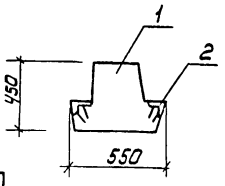

Формат	Зона	Поз.	Обозначение	Наименование	Кол	Примечание
				Сборочные единицы		
А3		1	1.020-1/83.3-1 02-02	Ригель РДП Ч.57-60 АтV	1	
				Переменные данные для исполнения		
				ТП 901-3-231.87 КЖИ11.0.0.0		
				Сборочные единицы		
А4		2	1.400-15.81.510-01	Изделие закладное Мн502	4	
				ТП 901-3-231.87 КЖИ11.0.0.01		
				Сборочные единицы		
А4		2	1.400-15.81.510-01	Изделие закладное Мн502	5	

Ведомость расхода стали на дополнительные закладные изделия на один элемент, кг.

Марка элемента	Изделия закладные							Общий расход
	Арматура класса				Прокат марки			
	А-III				Вст3кп2			
	ГОСТ 5781-82				ГОСТ 8509-72			
	ф8			Итого	L75×6		Итого	
РДП Ч.57-60АтV-1	2.0			2.0	4.0		4.0	6.0
РДП Ч.57-60АтV-2	2.5			2.5	5.0		5.0	7.5

1. Покрытие поверхности закладных деталей; гор. Ц 50-60
2. Знак Ⓐ нанести несмываемой краской.

Обозначение	Марка	Рис
ТП 901-3-231.87 КЖИ 11.0.0.0	РДП Ч.57-60АтV-1	1
-01	РДП Ч.57-60АтV-2	2

Привязан		
Инв №		
Провер.	Левина	
Ст. инж.	Лазарева	
Вед. инж.	Смыслова	
ГИП	Левина	
Н. контр.	Даниелевский	
Нач. отд.	Красавин	

ТП 901-3-231.87 КЖИ.11.0.0.0

Ригель РДП Ч.57-60 АтV-1; РДП Ч.57-60 АтV-2

Стадия	Масса	Масштаб
Р	2600	—
Лист	Листов 1	

ЦНИИЭП инженерного оборудования г. Москва

Инв. № подл. | Подпись и дата | Взам. инв. №

Копировал: Коршунова

Формат: А2

22048-04

Рис. 1

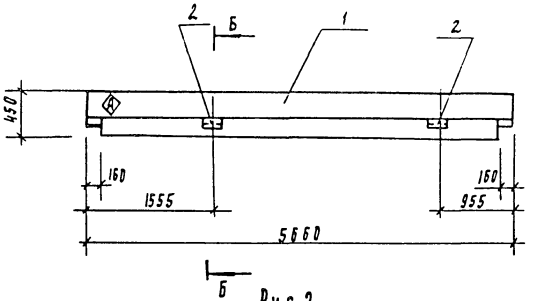

Рис. 2

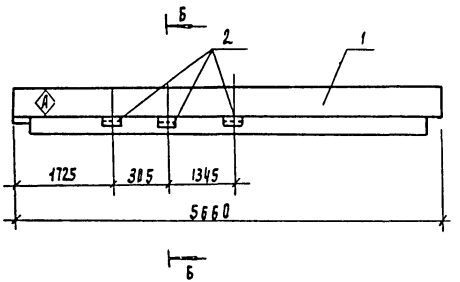

Б-Б повернуто

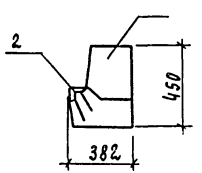

Обозначение	Марка	Рис
ТП901-3-231.87 КЖИ. 12.0.0.0	РЛП 4.57-45-1	1
-01	РЛП 4.57-45-2	2

Формат	Зона	Поз	Обозначение	Наименование	Кол	Примеч.
			Сборочные единицы			
А3		1	1 020-1/83. 3-1 08-01	Ригель РЛП 4.57-45	1	
			Переменные данные для исполнения			
				ТП901-3-231.87 КЖИ 12.0.0.0		
			Сборочные единицы			
А4		2	1.400-15. 81 510-01	Изделие закладное МН502	2	
				ТП901-3-231.87 КЖИ 12.0.0.0-01		
			Сборочные единицы			
А4		2	1.400-15. 81 510-01	Изделие закладное МН502	3	

Ведомость расхода стали на дополнительные закладные изделия на один элемент, кг

Марка элемента	Изделия закладные						Общий расход
	Арматура класса А-III ГОСТ 5781-82			Прокат марки Вст3 кп2 ГОСТ 8509-72			
	ф 8		Итого	135×6		Итого	
РЛП 4.57-45-1	1.0		1.0	2.0		2.0	3.0
РЛП 4.57-45-2	1.5		1.5	3.0		3.0	4.5

1. Покрытие поверхности закладных деталей: ПОР.Ц 50-60.
2. Знак А нанести несмываемой краской.

Альбом IV

901-3-231.87

Инв. № подл. | Подпись и дата | Взам. инв. №

Инв. № 3944

Привязан

Инв. №

Провер.	Левина		
Ст. инж.	Лазарева		
Нач. отд.	Смыслова		
ГИП	Левина		
Н. контр.	Даниевский		
Нач. отд.	Красавин		

ТП901-3-231.87 КЖИ. 12.0.0.0

Ригель РЛП 4.57-45-1
РЛП 4.57-42-2

Стадия	Масса	Масштаб
Р	1920	
Лист	Листов 1	

ЦНИИЭП инженерного оборудования г. Москва

Копировал Родлевская

9.2048-08
Формат А3

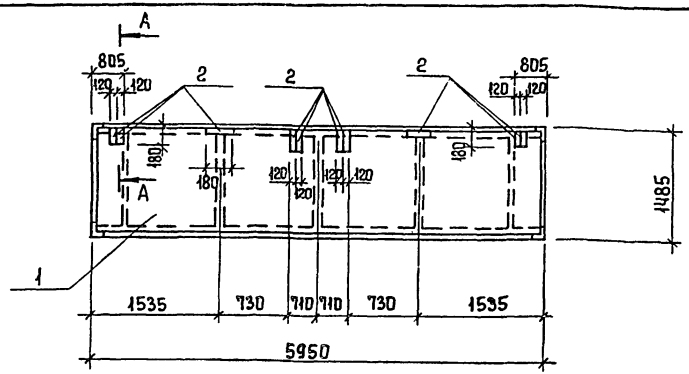

Сечение А-А *повернуто*

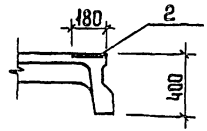

Формат	Зона	Поз.	Обозначение	Наименование	Кол.	Примеч.
				Сборочные единицы		
А4		1	1.442.1-2 вып.1	Плита 2П1-2АIVт	1	
А4		2	1.442.1-2 вып.1	Изделие закладное МН5	10	

Покрытие закладных изделий: гор.Ц.50-60.

Ведомость расхода стали на дополнительные закладные изделия на элемент, кг.

Марка элемента	Изделия закладные					Всего	Общий расход
	Прокат марки Вст3 кп2 ГОСТ 103-76						
	-8×120	-8×30			Итого		
2П1-2АIVт-1	14,0	3,0			17,0	17,0	17,0

Привязан

Инв.№

Провер.	Левина	
Ст. инж.	Саранча	
Рук. гр.	Стронгин	
ГИП	Левина	
Н. контр.	Данилевский	
Нач. отд.	Красавин	

ТП 901-3-231.87 КЖИ.21.0.0.0

Плита покрытия 2П1-2АIVт-1

Стадия	Масса	Масштаб
Р	2400	—
Лист	Листов 1	

ЦНИИЭП инженерного оборудования г. Москва

Копировал Еремченко

Формат А3

Альбом IV

901-3-231.87

Инв.№ подл. | Подпись и дата | Взам. инв.№

Альбом IV

901-3-231.87

Рис.1

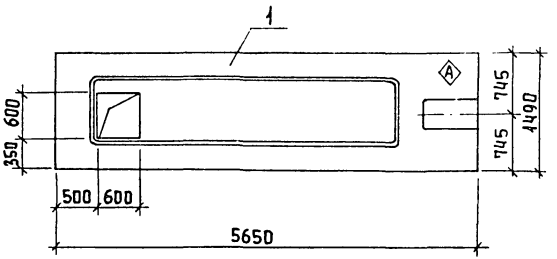

Рис.2

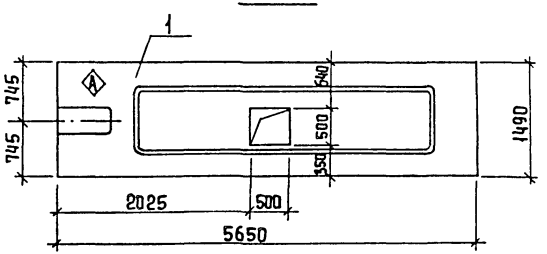

Формат	Зона	Поз.	Обозначение	Наименование	Кол.	Примеч.
				Сборочные единицы		
А3		1	1.041.1-1 62.0.0.0.0-06	ПРС 56.15 - 6АтУт	1	

Обозначение	Марка	Рис.
Т.П901-3-231.87 КЖИ 22.0.0	ПРС56.15-6АтУт-1	1
-01	ПРС56.15-6АтУт-2	2

Знак А нанести несмываемой краской.

Привязан	Провер.	Левина	
	Ст. инж.	Лазарева	
	Вед. инж.	Смыслова	
	ГИП	Левина	
	Н.контр.	Данилевская	
Инв.№	Нач. отд.	Красавин	

ТП 901-3-231.87 КЖИ.22.0.0

Плита перекрытия ПРС 56.15-6АтУт-1; ПРС 56 15-6АтУт-2.

Стадия	Масса	Масштаб
Р	2890	—
Лист	Листов 1	

ЦНИИЭП инженерного оборудования г. Москва

Копировал Еремченко

Формат А3.

Инв.№ подл. | Подпись и дата | Взам. инв.№

Альбом IV

901-3-231.87

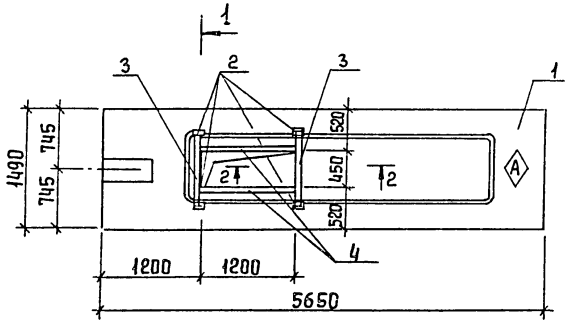

1 — 1

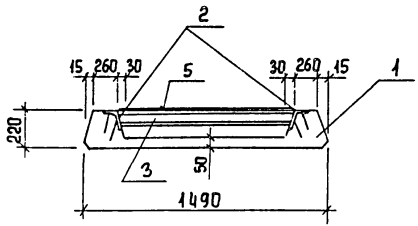

2 — 2

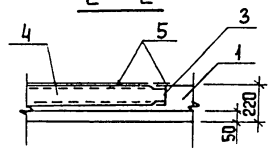

Формат	Зона	Поз.	Обозначение	Наименование	Кол	Примеч.
				Сборочные единицы		
А3		1	1.041.1-2.6 2.0.00.0	ПРС 56.15-4АIVт	1	
А4		2	1.400-15. В1.510-05	Изделие закладное МН506	4	3,9 кг
Б4		3		Швеллер С12 ГОСТ 8240-72* / Вст3 пс6 ГОСТ 535-79 ℓ=940	2	10.81 кг
Б4		4		Швеллер С12 ГОСТ 8240-72* / Вст3 пс6 ГОСТ 535-79 ℓ=1200	2	13.8 кг
Б4		5		Полоса 8×120 ГОСТ 103-76 / Вст3 кп2 ГОСТ 535-79 ℓобщ=4160 мм		31.35 кг

Ведомость расхода стали на дополнительные закладные изделия на элемент, кг.

Марка элемента	Изделия арматурные							
	Арматура класса			Прокат марки				Всего
	А-III			Вст3 кп2				
	ГОСТ 5781-82			ГОСТ 8240-72	ГОСТ 8510-72	ГОСТ 103-76		
	ф8	ф10	Итого	С12	125×80×8	S=8	Итого	
ПРС 56.15-4-АIVт-1	0.8	2.4	3.2	24.61	12.4	31.35	68.36	71.56

1. Знак А нанести несмываемой краской.
2. Покрытие закладных изделий: Гор. Ц. 50-60.

Привязан

Инв. №

Провер.	Левина	
Ст. инж.	Лазарева	
Вед. инж.	Смыслова	
ГИП	Левина	
Н. контр.	Данилевский	
Нач. отд.	Красавин	

ТП 901-3-231.87 Кжи.23.0.0.0

Плита покрытия ПРС 56.15-4АIVт-1

Стадия	Масса	Масштаб
Р	2890	–
Лист	Листов 1	

ЦНИИЭП инженерного оборудования г. Москва

Копировал Еремченко

Формат А3

2 8048-04

Инв. № подл. | Подпись и дата | Взам. инв. №

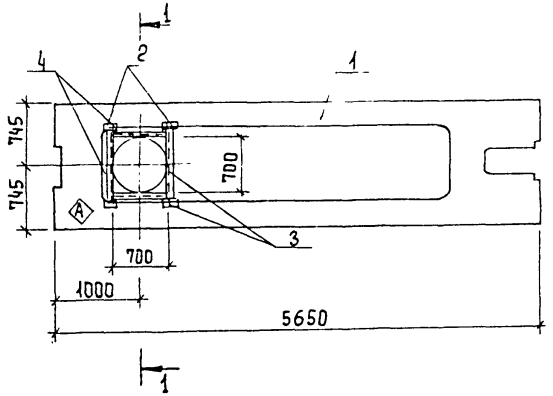

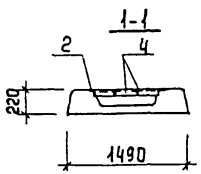

Формат	Зона	Поз	Обозначение	Наименование	Кол.	Примеч.
				Сборочные единицы		
А3		1	1.041.1-162.0.0.0.0	ПРС 56.15-4АIVт	1	
А4		2	3.400-6/76	Изделие закладное МН4-48	4	
				Детали		
Б4		3	-01	Уголок $\frac{Б\text{-}63\times63\times5\ ГОСТ\ 8509\text{-}72}{Вст3кп2\text{-}1\ ГОСТ\ 535\text{-}79}$		
				$\ell = 900$	2	4,33 кг
Б4		4	-02	Уголок $\frac{Б\text{-}63\times63\times5\ ГОСТ\ 8509\text{-}72}{Вст3кп2\text{-}1\ ГОСТ\ 535\text{-}79}$		
				$\ell = 700$	2	3,37 кг

Ведомость расхода стали на дополнительные закладные изделия на один элемент, кг.

Марка элемента	Изделия закладные					Общий расход
	Арматура класс		Прокат марки			
	А-III		Вст3кп2			
	ГОСТ 5781-82		ГОСТ 8509-72			
	ф8	Итого	L63×5		Итого	
ПРС 56.15-4АIVт-2	1,2	1,2	15,3		15,3	16,5

1. Знак Ⓐ нанести несмываемой краской.
2. Покрытие поверхности закладных деталей: Гор. Ц. 50-60.

Альбом IV

901-3-231.87

Взам. инв. №

Подпись и дата

Инв. № подл.

Привязан

Инв. №

Провер.	Левина	
Ст. инж.	Лазарева	
Вед. инж.	Смыслова	
ГИП	Левина	
Н. контр.	Данилевский	
Нач. отд.	Красавин	

ТП 901-3-231.87 Кжи.24.0.0.0

Плита покрытия ПРС 56.15-4АIVт-2

Стадия	Масса	Масштаб
Р	5650	—
Лист	Листов 1	

ЦНИИЭП инженерного оборудования г. Москва

Копировал Еремченко Формат А3

28048-04

Альбом IV

901-3-231.87

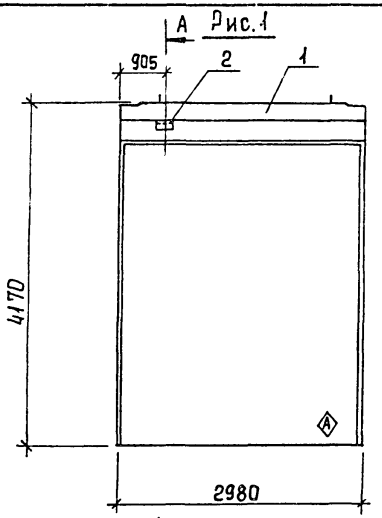

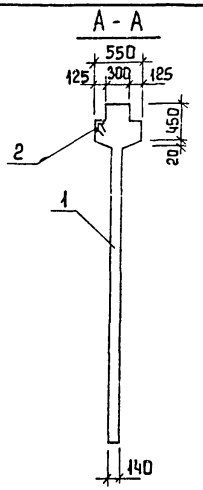

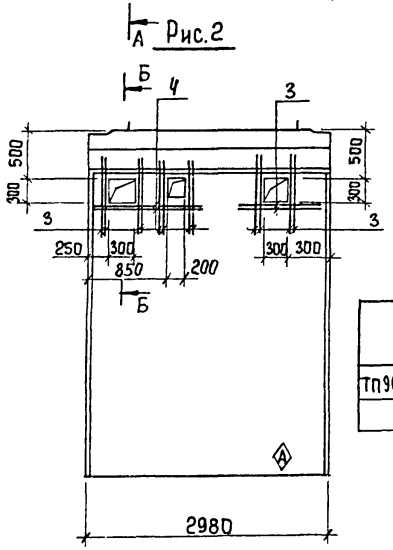

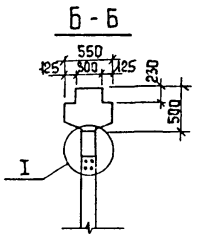

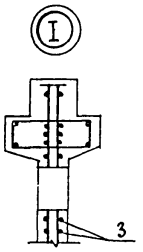

Формат	Зона	Поз.	Обозначение	Наименование	Кол.	Примеч.
			Сборочные	единицы		
А3		1	1.020-1/83 Ч-1 26	2Д 30.42	1	
			Переменные	данные для исполнения		
А3			ТП901-3-231.87 КЖИ.31.0.0.0	2Д 30.42-1		
А4		2	1.400-15.8.1. 510-01	Изделие закладное МН502	1	
А3			ТП 901-3-231.87 КЖИ.31.000-01	2Д 30.42-2		
Б4		3	-1	А-III-8-ГОСТ 5781-82; ℓ=1000	2д	0,4 кг
Б4		4	-2	А-III-8-ГОСТ 5781-82; ℓ=1300	4	0,5 кг

Ведомость расхода стали на дополнительные закладные изделия на один элемент, кг.

Марка элемента	Изделия закладные					Общий расход
	Арматура класса А-III ГОСТ 5781-82			Прокат марки Вст3кп2 ГОСТ 8509-72		
	ф8		Итого	L75×6	Итого	
2Д 30.42-1	0,5		0,5	1,0	1,0	1,5
2Д 30.42-2	9,6		9,6			9,6

1. Знак Ⓐ нанести несмываемой краской.
2. Дополнительные стержни поз. 3 приварить к основному каркасу электродуговой сваркой.
3. Покрытие поверхности закладных деталей: гор. Ц. 50-60.

Обозначение	Марка	Рис.
ТП901-3-231.87 КЖИ.31.0.0.0	2Д30.42-1	1
-01	2Д30.42-2	2

Привязан

Инв. №

Взам. инв. №

Подпись и дата

Инв. № подл.

Провер.	Левина		
Ст. инж.	Лазарева		
Вед. инж	Смыслова		
Рук. гр.	Строгин		
ГИП	Левина		
Н. контр.	Данилевский		
Нач. отд.	Красавин		

ТП 901-3-231.87 КЖИ.31.0.0.0

Диафрагма жесткости
2Д 30.42-1
2Д.30.42-2

Стадия	Масса	Масштаб
Р	5340	—
Лист	Листов 1	

ЦНИИЭП инженерного оборудования г. Москва

Копировал Еремченко

Формат А3

12048-04

Рис. 1

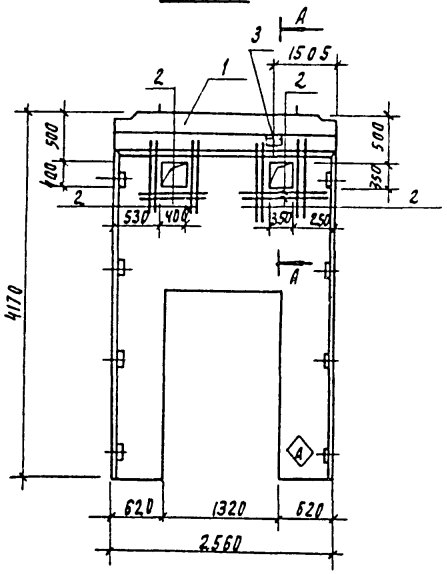

А-А

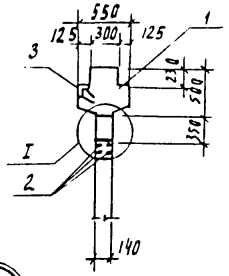

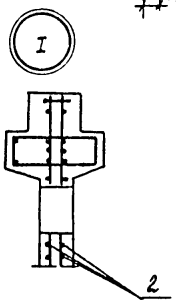

Рис. 2

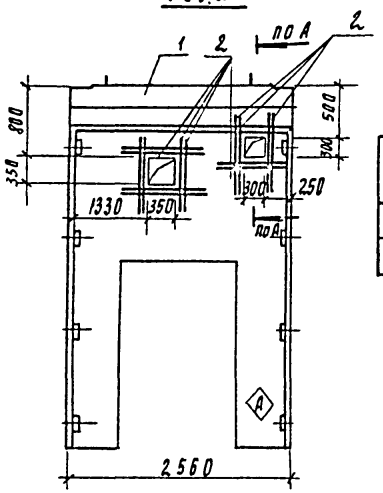

Обозначение	Марка	Рис
ТП901-3-231.87 КЖИ 32.0.0.0	2ДП26.42-1	1
-01	2ДП26.42-2	2

Формат	Зона	Поз	Обозначение	Наименование	Кол	Примеч
				Сборочные единицы		
А3		1	1.020-1/83 4-1 33	2ДП 26. 42	1	
				Переменные данные для исполнения		
				ТП901-3-231.87 КЖИ 32.0.0.0		
				Сборочные единицы		
Б4		2	КЖИ 32.0.0.1	А-III-В-ГОСТ 5781-82, ℓ=1000	24	0.4 кг
Б4		3	1.400-15.81.510-01	Изделие закладное МН 502	1	
				ТП901-3-231.87 КЖИ 32.0.0.001		
				Сборочные единицы		
Б4		2	КЖИ 32.0.0.1	А-III-В-ГОСТ 5781-82, ℓ=1000	28	0.4 кг

Ведомость расхода стали на дополнительные закладные изделия на один элемент, кг

Марка элемента	Изделия закладные						Общий расход
	Арматура класса А-III ГОСТ 5781-82				Прокат марки Вст3кп2 ГОСТ 8509-72		
	ф8			Итого	∟75х6	Итого	
2ДП26.42-1	5.3			5.3	1.0	1.0	6.3
2ДП26.42-2	11.2			11.2			11.2

1. Дополнительные стержни поз. 2 приварить к основному каркасу электродуговой сваркой.
2. Знак Ⓐ нанести несмываемой краской

Провер.	Левина	
Ст. инж.	Лазарева	
Вед. инж.	Смыслова	
Рук. гр.	Строгин	
ГИП	Левина	
Н. контр.	Данилевский	
Нач. отд.	Красавин	

Привязан

Инв. №

ТП 901-3-231.87 КЖИ. 32. 0. 0. 0

Диафрагма жесткости 2ДП26. 42-1; 2ДП26. 42-2

Стадия	Масса	Масштаб
Р	3600	

Лист | Листов

ЦНИИЭП инженерного оборудования г. Москва

Альбом IV

901-3-23187

Инв. № подл. | Подп. и дата | Взам. инв. №

22048-04

Альбом IУ

901-3-231.87

Рис 1

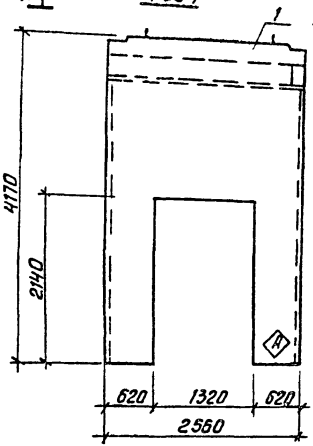

Рис. 3

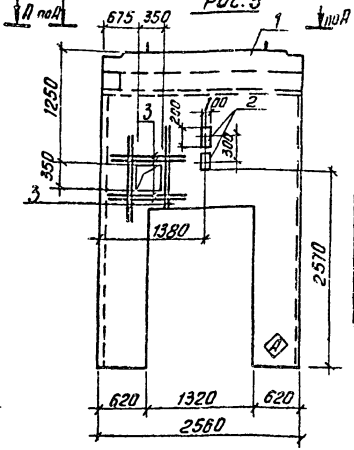

Б-Б

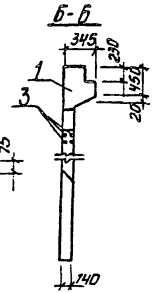

Рис. 2

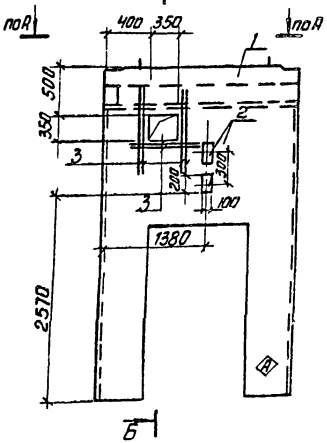

А-А

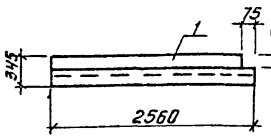

Обозначение	Марка	Рис.
ТП901-3-231.87 КЖИ. 33.0.0.0	1ДП26.42и	1
-01	1ДП26.42и1	2
-02	1ДП26.42и2	3

Фор-мат	Зона	Поз.	Обозначение	Наименование	Количество на элемент —	-01	-02	Примеч.
				Сборочные единицы:				
А3		1	1.020-1/83 4-1 33-01	1ДП 26.42	1	1	1	
А4		2	1.400-15.81.120-17	Изделие закладное Мк 107-6		2	2	
Б4		3		А-III-8-ГОСТ 5781-82; ℓ=1000		12	16	

Ведомость расхода стали на дополнительные закладные изделия на элемент, кг

Марка элемента	Изделия закладные						Общий расход
	Арматура класса			Прокат марки			
	А-III			Вст3кп2			
	ГОСТ 5781-82			ГОСТ 103-76			
	Ф8		Итого	S=6	S=8	Итого	
1ДП26.42и-1	5.0		5.0	1.8	0.8	2.6	7.6
1ДП26.42и-2	6.6		6.6	1.8	0.8	2.6	9.2

1. Знак Ⓐ нанести несмываемой краской.

2. Покрытие поверхности закладных деталей: гор. ц. 50-60.

Привязан

Инв. №

Провер.	Левина	
Ст. инж.	Лазарева	
Вед. инж.	Смыслова	
Рук. гр.	Стронгин	
ГИП	Левина	
Н. контр.	Данилевский	
Нач. отд.	Красавин	

ТП 901-3-231.87 КЖИ. 33.0.0.0

Диафрагма жесткости
1ДП 26.42и
1ДП 26.42и-1
1ДП 26.42и-2

Стадия	Масса	Масштаб
Р	3170	—
Лист	Листов 1	

ЦНИИЭП инженерного оборудования г. Москва

Копировал Антипова

Формат А3

12048-04

Инв. № подл. | Подп. и дата | Взам. инв. №

Альбом IV

Рис. 1

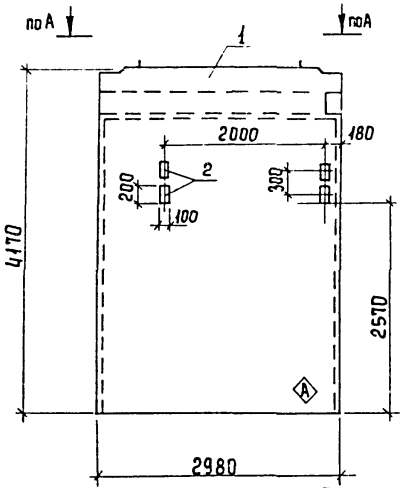

Рис 3

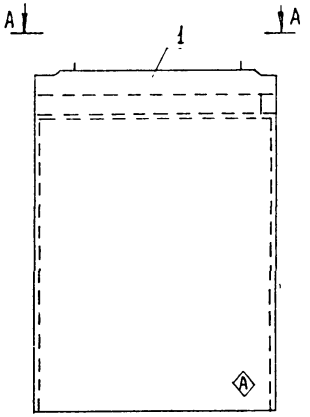

Б - Б

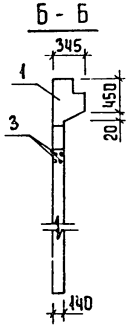

А - А

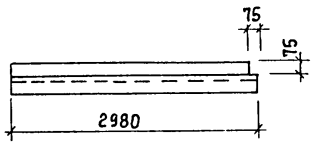

Рис 2

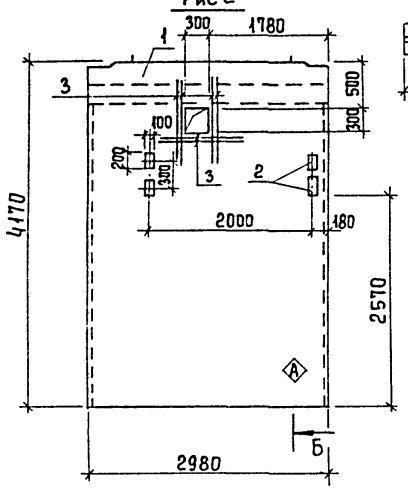

Формат	Зона	Поз.	Обозначение	Наименование	Количество на исполнение –	-01	-02	Примеч.
				Сборочные единицы				
А3		1	1.020-1/83.4-1 26-01	1Д30.42	1	1	1	
А4		2	1.400-15.81.120-17	Изделие закладное МН107-6	4	4		
		3		А-III-8-ГОСТ 5781-82; ℓ=1000		12		

Ведомость расхода стали на дополнительные закладные изделия на элемент, кг.

Марка элемента	Изделия закладные							Общий расход
	Арматура класса			Прокат марки				
	А-III			Вст3кп2				
	ГОСТ 5781-82			ГОСТ 103-76				
	ф8		Итого	S=6	S=8		Итого	
1Д30.42н-1	0,4		0,4	3,6	1,6		5,2	5,6
1Д30.42н-2	0,8		0,8	3,6	1,6		5,2	6,0

1. Знак Ⓐ нанести несмываемой краской.
2. Покрытие поверхности закладных деталей: Гор.Ц.50-60.

Обозначение	Марка	Рис.
ТП901-3-231.87 Кжи.34.0.0.0	1Д30.42н-1	1
ТП901-3-231.87 -01	1Д30.42н-2	2
ТП901-3-231.87 -02	1Д30.42н	3

Привязан

Инв.№

Инв.№ подл. | Подпись и дата | Взам.инв.№

Провер	Левина		
Ст.инж.	Лазарева		
Вед.инж	Смыслова		
Рук.гр.	Стронгин		
ГИП	Левина		
Н.контр.	Даниевский		
Нач.отд	Красавин		

ТП 901-3-231.87 Кжи.34.0.0.0

Диафрагма жесткости
1Д30.42н
1Д30.42н-1
1Д30.42н-2

Стадия	Масса	Масштаб
Р	4850	–
Лист	Листов 1	

ЦНИИЭП инженерного оборудования г. Москва

Копировал Еремченко

Формат А3

22048-04

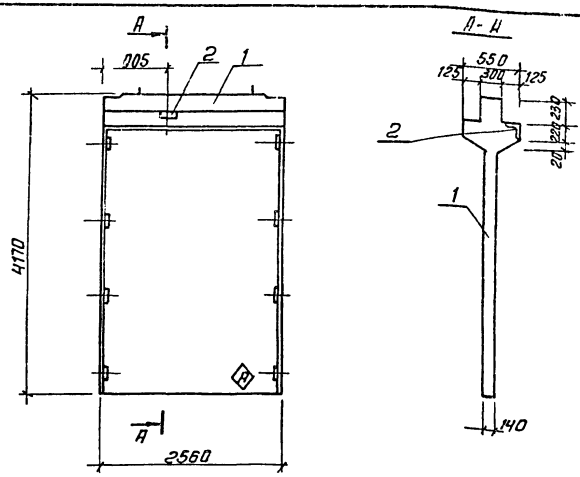

Формат	Зона	Поз.	Обозначение	Наименование	Кол.	Примеч.
			Сборочные единицы			
А3		1	1.020-1/83 4-1 25	2Д 26.42	1	
А4		2	1.400-15.81. 510-01	Изделие закладное МН502	2	

Ведомость расхода стали на дополнительные закладные изделия на один элемент, кг

Марка элемента	Изделия закладные								Общий расход
	Арматура класса А-III ГОСТ 5781-82				Прокат марки Вст 3 кп 2 ГОСТ 8509-72				
	Ø8			Итого	L75×6			Итого	
2Д 26.42-1	0.5			0.5	1.0			1.0	1.5

1. Покрытие поверхности закладных деталей: гор.ц. 50-60.
2. Знак Ⓐ нанести несмываемой краской.

Альбом IV

901-3-231.87

Инв. № подл. | Подп. и дата | Взам. инв. №

ПРИВЯЗАН

Инв. №

Провер.	Левина	
Ст. инж.	Лазарева	
Вед. инж.	Смыслова	
Рук. гр.	Стронгин	
ГИП	Левина	
Н. контр.	Данилевский	
Нач. отд.	Красавин	

ТП 901-3-231.87 КЖИ.35.0.00

ДИАФРАГМА ЖЕСТКОСТИ 2Д 26.42-1

Стадия	Масса	Масштаб
Р	4590	—
Лист 1	Листов 1	

ЦНИИЭП инженерного оборудования г. Москва

Копировал: Антипова

Формат А3

22048-04

Форм	Зона	Поз	Обозначение	Наименование	Кол.	Примеч.
				Сборочные единицы		
А3		1	1.020-1/83.4-1 34-01	1ДП 30.42 Н	4/4	

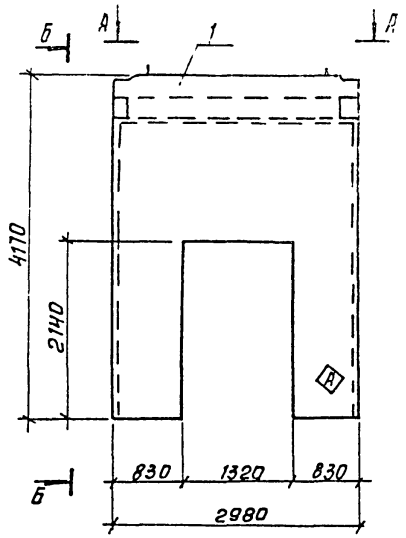

Б-Б

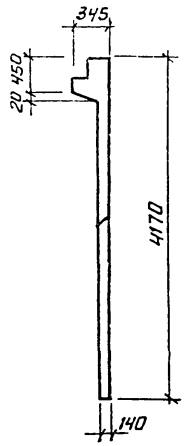

А-А

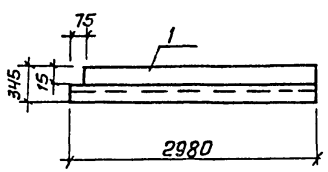

1. Знак Ⓐ нанести несмываемой краской.

Альбом IV

901-3-231.87

Инв. № подл. | Подп. и дата | Взам. инв. №

ПРИВЯЗАН

ИНВ. №

ТП 901-3-231.87			КЖИ.36.0.0.0
Диафрагма жёсткости 1ДП 30.42 И			
		Стадия	Масса	Масштаб
		Р	3830	—
		Лист	Листов 1
		ЦНИИЭП инженерного оборудования г. Москва	

Провер.	Левина	
Ст. инж.	Лазарева	
Вед. инж.	Смыслова	
Рук. гр.	Строгин	
ГИП	Левина	
Н. контр.	Данилевский	
Нач. отд.	Красавин	

Копировал: Антипова

Формат А3

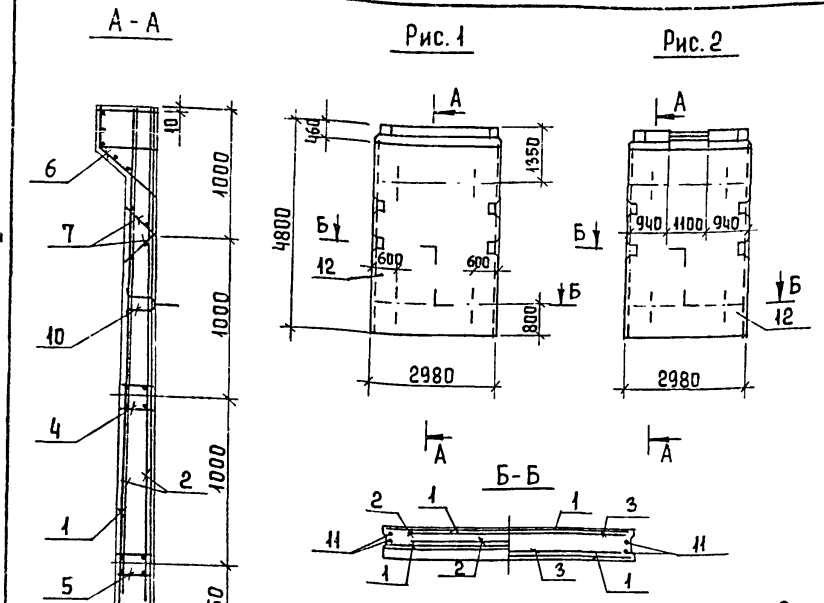

Формат	Зона	Поз.	Обозначение	Наименование	Кол-во на исп. кжи 41.0		Примеч.
					-	01	
				Документация			
			3.900-3 вып 4/82	Панели стеновые емкостные	X	X	
				для прямоугольных сооружений			
				Сборочные единицы			
А4		1	ТП901-3-231.87 -кжи.41.0.1.0	Сетка арматурная С3	2	2	
		2	3.900-3 вып 4/82 ч.2	Сетка арматурная С32	2	2	
		3	3.900-3 вып 4/82 ч 2	Сетка арматурная С33	2	2	
А3		4	ТП901-3-231.87 -кжи 41.1.0.0	Изделие закладное МН2	1	1	
А3		5	-кжи 41.1.0.0-01	Изделие закладное МН3	1	1	
А3		6	-кжи 41.2.0.0	Изделие закладное МН4	1	1	
		7	3.900-3 вып 4/82 ч.2	Каркас плоский КР-1	2	2	
		8	3.900-3 вып 4/82 ч.2	Каркас плоский КР-2	2	2	
		9	3.900-3 вып 4/82 ч.2	Изделие закладное МН 28	2	2	
		10	3.900-3 вып. 4/82 ч.2	Изделие закладное МН 27	2	2	
				Детали			
Б4		11		А-III-12-ГОСТ 5781-82 ℓ=4780	4	4	
				Материал:			
		12		Бетон В15; F50; W6	2.92	2.92	м³

Обозначение	Марка	Рис.
ТП901-3-231.87 кжи 41.0.0.0	ПС1	1.
-01	ПС6	2.

Ведомость расхода стали на элемент, кг.

Марка элемента	Арматурные изделия																Изделия закладные					Общий расход
	Проволока арматурная			Арматура класса												Всего	Прокат марки				Всего	
	Вр-1			А-I			А-II		А-III								В ст 3 кп2					
	ГОСТ 6727-80			ГОСТ 5781-82			ГОСТ 5781-82		ГОСТ 5781-82								ГОСТ 19903-74*					
	ф5		Итого	ф6	ф10	Итого	ф20	Итого	ф6	ф10	ф12	ф14	ф18	ф22	Итого		S=5	S=8		Итого		
ПС1	31,5		31,5	1,8	26,4	28,2	19,6	19,6	6,8	26,6	169,7	27,5	96	46	373	452	4,8	21,2		26	26	478
ПС6	31,5		31,5	1,8	26,4	28,2	19,6	19,6	6,8	26,6	169,7	27,5	96	46	373	452	4,8	21,2		26	26	478

Сетки установить анкерующими стержнями к нижнему торцу панели.

1. Панель изготовлять в опалубочной форме стеновой панели П1-48-Б3 по серии 3.900-3 вып. 4/82 путем установки деревянных вкладышей.
2. Арматура обвязочной балки, попадающая в отверстие, не вырезается.

Привязан

Инв. №

Пров.	Стронгин	
Инж	Кирсанова	
Рук.гр	Стронгин	
ГИП	Левина	
Н.контр	Данилевский	
Нач.отд	Красавин	

ТП 901-3-231.87 кжи 41.0.0.0

Панель стеновая ПС1; ПС6

Стадия	Масса	Масштаб
Р	7300	—

Лист | Листов 1

ЦНИИЭП инженерного оборудования г. Москва

Копировал Еремченко

Формат А3

22048-04

Альбом IV

901-3-23/87

Инв. № подл. | Подпись и дата | Взам. инв. №

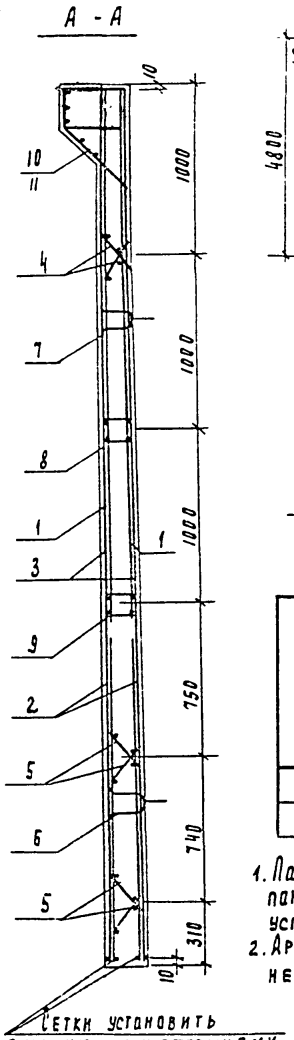

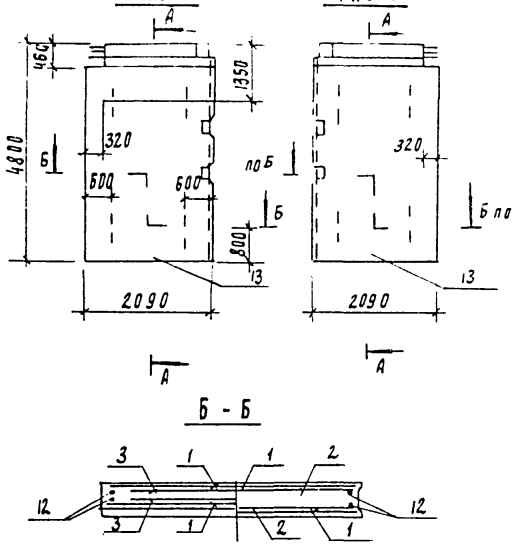

Формат	Зона	Поз	Обозначение	Наименование	К-во на исп. КЖИ 42.0.0.0 -	01	Прим
				Документация			
			3.900-3 вып 4/82	Панели стеновые емкостные для прямоугольных сооружений			
				Сборочные единицы			
А4		1	ТП 901-3-231.87 - кжи. 42.0.1.0	Сетка арматурная С4	2	2	
А4		2	- кжи 42.0.2.0	Сетка арматурная С5	2	2	
А4		3	- кжи 42.0.3.0	Сетка арматурная С6	2	2	
А4		4	- кжи 42.0.4.0	Каркас плоский Кр11	2	2	
А4		5	- кжи. 42.0.5.0	Каркас плоский Кр12	2	2	
		6	3.900-3 вып 4/82 4.2	Изделие закладное Мн28	2	2	
		7	3.900-3 вып 4/82 4.2	Изделие закладное Мн27	2	2	
А3		8	ТП 901-3-231.87 - кжи. 42.1.0.0	Изделие закладное Мн5	1	1	
А3		9	- кжи 42.1.0.0-01	Изделие закладное Мн6	1	1	
А3		10	- кжи 42.2.0.0	Изделие закладное Мн7	-	1	
А3		11	- кжи 42.2.0.0-01	Изделие закладное Мн8	1	-	
				Детали			
Б4		12		А-III-12-гост 5781-82 ℓ=4780	4	4	
				Материал:			
		13		Бетон В15; F50; W6	1.98	1.98	м3

Обозначение	Марка	Рис
ТП 901-3-231.87 кжи 42.0.0.0	ПС2	1
-01	ПС16	2

Ведомость расхода стали на элемент. кг

Марка элемента	Арматурные изделия: Проволока арматурная Вр1 гост 6727-80 ф5	Итого	Арматура класса А-I гост 5781-82 ф6	ф10	Итого	А-II гост 5781-82 ф20	Итого	А-III гост 5781-82 ф6	ф10	ф12	ф14	ф18	ф22	Итого	Всего	Изделия закладные: Прокат марки ВСт3 кп2 пост 19903-74 S=5	S=6	S=8	Итого	Всего	Общий расход
ПС2	22.5	22.5	2.3	82	84.3	19.6	19.6	2.9	28.7	69.8	19.4	70.8	33.3	224.9	351.3	0.2	4.6	10.6	15.4	15.4	366.7
ПС16	22.5	22.5	2.3	82	84.3	19.6	19.6	2.9	28.7	69.8	19.4	70.8	33.3	224.9	351.3	0.2	4.6	10.6	15.4	15.4	366.7

1. Панель изготовлять в опалубочной форме стеновой панели П1-48-Б3 серии 3.900-3 вып. 4/82. путем установки деревянных вкладышей.
2. Арматура обвязочной балки, попадающая в отверстие. не вырезается.

Привязан

Инв. №

Пров.	Стронгин	
Инж.	Кирсанова	
Рук. гр.	Стронгин	
ГИП	Левина	
Н. контр.	Данилевский	
Нач. ст.	Красавин	

ТП 901-3-231.87 кжи. 42.0.0.0

Панель стеновая ПС2; ПС16

Стадия	Масса	Масштаб
Р	7300	-

Лист | Листов 1

ЦНИИЭП инженерного оборудования г. Москва

Альбом IV

901-3-231.87

Инв. № подл. | Подпись и дата | Взам. инв. №

22048-04

Копировал Годлевская

Формат 3

Инв. № подл. | Подпись и дата | Взам. инв. №

А - А

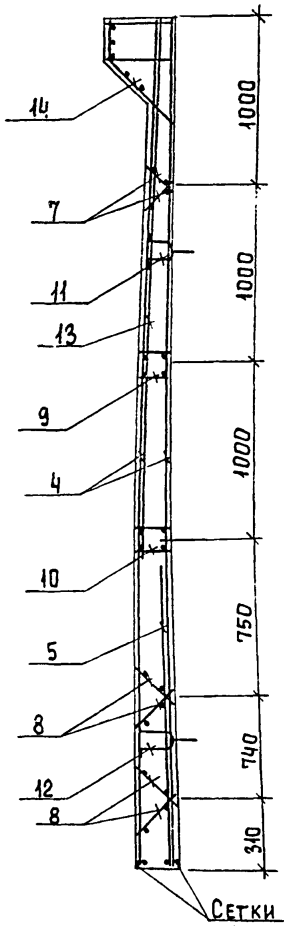

Сетки установить анкерующими стержнями к нижнему торцу панели.

Формат	Зона	Поз.	Обозначение	Наименование	Количество на исполнение КЖИ.43.0.0.0 –	01	02	03	04	05	06	07	08	09	10	11	Прим.
				Документация													
			3.900-3 вып. 4/82	Панели стеновые балочные для прямоугольных сооружений	×	×	×	×	×	×	×	×	×	×	×	×	
			ТП 901-3-231.87 КЖИ.43.0.0.0 ВРС	Ведомость расхода стали													
				Сборочные единицы													
		1	1.400-15.81.120-26	Изделие закладное МН109-3	3	4	1	3	2	—	3	2	5	—	—	3	
		2	1.400-15.81.130-14	Изделие закладное МН119-3	1	1	3	—	—	2	2	2	1	—	—	—	
А4		3	ТП 901-3-231.87 - КЖИ 43.0.1.0	Изделие закладное МН1	—	—	2	2	2	—	—	—	1	—	—	2	
А4		4	-КЖИ 41.0.1.0	Сетка арматурная С3	2	2	2	2	2	2	2	2	2	2	2	2	
		5	3.900-3 вып 4/82 ч.2	Сетка арматурная С33	1	1	1	1	1	1	1	1	1	1	1	1	
		6	1.400-15 В.1.130-02	Изделие закладное МН117-3	—	—	—	—	—	—	—	—	—	3	--	—	
		7	3.900-3 вып. 4/82 ч.2	Каркас плоский КР-1	2	2	2	2	2	2	2	2	2	2	2	2	
		8	3.900-3 вып. 4/82 ч.2	Каркас плоский КР-2	4	4	4	4	4	4	4	4	4	4	4	4	
А3		9	ТП 901-3-231.87 КЖИ 41.1.0.0	Изделие закладное МН2	1	1	1	1	1	1	1	1	1	1	1	1	
А3		10	КЖИ 41.1.0.0-01	Изделие закладное МН3	1	1	1	1	1	1	1	1	1	1	1	1	
		11	3.900-3 вып 4/82 ч.2	Изделие закладное МН27	2	2	2	2	2	2	2	2	2	2	2	2	
		12	3.900-3 вып. 4/82 ч.2	Изделие закладное МН28	2	2	2	2	2	2	2	2	2	2	2	2	
		13	3.900-3 вып. 4/82 ч.2	Сетка арматурная С32	1	1	1	1	1	1	1	1	1	1	1	1	
А3		14	ТП 901-3-231.87 КЖИ.41.2.0.0	Изделие закладное МН4	1	1	1	1	1	1	1	1	1	1	1	1	
				Детали													
Б4		15		А-III-12-ГОСТ 5781-82 ℓ=4780	4	4	4	4	4	4	4	4	4	4	4	4	
		17	5.900-3	Сальник dy = 100 ℓ=200	1	1	—	1	2	—	—	—	1	—	—	1	
				Материалы													
		16		Бетон В15; W6; F50	2,92	2,92	2,92	2,92	2,92	2,92	2,92	2,92	2,92	2,92	2,92	2,92	м³

1. Стеновые панели изготовлять в опалубочной форме стеновой панели П1-48-63 по серии 3.900-3 вып. 4/82 ч.1.
2. Отверстия в обвязочной балке стеновых панелей ПС5, ПС10; ПС12; ПС14 выполнять путем установки деревянного вкладыша. Арматура обвязочной балки, попадающая в отверстие, не вырезается.

Привязан

Инв. №

Провер.	Стронгин	
Инж.	Кирсанова	
Рук. гр.	Стронгин	
ГИП	Левина	
Н. контр.	Данилевский	
Нач. отд.	Красавин	

ТП 901-3-231.87 КЖИ. 43.0.0.0

Панель стеновая ПС3÷ПС5; ПС7; ПС9÷ПС15

Стадия	Масса	Масштаб
Р	7300	—

Лист 1 Листов 3

ЦНИИЭП инженерного оборудования г. Москва

Копировал Еремченко

Формат А3

Альбом IV

Рис 1

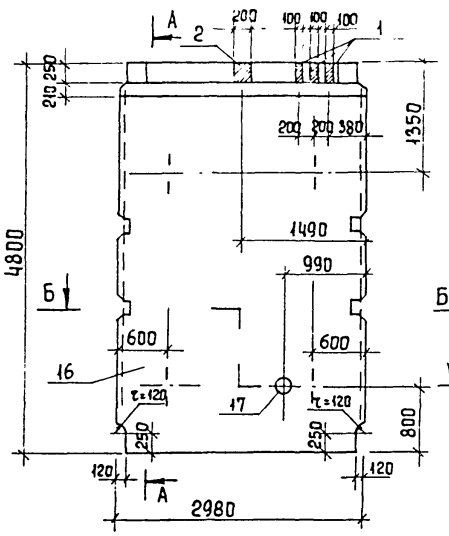

Рис. 2

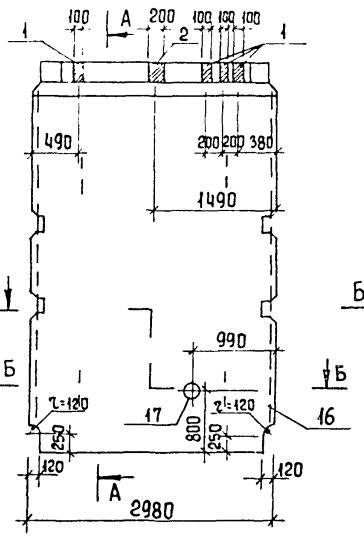

Рис. 3

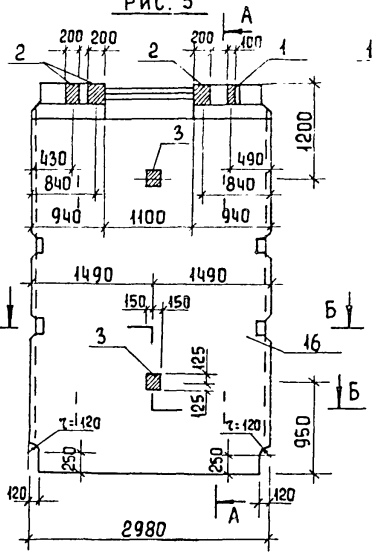

Рис. 4

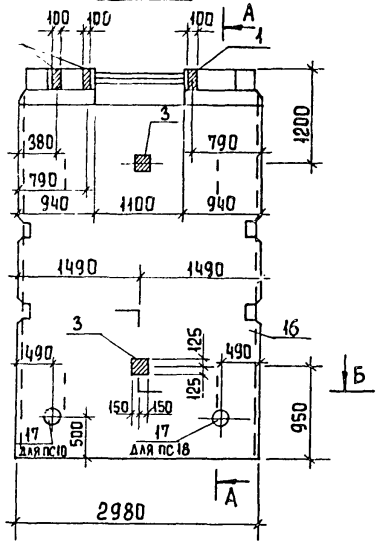

Рис. 5

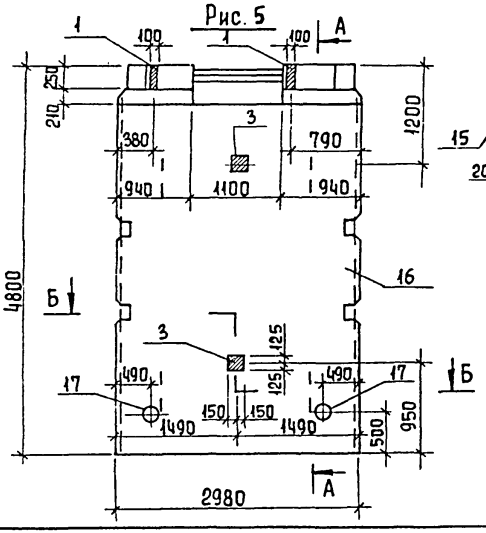

Б - Б

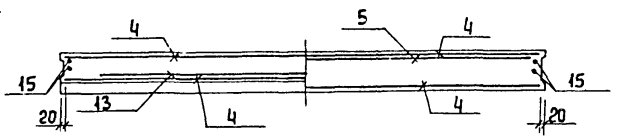

Обозначение	Марка	Рис.
ТП901-3-231.87 - КЖИ 43.0.0.0	ПС3	1
-01	ПС4	2
-02	ПС5	3
-03	ПС10	4
-04	ПС12	5
-11	ПС18	4

Привязан

Инв. №

ТП 901-3-231.87 КЖИ. 43.0.0.0 Лист 2

Копировал Еремченко Формат А3

Инв. № подл. | Подпись и дата | Взам. инв. №

901-3-231.87

Альбом IV

901-3-231.87

Рис. 6

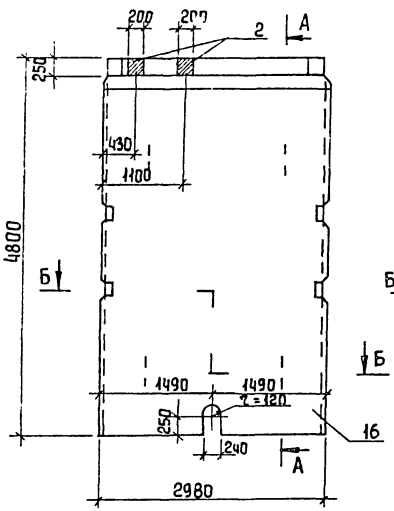

Рис. 7

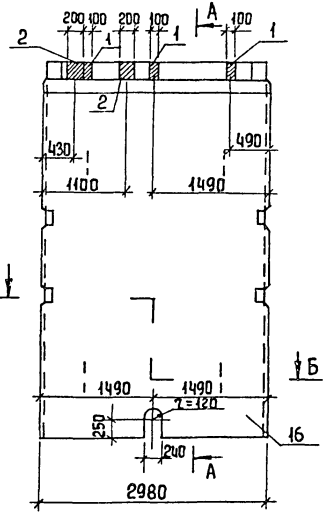

Рис. 8

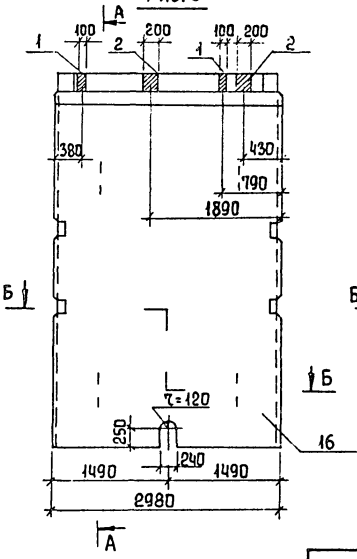

Рис. 9

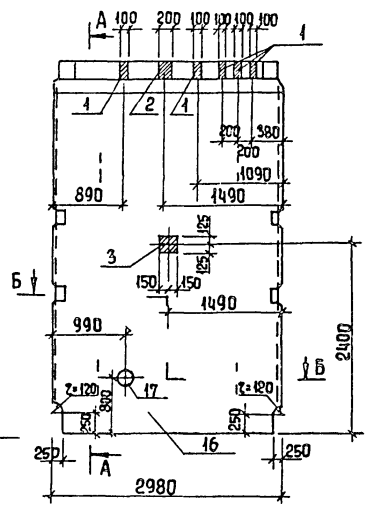

Рис 10

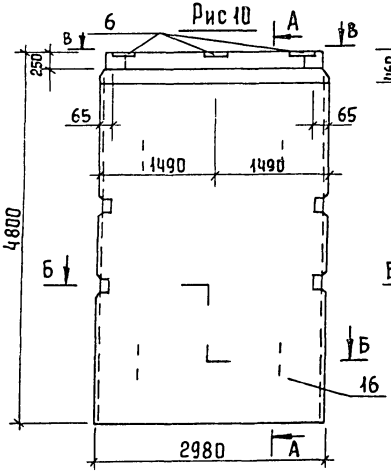

Рис. 11

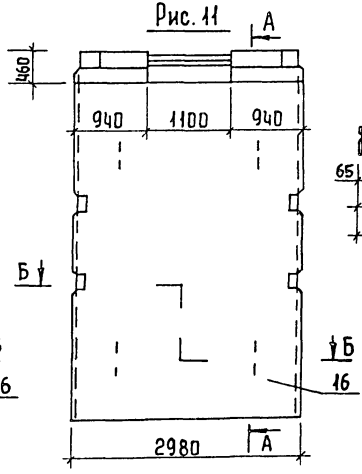

В-В

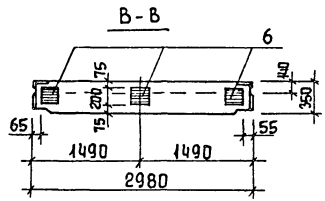

Обозначение	Марка	Рис.
ТП 901-3-231.87 -КЖИ43.0.0.0-05	ПС9	6
-06	ПС11	7
-07	ПС13	8
-08	ПС7	9
-09	ПС15	10
-10	ПС14	11

Привязан

Инв.№

ТП 901-3-231.87 КЖИ 43.0.0.0

Лист 3

Копировал Еремченко

Формат А3

Инв.№ подл. | Подпись и дата | Взам. инв.№

88048-04

Альбом IV

Марка элемента	Арматурные изделия														Закладные изделия								Общий расход
	Проволока арматурная Вр-I ГОСТ 6727-80		Арматура класса А-I ГОСТ 5781-82			А-II ГОСТ 5781-82		А-III ГОСТ 5781-82						Всего	Арматура класса А-III ГОСТ 5781-82			Прокат марки Вст3кп2 ГОСТ 19903-74				Всего	
	ф5	Итого	ф6	ф10	Итого	ф20	Итого	ф6	ф10	ф12	ф14	ф18	ф22	Итого		ф8	ф10	Итого	S=5	S=6	S=8	S=10	Итого		
ПС3	27.6	27.6	1.8	26.4	28.2	19.6	19.6	6.8	13.3	169.7	27.5	96	46	359.3	434.7	1.4	—	1.4	4.8	6.0	21.6	—	32.4	33.8	468.5
ПС4	27.6	27.6	1.8	26.4	28.2	19.6	19.6	6.8	13.3	169.7	27.5	96	46	359.3	434.7	1.7	—	1.7	4.8	7.2	21.6	—	33.6	35.3	470
ПС5	27.6	27.6	1.8	26.4	28.2	19.6	19.6	6.8	13.3	169.7	27.5	96	46	359.3	434.7	1.8	1.6	3.4	4.8	8.4	22.4	23.6	59.2	62.6	497.3
ПС10; ПС18	27.6	27.6	1.8	26.4	28.2	19.6	19.6	6.8	13.3	169.7	27.5	96	46	359.3	434.7	0.9	1.6	2.5	4.8	3.6	21.2	23.6	53.2	55.7	490.4
ПС12	27.6	27.6	1.8	26.4	28.2	19.6	19.6	6.8	13.3	169.7	27.5	96	46	359.3	434.7	0.6	1.6	2.2	4.8	2.4	21.2	23.6	52.0	54.2	489.0
ПС9	27.6	27.6	1.8	26.4	28.2	19.6	19.6	6.8	13.3	169.7	27.5	96	46	359.3	434.7	1.1	—	1.1	4.8	4.8	22	—	31.6	32.7	467.4
ПС11	27.6	27.6	1.8	26.4	28.2	19.6	19.6	6.8	13.3	169.7	27.5	96	46	359.3	434.7	1.9	—	1.9	4.8	8.4	22	—	35.2	37.1	471.8
ПС13	27.6	27.6	1.8	26.4	28.2	19.6	19.6	6.8	13.3	169.7	27.5	96	46	359.3	434.7	0.6	—	0.6	4.8	7.2	22	—	34	34.6	469.3
ПС7	27.6	27.6	1.8	26.4	28.2	19.6	19.6	6.8	13.3	169.7	27.5	96	46	359.3	434.7	2.0	0.8	2.8	4.8	8.4	21.6	11.8	46.6	49.4	484.1
ПС15	27.6	27.6	1.8	26.4	28.2	19.6	19.6	6.8	13.3	169.7	27.5	96	46	359.3	434.7	0.9	—	0.9	4.8	5.7	21.2	—	31.7	32.6	467.3
ПС14	27.6	27.6	1.8	26.4	28.2	19.6	19.6	6.8	13.3	169.7	27.5	96	46	359.3	434.7	—	—	—	4.8	—	21.2	—	26	26	460.7

901-3-231.87

Инв. № подл. | Подпись и дата | Взам. инв. №

Привязан

Инв. №

Провер.	Строгин	
Инж.	Кирсанова	
Рук. гр.	Строгин	
ГИП	Левина	
Н. контр.	Данилевский	
Нач. отд.	Красавин	

ТП 901-3-231.87 КЖИ. 43.0.0.0 ВРС

Ведомость расхода стали, кг.

Стадия	Лист	Листов
Р		1

ЦНИИЭП инженерного оборудования г. Москва

Формат А3

22048-04

Альбом IV

901-3-231.87

Рис. 1

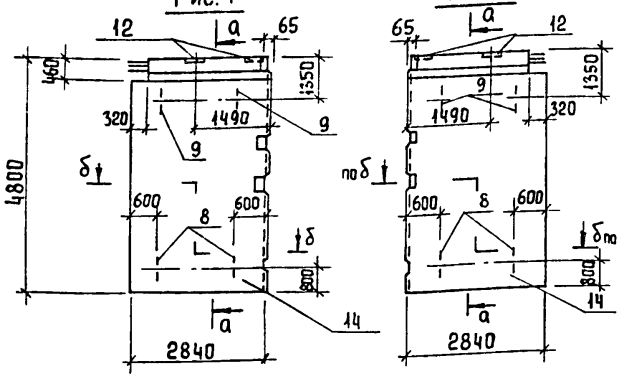

Рис. 2

а - а

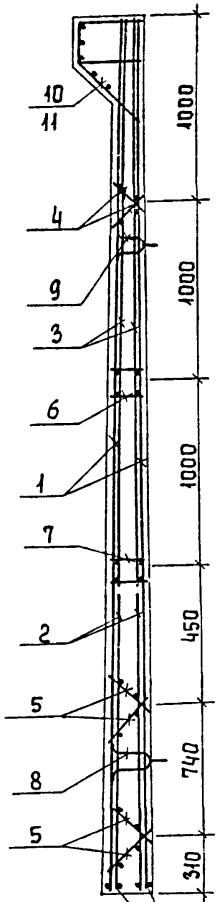

δ-δ

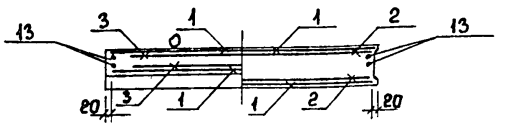

Формат	Зона	Поз.	Обозначение	Наименование	Кол-во на эл. Кгр.		Примеч.
					–	01	
				Документация			
			3.900-3 вып. 4/82	Панели стеновые емкостные для прямоугольных сооружений	X	X	
				Сборочные единицы			
А4		1	ТП 901-3-231.87 -КЖИ 44.0.1.0	Сетка арматурная С7	2	2	
		2	-КЖИ 44.0.2.0	Сетка арматурная С8	2	2	
А4		3	-КЖИ.44.0.3.0	Сетка арматурная С9	2	2	
		4	-КЖИ.44.0.4.0	Каркас плоский Кр13	2	2	
А4		5	-КЖИ.44.0.5.0	Каркас плоский Кр14	4	4	
А3		6	-КЖИ.44.1.0.0	Изделие закладное МН9	1	1	
А3		7	-КЖИ.44.1.0.0-01	Изделие закладное МН10	1	1	
		8	3.900-3 вып 4/82 ч.2	Изделие закладное МН28	2	2	
		9	3.900-3 вып 4/82 ч.2	Изделие закладное МН27	2	2	
А3		10	ТП 901-3-231.87 -КЖИ 44.2.0.0	Изделие закладное МН11	–	1	
А3		11	-КЖИ.44.2.0.0-01	Изделие закладное МН12	1	–	
		12	1.400-15.81.130-02	Изделие закладное МН117-3	2	2	
				Детали			
Б4		13		А-III-12-ГОСТ-5781-82 ℓ=4780	4	4	
				Материал			
		14		Бетон В15; F50; W6	2,67	2,67	м³

Обозначение	Марка	Рис.
ТП 901-3-231.87 -КЖИ.44.0.0.0	ПС8	1
-01	ПС17	2

Ведомость расхода стали на элемент, кг.

Марка элемента	Арматурные изделия														Изделия закладные					Общий расход
	Проволока арматурная Вр 1		Арматура класса											Всего	Прокат марки Вст3кп2				Всего	
			А-I			А-II		А-III												
	ГОСТ 6727-80		ГОСТ 5781-82			ГОСТ 5781-82		ГОСТ 5781-82							ГОСТ 19903-74					
	ф5	Итого	ф6	ф10	Итого	ф20	Итого	ф6	ф10	ф12	ф14	ф18	ф22	Итого	S=5	S=6	S=8	Итого		
ПС8	31,7	31,7	3,1	25,5	28,6	19,6	19,6	3,9	30,1	169,6	26,7	96	46,7	373	453	0,2	8,4	10,6	19,2	19,2	472,2
ПС17	31,7	31,7	3,1	25,5	28,6	19,6	19,6	3,9	30,1	169,6	26,7	96	46,7	373	453	0,2	8,4	10,6	19,2	19,2	472,2

1. Панели выполнять в опалубочной форме стеновой панели ПС1-48-Б3 по серии 3.900-3 вып. 4/82 путем установки деревянных вкладышей.
2. Арматура обвязочной балки, попадающая в отверстие, не вырезается.

Сетки установить анкерующими стержнями к нижнему торцу панели

Привязан

Инв. №

Провер	Стронгин	
Инж	Хирсанова	
Рук.гр	Стронгин	
ГИП	Левина	
Н.контр	Данилевский	
Нач.отд	Красавин	

ТП 901-3-231.87 КЖИ 44.0.0.0

Панель стеновая ПС8; ПС17

Стадия	Масса	Масштаб
Р	7300	–
Лист	Листов 1	

ЦНИИЭП инженерного оборудования г. Москва

Копировал Еремченко

Формат А3

22048-04

Взам. инв. № | Подпись и дата | Инв. № подл.

Альбом IV

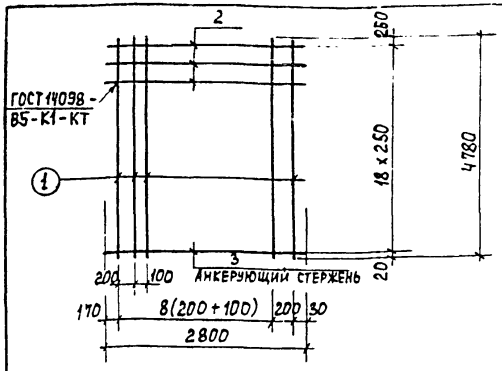

Формат	Зона	Поз.	Обозначение	Наименование	Кол.	Примечание
				Детали		
БЧ		1	ТП901-3-231.87 КЖИ.ЧЧ.0.1.1	А-III-12-ГОСТ 5781-82 ℓ=4780	18	4,24 кг
БЧ		2	2	5Вр1 ГОСТ 6727-80 ℓ=2800	18	0,43 кг
БЧ		3	3	А-III-6-ГОСТ 5781-82 ℓ=2800	1	0,65 кг

Привязан

Инв. №

Инв. № подл. | Подпись и дата | Взам. инв. №

Провер.	Строгин	
Инж.	Кирсанова	
Рук. гр.	Строгин	
ГИП	Левина	
Н. контр.	Данилевский	
Нач. отд.	Красавин	

ТП 901-3-231.87 КЖИ.ЧЧ.0.1.0

Сетка арматурная С7

Стадия	Масса	Масштаб
Р	84.8	—
Лист	Листов 1	

ЦНИИЭП инженерного оборудования г. Москва

Формат А4

901-3-231.87

Альбом IV

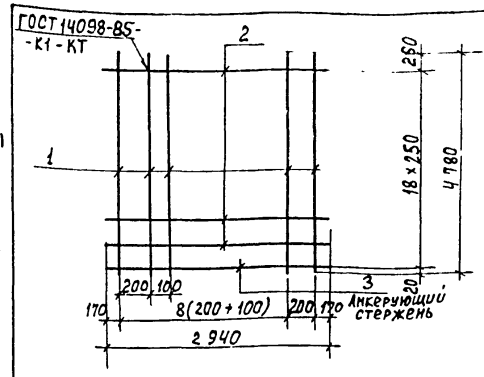

Формат	Зона	Поз.	Обозначение	Наименование	Кол.	Примеч.
				Детали		
БЧ		1	ТП901-3-231.87 КЖИ.41.0.1	А-III-12-ГОСТ 5781-82 ℓ=4780	18	4,24 кг
БЧ		2	2	5Вр1 ГОСТ 6727-80 ℓ=2940	18	0,45 кг
БЧ		3	3	А-III-6-ГОСТ 5781-82 ℓ=2940	1	0,65 кг

Привязан

Инв. №

Инв. № подл. | Подпись и дата | Взам. инв. №

Провер.	Строгин	
Инж.	Кирсанова	
Рук. гр.	Строгин	
ГИП	Левина	
Н. контр.	Данилевский	
Нач. отд.	Красавин	

ТП 901-3-231.87 КЖИ.41.0.1.0

Сетка арматурная С3

Стадия	Масса	Масштаб
Р	85,2	—
Лист	Листов 1	

ЦНИИЭП инженерного оборудования г. Москва

Формат А4

Альбом IV

901-3-231.87

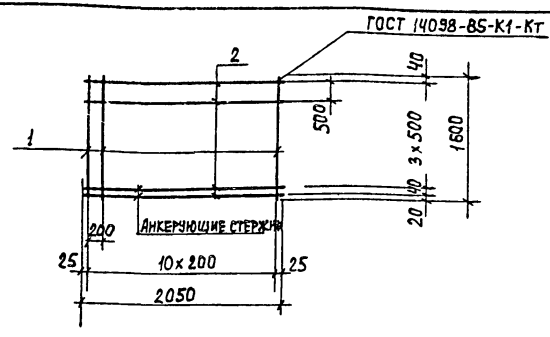

Формат	Зона	Поз.	Обозначение	Наименование	Кол.	Примечан.
				Детали		
БЧ		1	ТП901-3-231.86 КЖИ.42.0.2.1	А-III-18-ГОСТ 5781-82 ℓ=1600	11	3,2 кг
БЧ		2	2	А-III-10-ГОСТ 5781-82 ℓ=2050	5	1,26 кг

Привязан

Инв. №

Провер.	Строгин	
Инж.	Кирсанова	
Рук. гр.	Строгин	
ГИП	Левина	
Н.контр.	Данилевский	
Нач.отд.	Красавин	

ТП 901-3-231.87 КЖИ. 42. 0.2.0

Сетка арматурная С5

Стадия	Масса	Масштаб
Р	41,5	—

Лист Листов 1

ЦНИИЭП инженерного оборудования г. Москва

Формат А4

Альбом IV

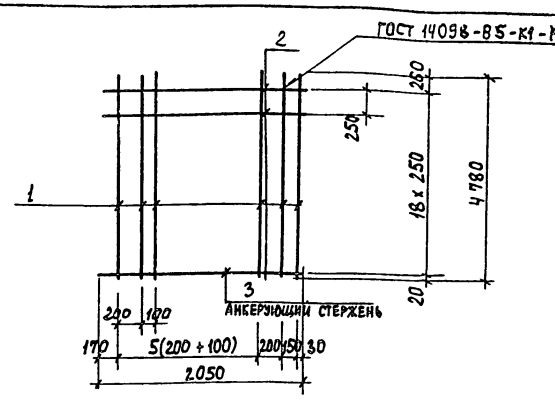

Формат	Зона	Поз.	Обозначение	Наименование	Кол.	Примечан.
				Детали		
БЧ		1	ТП901-3-231.86 КЖИ.42.0.1.1	А-III-12-ГОСТ 5781-82 ℓ=4780	13	3,77 кг
БЧ		2	2	5Вр1 ГОСТ 6727-80 ℓ=2050	18	0,32 кг
			3	А-III-6-ГОСТ 5781-82 ℓ=2050	1	0,46 кг

Привязан

Инв. №

Провер.	Строгин	
Инж.	Кирсанова	
Рук. гр.	Строгин	
ГИП	Левина	
Н.контр.	Данилевский	
Нач.отд.	Красавин	

ТП 901-3-231.87 КЖИ. 42. 0.1.0

Сетка арматурная С4

Стадия	Масса	Масштаб
Р	32,6	—

Лист Листов 1

ЦНИИЭП инженерного оборудования г. Москва

Формат А4

Инв. № подл. | Подпись и дата | Взам. инв. №

11048-04

Альбом IV

901-3-231.87

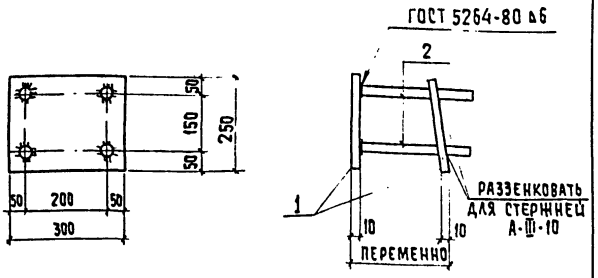

Формат	Зона	Поз	Обозначение	Наименование	Кол.	Примеч.
				Детали		
Б4		1	ТП901-3-231.87- КЖИ 43.0.1.1	Полоса $\frac{8\ 210\times250\ ГОСТ\ 103-76}{ВСТ3КП2-1\ ГОСТ\ 535-79}$ ℓ=300	2	5,9 кг
Б4		2	2	А-III-10- ГОСТ 5781-82 ℓ=300	4	0,2 кг

ПРИВЯЗАН

ИНВ.№

ВЗАМ.ИНВ.№ | ПОДПИСЬ И ДАТА | ИНВ.№ ПОДЛ.

ПРОВЕР	СТРОНГИН	
ИНЖ.	КИРСАНОВА	
РУК.ГР.	СТРОНГИН	
ГИП	ЛЕВИНА	
Н. КОНТ.	ДАНИЛЕВСКИЙ	
НАЧ.ОТД.	КРАСАВИН	

ТП 901-3-231.87 КЖИ. 43.0.1.0

Изделие закладное МН1

СТАДИЯ	МАССА	МАСШТАБ
Р	12,6	–

Лист | Листов 1

ЦНИИЭП инженерного оборудования г. Москва

Формат А4

Альбом IV

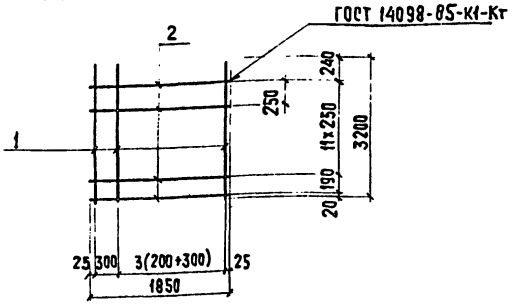

Формат	Зона	Поз.	Обозначение	Наименование	Кол.	Примеч.
				Детали		
Б4		1	ТП901-3-231.87 - КЖИ 42.0.3.1	А-III-10-ГОСТ 5781-82 ℓ=3200	8	1,97 кг
Б4		2	2	5Вр1 ГОСТ 6727-80 ℓ=1850	13	0,25 кг

ПРИВЯЗАН

ИНВ.№

ВЗАМ.ИНВ.№ | ПОДПИСЬ И ДАТА | ИНВ.№ ПОДЛ.

ПРОВЕР.	СТРОНГИН	
ИНЖ.	КИРСАНОВА	
РУК.ГР.	СТРОНГИН	
ГИП	ЛЕВИНА	
Н. КОНТ.	ДАНИЛЕВСКИЙ	
НАЧ.ОТД.	КРАСАВИН	

ТП901-3-231.87 КЖИ. 42.0.3.0

Сетка арматурная С6

СТАДИЯ	МАССА	МАСШТАБ
Р	19,0	–

Лист | Листов 1

ЦНИИЭП инженерного оборудования г. Москва

Копировал: Хюппенен

Формат А4

Альбом IV

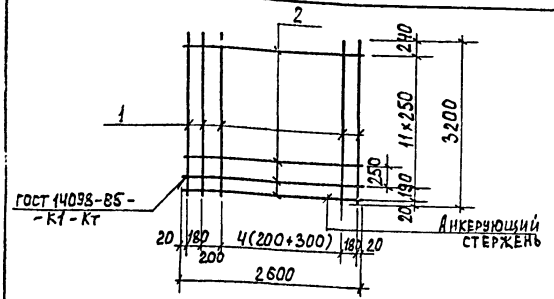

Формат	Зона	Поз.	Обозначение	Наименование	Кол.	Примечан.
				Детали		
БЧ		1	ТП901-3-231.87 КЖИ ЧЧ.0.3.1	А-III-10-ГОСТ 5781-82 ℓ=3200	12	1,97 кг
БЧ		2	2	5Вр-I ГОСТ 6727-80 ℓ=2600	13	0,4 кг

Привязан

Инв. №

Провер.	Строгин	
Инж.	Кирсанова	
Рук. гр.	Строгин	
ГИП	Левина	
Н. контр.	Дамилевский	
Нач. отд.	Красавин	

ТП 901-3-231.87 КЖИ. ЧЧ.0.3.0

Сетка арматурная С9

Стадия	Масса	Масштаб
Р	28,9	—
Лист	Листов 1	

ЦНИИЭП инженерного оборудования г. Москва

Формат А4

Альбом IV

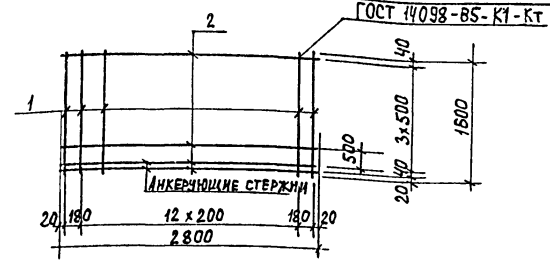

Формат	Зона	Поз.	Обозначение	Наименование	Кол.	Примечан.
				Детали		
БЧ		1	ТП901-3-231.87 КЖИ ЧЧ.0.2.1	А-III-18-ГОСТ 5781-82 ℓ=1600	15	3,20 кг
БЧ		2	2	А-I-10-ГОСТ 5781-82 ℓ=2800	5	1,73 кг

Привязан

Инв. №

Провер.	Строгин	
Инж.	Кирсанова	
Рук. гр.	Строгин	
ГИП	Левина	
Н. контр.	Дамилевский	
Нач. отд.	Красавин	

ТП 901-3-231.87 КЖИ. ЧЧ.0.2.0

Сетка арматурная С8

Стадия	Масса	Масштаб
Р	56,6	—
Лист	Листов 1	

ЦНИИЭП инженерного оборудования г. Москва

Формат А4

22048-04

901-3-231.87

Инв. № подл. | Подпись и дата | Взам. инв. №

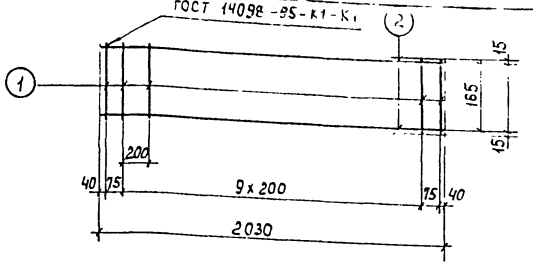

Формат	Зона	Поз.	Обозначение	Наименование	Кол.	Примечан.
				Детали		
БЧ		1	ТП901-3-231.87 КЖИ.42.0.5.1	5Вр1 ГОСТ 6727-80 ℓ= 195	12	0,03 кг
БЧ		2	2	5Вр1 ГОСТ 6727-80 ℓ=2030	12	0,31 кг

Привязан

Инв. №

Инв. № подл. | Подпись и дата | Взам. инв. №

Провер.	Строгин	
Инж.	Кирсанова	
Рук. гр.	Строгин	
ГИП	Левина	
Н. контр.	Данилевский	
Нач. отд.	Красавин	

ТП 901-3-231.87 КЖИ. 42.0.5.0

Каркас плоский Кр 12

Стадия	Масса	Масштаб
Р	0.98	—
Лист	Листов 1	

ЦНИИЭП инженерного оборудования г. Москва

Формат А4

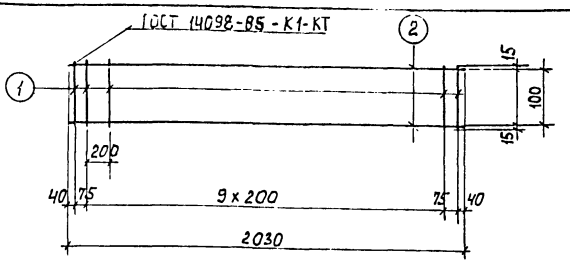

Формат	Зона	Поз.	Обозначение	Наименование	Кол.	Примечан.
				Детали		
БЧ		1	ТП901-3-231.87 КЖИ.42.0.4.1	5Вр1 ГОСТ 6727-80 ℓ=130	12	0,02 кг
БЧ		2	2	5Вр1 ГОСТ 6727-80 ℓ=2030	2	0,31 кг

Привязан

Инв. №

Инв. № подл. | Подпись и дата | Взам. инв. №

Провер.	Строгин	
Инж.	Кирсанова	
Рук. гр.	Строгин	
ГИП	Левина	
Н. контр.	Данилевский	
Нач. отд.	Красавин	

ТП 901-3-231.87 КЖИ. 42. 0.4.0

Каркас плоский Кр 11

Стадия	Масса	Масштаб
Р	0.86	—
Лист	Листов 1	

ЦНИИЭП инженерного оборудования г. Москва

Формат А4

Альбом IV

901-3-231.87

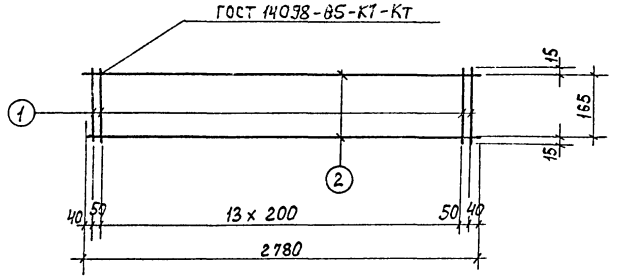

Формат	Зона	Поз.	Обозначение	Наименование	Кол.	Примечан.
				Детали		
БЧ		1	ТП901-3-231.87 КЖИ.ЧЧ.0.5.1	5Вр1 ГОСТ 6727-80 ℓ=195	16	0,03 кг
БЧ		2	2	5Вр1 ГОСТ 6727-80 ℓ=2780	2	0,43 кг

Привязан

Инв. №

Инв. № подл. | Подпись и дата | Взам. инв. №

Провер.	Стронгин		
Инж.	Кирсанова		
Рук. гр.	Стронгин		
ГИП	Левина		
Н. контр.	Данилевский		
Нач. отд.	Красавин		

ТП 901-3-231.87 КЖИ.ЧЧ.0.5.0

Каркас плоский Кр 14

Стадия	Масса	Масштаб
Р	1,34	—
Лист	Листов 1	

ЦНИИЭП инженерного оборудования г. Москва

Формат А4

Альбом IV

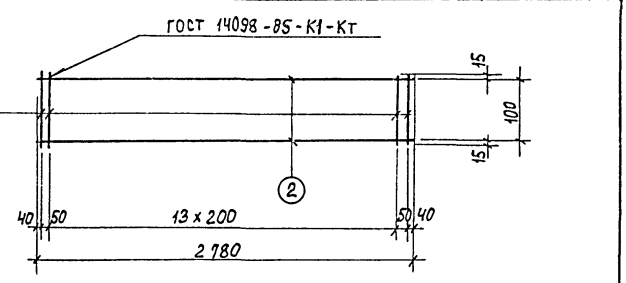

Формат	Зона	Поз.	Обозначение	Наименование	Кол.	Примечан.
				Детали		
БЧ		1	ТП901-3-231.87 КЖИ ЧЧ.0.4.1	5Вр1 ГОСТ 6727-80 ℓ=130	16	0,02 кг
БЧ		2	2	5Вр1 ГОСТ 6727-80 ℓ=2780	2	0,43 кг

Привязан

Инв. №

Инв. № подл. | Подпись и дата | Взам. инв. №

Провер.	Стронгин		
Инж.	Кирсанова		
Рук. гр.	Стронгин		
ГИП	Левина		
Н. контр.	Данилевский		
Нач. отд.	Красавин		

ТП 901-3-231.87 КЖИ.ЧЧ.0.4.0

Каркас плоский Кр 13

Стадия	Масса	Масштаб
Р	1,18	—
Лист	Листов 1	

ЦНИИЭП инженерного оборудования г. Москва

Формат А4

22048-04

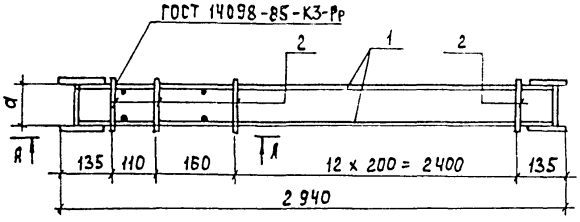

Формат	Зона	Поз.	Обозначение	Наименование	Кол.	Примеч.
				Сборочные единицы		
А4		1	ТП 901-3-231.87 КЖИ.41.1.1.0	Каркас плоский Кр 1	2	
				Переменные данные для исполнений		
				ТП 901-3-231.87 КЖИ.4110.0.		
				Детали		
Б4		2	ТП 901-3-231.87 КЖИ 41.1.0 1	А-I-6-ГОСТ 5781-82 ℓ = 130	30	0,03 кг
Б4		3	2	Полоса Б-25х40 ГОСТ 103-76 / Вст3кп2 ГОСТ 535-79 ℓ=102	2	0,1 кг
				ТП 901-3-231.87 КЖИ.41.1.0.0-01		
				Детали		
Б4		2	3	А-I-6-ГОСТ 5781-82 ℓ = 150	30	0,03 кг
Б4		3	4	Полоса Б-25х40 ГОСТ 103-76 / Вст3кп2 ГОСТ 535-79 ℓ=123	2	0,1 кг

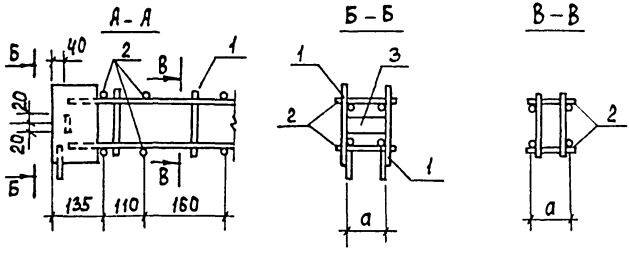

Обозначение	Размеры, мм. а		Марка	Масса кг
ТП 901-3-231.87 КЖИ.41.1.0.0	102		МН2	22,62
-01	123		МН3	22.62

Инв. № подл. | Подпись и дата | Взам. инв. №

Привязан

Инв. №

Пров.	Строгин	
Инж.	Кирсанова	
Рук. гр.	Строгин	
Г И П	Левина	
Н.контр.	Данилевский	
Нач.отд	Красавин	

ТП 901-3-231.87 КЖИ. 41.1.0.0

Изделие закладное МН2; МН3.

Стадия	Масса	Масштаб
Р	см. табл.	—

Лист | Листов 1

ЦНИИЭП инженерного оборудования г. Москва

Формат А3

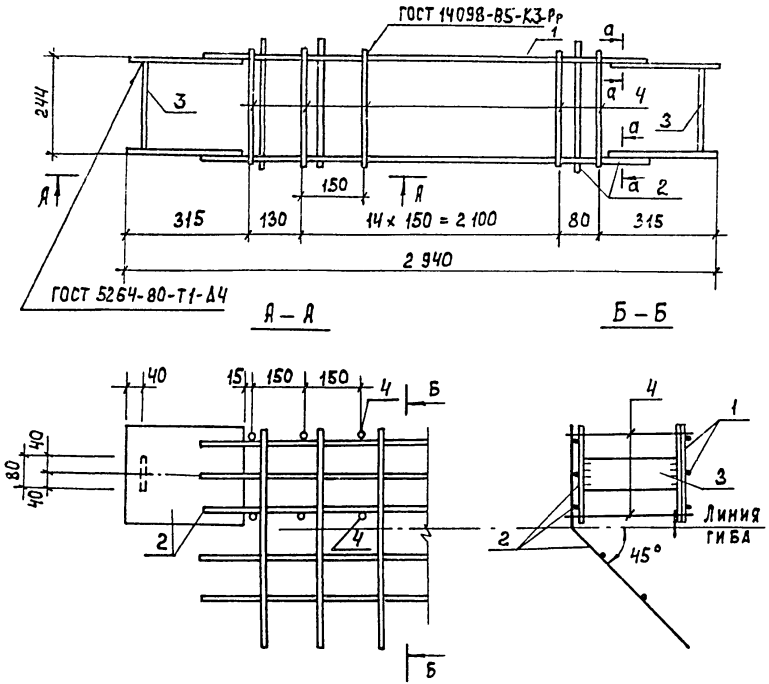

Формат	Зона	Поз.	Обозначение	Наименование	Кол.	Примеч.
				Сборочные единицы		
А4		1	ТП 901-3-231.87 КЖИ.41.2.1.0	Каркас плоский Кр2	1	
А4		2	3.900-3 вып. 4/82 ч.2	Каркас плоский Кр14	1	35,5 кг
				Детали		
Б4		3	ТП901-3-231.87 КЖИ.41.2.0.1	Полоса $\frac{Б-8\times80\ ГОСТ\ 103-71}{Вст3кп2\ ГОСТ\ 535-79}$		
				ℓ = 226	2	1.2 кг
Б4		4	2	5 Вр 1 ГОСТ 64727-80 ℓ=315	34	0,05 кг

Альбом IV

901-3 - 231.87

Инв. № подл.	Подпись и дата	Взам. инв. №

Пров.	Стронгин		
Инж.	Кирсанова		
Рук. гр.	Стронгин		
Г И П	Левина		
Н. контр.	Данилевский		
Нач. отд.	Красавин		

Привязан

Инв. №

ТП 901-3-231.87 КЖИ. 41. 2.0.0

Изделие закладное МН 4

Стадия	Масса	Масштаб
Р	72,2	—

Лист | Листов 1

ЦНИИЭП инженерного оборудования г. Москва

Формат А3

22048-04

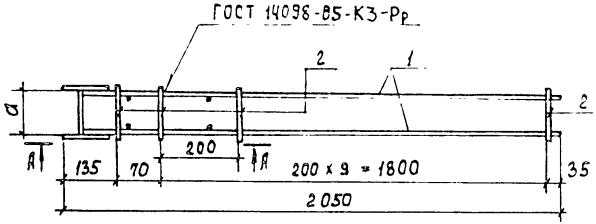

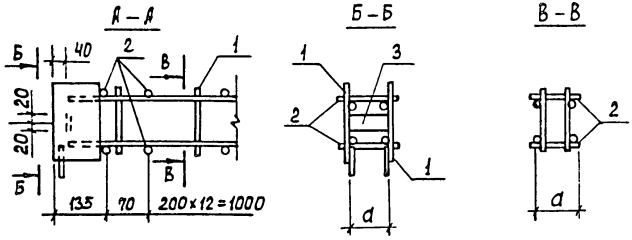

Формат	Зона	Поз.	Обозначение	Наименование	Кол.	Примеч.
				Сборочные единицы		
А4		1	ТП901-3-231.87 КЖИ 42.1.1.0	Каркас плоский КР-3	2	
			Переменные данные	Для исполнений		
				ТП901-3-231.87 КЖИ.42.1.0.0		
				Детали		
Б4		2	ТП901-3-231.87 КЖИ.42.1.0.1	А-I-6-ГОСТ 5781-82 ℓ=130	11	0,03 кг
Б4		3	2	Полоса Б-2 5х40 ГОСТ 103-76* / Ст3кп2-1-ГОСТ 535-79 ℓ=102	1	0,10 кг
				ТП 901-3-231.87 КЖИ.42.1.0.0-01		
				Детали		
Б4		2	3	А-I-Б-ГОСТ 5781-82 ℓ=150	11	0,03 кг
Б4		3	4	Полоса Б-2 5х40 ГОСТ 103-76* / Ст3кп2-1-ГОСТ 535-79 ℓ=123	1	0,10 кг

Обозначение	Размеры, мм. а		Марка	Масса, кг.
ТП901-3-231.87 КЖИ.42.1.0.0	102		МН 5	13,23
-01	123		МН 6	13,23

Привязан

Инв. №

Провер.	Стронгин	
Инж.	Кирсанова	
Рук. гр.	Стронгин	
ГИП	Левина	
Н. контр.	Дамидевский	
Нач. отд.	Красавин	

ТП 901-3-231.87 КЖИ.42.1.0.0

Изделие закладное (МН 5, МН 6)

Стадия	Масса	Масштаб
Р	см. табл.	1:10
Лист	Листов 1	

ЦНИИЭП инженерного оборудования г. Москва

Формат А3

Инв. № подл. | Подпись и дата | Взам. инв. №

901-3-231.87

МН-7

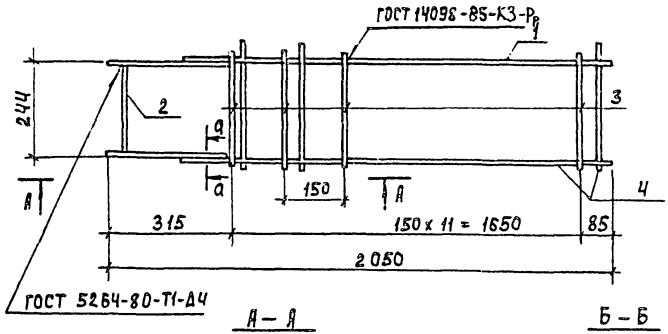

А – А

Б – Б

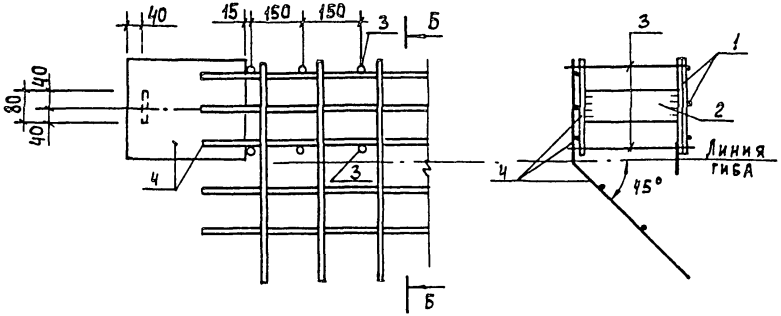

Формат	Зона	Поз.	Обозначение	Наименование	Кол.	Примеч.
				Сборочные единицы		
А4		1	ТП 901-3-231.87 КЖИ.42.2.1.0	Каркас плоский Кр-4	1	
				Детали		
Б4		2	КЖИ.42.2.1.1	Полоса А $\frac{Б-2\ 8\times80\ ГОСТ\ 103-76\ \ell=226}{Ст3кп2-1\ ГОСТ\ 535-79}$	1	1.2 кг
Б4		3	2	5Вр1 ГОСТ 6727-80 ℓ=315	12	0.05 кг
				Переменные данные для исполнений		
				ТП 901-3-231.87 КЖИ.42.2.0.0		
				Сборочные единицы		
А4		4	КЖИ.42.2.2.0	Каркас плоский Кр-5	1	
				ТП 901-3-231.87 КЖИ.42.2.00-01		
				Сборочные единицы		
А4		4	КЖИ.42.2.2.0-01	Каркас плоский Кр-6	1	

МН-8 - ЗЕРКАЛЬНОЕ ОТРАЖЕНИЕ
ОСТАЛЬНОЕ СМ. МН-7

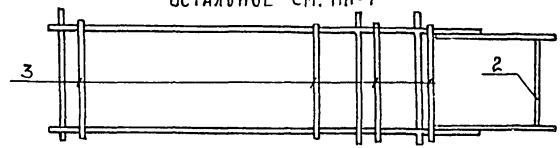

Обозначение	Марка
ТП 901-3-231.87 КЖИ.42.2.0.0	МН 7
-01	МН 8

Альбом IV

901-3-231.87

Инв. № подл. | Подпись и дата | Взам. инв. №

Привязан

Инв. №

Пробер.	Строгин	
Инж.	Кирсанова	
Рук. гр.	Строгин	
ГИП	Левина	
Н. контр.	Данилевский	
Нач. отд.	Красавин	

ТП 901-3-231.87 КЖИ.42.2.0.0

Изделие закладное (МН 7; МН 8)

Стадия	Масса	Масштаб
Р	47.44	1:10
Лист	Листов 1	

ЦНИИОМТП инженерного оборудования г. Москва

Формат А3

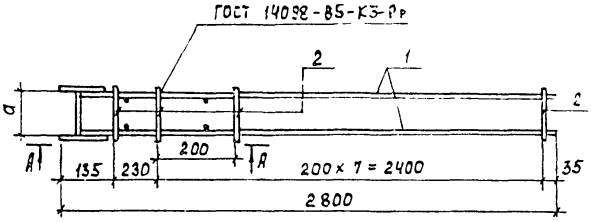

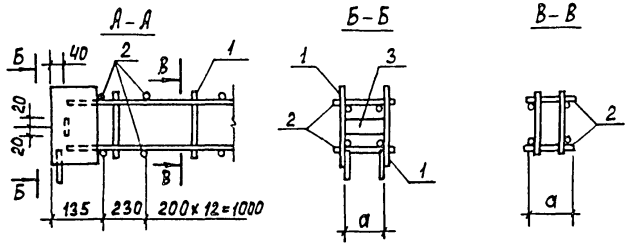

Формат	Зона	Поз.	Обозначение	Наименование	Кол.	Примеч.
				Сборочные единицы		
А4		1	ТП 901-3-231.87 КЖИ.4Ч.1.1.0	Каркас плоский КР-7	2	
			Переменные данные	Для исполнений		
				ТП 901-3-231.87 КЖИ.4Ч.1.0.0		
				Детали		
БЧ		2	ТП 901-3-231.87 КЖИ.4Ч.1.1.1	А-I-6-ГОСТ 5781-82 ℓ=130	14	0.03 кг
БЧ		3	2	Полоса $\frac{Б\text{-}2\ 5\times40\ ГОСТ\ 103\text{-}76\ ℓ=102}{Вст3кп2\text{-}I\text{-}ГОСТ\ 535\text{-}79}$	1	0,10 кг
				ТП 901-3-231.87 КЖИ.4Ч.1.0.0-01		
				Детали		
БЧ		2	3	А-I-6-ГОСТ 5781-82 ℓ=150	14	0.03 кг
БЧ		3	4	Полоса $\frac{Б\text{-}2\ 5\times40\ ГОСТ\ 103\text{-}76\ ℓ=123}{Вст3кп2\text{-}I\text{-}ГОСТ\ 535\text{-}79}$	1	0.10 кг

Обозначение		Размеры, мм		Марка	Масса, кг
		а			
ТП	КЖИ.4Ч.1.0.0	102		МН9	17.16
	-01	123		МН10	17.16

Привязан

Инв. №

Пробер.	Строгини	
Инж.	Кирсанова	
Рук. гр.	Строгини	
ГИП	Левина	
Н. контр.	Данилевский	
Нач. отд.	Красавин	

ТП 901-3-231.87 КЖИ.4Ч.1.0.0

Изделие закладное МН9, МН10

Стадия	Масса	Масштаб
Р	см. табл.	1:10
Лист	Листов 1	

ЦНИИЭП инженерного оборудования г. Москва

Формат А3

Инв. № подл. | Подпись и дата | Взам. инв. №

МН-11

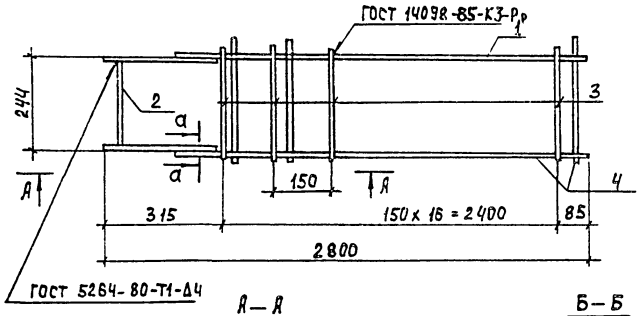

А—А

Б—Б

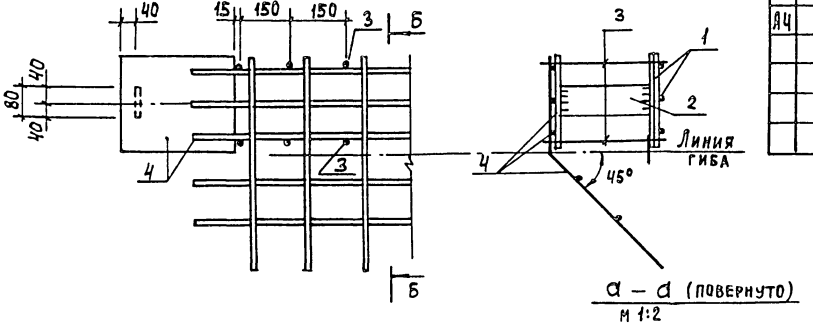

а — а (повернуто)
м 1:2

Ручная дуговая сварка

Обозначение	Марка
ТП901-3-231.87 - КЖИ.ЧЧ.3.0.0	МН 11
-01	МН 12

Формат	Зона	Поз.	Обозначение	Наименование	Кол.	Примеч.
				Сборочные единицы		
А4		1	ТП901-3-231.87 КЖИ.ЧЧ.2.1.0	Каркас плоский КР-8	1	
				Детали		
Б4		2	КЖИ.ЧЧ.2.0.1	Полоса $\frac{5-2\ Вх80\ ГОСТ103-76\ Р=226}{Вст3кп2-1\ ГОСТ535-79}$	1	1,2 кг
Б4		3	2	5 Вр1 ГОСТ 6727-80 ℓ=315	17	0,05 кг
				Переменные данные для исполнений		
				ТП901-3-231.87 -КЖИ.ЧЧ.2.0.0		
				Сборочные единицы		
А4		4	ТП901-3-231.87 КЖИ.ЧЧ.2.2.0	Каркас плоский КР-9	1	
				ТП901-3-231.87 -КЖИ.ЧЧ.2.0.0-01		
				Сборочные единицы		
А4		4	КЖИ.ЧЧ.2.2.0-01	Каркас плоский Кр-10	1	

МН-12 (ЗЕРКАЛЬНОЕ ОТРАЖЕНИЕ)
(ОСТАЛЬНОЕ СМ. МН-11)

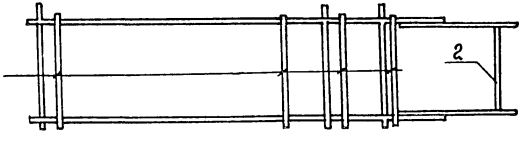

Альбом IV

901-3-231.87

Инв.№ подл. | Подпись и дата | Взам. инв.№

Привязан

Инв.№

Провер.	Строгин	
Инж	Кирсанова	
Рук.гр.	Строгин	
Г И П	Левина	
Н.контр.	Данилевский	
Нач.отд	Красавин	

ТП КЖИ.ЧЧ.2.0.0

Изделие закладное (МН-11, МН-12)

Стадия	Масса	Масштаб
Р	62,15	1:10
Лист	Листов 1	

ЦНИИЭП инженерного оборудования г. Москва

Формат А3

Альбом IV

901-3-231.87

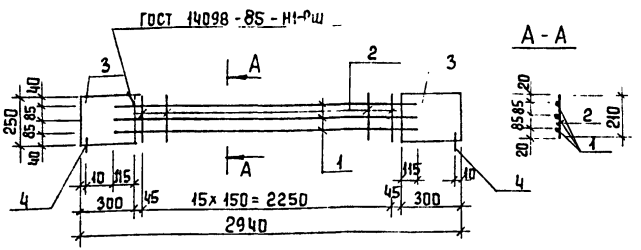

Формат	Зона	Поз	Обозначение	Наименование	Кол.	Прим.
				Детали		
Бч		1	Т.п 901-3-231.87 -кжи 41.2.1.1	А-III-22-ГОСТ 5781-82 ℓ=2570	3	7,66 кг
Бч		2	2	А-III-6-ГОСТ 5781-82 ℓ=210	16	0,05 кг
Бч		3	3	Полоса $\frac{Б\text{-}2\times8=250\ ГОСТ\ 82\text{-}70}{Вст3кп2\ ГОСТ\ 14637\text{-}79}$ ℓ=300	2	4,7 кг
Бч		4	4	5Вр1 ГОСТ 6727-80 ℓ=80	2	0,01 кг

Привязан

Инв. №

Взам. инв. №

Подпись и дата

Инв. № подл.

Провер	Стронгин		
Инж.	Кирсанова		
Рук. гр	Стронгин		
ГИП	Левина		
Н. контр	Данилевский		
Нач. отд	Красавин		

Тп 901-3-231.87 Кжи 41.2.1.0

Каркас плоский Кр 2

Стадия	Масса	Масштаб
Р	32,6	–
Лист	Листов 1	

ЦНИИЭП инженерного оборудования г. Москва

Формат А4

Альбом IV

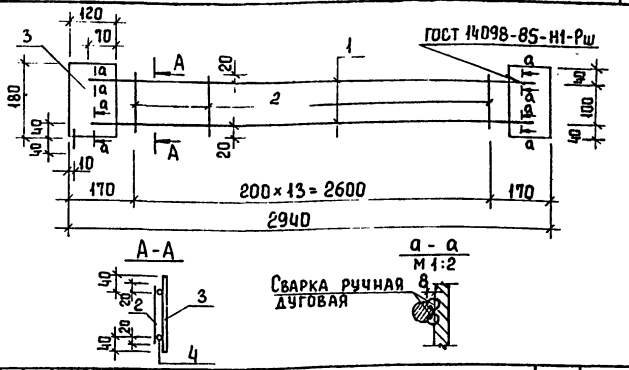

Формат	Зона	Поз.	Обозначение	Наименование	Кол.	Прим.
				Детали		
Бч		1	ТП901-3-231.87 кжи 41.1.1.1	А-III-14-ГОСТ 5781-82 ℓ=2840	2	3,44 кг
Бч		2	2	А-III-6-ГОСТ 5781-82 ℓ=160	14	0,04 кг
Бч		3	3	Полоса $\frac{Б\text{-}2\ 6\times120\ ГОСТ\ 82\text{-}70}{Вст3кп2\ ГОСТ\ 14637\text{-}79}$ ℓ=180	2	1,15 кг
Бч		4	4	5Вр1 ГОСТ 6727-80 ℓ=80	2	0,01 кг

Привязан

Инв. №

Взам. инв. №

Подпись и дата

Инв. № подл.

Провер	Стронгин		
Инжен.	Кирсанова		
Рук. гр.	Стронгин		
ГИП	Левина		
Н. контр.	Данилевский		
Нач. отд	Красавин		

Тп 901-3-231.87 Кжи 41.1.1.0

Каркас плоский Кр 1

Стадия	Масса	Масштаб
Р	10,76	–
Лист	Листов 1	

ЦНИИЭП инженерного оборудования г. Москва

Копировал Еремченко

Формат А4

Альбом IV

901-3-231.87

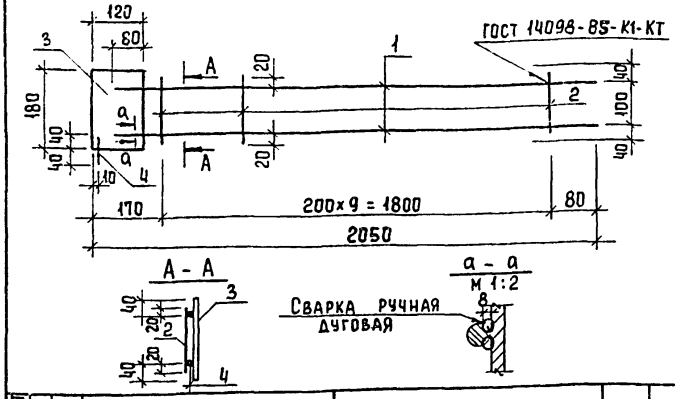

Формат	Зона	Поз.	Обозначение	Наименование	Кол.	Примеч
				Детали		
Б4		1	ТП901-3-231.87-КЖИ.42.1.1.1	А-III-14-ГОСТ 5781-82 ℓ=1990	2	2,41 кг
Б4		2	2	А-I-6-ГОСТ 5781-82 ℓ=160	10	0,04 кг
Б4		3	3	Полоса Б-2 6×120 ГОСТ 82-70 / В Ст3 кп2-1 ГОСТ 14637-79 ℓ=180	1	1,15 кг
Б4		4	4	5Вр1 ГОСТ 6727-80 ℓ=80	1	0,01 кг

Взам. инв. № | Подпись и дата | Инв. № подл.

Привязан

Инв. №

Провер	Стронгин		
Инж.	Кирсанова		
Рук. гр	Стронгин		
ГИП	Левина		
Н. контр	Данилевский		
Нач. отд	Красавин		

ТП 901-3-231.87 КЖИ.42.1.1.0

Каркас плоский Кр-3

Стадия	Масса	Масштаб
Р	6,4	1:10
Лист	Листов 1	

ЦНИИЭП инженерного оборудования г. Москва

Формат А4

Альбом IV

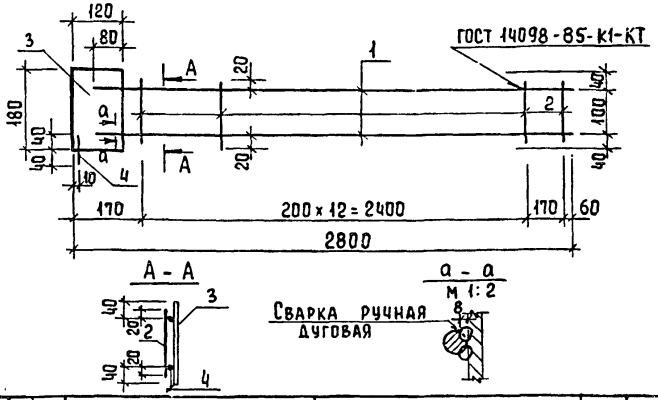

Формат	Зона	Поз.	Обозначение	Наименование	Кол.	Примеч
				Детали		
Б4		1	ТП901-3-231.87-КЖИ.44.1.1.1	А-III-14-ГОСТ 5781-82 ℓ=2740	2	3,32 кг
Б4		2	2	А-I-6-ГОСТ 5781-82 ℓ=160	14	0,04 кг
Б4		3	3	Полоса Б-2 6×120 ГОСТ 82-70 / В Ст3 кп2-1 ГОСТ 14637-79 ℓ=180	1	1,15 кг
Б4		4	4	5Вр-1 ГОСТ 6727-80 ℓ=80	1	0,01 кг

Взам. инв. № | Подпись и дата | Инв. № подл.

Привязан

Инв. №

Провер	Стронгин		
Инж.	Кирсанова		
Рук. гр.	Стронгин		
ГИП	Левина		
Н. контр	Данилевский		
Нач. отд	Красавин		

ТП 901-3-231.87 КЖИ 44.1.1.0

Каркас плоский Кр-7

Стадия	Масса	Масштаб
Р	8,4	1:10
Лист	Листов 1	

ЦНИИЭП инженерного оборудования г. Москва

Копировал Еремченко

Формат А4

22048-07

Альбом IV

901-3-231.87

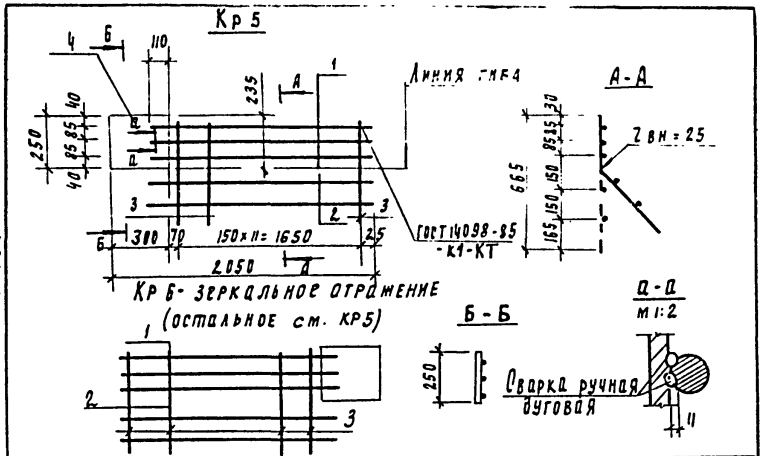

Формат	Зона	Поз	Обозначение	Наименование	Кол	Примечан
				Детали		
Б4		1	ТП901-3-231.87 . КЖИ 42.2.2.1	А-III 22-ГОСТ 5781-82 ℓ=1860	3	5.54 кг
Б4		2	2	5Вр1 ГОСТ 6727-80, ℓ=1890	2	0.29 кг
Б4		3	3	А-III-6-ГОСТ 5781-82 ℓ = 665	13	0.15 кг
Б4		4	4	Полоса Б-2 8×250 ГОСТ 82-70 / ВСТ3КП2-I ГОСТ 14637-79 ℓ=300	1	4.7 кг

Обозначение	Марка
ТП901-3-231.87 - КЖИ 42.2.2.0	Кр5
-01	Кр6

Привязан

Инв. №

Т.П. 901-3-231.87 КЖИ 42.2.2.0

Каркас плоский Кр5; Кр6

Стадия	Масса	Масштаб
Р	23.86	1:10

Лист | Листов 1

ЦНИИЭП инженерного оборудования г. Москва

Провер.	Стронгин	
Инж.	Кирсанова	
Рук. гр.	Стронгин	
ГИП	Левина	
Н. контр.	Данилевский	
Нач. отд.	Красавин	

Взам. инв. № | Подпись и дата | Инв. № подл.

Альбом IV

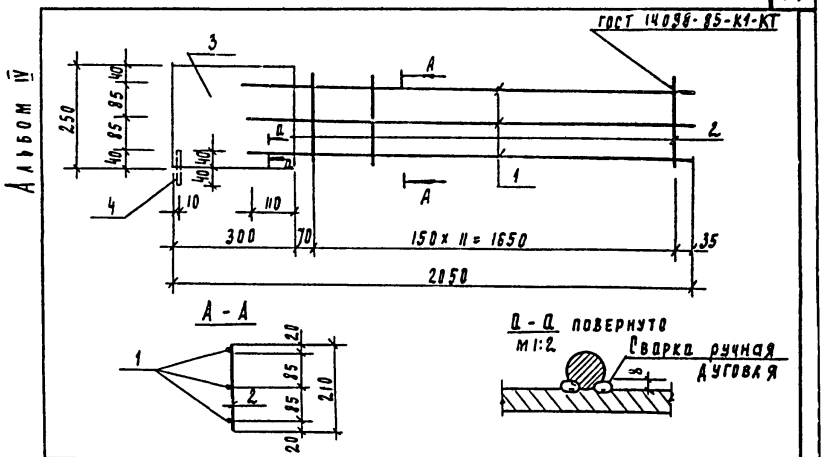

Формат	Зона	Поз	Обозначение	Наименование	Кол	Примеч.
				Детали		
Б4		1	ТП901-3-231.87 - КЖИ. 42.2.1.1	А-III-22-ГОСТ 5781-82 ℓ=1865	3	5.54 кг
Б4		2	2	5Вр1 ГОСТ 6727-80 ℓ=210	12	0.03 кг
Б4		3	3	Полоса Б-2 8×250 ГОСТ 82-70 / ВСТ3КП2-I ГОСТ 14637-79 ℓ=300	1	4.7 кг
Б4		4	4	А-III-14-ГОСТ 5781-82 ℓ=80	1	0.1 кг

Привязан

Инв. №

ТП 901-3-231.87 КЖИ 42.2.1.0

Каркас плоский Кр4

Стадия	Масса	Масштаб
Р	21.78	1:20

Лист | Листов 1

ЦНИИЭП инженерного оборудования г. Москва

Провер.	Стронгин	
Инж.	Кирсанова	
Рук. гр.	Стронгин	
ГИП	Левина	
Н. контр.	Данилевский	
Нач. отд.	Красавин	

Взам. инв. № | Подпись и дата | Инв. № подл.

Альбом IV

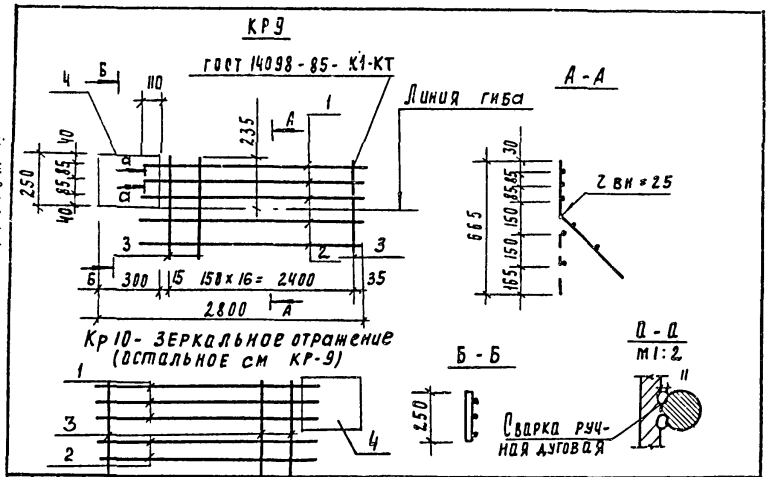

Формат	Зона	Поз	Обозначение	Наименование	Кол.	Примеч
				Детали		
БЧ		1	ТП901-3-231.87 - КЖИ 44.2.2.1	А-III-22-ГОСТ 5781-82 ℓ=2610	3	7.79 кг
БЧ		2	2	5 Вр I ГОСТ 6727-80 ℓ=2630	2	0.41 кг
БЧ		3	3	А-III-6-ГОСТ 5781-82 ℓ=665	17	0.15 кг
БЧ		4	4	Полоса $\frac{5-2\ 8\times250\ \text{ГОСТ}\ 82-70}{\text{Ст3кп2-1 ГОСТ}\ 14637-79}$ ℓ=300	1	4.7 кг

Обозначение	Марка
ТП901-3-231.87- КЖИ 44.2.2.0	Кр 9
-01	Кр 10

Привязан

Инв. N

Взам. инв. N | Подпись и дата | Инв. N подл.

Провер.	Стронгин	
Инж.	Кирсанова	
Рук. пр	Стронгин	
ГИП	Левина	
Н. контр.	Даниловский	
Нач. отд.	Красавин	

ТП 901-3-231.87 КЖИ 44 2.2.0

Каркас плоский Кр 9; Кр 10

Стадия	Масса	Масштаб
Р	31.4	1:10
Лист	Листов 1	

ЦНИИЭП инженерного оборудования г. Москва

901-3-231.87

Альбом IV

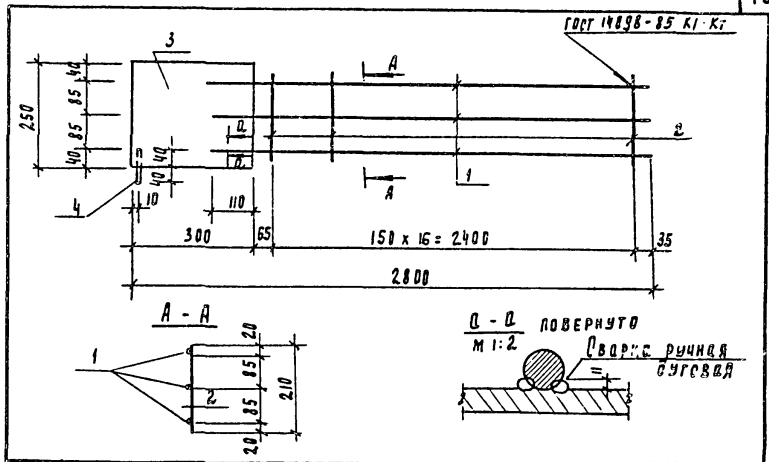

Формат	Зона	Поз	Обозначение	Наименование	Кол	Примеч.
				Детали		
БЧ		1	ТП901-3-231.87 - КЖИ. 44.2.1.1	А-III-22-ГОСТ 5781-82 ℓ=2610	3	7.79кг
БЧ		2	2	5 Вр I ГОСТ 6727-80 ℓ=210	17	0.03кг
БЧ		3	3	Полоса $\frac{5-2\ 8\times250\ \text{ГОСТ}\ 82-70}{\text{Ст3кп2-1 ГОСТ}\ 14637-79}$ ℓ=300	1	4.7кг
БЧ		4	4	А-III-14- ГОСТ 5781-82 ℓ=80	1	0.1кг

Привязан

Инв. №

Взам. инв. N | Подпись и дата | Инв. N подл.

Провер	Стронгин	
Инж	Кирсанова	
Рук. пр	Стронгин	
ГИП	Левина	
Н. контр	Даниловский	
Нач. отд	Красавин	

ТП 901-3-231.87 КЖИ. 44. 2. 1. 0

Каркас плоский Кр8

Стадия	Масса	Масштаб
Р	28.7	1:20
Лист	Листов 1	

ЦНИИЭП инженерного оборудования г. Москва

22048-04

Формат А4

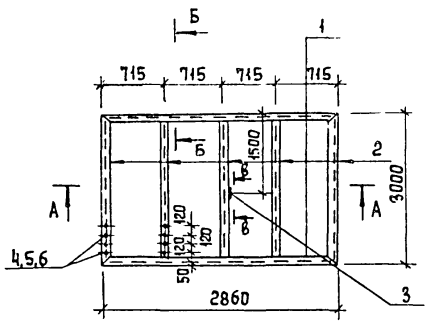

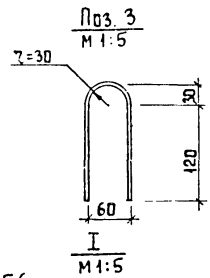

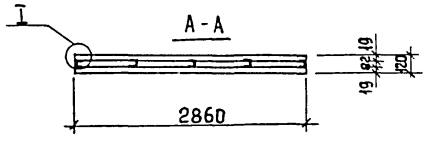

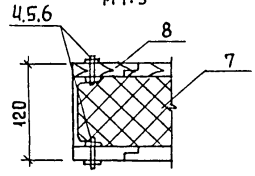

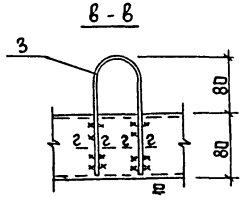

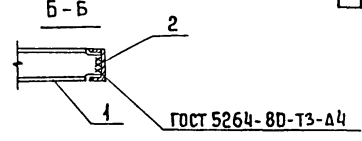

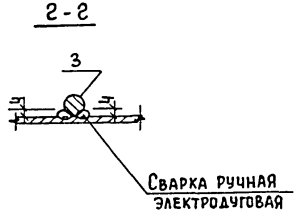

Формат	Зона	Поз	Обозначение	Наименование	Кол.	Примеч.
				Детали		
Б4		1	ТП901-3-231.87 КЖИ 51.0.01 -1	Швеллер 8 ГОСТ 8240-72 / В Ст3кп2-ц ГОСТ 535-79		
				ℓ = 2860	2	20,7 кг
Б4		2	2	Швеллер 8 ГОСТ 8240-72 / В Ст3кп2-ц ГОСТ 535-79		
				ℓ = 3000	5	21,1 кг
		3	3	А-I-14-ГОСТ 5781-82 ℓ=335	1	0,4 кг
				Стандартные изделия		
		4		Болт М6-26.58 ГОСТ 7796-70*	160	
		5		Гайка М6.5 ГОСТ 5915-70*	160	
		6		Шайба 2,6 х 2,0 ГОСТ 11371-78	160	
				Материалы		
				Утеплитель - минераловатные плиты		
		7		γ = 75 кг/м³, ГОСТ 9573-82	0,12	м³
				Доска S=19 сорт 3		
		8		ГОСТ 24454-80; ГОСТ 8466-66*	0,32	м³

1. Сварку производить электродами Э42 по ГОСТ 9467-75, $h_{шв}$ = 4мм.
2. Покрытие: окраска эмалью ПФ-115 2 слоя по ГОСТ 6465-76* по грунтовке ПФ-020 (ТУ6-10-1940-84).
3. Доски - в четверть, антисептировать.

Альбом IV

901-3-231.87

Взам. инв. № | Подпись и дата | Инв. № подл.

Привязан

Инв. №

Провер	Левина	
Ст. инж.	Саранча	
Рук. гр.	Стронгин	
ГИП	Левина	
Н. контр	Данилевский	
Нач. отд	Красавин	

ТП 901-3-231.87 КЖИ 51.0.0.0

Щит Щ1

Стадия	Масса	Масштаб
Р	220,7	
Лист	Листов 1	

ЦНИИЭП инженерного оборудования г. Москва

Копировал Еремченко

Формат А3

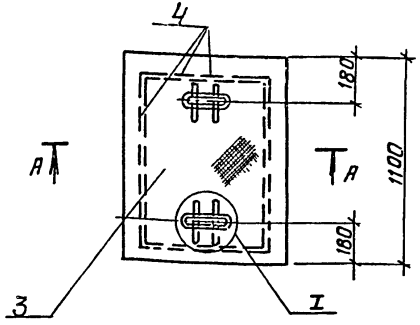

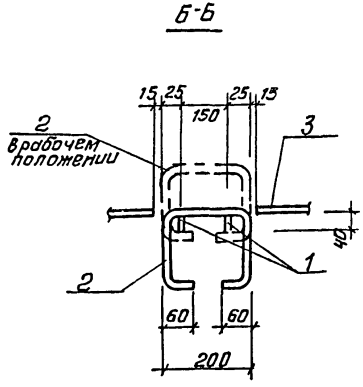

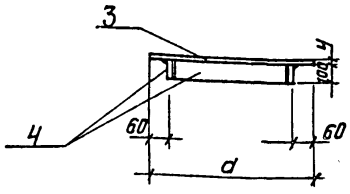

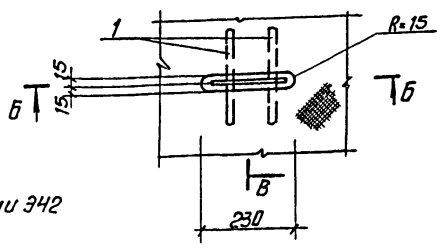

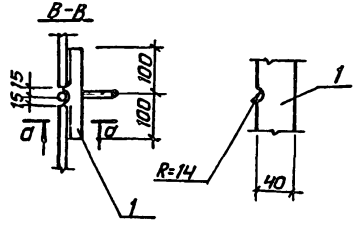

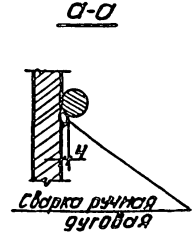

Формат	Зона	Поз.	Обозначение	Наименование	Кол.	Примечание
				Детали		
Б1		1		Полоса 6-6х40 ГОСТ 82-70 Универс. Ст3 кп 2-3 ГОСТ 14637-79		
				ℓ=200	4	0,5 кг
Б4		2		А-I-16-ГОСТ 5781-82; ℓ=620	2	0,98 кг
				Переменные данные для исполнения		
				ТП 901-3-231.87 КЖИ.52.0.0.0		
				Детали		
Б4		3		Лист ромб К-40-1100-915 Ст3сп ГОСТ 8568-77*	1	31,6 кг
Б4		4		Полоса 6-40х100 ГОСТ 82-70 Универс. Ст3 кп 2-3 ГОСТ 14637-79		
				ℓ=3550	1	29,2 кг
				ТП 901-3-231.87 КЖИ.52.0.0.04		
				Детали		
Б4		3		Лист ромб. К-40-1025х1100 ГОСТ 8568-77* Ст3 кп 2- ГОСТ 535-79	1	35,2 кг
Б4		4		Полоса 6-10х100 ГОСТ 82-70 Универс. Ст3 кп 2-3 ГОСТ 14637-79		
				ℓ=3760	1	29,5 кг

1. Сварку производить электродами Э42 ГОСТ 9467-75.
2. Состав защитного покрытия: масляная краска по ГОСТ 8292-85. в 2 слоя по грунтовке ПФ-020, ТУ Б-10-1940-84.

Обозначение	Размеры d		Марка	Масса, кг
КЖИ.52.0.0.0	915		Щ2	64,8
-01	1025		Щ3	68,7

ПРИВЯЗАН

ИНВ. №

Инв. № подл. | Подп. и дата | Взам. инв. №

Провер.	Левина		
Инжен.	Саранца		
Рук. гр.	Строгин		
ГИП	Левина		
Н. контр	Данилевский		
Нач. отд	Красавин		

ТП 901-3-231.87 КЖИ 52.0.0.0

Щит металлический Щ2, Щ3

Стадия	Масса	Масштаб
Р	См. табл.	—
Лист	Листов 1	

ЦНИИЭП инженерного оборудования г. Москва

Копировал: Антипова

Формат А3

Альбом IV

901-3-231.87

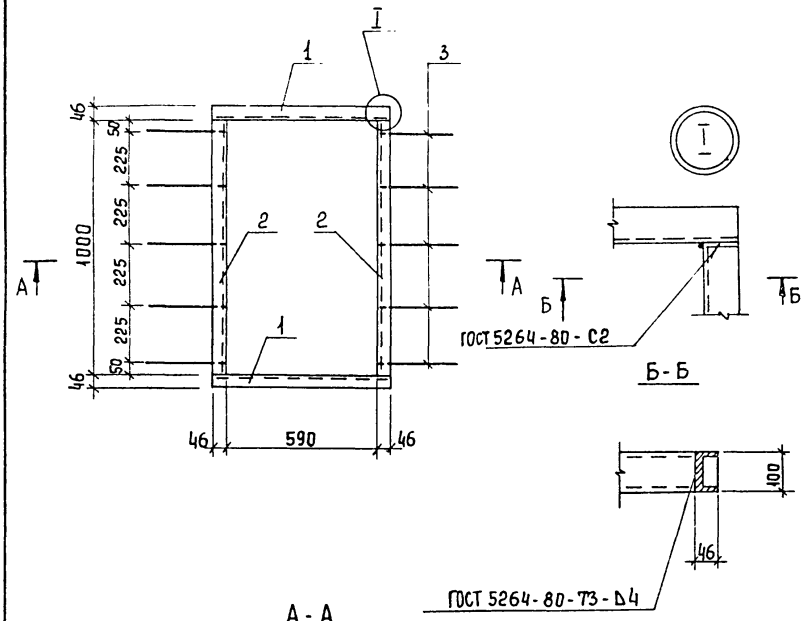

Формат	Зона	Поз.	Обозначение	Наименование	Кол.	Примеч.
				Детали		
БЧ		1	ТП 901-3-231.87 КЖИ 53.0.0.1	Швеллер 10 ГОСТ 8240-72* Вст3кп2-II ГОСТ 535-79		
				ℓ = 682 мм	2	5,86 кг
БЧ		2	2	Швеллер 10 ГОСТ 8240-72* Вст3кп2-II ГОСТ 535-79		
				ℓ = 1000	2	8,59 кг
БЧ		3	3	А-III-8-ГОСТ 5781-82; ℓ = 230	10	0.09 кг

1. Сварку производить электродами Э-42 ГОСТ 9467-75 $h_{шв}$ = 6 мм.
2. Покрытие: окрасить краской БТ-177 (ОСТ 6-10-426-79) по грунтовке ПФ-020 (ТУ6-10-1940-84) или ГФ-021 (ГОСТ 25129-82).

Привязан

Инв. №

Инв. № подл. | Подпись и дата | Взам. инв. №

Провер	Левина		
Ст. инж.	Лазарева		
Вед. инж	Смыслова		
ГИП	Левина		
Н. контр	Данилевский		
Нач. отд	Краслвин		

ТП 901-3-231.87 КЖИ.53.0.0.0

Рама металлическая РМ1

Стадия	Масса	Масштаб
Р	29,2	—
Лист	Листов 1	

ЦНИИЭП инженерного оборудования г. Москва

Копировал Еремченко

Формат А3

Альбом IV

901-3-13187

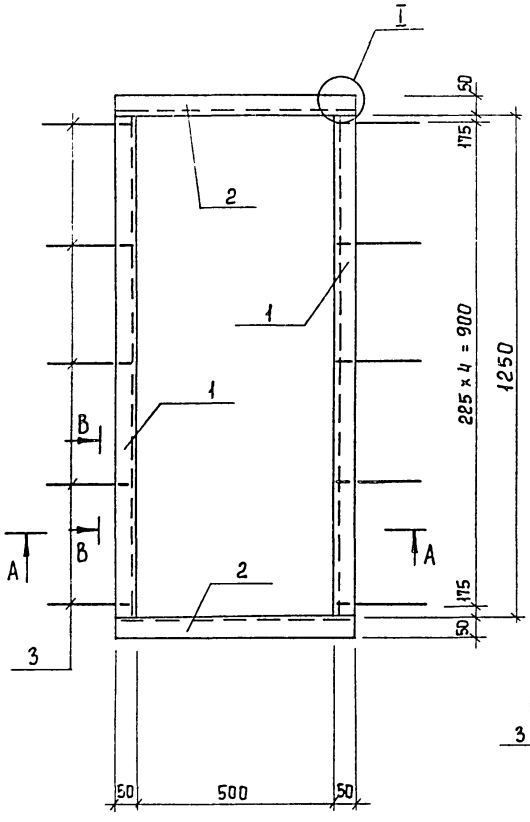

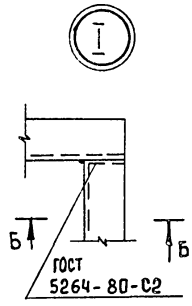

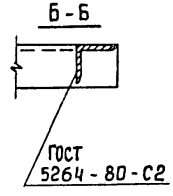

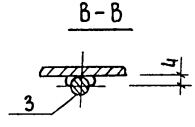

Поз. 3

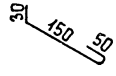

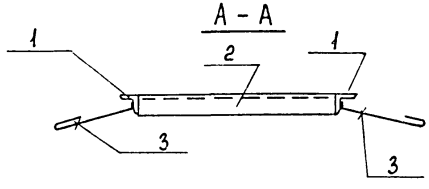

Формат	Зона	Поз.	Обозначение	Наименование	Кол.	Примеч.
				Детали		
Б4		1	ТП 901-3-231.87 КЖИ 54.0.0.1	Уголок Б-50×50×5 ГОСТ 8509-72 / Вст3кп2-I ГОСТ 535-79		
				ℓ = 1250	2	4,73 кг
Б4		2	2	Уголок Б-50×50×5 ГОСТ 8509-72 / Вст3кп2-I ГОСТ 535-79		
				ℓ = 600	2	2,28 кг
Б4		3	3	А-III-8-ГОСТ 5781-82; ℓ = 230	10	0,09 кг

1. Сварку производить электродами Э-42 ГОСТ 9467-75 $h_{шв}$ = 6 мм.
2. Покрытие: окраска краской БТ-177 (ОСТ 6-10-426-79) по грунтовке ПФ-020 (ТУ 6-10-1940-84) или ГФ-021 (ГОСТ 25129-82).

Взам. инв. №

Подпись и дата

Инв. № подл.

Привязан

Инв. №

Провер	Левина	
Ст. инж.	Лазарева	
Вед. инж.	Смыслова	
ГИП	Левина	
Н. контр.	Данилевская	
Нач. отд.	Красавин	

ТП 901-3-231.87 КЖИ. 54.0.0.0

Рама металлическая РМ2

Стадия	Масса	Масштаб
Р	14,92	—
Лист	Листов 1	

ЦНИИЭП инженерного оборудования г. Москва

Копировал Еремченко

Формат А3

22048-04

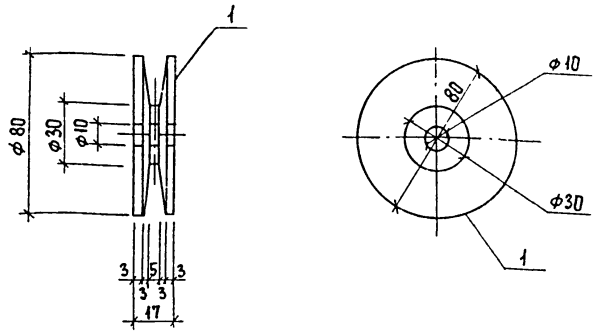

Покрытие: окраска эмалью ПФ-115 (ГОСТ 6465-76*) в 2 слоя по грунтовке ПФ-020 (ТУ6-10-1940-84).

Привязан

Инв. №

		ТП 901-3-231.87		Кжи. 55.0.0.	
Прозер	Левина	Ролик Л1	Стадия	Масса	Масштаб
Ст. инж	Саранча		Р	3,95	—
Рук. гр.	Строгин		Лист	Листов 1	
ГИП	Левина		ЦНИИЭП инженерного оборудования г. Москва		
Н. контр	Даниевский				
Нач. отд	Красавин				
		В ст 3 кп2 ГОСТ 380-71*			

Формат А4

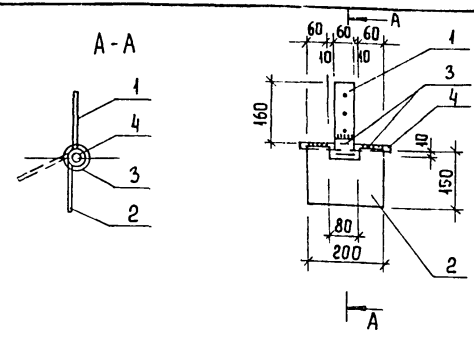

Формат	Зона	Поз.	Обозначение	Наименование	Кол	Примеч.
				Петля		
Б4		1	ТП 901-3-231.87 Кжи.56.0.0.1	Полоса $\frac{Б\ 60\times60\ ГОСТ\ 103-76}{Вст3кп2\ ГОСТ\ 535-79*}$		
				ℓ=160	1	0,45 кг
Б4		2	2	Полоса $\frac{Б\ 6\times150\ ГОСТ\ 103-76}{Вст3кп2\ ГОСТ\ 535-79*}$		
				ℓ=200	1	1,4 кг
Б4		3	3	Труба 25 ГОСТ 3262-75* ℓ=60	3	1,3 кг
Б4		4	4	А-I-18-ГОСТ 5781-82 ℓ=230	1	0,46 кг

1. Сварку производить электродами Э-42 по ГОСТ 9467-75, $h_{шва}$ = 6 мм.
2. Покрытие: окраска эмалью ПФ-115 по ГОСТ 6465-76 в 2 слоя по грунтовке ПФ-020 (ТУ6-10-1940-84).

Привязан

Инв. №

		ТП 901-3-231.87		Кжи. 56.0.0.0	
Провер	Левина	Петля ПЛ1	Стадия	Масса	Масштаб
Ст. инж	Саранча		Р	3.6	—
Рук. гр.	Строгин		Лист	Листов 1	
ГИП	Левина		ЦНИИЭП инженерного оборудования г. Москва		
Н. контр	Даниевский				
Нач. отд	Красавин				

Копировал Еремченко

Формат А4

Инв. № подл. | Подпись и дата | Взам. инв. №

Альбом IV 901-3-231.87

Рис. 1

Рис. 2

Сечение А-А

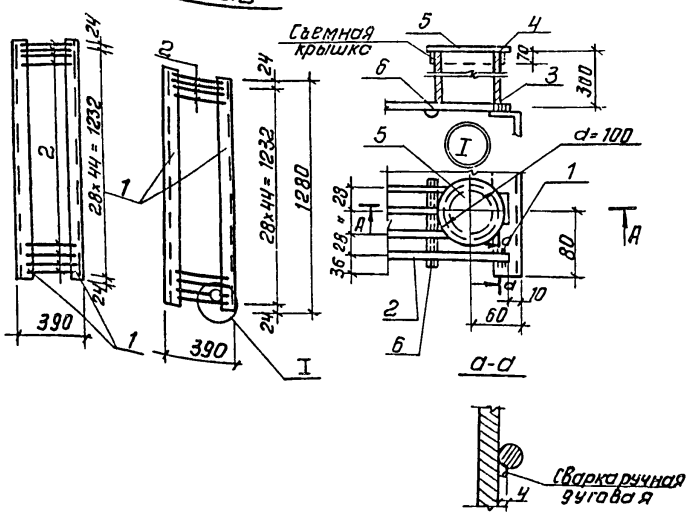

Обозначение	Марка	Рис.	Масса
ТП901-3-231.87 КЖИ.57.0.0.0.	РМ1	1	33.82кг
-01	РМ2	2	36.76кг

Покрытие: окраска краской БТ-177 (ост 6-10-426-79).

Формат	Зона	Поз.	Обозначение	Наименование	Кол.	Примеч. Масса кг
				Детали		
БЧ		1	ТП901-3-231.87 КЖИ.57.0.0.1	Швеллер 12 ГОСТ 8240-72 / Ст3 кп2-1 ГОСТ 535-79		
				ℓ=1280	2	13.31
БЧ		2	2	А-I-8-ГОСТ 5781-82; ℓ=375	45	0.16
				Переменные данные для исполнений		
				ТП901-3-231.87 КЖИ 57.0.0.0		
				отсутствуют		
				ТП901-3-231.87 КЖИ 57.00С-С1		
				Детали		
БЧ		3	ТП901-3-231.87 КЖИ.57.0.0.3	Труба 10×3 ГОСТ 8732-78 / Ст3 кп2 ГОСТ 8731-74*		
				ℓ=300	1	2.8
БЧ		4	4	Полоса 6-0.5×70 ГОСТ 103-76 / Ст3 кп2-1 ГОСТ 535-79		
				ℓ=260	1	0.07
БЧ		5	5	Полоса 6-0.5×100 ГОСТ 103-76 / Ст3 кп2-1 ГОСТ 535-79		
				ℓ=100	1	0.04
БЧ		6	6	А-I-8-ГОСТ 5781-82 ℓ=90	1	0.03

Взам. инв.№ | Подп. и дата | Инв.№ подл.

Привязан

Инв.№

Провер.	Левина	
Ст. инж.	Саранча	
Рук. гр.	Строгин	
ГИП	Левина	
Н. контр.	Данилевский	
Нач. отд	Красавин	

ТП 901-3-231.87 КЖИ 57.0.0.0

Решетка металлическая (Рм1; Рм2)

Стадия	Масса	Масштаб
Р	см. таблицу	—
Лист	Листов 1	

ЦНИИЭП инженерного оборудования г. Москва

Копировал: Антипова

Формат А3

22018-04

Альбом IV

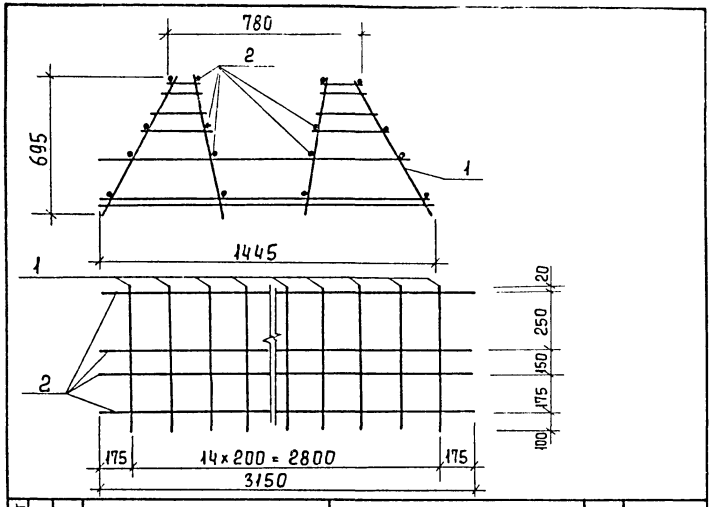

Формат	Зона	Поз.	Обозначение	Наименование	Кол.	Примеч.
				Сборочные единицы		
А4		1	ТП901-3-231.87-КЖИ.61.1.1.0	Каркас плоский КР1	15	
				Детали		
Б4		2	-КЖИ.61.1.0.1	А-I-6-ГОСТ 5781-82 ℓ=3150	16	0,88 кг

Привязан

Инв.№

ТП901-3-231.87 КЖИ.61.1.0.0

Пров.	Стронгин	
Инж.	Курсанова	
Рук. гр.	Стронгин	
ГИП	Левина	
Н. контр.	Данилевский	
Нач. отд.	Красавин	

Каркас пространственный КП1

Стадия	Масса	Масштаб
Р	152,4	—

Лист Листов 1

ЦНИИЭП инженерного оборудования г. Москва

Формат А4

Альбом IV

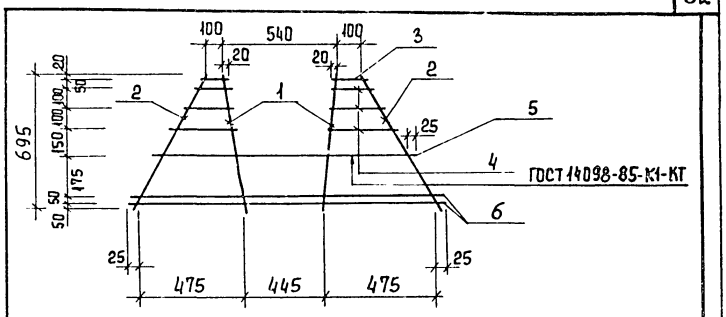

Формат	Зона	Поз.	Обозначение	Наименование	Кол.	Примеч.
				Детали		
Б4		1	ТП901-3-231.87-КЖИ.61.1.1.1	А-III-16-ГОСТ 5781-82 ℓ=695	2	1,4 кг
Б4		2	2	А-I-6-ГОСТ 5781-82 ℓ=770	2	0,2 кг
Б4		3	3	А-I-6-ГОСТ 5781-82 ℓ=140	2	0,04 кг
Б4		4	4	А-I-6-ГОСТ 5781-82 ℓ=450	6	0,13 кг
Б4		5	5	А-III-18-ГОСТ 5781-82 ℓ=1140	1	2,9 кг
Б4		6	6	А-III-10-ГОСТ 5781-82 ℓ=1445	2	1,13 кг

Привязан

Инв.№

ТП901-3-231.87 КЖИ.61.1.1.0

Пров.	Стронгин	
Инж.	Курсанова	
Рук. гр.	Стронгин	
ГИП	Левина	
Н. контр.	Данилевский	
Нач. отд.	Красавин	

Каркас плоский КР1

Стадия	Масса	Масштаб
Р	9,22	—

Лист Листов 1

ЦНИИЭП инженерного оборудования г. Москва

Копировал Еремченко Формат А4

Взам. инв.№ | Подпись и дата | Инв.№ подл.

901-3-231.87

Альбом IV

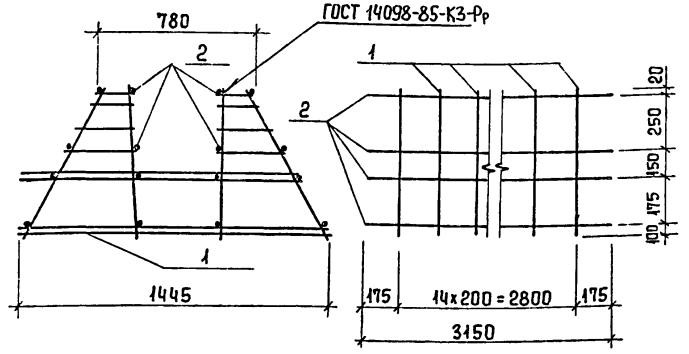

Формат	Зона	Поз.	Обозначение	Наименование	Кол.	Примеч.
				Сборочные единицы		
А4		1	ТП901-3-231.87-Кжи 62.1.1.0	Каркас плоский КР2	15	
				Детали		
Б4		2	ТП901-3-231.87-кжи.62.1.0.1	А-I-6-ГОСТ 5781-82 ℓ=3150	16	0,88 кг

Привязан

Инв. №

ТП 901-3-231.87		кжи. 62.1.0.0	
Каркас пространственный КП 2	Стадия	Масса	Масштаб
	Р	190,63	–
	Лист	Листов 1	
	ЦНИИЭП инженерного оборудования г. Москва		

Провер.	Строгин	
Инж.	Кирсанова	
Рук. гр	Строгин	
ГИП	Левина	
Н. контр	Даниевский	
Нач. отд	Красавин	

Инв. № подл. | Подпись и дата | Взам. инв. №

901-3-231.87

Формат А4

Альбом IV

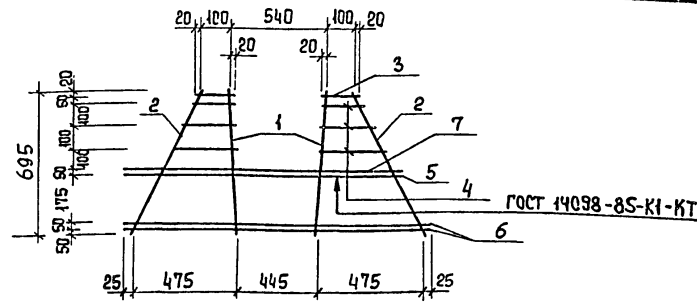

Формат	Зона	Поз	Обозначение	Наименование	Кол.	Примеч.
				Детали		
Б4		1	ТП 901-3-231.87-кжи.62.1.1.1	А-III-16-ГОСТ 5781-82 ℓ=695	2	1,4 кг
Б4		2	2	А-I-6-ГОСТ 5781-82 ℓ=770	2	0,2 кг
Б4		3	3	А-I-6-ГОСТ 5781-82 ℓ=140	2	0,04 кг
Б4		4	4	А-I-6-ГОСТ 5781-82 ℓ=450	6	0,13 кг
Б4		5	5	А-III-18-ГОСТ 5781-82 ℓ=1335	1	3,39 кг
Б4		6	6	А-III-10-ГОСТ 5781-82 ℓ=1445	2	1,13 кг
Б4		7	7	А-III-14-ГОСТ 5781-82 ℓ=1335	1	2,06 кг

Привязан

Инв. №

ТП 901-3-231.87		кжи.62.1.1.0	
Каркас плоский КР 2	Стадия	Масса	Масштаб
	Р	11,77	–
	Лист	Листов 1	
	ЦНИИЭП инженерного оборудования г. Москва		

Провер.	Строгин	
Инж.	Кирсанова	
Рук. гр	Строгин	
ГИП	Левина	
Н. контр.	Даниевский	
Нач. отд	Красавин	

Инв. № подл. | Подпись и дата | Взам. инв. №

Копировал Еремченко

Формат А4.

Альбом IV

901-3-231.87

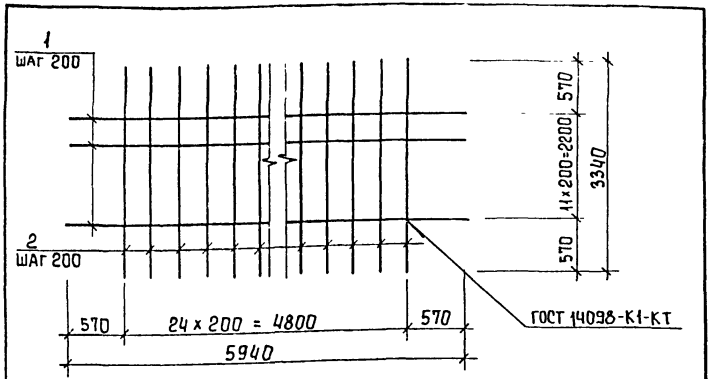

Формат	Зона	Поз	Обозначение	Наименование	Кол.	Примеч.
				Детали		
Бч		1	ТП901-3-231.87 кжи.63.0.2.1	А-III-18-ГОСТ 5781-82 ℓ=5940	12	15,09
Бч		2	2	А-III-18-ГОСТ 5781-82 ℓ=3340	25	8,48

Привязан

Инв.№

Подпись и дата | Взам. инв.№ | Инв.№ подл.

Провер.	Строгин	
Инж.	Кирсанова	
Рук. гр.	Строгин	
ГИП	Левина	
Н. контр.	Данилевский	
Нач. отд.	Красавин	

ТП 901-3-231.87 кжи.63.0.2.0

Сетка арматурная С2

Стадия	Масса	Масштаб
Р	393	—

Лист | Листов 1

ЦНИИЭП инженерного оборудования г. Москва

Формат А4

Альбом IV

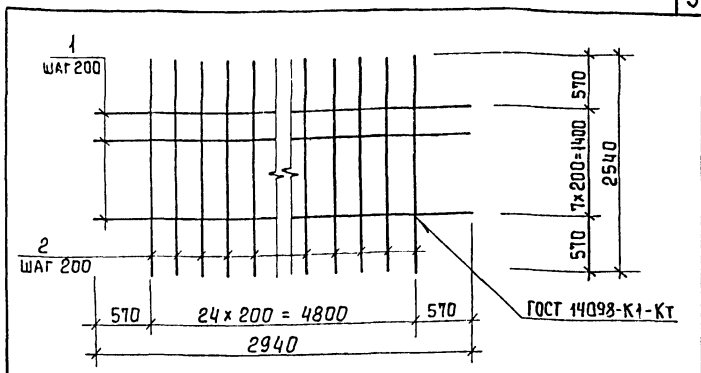

Формат	Зона	Поз.	Обозначение	Наименование	Кол.	Примеч.
				Детали		
Бч		1	ТП901-3-231.87 кжи.63.0.1.1	А-III-18-ГОСТ 5781-82 ℓ=5940	8	15,09
Бч		2	2	А-III-18-ГОСТ 5781-82 ℓ=2540	25	6,45

Привязан

Инв.№

Подпись и дата | Взам. инв.№ | Инв.№ подл.

Провер.	Строгин	
Инж.	Кирсанова	
Рук. гр.	Строгин	
ГИП	Левина	
Н. контр.	Даниевский	
Нач. отд.	Красавин	

ТП 901-3-231.87 кжи.63.0.1.0

Сетка арматурная С1

Стадия	Масса	Масштаб
Р	282	—

Лист | Листов 1

ЦНИИЭП инженерного оборудования г. Москва

Копировал Еремченко

Формат А4

Альбом IV

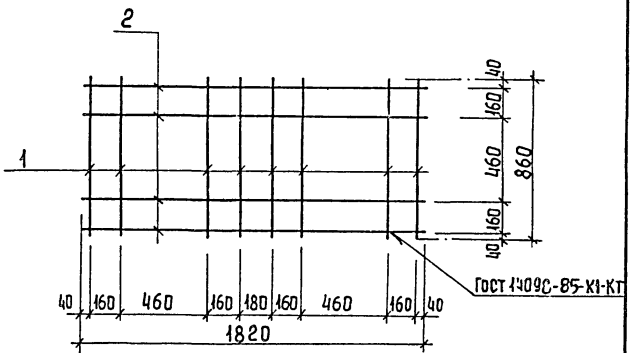

Формат	Зона	Поз.	Обозначение	Наименование	Кол.	Примеч.
				Детали		
				А-III-8 - ГОСТ 5781-82		
Бч		1		ℓ = 860	8	0,34
Бч		2		ℓ = 1820	4	0,72

Привязан

Инв №

Взам. инв. №

Подпись и дата

Инв. № подл.

ТП 901-3-231.87 КЖИ. 63.0.3.0

			Стадия	Масса	Масштаб
Провер	Левина		Р	5,6	—
Инж	Базанов				
Рук. гр	Стронгин		Лист	Листов 1	
ГИП	Левина				
Н. контр	Данилевский		ЦНИИЭП инженерного оборудования г. Москва		
Нач. отд	Красавин				

Сетка арматурная С12

Копировал Еремченко

Формат А4

gost.e-ecolog.ru