ТИПОВЫЕ ПРОЕКТНЫЕ РЕШЕНИЯ
903-4-0179.94

СТАНЦИЯ ПЕРЕКАЧКИ КОНДЕНСАТА

ЕМКОСТЬЮ БАКОВ 2Х1 М3 И МОЩНОСТЬЮ 12 М3/Ч

АЛЬБОМ 3

ЗАДАНИЕ ЗАВОДУ - ИЗГОТОВИТЕЛЮ ЩИТОВ

gost.e-ecolog.ru

ТИПОВЫЕ ПРОЕКТНЫЕ РЕШЕНИЯ
903-4-0179.94

СТАНЦИЯ ПЕРЕКАЧКИ КОНДЕНСАТА

ЕМКОСТЬЮ БАКОВ 2Х1 М3 И МОЩНОСТЬЮ 12 М3/Ч

АЛЬБОМ 3

ПЕРЕЧЕНЬ АЛЬБОМОВ :

АЛЬБОМ 1	ПЗ	ПОЯСНИТЕЛЬНАЯ ЗАПИСКА ,	АЛЬБОМ 3		ЗАДАНИЕ ЗАВОДУ- ИЗГОТОВИТЕЛЮ ЩИТОВ
	ТХ	ТЕХНОЛОГИЯ ПРОИЗВОДСТВА	АЛЬБОМ 4	СО	СПЕЦИФИКАЦИИ ОБОРУДОВАНИЯ
АЛЬБОМ 2	ЭМ	СИЛОВОЕ ЭЛЕКТРООБОРУДОВАНИЕ ,	АЛЬБОМ 5	С	СМЕТЫ ,
	АТХ	АВТОМАТИЗАЦИЯ ТЕХНОЛОГИИ ПРОИЗВОДСТВА		ВМ	ВЕДОМОСТИ ПОТРЕБНОСТИ В МАТЕРИАЛАХ

Утвержден и введен в действие

РАЗРАБОТАН ИНСТИТУТОМ
АО ПРОЕКТНИИСТРОЙДОРМАШ

ГЛАВНЫЙ ИНЖЕНЕР ИНСТИТУТА А.А.ФИЛЕНКО
ГЛАВНЫЙ ИНЖЕНЕР ПРОЕКТА М.Н.ЛЯПУСОВ

АО ПРОЕКТНИИСТРОЙДОРМАШ
приказ N 35-П от 27 10 1994г.

Альбом 3

903-4-0179.94

Содержание альбома

NN листов	Наименование и обозначение документов Наименование листа	Стр.
—	Титульный лист	1
—	Содержание альбома	2
ЭМ.ДЩ	Перечень технической документации	3
ЭМ.С02	Спецификация щитов	3
ЭМ.СП	Шкаф 1Ш. Технические данные аппаратов.	4
ЭМ.ПН	Шкаф 1Ш. Перечень надписей.	4
ЭМ.ВО	Шкаф 1Ш. Чертеж общего вида.	5
ЭМ.ЭЧ	Шкаф 1Ш. Схема электрическая соединений.	6,7

Инв.№ подл. | Подпись и дата | Взам.инв.№

Альбом 3

Наименование	Обозначение	Кол. листов	Кол. экз.
Перечень технической документации	...-ЭМ.ДЩ	1	3
Спецификация щитов	...-ЭМ.СО2	1	3
Схема электрическая принципиальная	альбом 2 ...-АТХ		
управления	листы 4,5	2	2
Шкаф 1Ш. Технические данные			
аппаратов.	...-ЭМ.СП	2	3
Шкаф 1Ш. Перечень надписей.	...-ЭМ.ПН	2	3
Шкаф 1Ш. Чертеж общего вида.	...-ЭМ.ВО	1	3
Шкаф 1Ш. Схема электрическая			
соединений.	...-ЭМ.ЭЧ	2	3

Указания к применению выпуска

Задание заводу-изготовителю щитов выполнено в соответствии с

- руководящим документом "Устройства комплектные низковольтные. Требования к проектной документации, передаваемой изготовителю." РД16.560-90
- руководящим материалом "Устройства комплектные низковольтные управления электроустановками. Руководящие материалы по проектированию." ОЛХ.684.002-90
- "Номенклатурой электрических аппаратов и приборов, применяемых в низковольтных комплектных устройствах (НКУ) управления электроприводами". ОЛХ.195.004-92
- инструкцией "Электрические аппараты и приборы. Монтажные символы." ОЛХ.684.009-92

В данный перечень включена техническая документация,необходимая для изготовления шкафа.

Взам.инв.№ | Подпись и дата | Инв.№ подл.

Привязан

Инв.N

ГИП	Ляпусов	
Нач.отд.	Христофоров	
Н.контр.	Седых	
Гл.спец.	Седых	
Нач.гр.	Любимова	
Вед.инж.	Менькова	

903-4-0179.94-ЭМ.ДЩ

Станция перекачки конденсата 2х1 м3 Q=12 м3/ч

Задание заводу-изготовителю щитов

стадия	лист	листов
Р		1

Перечень технической документации

АО ПРОЕКТНИИСТРОЙДОРМАШ г.Ростов-на-Дону

Формат А3

Альбом 3

Позиция	Наименование и техническая характеристика оборудования и материалов Завод-изготовитель (для импортного оборудования - страна,фирма)	Тип,марка оборудования Обозначение документа и N опросного листа	Единица измерения Наименование	 Код	Код завода-изготовителя	Код оборудования, материала	Цена единицы тыс.руб.	Количество	Масса единицы оборудования,кг
1	2	3	4	5	6	7	8	9	10
	1. Щиты								
	Шкаф 1Ш.								
	Шкаф одностороннего обслуживания грузоподъемностью	Чертеж	компл.	671				1	
	500 кг, однорядный с передним монтажом, с размерами	общего вида							
	1800х700х600 мм	...-ЭМ.ВО							
	и степенью защиты JP31								
	Ш051807631 ОСТ16.0.800.910-87								
	заводы АО "Электромонтаж"								

Взам.инв.№ | Подпись и дата | Инв.№ подл.

Привязан

Инв.N

ГИП	Ляпусов	
Нач.отд.	Христофоров	
Н.контр.	Седых	
Гл.спец.	Седых	
Нач.гр.	Любимова	
Вед.инж.	Менькова	

903-4-0179.94-ЭМ.СО2

Станция перекачки конденсата 2х1 м3 Q=12 м3/ч

Задание заводу-изготовителю щитов

стадия	лист	листов
Р		1

Спецификация щитов

АО ПРОЕКТНИИСТРОЙДОРМАШ г.Ростов-на-Дону

Альбом 3

Формат	Зона	Поз.	Обозначение	Наименование	Кол.	Приме-чание
				Документация		
			903-4-0179.94-ЭМ.ВО	Чертеж общего		
				вида		
			903-4-0179.94-ЭМ.ЭЧ	Схема электричес-		
				кая соединений		
			903-4-0179.94-ЭМ.ПН	Перечень надписей		
				Сборочные единицы		
				Н1 1		
				Выключатели		
				автоматические		
		1		А-63МУЗ,U ~ 220В		
				Jн=1А, Jр=1,3Jн	2	1SF,2SF
		2		АЕ-2046М-10Р-20УЗ-А		
				U ~ 380В,Jн=63А,Jу=16А	2	1QF,2QF
		3		Пускатель ПМЛ-210004		
				U ~ 220В, Jн=25А	2	1КМ,2КМ

Привязан

Инв.N

Взам.инв.№ | Подпись и дата | Инв.№ подл.

ГИП	Ляпусов		
Нач.отд.	Христофоров		
Н.контр.	Седых		
Гл.спец.	Седых		
Нач.гр.	Любимова		
Вед.инж.	Менькова		

903-4-0179.94-ЭМ.СП

Станция перекачки конденсата 2х1 м3 Q=12 м3/ч

Задание заводу-изготовителю щитов

стадия	лист	листов
Р	1	2

Шкаф 1Ш. Технические данные аппаратов

АО ПРОЕКТНИИСТРОЙДОРМАШ г.Ростов-на-Дону

Формат А4

Альбом 3

Формат	Зона	Поз.	Обозначение	Наименование	Кол.	Приме-чание
		4		Реле промежуточное		
				РП-12УХЛ4,U ~ 220В,п.п.	1	К1
				Реле промежуточные		
				U ~ 220В,п.п.		
		5		ПЭ-37-22УЗ	1	KV1
		6		ПЭ-37-42УЗ	1	К2
		7		Реле времени РВП-72М-		
				3121-00УХЛ4, U ~ 220В	1	КТ1
		8		Реле электротепловое		
				РТЛ-10160*4,U~380В Jн=14А	2	1КК,2КК
		9		Блок зажимов		X25...X29
				Б324-4П25-В/ВУЗ-10	6	X41
				Н51 1		
		10		Преобразователь		заводом не компл.
				ППР-2, U ~220В	4	Р3,Р5,Р7, Р9
		11		Выключатель ПВ1-16М3,		
				U ~ 220В,исп.I	2	SA4,SA5
				Переключатели		
		12		ПКУЗ-12С20001УЗ	2	SA1,SA2
		13		ПКУЗ-12Б2014УЗ	1	SA3
		14		Арматура АС12013У2 U~220В		1HL,2HL
				с резистором 24000м 25Вт	2	1R,2R
		15		Лампа к арматуре		
				КМ-24-90 U~ 24В	2	

Привязан

Инв.N

Взам.инв.№ | Подпись и дата | Инв.№ подл.

903-4-0179.94-ЭМ.СП

Лист 2

Формат А4

Альбом 3

Панель	Надпись	Поз. Обозначе-ние	Место надписи	Текст	Кол.	Вид шрифта	Заго-товка
				Панель			
			На аппарате	К1	1		
			//	К2	1		
			//	KV1	1		
			//	КТ1	1		
	1	1SF	Табличка	1SF Цепи управления			
				насосом N1, ~ 220В	1		
	2	2SF	//	2SF Цепи управления			
				насосом N2, ~ 220В	1		
	3	1QF	//	1QF.Насос N1. ~380В	1		
	4	2QF	//	2QF.Насос N2. ~380В	1		
			На аппарате	1КМ,1КК	1		
			//	2КМ,2КК	1		
				Дверь			
	5		Табличка	Бак конденсатный N1	1		
	6		//	Бак конденсатный N2	1		

Привязан

Инв.N

Взам.инв.№ | Подпись и дата | Инв.№ подл.

ГИП	Ляпусов		
Нач.отд.	Христофоров		
Н.контр.	Седых		
Гл.спец.	Седых		
Нач.гр.	Любимова		
Вед.инж.	Менькова		

903-4-0179.94-ЭМ.ПН

Станция перекачки конденсата 2х1 м3 Q=12 м3/ч

Задание заводу-изготовителю щитов

стадия	лист	листов
Р	1	2

Шкаф 1Ш. Перечень надписей.

АО ПРОЕКТНИИСТРОЙДОРМАШ г.Ростов-на-Дону

Формат А4

Альбом 3

Панель	Надпись	Поз. Обозначе-ние	Место надписи	Текст	Кол.	Вид шрифта	Заго-товка
	7	Р3,Р7	Табличка	Верхний уровень	2		
	8	Р5,Р9	//	Нижний уровень	2		
	9	SA4	//	Датчики-реле уровня			
				бака N1. ~ 220В	1		
	10	SA5	//	Датчики-реле уровня			
				бака N2. ~ 220В	1		
	11	1HL	//	Насос N1 включен	1		
	12	2HL	//	Насос N2 включен	1		
	13	SA3	//	Выбор бака	1		
			На ключе	1 2			
				I - II	1		
	14	SA1	Табличка	Выбор резервного насоса	1		
		SA1	На ключе	2 0 1			
				1- 0- 2	1		
	15	SA2	Табличка	Режим управления			
				насосами	1		
		SA2	На ключе	2 0 1			
				Руч.-Откл.-Авт.	1		

Привязан

Инв.N

Взам.инв.№ | Подпись и дата | Инв.№ подл.

903-4-0179.94-ЭМ.ПН

Лист 2

Ц00339-03 5

Формат А4

Альбом 3

Вид спереди

Дверь не показана

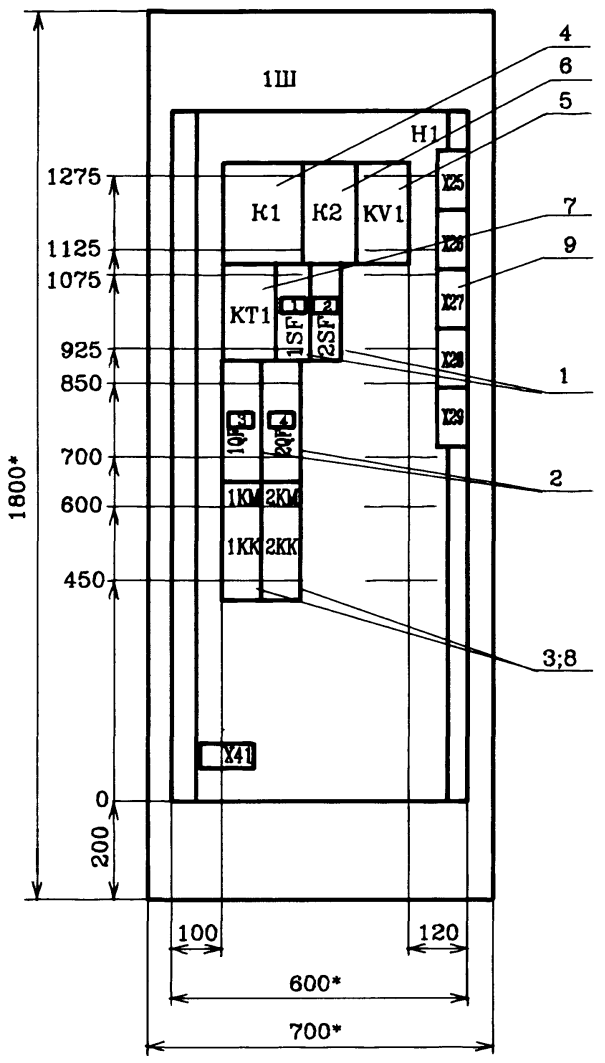

Дверь шкафа

Вид спереди

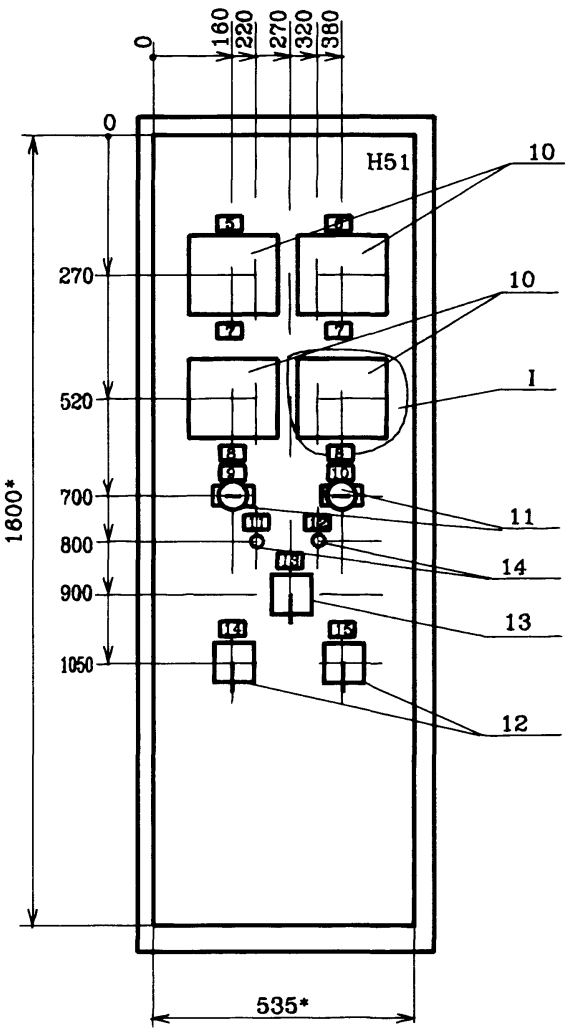

I

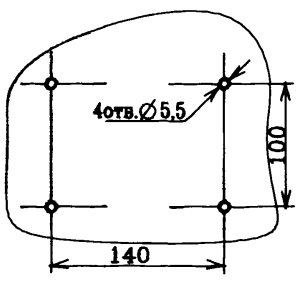

Вид сверху

M1:50

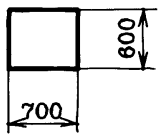

1. * Размеры для справок.
2. Неуказанные предельные отклонения размеров по $\pm \frac{JT15}{2}$
3. В контуре табличек и аппаратов указаны их номера по перечню надписей.
4. Глубина шкафа 600мм.
5. Степень защиты JP31.
6. На объект изготовить один шкаф.

Инв.№ подл. | Подпись и дата | Взам.инв.№

Привязан			
Инв.N			
ГИП	Лапусов		
Нач.отд.	Христофоров		
Н.контр.	Седых		
Гл.спец.	Седых		
Нач.гр.	Любимова		
Вед.инж.	Менькова		

903-4-0179.94-ЭМ.ВО

Станция перекачки конденсата 2x1 м3 Q=12 м3/ч

Задание заводу-изготовителю щитов

стадия	лист	листов
Р		1

Шкаф 1Ш.
Чертеж общего вида.

АО ПРОЕКТНИИСТРОЙДОРМАШ
г.Ростов-на-Дону

Ц 00339-03 6 Формат А2

Альбом 3

Панель
Вид спереди

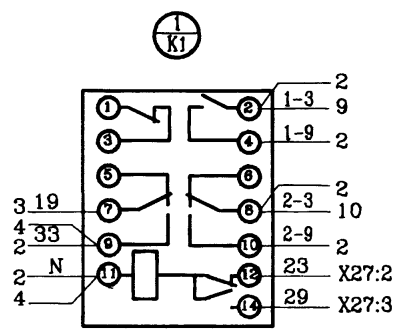

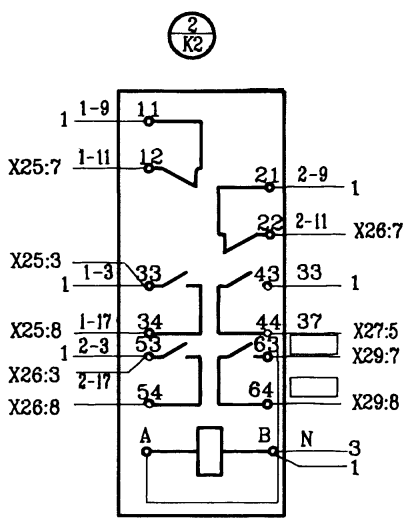

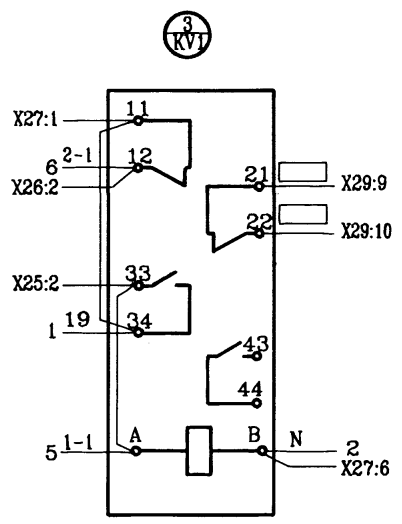

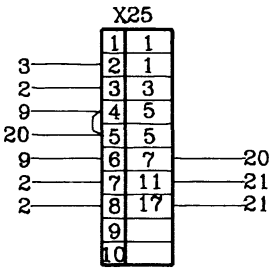

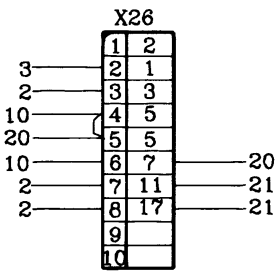

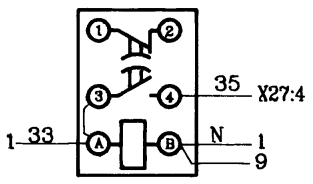

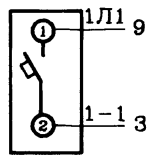

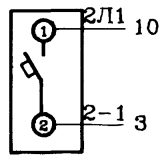

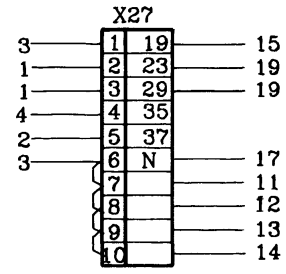

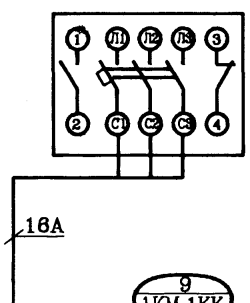

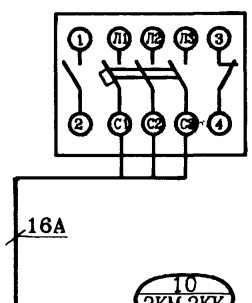

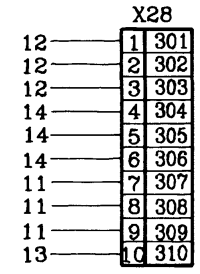

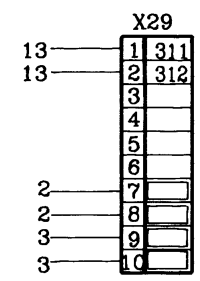

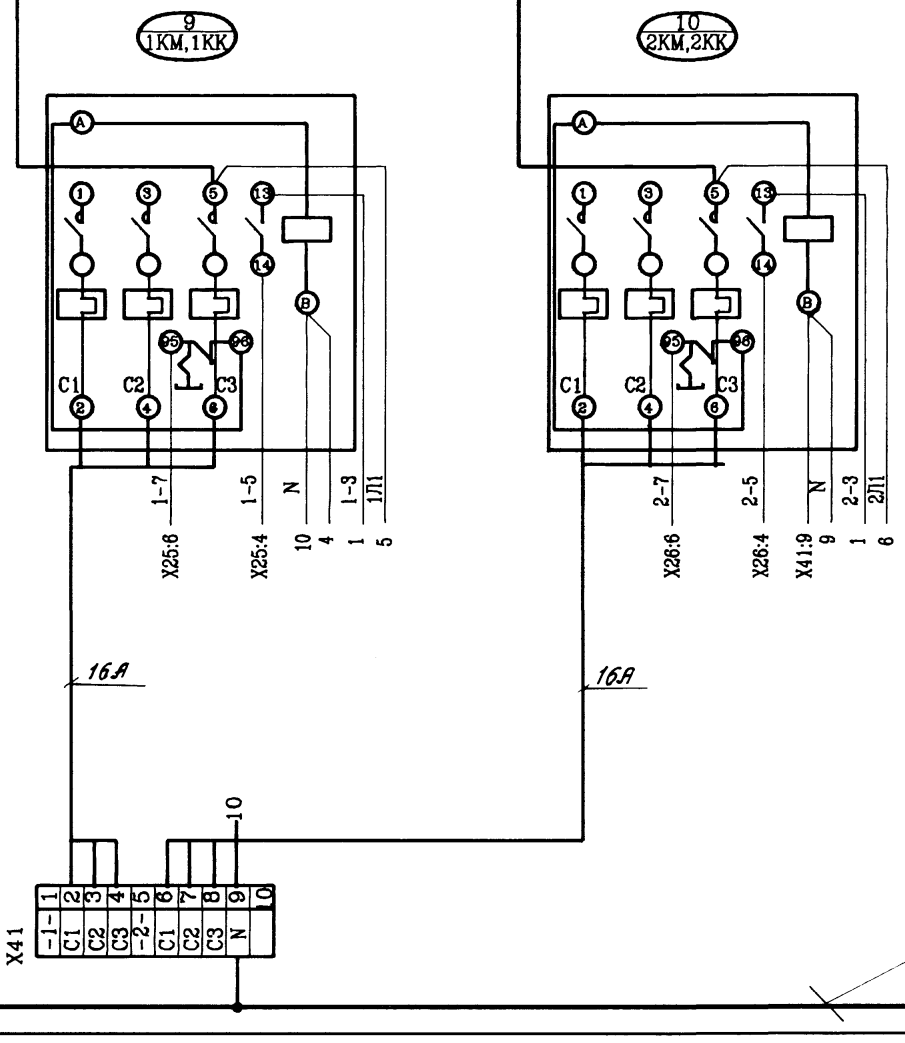

Шина нулевая
черная

1. Металлоконструкции шкафа 1Ш занулить, присоединив к нулевой шине шкафа.
2. ▭ Маркировки вписать при привязке проекта.

			903-4-0179.94-ЭМ.ЭЧ
			Станция перекачки конденсата 2х1 м3 Q=12 м3/ч
Привязан	ГИП	Ляпусов	Задание заводу-изготовителю щитов
	Нач.отд.	Христофоров	стадия: Р; лист: 1; листов: 2
	Н.контр.	Седых	
	Гл.спец.	Седых	Шкаф 1Ш. Схема электрическая соединений
	Нач.гр.	Любимова	АО ПРОЕКТНИИСТРОЙДОРМАШ г.Ростов-на-Дону
Инв.N	Вед.инж.	Менькова	

Ц00339-03 7 Формат А2

Инв.№ подл. | Подпись и дата | Взам.инв.№

Дверь шкафа
Вид со стороны монтажа

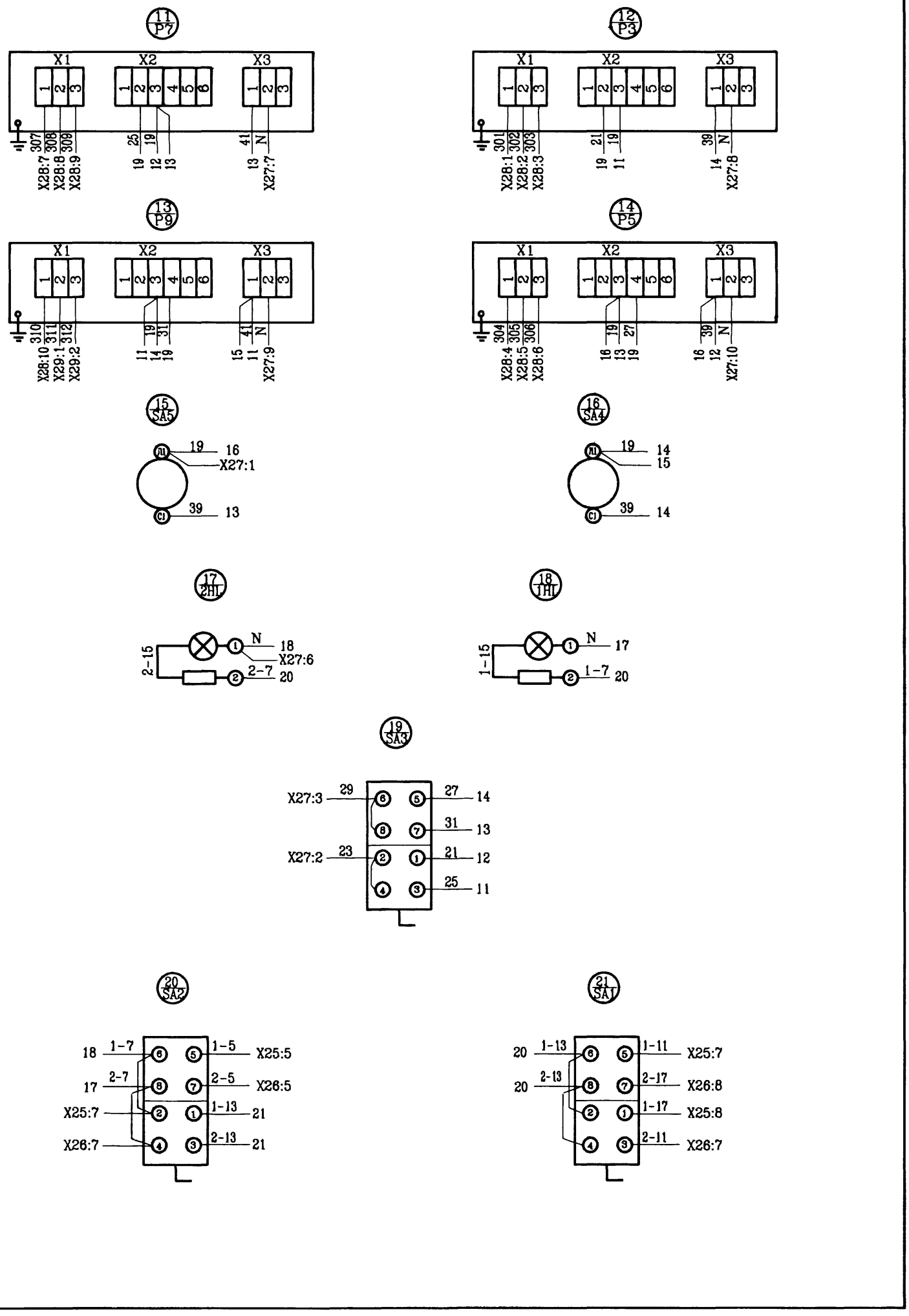

Инв.№ подл. | Подпись и дата | Взам.инв.№

Привязан

Инв.№

903-4-0179.94-ЭМ.ЭЧ

Лист 2

gost.e-ecolog.ru

400339-03

Формат А2