ТИПОВЫЕ ПРОЕКТНЫЕ РЕШЕНИЯ 903-4-0180.94

СТАНЦИЯ ПЕРЕКАЧКИ КОНДЕНСАТА ЕМКОСТЬЮ БАКОВ 2Х2 М3 И МОЩНОСТЬЮ 20 М3/Ч

АЛЬБОМ 4

СПЕЦИФИКАЦИЯ ОБОРУДОВАНИЯ

gost.e-ecolog.ru

ТИПОВЫЕ ПРОЕКТНЫЕ РЕШЕНИЯ 903-4-0180.94

СТАНЦИЯ ПЕРЕКАЧКИ КОНДЕНСАТА ЕМКОСТЬЮ БАКОВ 2Х2 М3 И МОЩНОСТЬЮ 20 М3/Ч

АЛЬБОМ 4

СПЕЦИФИКАЦИЯ ОБОРУДОВАНИЯ

Утвержден и введен в действие АО ПРОЕКТНИИСТРОЙДОРМАШ
ПРИКАЗ N 35-П ОТ 27.10.94Г.

РАЗРАБОТАН :

АО ПРОЕКТНИИСТРОЙДОРМАШ — ГЛАВНЫЙ ИНЖЕНЕР ИНСТИТУТА — А.А.ФИЛЕНКО

ГЛАВНЫЙ ИНЖЕНЕР ПРОЕКТА — М.Н.ЛЯПУСОВ

Ц00340-04 2

СОДЕРЖАНИЕ

НАИМЕНОВАНИЕ	РАЗДЕЛ	СТР.
СПЕЦИФИКАЦИЯ ОБОРУДОВАНИЯ	ТХ,СО1	3
СПЕЦИФИКАЦИЯ ОБОРУДОВАНИЯ	ТХ,СО2	11
СПЕЦИФИКАЦИЯ ОБОРУДОВАНИЯ	ЭМ,СО1	19
СПЕЦИФИКАЦИЯ ЩИТОВ	ЭМ,СО2	21
СПЕЦИФИКАЦИЯ ОБОРУДОВАНИЯ	АТХ,СО1	22
ОПРОСНЫЙ ЛИСТ НА КРАН	ТХ,ОП	36

Позиция	Наименование и техническая характеристика оборудования и материалов, завод-изготовитель (для импортного оборудования-страна, фирма)	Тип, марка оборудования, обозначение документа и N опросного листа	Единица измерения: наименование	Единица измерения: код	Код завода-изготовителя	Код оборудования, материала	Цена единицы, тыс.руб.	Количество	Масса единицы оборудования, кг
1	2	3	4	5	6	7	8	9	10
	Оборудование и материалы, поставляемые заказчиком								
	Основное оборудование								
0.1	Подогреватель водоводяной F=1,11Х4=4,44М2 МОЗ N 136 Г. Сызрань Самарской обл.	5-89Х2000-РХ4 ТУ400-28-429-82Е	шт.	796		3113565205		1	215,5
0.2	Насос центробежный конденсатный Q=20М3/Ч Н=0,5МПА(50М В.СТ.) С электродвигателем N=7,5 КВТ, N=2900 ОБ/МИН Катайский насосный завод	КС-20-50 4АМ112М2	компл.	671		3631310032		2	320
0.3	Насос ручной поршневой Г. Верхотурье Свердловской обл. ЛТП-1	Р-1,6-20	шт.	796		363228013004		1	22
0.4	Кран подвесной ручной однобалочный Q= 1Т/С L= 4,2 М β= 0,6 М Учреждение УА 38/2 ПОС, Бина	ТУ24.00.4912-88	шт.	796				1	332

Инв.N подл.	Подпись и дата	Взам инв.N

			Привязан
Инв.N			
ГИП	Ляпусов		903-4-0180.94-ТХ.С01
Нач.отд.	Ляпусов		Станция перекачки конденсата 2Х2М3 Q=20М3/Ч
Н.контр.	Невретдинова		
Гл.спец.	Невретдинова		Вариант 1 — Стадия Р; Лист 1; Листов 8
Нач.гр.	Малыгина		АО Проектниистройдормаш г. Ростов-на-Дону
Инж.2кат	Смирнова		Спецификация оборудования

Ц.00340-04 4

ПОЗИЦИЯ	НАИМЕНОВАНИЕ И ТЕХНИЧЕСКАЯ ХАРАКТЕРИСТИКА ОБОРУДОВАНИЯ И МАТЕРИАЛОВ ЗАВОД-ИЗГОТОВИТЕЛЬ (ДЛЯ ИМПОРТНОГО ОБОРУДОВАНИЯ-СТРАНА,ФИРМА)	ТИП,МАРКА ОБОРУДОВАНИЯ ОБОЗНАЧЕНИЕ ДОКУМЕНТА И N ОПРОСНОГО ЛИСТА	ЕДИНИЦА ИЗМЕРЕНИЯ НАИМЕНОВАНИЕ	ЕДИНИЦА ИЗМЕРЕНИЯ КОД	КОД ЗАВОДА-ИЗГОТОВИТЕЛЯ	КОД ОБОРУДОВАНИЯ, МАТЕРИАЛА	ЦЕНА ЕДИНИЦЫ ТЫС.РУБ.	КОЛИЧЕСТВО	МАССА ЕДИНИЦЫ ОБОРУДОВАНИЯ, КГ
1	2	3	4	5	6	7	8	9	10
	НЕСТАНДАРТИЗИРОВАННОЕ ОБОРУДОВАНИЕ								
НО,1	БАК КОНДЕНСАТНЫЙ V= 2 М3		ШТ.	796				2	790
НО,2	ГИДРОЗАТВОР ПРИ ДАВЛЕНИИ В БАКЕ 0,02 МПА		ШТ.	796				2	109.4
	АРМАТУРА								
	ЗАДВИЖКА ПАРАЛЛЕЛЬНАЯ С ВЫДВИЖНЫМ ШПИНДЕЛЕМ, ФЛАНЦЕВАЯ, С РУЧНЫМ УПРАВЛЕНИЕМ								
	ДУ 50 РУ 1,0	30Ч6БР	ШТ.	796		3721151005		10	18
	КЛАПАН (ВЕНТИЛЬ) ФЛАНЦЕВЫЙ								
	ДУ 25 РУ 1,6	15КЧ19П2	ШТ.	796		3732111077		5	2,7
	ДУ 65 РУ 2,5	15КЧ16П1	ШТ.	796		3732131088		8	25
	КЛАПАН (ВЕНТИЛЬ) МУФТОВЫЙ	15КЧ18П2							
	ДУ 15 РУ 1,6		ШТ.	796		3732111032		4	0,7
	ДУ 50 РУ 1,6		ШТ.	796		3732111043		3	5
	ПРИ ДАВЛЕНИИ В БАКЕ 0,02 МПА								
	ДУ 25 РУ 1,6		ШТ.	796		3732111034		4	1.4
	КЛАПАН ОБРАТНЫЙ ПОВОРОТНЫЙ ОДНОДИСКОВЫЙ ФЛАНЦЕВЫЙ								
	ДУ 50 РУ 1,6	19Ч21БР	ШТ.	796		3722411017		2	2,4
	РЕГУЛЯТОР ДАВЛЕНИЯ ПРЯМОГО ДЕЙСТВИЯ "ПОСЛЕ СЕБЯ" ФЛАНЦЕВЫЙ								
	ДУ 25 РУ 1,6	21Б4БК	ШТ.	796		3712516016		1	6

ИНВ,N ПОДЛ. | ПОДПИСЬ И ДАТА | ВЗАМ ИНВ,N

ПРИВЯЗАН

ИНВ, N

903-4-0180.94-ТХ.С01 ЛИСТ 2

Позиция	Наименование и техническая характеристика оборудования и материалов завод-изготовитель (для импортного оборудования-страна, фирма)	Тип, марка оборудования обозначение документа и N опросного листа	Единица измерения наименование	Единица измерения код	Код завода-изготовителя	Код оборудования, материала	Цена единицы тыс. руб.	Количество	Масса единицы оборудования, кг
1	2	3	4	5	6	7	8	9	10
	КРАН ПРОБНО-СПУСКНОЙ САЛЬНИКОВЫЙ, С ИЗОГНУТЫМ СПУСКОМ ДУ 20 РУ 1,0	10Б8БК1	шт.	796		3712225008		1	0,8
	СЧЕТЧИК ТУРБИННЫЙ ГОРЯЧЕЙ ВОДЫ ТУ25-7356019-86 ДУ 65	СТВГ-65	шт.	796				1	
	КЛАПАН ПРЕДОХРАНИТЕЛЬНЫЙ ПРУЖИННЫЙ ФЛАНЦЕВЫЙ ПРИ ДАВЛЕНИИ В БАКЕ 0,3 МПА ДУ50 РУ 1,6	СППК4Р-16 (17С6НЖ)	шт.	796		3742517646		2	29
	ИЗДЕЛИЯ ДЛЯ КРЕПЛЕНИЯ ОБОРУДОВАНИЯ								
	БОЛТ ФУНДАМЕНТНЫЙ	ГОСТ24379.1-80							
	1.2 М20Х400		шт.	796				8	1,32
	1.2 М24Х500		шт.	796				16	2,35
	БОЛТ М12-6GХ55.58	ГОСТ7798-70*	шт.	796				4	0,064
	ГАЙКА	ГОСТ5915-70							
	М12 - 6Н.5		шт.	796				4	0,017
	М20 - 6Н.5		шт.	796				8	0,054
	М24 - 6Н.5		шт.	796				16	0,11
	ШАЙБА	ГОСТ24379.1-80							
	М20		шт.	796				8	0,075
	М24		шт.	796				16	0,12
	МАТЕРИАЛЫ (НА ПУСКОВОЙ ПЕРИОД)								
	МАСЛО ИНДУСТРИАЛЬНОЕ И20А	ГОСТ20799-88 *	кг	116				40	

ПОЗИЦИЯ	НАИМЕНОВАНИЕ И ТЕХНИЧЕСКАЯ ХАРАКТЕРИСТИКА ОБОРУДОВАНИЯ И МАТЕРИАЛОВ ЗАВОД-ИЗГОТОВИТЕЛЬ (ДЛЯ ИМПОРТНОГО ОБОРУДОВАНИЯ-СТРАНА,ФИРМА)	ТИП,МАРКА ОБОРУДОВАНИЯ ОБОЗНАЧЕНИЕ ДОКУМЕНТА И N ОПРОСНОГО ЛИСТА	ЕДИНИЦА ИЗМЕРЕНИЯ НАИМЕНОВАНИЕ	ЕДИНИЦА ИЗМЕРЕНИЯ КОД	КОД ЗАВОДА-ИЗГОТОВИТЕЛЯ	КОД ОБОРУДОВАНИЯ, МАТЕРИАЛА	ЦЕНА ЕДИНИЦЫ ТЫС.РУБ.	КОЛИЧЕСТВО	МАССА ЕДИНИЦЫ ОБОРУДОВАНИЯ, КГ
1	2	3	4	5	6	7	8	9	10
	ОБОРУДОВАНИЕ,ПОСТАВЛЯЕМОЕ ПОДРЯДЧИКОМ								
	ТРУБОПРОВОДЫ								
	ТРУБОПРОВОДЫ ИЗ СТАЛЬНЫХ ЭЛЕКТРОСВАРНЫХ ТРУБ ПО ГОСТ 10704-91 ИЗ СТАЛИ ВСТ3СП3 ПРИ ДАВЛЕНИИ В БАКЕ 0,02 МПА ДИАМЕТРОМ :								
	32 X 2,0		М	006			10,5		1,48
	57 X 3,0		М	006			52		4,0
	76 X 3,0		М	006			22,0		5,4
	108 X 4,0		М	006			2,0		10,26
	ПРИ ДАВЛЕНИИ В БАКЕ 0,3 МПА								
	32 X 2,0		М	006			10,5		1,48
	57 X 3,0		М	006			25,5		4,0
	76 X 3,0		М	006			22		5,4
	89 X 3,0		М	006			11		6,36
	ТРУБОПРОВОДЫ ИЗ СТАЛЬНЫХ ВОДОГАЗОПРОВОДНЫХ ТРУБ ПО ГОСТ 3262-75* ПРИ ДАВЛЕНИИ В БАКЕ 0,02 МПА ДИАМЕТРОМ :								
	10 X 2,0		М	006			0,9		0,74
	15 X 2,5		М	006			2,2		1,16
	20 X 2,8		М	006			1,1		1,5
	25 X 2,2		М	006			1,5		2,12
	40 X 3,5		М	006			1,1		3,84
	50 X 3,5		М	006			1,6		4,88
	ПРИ ДАВЛЕНИИ В БАКЕ 0,3 МПА ДИАМЕТРОМ :								
	10 X 2,0		М	006			0,9		0,74
	15 X 2,5		М	006			2,2		1,16
	20 X 2,8		М	006			1,1		1,5
	40 X 3,5		М	006			1,1		3,84
	50 X 3,5		М	006			1,6		4,88

Позиция	Наименование и техническая характеристика оборудования и материалов завод-изготовитель (для импортного оборудования-страна,фирма)	Тип,марка оборудования обозначение документа и N опросного листа	Единица измерения наименование	Единица измерения код	Код завода-изготовителя	Код оборудования, материала	Цена единицы тыс.руб.	Количество	Масса единицы оборудования, кг
1	2	3	4	5	6	7	8	9	10
	Элементы трубопроводов								
	Фланцы стальные плоские приварные при давлении в баке 0,02 МПа	ГОСТ12820-80*							
	1-50-6 Ст25		шт.	796		379941409303		2	1,33
	1-65-6 Ст25		шт.	796		379941409402		6	1,63
	1-50-10 Ст25		шт.	796		379941411910		20	2,06
	1-25-16 Ст25		шт.	796		379941413607		12	1,17
	1-50-16 Ст25		шт.	796		379941413904		4	2,58
	1-65-16 Ст25		шт.	796		379941414002		2	3,42
	1-65-25 Ст25		шт.	796		379941416207		16	3,22
	При давлении в баке 0,3 МПа								
	1-50-6 Ст25		шт.	796		379941409303		2	1,33
	1-65-6 Ст25		шт.	796		379941409402		6	1,63
	1-80-6 Ст25		шт.	796		379941409501		2	2,44
	1-50-10 Ст25		шт.	796		379941411910		20	2,06
	1-25-16 Ст25		шт.	796		379941413607		12	1,17
	1-50-16 Ст25		шт.	796		379941413904		6	2,58
	1-65-16 Ст25		шт.	796		379941414002		2	3,42
	1-65-25 Ст25		шт.	796		379941416207		16	3,22
	Опоры	ГОСТ 14911-82							
	ОПП1-100,32		шт.	796				2	0,62
	ОПП2-100,76		шт.	796				5	1,17

ПОЗИЦИЯ	НАИМЕНОВАНИЕ И ТЕХНИЧЕСКАЯ ХАРАКТЕРИСТИКА ОБОРУДОВАНИЯ И МАТЕРИАЛОВ ЗАВОД-ИЗГОТОВИТЕЛЬ (ДЛЯ ИМПОРТНОГО ОБОРУДОВАНИЯ-СТРАНА,ФИРМА)	ТИП,МАРКА ОБОРУДОВАНИЯ ОБОЗНАЧЕНИЕ ДОКУМЕНТА И N ОПРОСНОГО ЛИСТА	ЕДИНИЦА ИЗМЕРЕНИЯ НАИМЕНОВАНИЕ	ЕДИНИЦА ИЗМЕРЕНИЯ КОД	КОД ЗАВОДА-ИЗГОТОВИТЕЛЯ	КОД ОБОРУДОВАНИЯ, МАТЕРИАЛА	ЦЕНА ЕДИНИЦЫ ТЫС.РУБ.	КОЛИЧЕСТВО	МАССА ЕДИНИЦЫ ОБОРУДОВАНИЯ, КГ
1	2	3	4	5	6	7	8	9	10
	КОНСТРУКЦИИ ИЗОЛЯЦИОННЫЕ :								
	КОНСТРУКЦИЯ ИЗОЛЯЦИОННАЯ, КОМПЛ, :	7.903.9-2 В.1							
	1) МАСЛЯНО-БИТУМНОЕ ПОКРЫТИЕ В ДВА СЛОЯ ПО ГРУНТУ ГФ-021 ПО ГОСТ 25129-82		М2	055					16
	2) ШНУР ИЗ МИНЕРАЛЬНОЙ ВАТЫ В ОПЛЕТКЕ МАРКИ 200 ТУ 36-1622-33-89		М3	113					1.9
	3) ЛИСТ АД1,Н-0,3 ГОСТ 21631-76*		М2	055					47
	КОНСТРУКЦИЯ ИЗОЛЯЦИОННАЯ, КОМПЛ, :	7.903.9-2 В.1							
	1) МАСЛЯНО-БИТУМНОЕ ПОКРЫТИЕ В ДВА СЛОЯ ПО ГРУНТУ ГФ-021 ПО ГОСТ 25129-82		М2	055					17.5
	2) МАТЫ МИНЕРАЛОВАТНЫЕ В ОБКЛАДКЕ ИЗ МЕТАЛЛИЧЕСКОЙ СЕТКИ ГОСТ 21880-86		М3	113					1.1
	3) СТАЛЬ ТОНКОЛИСТОВАЯ ОЦИНКОВАННАЯ ГОСТ 14918-80*		М2	055					19.0
	КОНСТРУКЦИЯ ИЗОЛЯЦИОННАЯ, КОМПЛ, :	7.903.9-2 В.2							
	1) ШНУР ИЗ МИНЕРАЛЬНОЙ ВАТЫ В ОПЛЕТКЕ МАРКИ 200 ТУ 36-1622-33-89		М3	113					0.66
	2) ЛИСТ АД1,Н-0,3 ГОСТ 21631-76		М2	055					20.6
	ЭМАЛЬ ХВ-124 В ДВА СЛОЯ ГОСТ10144-89 ПО ГРУНТУ АК-070 В ОДИН СЛОЙ ГОСТ 257188-83		М2	055					17.4

Позиция	Наименование и техническая характеристика оборудования и материалов завод-изготовитель (для импортного оборудования-страна, фирма)	Тип, марка оборудования обозначение документа и N опросного листа	Единица измерения наименование	Единица измерения код	Код завода-изготовителя	Код оборудования, материала	Цена единицы тыс. руб.	Количество	Масса единицы оборудования, кг
1	2	3	4	5	6	7	8	9	10
	ЗАКЛАДНЫЕ ЭЛЕМЕНТЫ КИП								
КИП-2	ЗАКЛАДНАЯ КОНСТРУКЦИЯ В СОСТАВЕ :	3КЧ-1-87	КОМПЛ.	671				2	
	БОБЫШКА	ТУ36.1097-85							
	БП1-М27Х2,0-55УХЛ3		ШТ.	796				2	
	ПРОБКА	ТУ36.1144-83							
	П-М27Х2 У3		ШТ.	796				2	
	ПРОКЛАДКА ПП28Х42УХЛ2	ТУ36.1103-81	ШТ.	796				2	
КИП-8	ЗАКЛАДНАЯ КОНСТРУКЦИЯ	3КЧ-2-87	КОМПЛ.	671				1	
	В ТОМ ЧИСЛЕ :								
	РАСШИРИТЕЛЬ 29	3КЧ-29-87	ШТ.	796				1	
	ПРОБКА	ТУ36.1144-83							
	П-М27Х2 У3		ШТ.	796				1	
	ПРОКЛАДКА ПП28Х42УХЛ2	ТУ36.1103-81	ШТ.	796				1	
КИП-1, 3,4,5, 6,7	ЗАКЛАДНАЯ КОНСТРУКЦИЯ	3КЧ-3-87	КОМПЛ.	671				6	
	В ТОМ ЧИСЛЕ :								
	РАСШИРИТЕЛЬ 6	3КЧ-27-87	ШТ.	796				6	
	ПРОБКА	ТУ36.1144-83							
	П-М27Х2 У3		ШТ.	796				6	
	ПРОКЛАДКА ПП28Х42УХЛ2	ТУ36.1103-81	ШТ.	796				6	
КИП-18А, 19А,20А, 21А	ЗАКЛАДНАЯ КОНСТРУКЦИЯ	3КЧ-223-89	КОМПЛ.	671				4	
	В ТОМ ЧИСЛЕ :								
	БОБЫШКА								
	БМ27Х1,5		ШТ.	796				4	
	46-В ГОСТ 2590-88								
	КРУГ								
	20 ГОСТ 1050-88								
	ПРОБКА П-М20Х1,5У3	ТУ36.1144-83	ШТ.	796				4	
	ПРОКЛАДКА 27Х40		ШТ.	796				4	

Инв.N подл. | Подпись и дата | Взам инв.N

Привязан

Инв. N

Позиция	Наименование и техническая характеристика оборудования и материалов завод-изготовитель (для импортного оборудования-страна, фирма)	Тип, марка оборудования обозначение документа и N опросного листа	Единица измерения наименование	Единица измерения код	Код завода-изготовителя	Код оборудования, материала	Цена единицы тыс. руб.	Количество	Масса единицы оборудования, кг
1	2	3	4	5	6	7	8	9	10
КИП-17	ОТБОРНОЕ УСТРОЙСТВО ДАВЛЕНИЯ 2,5-70-15 В СОСТАВЕ ;	ЗКЧ-271,00,90	КОМПЛ.	671				1	
	ТРУБА 15Х2,8 L=0,1М ГОСТ3262-75*		ШТ,	796				1	
	КЛАПАН ДУ 15 14С27П1	ТУ26,07-022-76	ШТ,	796				1	
КИП-9, 10,13, 14,15, 16	ОТБОРНОЕ УСТРОЙСТВО 1,6-225У ПРИ ДАВЛЕНИИ В БАКЕ 0,02 МПА	ТУ36,22,1905, 005-85	ШТ.	796				10	
КИП- 9,1, 10,1, 13, 14,1, 15,16	ОТБОРНОЕ УСТРОЙСТВО 1,6-225У ПРИ ДАВЛЕНИИ В БАКЕ 0,3 МПА	ТУ36,22,1905, 005-85	ШТ.	796				10	
КИП-11, 12	ОТБОРНОЕ УСТРОЙСТВО 1,6-70	ТУ36,22,1905, 005-85	ШТ,	796				2	

Позиция	Наименование и техническая характеристика оборудования и материалов, завод-изготовитель (для импортного оборудования-страна, фирма)	Тип, марка оборудования, обозначение документа и N опросного листа	Единица измерения: наименование	Единица измерения: код	Код завода-изготовителя	Код оборудования, материала	Цена единицы, тыс. руб.	Количество	Масса единицы оборудования, кг
1	2	3	4	5	6	7	8	9	10
	ОБОРУДОВАНИЕ И МАТЕРИАЛЫ, ПОСТАВЛЯЕМЫЕ ЗАКАЗЧИКОМ								
	ОСНОВНОЕ ОБОРУДОВАНИЕ								
0.1	ПОДОГРЕВАТЕЛЬ ВОДОВОДЯНОЙ F=1,11Х4=4,44М2 МОЗ N 136 Г. СЫЗРАНЬ САМАРСКОЙ ОБЛ.	5-89Х2000-РХ4 ТУ400-28-429-82Е	ШТ.	796		3113565205		1	215.5
0.2	НАСОС ЦЕНТРОБЕЖНЫЙ КОНДЕНСАТНЫЙ Q=20М3/Ч Н=0.5МПА(50М В.СТ.) С ЭЛЕКТРОДВИГАТЕЛЕМ N=7,5 КВТ, N=2900 ОБ/МИН КАТАЙСКИЙ НАСОСНЫЙ ЗАВОД	КС-20-50 4А 112М2	КОМПЛ.	671		3631310032		2	320
0.3	НАСОС РУЧНОЙ ПОРШНЕВОЙ Г. ВЕРХОТУРЬЕ СВЕРДЛОВСКОЙ ОБЛ.ЛТП-1	Р-1,6-20	ШТ.	796		363228013004		1	22
0.4	КРАН ПОДВЕСНОЙ РУЧНОЙ ОДНОБАЛОЧНЫЙ Q= 1Т/С L= 3,6 М ℓ= 0,3 М УЧРЕЖДЕНИЕ УА 38/2 ПОС. БИНА	ТУ24.00.4912-88	ШТ.	796				1	331

ГИП	ЛЯПУСОВ		
НАЧ.ОТД.	ЛЯПУСОВ		
Н.КОНТР.	НЕВРЕТДИНОВА		
ГЛ.СПЕЦ.	НЕВРЕТДИНОВА		
НАЧ.ГР.	МАЛЫГИНА		
ИНЖ.2КАТ	СМИРНОВА		

ПРИВЯЗАН

ИНВ.N

903-4-0180.94-ТХ.СО2

СТАНЦИЯ ПЕРЕКАЧКИ КОНДЕНСАТА 2Х2М3 Q=20М3/Ч

СТАДИЯ	ЛИСТ	ЛИСТОВ
Р	1	8

ВАРИАНТ 2

СПЕЦИФИКАЦИЯ ОБОРУДОВАНИЯ

АО ПРОЕКТНИИСТРОЙДОРМАШ Г.РОСТОВ-НА-ДОНУ

ИНВ.N ПОДЛ.	ПОДПИСЬ И ДАТА	ВЗАМ ИНВ.N

Ц00340-04 12

ПОЗИЦИЯ	НАИМЕНОВАНИЕ И ТЕХНИЧЕСКАЯ ХАРАКТЕРИСТИКА ОБОРУДОВАНИЯ И МАТЕРИАЛОВ ЗАВОД-ИЗГОТОВИТЕЛЬ (ДЛЯ ИМПОРТНОГО ОБОРУДОВАНИЯ-СТРАНА,ФИРМА)	ТИП,МАРКА ОБОРУДОВАНИЯ. ОБОЗНАЧЕНИЕ ДОКУМЕНТА И N ОПРОСНОГО ЛИСТА	ЕДИНИЦА ИЗМЕРЕНИЯ НАИМЕНОВАНИЕ	ЕДИНИЦА ИЗМЕРЕНИЯ КОД	КОД ЗАВОДА-ИЗГОТОВИТЕЛЯ	КОД ОБОРУДОВАНИЯ, МАТЕРИАЛА	ЦЕНА ЕДИНИЦЫ ТЫС.РУБ.	КОЛИЧЕСТВО	МАССА ЕДИНИЦЫ ОБОРУДОВАНИЯ, КГ
1	2	3	4	5	6	7	8	9	10
	НЕСТАНДАРТИЗИРОВАННОЕ ОБОРУДОВАНИЕ								
НО.1	БАК КОНДЕНСАТНЫЙ V= 2 М3		ШТ.	796				2	790
НО.2	ГИДРОЗАТВОР ПРИ ДАВЛЕНИИ В БАКЕ 0,02 МПА		ШТ.	796				2	109.4
	АРМАТУРА								
	ЗАДВИЖКА ПАРАЛЛЕЛЬНАЯ С ВЫДВИЖНЫМ ШПИНДЕЛЕМ, ФЛАНЦЕВАЯ, С РУЧНЫМ УПРАВЛЕНИЕМ								
	ДУ 50 РУ 1,0	30Ч6БР	ШТ.	796		3721151005		10	18
	КЛАПАН (ВЕНТИЛЬ) ФЛАНЦЕВЫЙ								
	ДУ 25 РУ 1,6	15КЧ19П2	ШТ.	796		3732111077		5	2,7
	ДУ 65 РУ 2,5	15КЧ16П1	ШТ.	796		3732131088		8	25
	КЛАПАН (ВЕНТИЛЬ) МУФТОВЫЙ	15КЧ18П2							
	ДУ 15 РУ 1,6		ШТ.	796		3732111032		4	0,7
	ПРИ ДАВЛЕНИИ В БАКЕ 0,02 МПА								
	ДУ 25 РУ 1,6		ШТ.	796		3732111034		4	1,4
	ДУ 50 РУ 1,6		ШТ.	796		3732111043		3	5
	КЛАПАН ОБРАТНЫЙ ПОВОРОТНЫЙ ОДНОДИСКОВЫЙ ФЛАНЦЕВЫЙ								
	ДУ 50 РУ 1,6	19Ч21БР	ШТ.	796		3722411017		2	2,4
	РЕГУЛЯТОР ДАВЛЕНИЯ ПРЯМОГО ДЕЙСТВИЯ "ПОСЛЕ СЕБЯ" ФЛАНЦЕВЫЙ								
	ДУ 25 РУ 1,6	21Б4БК	ШТ.	796		3712516016		1	6

ИНВ.N ПОДЛ.	ПОДПИСЬ И ДАТА	ВЗАМ ИНВ.N

ПРИВЯЗАН

ИНВ. N

Ц00340-04 13

Позиция	Наименование и техническая характеристика оборудования и материалов завод-изготовитель (для импортного оборудования-страна, фирма)	Тип, марка оборудования обозначение документа и N опросного листа	Единица измерения наименование	Единица измерения код	Код завода-изготовителя	Код оборудования, материала	Цена единицы тыс.руб.	Количество	Масса единицы оборудования, кг
1	2	3	4	5	6	7	8	9	10
	КРАН ПРОБНО-СПУСКНОЙ САЛЬНИКОВЫЙ, С ИЗОГНУТЫМ СПУСКОМ ДУ 20 РУ 1,0	10Б8БК1	шт.	796		3712225008		1	0,8
	СЧЕТЧИК ТУРБИННЫЙ ГОРЯЧЕЙ ВОДЫ ТУ25-7356019-86 ДУ 65	СТВГ-65	шт.	796				1	
	КЛАПАН ПРЕДОХРАНИТЕЛЬНЫЙ ПРУЖИННЫЙ ФЛАНЦЕВЫЙ ПРИ ДАВЛЕНИИ В БАКЕ 0,3 МПА ДУ50 РУ 1,6	СППК4Р-16 (17С6НЖ)	шт.	796		3742517646		2	29
	ИЗДЕЛИЯ ДЛЯ КРЕПЛЕНИЯ ОБОРУДОВАНИЯ								
	БОЛТ ФУНДАМЕНТНЫЙ	ГОСТ24379.1-80							
	1,2 М20Х400		шт.	796				8	1,32
	1,2 М24Х500		шт.	796				16	2,35
	БОЛТ М12-6GХ55.58	ГОСТ7798-70*	шт.	796				4	0,064
	ГАЙКА	ГОСТ5915-70							
	М12 - 6Н.5		шт.	796				4	0,017
	М20 - 6Н.5		шт.	796				8	0,054
	М24 - 6Н.5		шт.	796				16	0,11
	ШАЙБА	ГОСТ24379.1-80							
	М20		шт.	796				8	0,075
	М24		шт.	796				16	0,12
	МАТЕРИАЛЫ (НА ПУСКОВОЙ ПЕРИОД)								
	МАСЛО ИНДУСТРИАЛЬНОЕ И20А	ГОСТ20799-88 *	кг	116				40	

Привязан

Инв. N

Инв. N подл. | Подпись и дата | Взам инв. N

Позиция	Наименование и техническая характеристика оборудования и материалов завод-изготовитель (для импортного оборудования-страна, фирма)	Тип, марка оборудования обозначение документа и N опросного листа	Единица измерения наименование	Единица измерения код	Код завода-изготовителя	Код оборудования, материала	Цена единицы тыс.руб.	Количество	Масса единицы оборудования, кг
1	2	3	4	5	6	7	8	9	10
	ОБОРУДОВАНИЕ, ПОСТАВЛЯЕМОЕ ПОДРЯДЧИКОМ								
	ТРУБОПРОВОДЫ								
	ТРУБОПРОВОДЫ ИЗ СТАЛЬНЫХ ЭЛЕКТРОСВАРНЫХ ТРУБ ПО ГОСТ 10704-91 ИЗ СТАЛИ ВСТ3СП3 ПРИ ДАВЛЕНИИ В БАКЕ 0,02 МПА ДИАМЕТРОМ :								
	32 Х 2,0		М	006			11.0		1.48
	57 Х 3,0		М	006			50		4.0
	76 Х 3,0		М	006			29,0		5.4
	108 Х 4,0		М	006			2,0		10.26
	ПРИ ДАВЛЕНИИ В БАКЕ 0,3 МПА								
	32 Х 2,0		М	006			11.00		1.48
	57 Х 3,0		М	006			22.0		4,0
	76 Х 3,0		М	006			29.0		5.4
	89 Х 3,0		М	006			14,5		6,36
	ТРУБОПРОВОДЫ ИЗ СТАЛЬНЫХ ВОДОГАЗОПРОВОДНЫХ ТРУБ ПО ГОСТ 3262-75* ПРИ ДАВЛЕНИИ В БАКЕ 0,02 МПА ДИАМЕТРОМ :								
	10 Х 2,0		М	006			0,9		0,74
	15 Х 2,5		М	006			2,2		1,16
	20 Х 2,8		М	006			1,1		1,5
	25 Х 3,2		М	006			3,5		2,12
	40 Х 3,5		М	006			1,1		3,84
	50 Х 3,5		М	006			3,5		4,88
	ПРИ ДАВЛЕНИИ В БАКЕ 0,3 МПА ДИАМЕТРОМ :								
	10 Х 2,0		М	006			0,9		0,74
	15 Х 2,5		М	006			2,2		1,16
	20 Х 2,8		М	006			1,1		1,5
	40 Х 3,5		М	006			1,1		3,84
	50 Х 3,5		М	006			3,5		4,88

Позиция	Наименование и техническая характеристика оборудования и материалов завод-изготовитель (для импортного оборудования-страна,фирма)	Тип,марка оборудования обозначение документа и N опросного листа	Единица измерения наименование	Единица измерения код	Код завода-изготовителя	Код оборудования, материала	Цена единицы тыс.руб.	Количество	Масса единицы оборудования, кг
1	2	3	4	5	6	7	8	9	10
	ЭЛЕМЕНТЫ ТРУБОПРОВОДОВ								
	ФЛАНЦЫ СТАЛЬНЫЕ ПЛОСКИЕ ПРИВАРНЫЕ ПРИ ДАВЛЕНИИ В БАКЕ 0,02 МПА	ГОСТ12820-80*							
	1-50-6 СТ25		шт.	796		379941409303		2	1,33
	1-65-6 СТ25		шт.	796		379941409402		6	1,63
	1-50-10 СТ25		шт.	796		379941411910		20	2,06
	1-25-16 СТ25		шт.	796		379941413607		12	1,17
	1-50-16 СТ25		шт.	796		379941413904		4	2,58
	1-65-16 СТ25		шт.	796		379941414002		2	3,42
	1-65-25 СТ25		шт.	796		379941416207		16	3,22
	ПРИ ДАВЛЕНИИ В БАКЕ 0,3 МПА								
	1-50-6 СТ25		шт.	796		379941409303		2	1,33
	1-65-6 СТ25		шт.	796		379941409402		6	1,63
	1-80-6 СТ25		шт.	796		379941409501		2	2,44
	1-50-10 СТ25		шт.	796		379941411910		20	2,06
	1-25-16 СТ25		шт.	796		379941413607		12	1,17
	1-50-16 СТ25		шт.	796		379941413904		6	2,58
	1-65-16 СТ25		шт.	796		379941414002		2	3,42
	1-65-25 СТ25		шт.	796		379941416207		16	3,22
	ОПОРЫ	ГОСТ 14911-82							
	ОПП1-100,32		шт.	796				2	0,62
	ОПП2-100,57		шт.	796				2	1,24
	ОПП2-100,76		шт.	796				4	1,17

Позиция	Наименование и техническая характеристика оборудования и материалов завод-изготовитель (для импортного оборудования-страна,фирма)	Тип,марка оборудования обозначение документа и N опросного листа	Единица измерения наименование	Единица измерения код	Код завода-изготовителя	Код оборудования, материала	Цена единицы тыс.руб.	Количество	Масса единицы оборудования, кг
1	2	3	4	5	6	7	8	9	10
	КОНСТРУКЦИИ ИЗОЛЯЦИОННЫЕ :								
	КОНСТРУКЦИЯ ИЗОЛЯЦИОННАЯ, КОМПЛ. :	7.903.9-2 В.1							
	1) МАСЛЯНО-БИТУМНОЕ ПОКРЫТИЕ В ДВА СЛОЯ ПО ГРУНТУ ГФ-021 ПО ГОСТ 25129-82		М2	055					19
	2) ШНУР ИЗ МИНЕРАЛЬНОЙ ВАТЫ В ОПЛЕТКЕ МАРКИ 200 ТУ 36-1622-33-89		М3	113					2,04
	3) ЛИСТ АД1,Н-0,3 ГОСТ 21631-76*		М2	055					52
	КОНСТРУКЦИЯ ИЗОЛЯЦИОННАЯ, КОМПЛ. :	7.903.9-2 В.1							
	1) МАСЛЯНО-БИТУМНОЕ ПОКРЫТИЕ В ДВА СЛОЯ ПО ГРУНТУ ГФ-021 ПО ГОСТ 25129-82		М2	055					17.5
	2) МАТЫ МИНЕРАЛОВАТНЫЕ В ОБКЛАДКЕ ИЗ МЕТАЛЛИЧЕСКОЙ СЕТКИ ГОСТ 21880-86		М3	113					1.1
	3) СТАЛЬ ТОНКОЛИСТОВАЯ ОЦИНКОВАННАЯ ГОСТ 14918-80*		М2	055					19.0
	КОНСТРУКЦИЯ ИЗОЛЯЦИОННАЯ, КОМПЛ. :	7.903.9-2 В.2							
	1) ШНУР ИЗ МИНЕРАЛЬНОЙ ВАТЫ В ОПЛЕТКЕ МАРКИ 200 ТУ 36-1622-33-89		М3	113					0.66
	2) ЛИСТ АД1,Н-0,3 ГОСТ 21631-76		М2	055					20.6
	ЭМАЛЬ ХВ-124 В ДВА СЛОЯ ГОСТ10144-89 ПО ГРУНТУ АК-070 В ОДИН СЛОЙ ГОСТ 257188-83		М2	055					17.4

Инв.N подл. | Подпись и дата | Взам инв.N

Привязан

Инв. N

400340-04 17

Позиция	Наименование и техническая характеристика оборудования и материалов завод-изготовитель (для импортного оборудования-страна, фирма)	Тип, марка оборудования обозначение документа и N опросного листа	Единица измерения наименование	Единица измерения код	Код завода-изготовителя	Код оборудования, материала	Цена единицы тыс. руб.	Количество	Масса единицы оборудования, кг
1	2	3	4	5	6	7	8	9	10
	ЗАКЛАДНЫЕ ЭЛЕМЕНТЫ КИП								
КИП-2	ЗАКЛАДНАЯ КОНСТРУКЦИЯ В СОСТАВЕ :	3КЧ-1-87	КОМПЛ.	671				2	
	БОБЫШКА БП1-М27Х2,0-55УХЛ3	ТУ36.1097-85	ШТ.	796				2	
	ПРОБКА П-М27Х2 У3	ТУ36.1144-83	ШТ.	796				2	
	ПРОКЛАДКА ПП28Х42УХЛ2	ТУ36.1103-81	ШТ.	796				2	
КИП-8	ЗАКЛАДНАЯ КОНСТРУКЦИЯ В ТОМ ЧИСЛЕ :	3КЧ-2-87	КОМПЛ.	671				1	
	РАСШИРИТЕЛЬ 29	3КЧ-29-87	ШТ.	796				1	
	ПРОБКА П-М27Х2 У3	ТУ36.1144-83	ШТ.	796				1	
	ПРОКЛАДКА ПП28Х42УХЛ2	ТУ36.1103-81	ШТ.	796				1	
КИП-1, 3,4,5, 6,7	ЗАКЛАДНАЯ КОНСТРУКЦИЯ В ТОМ ЧИСЛЕ :	3КЧ-3-87	КОМПЛ.	671				6	
	РАСШИРИТЕЛЬ 6	3КЧ-27-87	ШТ.	796				6	
	ПРОБКА П-М27Х2 У3	ТУ36.1144-83	ШТ.	796				6	
	ПРОКЛАДКА ПП28Х42УХЛ2	ТУ36.1103-81	ШТ.	796				6	
КИП-18А, 19А,20А, 21А	ЗАКЛАДНАЯ КОНСТРУКЦИЯ В ТОМ ЧИСЛЕ :	3КЧ-223-89	КОМПЛ.	671				4	
	БОБЫШКА БМ27Х1,5 46-В ГОСТ 2590-88		ШТ.	796				4	
	КРУГ 20 ГОСТ 1050-88								
	ПРОБКА П-М20Х1,5У3	ТУ36.1144-83	ШТ.	796				4	
	ПРОКЛАДКА 27Х40		ШТ.	796				4	

Инв. N подл. | Подпись и дата | Взам инв. N

Привязан

Инв. N

Позиция	Наименование и техническая характеристика оборудования и материалов завод-изготовитель (для импортного оборудования-страна, фирма)	Тип, марка оборудования обозначение документа и N опросного листа	Единица измерения наименование	Единица измерения код	Код завода-изготовителя	Код оборудования, материала	Цена единицы тыс. руб.	Количество	Масса единицы оборудования, кг
1	2	3	4	5	6	7	8	9	10
КИП-17	ОТБОРНОЕ УСТРОЙСТВО ДАВЛЕНИЯ 2,5-70-15 В СОСТАВЕ :	3КЧ-271.00.90	КОМПЛ.	671				1	
	ТРУБА 15Х2,8 L=0,1М ГОСТ3262-75*		ШТ.	796				1	
	КЛАПАН ДУ 15 14С27П1	ТУ26.07-022-76	ШТ.	796				1	
КИП-9, 10,13, 14,15, 16	ОТБОРНОЕ УСТРОЙСТВО 1,6-225У ПРИ ДАВЛЕНИИ В БАКЕ 0,02 МПА	ТУ36.22.1905. 005-85	ШТ.	796				10	
КИП-9,1, 10.1, 13, 14.1, 15,16	ОТБОРНОЕ УСТРОЙСТВО 1,6-225У ПРИ ДАВЛЕНИИ В БАКЕ 0,3 МПА	ТУ36.22.1905. 005-85	ШТ.	796				10	
КИП-11, 12	ОТБОРНОЕ УСТРОЙСТВО 1,6-70	ТУ36.22.1905. 005-85	ШТ.	796				2	

Позиция	Наименование и техническая характеристика оборудования и материалов. Завод-изготовитель (для импортного оборудования-страна, фирма)	Тип, марка оборудования. Обозначение документа и N опросного листа	Единица измерения: наименование	Единица измерения: код	Код завода-изготовителя	Код оборудования, материала	Цена единицы, тыс. руб.	Количество	Масса единицы оборудования, кг
1	2	3	4	5	6	7	8	9	10
	I. ОБОРУДОВАНИЕ И МАТЕРИАЛЫ, ПОСТАВЛЯЕМЫЕ ЗАКАЗЧИКОМ								
	1. КАБЕЛЬНЫЕ ИЗДЕЛИЯ								
1	КАБЕЛЬ СИЛОВОЙ С АЛЮМИНИЕВОЙ ЖИЛОЙ С ПОЛИВИНИЛХЛОРИДНОЙ ИЗОЛЯЦИЕЙ В ПОЛИВИНИЛХЛОРИДНОЙ ОБОЛОЧКЕ 3Х4+1Х2,5	АВВГ-380 ГОСТ16442-80	КМ	008		3522221100		0,02	

			ПРИВЯЗАН		
ИНВ.N					
ГИП	ЛЯПУСОВ		903-4-0180.94-ЭМ.СО1		
НАЧ.ОТД.	ХРИСТОФОРОВ		СТАНЦИЯ ПЕРЕКАЧКИ КОНДЕНСАТА 2Х2М3 Q=20М3/Ч		
Н.КОНТР.	СЕДЫХ				
ГЛ.СПЕЦ.	СЕДЫХ		ВАРИАНТ 1,2	СТАДИЯ Р / ЛИСТ 1 / ЛИСТОВ 2	
НАЧ.ГР.	ЧАПНЫ		СПЕЦИФИКАЦИЯ ОБОРУДОВАНИЯ	АО "ПРОЕКТНИИСТРОЙДОРМАШ" Г.РОСТОВ-НА-ДОНУ	
ИНЖ.2 К.	ШЛЯХТИНА				

ИНВ.N ПОДЛ.	ПОДПИСЬ И ДАТА	ВЗАМ ИНВ.N

Позиция	Наименование и техническая характеристика оборудования и материалов. Завод-изготовитель (для импортного оборудования-страна, фирма)	Тип, марка оборудования, обозначение документа и N опросного листа	Единица измерения: наименование	Единица измерения: код	Код завода-изготовителя	Код оборудования, материала	Цена единицы, тыс. руб.	Количество	Масса единицы оборудования, кг
1	2	3	4	5	6	7	8	9	10
	ОБОРУДОВАНИЕ И МАТЕРИАЛЫ, ПОСТАВЛЯЕМЫЕ ПОДРЯДЧИКОМ								
	1. ИЗДЕЛИЯ ГЭМ								
1	ГИБКИЙ ВВОД ТУ36-1684-85	К1085 У3	ШТ	796		3449650106		2	

Инв. N подл.	Подпись и дата	Взам инв. N

Привязан

Инв. N

903-4-0180.94-ЭМ.С01

Лист 2

Ц00340-04 21

ПОЗИЦИЯ	НАИМЕНОВАНИЕ И ТЕХНИЧЕСКАЯ ХАРАКТЕРИСТИКА ОБОРУДОВАНИЯ И МАТЕРИАЛОВ ЗАВОД-ИЗГОТОВИТЕЛЬ (ДЛЯ ИМПОРТНОГО ОБОРУДОВАНИЯ-СТРАНА,ФИРМА)	ТИП,МАРКА ОБОРУДОВАНИЯ ОБОЗНАЧЕНИЕ ДОКУМЕНТА И N ОПРОСНОГО ЛИСТА	ЕДИНИЦА ИЗМЕРЕНИЯ НАИМЕНОВАНИЕ	ЕДИНИЦА ИЗМЕРЕНИЯ КОД	КОД ЗАВОДА-ИЗГОТОВИТЕЛЯ	КОД ОБОРУДОВАНИЯ, МАТЕРИАЛА	ЦЕНА ЕДИНИЦЫ ТЫС.РУБ.	КОЛИЧЕСТВО	МАССА ЕДИНИЦЫ ОБОРУДОВАНИЯ, КГ
1	2	3	4	5	6	7	8	9	10
	I.ЩИТЫ								
1	ШКАФ ОДНОСТОРОННЕГО ОБСЛУЖИВАНИЯ ГРУЗОПОДЪЕМНОСТЬЮ 500КГ,ОДНОРЯДНЫЙ С ПЕРЕДНИМ МОНТАЖОМ,С РАЗМЕРАМИ 1800Х700Х600 ММ И СТЕПЕНЬЮ ЗАЩИТЫ JP31 ШО5 1807631 ОСТ16.0.800.910-87 ЗАВОДЫ АО "ЭЛЕКТРОМОНТАЖ"	ЧЕРТЕЖ ОБЩЕГО ВИДА ...-ЭМ.ВО АЛЬБОМ 3	КОМПЛ	671				1	

ПРИВЯЗАН			
ИНВ.N			
ГИП	ЛЯПУСОВ		903-4-0180.94-ЭМ.СО2
НАЧ.ОТД.	ХРИСТОФОРОВ		СТАНЦИЯ ПЕРЕКАЧКИ КОНДЕНСАТА 2Х2М3 Q=20М3/Ч
Н.КОНТР.	СЕДЫХ		
ГЛ.СПЕЦ.	СЕДЫХ		ВАРИАНТ 1,2
НАЧ.ГР.	ЛЮБИМОВА		СПЕЦИФИКАЦИЯ ЩИТОВ
ИНЖ.2 К.	ШЛЯХТИНА		АО "ПРОЕКТНИИСТРОЙДОРМАШ" Г.РОСТОВ-НА-ДОНУ

СТАДИЯ	ЛИСТ	ЛИСТОВ
Р	1	1

ИНВ.N ПОДЛ.	ПОДПИСЬ И ДАТА	ВЗАМ ИНВ.N

ПОЗИЦИЯ	НАИМЕНОВАНИЕ И ТЕХНИЧЕСКАЯ ХАРАКТЕРИСТИКА ОБОРУДОВАНИЯ И МАТЕРИАЛОВ ЗАВОД-ИЗГОТОВИТЕЛЬ (ДЛЯ ИМПОРТНОГО ОБОРУДОВАНИЯ-СТРАНА,ФИРМА)	ТИП,МАРКА ОБОРУДОВАНИЯ ОБОЗНАЧЕНИЕ ДОКУМЕНТА И N ОПРОСНОГО ЛИСТА	ЕДИНИЦА ИЗМЕРЕНИЯ НАИМЕНОВАНИЕ	ЕДИНИЦА ИЗМЕРЕНИЯ КОД	КОД ЗАВОДА-ИЗГОТОВИТЕЛЯ	КОД ОБОРУДОВАНИЯ, МАТЕРИАЛА	ЦЕНА ЕДИНИЦЫ ТЫС,РУБ.	КОЛИЧЕСТВО	МАССА ЕДИНИЦЫ ОБОРУДОВАНИЯ, КГ
1	2	3	4	5	6	7	8	9	10
	I,ОБОРУДОВАНИЕ И МАТЕРИАЛЫ, ПОСТАВЛЯЕМЫЕ ЗАКАЗЧИКОМ								
	1, ПРИБОРЫ И СРЕДСТВА АВТОМАТИЗАЦИИ								
	1,1 ПРИБОРЫ И РЕГУЛЯТОРЫ ДЛЯ ИЗМЕРЕНИЯ И РЕГУЛИРОВАНИЯ ТЕМПЕРАТУРЫ								
	ТЕМПЕРАТУРА КОНДЕНСАТА ОТ ПОТРЕБИТЕЛЕЙ 120°С								
1	ТЕРМОМЕТР ТЕХНИЧЕСКИЙ СТЕКЛЯННЫЙ ПРЯМОЙ, ПРЕДЕЛЫ ИЗМЕРЕНИЯ ОТ 0 ДО 160°С,ДЛИНА ВЕРХНЕЙ ЧАСТИ 260 ММ,ДЛИНА НИЖНЕЙ ЧАСТИ 103 ММ,ЦЕНА ДЕЛЕНИЯ 2°С,В ОПРАВЕ ТИПА П, МОНТАЖНАЯ ДЛИНА ОПРАВЫ 100ММ Г,КЛИН АО "ТЕРМОПРИБОР"	ТТ П5 2 260 103	ШТ	796		4321221102		1	
ЗАПАС	ТО ЖЕ, БЕЗ ОПРАВЫ Г,КЛИН АО "ТЕРМОПРИБОР"	ТТ П5 2 260 103	ШТ	796		4321221102		1	

ИНВ,N ПОДЛ,	ПОДПИСЬ И ДАТА	ВЗАМ ИНВ,N

			ПРИВЯЗАН
ИНВ,N			
ГИП	ЛЯПУСОВ		903-4-0180.94-АТХ.С01
НАЧ,ОТД,	ХРИСТОФОРОВ		
Н,КОНТР,	СЕДЫХ		СТАНЦИЯ ПЕРЕКАЧКИ КОНДЕНСАТА 2Х2М3 Q=20М3/Ч
ГЛ,СПЕЦ,	СЕДЫХ		ВАРИАНТ 1,2
НАЧ,ГР,	ЛЮБИМОВА		СТАДИЯ Р; ЛИСТ 1; ЛИСТОВ 14
ИНЖ,2 К,	ШЛЯХТИНА		СПЕЦИФИКАЦИЯ ОБОРУДОВАНИЯ
			АО "ПРОЕКТНИИСТРОЙДОРМАШ" Г.РОСТОВ-НА-ДОНУ

Позиция	Наименование и техническая характеристика оборудования и материалов завод-изготовитель (для импортного оборудования-страна, фирма)	Тип, марка оборудования обозначение документа и N опросного листа	Единица измерения наименование	Единица измерения код	Код завода-изготовителя	Код оборудования, материала	Цена единицы тыс. руб.	Количество	Масса единицы оборудования, кг
1	2	3	4	5	6	7	8	9	10
	ТЕМПЕРАТУРА КОНДЕНСАТА В БАКЕ КОНДЕНСАТНОМ 120°С								
2	ТЕРМОМЕТР ТЕХНИЧЕСКИЙ СТЕКЛЯННЫЙ УГЛОВОЙ, ПРЕДЕЛЫ ИЗМЕРЕНИЯ ОТ 0 ДО 160°С, ДЛИНА ВЕРХНЕЙ ЧАСТИ 260ММ, ДЛИНА НИЖНЕЙ ЧАСТИ 163ММ, ЦЕНА ДЕЛЕНИЯ 2°С, В ОПРАВЕ ТИПА У, МОНТАЖНАЯ ДЛИНА ОПРАВЫ 160ММ Г.КЛИН АО "ТЕРМОПРИБОР"	ТТ У5 2 260 163	ШТ	796		4321221102		2	
ЗАПАС	ТО ЖЕ, БЕЗ ОПРАВЫ Г.КЛИН АО "ТЕРМОПРИБОР"	ТТ У5 2 260 163	ШТ	796		4321221102		1	
	ТЕМПЕРАТУРА КОНДЕНСАТА ПЕРЕД ВОДОВОДЯНЫМ ПОДОГРЕВАТЕЛЕМ 120°С								
3	ТЕРМОМЕТР ТЕХНИЧЕСКИЙ СТЕКЛЯННЫЙ УГЛОВОЙ, ПРЕДЕЛЫ ИЗМЕРЕНИЯ ОТ 0 ДО 160°С, ДЛИНА ВЕРХНЕЙ ЧАСТИ 260ММ, ДЛИНА НИЖНЕЙ ЧАСТИ 103ММ, ЦЕНА ДЕЛЕНИЯ 2°С, В ОПРАВЕ ТИПА У, МОНТАЖНАЯ ДЛИНА ОПРАВЫ 100ММ Г.КЛИН АО "ТЕРМОПРИБОР"	ТТ У5 2 260 103	ШТ	796		4321221102		1	
	ТЕМПЕРАТУРА КОНДЕНСАТА ПОСЛЕ ВОДОВОДЯНОГО ПОДОГРЕВАТЕЛЯ 80°С								
4	ТЕРМОМЕТР ТЕХНИЧЕСКИЙ СТЕКЛЯННЫЙ УГЛОВОЙ ПРЕДЕЛЫ ИЗМЕРЕНИЯ ОТ 0 ДО 100°С, ДЛИНА ВЕРХНЕЙ ЧАСТИ 260ММ, ДЛИНА НИЖНЕЙ ЧАСТИ 103ММ, ЦЕНА ДЕЛЕНИЯ 1°С, В ОПРАВЕ ТИПА У, МОНТАЖНАЯ ДЛИНА ОПРАВЫ 100ММ Г.КЛИН АО "ТЕРМОПРИБОР"	ТТ У4 1 260 103	ШТ	796		4321221102		1	

Позиция	Наименование и техническая характеристика оборудования и материалов завод-изготовитель (для импортного оборудования-страна, фирма)	Тип, марка оборудования обозначение документа и N опросного листа	Единица измерения наименование	Единица измерения код	Код завода-изготовителя	Код оборудования, материала	Цена единицы тыс.руб.	Количество	Масса единицы оборудования, кг
1	2	3	4	5	6	7	8	9	10
5	ТЕМПЕРАТУРА КОНДЕНСАТА В ТЕПЛОСЕТЬ 80°С ТЕРМОМЕТР ТЕХНИЧЕСКИЙ СТЕКЛЯННЫЙ ПРЯМОЙ, ПРЕДЕЛЫ ИЗМЕРЕНИЯ ОТ 0 ДО 100°С, ДЛИНА ВЕРХНЕЙ ЧАСТИ 260ММ, ДЛИНА НИЖНЕЙ ЧАСТИ 103ММ, ЦЕНА ДЕЛЕНИЯ 1° С, В ОПРАВЕ ТИПА П, МОНТАЖНАЯ ДЛИНА ОПРАВЫ 100ММ Г. КЛИН АО "ТЕРМОПРИБОР"	ТТ П4 1 260 103	ШТ	796		4321221102		1	
6	ТЕМПЕРАТУРА НАГРЕВАЕМОЙ ВОДЫ 5°С ТЕРМОМЕТР ТЕХНИЧЕСКИЙ СТЕКЛЯННЫЙ ПРЯМОЙ, ПРЕДЕЛЫ ИЗМЕРЕНИЯ ОТ -35°ДО 50°С, ДЛИНА ВЕРХНЕЙ ЧАСТИ 260ММ, ДЛИНА НИЖНЕЙ ЧАСТИ 103ММ, ЦЕНА ДЕЛЕНИЯ 1° С, В ОПРАВЕ ТИПА П, МОНТАЖНАЯ ДЛИНА ОПРАВЫ 100ММ Г. КЛИН АО "ТЕРМОПРИБОР"	ТТ П2 1 260 103	ШТ	796		4321221102		1	
ЗАПАС	ТО ЖЕ, БЕЗ ОПРАВЫ Г. КЛИН АО "ТЕРМОПРИБОР"	ТТ П2 1 260 103	ШТ	796		4321221102		1	
7	ТЕМПЕРАТУРА НАГРЕТОЙ ВОДЫ 55°С ТЕРМОМЕТР ТЕХНИЧЕСКИЙ СТЕЛЯННЫЙ ПРЯМОЙ, ПРЕДЕЛЫ ИЗМЕРЕНИЯ ОТ 0 ДО 100°С, ДЛИНА ВЕРХНЕЙ ЧАСТИ 260ММ, ДЛИНА НИЖНЕЙ ЧАСТИ 103ММ, ЦЕНА ДЕЛЕНИЯ 1°С, В ОПРАВЕ ТИПА П, МОНТАЖНАЯ ДЛИНА ОПРАВЫ 100ММ Г. КЛИН АО "ТЕРМОПРИБОР"	ТТ П4 1 260 103	ШТ	796		4321221102		1	
ЗАПАС	ТО ЖЕ, БЕЗ ОПРАВЫ Г. КЛИН АО "ТЕРМОПРИБОР"	ТТ П4 1 260 103	ШТ	796		4321221102		1	

ПОЗИЦИЯ	НАИМЕНОВАНИЕ И ТЕХНИЧЕСКАЯ ХАРАКТЕРИСТИКА ОБОРУДОВАНИЯ И МАТЕРИАЛОВ ЗАВОД-ИЗГОТОВИТЕЛЬ (ДЛЯ ИМПОРТНОГО ОБОРУДОВАНИЯ-СТРАНА,ФИРМА)	ТИП,МАРКА ОБОРУДОВАНИЯ ОБОЗНАЧЕНИЕ ДОКУМЕНТА И N ОПРОСНОГО ЛИСТА	ЕДИНИЦА ИЗМЕРЕНИЯ НАИМЕНОВАНИЕ	ЕДИНИЦА ИЗМЕРЕНИЯ КОД	КОД ЗАВОДА-ИЗГОТОВИТЕЛЯ	КОД ОБОРУДОВАНИЯ, МАТЕРИАЛА	ЦЕНА ЕДИНИЦЫ ТЫС.РУБ.	КОЛИЧЕСТВО	МАССА ЕДИНИЦЫ ОБОРУДОВАНИЯ, КГ
1	2	3	4	5	6	7	8	9	10
	ТЕМПЕРАТУРА ПАРА К БАКАМ КОНДЕНСАТНЫМ 130°С / 158°С								
8	ТЕРМОМЕТР ТЕХНИЧЕСКИЙ СТЕКЛЯННЫЙ ПРЯМОЙ, ПРЕДЕЛЫ ИЗМЕРЕНИЯ ОТ 0 ДО 200°С,ДЛИНА ВЕРХНЕЙ ЧАСТИ 260ММ,ДЛИНА НИЖНЕЙ ЧАСТИ 163ММ,ЦЕНА ДЕЛЕНИЯ 2°С,В ОПРАВЕ ТИПА П, МОНТАЖНАЯ ДЛИНА ОПРАВЫ 160ММ Г.КЛИН АО "ТЕРМОПРИБОР"	ТТ П6 2 260 163	ШТ	796		4321221102		1	
ЗАПАС	ТО ЖЕ,БЕЗ ОПРАВЫ Г.КЛИН АО "ТЕРМОПРИБОР"	ТТ П6 2 260 163	ШТ	796		4321221102		1	

ИНВ.N ПОДЛ.	ПОДПИСЬ И ДАТА	ВЗАМ ИНВ.N

ПРИВЯЗАН			
ИНВ. N			

Позиция	Наименование и техническая характеристика оборудования и материалов завод-изготовитель (для импортного оборудования-страна,фирма)	Тип,марка оборудования обозначение документа и N опросного листа	Единица измерения наименование	Единица измерения код	Код завода-изготовителя	Код оборудования, материала	Цена единицы тыс.руб.	Количество	Масса единицы оборудования, кг
1	2	3	4	5	6	7	8	9	10
	1,2 ПРИБОРЫ И РЕГУЛЯТОРЫ ДАВЛЕНИЯ И РАЗРЕЖЕНИЯ (ВАРИАНТ ВОЗВРАТА КОНДЕНСАТА С ДАВЛЕНИЕМ 0,02МПА;0,3МПА)								
	ДАВЛЕНИЕ КОНДЕНСАТА ОТ ПОТРЕБИТЕЛЕЙ 0,02 МПА (0,2 КГС/СМ2)								
9	МАНОМЕТР ПОКАЗЫВАЮЩИЙ С РАДИАЛЬНЫМ ШТУЦЕРОМ,ПРЕДЕЛЫ ИЗМЕРЕНИЯ ОТ 0 ДО 0,6 КГС/СМ2 (0,06 МПА) С СОЕДИНЕНИЕМ 3-03-1 ПО ГОСТ 25164-82 Г,ТОМСК МАНОМЕТРОВЫЙ ЗАВОД	МП3-УХ 0,6КГС/СМ2 ТУ25,02,180 335-84	ШТ	796		4212131876		1	
	ДАВЛЕНИЕ КОНДЕНСАТА ОТ ПОТРЕБИТЕЛЕЙ 0,3 МПА (3 КГС/СМ2)								
9,1	МАНОМЕТР ПОКАЗЫВАЮЩИЙ С РАДИАЛЬНЫМ ШТУЦЕРОМ,ПРЕДЕЛЫ ИЗМЕРЕНИЯ ОТ 0 ДО 6 КГС/СМ2 (0,6 МПА) С СОЕДИНЕНИЕМ 3-03-1 ПО ГОСТ 25164-82 Г,ТОМСК МАНОМЕТРОВЫЙ ЗАВОД	МП4-УХ 6КГС/СМ2 ТУ25,02,180 335-84	ШТ	796		4212131893		1	
	ДАВЛЕНИЕ В БАКАХ КОНДЕНСАТНЫХ 0,02МПА (0,2 КГС/СМ2)								
10	МАНОМЕТР ПОКАЗЫВАЮЩИЙ С РАДИАЛЬНЫМ ШТУЦЕРОМ,ПРЕДЕЛЫ ИЗМЕРЕНИЯ ОТ 0 ДО 0,6 КГС/СМ2 (0,06 МПА) С СОЕДИНЕНИЕМ 3-03-1 ПО ГОСТ 25164-82 Г,ТОМСК МАНОМЕТРОВЫЙ ЗАВОД	МП3-УХ 0,6КГС/СМ2 ТУ25,02,180 335-84	ШТ	796		4212131876		2	
	ДАВЛЕНИЕ В БАКАХ КОНДЕНСАТНЫХ 0,3МПА (3 КГС/СМ2)								
10,1	МАНОМЕТР ПОКАЗЫВАЮЩИЙ С РАДИАЛЬНЫМ ШТУЦЕРОМ,ПРЕДЕЛЫ ИЗМЕРЕНИЯ ОТ 0 ДО 6 КГС/СМ2 (0,6 МПА) С СОЕДИНЕНИЕМ 3-03-1 ПО ГОСТ 25164-82 Г,ТОМСК МАНОМЕТРОВЫЙ ЗАВОД	МП4-УХ 6КГС/СМ2 ТУ25,02,180 335-84	ШТ	796		4212131893		2	

Позиция	Наименование и техническая характеристика оборудования и материалов завод-изготовитель (для импортного оборудования-страна, фирма)	Тип, марка оборудования обозначение документа и N опросного листа	Единица измерения наименование	Единица измерения код	Код завода-изготовителя	Код оборудования, материала	Цена единицы тыс. руб.	Количество	Масса единицы оборудования, кг
1	2	3	4	5	6	7	8	9	10
	ДАВЛЕНИЕ НАГРЕВАЕМОЙ ВОДЫ ДО И ПОСЛЕ ТЕПЛООБМЕННИКА 0,2МПА (2КГС/СМ2)								
11, 12	МАНОМЕТР ПОКАЗЫВАЮЩИЙ С РАДИАЛЬНЫМ ШТУЦЕРОМ, ПРЕДЕЛЫ ИЗМЕРЕНИЯ ОТ 0 ДО 4 КГС/СМ2 (0,4 МПА) С СОЕДИНЕНИЕМ 3-03-1 ПО ГОСТ 25164-82 Г.ТОМСК МАНОМЕТРОВЫЙ ЗАВОД	МП3-УХ 4КГС/СМ2 ТУ25,02,180 335-84	ШТ	796		4212131876		2	
	ДАВЛЕНИЕ ПАРА ПЕРЕД РЕГУЛЯТОРОМ 0,6 МПА (6КГС/СМ2)								
13	МАНОМЕТР ПОКАЗЫВАЮЩИЙ С РАДИАЛЬНЫМ ШТУЦЕРОМ, ПРЕДЕЛЫ ИЗМЕРЕНИЯ ОТ 0 ДО 10 КГС/СМ2 (1 МПА) С СОЕДИНЕНИЕМ 3-03-1 ПО ГОСТ 25164-82 Г.ТОМСК МАНОМЕТРОВЫЙ ЗАВОД	МП4-УХ 10КГС/СМ2 ТУ25,02,180 335-84	ШТ	796		4212131893		1	
	ДАВЛЕНИЕ ПАРА ПОСЛЕ РЕГУЛЯТОРА 0,02 МПА (0,2КГС/СМ2)								
14	МАНОМЕТР ПОКАЗЫВАЮЩИЙ С РАДИАЛЬНЫМ ШТУЦЕРОМ, ПРЕДЕЛЫ ИЗМЕРЕНИЯ ОТ 0 ДО 0,6 КГС/СМ2 (0,06 МПА) С СОЕДИНЕНИЕМ 3-03-1 ПО ГОСТ 25164-82 Г.ТОМСК МАНОМЕТРОВЫЙ ЗАВОД	МП3-УХ 0,6КГС/СМ2 ТУ25,02,180 335-84	ШТ	796		4212131876		1	
	ДАВЛЕНИЕ ПАРА ПОСЛЕ РЕГУЛЯТОРА 0,3 МПА (3 КГС/СМ2)								
14,1	МАНОМЕТР ПОКАЗЫВАЮЩИЙ С РАДИАЛЬНЫМ ШТУЦЕРОМ, ПРЕДЕЛЫ ИЗМЕРЕНИЯ ОТ 0 ДО 6 КГС/СМ2 (0,6 МПА) С СОЕДИНЕНИЕМ 3-03-1 ПО ГОСТ 25164-82 Г.ТОМСК МАНОМЕТРОВЫЙ ЗАВОД	МП4-УХ 6КГС/СМ2 ТУ25,02,180 335-84	ШТ	796		4212131893		1	

ПОЗИЦИЯ	НАИМЕНОВАНИЕ И ТЕХНИЧЕСКАЯ ХАРАКТЕРИСТИКА ОБОРУДОВАНИЯ И МАТЕРИАЛОВ ЗАВОД-ИЗГОТОВИТЕЛЬ (ДЛЯ ИМПОРТНОГО ОБОРУДОВАНИЯ-СТРАНА,ФИРМА)	ТИП,МАРКА ОБОРУДОВАНИЯ ОБОЗНАЧЕНИЕ ДОКУМЕНТА И N ОПРОСНОГО ЛИСТА	ЕДИНИЦА ИЗМЕРЕНИЯ НАИМЕНОВАНИЕ	ЕДИНИЦА ИЗМЕРЕНИЯ КОД	КОД ЗАВОДА-ИЗГОТОВИТЕЛЯ	КОД ОБОРУДОВАНИЯ, МАТЕРИАЛА	ЦЕНА ЕДИНИЦЫ ТЫС.РУБ.	КОЛИЧЕСТВО	МАССА ЕДИНИЦЫ ОБОРУДОВАНИЯ, КГ
1	2	3	4	5	6	7	8	9	10
	ДАВЛЕНИЕ НА ВСАСЕ КОНДЕНСАТНЫХ НАСОСОВ 0,01 МПА (0,1 КГС/СМ2)								
15	МАНОВАКУУММЕТР ПОКАЗЫВАЮЩИЙ С РАДИАЛЬНЫМ ШТУЦЕРОМ,ПРЕДЕЛЫ ИЗМЕРЕНИЯ ОТ -1 ДО 0,6 КГС/СМ2(-0,1,,.0,06МПА) С СОЕДИНЕНИЕМ 3-03-1 ПО ГОСТ 25164-82 Г.ТОМСК МАНОМЕТРОВЫЙ ЗАВОД	МВП3-УХ 0,6КГС/СМ2 ТУ25,02,180 335-84	ШТ	796		4212131876		2	
	ДАВЛЕНИЕ ПОСЛЕ КОНДЕНСАТНЫХ НАСОСОВ, В ТЕПЛОВУЮ СЕТЬ 0,5 МПА (5 КГС/СМ2)								
16	МАНОМЕТР ПОКАЗЫВАЮЩИЙ С РАДИАЛЬНЫМ ШТУЦЕРОМ,ПРЕДЕЛЫ ИЗМЕРЕНИЯ ОТ 0 ДО 10 КГС/СМ2 (1 МПА) С СОЕДИНЕНИЕМ 3-03-1 ПО ГОСТ 25164-82 Г.ТОМСК МАНОМЕТРОВЫЙ ЗАВОД	МП4-УХ 10КГС/СМ2 ТУ25,02,180 335-84	ШТ	796		4212131893		3	
	ДАВЛЕНИЕ ПОСЛЕ КОНДЕНСАТНЫХ НАСОСОВ 0,5 МПА (5КГС/СМ2)								
17	ДАТЧИК-РЕЛЕ ДАВЛЕНИЯ,ПРЕДЕЛЫ НАСТРОЙКИ ОТ 0,2 МПА ДО 1,6 МПА (ОТ 2 КГС/СМ2 ДО 16 КГС/СМ2) Г,УЛАН-УДЭ ЗАВОД "ТЕПЛОПРИБОР"	ДД-1,6 ТУ25-02 160217-83	ШТ	796		4218721415		1	

ПРИВЯЗАН

ИНВ,N ПОДЛ, ПОДПИСЬ И ДАТА ВЗАМ ИНВ,N

ИНВ, N

Позиция	Наименование и техническая характеристика оборудования и материалов завод-изготовитель (для импортного оборудования-страна,фирма)	Тип,марка оборудования обозначение документа и N опросного листа	Единица измерения наименование	Единица измерения код	Код завода-изготовителя	Код оборудования, материала	Цена единицы тыс.руб.	Количество	Масса единицы оборудования, кг
1	2	3	4	5	6	7	8	9	10
	1.3 ПРИБОРЫ И РЕГУЛЯТОРЫ УРОВНЯ								
	ВЕРХНИЙ УРОВЕНЬ В КОНДЕНСАТНЫХ БАКАХ								
18,20 18А,20А	ДАТЧИК-РЕЛЕ УРОВНЯ,В КОМПЛЕКТЕ: 1.ПЕРЕДАЮЩИЙ ПРЕОБРАЗОВАТЕЛЬ ППР-02 - 1 ШТ. 2.ПЕРВИЧНЫЙ ПРЕОБРАЗОВАТЕЛЬ ПП-011 - 1ШТ, L=0,1М, МОНТАЖ ГОРИЗОНТАЛЬНЫЙ Г.РЯЗАНЬ ПО "ТЕПЛОПРИБОР"	РОС101-011 (0,1) ТУ25-2408 0007-88	ШТ	796		4218749520		2	
	НИЖНИЙ УРОВЕНЬ В КОНДЕНСАТНЫХ БАКАХ								
19,21 19А,21А	ДАТЧИК-РЕЛЕ УРОВНЯ,В КОМПЛЕКТЕ: 1.ПЕРЕДАЮЩИЙ ПРЕОБРАЗОВАТЕЛЬ ППР-02 - 1 ШТ. 2.ПЕРВИЧНЫЙ ПРЕОБРАЗОВАТЕЛЬ ПП-011 - 1ШТ, L=0,1М, МОНТАЖ ГОРИЗОНТАЛЬНЫЙ Г.РЯЗАНЬ ПО "ТЕПЛОПРИБОР"	РОС101-011 (0,1) ТУ25-2408 0007-88	ШТ	796		4218749520		2	

ПОЗИЦИЯ	НАИМЕНОВАНИЕ И ТЕХНИЧЕСКАЯ ХАРАКТЕРИСТИКА ОБОРУДОВАНИЯ И МАТЕРИАЛОВ ЗАВОД-ИЗГОТОВИТЕЛЬ (ДЛЯ ИМПОРТНОГО ОБОРУДОВАНИЯ-СТРАНА,ФИРМА)	ТИП,МАРКА ОБОРУДОВАНИЯ ОБОЗНАЧЕНИЕ ДОКУМЕНТА И N ОПРОСНОГО ЛИСТА	ЕДИНИЦА ИЗМЕРЕНИЯ НАИМЕНОВАНИЕ	ЕДИНИЦА ИЗМЕРЕНИЯ КОД	КОД ЗАВОДА-ИЗГОТОВИТЕЛЯ	КОД ОБОРУДОВАНИЯ, МАТЕРИАЛА	ЦЕНА ЕДИНИЦЫ ТЫС.РУБ.	КОЛИЧЕСТВО	МАССА ЕДИНИЦЫ ОБОРУДОВАНИЯ, КГ
1	2	3	4	5	6	7	8	9	10
	2. ЭЛЕКТРОАППАРАТУРА								
	ЭЛЕКТРОАППАРАТУРА,УСТАНАВЛИВАЕМАЯ ПО МЕСТУ								
1.	КНОПОЧНЫЙ ПОСТ УПРАВЛЕНИЯ,С САЛЬНИКОМ 3/4" Г.КАМЕНЕЦ-ПОДОЛЬСК,ЭЛЕКТРОМЕХАНИЧЕСКИЙ ЗАВОД	ПКЕ-722-2У2-3/4 ТУ16,642, 006-83	ШТ	796		3428440000		2	

ИНВ.N ПОДЛ.	ПОДПИСЬ И ДАТА	ВЗАМ ИНВ.N

ПРИВЯЗАН
ИНВ. N

ПОЗИЦИЯ	НАИМЕНОВАНИЕ И ТЕХНИЧЕСКАЯ ХАРАКТЕРИСТИКА ОБОРУДОВАНИЯ И МАТЕРИАЛОВ ЗАВОД-ИЗГОТОВИТЕЛЬ (ДЛЯ ИМПОРТНОГО ОБОРУДОВАНИЯ-СТРАНА,ФИРМА)	ТИП,МАРКА ОБОРУДОВАНИЯ ОБОЗНАЧЕНИЕ ДОКУМЕНТА И N ОПРОСНОГО ЛИСТА	ЕДИНИЦА ИЗМЕРЕНИЯ НАИМЕНОВАНИЕ	ЕДИНИЦА ИЗМЕРЕНИЯ КОД	КОД ЗАВОДА-ИЗГОТОВИТЕЛЯ	КОД ОБОРУДОВАНИЯ, МАТЕРИАЛА	ЦЕНА ЕДИНИЦЫ ТЫС.РУБ.	КОЛИЧЕСТВО	МАССА ЕДИНИЦЫ ОБОРУДОВАНИЯ, КГ
1	2	3	4	5	6	7	8	9	10
	3. ТРУБОПРОВОДНАЯ АРМАТУРА								
1.	КЛАПАН УГЛОВОЙ ЦАПКОВЫЙ ДУ 15ММ РУ 2,5МПА	14С27П1	ШТ	796		3742112008		1	
2.	КРАН КОНТРОЛЬНЫЙ ТРЕХХОДОВОЙ ДУ 15ММ РУ 1,6МПА	11Б18БК	ШТ	796		3712226007		1	

ПОЗИЦИЯ	НАИМЕНОВАНИЕ И ТЕХНИЧЕСКАЯ ХАРАКТЕРИСТИКА ОБОРУДОВАНИЯ И МАТЕРИАЛОВ ЗАВОД-ИЗГОТОВИТЕЛЬ (ДЛЯ ИМПОРТНОГО ОБОРУДОВАНИЯ-СТРАНА,ФИРМА)	ТИП,МАРКА ОБОРУДОВАНИЯ ОБОЗНАЧЕНИЕ ДОКУМЕНТА И N ОПРОСНОГО ЛИСТА	ЕДИНИЦА ИЗМЕРЕНИЯ НАИМЕНОВАНИЕ	ЕДИНИЦА ИЗМЕРЕНИЯ КОД	КОД ЗАВОДА-ИЗГОТОВИТЕЛЯ	КОД ОБОРУДОВАНИЯ, МАТЕРИАЛА	ЦЕНА ЕДИНИЦЫ ТЫС.РУБ.	КОЛИЧЕСТВО	МАССА ЕДИНИЦЫ ОБОРУДОВАНИЯ, КГ
1	2	3	4	5	6	7	8	9	10
	4. КАБЕЛИ И ПРОВОДА								
	4.1 КОНТРОЛЬНЫЕ КАБЕЛИ								
1	КАБЕЛЬ КОНТРОЛЬНЫЙ С МЕДНЫМИ ЖИЛАМИ С ПОЛИВИНИЛХЛОРИДНОЙ ИЗОЛЯЦИЕЙ В ПОЛИВИНИЛХЛОРИДНОЙ ОБОЛОЧКЕ 7Х1	ГОСТ 1508-78Е КВВГ	М	006		356314		20/15	
2	КАБЕЛЬ КОНТРОЛЬНЫЙ С АЛЮМИНИЕВЫМИ ЖИЛАМИ С ПОЛИВИНИЛХЛОРИДНОЙ ИЗОЛЯЦИЕЙ В ПОЛИВИНИЛХЛОРИДНОЙ ОБОЛОЧКЕ 10Х2,5	ГОСТ 1508-78Е АКВВГ	М	006		356344		10/5	
	4.2 ПРОВОДА МОНТАЖНЫЕ								
3.	ПРОВОД С МЕДНОЙ ЖИЛОЙ,С ПОЛИВИНИЛХЛОРИДНОЙ ИЗОЛЯЦИЕЙ 1Х1	ГОСТ 6323-79 ПВ1	М	006		355113		40	
4.	ПРОВОД С АЛЮМИНИЕВОЙ ЖИЛОЙ,С ПОЛИВИНИЛХЛОРИДНОЙ ИЗОЛЯЦИЕЙ 1Х2,5	ГОСТ 6323-79 АПВ	М	006		355133		10	

Позиция	Наименование и техническая характеристика оборудования и материалов завод-изготовитель (для импортного оборудования-страна,фирма)	Тип,марка оборудования обозначение документа и N опросного листа	Единица измерения: наименование	Единица измерения: код	Код завода-изготовителя	Код оборудования, материала	Цена единицы тыс.руб.	Количество	Масса единицы оборудования, кг
1	2	3	4	5	6	7	8	9	10
	5. МАТЕРИАЛЫ И МОНТАЖНЫЕ ИЗДЕЛИЯ								
	ТРУБЫ ИМПУЛЬСНЫЕ								
	ТРУБА СТАЛЬНАЯ БЕСШОВНАЯ								
	ТРУБА 10Х1 ГОСТ 8734-75		М	006		130100		1	
	Б45 ГОСТ 8733-74								

ПОЗИЦИЯ	НАИМЕНОВАНИЕ И ТЕХНИЧЕСКАЯ ХАРАКТЕРИСТИКА ОБОРУДОВАНИЯ И МАТЕРИАЛОВ ЗАВОД-ИЗГОТОВИТЕЛЬ (ДЛЯ ИМПОРТНОГО ОБОРУДОВАНИЯ-СТРАНА,ФИРМА)	ТИП,МАРКА ОБОРУДОВАНИЯ ОБОЗНАЧЕНИЕ ДОКУМЕНТА И N ОПРОСНОГО ЛИСТА	ЕДИНИЦА ИЗМЕРЕНИЯ НАИМЕНОВАНИЕ	ЕДИНИЦА ИЗМЕРЕНИЯ КОД	КОД ЗАВОДА-ИЗГОТОВИТЕЛЯ	КОД ОБОРУДОВАНИЯ, МАТЕРИАЛА	ЦЕНА ЕДИНИЦЫ ТЫС.РУБ.	КОЛИЧЕСТВО	МАССА ЕДИНИЦЫ ОБОРУДОВАНИЯ, КГ
1	2	3	4	5	6	7	8	9	10
	II. ОБОРУДОВАНИЕ И МАТЕРИАЛЫ, ПОСТАВЛЯЕМЫЕ ПОДРЯДЧИКОМ								
	А.СЕРИЙНЫЕ ИЗДЕЛИЯ								
	ИЗДЕЛИЯ ЗАВОДОВ АО МА								
	КОРОБКА СОЕДИНИТЕЛЬНАЯ ТУ36-2568-83Е								
1.		КС-10	ШТ	796				2	
2.		КС-20	ШТ	796				1	
	ОТБОРНОЕ УСТРОЙСТВО ТУ36.22.19.05.005-85								
3.		1,6-70	ШТ	796				2	
4.		1,6-225У	ШТ	796				10	
5.	КРОНШТЕЙН ТУ36.1228-84Е	КУ-3	ШТ	796				1	
	ИЗДЕЛИЯ ПЕРФОРИРОВАННЫЕ ТУ36-1113-84Е								
6.	ПОЛОСА	ПП 40	ШТ	796				1	
7.	ШВЕЛЛЕР	ШП60Х35	ШТ	796				1	

Позиция	Наименование и техническая характеристика оборудования и материалов. Завод-изготовитель (для импортного оборудования-страна, фирма)	Тип, марка оборудования. Обозначение документа и N опросного листа	Единица измерения: наименование	Единица измерения: код	Код завода-изготовителя	Код оборудования, материала	Цена единицы, тыс.руб.	Количество	Масса единицы оборудования, кг
1	2	3	4	5	6	7	8	9	10
	Б. ИЗДЕЛИЯ ИНДИВИДУАЛЬНОГО ИЗГОТОВЛЕНИЯ								
1.	СТОЙКА	СП-32 ТК4-3495-81	ШТ	796				1	
2.	СТОЙКА	СП-24 ТК4-3542-81	ШТ	796				2	
3.	СТОЙКА	СП-23 ТК4-3490-81	ШТ	796				1	
4.	РЕБРО	Р-3 ТК4-3492-79	ШТ	796				4	
5.	ДАТЧИК-РЕЛЕ ДН, ДТ, ДД, ДНТ, ДПН УСТАНОВКА НА ПОЛУ	ТМ4-306-83	ШТ	796				1	
6.	ДАТЧИК-РЕЛЕ УРОВНЯ РОС-101 УСТАНОВКА НА РЕЗЕРВУАРЕ	ТМ4-498-89	ШТ	796				4	
7.	КОРОБКА СОЕДИНИТЕЛЬНАЯ КС. УСТАНОВКА НА КОНСТРУКЦИЯХ	ТМ4-416-86	ШТ	796				3	

Опросный лист
кран подвесной
ручной однобалочный
г/п 1.0тс ТУ24.00.4912-88

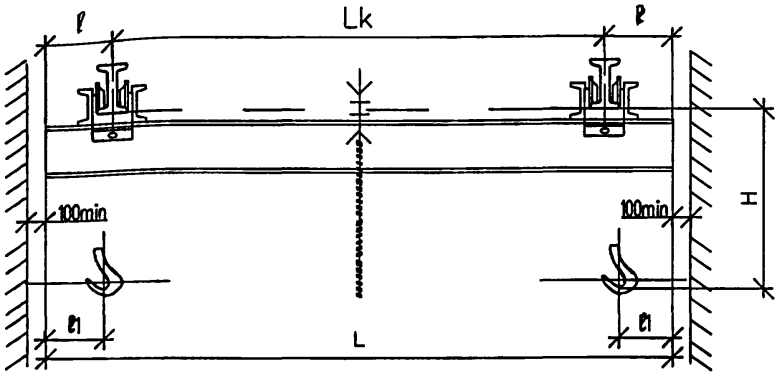

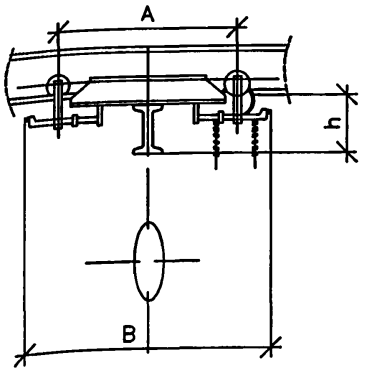

Грузоподъемность	Полная длина крана L	Пролет крана Lk	Длина консоли ℓ	База крана A	Ширина крана B	N профиля несущей балки	H	h	ℓ1	Максимальная нагрузка на одну каретку	Масса крана не более
т	м	м	м	м	м		мм	мм	мм	Н	кг
1.0	3.6	3.0	0.3	1.0	1.3	18 ГОСТ 8239-82*	690	220	150	6200	321
	4.2		0.6							6755	332
	5.1	4.5	0.3							6175	350
	5.7		0.6							6570	362
	6.6	6.0	0.3	1.5	1.3					6285	416
	7.2		0.6							6940	572
	8.1	7.5	0.3							6745	613
	8.7		0.6							7020	636
	9.3		0.9							7290	659
	10.2	9.0	0.6	1.8	2.1	24 ГОСТ 19425-74*	650	280		7165	719
	10.8		0.9							7400	742
	11.4		1.2							7635	764

МЕХАНИЗМ ПОДЪЕМА	Грузоподъемность (т)	Высота подъема (м)	Скорости м/мин			Тяговое усилие (Н)			Подкрановый путь
			подъема груза	передв. тали	передв. крана	подъема груза	передв. тали	передв. крана	
	1.0	3,6,9,12	0.47	7.3	3.9	343	98	100	I N 18-27 ГОСТ 8239-82* / I N 18 М, 24 М, 30 М ГОСТ 19425-74*

1. Скорость подъема и перемещения механизмов с ручным приводом даны при скорости движения тяговой цепи 30 м/мин.

2. Кран не может быть установлен во взрывоопасных помещениях промышленных предприятий, где могут оказаться взрывоопасные смеси паров и газов с воздухом и другими окислителями (кроме крана исполнения В Б И).
Кран не может быть использован для транспортировки кислот, раскаленного металла, не может быть установлен на эстакаде и в помещениях с температурой окружающего воздуха ниже - 20 градусов.

3. При движении крана, таль ручная передвижная не должна находиться на консоли.

4. Чертеж на опросном листе дан для указания основных размеров и не определяет конструкции крана.

5. Действительной высотой подъема считается расстояние от зева крюка в верхнем положении до уровня пола.

6. Утвержденную габаритку возвратить по адресу :370045,г.Баку-45, пос.Бина, Учреждение УА 38/2.

7. Данный чертеж является единственным техническим документом, на основании которого предприятие производит изготовление крана.

8. Изменение данных опросного листа в процессе изготовления крана не принимаются.

9. По данному габаритному чертежу предприятие изготавливает также кран во взрывобезопасном исполнении по ТУ 24.09.544-81 для помещений класса В-I а с группой взрывоопасной смеси до ТЭ по ПУЭ 76.

10. Требование пункта 9 заказчиком указывается в графе вопросом "Особые условия".

11. Масса крана и нагрузка на I каретку указана при высоте подъема 12 м.

N п/п	ВОПРОСЫ	ОТВЕТЫ
1.	Грузоподъемность,т	
2.	Полная длина крана(м)	
3.	Длина консолей в(м)	
4.	Действительный профиль пути крана(Nпроф.и ГОСТ)	
5.	Максимальная высота подъема (м)	
6.	Назначение крана	
7.	Количество заказываемых кранов	
8.	Класс взрывоопасного помещения(согласно ПУЭ)	
9.	Группа взрывоопасной среды	
10.	Особые условия	
11.	Место установки крана (назначение цеха или склада,темпер.окр.среды)	
12.	Название предприятия с которым заключается договор и его почтовый адрес	
13.	Адрес предприятия и его расчетный счет	
14.	Железная дорога и станция для отправки грузов	
15.	Ответ представ.,упол. для преговоров по заказу, его адрес и телефон	
16.	Подпись заказчика	
17.	Дата утверждения	

М.П.

ЗАКАЗ	N	КРАН	N

gost.e-ecolog.ru