ТИПОВОЙ ПРОЕКТ
291-8-23С.88

ФИЗКУЛЬТУРНО-ОЗДОРОВИТЕЛЬНЫЙ КОМПЛЕКС В ЛЕГКИХ МЕТАЛЛИЧЕСКИХ КОНСТРУКЦИЯХ /ФОК-1/

АЛЬБОМ IV

СТРОИТЕЛЬНЫЕ ИЗДЕЛИЯ

23226-08

				ПРИВЯЗАН:	
ИНВ. №					

gost.e-ecolog.ru

ТИПОВОЙ ПРОЕКТ
291-8-23С.88
ФИЗКУЛЬТУРНО-ОЗДОРОВИТЕЛЬНЫЙ КОМПЛЕКС В ЛЕГКИХ МЕТАЛЛИЧЕСКИХ КОНСТРУКЦИЯХ /ФОК-1/

АЛЬБОМ IV

ПЕРЕЧЕНЬ АЛЬБОМОВ:

АЛЬБОМ	I	
ЧАСТЬ	I	АРХИТЕКТУРНО-СТРОИТЕЛЬНЫЕ И ТЕХНОЛОГИЧЕСКИЕ ЧЕРТЕЖИ
ЧАСТЬ	2	КОНСТРУКЦИЯ МЕТАЛЛИЧЕСКОЙ ВАННЫ
ЧАСТЬ	3	КОНСТРУКЦИЯ МОНОЛИТНОЙ ЖЕЛЕЗОБЕТОННОЙ ВАННЫ
АЛЬБОМ	II ч.1,2	КОНСТРУКЦИИ МЕТАЛЛИЧЕСКИЕ
АЛЬБОМ	III	
ЧАСТЬ	I	ОТОПЛЕНИЕ И ВЕНТИЛЯЦИЯ ВНУТРЕННИЕ ВОДОПРОВОД И КАНАЛИЗАЦИЯ. СВЯЗЬ И СИГНАЛИЗАЦИЯ. ПОЖАРНАЯ СИГНАЛИЗАЦИЯ
ЧАСТЬ	2	ЭЛЕКТРООБОРУДОВАНИЕ. АВТОМАТИЗАЦИЯ ОТОПИТЕЛЬНЫХ И ВЕНТИЛЯЦИОННЫХ СИСТЕМ
АЛЬБОМ	IV	СТРОИТЕЛЬНЫЕ ИЗДЕЛИЯ
АЛЬБОМ	V	СПЕЦИФИКАЦИИ ОБОРУДОВАНИЯ
АЛЬБОМ	VI	ВЕДОМОСТИ ПОТРЕБНОСТИ В МАТЕРИАЛАХ
АЛЬБОМ	VII	СМЕТЫ
АЛЬБОМ	VIII	ОСНОВНЫЕ ПОЛОЖЕНИЯ ПО ПРОИЗВОДСТВУ МОНТАЖНЫХ РАБОТ

РАБОЧИЙ ПРОЕКТ УТВЕРЖДЕН ГОСГРАЖДАНСТРОЕМ
ПРИКАЗ N 351 ОТ 03.11 1988 ГОДА
ВВЕДЕН В ДЕЙСТВИЕ ИН-ТОМ СОЮЗСПОРТПРОЕКТ
ПРИКАЗОМ N 150 ОТ 14.06 1988 ГОДА

© СФ ЦИТП Госстрой СССР, 1988 г.

23226-08

РАЗРАБОТАН ИНСТИТУТОМ «СОЮЗСПОРТПРОЕКТ»
ГЛАВНЫЙ АРХИТЕКТОР ИНСТИТУТА ГУНСТ И.А.
ГЛАВНЫЙ ИНЖЕНЕР ПРОЕКТА МАВРИН Д.А.

ПРИВЯЗАН:

ИНВ. N

Альбом IV

Типовой проект

Содержание альбома (начало)

Обозначение	Наименование	Стр.	Прим.
Листы 1÷6	Содержание альбома	2-4	
АС.И.00.00.00 ТТ	Технические требования к изготовлению деревянных изделий	5	
АС.И.01.00.00	Дверь сауны.	6	
АС.И.01.01.00	Коробка двери сауны	7	
АС.И.01.02.00	Полотно двери сауны	8	
АС.И.02.00.00	Съемная деревянная решетка РД-1	9	
АС.И.03.00.00	Поручень	9	
АС.И.00.00.00 ТТ	Технические требования к изготовлению арматурных и металлических изделий	10	
АС.И.04.01.00	Сетка С-1	11	
АС.И.04.02.00	Сетка С-2	11	
АС.И.04.03.00	Сетка С-3	12	
АС.И.04.04.00	Сетка С-4	12	
АС.И.04.05.00	Сетка С-5	13	
АС.И.04.06.00	Сетка С-6	13	
АС.И.04.07.00	Сетка С-7	14	
АС.И.04.08.00	Сетка С-8	14	
АС.И.04.09.00	Сетка С-9	15	
АС.И.04.10.00	Сетка С-10	15	
АС.И.04.11.00	Сетка С-11	20	
АС.И.04.12.00	Сетка С-12	16	

Взам. инв. | Подпись и дата | Инв. № подл.

ГИП	Маврин	
Рук. гр.	Маргилия	
Исполнил	Платова	
Проверил	Щепилова	
Н. контр.	Горбачев	

ТП 291-8-23с.88

Содержание альбома

Стадия	Масса	Масштаб
РП		

Лист 1 | Листов 6

СОЮЗСПОРТПРОЕКТ г. Москва

Альбом IV

Содержание альбома (продолжение)

Обозначение	Наименование	Стр.	Прим.
АС.И.04.13.00	Сетка С-13	16	
АС.И.04.14.00	Сетка С-14	17	
АС.И.04.15.00	Сетка С-15	17	
АС.И.04.16.00	Сетка С-16	18	
АС.И.04.17.00	Сетка С-17	19	
АС.И.04.18.00	Сетка С-18	19	
АС.И.04.19.00	Сетка С-19	20	
АС.И.04.20.00	Каркас К-1	21	
АС.И.04.21.00	Каркас К-2	21	
АС.И.04.22.00	Каркас К-3	22	
АС.И.04.23.00	Каркас К-4	23	
АС.И.04.24.00	Каркас К-5	23	
АС.И.04.25.00	Объемный каркас ОК-1	24	
АС.И.04.26.00	Объемный каркас ОК-2	25	
АС.И.04.27.00	Объемный каркас ОК-3	26	
АС.И.04.28.00	Отдельный стержень ОС-1	27	
АС.И.04.29.00	Отдельный стержень ОС-2	29	
АС.И.04.30.00	Закладная деталь ЗД-1	27	
АС.И.04.31.00	Закладная деталь ЗД-2	28	
АС.И.04.32.00	Закладная деталь ЗД-3	28	
АС.И.04.33.00	Закладная деталь ЗД-4	30	
АС.И.04.34.00	Закладная деталь ЗД-5	30	
АС.И.04.35.00	Закладная деталь ЗД-6	31	
АС.И.04.36.00	Ограничитель перемещений ОП-1	29	
АС.И.04.37.00	Ограничитель перемещений ОП-2	32	
АС.И.04.38.00	Ограничитель перемещений ОП-3	32	
АС.И.04.39.00	Рамка РМ-1	33	
АС.И.04.40.00	Металлические изделия МИ-1	34	

Взам. инв. | Подпись и дата | Инв. № подл.

ТП 291-8-23с.88 | Лист 2

23226-08

Альбом IV

Типовой проект

Содержание альбома (продолжение)

Обозначение	Наименование	Стр.	Примеч.
АС.и.04.41.00	Рамка РМ-2	35	
АС.и.04.42.00	Металлические изделия МИ-2	35	
АС.и.04.43.00	Рамка РМ-3	54	
АС.и.05.01.00	Стойка щита МС-1	36	
АС.и.05.02.00	Планка щита	36	
АС.и.05.03.00	Рама зеркала МР-1	37	
АС.и.05.04.00	Стойка МС-2	38	
АС.и.05.05.00	Крепежная деталь МД-1	18	
АС.и.05.06.00	Балка	39	
АС.и.05.07.00	Упор МД-2	40	
АС.и.05.08.00	Хомут	40	
АС.и.05.09.00	Крепежная деталь МД-3	41	
АС.и.05.10.00	Крепежная деталь МД-4	41	
АС.и.05.11.01	Подвески направляющей ограждающей сети МП-1;МП-2 (лист 1)	42	
АС.и.05.11.01	Подвески направляющей ограждающей сети МП-1;МП-2 (лист 2)	43	
АС.и.05.12.00	Направляющая раздвижной сетки МИ-2	43	
АС.и.05.13.00	Опорная консоль МК-1	44	
АС.и.05.14.01	Подвески направляющей раздвижной сетки МП-3÷МП-7 (лист 1)	45	
АС.и.05.14.01	Подвески направляющей раздвижной сетки МП-3÷МП-7 (лист 2)	61	
АС.и.05.15.00	Крепежная деталь МД-5	72	
АС.и.05.16.00	Балка подвески МБ-1	46	
АС.и.05.17.00	Строповочная балка МБ-2	46	
АС.и.05.18.00	Опорная консоль МК-2	47	

Инв.№ подл. | Подпись и дата | Взам. инв.№

Альбом IV

Содержание альбома (продолжение)

Обозначение	Наименование	Стр.	Примеч.
АС.и.05.19.00	Крепежная деталь МД-6	47	
АС.и.05.20.00	Стойка МС-3	48	
АС.и.05.21.01	Подвески рамы МП-8;МП-9 (лист 1)	49	
АС.и.05.21.01	Подвески рамы МП-8;МП-9 (лист 2)	50	
АС.и.05.22.01 СБ	Рама крепления щита МР-2 (лист 1)	51	
АС.и.05.22.01 СБ	Рама крепления щита МР-2 (лист 2)	52	
АС.и.05.22.01	Рама крепления щита МР-2 (лист 3)	52	
АС.и.06.01.00	Металлическое изделие МИ-1	53	
АС.и.06.02.00	Крепежная деталь МД-1	54	
АС.и.06.03.00	Металлическая подставка МП-1	55	
АС.и.06.04.00	Консоль МК-1	22	
АС.и.06.05.01 СБ	Каркас ВБ-1 (лист 1)	56	
АС.и.06.05.01	Каркас ВБ-1 (лист 2)	58	
АС.и.06.06.01 СБ	Каркас ВБ-2 (лист 1)	57	
АС.и.06.06.01	Каркас ВБ-2 (лист 2)	58	
АС.и.06.07.01 СБ	Каркас ВБ-3 (лист 1)	59	
АС.и.06.07.01	Каркас ВБ-3 (лист 2)	61	
АС.и.06.08.01 СБ	Каркас ВБ-4 (лист 1)	60	
АС.и.06.08.01 СБ	Каркас ВБ-4 (лист 2)	62	
АС.и.06.08.01	Каркас ВБ-4 (лист 3)	63	
АС.и.06.08.01	Каркас ВБ-4 (лист 4)	63	
АС.и.06.09.01 СБ	Каркас ВБ-5 (лист 1)	64	
АС.и.06.09.01	Каркас ВБ-5 (лист 2)	31	
АС.и.06.10.01 СБ	Каркас ВБ-6 (лист 1)	65	
АС.и.06.10.01 СБ	Каркас ВБ-6 (лист 2)	66	
АС.и.06.10.01	Каркас ВБ-6 (лист 3)	67	
АС.и.06.10.01	Каркас ВБ-6 (лист 4)	67	

Инв.№ подл. | Подпись и дата | Взам. инв.№

Альбом IX

Типовой проект

Содержание альбома (продолжение)

Обозначение	Наименование	Стр	Прим.
АС.и.06.11.01	Каркас ВБ-7 лист 1	68	
АС.и.06.11.01	Каркас ВБ-7 лист 2	69	
АС.и.06.11.01	Каркас ВБ-7 лист 3	71	
АС.и.06.11.01	Каркас ВБ-7 лист 4	71	
АС.и.06.12.01	Каркас ВБ-8 лист 1	70	
АС.и.06.12.01	Каркас ВБ-8 лист 2	72	
АС.и.06.13.01	Каркас ПВК-1 лист 1	73	
АС.и.06.13.01	Каркас ПВК-1 лист 2	74	
АС.и.06.13.01	Каркас ПВК-1 лист 3	74	
АС.и.06.14.01	Хомут крепежный	75	
АС.и.06.15.00	Решетка для вытирания ног	76	
АС.и.06.16.00	Окаймляющая рамка	77	
КЖИ 00100	Сетка С(С1÷С6)	78	
КЖИ 00200	Сетка С(С7÷С11)	79	
КЖИ 00300	Труба наполнения МН(МН2; МН3)	80	
КЖИ 00400	Труба перелива МН4	81	
КЖИ 00500	Трап МН5	81	
КЖИ 00600	Ступень МН6	82	
КЖИ 00700	Элемент крепления сливного лотка МН7	82	
КЖИ 00800	Деталь скользящей опоры МН8	83	
КЖИ 00900	Упор МН9	83	
КЖИ 01000	Лоток сливной ЛС(ЛС1; ЛС2)	84	
КЖИ 01100	Лоток сливной ЛС(ЛС3; ЛС4)	85	
КЖИ 01200	Лоток сливной ЛС(ЛС5; ЛС6)	86	
КЖИ 01300	Лоток сливной ЛС(ЛС7; ЛС8; ЛС8а)	87	
КЖИ 01400	Лоток сливной ЛС(ЛС9; ЛС10)	88	
КЖИ 01500	Решетка трапа РМ1	89	

Инв.№подл. | Подпись и дата | Взам.инв.№

Альбом IX

Содержание альбома

Обозначение	Наименование	Стр.	Прим.
КЖИ 00001	Решетка трубы перелива РМ(РМ2; РМ3)	89	
КЖИ 00002	Поручень ПМ(ПМ1; ПМ2)	90	
КЖИ 00003	Крюк КР1	90	
КЖИ 01600	Решетка сливного лотка РМ(РМ4÷РМ6)	91	
КЖИ 01700	Решетка сливного лотка РМ(РМ7÷РМ9)	92	
КЖИ 10000 МЧ	Сальник МН1. Монтажный чертеж	93	
КЖИ 10100	Гильза ГС1 сальника	93	
КЖИ 10200	Грундбукса ГС2 сальника	80	

Инв.№подл. | Подпись и дата | Взам.инв.№

Альбом IV

Типовой проект

Технические требования

Отклонение от номинальных размеров деталей сборочных единиц устанавливаются в соответствии с требованиями ГОСТ 6449-82.

Шероховатость древесин лицевых поверхностей должна быть по ГОСТ 7016-82.

Изделия, их сборочные единицы и детали должны иметь правильную геометрическую форму.

Обработку деревянных изделий производить согласно СН и П III-19-76.

Строительные изделия должны поставляться в полной заводской готовности.

Инв.№подл. | Подпись и дата | Взам.инв.№

ГИП	Маврин		
Испол.	Андреева		
Провер.	Гарбачев		
Н.контр.	Афанасьев		

ТП 291-8-23с.88 АС.И.00.00.00 ТТ

Технические требования

Стадия	Масса	Масшт.
РП		
Лист	Листов	

СОЮЗСПОРТПРОЕКТ г. Москва

Альбом IV

Типовой проект

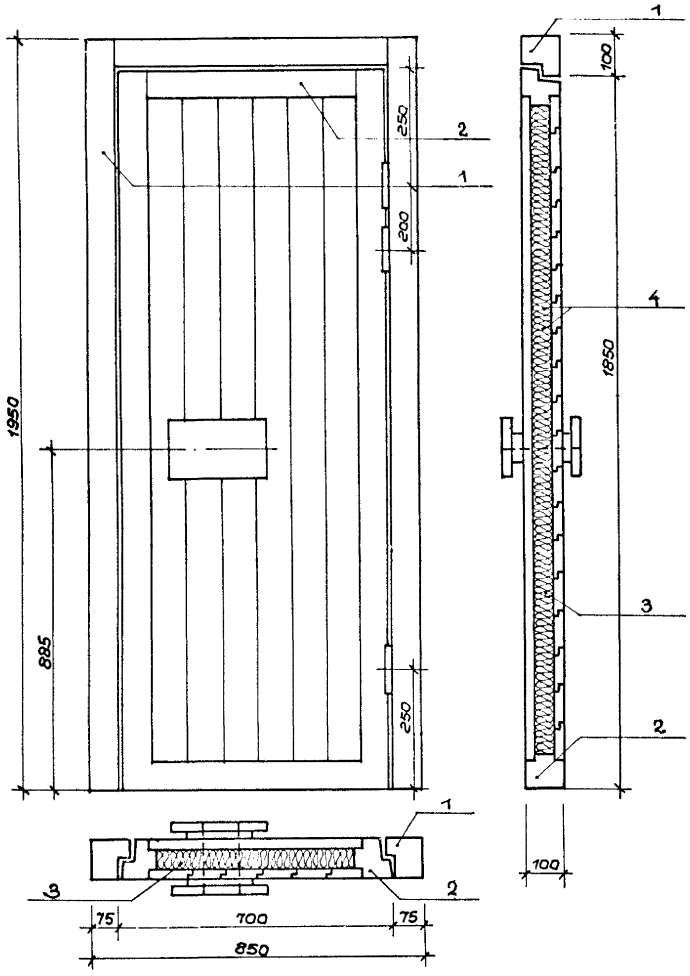

Форм.	Поз.	Обозначение	Наименование	Кол.	Примеч.
			Документация		
		АС.И.000000 ТТ	Технические требования		
			Сборочные единицы		
А3	1	АС.И.010100	Коробка двери сауны	3	
А3	2	АС.И.010200	Полотно двери сауны	3	
			Материалы		
Бч	3		Войлок δ=50м, ГОСТ 288-68	8,0м²	
Бч	4		Пленка полиэтиленовая δ=1мм, ГОСТ 10354-82	18м²	

АС.И.01.00.00 — изображено.
АС.И.01.00.01 — зеркальное отражение.

ГИП	Маврин	
Испол.	Андреева	
Правер.	Горбачев	
Н.контр.	Афанасьев	

ТП 291-8-23с.88 АС.И.01.00.00

Дверь сауны ИД-1.

Стадия	Масса	Масшт.
РП	118,5	1:10
Лист	Листов	

СОЮЗСПОРТПРОЕКТ г. Москва

Инв. № подл. | Подпись и дата | Взам. инв. №

23226-08

Альбом IV

Типовой проект

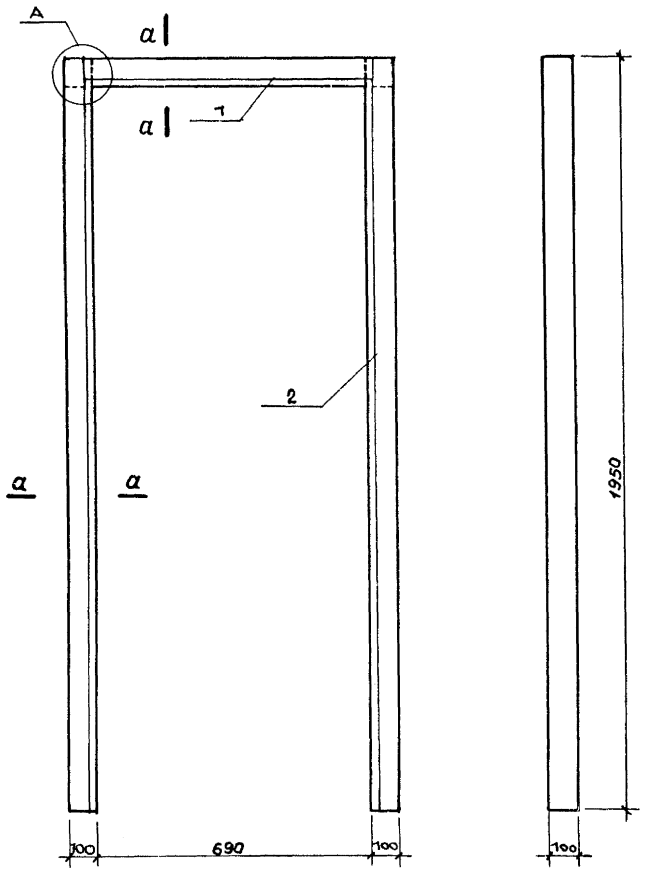

Форм.	Поз.	Обозначение	Наименование	Кол.	Примеч.
			Документация		
		АС.И.00.00.00ТГ	Технические требования		
			Детали		
Б4	1	АС.И.01.01.01	Брус 100х100 ГОСТ 8695-83 ℓ = 850	3	
Б4	2	АС.И.01.01.02	Брус 100х100 ГОСТ 8695-83 ℓ = 1950	6	

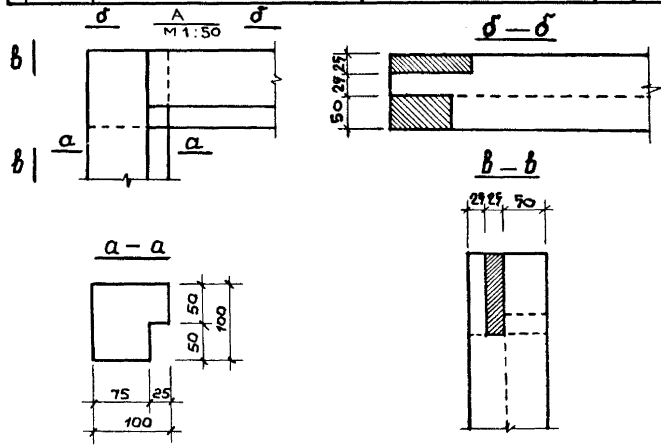

ГИП	Маврин		
Испол.	Андреева		
Провер.	Горбачев		
Н.контр.	Афанасьев		

ТП 291-8-23с.88 АС.И.01.01.00

Коробка двери сауны

Стадия	Масса	Масшт.
РП	28,5	1:10
Лист	Листов 1	

СОЮЗСПОРТПРОЕКТ г. Москва

Инв.№ подл. | Подпись и дата | Взам.инв.№

Альбом IV

Типовой проект

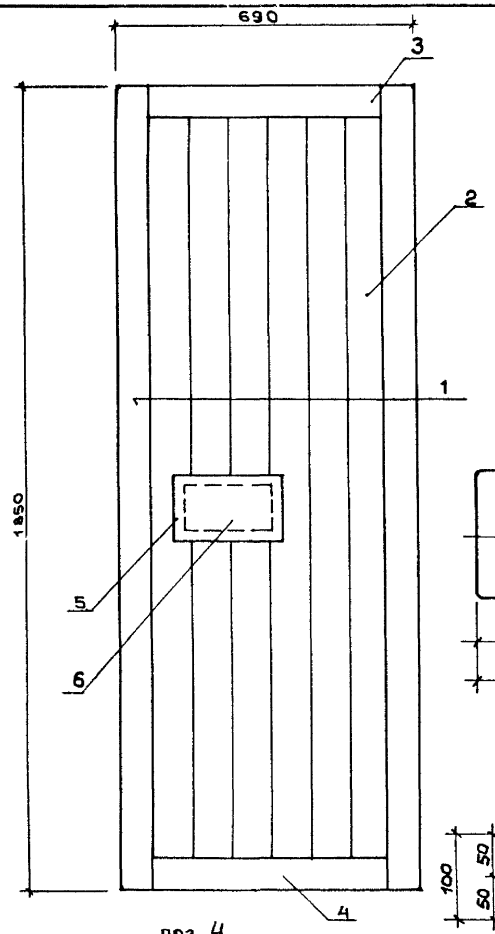

поз. 1, 3
М 1:5

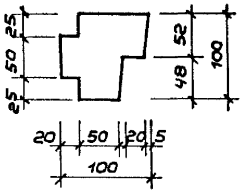

поз. 5
М 1:5

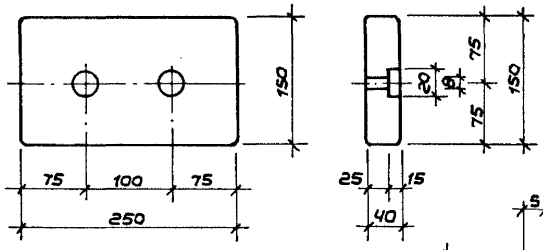

поз. 2
М 1:1

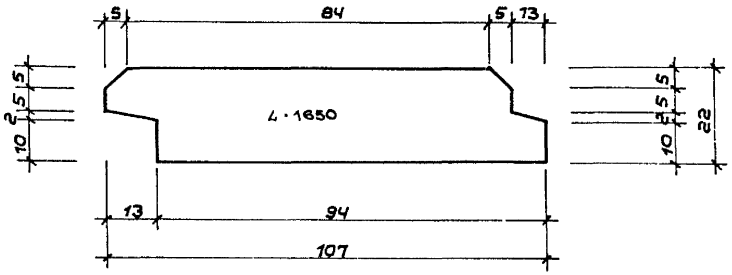

поз. 6
М 1:5

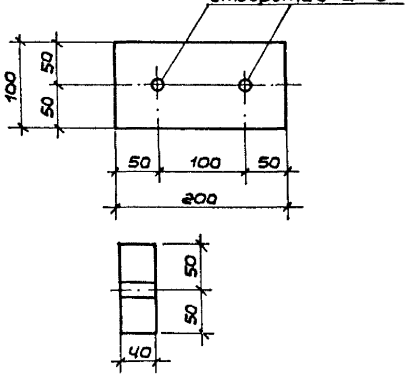

поз. 4
М 1:5

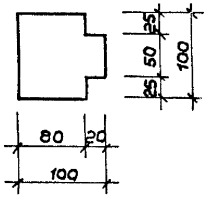

Форм.	Поз.	Обозначение	Наименование	Кол.	Примеч.
			Документация		
		АС.И.00.00.00ТТ	Технические требования		
			Детали		
БЧ	1	АС.И.01.02.01	Брус 100×100 ГОСТ 2695-83 ℓ = 1850	6	
БЧ	2	АС.И.01.02.02	Доска 107×22 ГОСТ 2695-83 ℓ = 1650	75	
БЧ	3	АС.И.01.02.03	Брус 100×100 ГОСТ 2695-83 ℓ = 690	3	
БЧ	4	АС.И.01.02.04	Брус 100×100 ГОСТ 2695-83 ℓ = 690	3	
БЧ	5	АС.И.01.02.05	Брус 40×150 ГОСТ 2695-83 ℓ = 250	6	
БЧ	6	АС.И.01.02.06	Брус 40×100 ГОСТ 2695-83 ℓ = 200	6	

ГИП	Маврин	
Испол.	Андреева	
Провер.	Горбачев	
Н.контр.	Афанасьев	

ТП 291-8-23с.88 АС.И.01.02.00

Полотно двери сауны

Стадия	Масса	Масшт.
РП	90,0	1:10
Лист	Листов 1	

СОЮЗСПОРТПРОЕКТ г. Москва

Инв.№подл. | Подпись и дата | Взам.инв.№

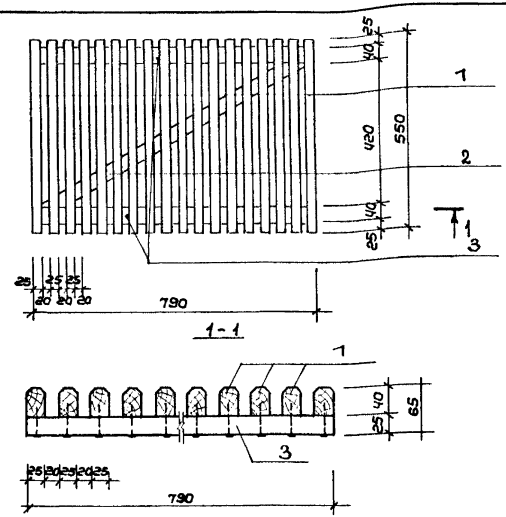

Форм.	Поз.	Обозначение	Наименование	Кол.	Примеч.
			Документация		
		АС.И.00.00.00 ТТ	Технические требования		
			Детали		
Б4	1	АС.И.02.00.01	Брус 40х25 ГОСТ 2695-83 ℓ = 550	54	
Б4	2	АС.И.02.00.02	Брус 40х25 ГОСТ 2695-83 ℓ = 900	3	
Б4	3	АС.И.02.00.03	Брус 40х25 ГОСТ 2695-83 ℓ = 790	6	

Инв. № подл. | Подпись и дата | Взам. инв. №

ТП 291-8-23с.88 АС.И.02.00.00			
Съемная деревянная решетка РД-1	Стадия	Масса	Масшт.
	РП		1:10
	Лист	Листов	
	СОЮЗСПОРТПРОЕКТ г. Москва		

ГИП	Маврин	
Исполн.	Андреева	
Провер.	Горбачев	
Н.контр.	Афанасьев	

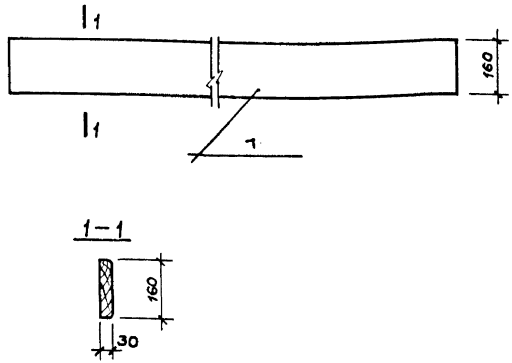

Инв. № подл. | Подпись и дата | Взам. инв. №

ТП 291-8-23с.88 АС.И.03.00.00			
Поручень деревянный	Стадия	Масса	Масшт.
	РП	13,2	1:10
	Лист	Листов 1	
Доска 30х180 ГОСТ 8677-82 ℓ = 4500 мм	СОЮЗСПОРТПРОЕКТ г. Москва		

ГИП	Маврин	
Исполн.	Андреева	
Провер.	Горбачев	
Н.контр.	Афанасьев	

Арматурные изделия для железобетонных конструкций выполнять в соответствии с требованиями инструкции СН 393-78.

Крестообразные соединения арматуры /сетки и каркасы/ выполнять контактной точечной сваркой по ГОСТ 14098-85.

Испытание контрольных образцов выполнять в соответствии с требованиями ГОСТа 10922-75.

Материалы для изготовления изделий должны применяться в строгом соответствии с чертежами.

Наружная поверхность изделий не должна иметь заусениц и ржавчины, погнутостей. Швы сварных соединений должны быть гладкими и иметь плавный переход к основному металлу. Неровности, наплывы и набрызги при сварке не должны превышать 1 мм. Наплавленный металл должен быть плотным по всей длине шва, не иметь трещин, шлаковых включений, поверхностных пор.

Сварные соединения закладных деталей выполнять контактной и автоматической сваркой плавлением в соответствии с ГОСТ 14098-85.

Приварка анкеров к пластинам в тавр, из и в плоскости пластины, выполняется под слоем флюсов без присадочного электродного материала в соответствии с ГОСТ 14098-85.

Анкеры рекомендуется отрезать на пресс-ножницах с величиной скоса не более e^{x} мм на 10 мм диаметра.

Все закладные детали должны иметь металлизированное антикоррозийное покрытие в соответствии с требованиями СНиП 2.03.11-85 „Защита строительных конструкций от коррозии."
Испытания контрольных образцов выполнять в соответствии с требованиями ГОСТа 10922-75.

Инв.№ подл. | Подпись и дата | Взам.инв.№

ГИП	Маврин		
Рук.гр.	Марецкая		
Исполнил	Климова		
Проверил	Шепилова		
Н.контр.	Горбачев		

ТП 291-8-23с.88 АС.И.00.00.00 ТТ

Стадия	Масса	Масштаб
Лист	Листов	

Технические требования к изготовлению арматурных и металлических изделий

СОЮЗСПОРТПРОЕКТ г. Москва

Альбом

Типовой проект

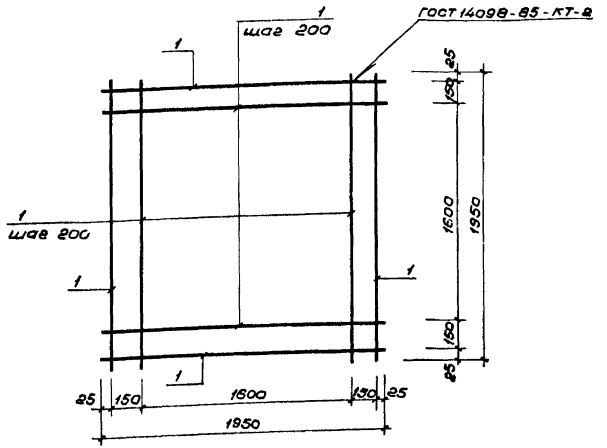

Форм.	Зона	Поз.	Обозначение	Наименование	Кол.	Примеч.
				Детали		
				10 А II ГОСТ 5781-82*		
Б4		1	АС.и.04.01.01	L = 1950	22	1,2 кг

ТП 291-8-23с.88		АС.и.04.01.00	
Сетка С-1	Стадия	Масса	Масштаб
	РП	26,4 кг	б/м
	Лист	Листов 1	
	СОЮЗСПОРТПРОЕКТ г. Москва		
ГИП Маврин			
Рук.гр. Мареулия			
Исполнил Климова			
Проверил Шепилова			
Н.контр. Горбачев			

Инв.№ подл. | Подпись и дата | Взам. инв.№

Альбом IV

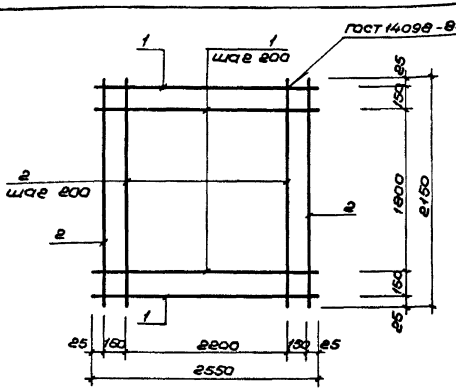

Форм.	Зона	Поз.	Обозначение	Наименование	Кол.	Примеч.
				Детали		
				10 А II ГОСТ 5781-82*		
Б4		1	АС.и.04.02.01	L = 2550	12	1,57 кг
				10 А II ГОСТ 5781-82*		
Б4		2	— 02	L = 2150	14	1,33 кг

ТП 291-8-23с.88		АС.и.04.02.00	
Сетка С-2	Стадия	Масса	Масштаб
	РП	37,46 кг	б/м
	Лист	Листов 1	
	СОЮЗСПОРТПРОЕКТ г. Москва		
ГИП Маврин			
Рук.гр. Мареулия			
Исполнил Климова			
Проверил Шепилова			
Н.контр. Горбачев			

Инв.№ подл. | Подпись и дата | Взам. инв.№

Альбом IV

Типовой проект

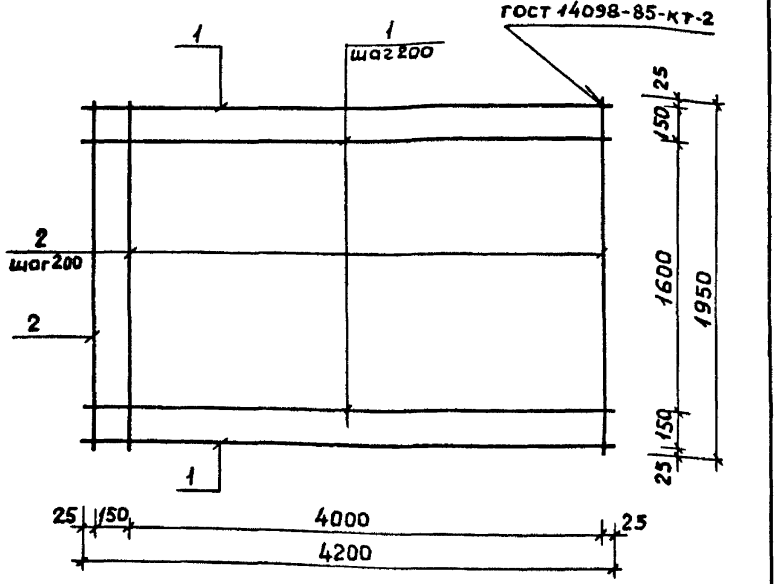

Форм.	Зона	Поз	Обозначение	Наименование	Кол.	Примеч.
				Детали		
				10АII ГОСТ 5781-82*		
Б4		1	АС.И.04.03.01	L = 4200	9	2,81кг
				10АII ГОСТ 5781-82*		
Б4		2	-02	L = 1950	22	1,2кг

Взам. инв.№ | Подпись и дата | Инв.№ подл.

ТП 291-8-23с.88 АС.И.04.03.00

Сетка С-3

Стадия	Масса	Масштаб
Р.П.	51,69кг	б/м
Лист	Листов 1	

Гип	Маврин	
Рук.гр	Маргулия	
Испол.	Климова	
Пров.	Щепилова	
Н.конт.	Горбачев	

СОЮЗСПОРТПРОЕКТ г. Москва

Альбом IV

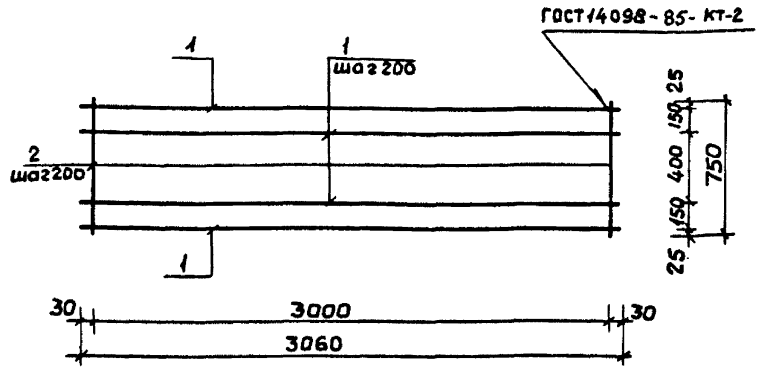

Форм.	Зона	Поз	Обозначение	Наименование	Кол.	Примеч.
				Детали		
				10АII ГОСТ 5781-82*		
Б4		1	АС.И.04.04.01	L = 3060	5	9,45кг
				10АII ГОСТ 5781-82*		
Б4		2	-02	L=750	16	7,36кг

Взам. инв.№ | Подпись и дата | Инв.№ подл.

ТП 291-8-23с.88 АС.И.04.04.00

Сетка С-4

Стадия	Масса	Масшт.
Р.П.	16,81кг	б/м
Лист	Листов 1	

Гип	Маврин	
Рук.гр	Маргулия	
Испол.	Климова	
Пров.	Щепилова	
Н.конт.	Горбачев	

СОЮЗСПОРТПРОЕКТ г. Москва

Альбом IV

Типовой проект

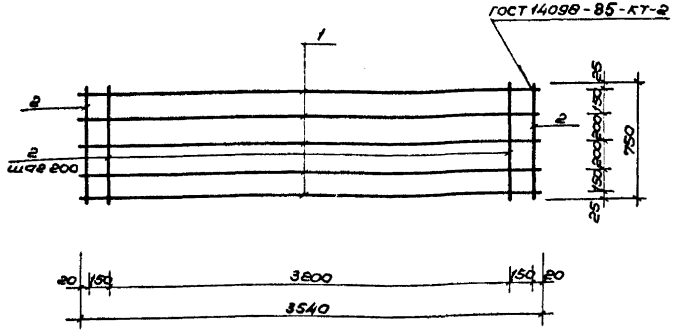

Форм.	Зона	Поз.	Обозначение	Наименование	Кол.	Примеч.
				Детали		
				10 А II ГОСТ 5781-82*		
БЧ		1	АС.Ц.04.05.01	L = 3540	5	2,18 кг
				10 А II ГОСТ 5781-82*		
БЧ		2	— D2	L = 750	19	0,46 кг

Инв. № подл. | Подпись и дата | Взам. инв. №

ГИП	Маврин	
Рук. гр.	Марецулия	
Исполнил	Уткин	
Проверил	Шепилова	
Н. контр.	Горбачев	

ТП 291-8-23с.88 АС.Ц.04.05.00

Сетка С-5

Стадия	Масса	Масштаб
РП	19,64 кг	Б/м
Лист	Листов 1	

СОЮЗСПОРТПРОЕКТ
г. Москва

Альбом IV

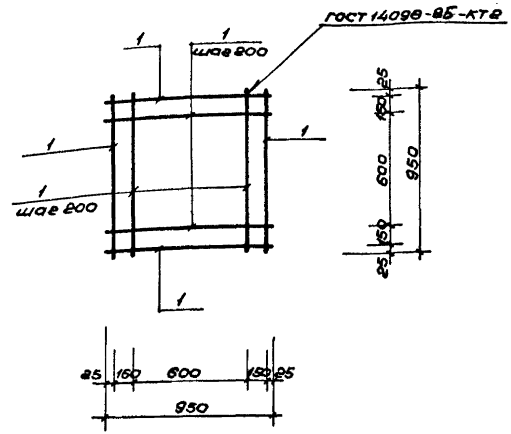

Форм.	Зона	Поз.	Обозначение	Наименование	Кол.	Примеч.
				Детали		
				10 А II ГОСТ 5781-82*		
БЧ		1	АС.Ц.04.06.01	L = 950	12	0,59 кг

Инв. № подл. | Подпись и дата | Взам. инв. №

ГИП	Маврин	
Рук. гр.	Марецулия	
Исполнил	Климова	
Проверил	Шепилова	
Н. контр.	Горбачев	

ТП 291-8-23с.88 АС.Ц.04.06.00

Сетка С-6

Стадия	Масса	Масштаб
РП	7,08 кг	Б/м
Лист	Листов 1	

СОЮЗСПОРТПРОЕКТ
г. Москва

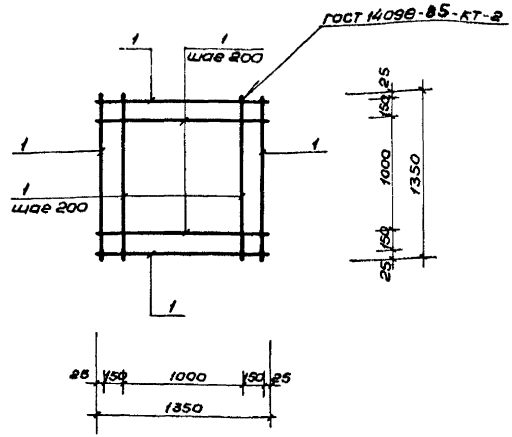

Типовой проект

Формат	Зона	Поз.	Обозначение	Наименование	Кол.	Примеч.
				Детали		
Б4		1	АС.У.04.07.01	10 А II ГОСТ 5781-82*		
				L = 1350	16	0,83 кг

Инв.№ подл. | Подпись и дата | Взам. инв.№

ТП 291-8-23с.88 АС.У.04.07.00

				Стадия	Масса	Масштаб
ГИП	Маврин		Сетка С-7	РП	13,28 кг	Б/м
Рук.гр.	Мареуцкая			Лист	Листов 1	
Исполнил	Климова			СОЮЗСПОРТПРОЕКТ г. Москва		
Проверил	Шепилова					
Н.контр.	Горбачев					

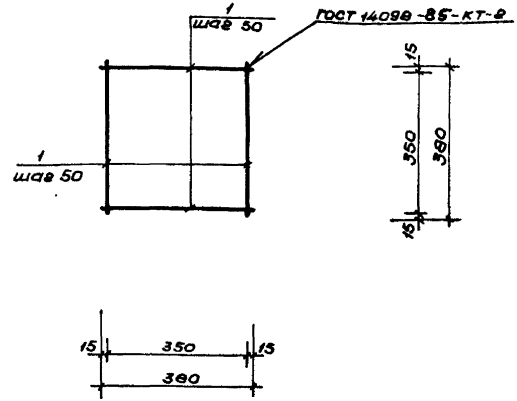

Формат	Зона	Поз.	Обозначение	Наименование	Кол.	Примеч.
				Детали		
				10 А II ГОСТ 5781-82*		
Б4		1	АС.У.04.08.01	L = 380	16	0,08 кг

Инв.№ подл. | Подпись и дата | Взам. инв.№

ТП 291-8-23с.88 АС.У.04.08.00

				Стадия	Масса	Масштаб
ГИП	Маврин		Сетка С-8	РП	1,28 кг	Б/м
Рук.гр.	Мареуцкая			Лист	Листов 1	
Исполнил	Климова			СОЮЗСПОРТПРОЕКТ г. Москва		
Проверил	Шепилова					
Н.контр.	Горбачев					

Альбом IV

Типовой проект

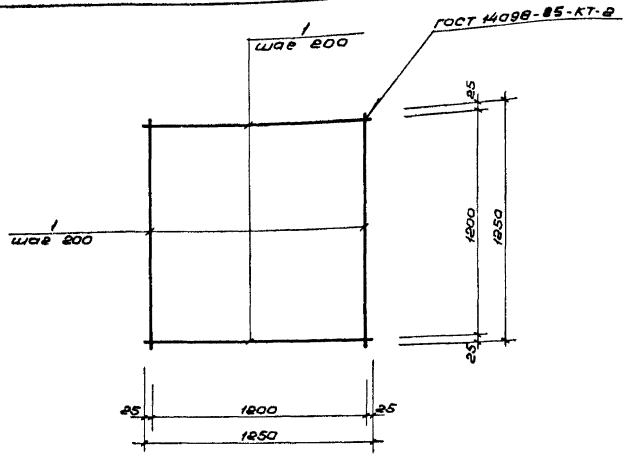

Формат	Зона	Поз.	Обозначение	Наименование	Кол.	Примеч.
				Детали		
				10 А II ГОСТ 5781-82*		
Б4		1	АС.Ц.04.09.01	L = 1250	14	0,77кг

ТП 291-8-23с.88 АС.Ц.04.09.00

ГИП	Маврин		Сетка С-9	Стадия	Масса	Масштаб
Рук. гр.	Марецкая			РП	10,78кг	Б/м
Исполнил	Корнеев			Лист	Листов 1
Проверил	Уткин			СОЮЗСПОРТПРОЕКТ г. Москва	
Н.контр.	Горбачев				

Альбом IV

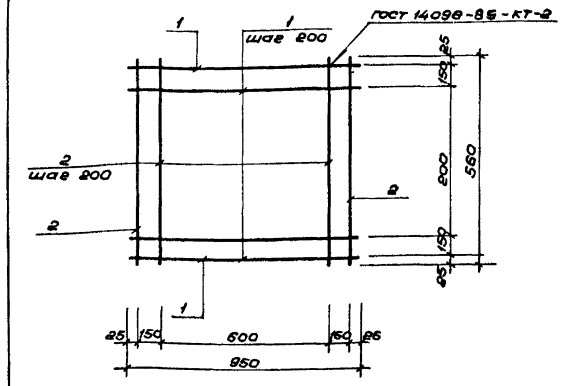

Формат	Зона	Поз.	Обозначение	Наименование	Кол.	Примеч.
				Детали		
				10 А II ГОСТ 5781-82*		
Б4		1	АС.Ц.04.10.01	L = 950	4	0,59кг
				10 А II ГОСТ 5781-82*		
				L = 560	6	0,35кг

ТП 291-8-23с.88 АС.Ц.04.10.00

ГИП	Маврин		Сетка С-10	Стадия	Масса	Масштаб
Рук. гр.	Марецкая			РП	4,46кг	Б/м
Исполнил	Корнеев			Лист	Листов 1
Проверил	Уткин			СОЮЗСПОРТПРОЕКТ г. Москва	
Н.контр.	Горбачев				

Инв.№ подл. | Подпись и дата | Взам. инв.№

Альбом IV

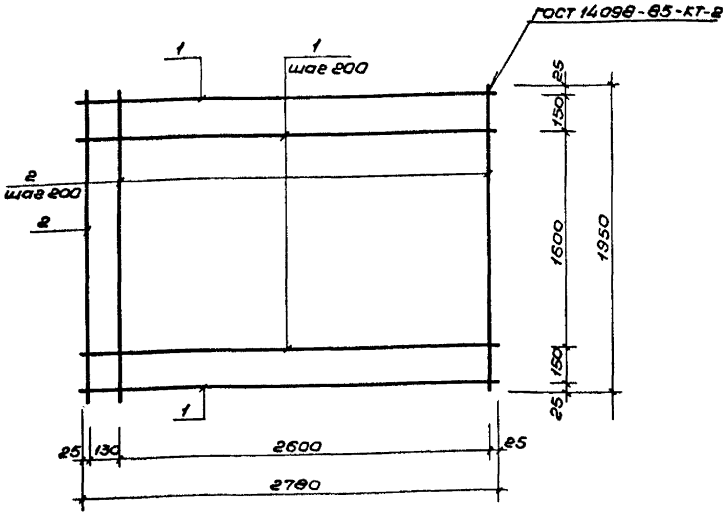

Форм.	Зона	Поз.	Обозначение	Наименование	Кол.	Примеч.
				Детали		
				10 А II ГОСТ 5781-82*		
Б4		1	АС.И.04.12.01	L=2780	11	1,72 кг
				10 А II ГОСТ 5781-82*		
Б4		2	-02	L=1950	15	1,2 кг

Взам. инв.№ | Подпись и дата | Инв.№ подл.

ГИП	Маврин	
Рук. ер.	Мареулия	
Исполнил	Платова	
Проверил	Уткин	
Н.контр.	Горбачев	

ТП 291-8-23с.88 АС.И.04.12.00

Сетка С-12

Стадия	Масса	Масштаб
РП	36,92 кг	Б/м

Лист | Листов 1

СОЮЗСПОРТПРОЕКТ г. Москва

Альбом IV

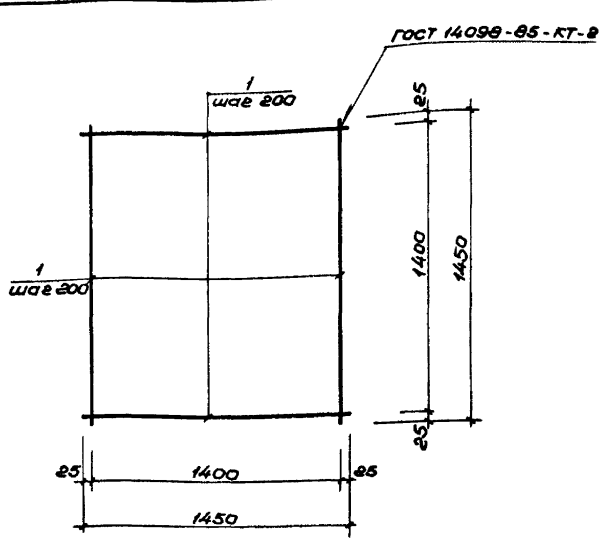

Форм.	Зона	Поз.	Обозначение	Наименование	Кол.	Примеч.
				Детали		
				10 А II ГОСТ 5781-82*		
Б4		1	АС.И.04.13.01	L=1450	16	0,89 кг

Взам. инв.№ | Подпись и дата | Инв.№ подл.

ГИП	Маврин	
Рук. ер.	Мареулия	
Исполнил	Платова	
Проверил	Уткин	
Н.контр.	Горбачев	

ТП 291-8-23с.88 АС.И.04.13.00

Сетка С-13

Стадия	Масса	Масштаб
РП	14,24 кг	Б/м

Лист | Листов 1

СОЮЗСПОРТПРОЕКТ г. Москва

Альбом IV

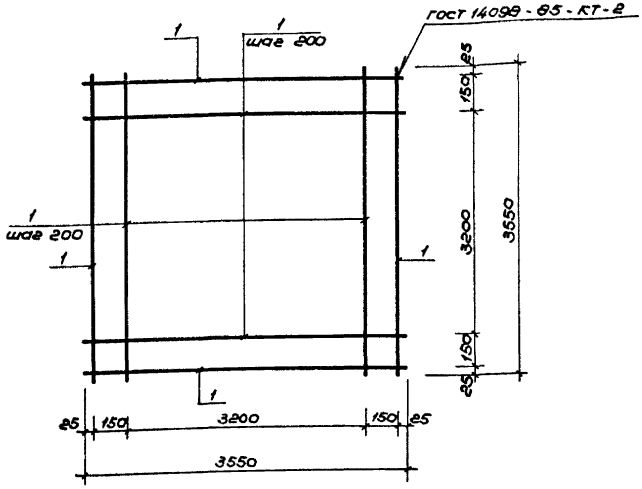

Форм.	Зона	Поз.	Обозначение	Наименование	Кол.	Примеч.
				Детали		
				14 А II ГОСТ 5781-82*		
Б4		1	АС.И.04.14.01	L = 3550	38	4,3 кг

ГИП	Маврин		
Рук.гр.	Мареулия		
Исполнил	Платова		
Проверил	Уткин		
Н.контр.	Горбачев		

ТП 291-8-23с.88 АС.И.04.14.00

Сетка С-14

Стадия	Масса	Масштаб
РП	163,4 кг	б/м
Лист	Листов 1	

СОЮЗСПОРТПРОЕКТ
г. Москва

Инв.№ подл. | Подпись и дата | Взам. инв.№

Альбом IV

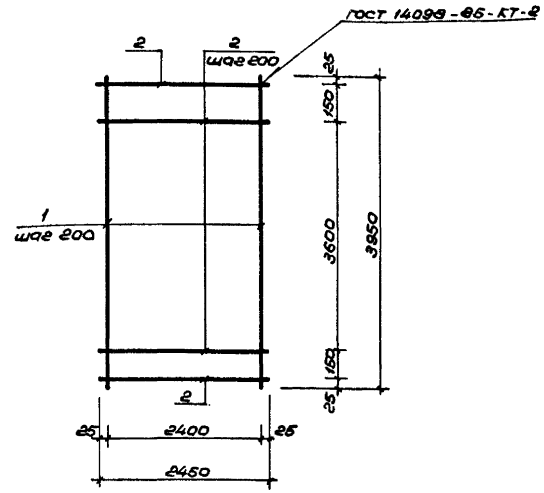

Форм.	Зона	Поз.	Обозначение	Наименование	Кол.	Примеч.
				Детали		
				14 А II ГОСТ 5781-82*		
Б4		1	АС.И.04.15.01	L = 3950	13	4,8 кг
				14 А II ГОСТ 5781-82*		
Б4		2	-02	L = 2450	21	2,96 кг

ГИП	Маврин		
Рук.гр.	Мареулия		
Исполнил	Платова		
Проверил	Уткин		
Н.контр.	Горбачев		

ТП 291-8-23с.88 АС.И.04.15.00

Сетка С-15

Стадия	Масса	Масштаб
РП	124,56 кг	б/м
Лист	Листов 1	

СОЮЗСПОРТПРОЕКТ
г. Москва

Инв.№ подл. | Подпись и дата | Взам. инв.№

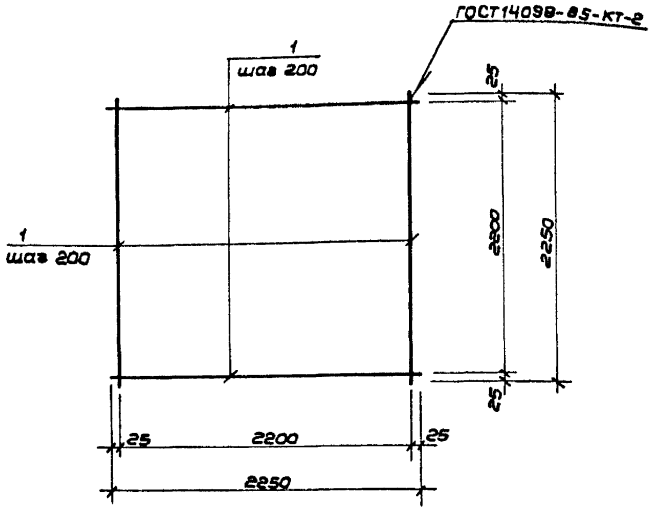

Фарм.	Зона	Поз.	Обозначение	Наименование	Кол.	Примеч.
				Детали		
				14 AII ГОСТ 5781-82*		
БЧ		1	АС.Ц.04.16.01	L = 2250	24	2,72 кг

ГИП	Маврин		
Рук.гр.	Маргулия		
Исполн.	Платова		
Провер.	Уткин		
Н.контр.	Горбачев		

ТП 291-8-23с.88 АС.Ц.04.16.00

Сетка С-16

Стадия	Масса	Масшт.
РП	65,28кг	Б/м
Лист	Листов 1	

СОЮЗСПОРТПРОЕКТ г. Москва

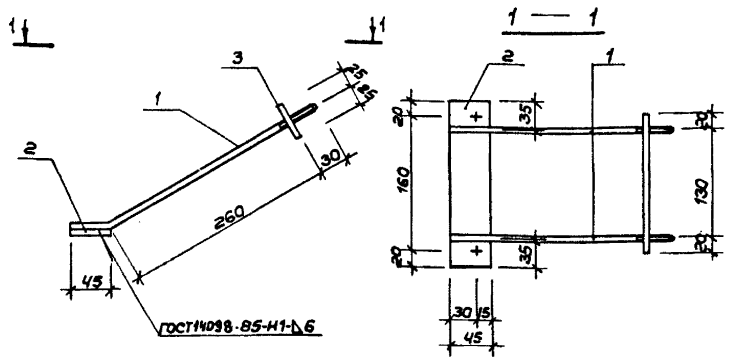

Фарм.	Зона	Поз.	Обозначение	Наименование	Кол.	Примеч.
				Детали		
				Кругл. ф6 ГОСТ 2590-71* / Вст.3кп2 ГОСТ 535-79		
БЧ		1	АС.Ц.05.05.01	L = 340	2	0,08 кг
				Полоса Б-6 ГОСТ 103-76* / Вст.3кп2 ГОСТ 535-79		
БЧ		2	-02	L = 200	1	0,42 кг
				Полоса Б-6 ГОСТ 103-76* / Вст.3кп2 ГОСТ 535-79		
БЧ		3	-03	L = 170	1	0,40 кг

ГИП	Маврин		
Рук.гр.	Маргулия		
Исполн.	Климова		
Провер.	Шепилова		
Н.контр.	Горбачев		

ТП 291-8-23с.88 АС.Ц.05.05.00

Крепежная деталь МД-1

Стадия	Масса	Масшт.
РП	0,98кг	1:5
Лист	Листов 1	

СОЮЗСПОРТПРОЕКТ г. Москва

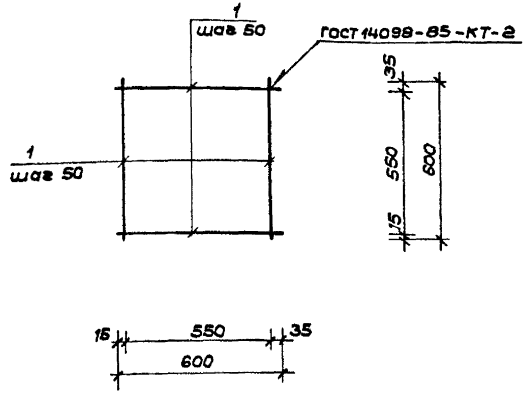

Форм.	Зона	Поз.	Обозначение	Наименование	Кол.	Примеч.
				Детали		
				6А III, ГОСТ 5781-82*		
Б4		1	АС.И.04.17.01	L = 600	24	0,13 кг

ГИП	Маврин	
Рук.гр.	Маргулия	
Исполн.	Климова	
Провер.	Шепилова	
Н.контр.	Горбачев	

ТП 291-8-23с.88 АС.И.04.17.00

Сетка С-17

Стадия	Масса	Масшт.
РП	3,12кг	б/м
Лист	Листов 1	

СОЮЗСПОРТПРОЕКТ г. Москва

Инв.№ подл. | Подпись и дата | Взам. инв.№

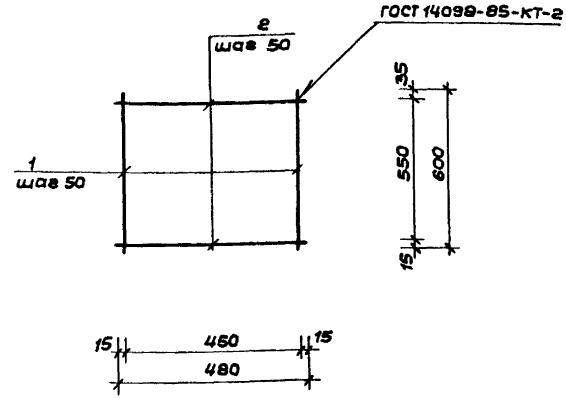

Форм.	Зона	Поз.	Обозначение	Наименование	Кол.	Примеч.
				Детали		
				6А III, ГОСТ 5781-82*		
Б4		1	АС.И.04.18.01	L = 600	10	0,13 кг
				6А III, ГОСТ 5781-82*		
Б4		2	-02	L = 480	12	0,11 кг

ГИП	Маврин	
Рук.гр.	Маргулия	
Исполн.	Климова	
Провер.	Шепилова	
Н.контр.	Горбачев	

ТП 291-8-23с.88 АС.И.04.18.00

Сетка С-18

Стадия	Масса	Масшт.
РП	2,62кг	б/м
Лист	Листов 1	

СОЮЗСПОРТПРОЕКТ г. Москва

Инв.№ подл. | Подпись и дата | Взам. инв.№

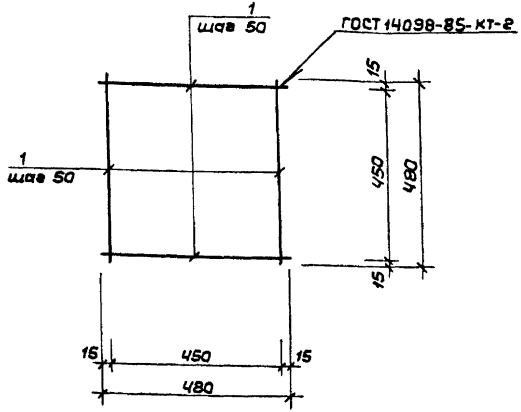

Форм.	Зона	Поз.	Обозначение	Наименование	Кол.	Примеч.
				Детали		
				6 А III, ГОСТ 5781-82*		
Бч		1	АС.И.04.19.01	L = 480	20	0,11кг

ГИП	Маврин	
Рук.гр.	Марегулия	
Исполн.	Климова	
Провер.	Уткин	
Н.контр.	Горбачев	

ТП 291-8-23с.88 АС.И.04.19.00

Сетка С-19

Стадия	Масса	Масшт.
РП	2,20кг	б/м
Лист	Листов 1	

СОЮЗСПОРТПРОЕКТ г. Москва

Инв.№ подл. | Подпись и дата | Взам.инв.№

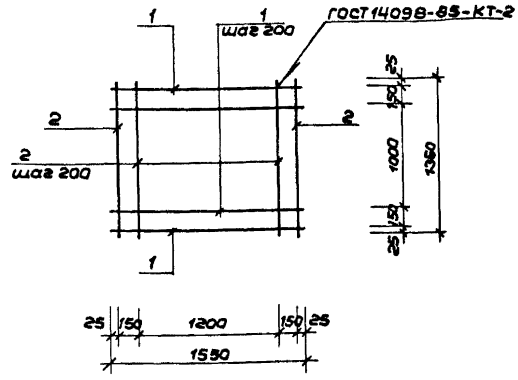

Форм.	Зона	Поз.	Обозначение	Наименование	Кол.	Примеч.
				Детали		
				10 А II ГОСТ 5781-82*		
Бч		1	АС.И.04.11.01	L = 1550	8	0,96кг
				10 А II ГОСТ 5781-82*		
Бч		2	-02	L = 1350	9	0,83кг

ГИП	Маврин	
Рук.гр.	Марегулия	
Исполн.	Платова	
Провери	Шепилова	
Н.контр.	Горбачев	

ТП 291-8-23с.88 АС.И.04.11.00

Сетка С-11

Стадия	Масса	Масшт.
РП	15,15кг	б/м
Лист	Листов 1	

СОЮЗСПОРТПРОЕКТ г. Москва

Инв.№ подл. | Подпись и дата | Взам.инв.№

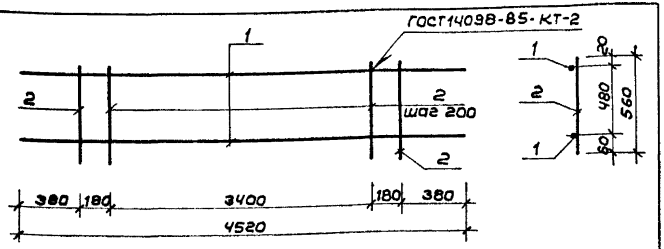

Форм.	Зона	Поз.	Обозначение	Наименование		Примечание
				Детали		
				12 А II ГОСТ 5781-82*		
БЧ		1	АС.У.04.20.01	L = 4520	2	4,0 кг
				6 А I ГОСТ 5781-82*		
БЧ		2	-02	L = 560	20	0,12 кг

Инв.№ подл. | Подпись и дата | Взам.инв.№

ГИП	Маврин		
Рук.гр.	Марегулия		
Исполн.	Климова		
Провер.	Шепилова		
Н.контр.	Горбачев		

ТП 291-8-23с.88 АС.У.04.20.00

Каркас К-1

Стадия	Масса	Масшт.
РП	10,4кг	1:25
Лист	Листов 1	

СОЮЗСПОРТПРОЕКТ г.Москва

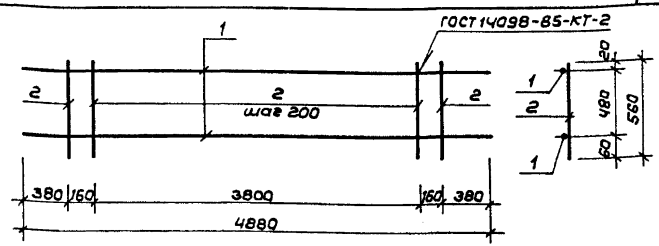

Форм.	Зона	Поз.	Обозначение	Наименование	Кол.	Примечание
				Детали		
				12 А II ГОСТ 5781-82*		
БЧ		1	АС.У.04.21.01	L = 4880	2	4,33
				6 А I ГОСТ 5781-82*		
БЧ		2	-02	L = 560	22	0,12 кг

Инв.№ подл. | Подпись и дата | Взам.инв.№

ГИП	Маврин		
Рук.гр.	Марегулия		
Исполн.	Климова		
Провер.	Шепилова		
Н.контр.	Горбачев		

ТП 291-8-23с.88 АС.У.04.21.00

Каркас К-2

Стадия	Масса	Масшт.
РП	11,3кг	1:25
Лист	Листов 1	

СОЮЗСПОРТПРОЕКТ г.Москва

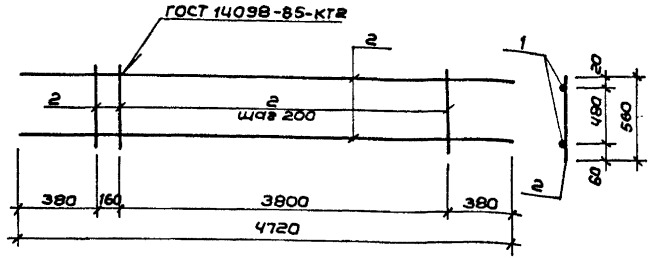

Форм.	Зона	Поз.	Обозначение	Наименование	Кол.	Примеч.
				Детали		
				12 AII ГОСТ 5781-82*		
Б4		1	АС.И.04.22.01	L = 4720	2	42 кг
				6 AI ГОСТ 5781-82*		
Б4		2	-02	L = 560	21	0,12 кг

Инв.№ подл. | Подпись и дата | Взам. инв.№

ТП 291-8-23с.88 АС.И.04.22.00

ГИП	Маврин		Каркас К-3	Стадия	Масса	Масшт.
Рук.гр.	Марегулия			РП	10,92 кг	Б/м
Исполн.	Корнеев			Лист	Листов 1
Провер.	Уткин			СОЮЗСПОРТПРОЕКТ г.Москва	
Н.контр.	Горбачев				

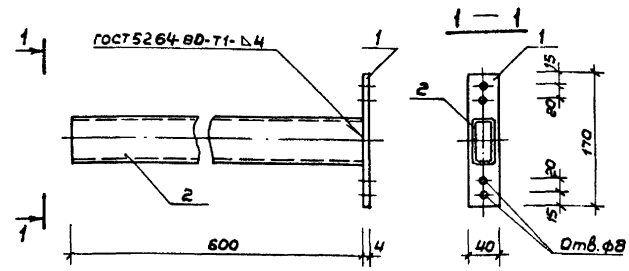

Форм.	Зона	Поз.	Обозначение	Наименование	Кол.	Примеч.
				Детали		
				Полоса Б-4 ГОСТ 103-76* / В ст.кп 2 ГОСТ 535-79		
Б4		1	АС.И.06.04.01	L = 170	1	0,21 кг
				Труба 60х30х3 ГОСТ 8645-68* / Ст.10пс ГОСТ 535-79		
Б4		2	-02	L = 600	1	2,37 кг

Инв.№ подл. | Подпись и дата | Взам. инв.№

ТП 291-8-23с.88 АС.И.06.04.00

ГИП	Маврин		Консоль МК-1	Стадия	Масса	Масшт.
Рук.гр.	Марегулия			РП	2,58 кг	Б/м
Исполн.	Климова			Лист	Листов 1
Провер.	Уткин			СОЮЗСПОРТПРОЕКТ г.Москва	
Н.контр.	Горбачев				

Альбом IX

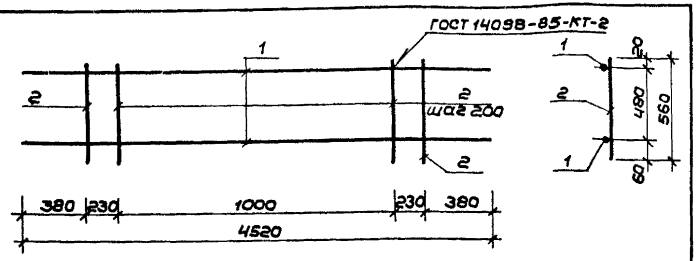

Форм.	Зона	Поз.	Обозначение	Наименование	Кол.	Примеч.
				Детали		
				12 А II ГОСТ 5781-82*		
Б4		1	АС.И.04.23.01	L = 2220	2	1,97 кг
				6 А I ГОСТ 5781-82*		
Б4		2	-02	L = 560	8	0,12 кг

Инв.№ подл. | Подпись и дата | Взам.инв.№

ТП 291-8-23с.88 АС.И.04.23.00

ГИП	Маврин		Каркас К-4	Стадия	Масса	Масшт.
Рук.гр.	Марегулия			РП	49 кг	1:25
Испол.	Климова			Лист	Листов 1
Провер.	Шепилова			СОЮЗСПОРТПРОЕКТ г.Москва	
Н.контр	Горбачев				

Альбом IX

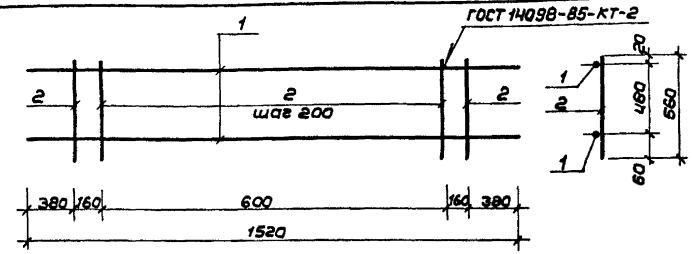

Форм.	Зона	Поз.	Обозначение	Наименование	Кол.	Примеч.
				Детали		
				12 А II ГОСТ 5781-82*		
Б4		1	АС.И.04.24.01	L = 1520	2	1,35 кг
				6 А I ГОСТ 5781-82*		
Б4		2	-02	L = 560	5	0,12 кг

Инв.№ подл. | Подпись и дата | Взам.инв.№

ТП 291-8-23с.88 АС.И.04.24.00

ГИП	Маврин		Каркас К-5	Стадия	Масса	Масшт.
Рук.гр.	Марегулия			РП	33 кг	1:25
Испол.	Климова			Лист	Листов 1
Провер.	Шепилова			СОЮЗСПОРТПРОЕКТ г.Москва	
Н.контр	Горбачев				

Альбом IV

Типовой проект

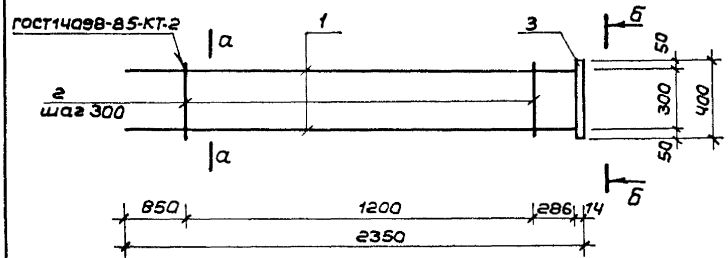

а — а

б — б

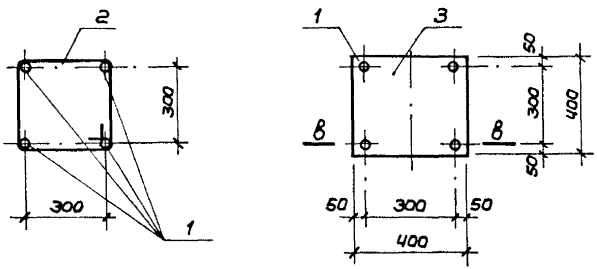

в — в

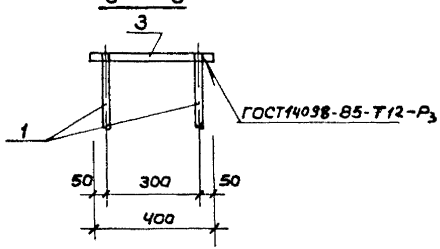

Форм.	Зона	Поз.	Обозначение	Наименование	Кол.	Примеч.
				Детали		
				25 А III ГОСТ 5781-82*		
БЧ		1	АС.И.04.25.01	L=2350	4	8,94 кг
				8 А I ГОСТ 5781-82*		
БЧ		2	-02	L=1500	5	0,59 кг
				Полоса Б14 ГОСТ 82-70* / В ст.3кп2 ГОСТ 535-79		
БЧ		3	-03	L=400	1	17,58 кг

Инв.№ подл. | Подпись и дата | Взам.инв.№

ГИП	Маврин		
Рук.гр.	Маргулия		
Исполн.	Климова		
Провер.	Шепилова		
Н.контр.	Горбачев		

291-8-23с.88 АС.И.04.25.00

Каркас ОК-1

Стадия	Масса	Масшт.
РП	5629кг	б/м
Лист	Листов 1	

СОЮЗСПОРТПРОЕКТ г. Москва

Альбом IV

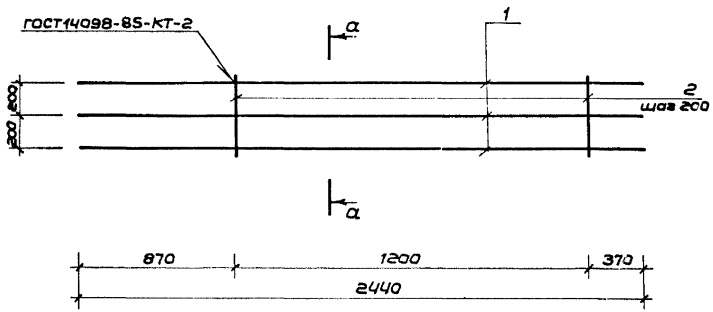

а — а

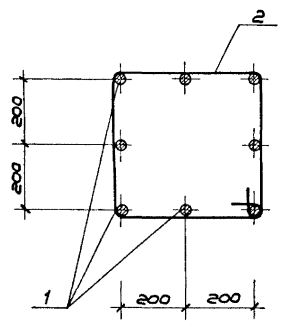

Форм.	Зона	Поз.	Обозначение	Наименование	Кол.	Примеч.
				Детали		
				36 А III ГОСТ 5781-82*		
Б4		1	АС.и.04.26.01	L = 2440	8	19,5 кг
				10 А I ГОСТ 5781-82*		
Б4		2	-02	L = 2000	7	1,23 кг

ГИП	Маврин	
Рук.гр.	Маргулия	
Испол.	Климова	
Провер.	Шепилова	
Н.контр.	Горбачев	

ТП 291-8-23с.88 АС.и.04.26.00

Объемный каркас ОК-2

Стадия	Масса	Масшт.
РП	1646 кг	Б/м
Лист	Листов 1	

СОЮЗСПОРТПРОЕКТ г. Москва

Инв.№ подл. | Подпись и дата | Взам.инв.№

Альбом IV

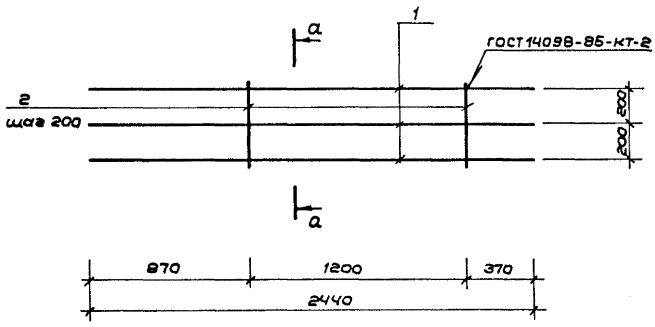

Формат	Зона	Поз.	Обозначение	Наименование	Кол.	Примечание
				Детали		
				16 А III ГОСТ 5781-82*		
Б4		1	АС.У.04.27.01	L=2440	8	3,86 кг
				8 А I ГОСТ 5781-82*		
Б4		2	02	L=1950	7	0,77 кг

а — а

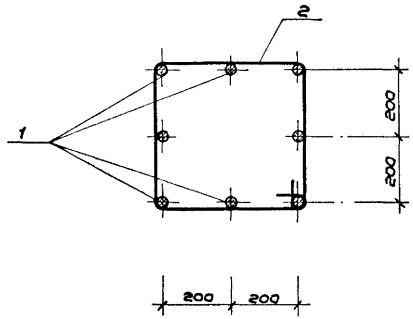

ГИП	Маврин		
Рук.гр.	Марчулия		
Исполн.	Климова		
Провер.	Щепилова		
Н.контр.	Горбачев		

ТП 291-8-23с.88 АС.У.04.27.00

Объемный каркас ОК-3

Стадия	Масса	Масшт.
РП	3627кг	б/м
Лист	Листов 1	

СОЮЗСПОРТПРОЕКТ г. Москва

Инв.№подл. | Подпись и дата | Взам.инв.№

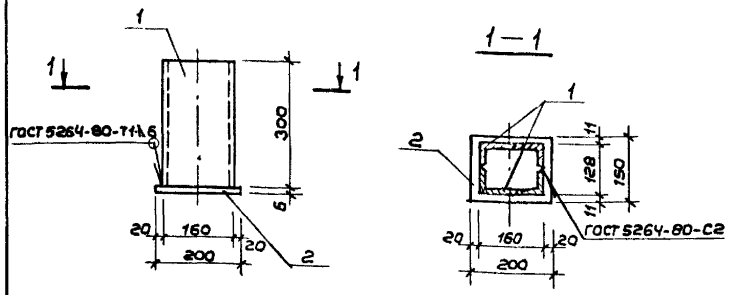

Форм.	Зона	Поз.	Обозначение	Наименование	Кол.	Примеч.
				Детали		
				Швеллер С16 ГОСТ 8240-72* / Вст.3кп2 ГОСТ 535-79		
ВЧ		1	АС.И.04.30.01	L=300	2	4,26 кг
				Полоса Б-6 ГОСТ 103-76* / Вст.3кп2 ГОСТ 535-79		
БЧ		2	-02	L=200	1	1,4 кг

Типовой проект

Инв.№подл. | Подпись и дата | Взам.инв.№

ГИП	Маврин	
Рук.гр.	Маргулия	
Испол.	Климова	
Провер.	Шепилова	
Н.контр.	Горбачев	

ТП 291-8-23с.88 АС.И. 04.30.00

Закладная деталь ЗД-1

Стадия	Масса	Масшт.
РП	9,92 кг	Б/м
Лист	Листов 1	

СОЮЗСПОРТПРОЕКТ г. Москва

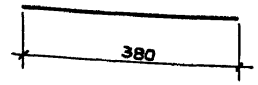

Инв.№подл. | Подпись и дата | Взам.инв.№

ГИП	Маврин	
Рук.гр.	Маргулия	
Испол.	Климова	
Провер.	Шепилова	
Н.контр.	Горбачев	

ТП 291-8-23с.88 АС.И. 04.28.00.

Отдельный стержень АС-1

6 AI ГОСТ 5781-82*

Стадия	Масса	Масшт.
РП	0,084 кг	Б/м
Лист	Листов 1	

СОЮЗСПОРТПРОЕКТ г. Москва

Альбом IV

Типовой проект

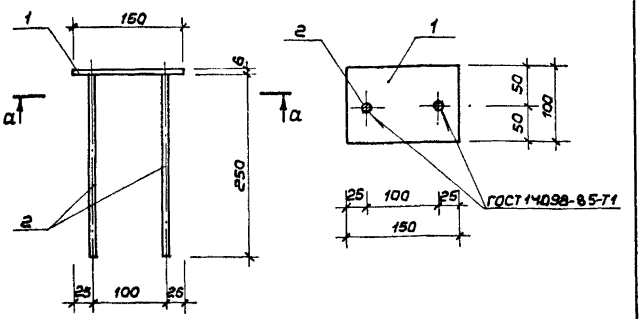

Фарм.	Зона	Поз.	Обозначение	Наименование	Кол.	Примеч.
				Детали		
				Полоса Б-6 ГОСТ 103-76* / Вст.3кп2 ГОСТ 535-79		
БЧ		1	АС.И.04.31.01	L = 150	1	0,70 кг
				Армат. ф8 AIII ГОСТ 5781-82* / Вст.3пс6 ГОСТ 535-79		
БЧ		2	-02	L = 250	2	0,10 кг

Инв.№ подл. | Подпись и дата | Взам.инв.№

ТП 291-8-23с.88 АС.И.04.31.00			
Закладная деталь ЗД-2	Стадия	Масса	Масшт.
	РП	0,90кг	б/м
	Лист	Листов 1	
ГИП Маврин	СОЮЗСПОРТПРОЕКТ г. Москва		
Рук.гр. Маргулия			
Исполн. Климова			
Провер. Шепилова			
Н.контр. Горбачев			

Альбом IV

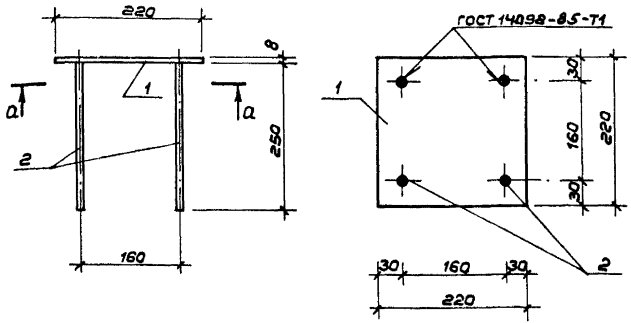

Фарм.	Зона	Поз.	Обозначение	Наименование	Кол.	Примеч.
				Детали		
				Полоса Б-8 ГОСТ 103-76 / Вст.3кп2 ГОСТ 535-79		
БЧ		1	АС.И.04.32.01	L = 220	1	3,04 кг
				Армат. ф8 AIII ГОСТ 5781-82* / Вст.3пс6 ГОСТ 535-79		
БЧ		2	-02	L = 250	4	0,1 кг

Инв.№ подл. | Подпись и дата | Взам.инв.№

ТП 291-8-23с.88 АС.И.04.32.00			
Закладная деталь ЗД-3	Стадия	Масса	Масшт.
	РП	3,44кг	б/м
	Лист	Листов 1	
ГИП Маврин	СОЮЗСПОРТПРОЕКТ г. Москва		
Рук.гр. Маргулия			
Исполн. Климова			
Провер. Шепилова			
Н.контр. Горбачев			

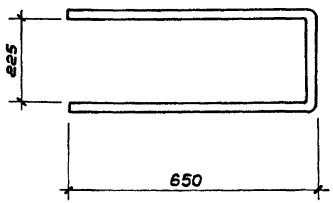

				ТП 291-8-23с.88	АС.И.04.29.00	
ГИП	Маврин			Отдельный стержень ОС-2	Стадия: РП	Масса: 6,16кг	Масшт.: 1:10
Рук.гр.	Марегулия				Лист	Листов 1
Исполн.	Климова			Армат. Ф25 AI ГОСТ5781-82* В ст.3кп ГОСТ 535-79	СОЮЗСПОРТПРОЕКТ г. Москва	
Провер.	Шепилова					
Н.контр.	Гарбачев					

Инв.№подл. | Подпись и дата | Взам.инв.№

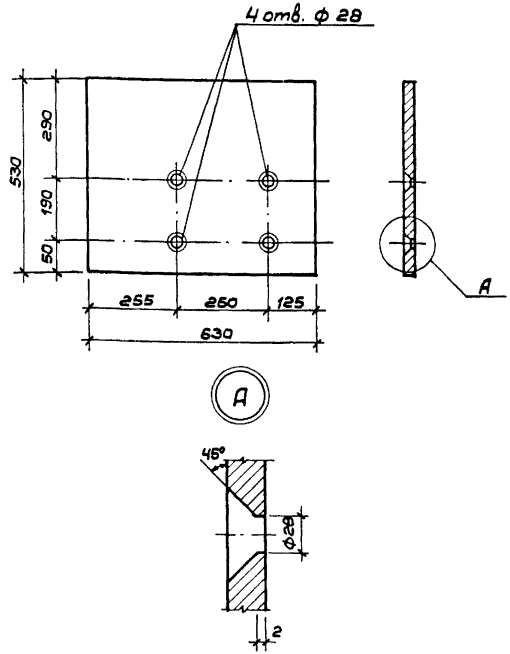

				ТП 291-8-23с.88	АС.И.04.36.00	
ГИП	Маврин			Ограничитель перемещений ОП-1	Стадия: РП	Масса: 52,4 кг	Масшт.: 1:10
Рук.гр.	Марегулия				Лист	Листов 1
Исполн.	Климова			Полоса Б-20 ГОСТ 103-76* / В ст.3кп 2 ГОСТ 535-79	СОЮЗСПОРТПРОЕКТ г. Москва	
Провер.	Шепилова					
Н.контр.	Гарбачев					

Инв.№подл. | Подпись и дата | Взам.инв.№

Альбом IV

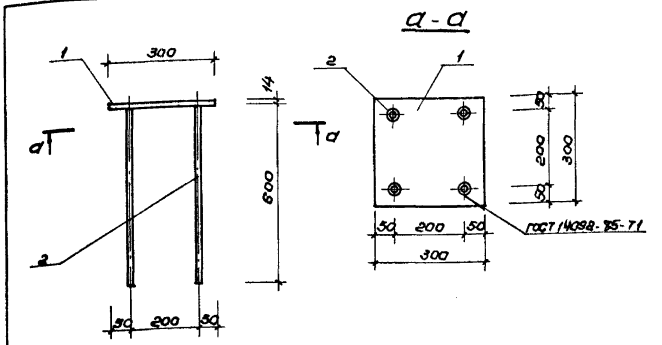

Форм.	Зона	Поз.	Обозначения	Наименование	Кол.	Примеч.
				Детали		
				Полоса $\frac{Б\text{-}14\ ГОСТ\ 103\text{-}76^{*}}{ВСт.3кп2\ ГОСТ\ 535\text{-}79}$		
БЧ		1	АС.И.04.33.01	$L = 300$	1	9,9 кг
				Армат. $\frac{\phi 20\ A\text{III}\ ГОСТ\ 5781\text{-}82^{*}}{ВСт.3пс6\ ГОСТ\ 535\text{-}79}$		
БЧ		2	-02	$L = 600$	4	1,48 кг

ГИП	Маврин		
Рук. гр.	Марецкий		
Исполнил	Климова		
Проверил	Корнеев		
Н. контр.	Горбачев		

ТП 291-8-23с.88 АС.Ц.04.33.00

Закладная деталь ЗД-4

Стадия	Масса	Масштаб
РП	15,82 кг	б/м
Лист	Листов 1	

СОЮЗСПОРТПРОЕКТ г. Москва

Альбом IV

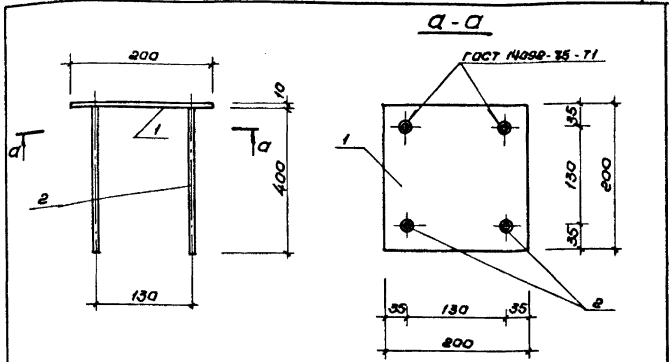

Форм.	Зона	Поз.	Обозначение	Наименование	Кол.	Примеч.
				Детали		
				Полоса $\frac{Б\text{-}10\ ГОСТ\ 103\text{-}76^{*}}{ВСт.3кп2\ ГОСТ\ 535\text{-}79}$		
БЧ		1	АС.И.04.34.01	$L = 200$	1	3,14 кг
				Армат. $\frac{\phi 14\ A\text{III}\ ГОСТ\ 5781\text{-}82^{*}}{ВСт.3пс6\ ГОСТ\ 3Ч\text{-}7}$		
БЧ		2	-02	$L = 400$	4	0,48 кг

ГИП	Маврин		
Рук. гр.	Марецкий		
Исполнил	Климова		
Проверил	Корнеев		
Н. контр.	Горбачев		

ТП 291-8-23с.88 АС.Ц.04.34.00

Закладная деталь ЗД-5

Стадия	Масса	Масштаб
РП	5,06 кг	б/м
Лист	Листов 1	

СОЮЗСПОРТПРОЕКТ г. Москва

Инв. № подл. | Подпись и дата | Взам. инв. №

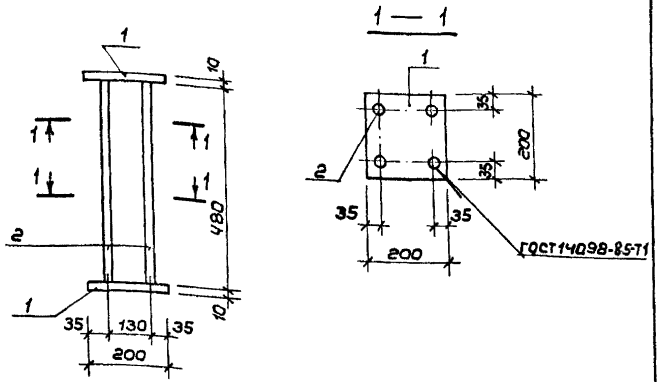

Форм.	Зона	Поз.	Обозначение	Наименование	Кол.	Примеч.
				Детали		
				Полоса Б-10 ГОСТ 103-76* / Ст.3кп2 ГОСТ 535-79		
БЧ		1	АС.И.04.35.01	L = 200	2	3,14 кг
				Армат. Ф14 AIII ГОСТ 5781-82* / Ст.3пс6 ГОСТ 535-79		
БЧ		2	-02	L = 480	4	0,58 кг

ТП 291-8-23с.88 АС.И.04.35.00			
Закладная деталь ЗД-6	Стадия	Масса	Масшт.
	РП	860кг	Б/м
	Лист	Листов 1	
	СОЮЗСПОРТПРОЕКТ г. Москва		

ГИП	Маврин	
Рук.гр.	Маргулия	
Испол.	Платова	
Провер.	Уткин	
Н.контр.	Горбачев	

Инв.№подл. | Подпись и дата | Взам.инв.№

Форм.	Зона	Поз.	Обозначение	Наименование	Кол.	Примеч.
				Детали		
				Уголок 50х5 ГОСТ 8509-72* / Ст.3кп2 ГОСТ 535-79		
БЧ		1	АС.И.06.09.02	L = 3305	6	12,46 кг
БЧ		2	-03	L = 910	6	3,43 кг
БЧ		3	-04	L = 3100	6	11,7 кг
БЧ		4	-05	L = 900	6	3,4 кг
БЧ		5	-06	L = 2200	8	8,3 кг
				Полоса Б-8 ГОСТ 103-76* / Ст.3кп2 ГОСТ 535-79		
БЧ		6	-07	L = 150	4	0,47 кг
				ф8 AI ГОСТ 2590-71* / Ст.3кп2 ГОСТ 535-79		
БЧ		7	-08	L = 250	4	0,1 кг
				Стандартные изделия		
БЧ		8	-09	Болт М12-6g х 40.58 ГОСТ 7798-70*	8	0,053 кг
БЧ		9	-10	Гайка М12-6Н.5 ГОСТ 5915-70*	8	0,015 кг
БЧ		10	-11	Шайба 12.01.08 кп.016 ГОСТ 11371-78*	8	0,006 кг

Инв.№подл. | Подпись и дата | Взам.инв.№

ТП 291-8-23с.88 АС.И.06.09.01	Лист 2

Альбом IV

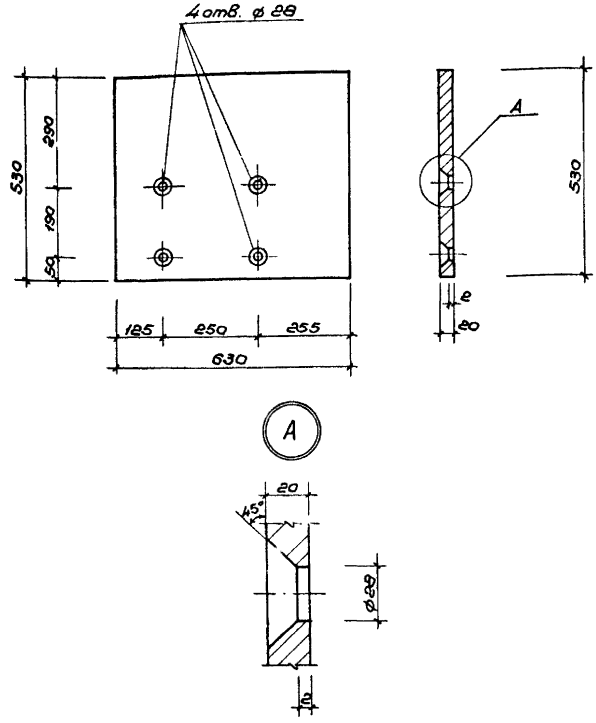

ГИП	Маврин			ТП 291-8-23с.88 АС.И.04.37.00			
Рук.гр.	Мареулия			Ограничитель перемещений ОП-2	Стадия	Масса	Масштаб
Исполнил	Климова				РП	52,4 кг	б/м
Проверил	Уткин				Лист	Листов 1	
Н.контр.	Горбачев			Полоса Б-20 ГОСТ 103-76* / ВСт.3кп2 ГОСТ 535-79	СОЮЗСПОРТПРОЕКТ г. Москва		

Инв.№ подл. | Подпись и дата | Взам. инв.№

Альбом IV

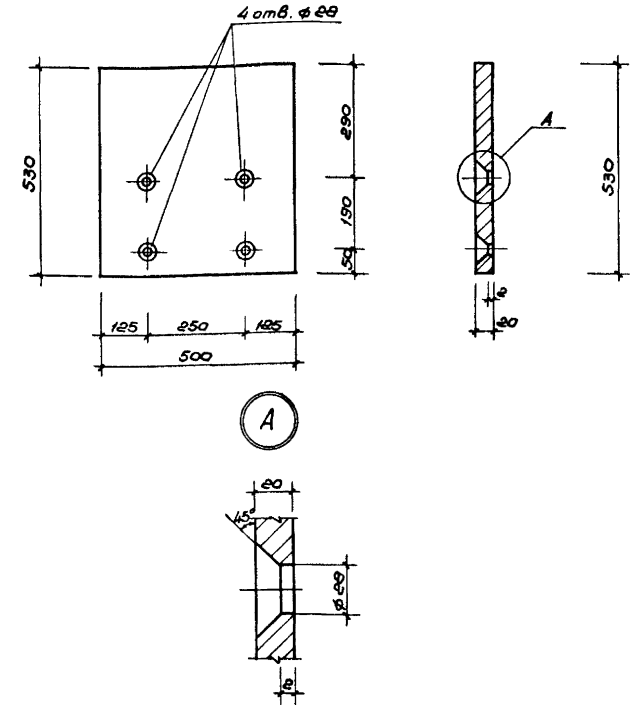

ГИП	Маврин			ТП 291-8-23с.88 АС.И.04.38.00			
Рук.гр.	Мареулия			Ограничитель перемещений ОП-3	Стадия	Масса	Масштаб
Исполнил	Климова				РП	41,61 кг	б/м
Проверил	Уткин				Лист	Листов 1	
Н.контр.	Горбачев			Полоса Б-20 ГОСТ 103-76* / ВСт.3кп2 ГОСТ 535-79	СОЮЗСПОРТПРОЕКТ г. Москва		

Инв.№ подл. | Подпись и дата | Взам. инв.№

23226-08

Альбом IV

Типовой проект

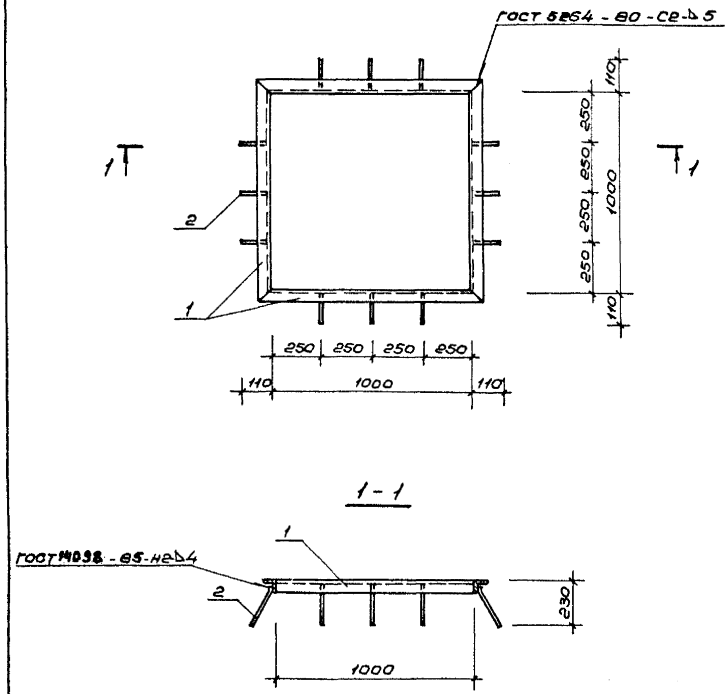

Формат	Зона	Поз.	Обозначение	Наименование	Кол.	Примеч.
				Детали		
				Уголок $\frac{L\,50\times5\ \text{ГОСТ}\ 8509\text{-}72^{*}}{B\,Ст.3кп2\ \text{ГОСТ}\ 535\text{-}79}$		
БЧ		1	АС.И.04.39.01	L = 1100	4	4,14 кг
				8 А III ГОСТ 5781 - 82*		
БЧ		2	-02	L = 250	12	0,09 кг

ГИП	Маврин		
Рук. гр.	Маргулия		
Исполнил	Шепилова		
Проверил	Уткин		
Н. контр.	Горбачев		

ТП 291-8-23с88 АС.И.04.39.00

Рамка РМ-1

Стадия	Масса	Масштаб
Р.П.	17,64 кг	1:20

Лист | Листов 1

СОЮЗСПОРТПРОЕКТ г. Москва

Инв. № подл. | Подпись и дата | Взам. инв. №

23226-08

Альбом III

Типовой проект

Инв.№подл. | Подпись и дата | Взам.инв.№

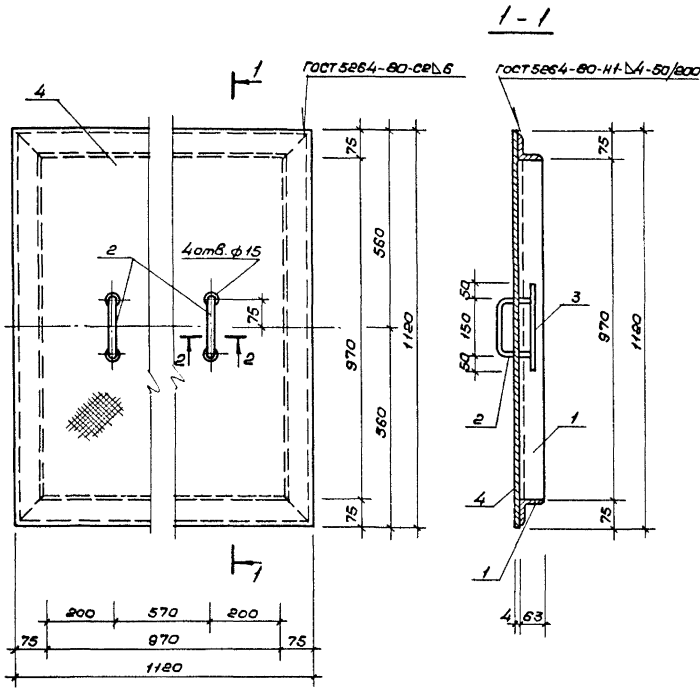

Формат	Зона	Поз.	Обозначение	Наименование	Кол.	Примеч.
				Детали		
				Уголок $\frac{L\,63\times8\ ГОСТ\,8509\text{-}72^*}{ВСт.3кп2\ ГОСТ\,535\text{-}79}$		
Б4		1	АС.И.04.40.01	L = 1096	4	8,26 кг
				10 А I ГОСТ 5781-82*		
Б4		2	-02	L = 390	2	0,24 кг
				Полоса $\frac{Б\text{-}6\ ГОСТ\,103\text{-}76^*}{ВСт.3кп2\ ГОСТ\,535\text{-}79}$		
Б4		3	-03	L = 250	2	1,17 кг
Б4		4	-04	Лист Ромб 0-ПН-4 х 1120 х 1120		
				Б Ст.3сп ГОСТ 8568-77*	1	41,75 кг

ГИП	Маврин		ТП 291-8-23с.88 АС.И.04.40.00
Рук.гр.	Мареулия		Металлическое изделие МИ-1
Исполн.	Шепилова		Стадия: РП; Масса: 69,61 кг; Масштаб: 1:10
Проверил	Уткин		Лист; Листов 1
Н.контр.	Горбачев		СОЮЗСПОРТПРОЕКТ г. Москва

Альбом IV

Типовой проект

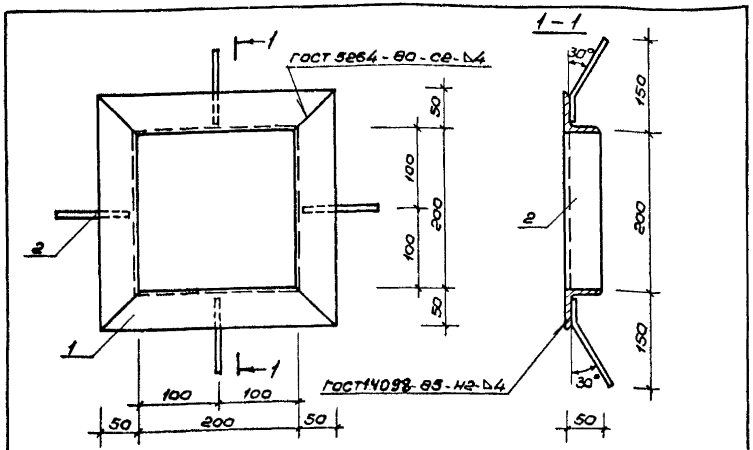

Формат	Зона	Поз.	Обозначение	Наименование	Кол.	Примеч.
				Детали		
Б4		1	АС.И.04.41.01	Уголок $\frac{L\ 50\times5\ ГОСТ\ 8509-72^*}{ВСт.3кп2\ ГОСТ\ 535-79}$		
				$L = 300$	4	1,13 кг
Б4		2	-02	$\phi 8\ A\,III$ ГОСТ 5781-82*		
				$L = 150$	4	0,059 кг

Инв.№ подл. | Подпись и дата | Взам. инв.№

ГИП	Маврин		
Рук.гр.	Марецкая		
Исполнил	Щепилова		
Проверил	Корнеев		
Н.контр.	Горбачев		

ТП 291-8-23с.88 АС.И.04.41.00

Рамка РМ-2

Стадия	Масса	Масштаб
РП	4,76кг	1:5
Лист	Листов 1	

СОЮЗСПОРТПРОЕКТ г. Москва

Альбом IV

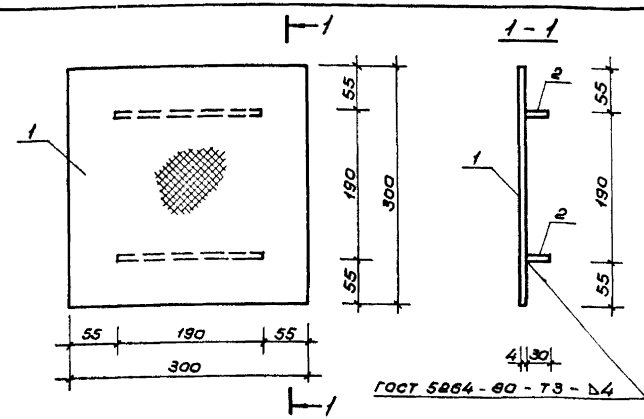

Формат	Зона	Поз.	Обозначение	Наименование	Кол.	Примеч.
				Детали		
Б4		1	АС.И.04.42.01	Лист ромбО-ПН-4 х300х300		
				БСт.3сп ГОСТ 8568-77	1	3,01 кг
Б4		2	-02	Полоса $\frac{Б-4\ ГОСТ\ 103-76^*}{ВСт.3кп2\ ГОСТ\ 535-79^*}$		
				$L = 190$	2	0,18 кг

Инв.№ подл. | Подпись и дата | Взам. инв.№

ГИП	Маврин		
Рук.гр.	Марецкая		
Исполнил	Щепилова		
Проверил	Уткин		
Н.контр.	Горбачев		

ТП 291-8-23с.88 АС.И.04.42.00

Металлическое изделие МИ-2

Стадия	Масса	Масштаб
РП	3,37кг	1:5
Лист	Листов 1	

СОЮЗСПОРТПРОЕКТ г. Москва

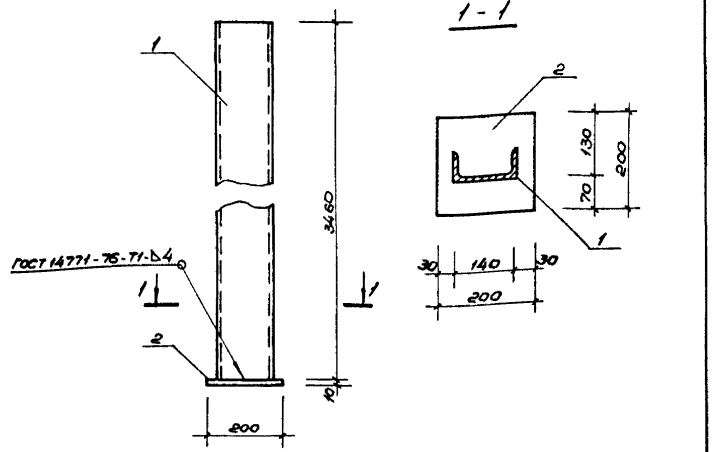

Формат	Зона	Поз.	Обозначение	Наименование	Кол.	Примечание
				Детали		
Б4		1	АС.Ц.05.01.01	Швеллер [14 ГОСТ 8240-72* / Ст3кп2 ГОСТ 535-79		
				L = 3460	1	42,56 кг
				Полоса Б-10 ГОСТ 103-76* / Ст3кп2 ГОСТ 535-79		
Б4		2	-02	L = 200	1	3,14 кг

Взам. инв. N | Подпись и дата | Инв. N подл.

ГИП	Маврин		ТП 291-8-23 с.88 АС.Ц.05.01.00
Рук. гр.	Марегулия		
Исполнил	Климова		Стойка щита МС-1
Проверил	Корнеев		
Н. контр.	Горбачев		

Стадия	Масса	Масштаб
РП	45,7кг	1:10
Лист	Листов 1	

СОЮЗСПОРТПРОЕКТ г. Москва

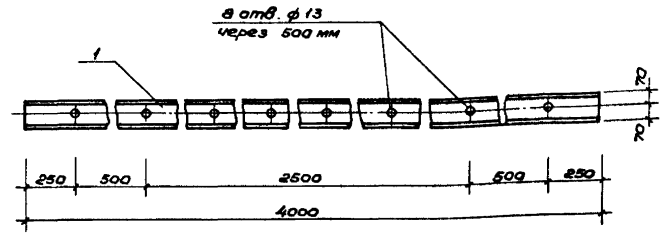

Формат	Зона	Поз.	Обозначение	Наименование	Кол.	Примечание
				Детали		
Б4		1	АС.Ц.05.02.01	Швеллер [14 ГОСТ 8240-72* / Ст3кп2 ГОСТ 535-79		
				L = 4000	1	49,20 кг

Взам. инв. N | Подпись и дата | Инв. N подл.

ГИП	Маврин		ТП 291-8-23 с.88 АС.Ц.05.02.00
Рук. гр.	Марегулия		
Исполнил	Климова		Планка щита
Проверил	Корнеев		
Н. контр.	Горбачев		

Стадия	Масса	Масштаб
РП	49,2кг	1:20
Лист	Листов 1	

СОЮЗСПОРТПРОЕКТ г. Москва

Альбом IV

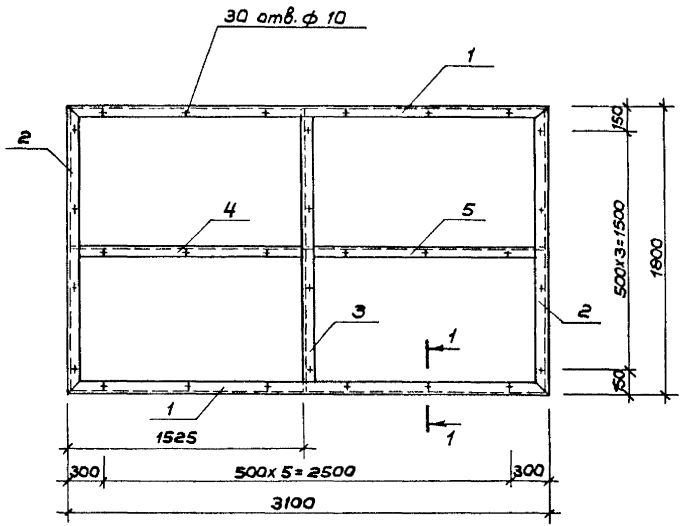

1–1

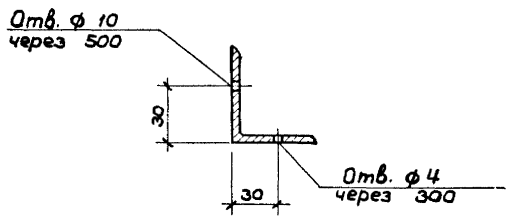

Форм.	Зона	Поз.	Обозначение	Наименование	Кол	Примеч.
				Детали		
				Уголок 50х5 ГОСТ 8509-72* / В ст.3кп2 ГОСТ 535-79		
БЧ		1	АС.И.05.03.01	L = 3100	2	11,12 кг
				Уголок 50х5 ГОСТ 8509-72* / В ст.3кп2 ГОСТ 535-79		
БЧ		2	-02	L = 1900	2	6,80 кг
				Уголок 50х5 ГОСТ 8509-72* / В ст.3кп2 ГОСТ 535-79		
БЧ		3	-03	L = 1790	1	6,74 кг
				Уголок 50х5 ГОСТ 8509-72* / В ст.3кп2 ГОСТ 535-79		
БЧ		4	-04	L = 1515	1	5,45 кг
				Уголок 50х5 ГОСТ 8509-72* / В ст.3кп2 ГОСТ 535-79		
БЧ		5	-05	L = 1560	1	5,54 кг

Инв.№подл. | Подпись и дата | Взам.инв.№

ГИП	Маврин		ТП 291-8-23с.88 АС.И.05.03.00
Рук.гр.	Маргулия		Рама зеркала МР-1
Исполн.	Климова		Стадия: РП; Масса: 53,57кг; Масштаб: 1:25
Провер.	Шепилова		Лист; Листов 1
Н.контр.	Гарбачев		СОЮЗСПОРТПРОЕКТ г. Москва

Альбом IV

Типовой проект

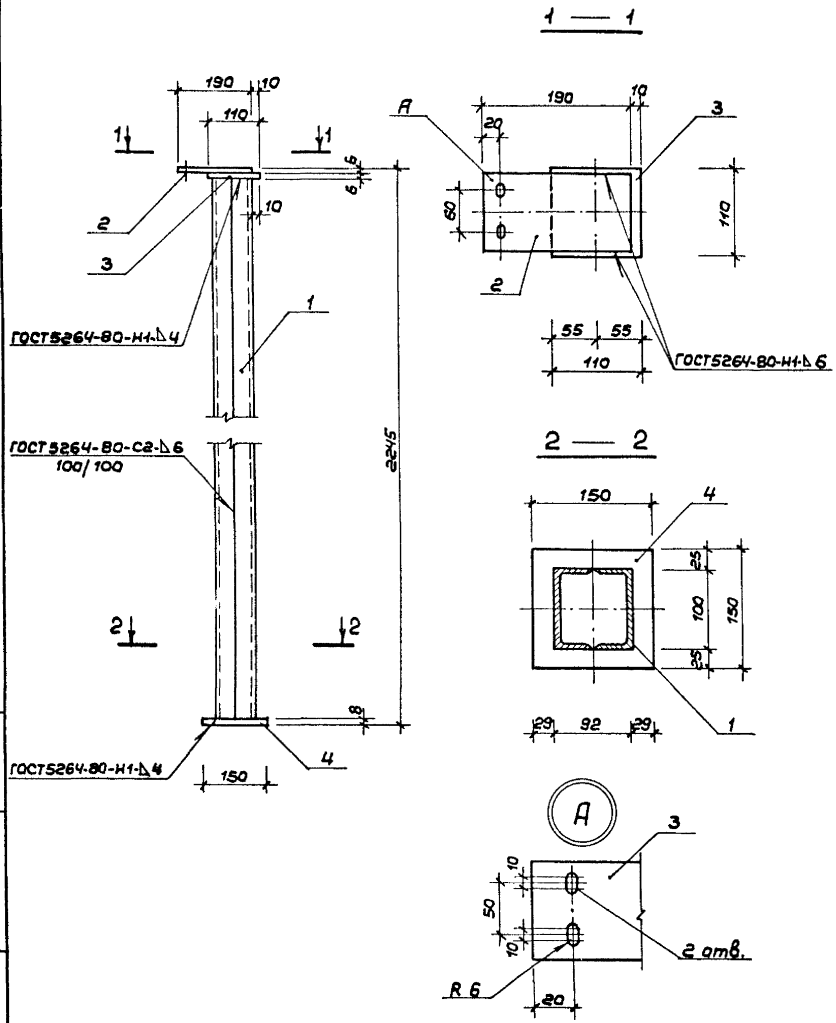

Форм.	Зона	Поз.	Обозначение	Наименование	Кол.	Примеч.
				Детали		
				Швеллер [10 ГОСТ 8240-72* / В ст.3кп2 ГОСТ 535-79		
БЧ		1	АС.И.05.04.01	L=2225	2	19,11 кг
				Полоса Б-6 ГОСТ 103-76* / В ст.3кп2 ГОСТ 535-79		
БЧ		2	-02	L=190	1	4,50 кг
				Полоса Б-6 ГОСТ 103-76* / В ст.3кп2 ГОСТ 535-79		
БЧ		3	-03	L=110	1	0,57 кг
				Полоса Б-8 ГОСТ 103-76* / В ст.3кп2 ГОСТ 535-79		
БЧ		4	-04	L=150	1	1,40 кг

ГИП	Маврин	
Рук.гр.	Мареулис	
Исполн.	Климова	
Провер.	Шепилова	
Н.контр.	Горбачев	

ТП 291-8-23с.88 АС.И.05.04.00

Стойка МС-2

Стадия	Масса	Масшт.
РП	44,59кг	1:10
Лист	Листов 1	

СОЮЗСПОРТПРОЕКТ г. Москва

Инв.№подл. | Подпись и дата | Взам.инв.№

23226-08

Альбом IV

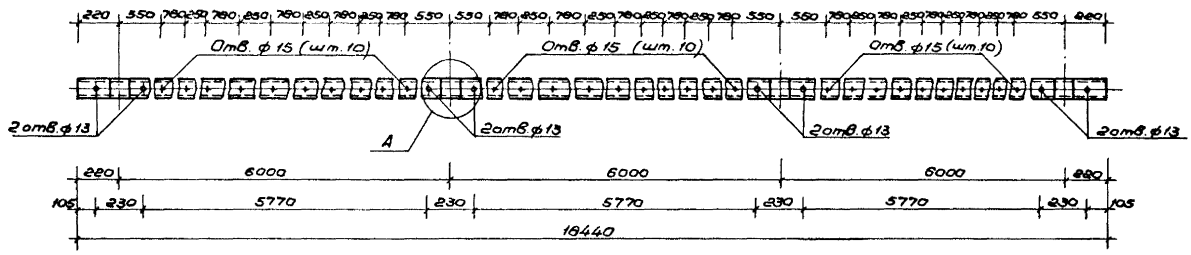

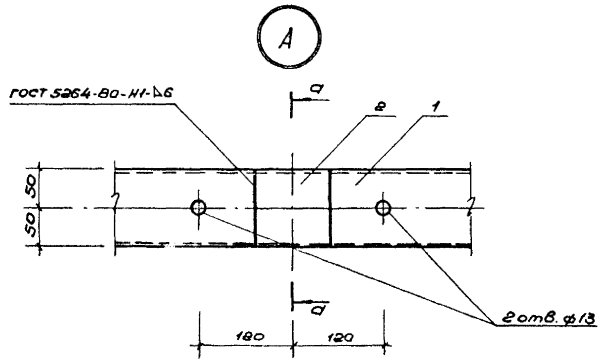

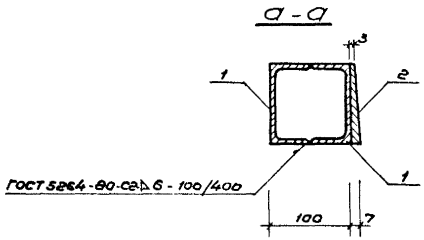

Форм.	Зона	Поз.	Обозначение	Наименование	Кол.	Примеч.
				Детали		
				Швеллер [10 ГОСТ 8240-72* / Вст 3кп2 ГОСТ 535-79		
БЧ		1	АС.У.05.06.01	L = 18440	1	174.44 кг
				Клин из полосы Б-10 ГОСТ 103-76* / Вст 3кп2 ГОСТ 535-79		
БЧ		2	-02	L = 100	4	0.79 кг

ГИП	Маврин		
Рук. гр.	Мареулия		
Исполнил	Климова		
Проверил	Шепилова		
Н. контр.	Горбачев		

ТП 291-8-23с.88 АС.У.05.06.00

Балка

Стадия	Масса	Масштаб
РП	177.6 кг	1:20
Лист	Листов 1	

СОЮЗСПОРТПРОЕКТ г. Москва

Инв. № подл. | Подпись и дата | Взам. инв. №

23226-08

Альбом IV

Типовой проект

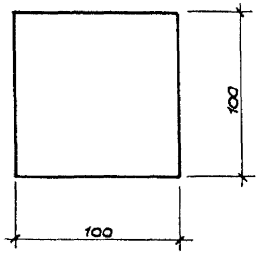

ГИП	Маврин		
Рук.гр.	Маргулия		
Исполн.	Климова		
Провер.	Шепилова		
Н.контр.	Горбачев		

ТП 291-8-23с.88 АС.И.05.07.00

Упор МД-2

Стадия	Масса	Масшт.
РП	0,47кг	1:2,5
Лист	Листов 1	

Полоса Б-6 ГОСТ 103-76* / Вст.3кп2 ГОСТ 535-79

СОЮЗСПОРТПРОЕКТ г.Москва

Инв.№ подл. | Подпись и дата | Взам.инв.№

Альбом IV

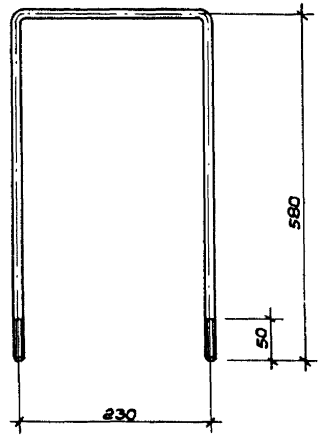

ГИП	Маврин		
Рук.гр.	Маргулия		
Исполн.	Климова		
Провер.	Шепилова		
Н.контр.	Горбачев		

ТП 291-8-23с.88 АС.И.05.08.00

Хомут

Стадия	Масса	Масшт.
РП	1,24кг	1:5
Лист	Листов 1	

Круал. ф12 ГОСТ 2590-71* / Вст.3кп2 ГОСТ 535-79

СОЮЗСПОРТПРОЕКТ г.Москва

Инв.№ подл. | Подпись и дата | Взам.инв.№

Альбом III

Типовой проект

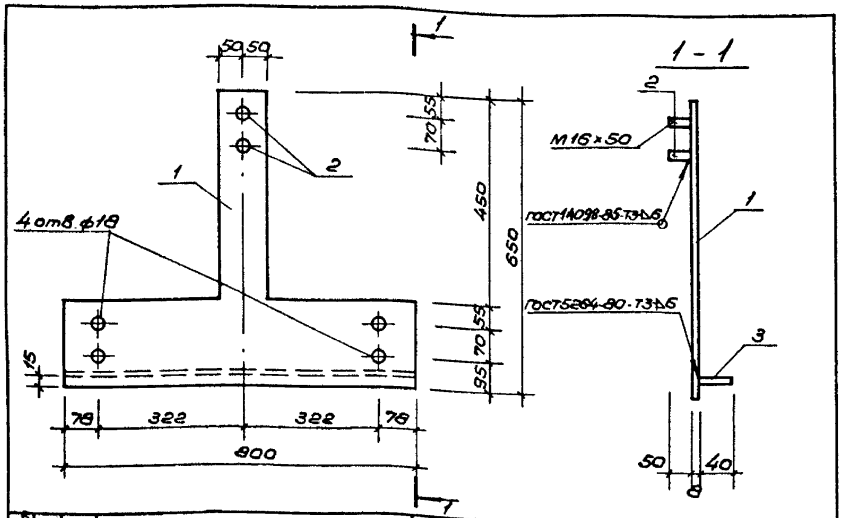

Фор.	Зона	Поз.	Обозначение	Наименование	Кол.	Примечание
				Детали		
				Полоса Б-8 ГОСТ 19903-74* / Ст.3кп2 ГОСТ 535-79		
Б4		1	АС.И.05.09.01	L = 800	1	12,88 кг
				Круг. ф16 ГОСТ 2590-71* / Ст.3пс2 ГОСТ 535-79		
Б4		2	-02	L = 50	2	0,08 кг
				Полоса Б-8 ГОСТ 19903-74* / Ст.3кп2 ГОСТ 535-79		
Б4		3	-03	L = 800	1	2,0 кг

Инв.№ подл. | Подпись и дата | Взам. инв.№

ГИП	Маврин	
Рук.гр.	Маргулия	
Исполнил	Уткин	
Проверил	Корнеев	
Н.контр.	Горбачев	

ТП 291-8-23с.88 АС.И.05.09.00

Крепежная деталь МД-3

Стадия	Масса	Масштаб
РП	15,04кг	1:10
Лист	Листов 1	

СОЮЗСПОРТПРОЕКТ г. Москва

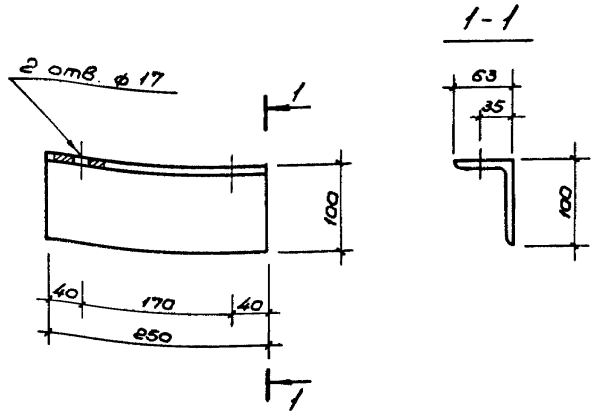

Инв.№ подл. | Подпись и дата | Взам. инв.№

ГИП	Маврин	
Рук.гр.	Маргулия	
Исполнил	Щелилова	
Проверил	Корнеев	
Н.контр.	Горбачев	

ТП 291-8-23с.88 АС.И.05.10.00.

Крепежная деталь МД-4

Стадия	Масса	Масштаб
РП	1,88кг	1:5
Лист	Листов 1	

Уголок L 100×63×6 ГОСТ 8510-72* / Ст.3кп2 ГОСТ 535-79

СОЮЗСПОРТПРОЕКТ г. Москва

Альбом IV

Типовой проект

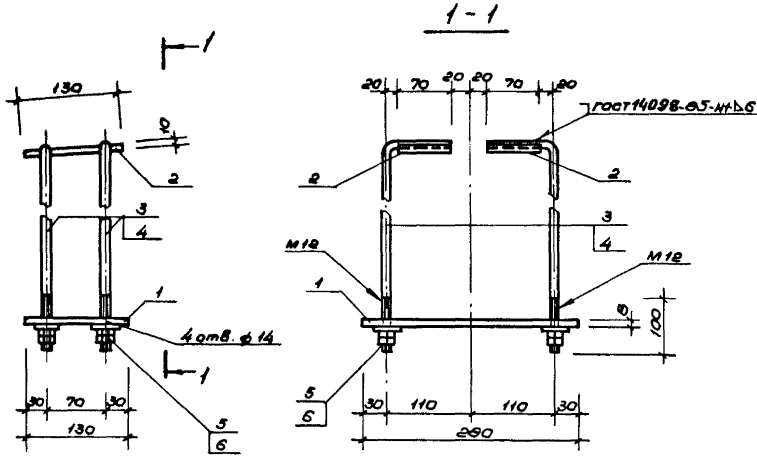

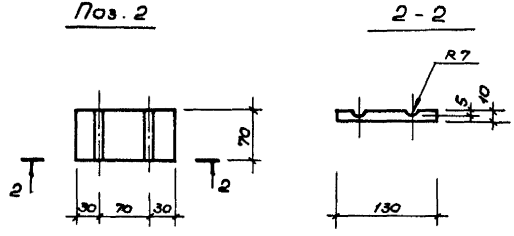

Формат	Зона	Поз.	Обозначение	Наименование	Кол.	Примеч.
				Подвеска МП-1	1	6,44 кг
				Детали		
Б4		1	АС.И.05.11.02	Полоса Б-8 ГОСТ 103-76* / Вст.3кп2 ГОСТ 535-79		
				L = 280	1	2,88 кг
Б4		2	-03	Полоса Б-10 ГОСТ 103-76* / Вст.3кп2 ГОСТ 535-79		
				L = 130	2	0,71 кг
Б4		3	-04	Круг ф12 ГОСТ 2590-71* / Вст.3кп2 ГОСТ 535-79		
				L = 760	4	0,65 кг
				Стандартные изделия		
Б4		5	-05	Гайка М12-6Н.5 ГОСТ 5915-70*	8	0,015 кг
Б4		6	-06	Шайба 12.01.08кп.016 ГОСТ 11371-78*	4	0,006 кг

ГИП	Маврин	
Рук.гр.	Мареулия	
Исполнил	Шепилова	
Проверил	Уткин	
Н.контр.	Горбачев	

ТП 291-8-23с.88 АС.И.05.11.01.

Подвески направляющей ограждающей сетки МП-1; МП-2

Стадия	Масса	Масштаб
РП		1:5
Лист 1	Листов 2	

СОЮЗСПОРТПРОЕКТ г. Москва

Инв.№ подл. | Подпись и дата | Взам. инв.№

Альбом IV

Типовой проект

Формат	Зона	Поз.	Обозначение	Наименование	Кол.	Примеч.
				Подвеска МП-2	1	8,48 кг
				Детали		
Б4		1	АС.И.05.11.02	Полоса $\frac{Б\text{-}8\ ГОСТ\ 103\text{-}76^*}{ВСт.3кп2\ ГОСТ\ 535\text{-}79}$		
				$L = 280$	1	2,28 кг
Б4		2	-03	Полоса $\frac{Б\text{-}10\ ГОСТ\ 103\text{-}76^*}{ВСт.3кп2\ ГОСТ\ 535\text{-}79}$		
				$L = 130$	2	0,71 кг
Б4		4	-04	Кругл. $\frac{\phi 12\ ГОСТ\ 2590\text{-}71^*}{ВСт.3кп2\ ГОСТ\ 535\text{-}79}$		
				$L = 1610$	4	1,41 кг
				Стандартные изделия		
Б4		5	-05	Гайка М12-6Н.5 ГОСТ 5915-70*	8	0,015 кг
Б4		6	-06	Шайба 12.01.08 кп.0.16 ГОСТ 11371-78*	4	0,006 кг

Инв.№ подл. | Подпись и дата | Взам. инв.№

ТП 291-8-23с.88 АС.И.05.11.01 Лист 2

Альбом IV

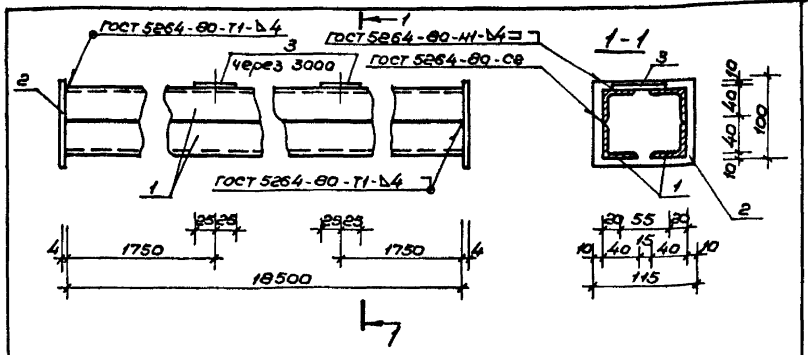

Формат	Зона	Поз.	Обозначение	Наименование	Кол.	Примеч.
				Детали		
Б4		1	АС.И.05.12.01	Уголок $\frac{L\ 40\times4\ ГОСТ\ 8509\text{-}72^*}{Вст\ 3кп2\ ГОСТ\ 535\text{-}79}$		
				$L = 18500$	4	44,77 кг
Б4		2	-02	Полоса $\frac{Б\text{-}4\ ГОСТ\ 103\text{-}76^*}{ВСт.3кп2\ ГОСТ\ 535\text{-}79}$		
				$L = 115$	2	0,36 кг
Б4		3	-03	Полоса $\frac{Б\text{-}4\ ГОСТ\ 103\text{-}76^*}{ВСт.3кп2\ ГОСТ\ 535\text{-}79}$		
				$L = 55$	6	0,09 кг

Инв.№ подл. | Подпись и дата | Взам. инв.№

ГИП	Маврин	
Рук.гр.	Марцулия	
Исполнил	Шепилова	
Проверил	Уткин	
Н.контр.	Горбачев	

ТП 291-8-23с.88 АС.И.05.12.00

Направляющая раздвижной сетки МН-2

Стадия	Масса	Масштаб
РП	180,34 кг	1:5
Лист	Листов 1	

СОЮЗСПОРТПРОЕКТ г. Москва

23226-08

Альбом IV

Типовой проект

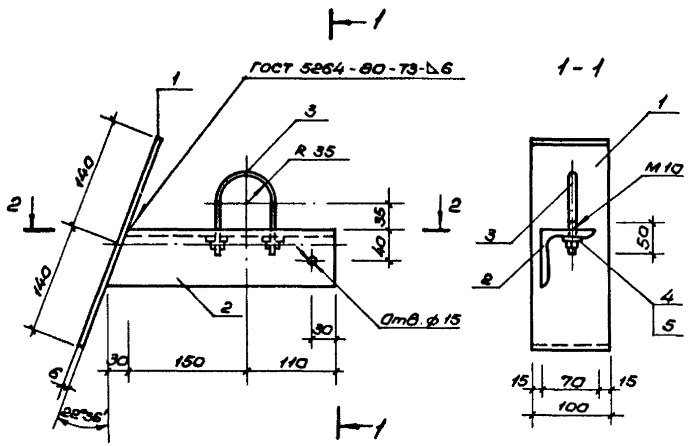

Формат	Зона	Поз.	Обозначение	Наименование	Кол.	Примеч.
				Детали		
БЧ		1	АС.У.05.13.01	Полоса $\frac{Б-6\ ГОСТ\ 103-76^{*}}{ВСт.3кп2\ ГОСТ\ 535-79}$		
				L=280	1	1,32 кг
БЧ		2	-02	Уголок $\frac{L\ 70\times5\ ГОСТ\ 8509-72^{*}}{ВСт.3кп2\ ГОСТ\ 535-79}$		
				L=290	1	1,56 кг
БЧ		3	-03	Круг. $\frac{ф10\ ГОСТ\ 2590-71^{*}}{ВСт.3кп2\ ГОСТ\ 535-79}$		
				L=240	1	0,15 кг
				Стандартные		
				изделия		
БЧ		4	-04	Гайка М10-6Н.5 ГОСТ 5915-70*	2	0,01 кг
				Шайба 10.01.08 кп. 016 ГОСТ 11371-78	2	0,004 кг

ТП 291-8-23с.88 АС.У.05.13.00			
Опорная консоль МК-1	Стадия	Масса	Масштаб
	РП	3,06кг	1:5
	Лист	Листов 1	
	СОЮЗСПОРТПРОЕКТ г. Москва		
ГИП Маврин			
Рук.гр. Мареулия			
Исполнил Шелилова			
Проверил Уткин			
Н.контр. Горбачев			

Инв.№подл. | Подпись и дата | Взам.инв.№

Альбом IV

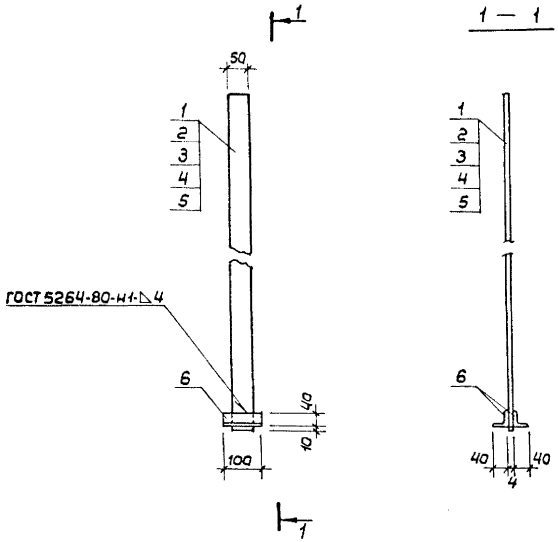

Формат	Зона	Поз.	Обозначение	Наименование	Кол.	Примеч.
				Подвеска МП-3	1	2,51 кг
				Детали		
Б4		1	АС.И.05.14.02	Полоса Б-4 ГОСТ 103-76* / В ст.3кп2 ГОСТ 535-79		
				L=1290	1	2,03 кг
Б4		6	-03	Уголок L40х4 ГОСТ 8509-72* / В ст.3кп2 ГОСТ 535-79		
				L=100	2	0,24 кг
				Подвеска МП-4	1	2,98 кг
				Детали		
Б4		2	-04	Полоса Б-4 ГОСТ 103-76* / В ст.3кп2 ГОСТ 535-79		
				L=1590	1	2,50 кг
Б4		6	-03	Уголок L40х4 ГОСТ 8509-72* / В ст.3кп2 ГОСТ 535-79		
				L=100	2	0,24 кг

Инв.№ подл. | Подпись и дата | Взам.инв.№

ГИП	Маврин	
Рук.гр.	Маргулия	
Исполн.	Шепилова	
Провер.	Корнеев	
Н.контр.	Горбачев	

ТП 291-8-23с.88 АС.И.05.14.01

Подвески направляющей раздвижной сетки МП-3 ÷ МП-7

Стадия	Масса	Масшт.
РП		1:10
Лист 1	Листов 2	

СОЮЗСПОРТПРОЕКТ г. Москва

Альбом IV

Типовой проект

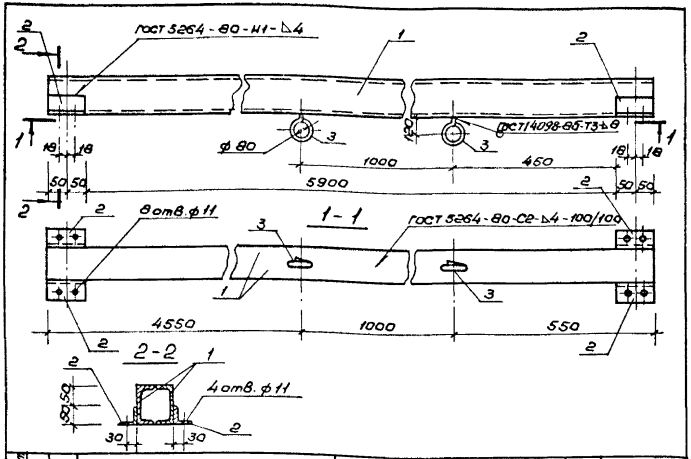

Формат	Зона	Поз.	Обозначение	Наименование	Кол.	Примеч.
				Детали		
Б4		1	АС.И.05.16.01	Швеллер [10 ГОСТ 8240-72* / Вст3кп2 ГОСТ 535-79		
				L = 6100	2	52,4 кг
Б4		2	-Д2	Уголок L50×5 ГОСТ 8509-72* / Вст3кп2 ГОСТ 535-79		
				L = 100	4	0,4 кг
Б4		3	-Д3	Кругл. ф16 ГОСТ 2590-71* / Вст3кп2 ГОСТ 535-79		
				L = 350	2	0,6 кг

Инв.№ подл. | Подпись и дата | Взам. инв.№

ТП 291-8-23с.88 АС.И.05.16.00

Балка подвески МБ-1

Стадия	Масса	Масштаб
РП	107,6кг	1:10
Лист	Листов 1	

СОЮЗСПОРТПРОЕКТ г. Москва

ГИП	Маврин	
Рук. гр.	Марцулия	
Исполн.	Корнеев	
Проверил	Шепилова	
Н.контр.	Горбачев	

Альбом IV

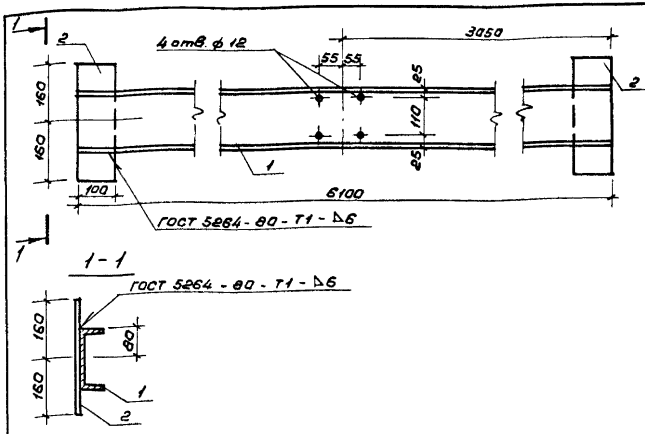

Формат	Зона	Поз.	Обозначение	Наименование	Кол.	Примеч.
				Детали		
Б4		1	АС.И.05.17.01	Швеллер [16 ГОСТ 8240-72* / Вст3кп2 ГОСТ 535-79		
				L = 6100	1	86,62 кг
Б4		2	-Д2	Полоса Б-6 ГОСТ 103-76* / Вст3кп2 ГОСТ 535-79		
				L = 320	2	1,51 кг

Инв.№ подл. | Подпись и дата | Взам. инв.№

ТП 291-8-23с.88 АС.И.05.17.00

Строповочная балка МБ-2

Стадия	Масса	Масштаб
РП	89,64кг	1:10
Лист	Листов 1	

СОЮЗСПОРТПРОЕКТ г. Москва

ГИП	Маврин	
Рук. гр.	Марцулия	
Исполн.	Корнеев	
Проверил	Шепилова	
Н.контр.	Горбачев	

Альбом IV

Типовой проект

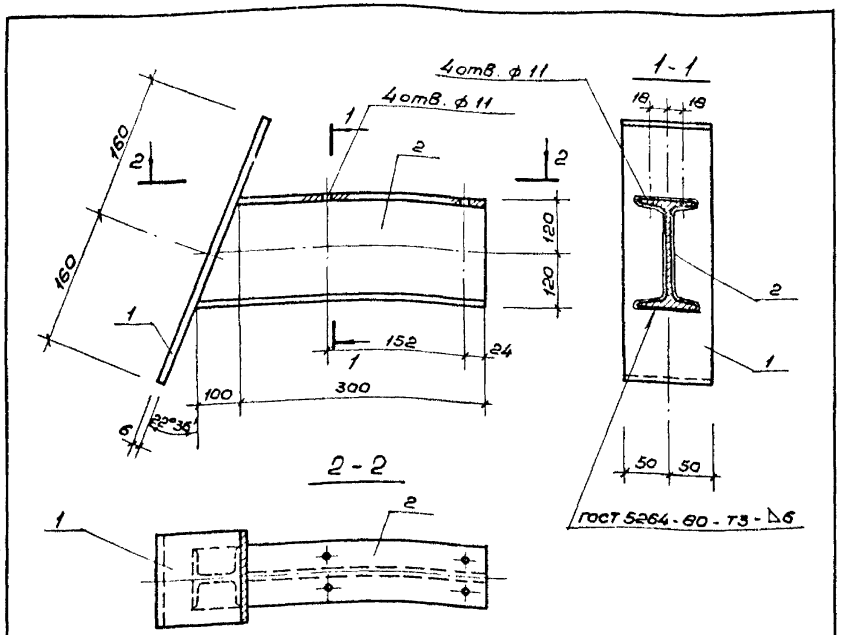

Формат	Зона	Поз.	Обозначение	Наименование	Кол.	Примеч.
				Детали		
Б4		2	АС.И.05.18.01	Двутавр I 12 ГОСТ 8239-72* / ВСт3кп2 ГОСТ 535-79		
				L = 400	1	4,5 кг
Б4		1	-02	Полоса Б-6 ГОСТ 103-76* / ВСт3кп2 ГОСТ 535-79		
				L = 320	1	1,5 кг

Инв.№подл. | Подпись и дата | Взам.инв.№

ТП 291-8-23с.88 АС.И.05.18.00			
Опорная консоль МК-2	Стадия	Масса	Масштаб
	РП	6,0кг	1:5
	Лист	Листов 1	
ГИП Маврин	СОЮЗСПОРТПРОЕКТ г. Москва		
Рук.гр. Мареулия			
Исполнил Корнеев			
Проверил Уткин			
Н.контр Горбачев			

Альбом IV

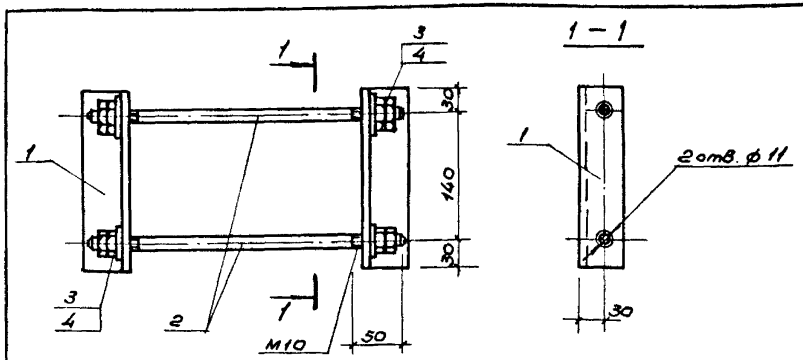

Формат	Зона	Поз.	Обозначение	Наименование	Кол.	Примеч.
				Детали		
Б4		1	АС.И.05.19.01	Уголок L 50×5 ГОСТ 8509-72* / ВСт3кп2 ГОСТ 535-79		
				L = 200	2	0,8 кг
Б4		2	-02	Круг. ф 10 ГОСТ 2590-71* / Ст3кп2 ГОСТ 535-79		
				L = 350	2	0,2 кг
				Стандартные изделия		
Б4		3	-03	Гайка М10-6Н.5 ГОСТ 5915-70*	8	0,01 кг
Б4		4	-04	Шайба 12.01.08 кп016 ГОСТ 11371-78	4	0,004 кг

Инв.№подл. | Подпись и дата | Взам.инв.№

ТП 291-8-23с.88 АС.И.05.19.00			
Крепежная деталь МД-6	Стадия	Масса	Масштаб
	РП	2,1кг	1:5
	Лист	Листов 1	
ГИП Маврин	СОЮЗСПОРТПРОЕКТ г. Москва		
Рук.гр. Мареулия			
Исполнил Корнеев			
Проверил Уткин			
Н.контр Горбачев			

Альбом IV

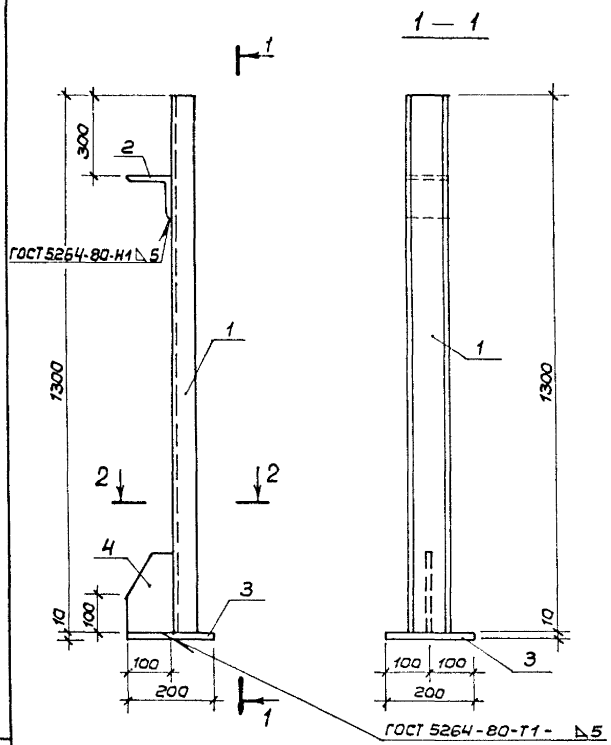

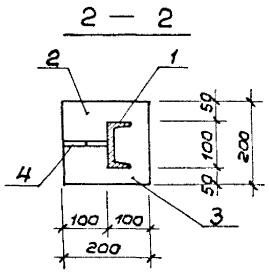

Форм.	Зона	Поз.	Обозначение	Наименование	Кол.	Примеч.
				Детали		
				Швеллер С10 ГОСТ 8240-72* / В ст.3 кп2 ГОСТ 535-79*		
Б4		1	АС.У.05.20.01	L = 1300	1	11,2 кг
				Уголок 100х10 ГОСТ 8509-72* / В ст.3 кп2 ГОСТ 535-79*		
Б4		2	-02	L = 100	1	1,5кг
				Полоса Б-10 ГОСТ 103-76* / В ст.3 кп2 ГОСТ 535-79		
Б4		3	-03	L = 200	1	3,14кг
Б4		4	-04	L = 100	1	1,57кг

ГИП	Маврин	
Рук.гр.	Маргулия	
Исполн.	Корнеев	
Провер.	Шепилова	
Н.контр.	Горбачев	

ТП 291-8-23с.88 АС.У.05.20.00

Стойка МС-3

Стадия	Масса	Масшт.
РП	17,41кг	1:10
Лист	Листов 1	

СОЮЗСПОРТПРОЕКТ г. Москва

Инв.№ подл. | Подпись и дата | Взам.инв.№

23226-08

Альбом III

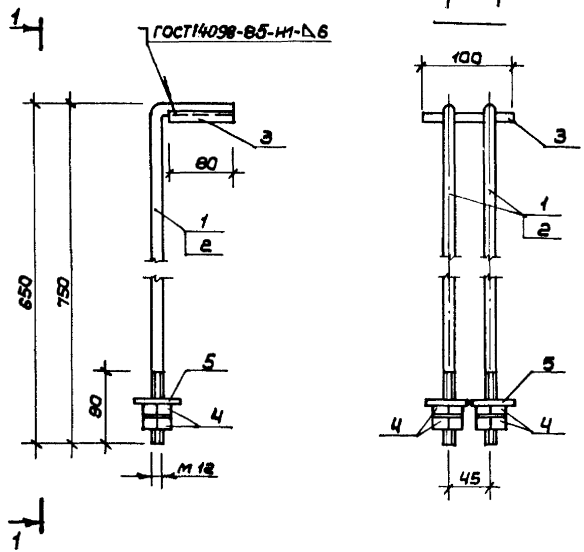

Поз. 3

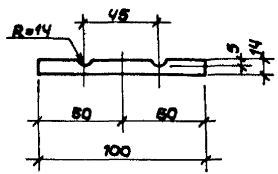

Форм.	Зона	Поз.	Обозначение	Наименование	Кол.	Примеч.
				Подвеска МП-8		
				Детали		
				Кругл. ф12 ГОСТ 2590-71* / Вст.3кп2 ГОСТ 535-79		
БЧ		1	АС.У.05.21.02	L=850	2	0,75 кг
				Полоса Б-14 ГОСТ 103-76* / Вст.3кп2 ГОСТ 535-79		
БЧ		3	-03	L=100	1	0,88 кг
				Стандартные изделия		
БЧ		4	-04	Гайка М12-6Н.5 ГОСТ 5915-70*	4	0,015 кг
БЧ		5	-05	Шайба 12.01.08Кп0.16 ГОСТ 11371-78*	2	0,006 кг
				Подвеска МП-9		
				Детали		
				Кругл. ф12 ГОСТ 2590-71* / Вст.3кп2 ГОСТ 535-79		
БЧ		2	-06	L=750	2	0,67 кг
				Полоса Б-14 ГОСТ 103-76* / Вст.3кп2 ГОСТ 535-79		
БЧ		3	-03	L=100	1	0,88 кг
				Стандартные изделия		
БЧ		4	-04	Гайка М12-6Н.5 ГОСТ 5915-70*	4	0,015 кг

ТП 291-8-23с.88 АС.У.05.21.01

Подвески рамы МП-8; МП-9

Стадия	Масса	Масшт.
РП		1:5
Лист 1	Листов 2	

ГИП	Маврин	
Рук.гр.	Маргулия	
Исполн.	Корнеев	
Провер.	Уткин	
Н.контр.	Горбачев	

СОЮЗСПОРТПРОЕКТ г. Москва

Инв.№подл. | Подпись и дата | Взам.инв.№

23226-08

Альбом III

Типовой проект

Формат	Зона	Поз.	Обозначение	Наименование	Кол.	Примеч.
Б4		5	АС.У.05.21.05	Шайба 12.01.08 кп.016 ГОСТ 11371-78*	2	0,006 кг

Инв. № подл. | Подпись и дата | Взам. инв. №

ТП 291-8-23с.88 АС.У.05.21.01 Лист 2

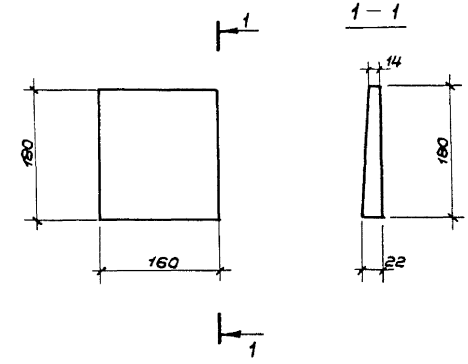

ГИП	Маврин		
Рук.гр.	Маргулия		
Исполн.	Корнеев		
Провер.	Уткин		
Н.контр.	Горбачев		

ТП 291-8-23с.88 АС.У.05.23.00

Клин МД-7

Стадия	Масса	Масштаб
РП	4,9 кг	1:5

Лист | Листов 1

Полоса Б-22 ГОСТ 103-76* / В ст.3кп2 ГОСТ 535-79

СОЮЗСПОРТПРОЕКТ г. Москва

Инв. № подл. | Подпись и дата | Взам. инв. №

23226-08

Альбом IV

Типовой проект

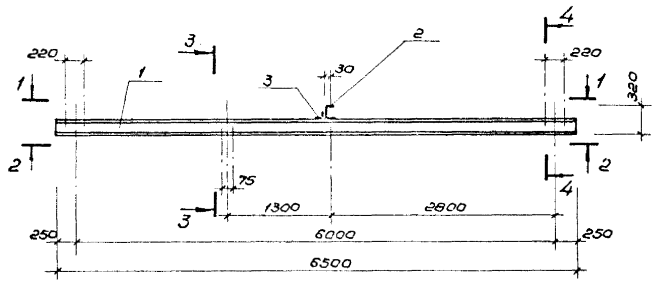

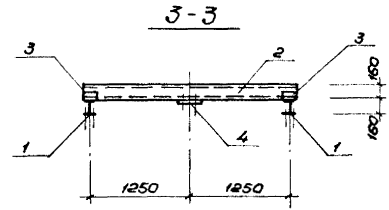

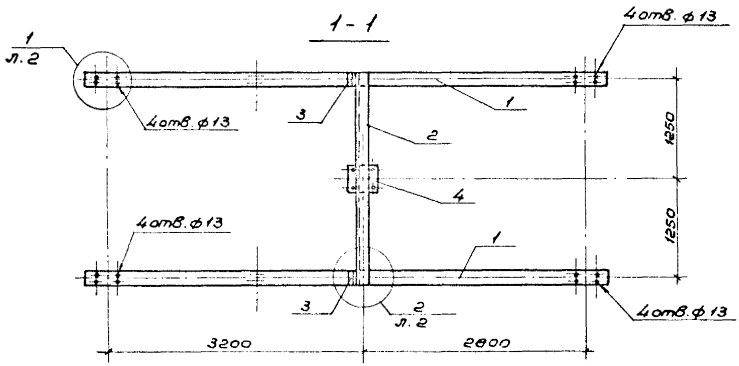

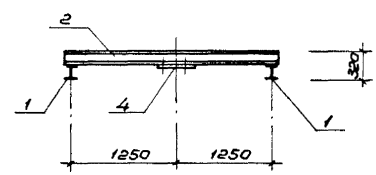

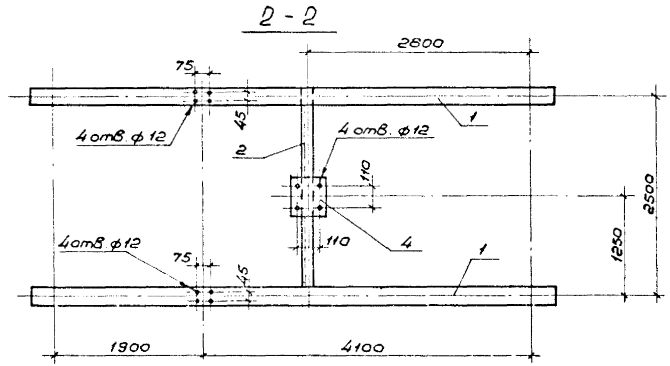

ГИП	Маврин		
Рук.гр.	Мареулия		
Исполнил	Корнеев		
Проверил	Шепилова		
Н.контр.	Горбачев		

ТП 291-8-23с.88 АС.И.05.22.01.СБ.

Рама крепления щита МР-2

Стадия	Масса	Масштаб
РП	245,9 кг	Б/м
Лист 1	Листов 3	

СОЮЗСПОРТПРОЕКТ г. Москва

Инв.№ подл. | Подпись и дата | Взам. инв.№

23226-08

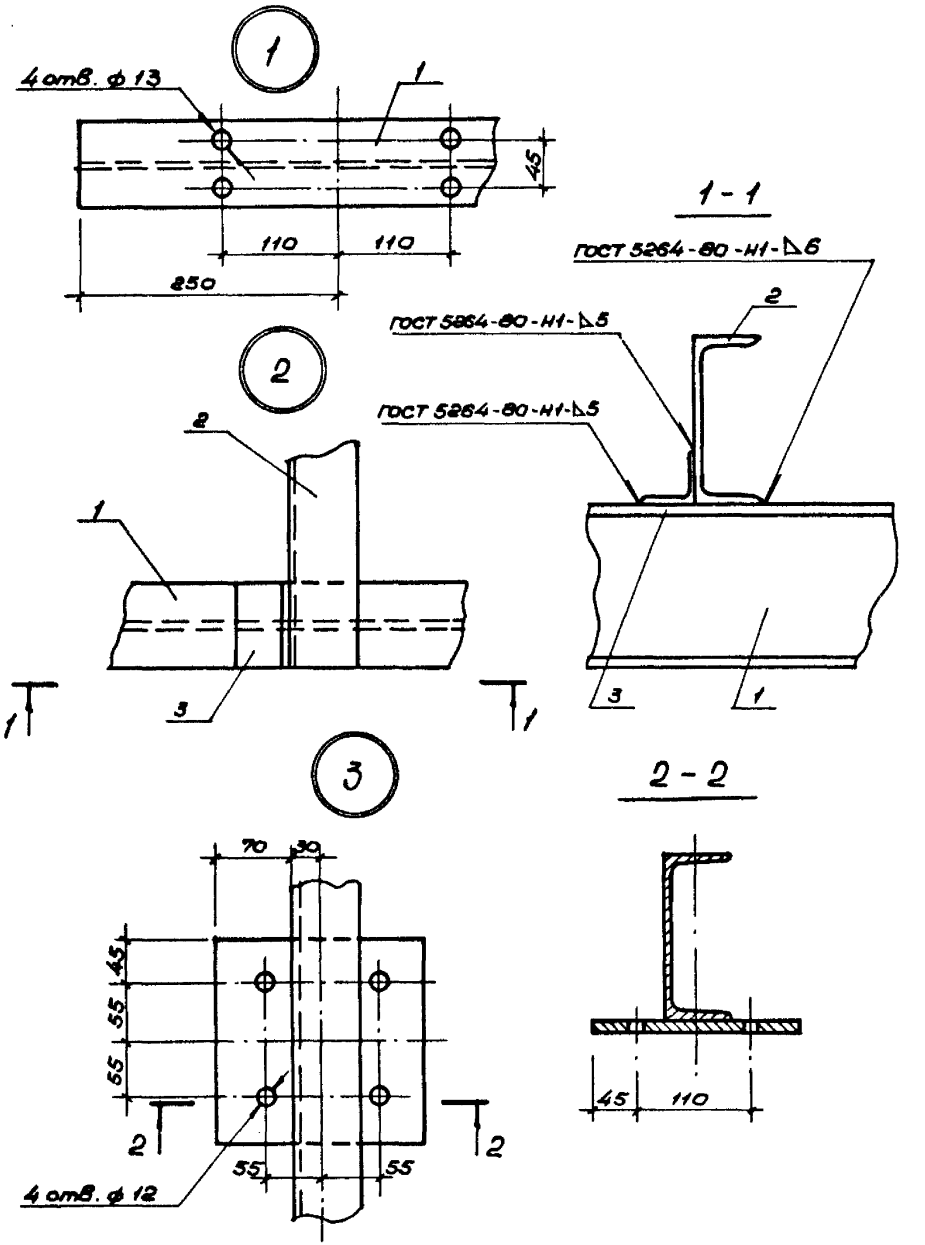

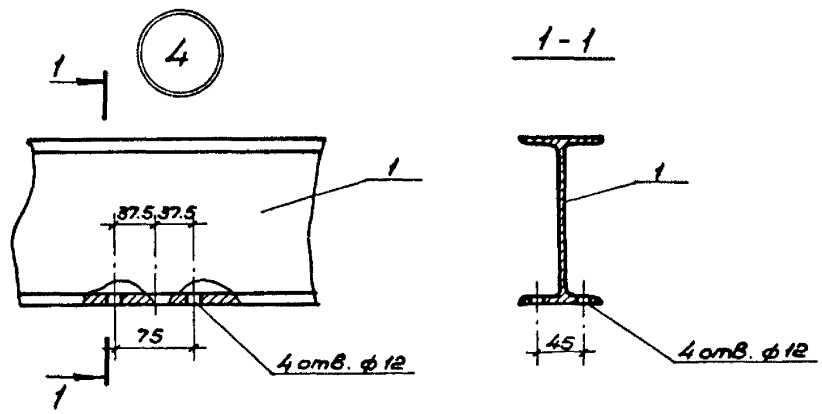

Формат	Зона	Поз.	Обозначение	Наименование	Кол.	Примеч.
				Детали		
Б4		1	АС.И.05.22.02	Двутавр $\frac{I\ 18\ ГОСТ\ 8239-72^{*}}{ВСт.3кп2\ ГОСТ\ 535-79}$		
				L=6500	2	103,4 кг
Б4		2	-03	Швеллер $\frac{[\ 16\ ГОСТ\ 8240-72^{*}}{ВСт.3кп2\ ГОСТ\ 535-79}$		
				L=2580	1	36,6 кг
Б4		3	-04	Уголок $\frac{L\ 50\times5\ ГОСТ\ 8509-72^{*}}{ВСт.3кп2\ ГОСТ\ 535-79}$		
				L=80	2	0,3 кг
Б4		4	-05	Полоса $\frac{5-6\ ГОСТ\ 380-75^{*}}{ВСт.3кп2\ ГОСТ\ 535-79}$		
				200×200	1	1,9 кг

Альбом IV

Типовой проект

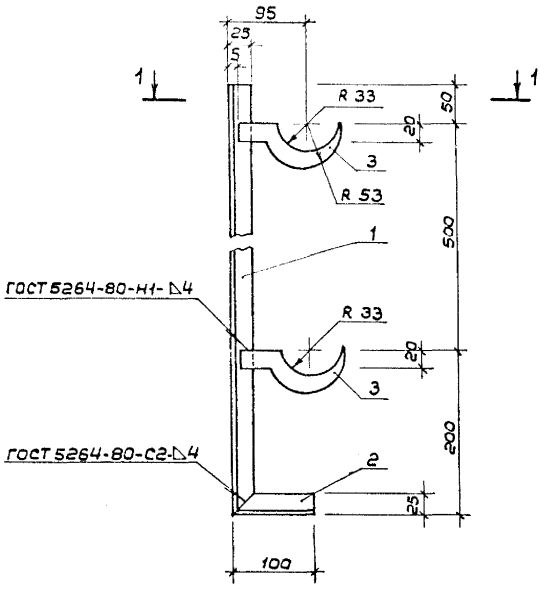

1 — 1

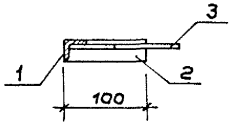

Форм.	Зона	Поз.	Обозначение	Наименование	Кол.	Примеч.
				Детали		
				Уголок L25х4 ГОСТ 8509-72* / Вст.3кп2 ГОСТ 535-79		
Б4		1	АС.И.06.01.01	L=750	1	1,10 кг
				Уголок L25х4 ГОСТ 8509-72* / Вст.3кп2 ГОСТ 535-79		
Б4		2	-02	L=100	1	0,15 кг
				Полоса Б-5 ГОСТ 103-76* / Вст.3кп2 ГОСТ 535-79		
Б4		3	-03	L=130	2	0,13 кг

ГИП	Маврин	
Рук.гр.	Маргулис	
Исполн.	Шепилова	
Провер.	Уткин	
Н.контр.	Горбачев	

ТП 291-8-23с.88 АС.И.06.01.00

Металлическое изделие МИ-1

Стадия	Масса	Масшт.
РП	1,51 кг	1:5
Лист	Листов 1	

СОЮЗСПОРТПРОЕКТ г. Москва

Инв.№ подл. | Подпись и дата | Взам.инв.№

23226-08

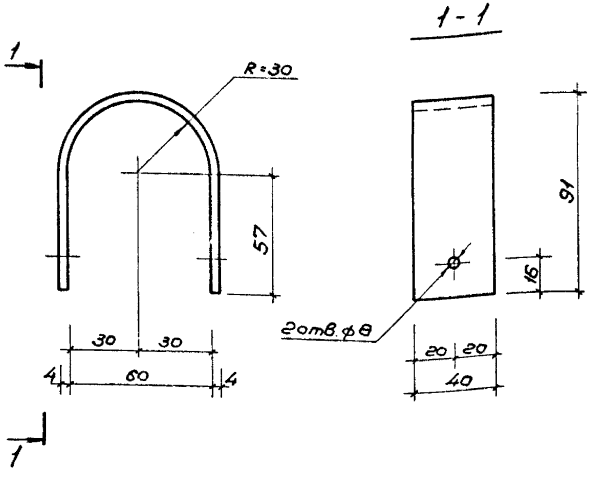

ТП 291-8-23с.88	АС.Ц.06.02.00		
Крепежная деталь МД-1	Стадия: РП	Масса: 0,26 кг	Масштаб: 1:2
	Лист	Листов 1	
Полоса Б-4 ГОСТ 103-76* / ВСт.3кп2 ГОСТ 535-79	СОЮЗСПОРТПРОЕКТ г. Москва		
ГИП Маврин; Рук.гр. Мареулия; Исполнил Шепилова; Проверил Уткин; Н.контр Горбачев			

Инв.№подл. | Подпись и дата | Взам.инв.№

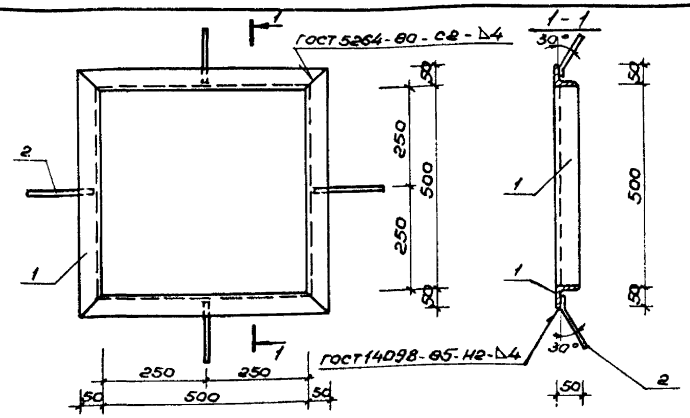

Форм.	Зона	Поз.	Обозначение	Наименование	Кол.	Примеч.
Б4		1	АС.Ц.04.43.01	Уголок L50×5 ГОСТ 8509-72* / ВСт.3кп2 ГОСТ 535-79		
				L=600	4	2,26 кг
Б4		2	-Д2	ф8 А III ГОСТ 5781-82*		
				L=150	4	0,059 кг

ТП 291-8-23с.88	АС.Ц.04.43.00		
Рамка РМ-3	Стадия: РП	Масса: 9,28 кг	Масштаб: 1:10
	Лист	Листов 1	
	СОЮЗСПОРТПРОЕКТ г. Москва		
ГИП Маврин; Рук.гр. Мареулия; Исполнил Шепилова; Проверил Корнеев; Н.контр Горбачев			

Инв.№подл. | Подпись и дата | Взам.инв.№

Альбом IV

Типовой проект

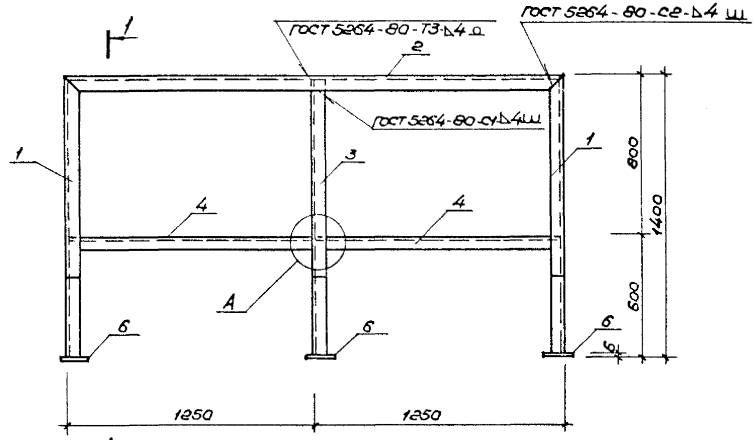

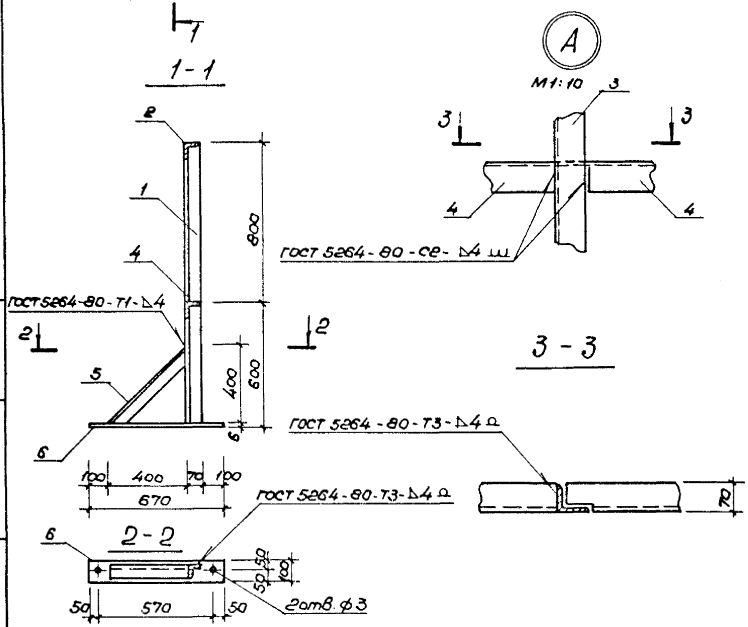

Формат	Зона	Поз.	Обозначение	Наименование	Кол.	Примеч.
				Детали		
БЧ		1	АС.Ц.06.03.01	Уголок L 70×5 ГОСТ 8509-72* / ВСт3кп2 ГОСТ 535-79		
				L = 1394	2	7.50 кг
БЧ		2	-02	Уголок L 70×5 ГОСТ 8509-72* / ВСт3кп2 ГОСТ 535-79		
				L = 2500	1	13.45 кг
БЧ		3	-03	Уголок L 70×5 ГОСТ 8509-72* / ВСт3кп2 ГОСТ 535-79		
				L = 1387	1	7.46 кг
БЧ		4	-04	Уголок L 70×5 ГОСТ 8509-72* / ВСт3кп2 ГОСТ 535-79		
				L = 1240	2	6.67 кг
БЧ		5	-05	Уголок L 70×5 ГОСТ 8509-72* / ВСт3кп2 ГОСТ 535-79		
				L = 565	3	3.04 кг
БЧ		6	-06	Полоса Б-6 ГОСТ 103-76* / ВСт3кп2 ГОСТ 535-79		
				L = 570	3	3.16 кг

ГИП	Маврин	
Рук.гр.	Марцулия	
Исполн.	Шепилова	
Проверил	Уткин	
Н.контр.	Горбачев	

ТП 291-8-23с.88 АС.Ц.06.03.00

Металлическая подставка М1-1

Стадия	Масса	Масштаб
РП	67,85кг	1:20
Лист	Листов 1	

СОЮЗСПОРТПРОЕКТ г. Москва

Инв.№ подл. | Подпись и дата | Взам. инв.№

23226-08

Альбом IV

Типовой проект

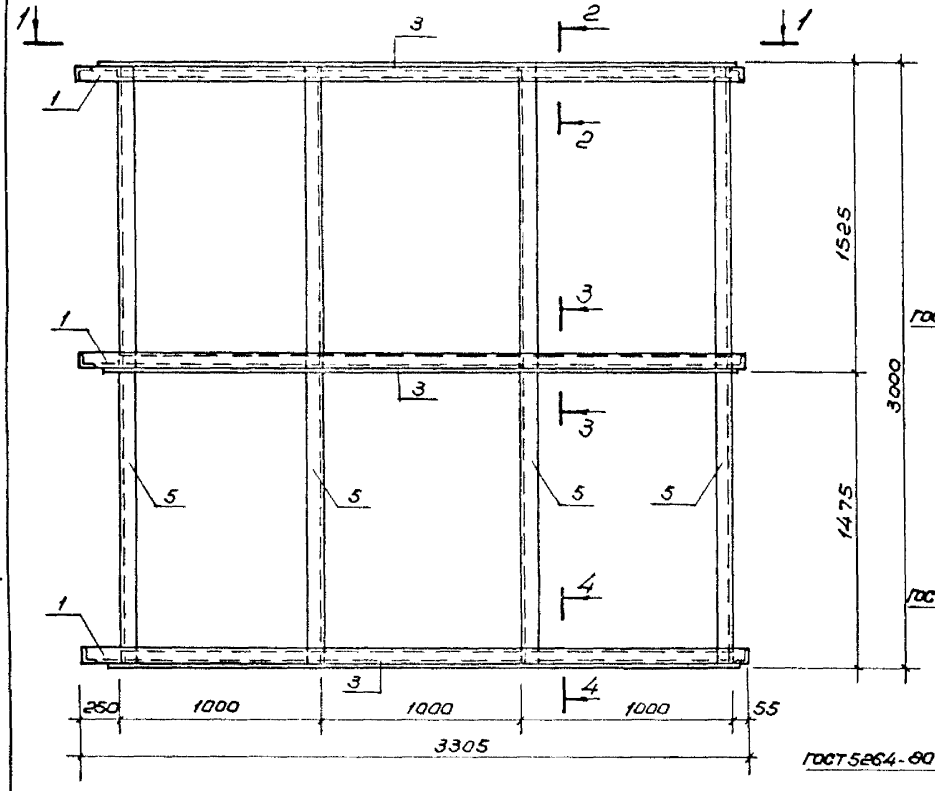

2 - 2

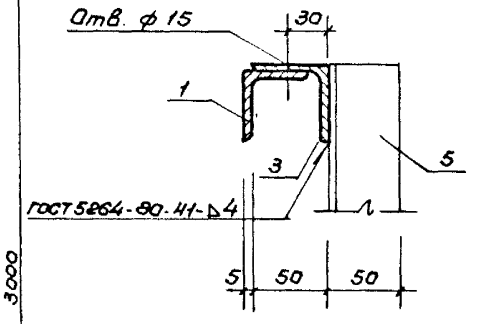

5 - 5

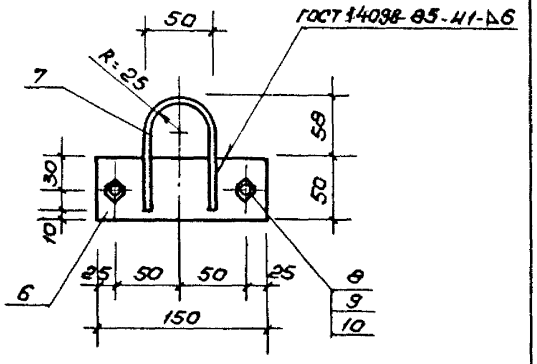

3 - 3

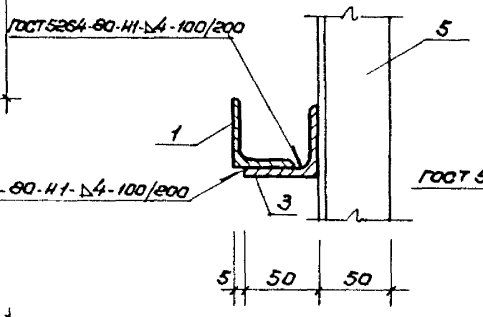

4 - 4

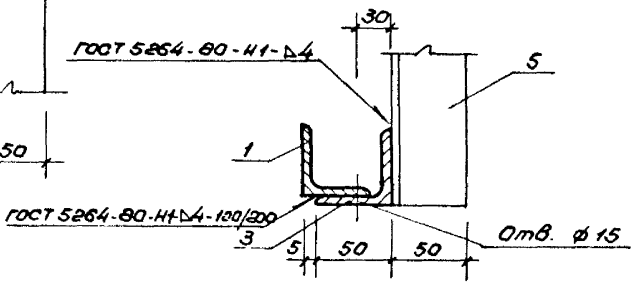

1 - 1

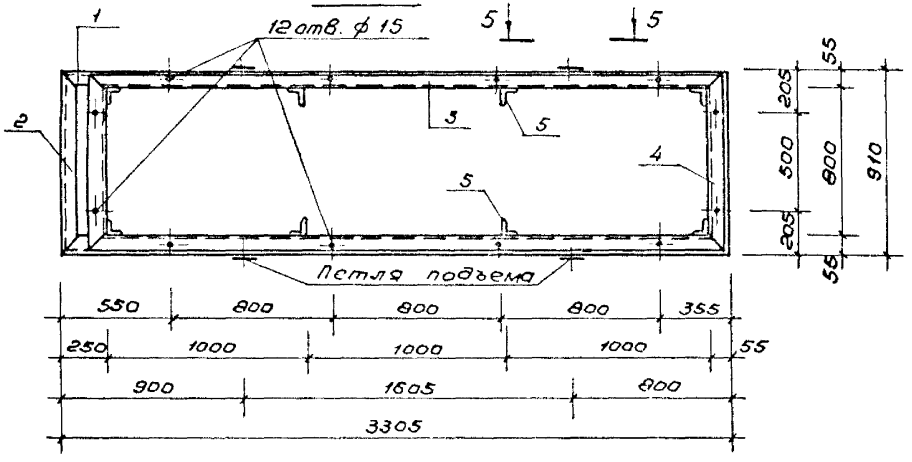

ГИП	Маврин		
Рук. гр.	Мареуцля		
Исполнил	Уткин		
Проверил	Шепилова		
Н.контр.	Горбачев		

291-8-23с.88 АС.И.06.05.01.СБ

Каркас ВБ-1

Стадия	Масса	Масштаб
РП	279,3кг	1:25
Лист 1	Листов 2	

СОЮЗСПОРТПРОЕКТ
г. Москва

Инв.№подл. | Подпись и дата | Взам. инв.№

23226-08

Альбом IX

Типовой проект

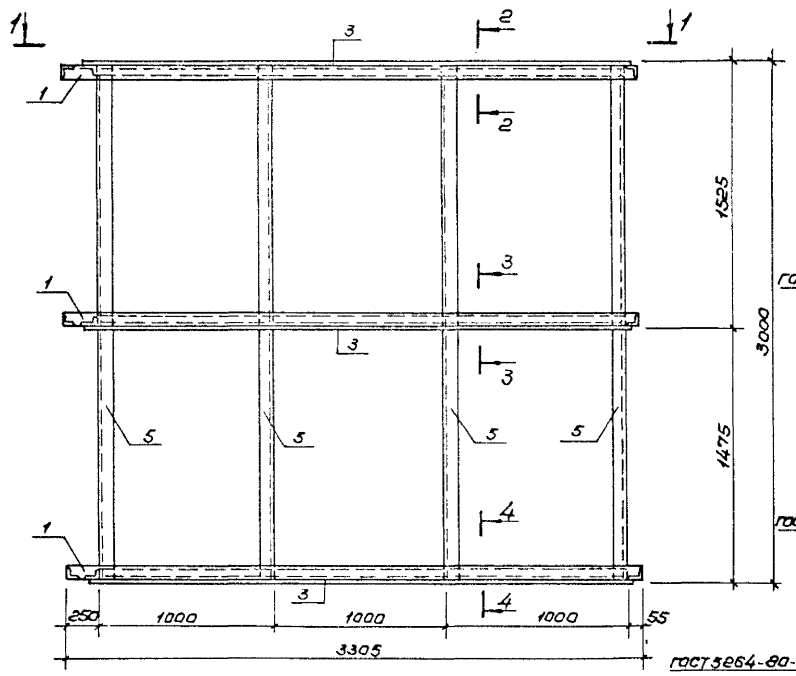

2 - 2

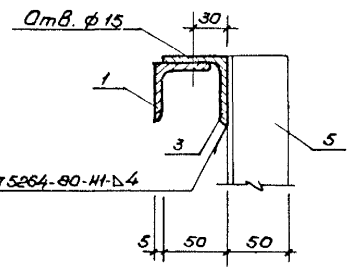

5 - 5

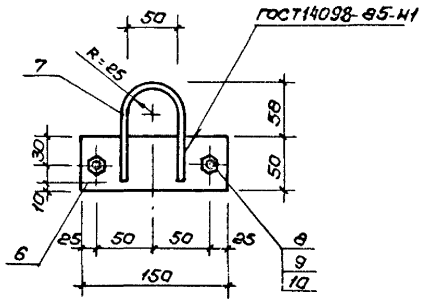

3 - 3

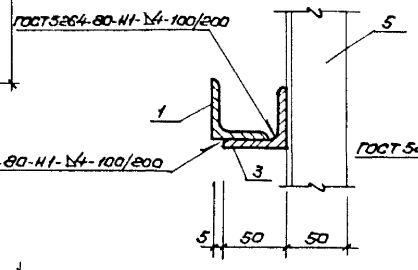

4 - 4

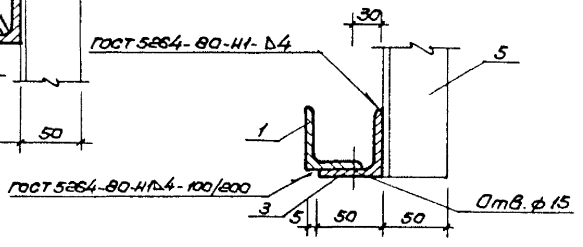

1 - 1

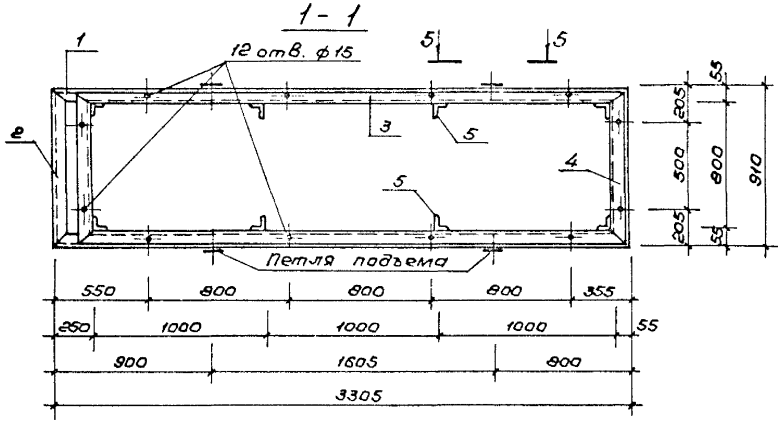

ГИП	Маврин		
Рук. гр.	Мареуллия		
Исполнил	Уткин		
Проверил	Щепилова		
Н.контр.	Горбачев		

ТП 291-8-23с.88 АС.И.06.06.01 СБ

Каркас ВБ-2

Стадия	Масса	Масштаб
РП	279,3 кг	1:25
Лист 1	Листов 2	

СОЮЗСПОРТПРОЕКТ г. Москва

Инв. № подл. | Подпись и дата | Взам. инв. №

23226-08

Альбом IV

Типовой проект

Форм.	Зона	Поз.	Обозначение	Наименование	Кол.	Примеч.
				Детали		
				Уголок 50×5 ГОСТ 8509-72* / ВСт.3кп2 ГОСТ 535-79		
БЧ		1	АС.И.06.05.02	L=3305	6	12,46 кг
БЧ		2	-03	L=910	6	3,43 кг
БЧ		3	-04	L=3100	6	11,7 кг
БЧ		4	-05	L=900	6	3,4 кг
БЧ		5	-06	L=3000	8	11,31 кг
				Полоса Б-8 ГОСТ 103-76* / ВСт.3кп2 ГОСТ 535-79		
БЧ		6	-07	L=150	4	0,47 кг
				ф 8 А I ГОСТ 5781-82*		
БЧ		7	-08	L=250	4	0,1 кг
				Стандартные изделия		
БЧ		8	-09	Болт М12-6g×40.58 ГОСТ 7798-70*	8	0,053 кг
БЧ		9	-10	Гайка М12-6Н.5 ГОСТ 5915-70*	8	0,015 кг
БЧ		10	-11	Шайба 12.01.08 кп.016 ГОСТ 11371-78*	8	0,006 кг

Инв.№ подл. | Подпись и дата | Взам. инв.№

ТП 291-8-23с.88 АС.И.06.05.01 Лист 2

Альбом IV

Форм.	Зона	Поз.	Обозначение	Наименование	Кол.	Примеч.
				Детали		
				Уголок 50×5 ГОСТ 8509-72* / ВСт.3кп2 ГОСТ 535-79		
БЧ		1	АС.И.06.06.02	L=3305	6	12,46 кг
БЧ		2	-03	L=910	6	3,43 кг
БЧ		3	-04	L=3100	6	11,7 кг
БЧ		4	-05	L=900	6	3,4 кг
БЧ		5	-06	L=3000	8	11,31 кг
				Полоса Б-8 ГОСТ 103-76* / ВСт.3кп2 ГОСТ 535-79		
БЧ		6	-07	L=150	4	0,47 кг
				ф 8 А I ГОСТ 5781-82*		
БЧ		7	-08	L=250	4	0,1 кг
				Стандартные изделия		
БЧ		8	-09	Болт М12-6g×40.58 ГОСТ 7798-70*	8	0,053 кг
БЧ		9	-10	Гайка М12-6Н.5 ГОСТ 5915-70*	8	0,015 кг
БЧ		10	-11	Шайба 12.01.08 кп.016 ГОСТ 11371-78*	8	0,006 кг

Инв.№ подл. | Подпись и дата | Взам. инв.№

ТП 291-8-23с.88 АС.И.06.06.01 Лист 2

Альбом IV

Типовой проект

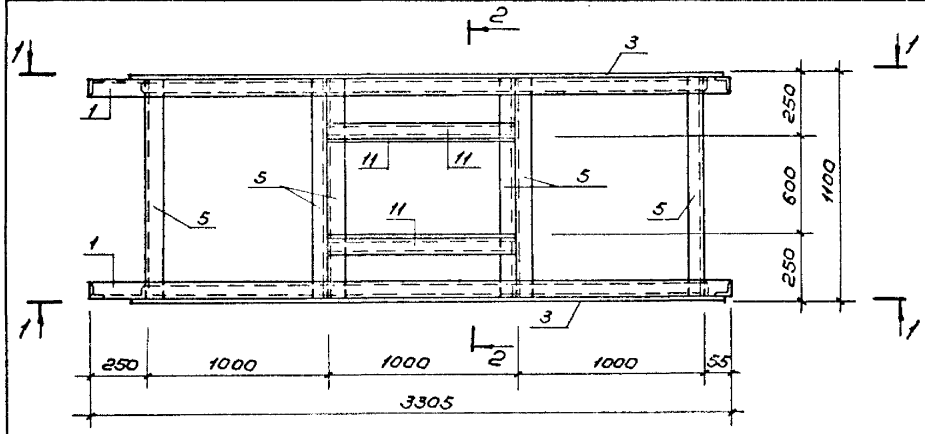

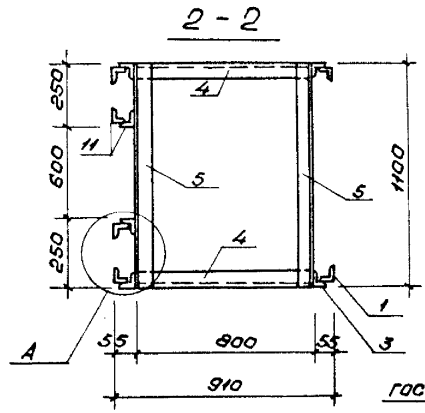

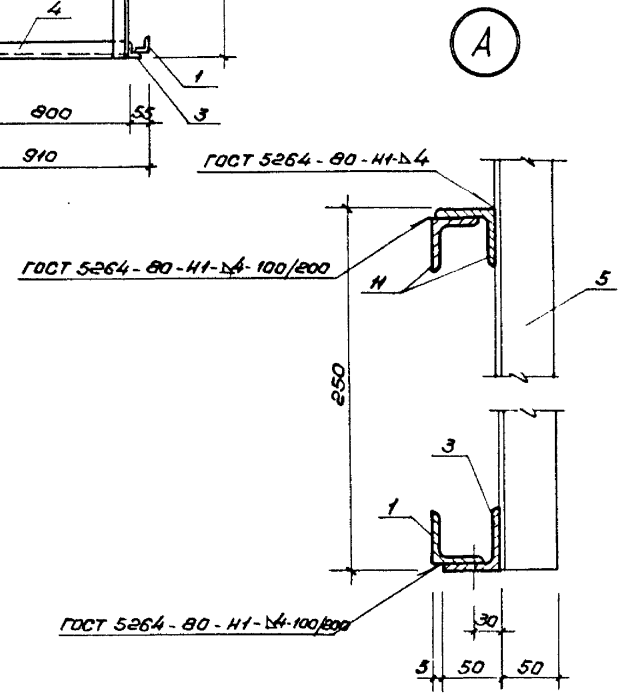

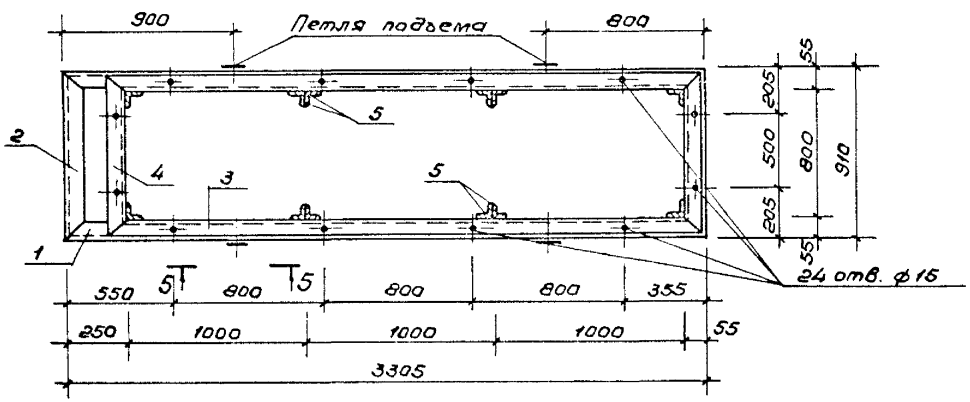

ТП 291-8-23с.88 АС.И. 06.07.01 СБ			
Каркас ВБ-3	Стадия	Масса	Масштаб
	РП	191,72 кг	1:25
	Лист 1	Листов 2	
	СОЮЗСПОРТПРОЕКТ г. Москва		
ГИП Маврин			
Рук. гр. Мареулия			
Исполнил Уткин			
Проверил Шепилова			
Н.контр. Горбачев			

Инв. № подл. | Подпись и дата | Взам. инв. №

Альбом IX

Типовой проект

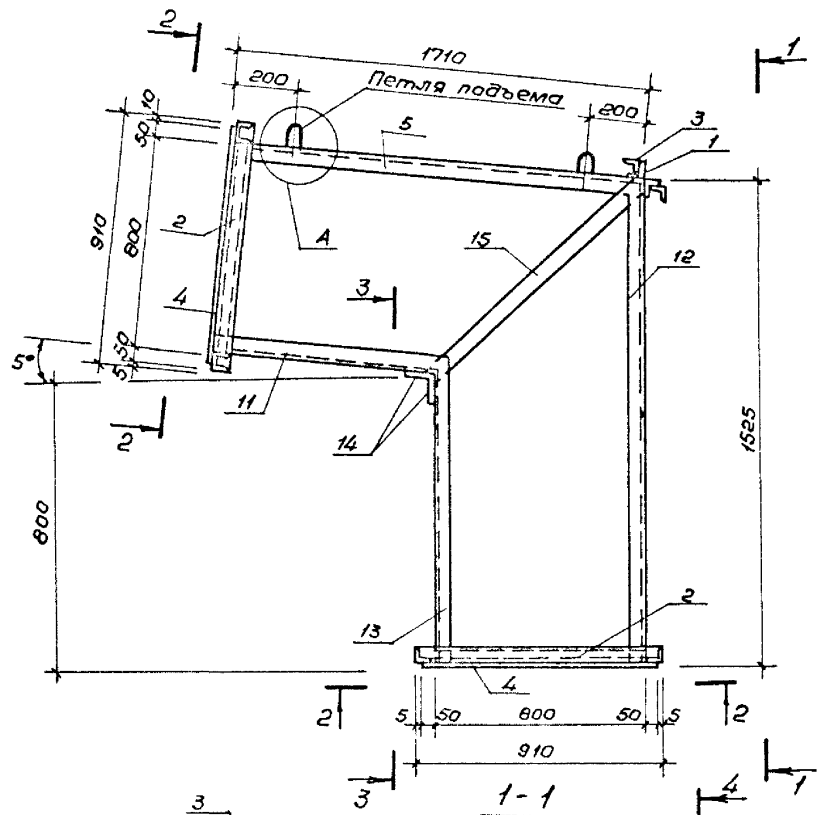

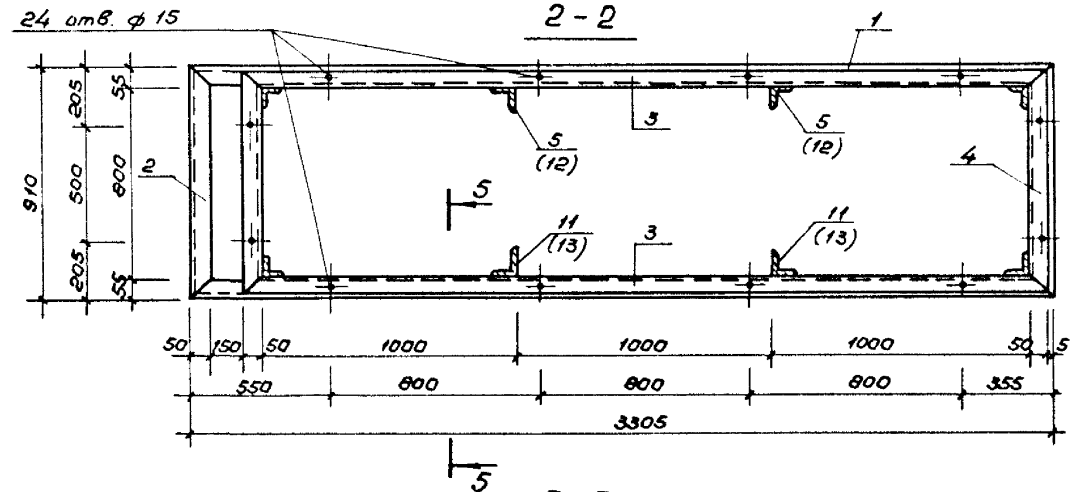

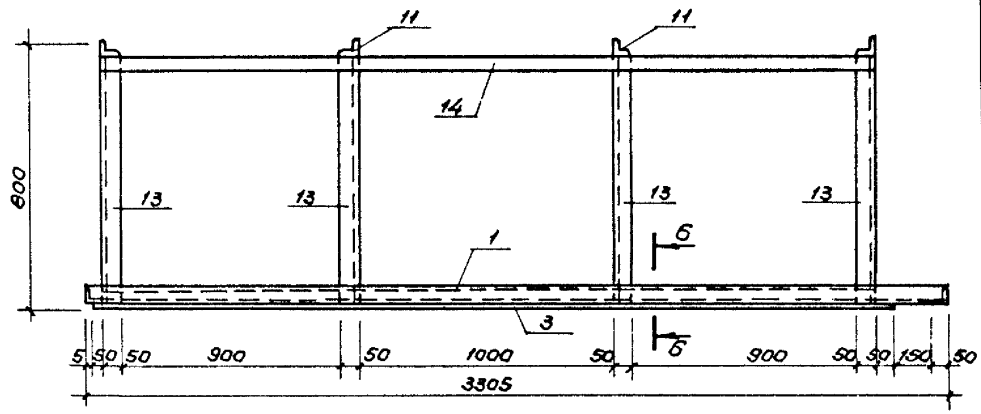

ГИП	Маврин		
Рук. гр.	Мареулия		
Исполнил	Корнеев		
Проверил	Уткин		
Н.контр.	Горбачев		

ТП 291-8-23с.88 АС.И.06.08.01 СБ

Каркас ВБ-4

Стадия	Масса	Масштаб
РП	219,0 кг	1:25
Лист 1	Листов 4	

СОЮЗСПОРТПРОЕКТ г. Москва

Инв.№ подл. | Подпись и дата | Взам. инв.№

Форм	Зона	Поз.	Обозначение	Наименование	Кол.	Примеч.
				Детали		
				Уголок 50х5 ГОСТ 3509-72* / Ст.3кп2 ГОСТ 535-79		
Б4		1	АС.И.06.07.01	L = 3305	4	12,46 кг
Б4		2	-02	L = 910	4	3,43 кг
Б4		3	-03	L = 3100	4	11,7 кг
Б4		4	-04	L = 900	4	3,4 кг
Б4		5	-05	L = 1100	12	4,15 кг
Б4		11	-06	L = 1000	4	3,77 кг
				Полоса Б-8 ГОСТ 103-76* / Ст.3кп2 ГОСТ 535-79		
Б4		6	-07	L = 150	4	0,47 кг
				ф8 А I ГОСТ 5781-82*		
Б4		7	-08	L = 250	4	0,1 кг
				Стандартные изделия		
Б4		8	-09	Болт М12-6g х 40.58 ГОСТ 7798-70*	8	0,053 кг
Б4		9	-10	Гайка М12-6Н.5 ГОСТ 5915-70*	8	0,015 кг
Б4		10	-11	Шайба 12.01.08 кп.016 ГОСТ 11371-72		0,006 кг

Инв.№ подл. | Подпись и дата | Взам. инв.№

Форм	Зона	Поз.	Обозначение	Наименование	Кол.	Примеч.
				Подвеска МП-5	1	3,45 кг
				Детали		
Б4		3	АС.И.05.14.02	Полоса Б-4 ГОСТ 103-76* / Ст.3кп2 ГОСТ 535-79		
				L = 1890	1	2,97 кг
Б4		6	-03	Уголок L 40х4 ГОСТ 8509-72* / Ст.3кп2 ГОСТ 535-79		
				L = 100	2	0,24 кг
				Подвеска МП-6	1	3,92 кг
				Детали		
Б4		4	-04	Полоса Б-4 ГОСТ 103-76* / Ст.3кп2 ГОСТ 535-79		
				L = 2190	1	3,44 кг
Б4		6	-03	Уголок L 40х4 ГОСТ 8509-72* / Ст.3кп2 ГОСТ 535-79		
				L = 100	2	0,24 кг
				Подвеска МП-7	1	4,31 кг
				Детали		
Б4		5	-05	Полоса Б-4 ГОСТ 103-76* / Ст.3кп2 ГОСТ 535-79		
				L = 2440	1	3,83 кг
Б4		6	-03	Уголок L 40х4 ГОСТ 8509-72* / Ст.3кп2 ГОСТ 535-79		
				L = 100	2	0,24 кг

Инв.№ подл. | Подпись и дата | Взам. инв.№

4 — 4

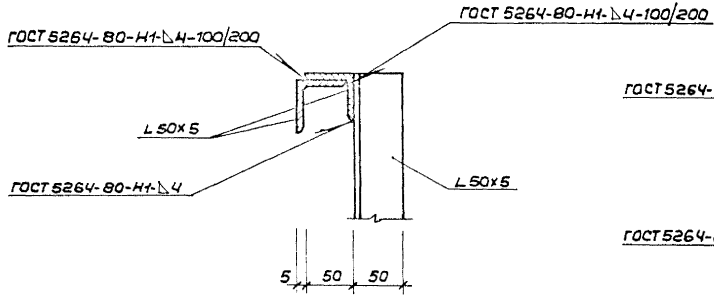
ГОСТ 5264-80-Н1-△4-100/200
ГОСТ 5264-80-Н1-△4-100/200
L 50×5
ГОСТ 5264-80-Н1-△4
L 50×5
5
50
50

6 — 6

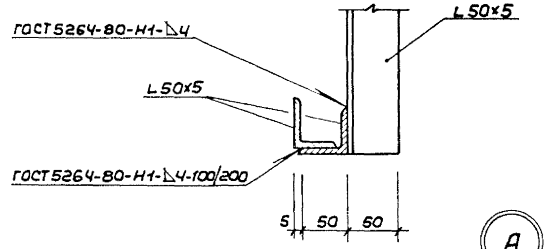
ГОСТ 5264-80-Н1-△4
L 50×5
L 50×5
ГОСТ 5264-80-Н1-△4-100/200
5
50
60


А

5 — 5

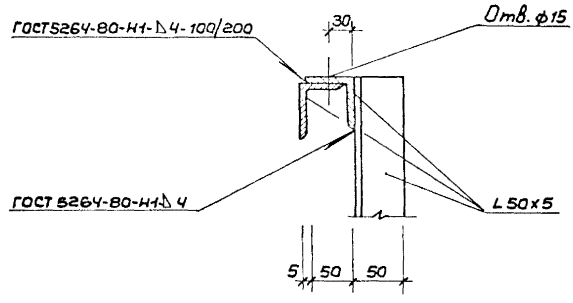
ГОСТ 5264-80-Н1-△4-100/200
30
Отв. ф15
ГОСТ 5264-80-Н1-△4
L 50×5
5
50
50

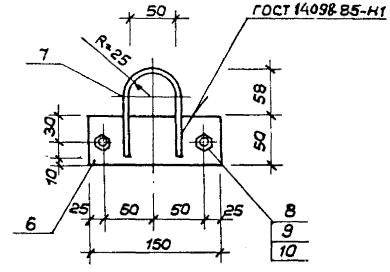
50
ГОСТ 14098-85-Н1
R=25
7
58
30
50
10
6
25
50
50
25
8
9
10
150

Альбом IV

Форм.	Зона	Поз.	Обозначение	Наименование	Кол.	Примеч.
				Детали		
				Уголок 50х5 ГОСТ 8509-72* / Ст.3кп2 ГОСТ 535-79		
Б4		1	АС.И.06.08.02	L=3305	4	12,46 кг
Б4		2	-03	L=910	4	3,43 кг
Б4		3	-04	L=3100	4	11,7 кг
Б4		4	-05	L=900	4	3,4 кг
Б4		5	-06	L=1710	4	6,45 кг
				Полоса Б-8 ГОСТ 103-76* / Ст.3кп2 ГОСТ		
Б4		6	-07	L=150	4	0,47 кг
				Ф8 А I ГОСТ 5781-82*		
Б4		7	-08	L=250	4	0,1 кг
				Стандартные изделия		
Б4		8	-09	Болт М12-6g х 40.58 ГОСТ 7798-70*	8	0,053 кг
Б4		9	-10	Гайка М12-6Н.5 ГОСТ 5915-70*	8	0,015 кг
Б4		10	-11	Шайба 12.01.08 кп.016 ГОСТ 11371-78*	8	0,006 кг
				Уголок 50х5 ГОСТ 8509-72* / Ст.3кп2 ГОСТ 535-79		
Б4		11	-12	L=950	4	3,58 кг

Типовой проект

Инв.№ подл. | Подпись и дата | Взам. инв.№

Альбом IV

Форм.	Зона	Поз.	Обозначение	Наименование	Кол.	Примеч.
Б4		12	АС.И.06.08.13	L=1525	4	5,75 кг
Б4		13	-14	L=850	4	3,20 кг
				Полоса Б-5 ГОСТ 103-76* / Ст.3кп2 ГОСТ 535-79		
Б4		14	-15	L=3000	2	5,88 кг
Б4		15	-16	L=1140	2	2,24 кг

Инв.№ подл. | Подпись и дата | Взам. инв.№

Альбом IV

Типовой проект

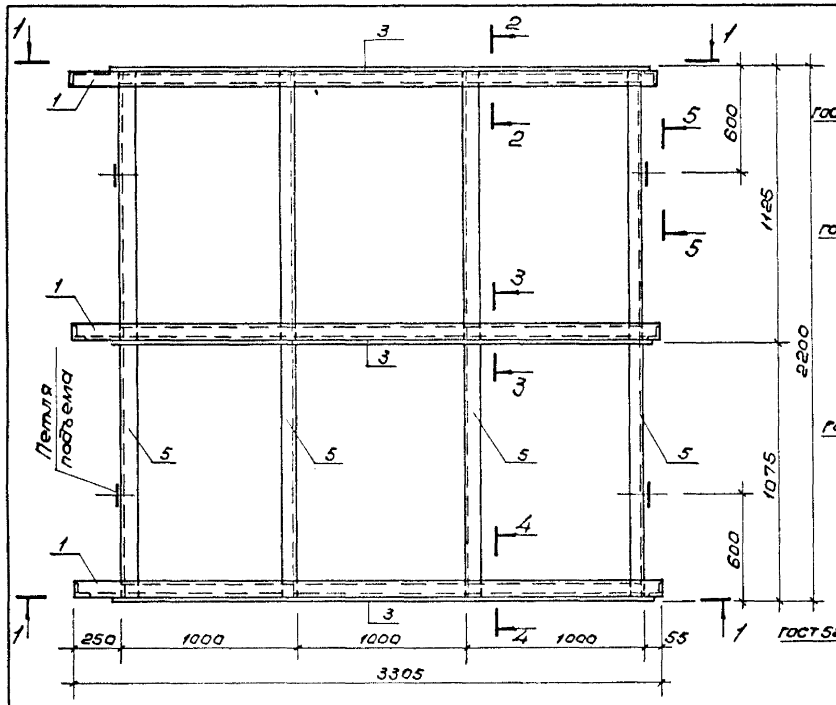

2 - 2

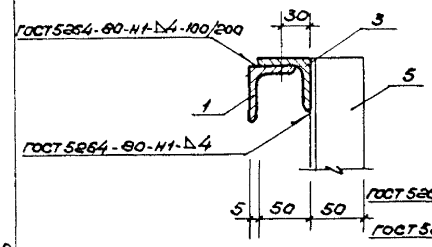

3 - 3

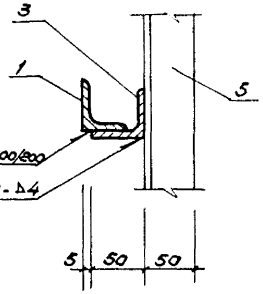

4 - 4

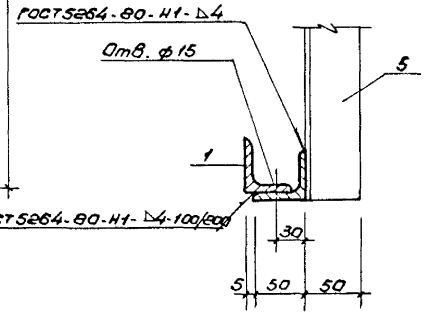

5 - 5

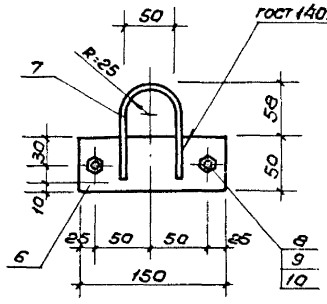

1 - 1

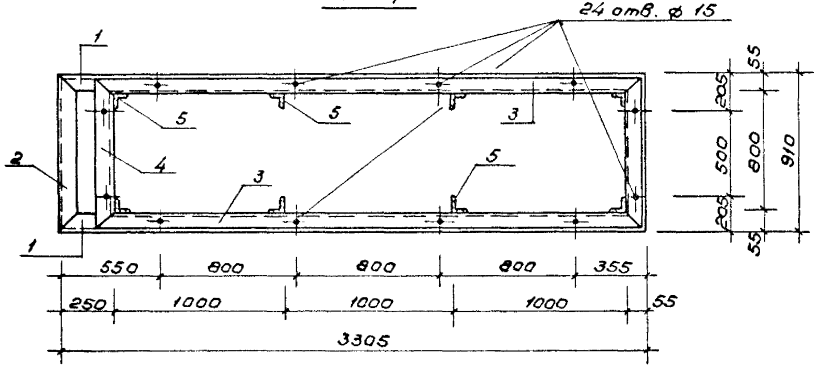

ГИП	Маврин		
Рук. гр.	Марагулия		
Исполнил	Уткин		
Проверил	Шепилова		
Н.контр.	Горбачев		

ТП 291-8-23с.88 АС.И. 06.09.01 СБ

Каркас ВБ-5

Стадия	Масса	Масштаб
РП	255,22 кг	1:25
Лист 1	Листов 2	

СОЮЗСПОРТПРОЕКТ г. Москва

Инв.№ подл. | Подпись и дата | Взам. инв.№

23226-08

Альбом IV

Типовой проект

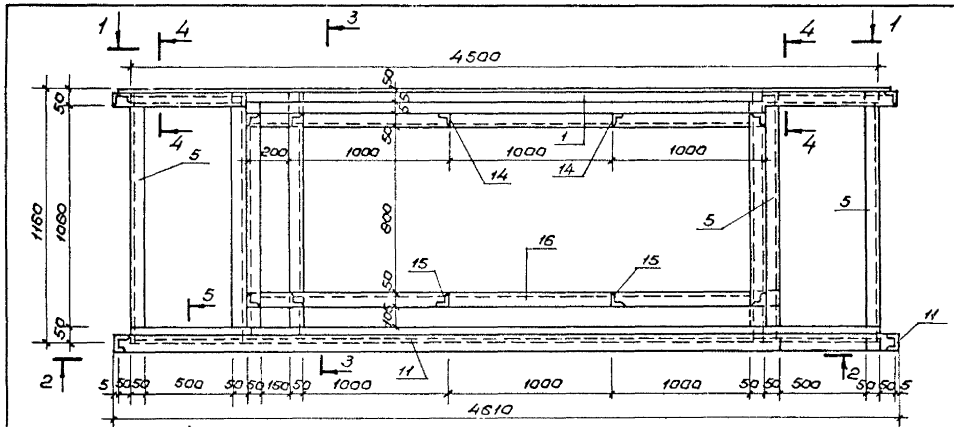

3-3

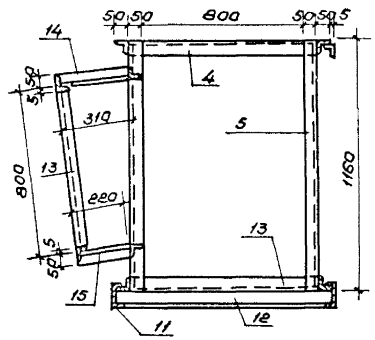

1-1

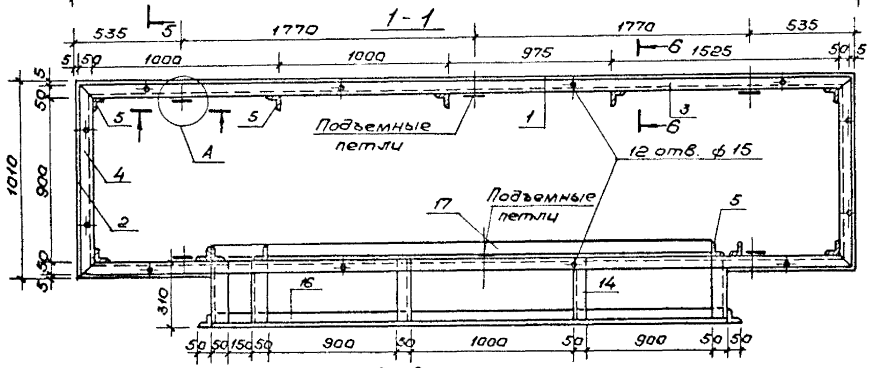

2-2

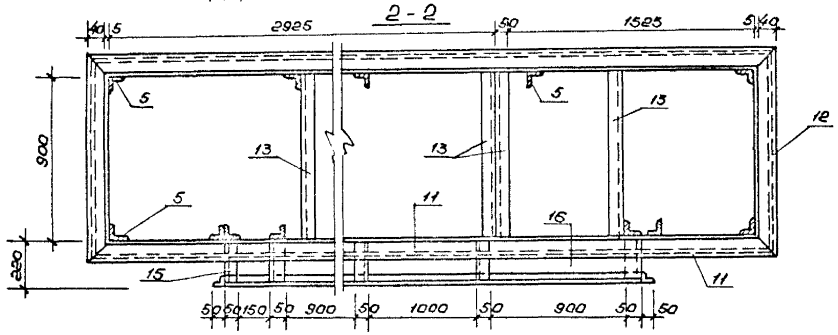

Узел „А" см. на листе

				291-8-23с.88 АС.И. 06. 10. 01. СБ	
				Каркас ВБ-6	Стадия: РП; Масса: 303,45 кг; Масштаб: 1:25
					Лист 1; Листов 4
ГИП	Маврин				СОЮЗСПОРТПРОЕКТ г. Москва
Рук. гр.	Маргулия				
Исполнил	Карнеев				
Проверил	Уткин				
Н. контр.	Горбачев				

Инв. № подл. | Подпись и дата | Взам. инв. №

4 — 4

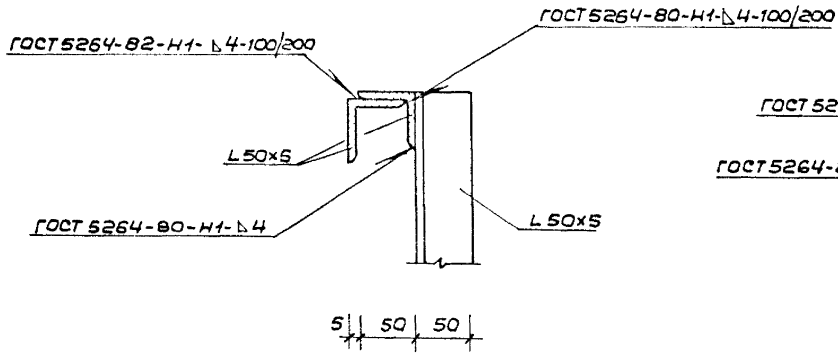

5 — 5

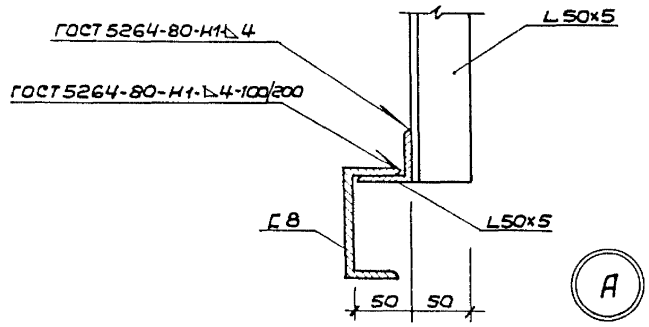

6 — 6

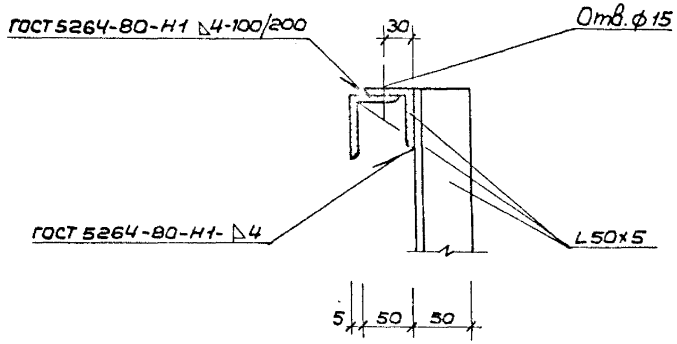

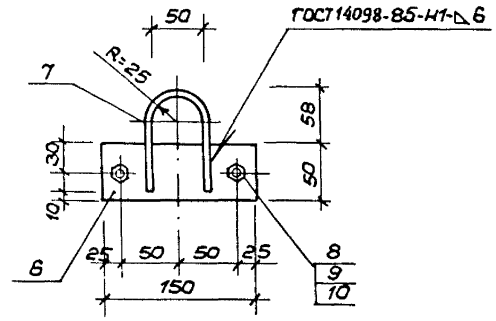

Инв.№ подл.	Подпись и дата	Взам.инв.№

Альбом IV

Форм	Зона	Поз.	Обозначение	Наименование	Кол.	Примеч.
				Детали		
				Уголок 50×5 ГОСТ 8509-72* / ВСт.3кп2 ГОСТ 535-79		
БЧ		1	АС.И.06.10.02	L=4610	2	17,38 кг
БЧ		2	-03	L=1010	2	3,8 кг
БЧ		3	-04	L=4600	2	17,34 кг
БЧ		4	-05	L=1000	2	3,77 кг
БЧ		5	-06	L=1160	12	4,37 кг
				Полоса Б-8 ГОСТ 103-76* / ВСт.3кп2 ГОСТ 535-79		
БЧ		6	-07	L=150	6	0,47 кг
				ф 8 А I ГОСТ 5781-82*		
БЧ		7	-08	L=250	6	0,1 кг
				Стандартные изделия		
БЧ		8	-09	Болт М12-6g×40.58 ГОСТ 7798-70*	12	0,053 кг
БЧ		9	-10	Гайка М12-6Н.5 ГОСТ 5915-70*	12	0,015 кг
БЧ		10	-11	Шайба 12.01.08 кп.016 ГОСТ 11371-78*	12	0,006 кг
				Детали		
				Швеллер [8 ГОСТ 8240-72* / ВСт.3кп2 ГОСТ 535-79		

Типовой проект

Инв.№ подл. | Подпись и дата | Взам. инв.№

Альбом IV

Форм	Зона	Поз.	Обозначение	Наименование	Кол.	Примеч.
БЧ		11	АС.И.06.10.12	L=4610	2	32,5 кг
БЧ		12	-13	L=1010	2	7,18 кг
				Уголок 50×5 ГОСТ 8509-72* / ВСт.3кп2 ГОСТ 535-79		
БЧ		13	-14	L=900	7	3,4 кг
БЧ		14	-15	L=310	5	1,17 кг
БЧ		15	-16	L=220	5	0,83 кг
БЧ		16	-17	L=3300	2	12,44 кг
БЧ		17	-18	L=3200	2	12,1 кг

Инв.№ подл. | Подпись и дата | Взам. инв.№

Альбом IX

Типовой проект

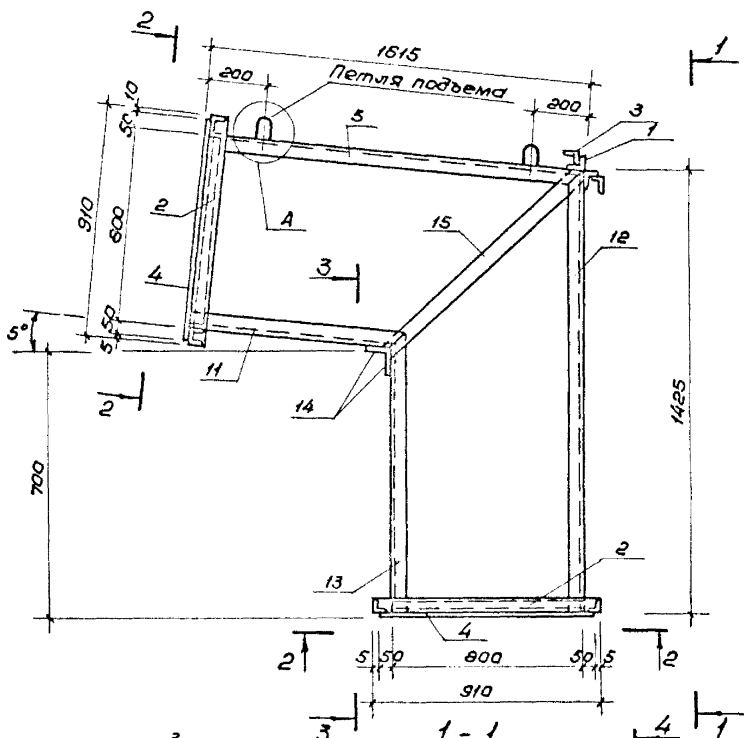

ГИП	Маврин		
Рук.гр.	Марцулия		
Исполнил	Корнеев		
Проверил	Уткин		
Н.контр.	Горбачев		

ТП 291-8-23с.88 АС.и.06.11.01.СБ

Каркас ВБ-7

Стадия	Масса	Масштаб
Р.П.	213,16кг	1:25

Лист 1 Листов 4

СОЮЗСПОРТПРОЕКТ г. Москва

Инв.№ подл. | Подпись и дата | Взам.инв.№

4 - 4

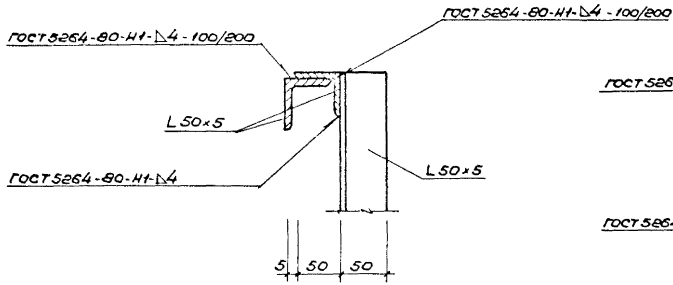

6 - 6

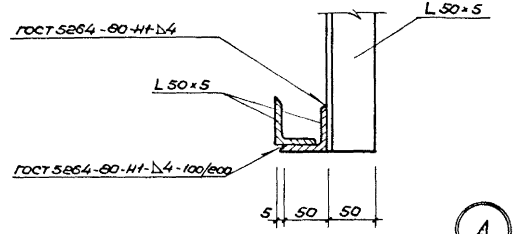

5 - 5

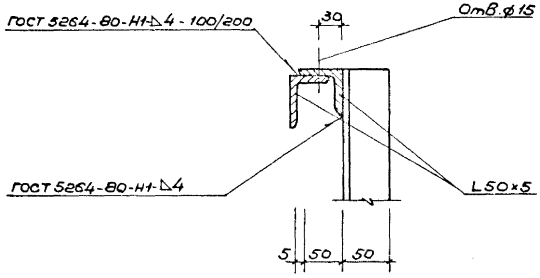

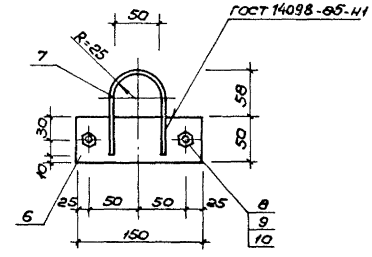

Инв.№подл. | Подпись и дата | Взам.инв.№

Альбом IV

Типовой проект

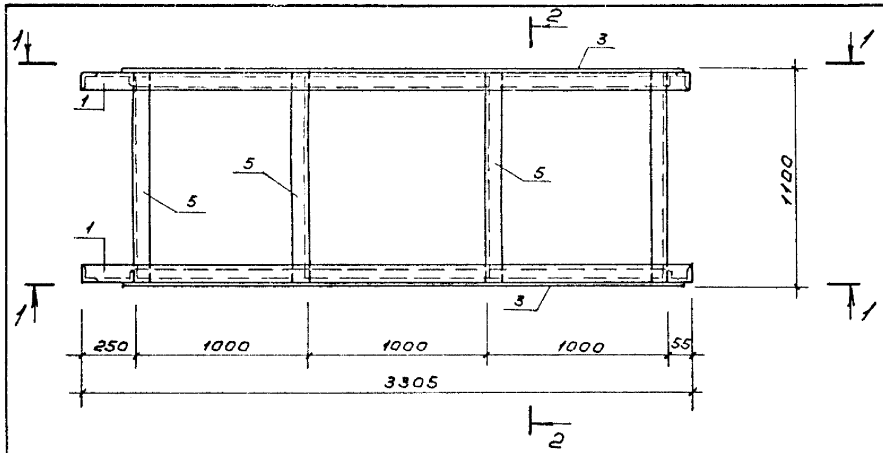

2 - 2

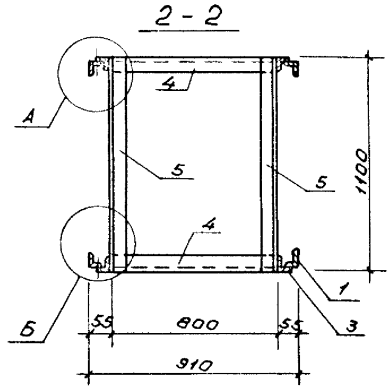

А Б

1 - 1

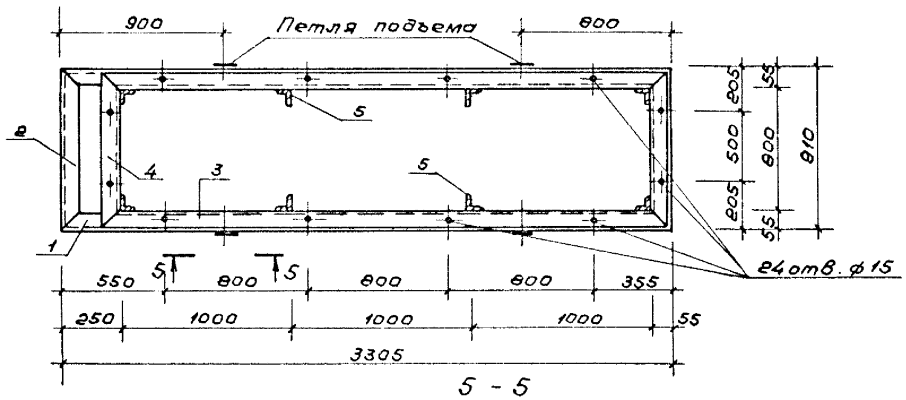

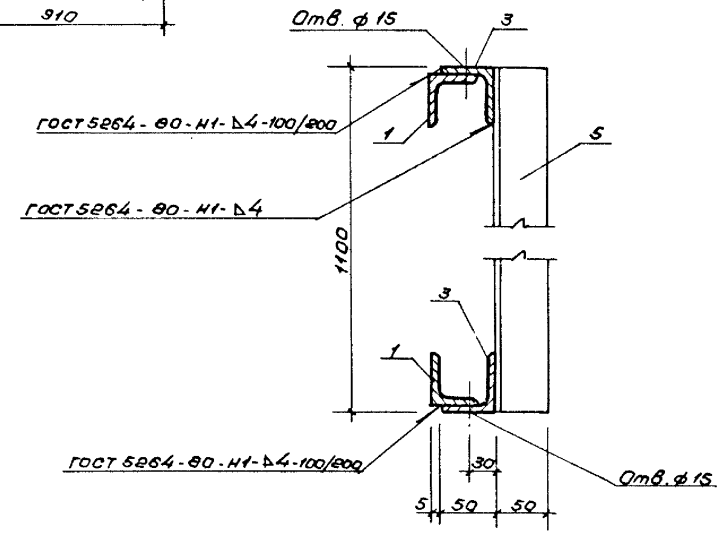

5 - 5

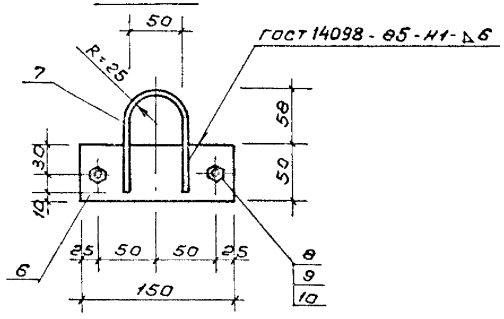

ГИП	Маврин		
Рук. гр.	Марегулия		
Исполнил	Уткин		
Проверил	Шепилова		
Н. контр.	Горбачев		

ТП 291-8-23с.88 АС.И. 06. 12.01 СБ

Каркас ВБ-8

Стадия	Масса	Масштаб
РП	160,02 кг	1:25
Лист 1	Листов 2	

СОЮЗСПОРТПРОЕКТ г. Москва

Инв. № подл. | Подпись и дата | Взам. инв. №

23226-08

Альбом IV

Форм.	Зона	Поз.	Обозначение	Наименование	Кол.	Примеч.
				Детали		
				Уголок $\frac{L\,50\times5\ ГОСТ\,8509\text{-}76^{*}}{ВСт.3кп2\ ГОСТ\,535\text{-}79}$		
БЧ		1	АС.И.06.11.02	L=3305	4	12,46 кг
БЧ		2	-03	L=910	4	3,43 кг
БЧ		3	-04	L=3100	4	11,7 кг
БЧ		4	-05	L=900	4	3,4 кг
БЧ		5	-06	L=1615	4	6,10 кг
				Полоса $\frac{Б\cdot8\ ГОСТ\,103\text{-}76^{*}}{ВСт.3кп2\ ГОСТ\,535\text{-}79}$		
БЧ		6	-07	L=150	4	0,47 кг
				ф 8 A I ГОСТ 5781-82*		
БЧ		7	-08	L=250	4	0,1 кг
				Стандартные изделия		
БЧ		8	-09	Болт М12-6g×40 ГОСТ 7798-70*	8	0,053 кг
БЧ		9	-10	Гайка М12-6Н.5 ГОСТ 5915-70*	8	0,015 кг
БЧ		10	-11	Шайба 12.01.08кп.016 ГОСТ 11371-78*	8	0,005 кг
				Уголок $\frac{50\times5\ ГОСТ\,8509\text{-}76^{*}}{ВСт.3кп.2\ ГОСТ\,535\text{-}79}$		
				L=855	4	3,22 кг

Инв.№подл. | Подпись и дата | Взам.инв.№

ТП 291-8-23с.88 АС.И.06.11.01 Лист 3

Форм.	Зона	Поз.	Обозначение	Наименование	Кол.	Примеч.
БЧ		12	АС.И.06.11.12	L=1485	4	5,37 кг
БЧ		13	-13	L=750	4	2,93 кг
				Полоса $\frac{Б\cdot5\ ГОСТ\,103\text{-}76^{*}}{ВСт.3кп2\ ГОСТ\,535\text{-}79}$		
БЧ		14	-14	L=3000	2	5,88 кг
БЧ		15	-15	L=1140	2	2,24 кг

Альбом IV

Инв.№подл. | Подпись и дата | Взам.инв.№

ТП 291-8-23с.88 АС.И.06.11.01 Лист 4

Форм.	Зона	Поз.	Обозначение	Наименование	Кол.	Примеч.
				Детали		
				Уголок 50×5 ГОСТ 8509-72* Вст3кп2 ГОСТ 535-79		
Б4		1	АС.И.06.12.02	L=3305	4	12,46 кг
Б4		2	-03	L=910	4	3,43 кг
Б4		3	-04	L=3100	4	11,7 кг
Б4		4	-05	L=900	4	3,4 кг
Б4		5	-06	L=1100	8	4,15 кг
				Полоса Б-8 ГОСТ 103-76* Вст3кп2 ГОСТ 535-79		
Б4		6	-07	L=150	4	0,47 кг
				ФВАI ГОСТ 5781-82*		
Б4		7	-08	L=250	4	0,1 кг
				Стандартные изделия		
Б4		8	-09	Болт М12-6g×40.58 ГОСТ 7798-70	8	0,053 кг
Б4		9	-10	Гайка М12-6Н.5 ГОСТ 5915-70*	8	0,015 кг
Б4		10	-11	Шайба 12.01.08 кп 0.16 ГОСТ 11371-78*	8	0,008 кг

Инв.№ подл. | Подпись и дата | Взам. инв.№

ТП 291-8-23с.88 АС.И.06.12.01 Лист 2

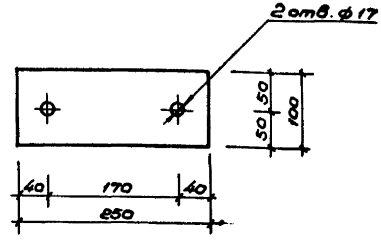

Инв.№ подл. | Подпись и дата | Взам. инв.№

ТП 291-8-23с.88 АС.И.05.15.00

ГИП	Маврин	
Рук.гр.	Мареулия	
Исполн.	Шепилова	
Проверил	Корнеев	
Н.контр.	Горбачев	

Крепежная деталь М Д-5

Полоса Б-8 ГОСТ 103-76* Вст3кп2 ГОСТ 535-79

Стадия	Масса	Масштаб
РП	1,57 кг	1:5
Лист	Листов 1	

СОЮЗСПОРТПРОЕКТ г. Москва

23226-08

Альбом IV

Типовой проект

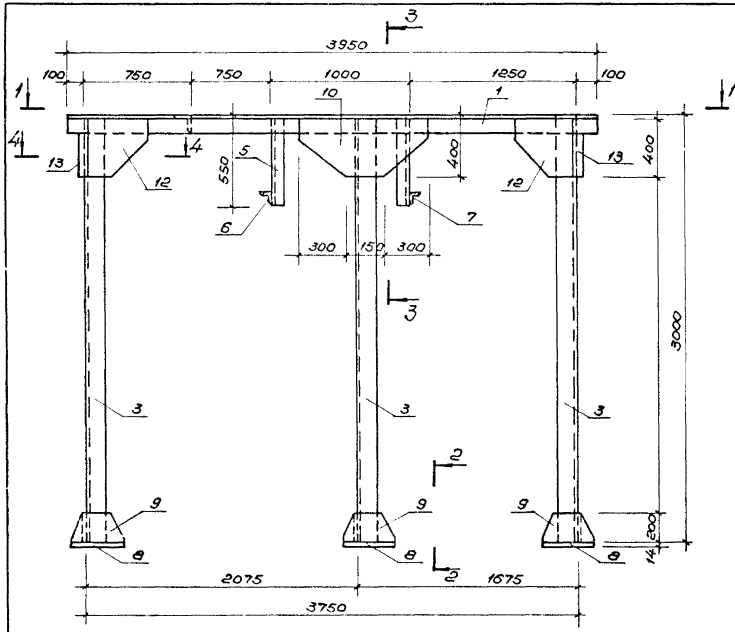

2 - 2

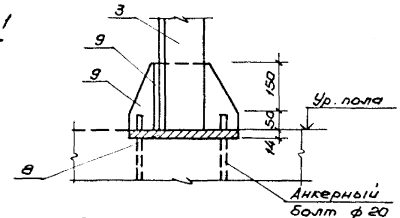

3 - 3

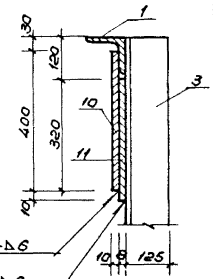

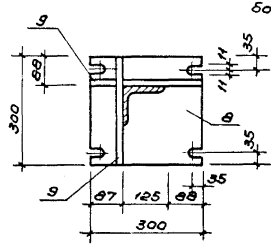

4 - 4 (повернуто)

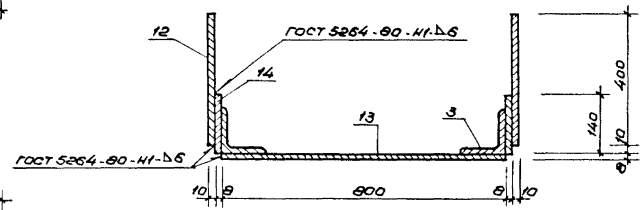

1 - 1

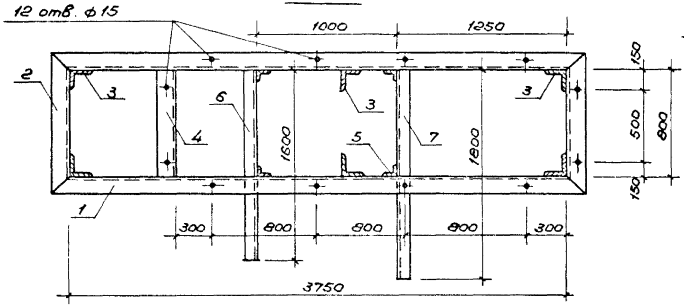

ГИП	Маврин	
Рук. гр.	Марецкая	
Исполн.	Корнеев	
Провери.	Уткин	
Н. контр.	Горбачев	

ТП 291-8-23с.88 АС.И.06.13.01

Каркас ПВК-1

Стадия	Масса	Масштаб
РП	803,95 кг	1:25
Лист 1	Листов 3	

СОЮЗСПОРТПРОЕКТ г. Москва

Инв.№подл. | Подпись и дата | Взам.инв.№

23226-08

Альбом III

Типовой проект

Формат	Зона	Поз.	Обозначение	Наименование	Кол.	Примечание
				Детали		
				Уголок 100×8 ГОСТ 8509-72* / ВСт.3кп2 ГОСТ 535-79		
БЧ		1	АС.И.06.13.02	L = 3950	2	48,2 кг
БЧ		2	-03	L = 1000	2	12,2 кг
				Уголок 125×9 ГОСТ 8509-72* / ВСт.3кп2 ГОСТ 535-79		
БЧ		3	-04	L = 3000	6	52,0 кг
				Уголок 100×8 ГОСТ 8509-72* / ВСт.3кп2 ГОСТ 535-79		
БЧ		4	-05	L = 800	1	9,76 кг
				Уголок 50×5 ГОСТ 8509-72* / ВСт.3кп2 ГОСТ 535-79		
БЧ		5	-06	L = 550	4	2,1 кг
БЧ		6	-07	L = 1600	1	6,03 кг
БЧ		7	-08	L = 1800	1	6,8 кг
				Полоса Б-14 ГОСТ 103-76* / ВСт.3кп2 ГОСТ 535-79		
БЧ		8	-09	L = 300	6	9,9 кг
				Полоса Б-10 ГОСТ 103-76* / ВСт.3кп2 ГОСТ 535-79		
БЧ		9	-10	L = 300	12	4,7 кг
БЧ		10	-11	L = 750	2	23,55 кг

Инв.№подл. | Подпись и дата | Взам.инв.№

Альбом III

Формат	Зона	Поз.	Обозначение	Наименование	Кол.	Примечание
				Полоса Б-8 ГОСТ 103-76* / ВСт.3кп2 ГОСТ 535-79		
БЧ		11	АС.И.06.13.12	L = 750	2	16,5 кг
				Полоса Б-10 ГОСТ 103-76* / ВСт.3кп2 ГОСТ 535-79		
БЧ		12	-13	L = 400	4	12,56 кг
				Полоса Б-8 ГОСТ 103-76* / ВСт.3кп2 ГОСТ 535-79		
БЧ		13	-14	L = 800	2	20,0 кг
БЧ		14	-15	L = 400	4	3,62 кг
				Стандартные изделия		
БЧ		15	-16	Болт 1.1М20х900.8 ст.3кп2 ГОСТ 24379.1-80	24	2,55

Инв.№подл. | Подпись и дата | Взам.инв.№

Альбом IV

Типовой проект

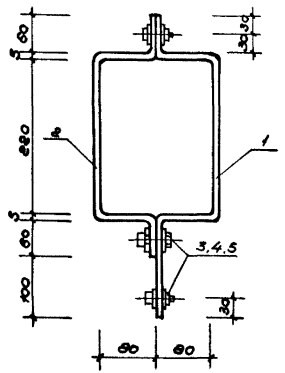

Форм	Зона	Поз.	Обозначение	Наименование	Кол.	Примечание
				Детали		
				Полоса Б-5 ГОСТ 103-76* / Ст.3 кп2 ГОСТ 535-79		
Б4		1	АС.И.06.14.02	∠ 550	1	1,3 кг
Б4		2	-03	∠ 630	1	1,53 кг
				Стандартные изделия		
Б4		3	-04	Болт М12-6g×40.58 ГОСТ 7798-70*	3	0,053 кг
Б4		4	-05	Гайка М12-6Н.5 ГОСТ 5915-70*	3	0,015 кг
Б4		5	-06	Шайба 12.01.08 кп.016 ГОСТ 11371-78*	6	0,006 кг

ГИП	Мавричи	
Рук. гр.	Марецкий	
Исполн.	Коркеев	
Проверил	Уткин	
Н.контр.	Горбачев	

ТП 291-8-23с.88 АС.И.06.14.01

Хомут крепежный

Стадия	Масса	Масштаб
РП	3,08	1:2
Лист	Листов 1	

СОЮЗСПОРТПРОЕКТ г. Москва

Инв.№ подл. | Подпись и дата | Взам. инв.№

23226-08

Альбом IX

Типовой проект

Инв. № подл. | Подпись и дата | Взам. инв. №

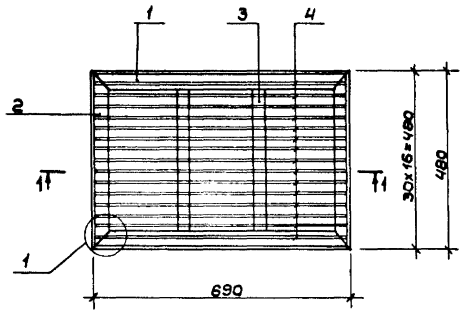

1 — 1

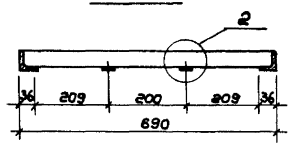

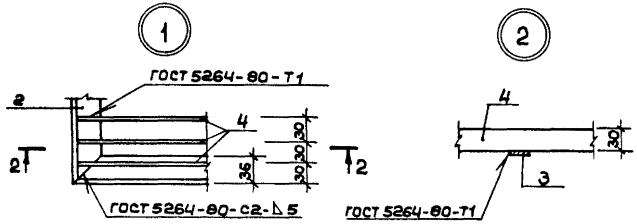

2 — 2

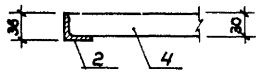

Форм.	Зона	Поз.	Обозначение	Наименование	Кол.	Примечан.
				Детали		
				Уголок L36х4 ГОСТ 8509-72* / Вст.кп2 ГОСТ 535-79		
БЧ		1	АС.У.06.15.01	L = 690	2	1,50 кг
				Уголок L36х4 ГОСТ 8509-72* / Вст.кп2 ГОСТ 535-79		
БЧ		2	-02	L = 480	2	1,03 кг
				Полоса Б-4 ГОСТ 103-76* / Вст.3кп2 ГОСТ 535-79		
БЧ		3	-03	L = 408	2	0,23 кг
				Полоса Б-3 ГОСТ 103-76* / Вст.3кп2 ГОСТ 535-79		
БЧ		4	-04	L = 678	15	0,48 кг

ГИП	Маврин	
Рук.гр.	Марчулия	
Испол.	Платова	
Провер.	Уткин	
Н.контр.	Гарбачев	

ТП 291-8-23с.88 АС.У.06.15.00

Решетка для вытирания ног МР

Стадия	Масса	Масшт.
РП	12,72кг	Б/м
Лист	Листов 1	

СОЮЗСПОРТПРОЕКТ г. Москва

Альбом IX

Типовой проект

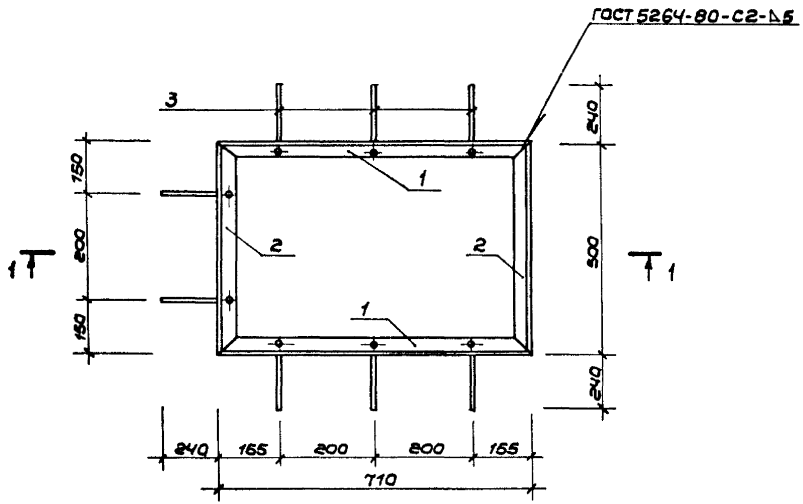

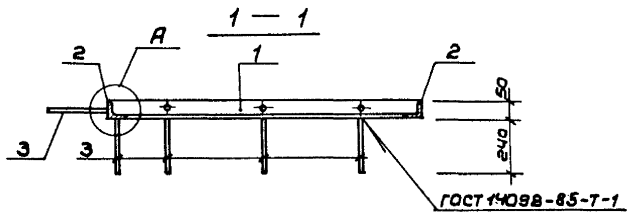

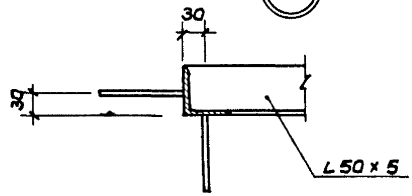

Фарм.	Зона	Поз.	Обозначение	Наименование	Кол.	Примеч.
				Детали		
				Уголок $\frac{L\ 50\times5\ ГОСТ\ 8509-72^{*}}{В\ ст.3кп2\ ГОСТ\ 535-79}$		
БЧ		1	АС.У.06.16.01	L=710	2	2,68 кг
БЧ		2	-02	L=500	2	1,89 кг
				Кругл. $\frac{8А\,III\ ГОСТ\ 5781-82^{*}}{В\ ст.3кп2\ ГОСТ\ 535-79}$		
БЧ		3	-03	L=240	8	0,085 кг

ГИП	Маврин	
Рук.гр.	Марцулия	
Исполн.	Платова	
Провер.	Уткин	
Н.контр.	Горбачев	

ТП 291-8-23с.88 АС.У.06.16.00

Окаймляющая рамка

Стадия	Масса	Масшт.
РП	99 кг	1:10
Лист	Листов 1	

СОЮЗСПОРТПРОЕКТ г.Москва

Инв.№ подл. | Подпись и дата | Взам.инв.№

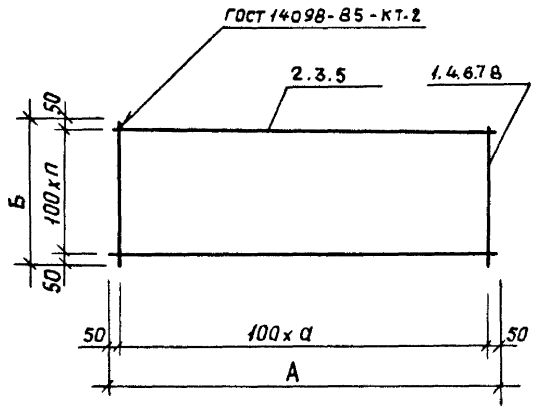

Формат	Зона	Позиц.	Обозначение	Наименование	кол-во на исполнение —	01	02	03	04	05	Примечание
				Детали							
				Ф12 AI ГОСТ 5781-82*							
Б.Ч		1	ТП КЖИ. 00101	ℓ = 2600	44	38					2,3 кг.
Б.Ч		2	-01	ℓ = 4400	26						3,9 кг
Б.Ч		3	-02	ℓ = 3800		26	15				3,4 кг
Б.Ч		4	-03	ℓ = 1500			38				1,33 кг
				Ф16 AIII ГОСТ 5781-82*							
Б.Ч		5	ТП КЖ.И. 00102	ℓ = 4400				26	13	22	6,94 кг
Б.Ч		6	-01	ℓ = 2600				44			4,1 кг
Б.Ч		7	-02	ℓ = 1300					44		2,05 кг
Б.Ч		8	-03	ℓ = 2200						44	3,5 кг

Обозначение	Марка	А	Б	а	п	Масса кг
КЖ.И. 00100	С1	4400	2600	43	25	202.6
-01	С2	3800	2600	37	25	175.8
-02	С3	3800	1500	37	14	101.5
-03	С4	4400	2600	43	25	360.8
-04	С5	4400	1300	43	12	180.4
-05	С6	4400	2200	43	21	306.7

Н.мастер	Баратов		09.01
Гл.конст	Бизяев		09.01
Гип	Петрова		09.01
Рук.гр.	Михайлов		09.01
Исполн.	Колосова		09.01
Провер.	Михайлов		09.01
Н.контр.	Морозова		09.01

ТП 291-8-23с.88 КЖ.И. 00100

Сетка С (С1 ÷ С6)

Стадия	Масса	Масштаб
РП	см. табл.	1/м
Лист	Листов 1	

Союзспортпроект г. Москва

Инв.№ подл. | Инв.№ и дата | Взам.инв.№

Альбом IV

Типовой проект

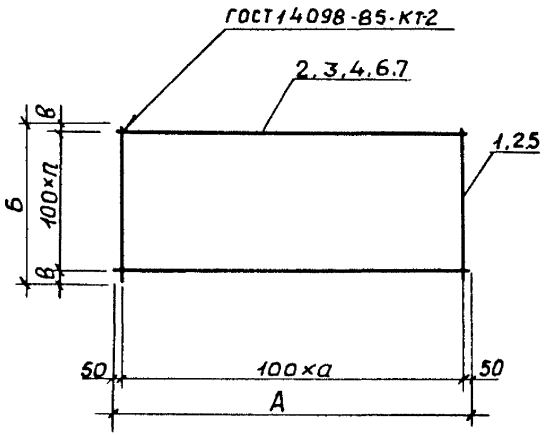

Формат	Зона	Позиц.	Обозначение	Наименование	Кол-во на исполн. —	01	02	03	04	Примечан.
				Детали						
				Ф16АIII ГОСТ 5781-82*						
БЧ		1	ТП КЖ.И.00201	е=2200	22					3,5 кг
БЧ		2	-01	е=2600	26	38				4,1 кг
БЧ		3	-02	е=3800		26				6,0 кг
				Ф8АI ГОСТ 5781-82*						
БЧ		4	ТП КЖ.И.00202	е=3700			15			1,5 кг
БЧ		5	-01	е=1450			37	34	17	0,6 кг
БЧ		6	-02	е=3400				15		1,34 кг
БЧ		7	-03	е=1700					15	0,7 кг

Обозначение	Марка	А	Б	а	п	в	масса кг
КЖ.И 00200	С7	2600	2200	25	21	50	183,6
-01	С8	3800	2600	37	25	50	311,8
-02	С9	3700	1450	36	14	25	44,7
-03	С10	3400	1450	33	14	25	40,5
-04	С11	1700	1450	16	14	25	20,7

Инв.№ подл. | Подпись и дата | Взам. инв.№

Н. маст.	Баратов		
Гл. конт	Бизяев		
ГИП	Петрова		
Рук-гр	Михайлов		
Испол.	Колосова		
Провер.	Михайлов		
Н. контр	Морозова		21.09

ТП 291-8-23с.88 КЖ.И.00200

Сетка С (С7÷С11)

Стадия	Масса	Масштаб
РП	см табл.	б/м
Лист	Листов 1	

Союзспортпроект г. Москва

Альбом IV

Типовой проект

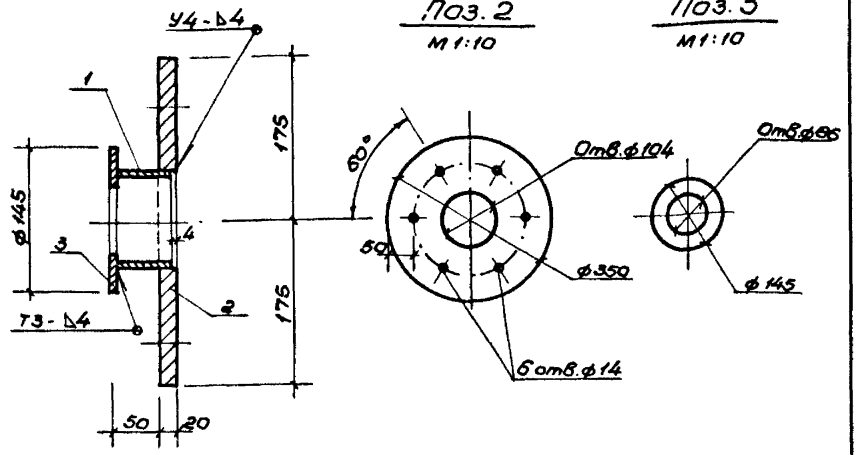

Формат	Зона	Поз.	Обозначение	Наименование	Кол.	Примеч.
				Детали		
БЧ		1	ТП кжс.и. 10201	Труба 102×3×58 ГОСТ 10704-76* / Ст.3пс ГОСТ 10705-80	1	0,43
АЧ		2	ТП кжс.и. 10202	Лист 20×350×350 ГОСТ 19903-74* / Ст.3пс ГОСТ 14637-79	1	19,23
АЧ		3	ТП кжс.и. 10203	Лист 8×145×145 ГОСТ 19903-74* / Ст.3пс ГОСТ 14637-79	1	1,32

1. Сварку производить по ГОСТ 5264-80 электродами типа Э42 ГОСТ 9467-75.
2. Изделие оцинковать.

Инв.№ подл. | Подпись и дата | Взам. инв.№

ТП 291-8-23с.88 КЖС.Ц. 10200			
Нач.мас. Баратов			
Гл.кон.м. Бизяев	Грунбука ГС-2 сальника	Стадия: РП	Масса: 20,98
ГИП Петрова			Масштаб: 1:5
Рук.гр. Михайлов		Лист	Листов 1
Исполнил Михайлов		СОЮЗСПОРТПРОЕКТ г. Москва	
Проверил Петрова			
Н.контр. Морозова			

Альбом IV

Типовой проект

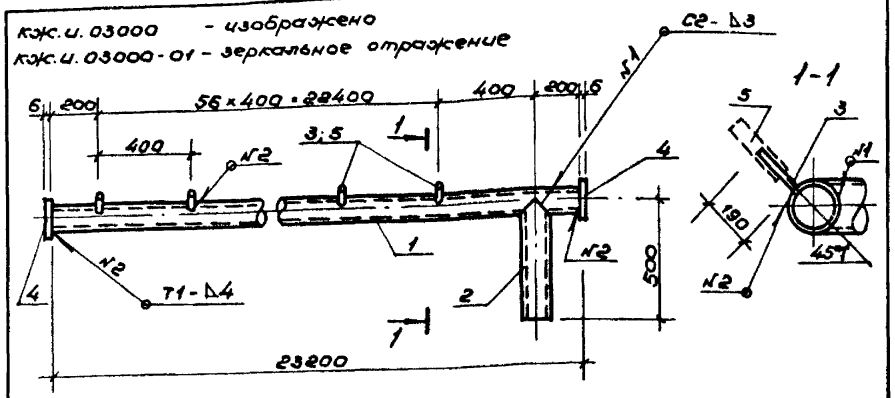

Формат	Зона	Поз.	Обозначение	Наименование	Кол.	Примеч.
				Детали		
				Труба 83×3 ГОСТ 10704-76* / Ст.3пс ГОСТ 10705-80		
БЧ		1	ТП кжс.и. 00301	ℓ=23200	1	137,35
БЧ		2	-01	ℓ=500	1	2,96
БЧ		3	ТП кжс.и. 00302	Труба 18×1,6×190 ГОСТ 10704-76* / Ст.3пс ГОСТ 10705-80	41	0,08
БЧ		4	ТП кжс.и. 00303	Лист 4×100×100 ГОСТ 19903-74* / Ст.3пс ГОСТ 14637-79	2	0,47
БЧ		5	ТП кжс.и. 00304	Пластмассовая трубка (ПВД-Т) ф20/3,4 ℓ=100 ГОСТ 18599-83	41	0,02

1. Сварку производить по ГОСТ 5264-80 электродами типа Э42 ГОСТ 9467-75.
2. Пластмассовую трубку поз.5 обрезать по месту после облицовки ванны.
3. Изделие оцинковать.

Инв.№ подл. | Подпись и дата | Взам. инв.№

ТП 291-8-23с.88 КЖС.Ц. 00300			
Нач.мас. Баратов			
Гл.кон.м. Бизяев	Труба наполнения МН (МН2, МН3)	Стадия: РП	Масса: 145,35
ГИП Петрова			Масштаб: 1:20
Рук.гр. Михайлов		Лист	Листов 1
Исполнил Михайлов		СОЮЗСПОРТПРОЕКТ г. Москва	
Проверил Петрова			
Н.контр. Морозова			

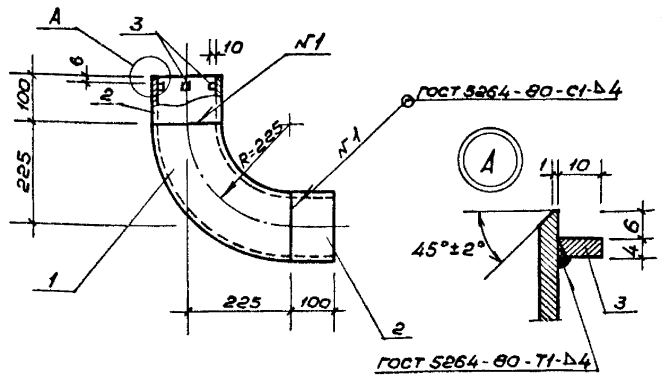

Формат	Зона	Поз	Обозначение	Наименование	Кол.	Примечание
				Детали		
Б4		1	ТП кжс.и. 00401	Отвод 90° 159×4,0 ГОСТ 17375-83	1	6,90 кг
Б4		2	ТП кжс.и. 00402	Труба 159×4×100 ГОСТ 10704-76* / Ст.3 пс ГОСТ 10705-80	2	1,53 кг
Б4		3	ТП кжс.и. 00403	Полоса Б 4×10 ГОСТ 103-76* / Ст.3 пс ГОСТ 6482-76	4	0,006 кг

1. Поз. 3 приварить до установки поз. 2.
2. Изделие оцинковать.

Нач.мас.	Баратов		29.09
Гл.конс.м	Бизяев		29.09
ГИП	Петрова		25.09.89
Рук.гр.	Михайлов		27.09
Исполнил	Михайлов		27.09
Проверил	Петрова		25.09.89
Н.контр.	Морозова		25.09.89

ТП 291-8-23с.88 КЖС.И. 00400

Труба перелива МН 4

Стадия	Масса	Масштаб
РП	9,98	1:10
Лист	Листов 1	

СОЮЗСПОРТПРОЕКТ г. Москва

Инв.№ подл. | Подпись и дата | Взам. инв.№

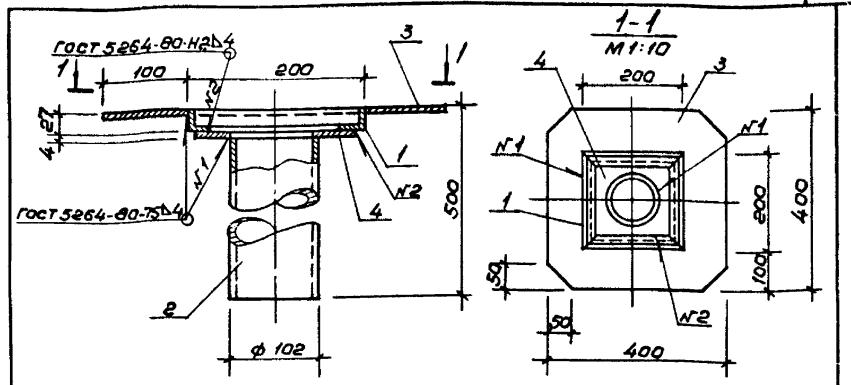

Формат	Зона	Поз.	Обозначение	Наименование	Кол.	Примечание
				Детали		
Б4		1	ТП кжс.и. 00501	Уголок Б 25×25×4 ГОСТ 8509-72* / Ст.3 пс ГОСТ 535-79* L=200	4	0,29 кг
Б4		2	ТП кжс.и. 00502	Труба 102×4×471 ГОСТ 10704-76* / Ст.3 пс ГОСТ 10705-80	1	4,55 кг
				Лист 4 ГОСТ 19903-74* / Ст.3 пс ГОСТ 14637-79		
Б4		3	ТП кжс.и. 00503	400×400	1	5,02 кг
Б4		4	-01	180×180	1	1,02 кг

Нач.мас.	Баратов		29.09
Гл.конс.м	Бизяев		29.09
ГИП	Петрова		25.09.89
Рук.гр.	Михайлов		27.09
Исполнил	Михайлов		27.09
Проверил	Петрова		25.09.89
Н.контр.	Морозова		25.09.89

ТП 291-8-23с.88 КЖС.И. 00500

Трап МН 5

Стадия	Масса	Масштаб
РП	11,75	1:5
Лист	Листов 1	

СОЮЗСПОРТПРОЕКТ г. Москва

Инв.№ подл. | Подпись и дата | Взам. инв.№

Альбом IV

Типовой проект

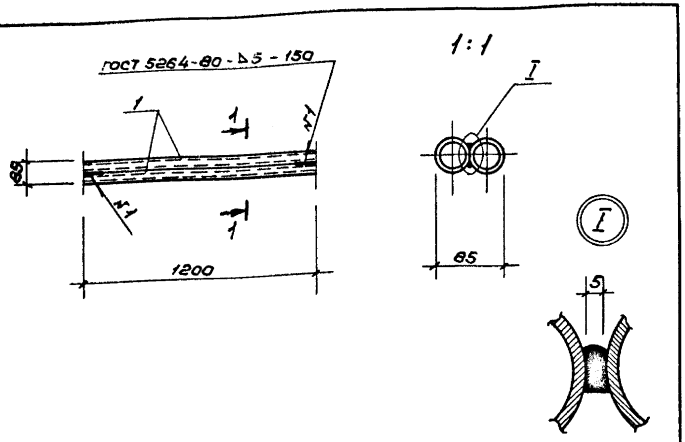

Формат	Зона	Поз.	Обозначение	Наименование	Кол.	Примечание
				Детали		
Б4		1	ТП кжс.и. 00601	Труба 40×3,0×1200 ГОСТ 10704-76* / Ст.3пс ГОСТ 10705-80	2	3,29 кг

Изм.	Кол.уч.	Лист	№ док.	Подпись	Дата
Нач.мас.	Баратов				29.09.88
Гл.конс.м	Бизяев				27.09.
ГИП	Петрова				25.09.88
Рук.гр.	Михайлов				27.09.88
Исполнил	Кармалинина				27.09.88
Проверил	Михайлов				27.09.88
Н.контр.	Морозова				25.09.88

ТП 291-8-23с.88 КЖС.Ц.00600

Ступень МН6

Стадия	Масса	Масштаб
РП	6,58	б/м
Лист	Листов 1	

СОЮЗСПОРТПРОЕКТ г. Москва

Инв.№ подл. | Подпись и дата | Взам.инв.№

Альбом IV

Типовой проект

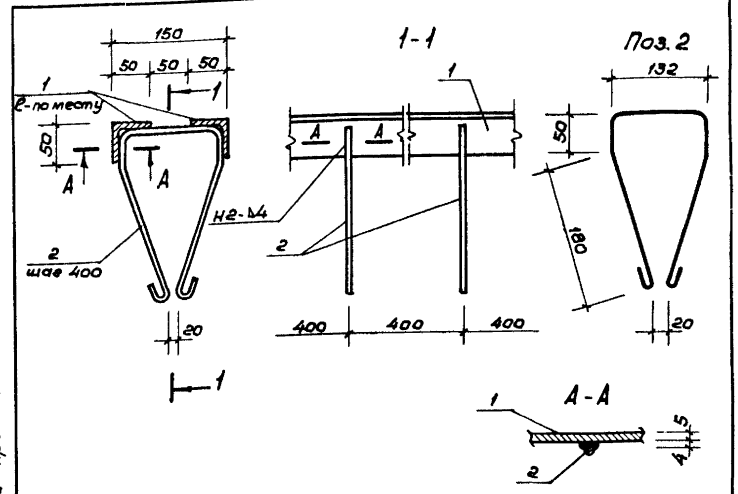

Формат	Зона	Поз.	Обозначение	Наименование	Кол.	Примечание
				Детали		
Б4		1	ТП кжс.и. 00701	Уголок 650×50×5 ГОСТ 8509-72* / Ст.3пс ГОСТ 535-79	С-1484 м –	551,9 кг
Ц4		2	ТП кжс.и. 00702	ф6 AI ГОСТ 5781-82*	В-682 183	0,15 кг

Сварку производить по ГОСТ 5264-80 электродами типа Э42 ГОСТ 9467-75.

Изм.	Кол.уч.	Лист	№ док.	Подпись	Дата
Нач.мас.	Баратов				29.09.88
Гл.конс.м	Бизяев				27.09.88
ГИП	Петрова				25.09.88
Рук.гр.	Михайлов				27.09.88
Исполнил	Кармалинина				27.09.88
Проверил	Михайлов				27.09.88
Н.контр.	Морозова				25.09.88

ТП 291-8-23с.88 КЖС.Ц.00700

Элемент крепления сливного лотка МН-7

Стадия	Масса	Масштаб
РП	579,4	1:5
Лист	Листов 1	

СОЮЗСПОРТПРОЕКТ г. Москва

Инв.№ подл. | Подпись и дата | Взам.инв.№

Альбом IV

Типовой проект

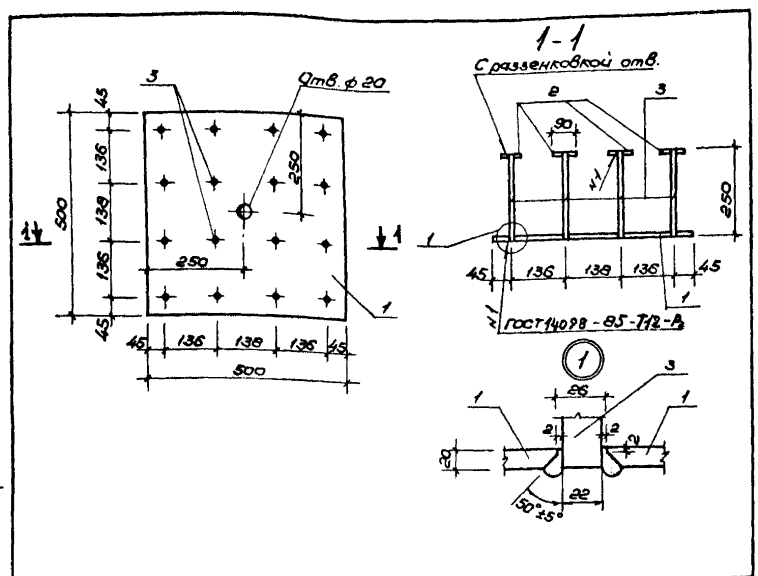

Формат	Зона	Поз.	Обозначение	Наименование	Кол.	Примеч.
				Детали		
БЧ		1	ТП кэс.и. 00801	Лист 20×500 ГОСТ 19903-74* / Ст.Зпс ГОСТ 14637-79 ℓ=500	1	39,25
БЧ		2	-01	Лист 20×90 ГОСТ 19903-74* / Ст.Зпс ГОСТ 14637-79 ℓ=90	16	1,27
БЧ		3	ТП кэс.и. 00802	ф22 А III ГОСТ 5781-82* ℓ=250	16	0,75

Нач.мас.	Баратов		29.09.87	ТП 291-8-23с.88 КЖС.И.00800		
Гл.кон.м.	Бизяев		28.09	Деталь скользящей опоры МН8	Стадия	Масса	Масштаб
ГИП	Петрова		25.09.87		РП	71,60	1:10
Рук.гр.	Ерошенко		21.09.87		Лист	Листов 1
Исполнил	Ерошенко		21.09.87		СОЮЗСПОРТПРОЕКТ г. Москва	
Проверил	Петрова		25.09.87			
Н.контр.	Морозова		25.09.87			

Инв.№ подл. | Подпись и дата | Взам. инв.№

Альбом IV

Типовой проект

Формат	Зона	Поз.	Обозначение	Наименование	Кол.	Примеч.
				Детали		
БЧ		1	ТП кэс.и. 00901	Лист 16×364 ГОСТ 19903-74* / Ст.Зпс ГОСТ 14637-79 ℓ=518	3	23,68 кг
БЧ		2	-01	Лист 16×100 ГОСТ 19903-74* / Ст.Зпс ГОСТ 14637-79 ℓ=518	4	6,51 кг
БЧ		3	-02	ℓ=100	18	1,26 кг
БЧ		4	-03	ℓ=286	4	3,59 кг
БЧ		5	-04	ℓ=200	4	2,51 кг

Нач.мас.	Баратов		29.09.87	ТП 291-8-23с.88 КЖС.И.00900		
Гл.кон.м.	Бизяев		28.09	Упор МН9	Стадия	Масса	Масштаб
ГИП	Петрова		25.09.87		РП	144,1	Б/м
Рук.гр.	Ерошенко		21.09.87		Лист	Листов 1
Исполнил	Ерошенко		21.09.87		СОЮЗСПОРТПРОЕКТ г. Москва	
Проверил	Петрова		25.09.87			
Н.контр.	Морозова		25.09.87			

Инв.№ подл. | Подпись и дата | Взам. инв.№

Альбом III

Типовой проект

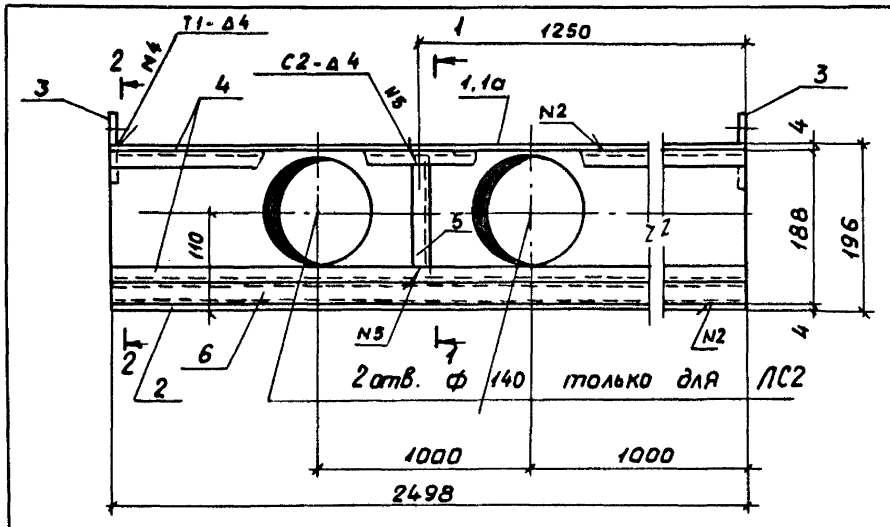

1-1
повернуто

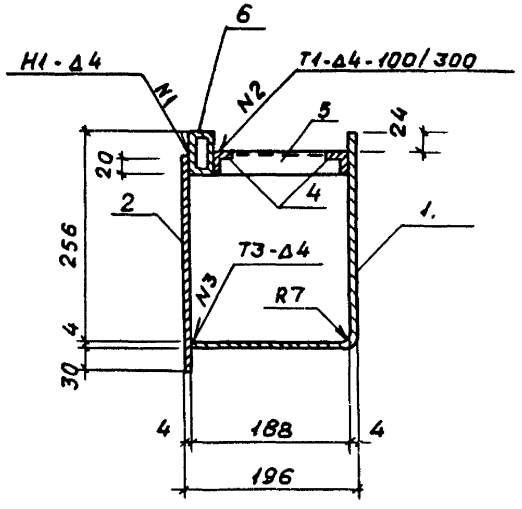

2-2
повернуто

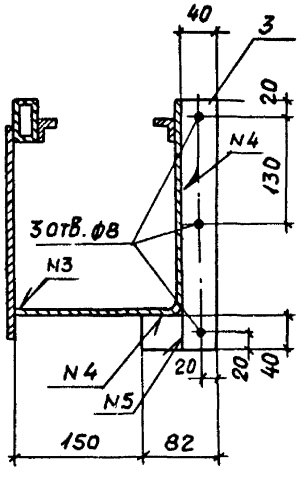

Формат	Зона	Поз.	Обозначение	Наименование	Кол	Прим.
			ТП КЖ.И.01000	ЛС1		
				Детали		
				Лист 4 ГОСТ 19903-74* / Ст3пс ГОСТ 14637-79		
БЧ		1	ТП КЖ.И.01001	445×2498	1	34,9 кг.
БЧ		2	-01	260×2498	1	20,4 кг
БЧ		3	ТП КЖ.И.01002	Полоса 4×40 ГОСТ 103-76* / Ст3пс ГОСТ 6422-76 ℓ=342	2	0.43 кг
				Уголок В20×20×4 ГОСТ 8509-72* / Ст3пс ГОСТ 535-79*		
БЧ		4	ТП КЖ.И.01003	ℓ=2498	2	2,9 кг.
БЧ		5	-01	ℓ=153	1	0,18 кг
БЧ		6	ТП КЖ.И.01004	Труба 50×25×3,5 ГОСТ 8645-68*		
				ℓ=2498	1	13,7 кг
			ТП КЖ.И.01000-01	ЛС2		
БЧ		1	ТП КЖ.И.01001-02	Лист 4 ГОСТ 19903-74* / Ст3пс ГОСТ 14637-79		
				445×2498	1	
БЧ		2÷6		см. ЛС1		

Сварку производить по ГОСТ 5264-80 электродами Э42 ГОСТ 9467-75.

Р.мас.	Баратов		29.09.88
Гл.кон.	Бизяев		29.09
ГИП	Петрова		29.09.88
Рук.гр.	Михайлов		29.09 88
Испол.	Михайлов		29.09 88
Прове.	Петрова		29.09.88
Н.кон.	Морозова		29.09.88

ТП 291-8-23с.88 КЖ.И. 01000

Лоток сливной ЛС (ЛС1, ЛС2)

Стадия	Масса	Масштаб
РП	75,8	1:5
Лист	Листов 1	

Союзспортпроект г. Москва

Инв.№ подл. | Подпись и дата | Взам. инв.№

23226-08

Альбом IX

Типовой проект

кж.и. 01100 – изображено
кж.и. 01100-01-зеркальное отражение

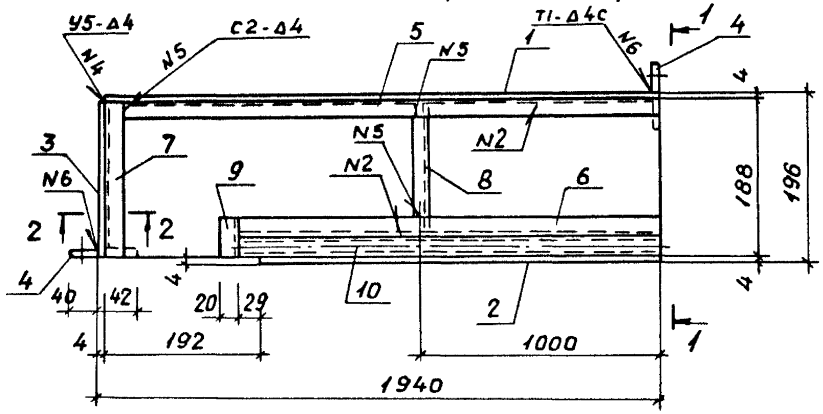

1–1
повернуто

2–2

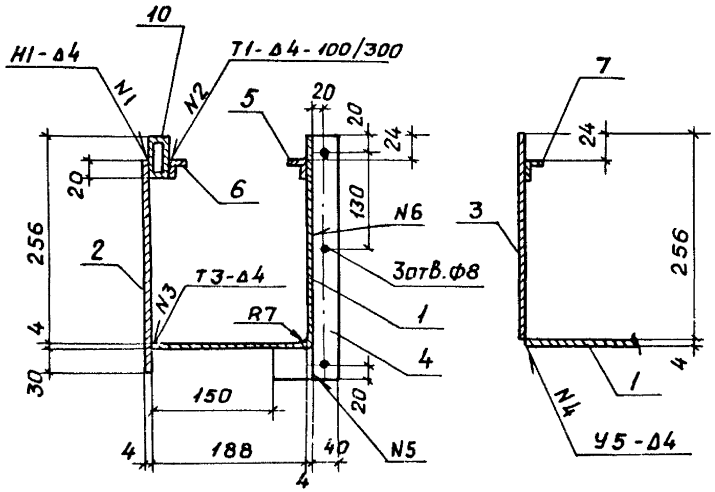

Формат	Зона	Поз	Обозначение	Наименование	Кол.	Прим.
			ТП кж.и. 01100	ЛС3		
				Детали		
				Лист 4 ГОСТ 19903-74* / ст3пс ГОСТ 14637-79		
Б4		1	ТП КЖ.И.01101	Гнуть 445×1940	1	27,10кг
Б4		2	-01	260×1744	1	14,24кг
Б4		3	-02	190×258	1	1,54кг
Б4		4	ТП КЖ.И.01102	Полоса 4×40 ГОСТ 103-76* / ст3пс ГОСТ 6422-76 ℓ=342	2	0,43кг
				Уголок Б 20×20×4 ГОСТ 8509-72* / ст3пс ГОСТ 535-79*		
Б4		5	ТП КЖ.И-01103	ℓ=1916	1	2,20кг
Б4		6	-01	ℓ=1773	1	2,04кг
Б4		7	-02	ℓ=188	1	0,22кг
Б4		8	-03	ℓ=153	1	0,18кг
Б4		9	-04	ℓ=45	1	0,05кг
Б4		10	ТП КЖ.И.01104	Труба 50×2,5×35 ГОСТ 8645-68*	1	
				ℓ=1773	1	7,59кг
			ТП КЖ.И.01100-01	ЛС4		
Б4		1÷10		см. ЛС3		

Сварку производить по ГОСТ 5264-80 электродами типа Э-42 ГОСТ 9467-75

Нач.м.	Баратов		19.09
Гл.кон.м	Бизяев		19.09
ГИП	Петрова		25.09.88
Рук.гр.	Михайлов		25.09.88
Исполн.	Михайлов		25.09.88
Провер.	Петрова		25.09.88
Н.контр.	Морозова		25.09.88

ТП 291-8-23с.88 КЖ.И. 01100

Лоток сливной ЛС (ЛС3; ЛС4)

Стадия	Масса	Масштаб
РП	55,98	1:5
Лист	Листов 1	

Союзспортпроект г. Москва

Взам. инв.№ | Подпись и дата | Инв.№ подл.

Альбом III

Типовой проект

КЖ.И.-01200 - изображено КЖ.И.-01200-01 - зеркальное отражение

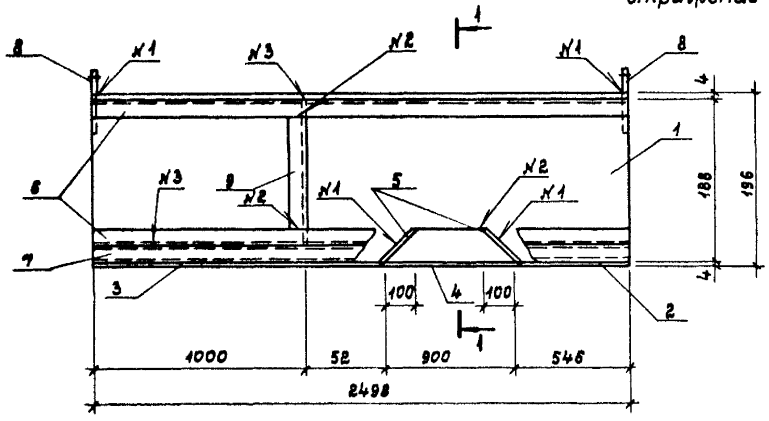

Формат	Зона	Позиц.	Обозначение	Наименование	Кол.	Примечание
				ЛС 5		
				Детали		
				Лист 4 ГОСТ 19903-74* / Ст.3пс ГОСТ 14637-79		
А3		1	ТП кж.и.01201	Гнуть 445 × 2498	1	34,9 кг
БЧ		2	- 01	260 × 546	1	4,46 кг
БЧ		3	- 02	260 × 1052	1	8,59 кг
А3		4	- 03	283 × 900	1	7,99 кг
А3		5	- 04	100 × 140	2	0,44 кг
				Уголок Б 20×20×4 ГОСТ 8509-72* / Ст.3пс ГОСТ 535-79*		
БЧ		6	ТП кж.и.01202	ℓ = 2498	2	2,87 кг
БЧ		9	- 01	ℓ = 153	1	0,18 кг
БЧ		7	ТП кж.и.01203	Труба 50×25×3,5 ГОСТ 8645-68*		
				ℓ = 2498	1	13,7 кг
БЧ		8	ТП кж.и.01204	Полоса 4×40 ГОСТ 103-76* / Ст.3пс ГОСТ 6982-75		
				ℓ = 332	2	0,43 кг
			ТП кж.и.01200-01	ЛС 6		
				См. ЛС5		

1 — 1 повернуто

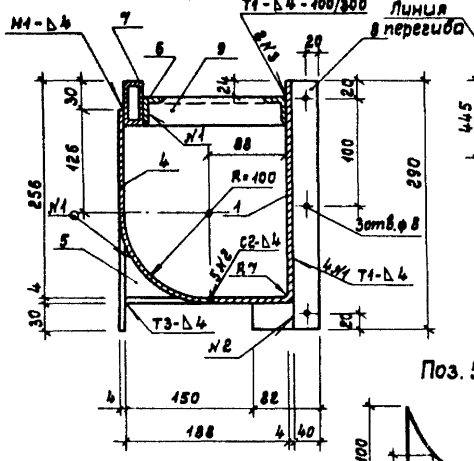

Поз. 1 развертка

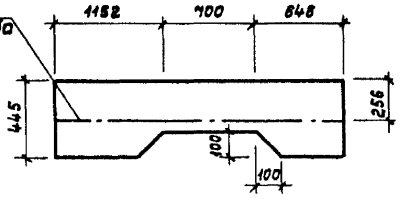

Поз. 4 развертка

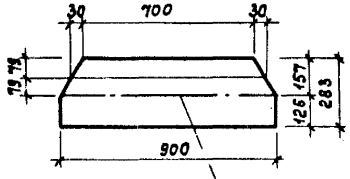

Поз. 5

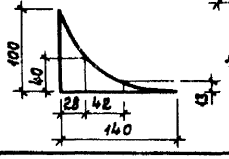

Сварку производить по ГОСТ 5264-80 электродами типа Э42 ГОСТ 9467-75.

Нач.мас.	Баратов		29.09.87
Гл.конст.	Бизяев		29.09.87
ГИП	Петрова		25.09.87
Рук.гр.	Ерошенко		21.09.87
Исполн.	Колосова		21.09.87
Провер.	Ерошенко		21.09.87
Н.контр.	Морозова		21.09.87

ТП 291-8-23с.88 КЖ.И. 01200

Лоток сливной ЛС (ЛС5, ЛС6)

Стадия	Масса	Масштаб
РП	77,30	—
Лист	Листов	

СОЮЗСПОРТПРОЕКТ г. Москва

Инв.№ подл. | Подпись и дата | Взам.инв.№

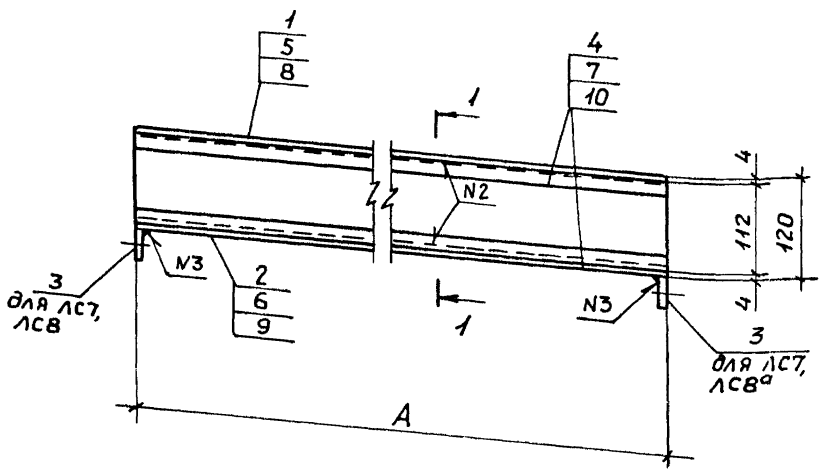

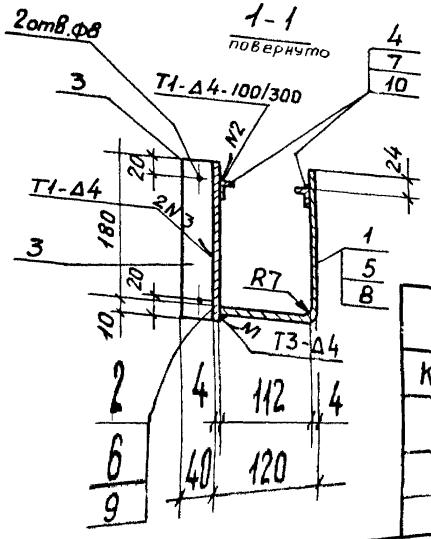

Формат	Зона	Поз.	Обозначение	Наименование	Кол.	Примеч.
				Детали		
			ТП КЖ.И. 01300	ЛС7		
				Лист 4 ГОСТ 19903-74* ст3пс ГОСТ 14637-79		
БЧ		1	ТП КЖ.И. 01301	292×2497	1	22,9кг
БЧ		2	- 01	190×2497	1	14,9кг
БЧ		3	ТП КЖ.И. 01302	Полоса 4×40 ГОСТ 103-76* ст3пс ГОСТ 6422-76 ℓ=190	2	0,24 кг
БЧ		4	ТП КЖ.И. 01303	Уголок Б20×20×4 ГОСТ 8509-72* ст3пс ГОСТ 535-79* ℓ=2497	2	2,9 кг
			ТП КЖ.И. 01300-01	ЛСВ		
				Лист 4 ГОСТ 19903-74* ст3пс ГОСТ 14637-79		
БЧ		5	ТП КЖ.И. 01301-02	292×2130	1	19,53кг
БЧ		6	-03	190×2130	1	12,7кг
БЧ		3	ТП КЖ.И. 01302	Полоса 4×40 ГОСТ 103-76* ст3пс ГОСТ 6422-76 ℓ=190	1	0,24 кг
БЧ		7	ТП КЖ.И. 01303-01	Уголок Б20×20×4 ГОСТ 8509-72* ст3пс ГОСТ 535-79* ℓ=2130	2	2,45кг
			ТП КЖ.И. 01300-02	ЛСВ^а		
				Лист 4 ГОСТ 19903-74* ст3пс ГОСТ 14637-79		
БЧ		8	ТП КЖ.И. 01301-04	292×1930	1	17,7кг
БЧ		9	-05	190×1930	1	11,51кг
БЧ		3	ТП КЖ.И. 01302	Полоса 4×40 ГОСТ 103-76* ст3пс ГОСТ 6422-79 ℓ=190	1	0,24кг
БЧ		10	ТП КЖ.И. 01303-02	Уголок Б20×20×4 ГОСТ 8509-72* ст3пс ГОСТ 535-79* ℓ=1930	2	2,22 кг

Сварку производить по ГОСТ 5264-80 электродами типа Э42 ГОСТ 9467-75.

Обозначение	Марка	A	Масса кг
КЖ.И 01300	ЛС7	2497	44,08
- 01	ЛСВ	2130	37,4
- 02	ЛСВ^а	1930	33,9

Н.маст.	Баратов		29.09.88
Гл.кон.	Бизяев		29.09.88
ГИП	Петрова		29.09.88
Рук.гр.	Михайлов		29.09.88
Исполн.	Михайлов		29.09.88
Провер.	Петрова		29.09.88
Н.контр	Морозова		29.09.88

ТП 291-8-23с.88 КЖ.И. 01300

Лоток сливной ЛС (ЛС7, ЛСВ, ЛСВ^а)

Стадия	Масса	Масштаб
РП	СМ табл.	1:5
Лист	Листов 1	

Союзспортпроект г. Москва

Подпись и дата | Взам.инв.№ | Инв.№ подл.

Альбом III

Типовой проект

кж.и. 01400 — изображено
кж.и. 01400-01 — зеркальное отражение

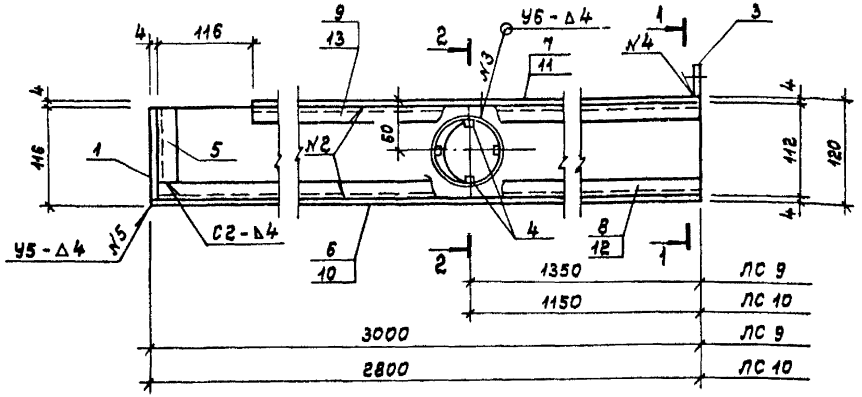

1—1 повернуто

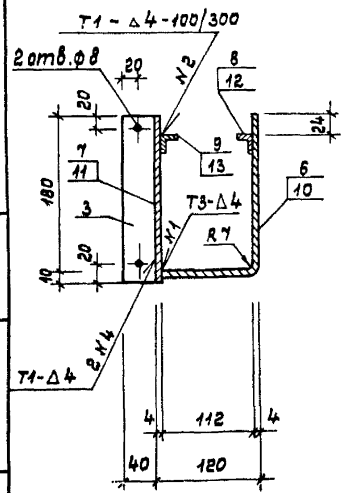

2—2 повернуто

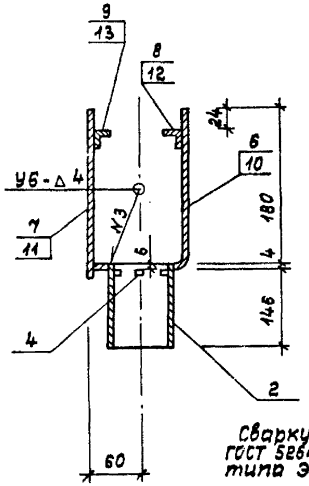

Сварку производить по ГОСТ 5264-80 электродами типа Э42 ГОСТ 9467-75

Формат	Зона	Поз.	Обозначение	Наименование	Кол.	Примечание
				Детали		
Б4		1	ТП кж.и.01401	Лист $\frac{4\ ГОСТ\ 19903-74^*}{Ст.3пс\ ГОСТ\ 14637-79}$ 148×180	1	0,70 кг
Б4		2	ТП кж.и.01402	Труба $\frac{83\times3,0\ ГОСТ\ 10704-76^*}{Ст.3пс\ ГОСТ\ 10705-80}$ ℓ=150	1	1,26 кг
Б4		3	ТП кж.и.01403	Полоса $\frac{4\times40\ ГОСТ\ 103-76^*}{Ст.3пс\ ГОСТ\ 6422-75}$ ℓ=190	1	0,24 кг
Б4		4	ТП кж.и.01404	Полоса $\frac{4\times10\ ГОСТ\ 103-76^*}{Ст.3пс\ ГОСТ\ 6422-75}$ ℓ=20	4	0,006 кг
Б4		5	ТП кж.и.01405	Уголок $\frac{Б20\times20\times4\ ГОСТ\ 8509-72^*}{Ст.3пс\ ГОСТ\ 535-79^*}$ ℓ=92	1	0,106 кг
				Переменные данные для исполнения		
			ТП кж.и.01400	ЛС 9		54,14 кг
				Лист $\frac{4\ ГОСТ\ 19903-74^*}{Ст.3пс\ ГОСТ\ 14637-79}$		
Б4		6	ТП кж.и.01401-01	292 × 2996	1	27,47 кг
Б4		7	-02	190 × 2880	1	17,18 кг
				Уголок $\frac{Б20\times20\times4\ ГОСТ\ 8509-72^*}{Ст.3пс\ ГОСТ\ 535-79^*}$		
Б4		8	ТП кж.и.01405-01	ℓ = 2996	1	3,45 кг
Б4		9	-02	ℓ = 2880	1	3,31 кг
			ТП кж.и.01400-01	ЛС 10		50,53 кг
				Лист $\frac{4\ ГОСТ\ 19903-74^*}{Ст.3пс\ ГОСТ\ 14637-79}$		
Б4		10	ТП кж.и.01401-03	292 × 2796	1	25,6 кг
Б4		11	-04	190 × 2680	1	15,9 кг
				Уголок $\frac{Б20\times20\times4\ ГОСТ\ 8509-72^*}{Ст.3пс\ ГОСТ\ 535-79^*}$		
Б4		12	ТП кж.и.01405-03	ℓ = 2796	1	3,27 кг
Б4		13	-04	ℓ = 2680	1	3,08 кг

Нач.мас.	Баратов	29.09
Гл.кон.м.	Бизяев	28.09
ГИП	Петрова	27.09
Рук.гр.	Михайлов	27.09
Исполн.	Михайлов	27.09
Провер.	Петрова	27.09
Н.контр.	Морозова	28.09

ТП 291-8-23с.88 КЖ.И. 01400

Лоток сливной ЛС (ЛС9; ЛС10)

Стадия	Масса	Масштаб
РП	Ст. спецификация	1:5
Лист	Листов	

СОЮЗСПОРТПРОЕКТ г. Москва

Инв.№ подл. | Подпись и дата | Взам.инв.№

23226-08

Альбом IV

Типовой проект

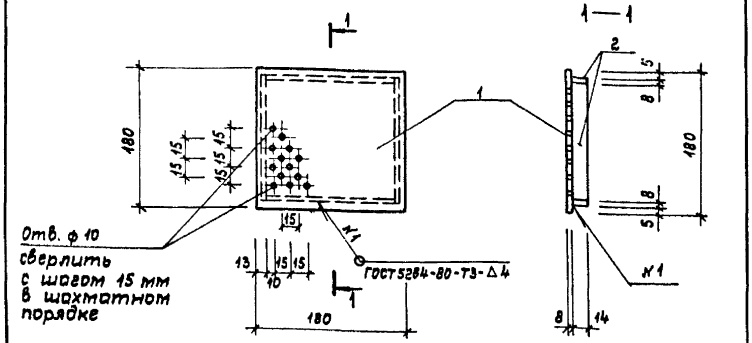

Формат	Зона	Поз.	Обозначение	Наименование	Кол.	Примечание
				Детали		
БЧ		1	ТП КЖ.И.01501	Лист 8×180×180 ГОСТ 19903-74* / Ст.3пс ГОСТ 14637-79	1	2,03 кг
БЧ		2	ТП КЖ.И.01502	Полоса 8×14 ГОСТ 103-76* / Ст.3пс ГОСТ 6422-76 ℓ=170	4	0,15 кг

Изделие оцинковать

Нач.маст.	Баратов		29.09.
Гл.конс.м.	Бизяев		28.09
ГИП	Петрова		25.09.87
Рук.гр.	Михайлов		21.09.87
Исполн.	Михайлов		21.09.87
Провер.	Петрова		25.09.87
Н.контр.	Морозова		25.09.87

ТП 291-8-23с.88 КЖ.И. 01500

Решетка трапа РМ1

Стадия	Масса	Масштаб
РП	2,63	1:5
Лист	Листов 1	

СОЮЗСПОРТПРОЕКТ г. Москва

Взам.инв.№ | Подпись и дата | Инв.№ подл.

Альбом IV

Типовой проект

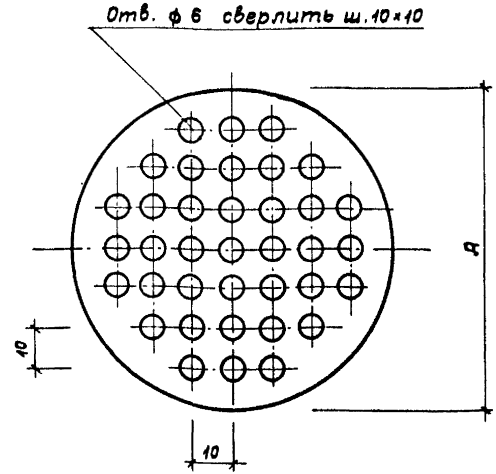

Изделие оцинковать

Обозначение	Марка	А	Масса кг
ТП КЖ.И.00001	РМ2	150	0,85
-01	РМ3	80	0,24

Нач.маст.	Баратов		29.09.87
Гл.конс.м.	Бизяев		28.09.87
ГИП	Петрова		25.09.87
Рук.гр.	Михайлов		21.09.87
Исполн.	Михайлов		21.09.87
Провер.	Петрова		25.09.87
Н.контр.	Морозова		25.09.87

ТП 291-8-23с.88 КЖ.И. 00001

Решетка трубы перелива РМ (РМ2, РМ3)

Стадия	Масса	Масштаб
РП	См. таблицу	Б/м
Лист	Листов 1	

Лист 6 ГОСТ 19903-74* / Ст.3пс ГОСТ 14637-69

СОЮЗСПОРТПРОЕКТ г. Москва

Взам.инв.№ | Подпись и дата | Инв.№ подл.

23226-08

Альбом IV

Типовой проект

КЖС.И. 00002 - изображено

КЖС.И.00002-01 - зеркальное отражение

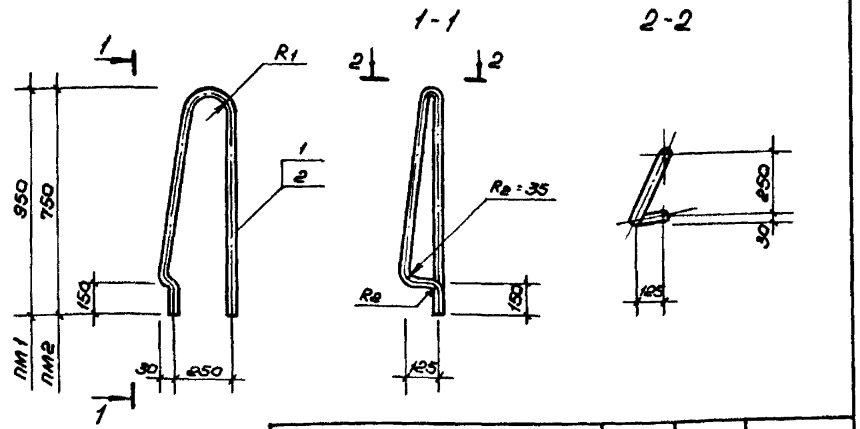

Обозначение	Марка	R1	Масса кг
КЖС.И.00002	ПМ1	100	5,82
КЖС.И.00002-01	ПМ2	180	4,88

Формат	Зона	Поз.	Обозначение	Наименование	Кол.	Примеч.
				Детали		
			ТП кжс.и. 00002	ПМ1		
Б4		1	кжс.и. 00002	Труба 40х3х2124 ГОСТ 10704-76* / Ст.3пс ГОСТ 10705-80	1	5,82 кг
			ТП кжс.и.00002-01	ПМ2		
Б4		2	кжс.и.00002-01	Труба 40х3х1780 ГОСТ 10704-76* / Ст.3пс ГОСТ 10705-80	1	4,88 кг

Инв.№ подл. | Подпись и дата | Взам. инв.№

Нач.мас.	Баратов		29.09
Гл.кон.м.	Бизяев		29.09
ГИП	Петрова		25.09
Рук.гр.	Михайлов		21.09
Исполнил	Кармалинина		21.09
Проверил	Михайлов		21.09
Н.контр.	Морозова		25.09

ТП 291-8-23с.88 КЖС.И.00002

Поручень ПМ (ПМ1, ПМ2)

Стадия	Масса	Масштаб
РП	СМ. ТАБЛ.	6/м
Лист	Листов 1	

СОЮЗСПОРТПРОЕКТ г. Москва

Альбом IV

Типовой проект

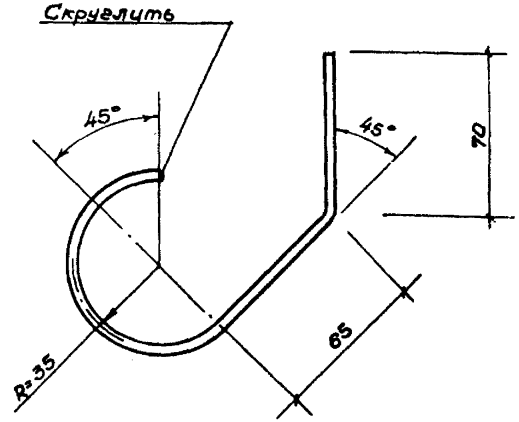

Развернутая длина L=273

Инв.№ подл. | Подпись и дата | Взам. инв.№

Нач.мас.	Баратов		29.09
Гл.кон.м.	Бизяев		29.09
ГИП	Петрова		25.09
Рук.гр.	Михайлов		21.09
Исполнил	Кармалинина		21.09
Проверил	Михайлов		21.09
Н.контр.	Морозова		25.09

ТП 291-8-23с.88 КЖС.И.00003

Крюк Кр1

Стадия	Масса	Масштаб
РП	0,67	1:2
Лист	Листов 1	

Фго А I ГОСТ 5781-82* / Ст.3пс ГОСТ 10705-80*

СОЮЗСПОРТПРОЕКТ г. Москва

Альбом IV

Типовой проект

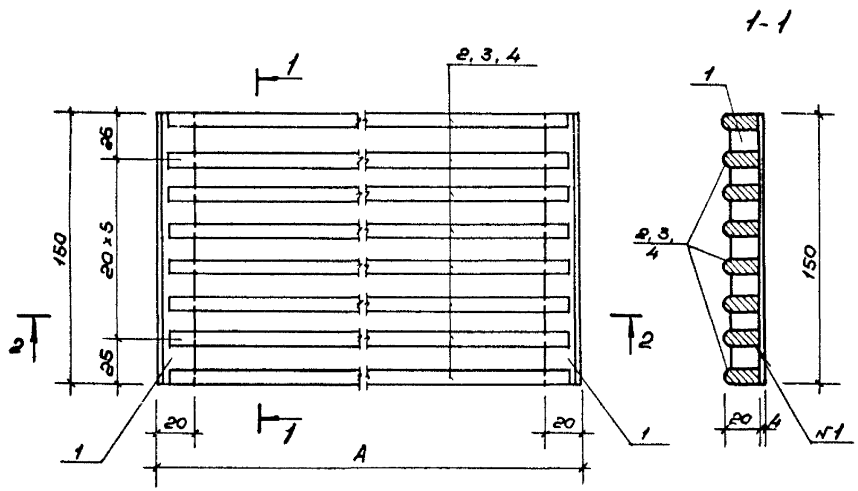

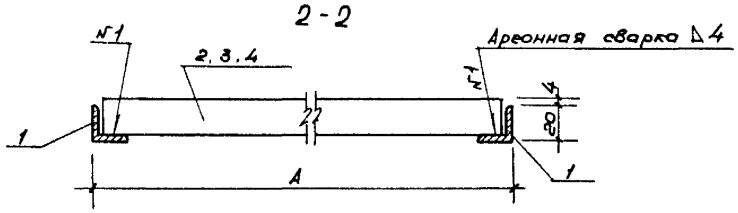

Формат	Зона	Поз.	Обозначение	Наименование	Кол.	Примеч.
				Детали		
Б4		1	ТП кэс.и. 01601	Уголок АД31т20×20×4 ГОСТ 8617-81* ГОСТ 13737-90		
				ℓ=150	2	0,06 кг
			Переменные данные для исполнения			
			ТП кэс.и. 01600	РМ4		
Б4		2	ТП кэс.и. 01602	Полоса АД31т 8×20 ГОСТ 8617-81* ГОСТ 13616-78		
				ℓ=735	8	0,34 кг
			ТП кэс.и. 01600-01	РМ5		
Б4		3	ТП кэс.и. 01602-01	Полоса АД31т 8×20 ГОСТ 8617-81* ГОСТ 13616-78		
				ℓ=1092	8	0,50 кг
			ТП кэс.и. 01600-02	РМ6		
Б4		4	ТП кэс.и. 01602-02	Полоса АД31т 8×20 ГОСТ 8617-81* ГОСТ 13616-78		
				ℓ=1142	8	0,52 кг

1. Сварку производить по ГОСТ 14806-80.
2. Лицевые кромки и углы элементов притупить и зачистить.

Обозначение	Марка	A	Масса кг
ТП кэс.и. 01600	РМ4	747	2,84
-01	РМ5	1103	4,12
-02	РМ6	1153	4,28

Нач.маст.	Баратов		29.09.88
Гл.кон.м	Бизяев		28.09.
ГИП	Петрова		28.09.88
Вед.инж.	Иванова		27.09.88
Проверил	Петрова		28.09.88
Н.контр.	Морозова		28.09.

ТП 291-8-23с.88 КЖС.Ц.01600

Решетка оливного лотка РМ (РМ4 ÷ РМ6)

Стадия	Масса	Масштаб
РП	см. табл.	Б/м
Лист	Листов 1	

СОЮЗСПОРТПРОЕКТ г. Москва

Инв.№ подл. | Подпись и дата | Взам. инв.№

23226-08

Альбом IV

Типовой проект

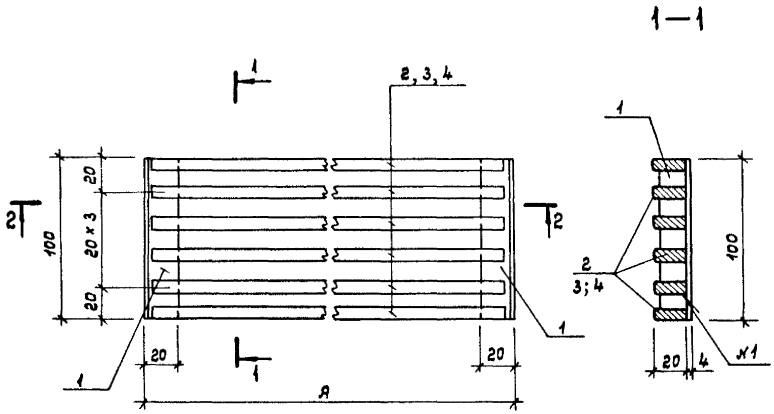

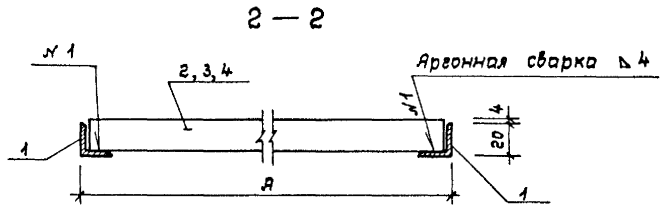

Формат	Зона	Поз.	Обозначение	Наименование	Кол.	Примечание
				Детали		
БЧ		1	ТП кЖ.И. 01701	Уголок ЯД31Т 20×20×4 ГОСТ 8617-81* ГОСТ 19737-80		
				ℓ = 100	2	0,042 кг
				Переменные данные для исполнения		
			ТП кЖ.И. 01700	РМ 7		
БЧ		2	ТП кЖ.И. 01702	Полоса ЯД31Т 8×20 ГОСТ 8617-81* ГОСТ 13616-78		
				ℓ = 735	6	0,34 кг
			ТП кЖ.И. 01700-01	РМ 8		
БЧ		3	ТП кЖ.И. 01702-01	Полоса ЯД31Т 8×20 ГОСТ 8617-81* ГОСТ 13616-78		
				ℓ = 1142	6	0,52 кг
			ТП кЖ.И. 01700-02	РМ 9		
БЧ		4	ТП кЖ.И. 01702-02	Полоса ЯД31Т 8×20 ГОСТ 8617-81* ГОСТ 13616-78		
				ℓ = 1165	6	0,53 кг

1. Сварку производить по ГОСТ 14806-80.
2. Лицевые кромки и углы элементов притупить и зачистить.

Обозначение		Марка	A	Масса кг
ТП	кЖ.И. 01700	РМ 7	747	2,12
	-01	РМ 8	1153	3,2
	-02	РМ 9	1175	3,26

Нач.мас.	Баратов		14.09.88
Гл.конс.м.	Бизяев		14.09.88
ГИП	Петрова		21.09.88
Вед.инж.	Иванова		21.09.88
Провер.	Петрова		25.09.88
Н.контр.	Морозова		25.09.88

ТП 291-8-23с.88 КЖ.И. 01700

Решетка сливных лотков РМ (РМ 7 ÷ РМ 9)

Стадия	Масса	Масштаб
РП	См. табл.	Б/м
Лист	Листов 1	

СОЮЗСПОРТПРОЕКТ г. Москва

Инв.№ подл. | Подпись и дата | Взам. инв.№

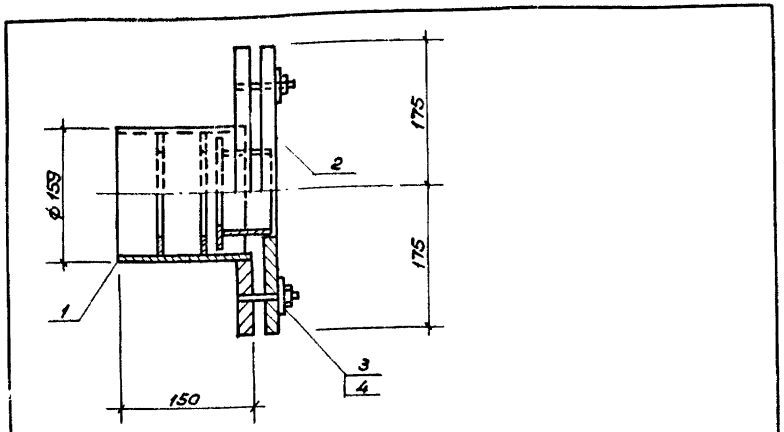

Типовой проект

Формат	Зона	Поз.	Обозначение	Наименование	Кол.	Примеч.
				Сборочные единицы		
Б4		1	ТП кжс.и. 10100	Гильза ГС1 сальника	1	24,77
Б4		2	ТП кжс.и. 10200	Грунбукса ГС2 сальника	1	20,98
				Стандартные изделия		
		3		Шайба 12 гост 11371-78*	6	0,01
		4		Гайка М12 гост 5915-70*	6	0,02

Взам. инв.№ | Подпись и дата | Инв.№ подл.

Нач. мас.	Баратов		29.09.88
Гл.конс.м.	Бизяев		29.09
Исполнил	Михайлов		29.09
Проверил	Петрова		29.09
Н.контр.	Морозова		29.09

ТП 291-8-23с.88 КЖС.Ц.10000 мч

Сальник МН1
Монтажный чертеж

Стадия	Масса	Масштаб
РП	45,93	1:5
Лист	Листов 1	

СОЮЗСПОРТПРОЕКТ
г. Москва

gost.e-ecolog.ru

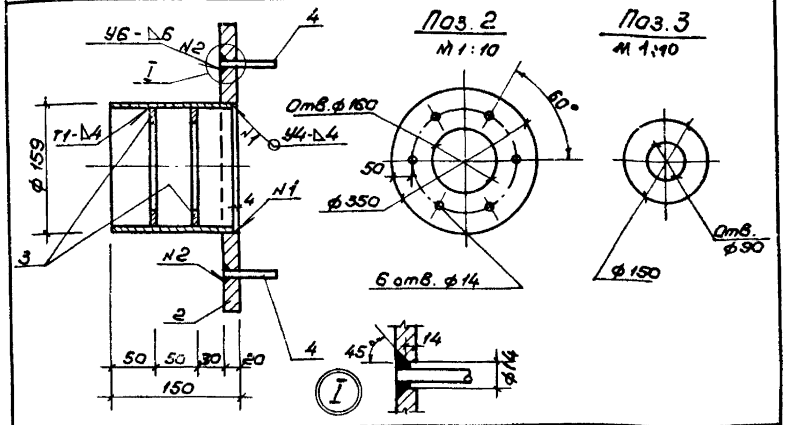

Типовой проект

Формат	Зона	Поз.	Обозначение	Наименование	Кол.	Примеч.
				Детали		
Б4		1	ТП кжс.и. 10101	Труба 159×4,0×146 гост 10704-76* Ст.3пс гост 10705-80	1	2.30
А4		2	ТП кжс.и. 10102	Лист 20×350×350 гост 19903-74* Ст.3пс гост 14637-79	1	19.23
А4		3	ТП кжс.и. 10103	Лист 8×150×150 гост 19903-74* Ст.3пс гост 14637-79	2	1,41
				Стандартные изделия		
		4		Шпилька М12×70 гост 22040-76*	6	0,07

1. Сварку производить по ГОСТ 5264-80 электродами типа 342 гост 9467-75.
2. Изделие оцинковать.

Взам. инв.№ | Подпись и дата | Инв.№ подл.

Нач. мас.	Баратов		29.09
Гл.конс.м.	Бизяев		29.09
ГИП	Петрова		29.09
Рук. гр.	Михайлов		29.09
Исполнил	Михайлов		29.09
Проверил	Петрова		29.09
Н.контр.	Морозова		29.09

ТП 291-8-23с.88 КЖС.Ц.10100

Гильза ГС1 сальника

Стадия	Масса	Масштаб
РП	24,77	1:5
Лист	Листов 1	

СОЮЗСПОРТПРОЕКТ
г. Москва