ТИПОВОЙ ПРОЕКТ

409-11-17.94

ЦЕХ ПО ПРОИЗВОДСТВУ СТРОИТЕЛЬНЫХ ГВОЗДЕЙ МОЩНОСТЬЮ 100 Т В ГОД

АЛЬБОМ 2

ОВ	Отопление и вентиляция	стр. 3-4
ВК	Внутренний водопровод и канализация	стр. 5-6
ЭМ	Силовое электрооборудование и электроосвещение	стр. 7-9
СС	Связь и сигнализация	стр. 10-11

gost.e-ecolog.ru

ТИПОВОЙ ПРОЕКТ
409-11-17.94

ЦЕХ ПО ПРОИЗВОДСТВУ СТРОИТЕЛЬНЫХ МАШИН МОЩНОСТЬЮ 100 Т В ГОД

АЛЬБОМ 2

Перечень альбомов

Альбом 1	ПЗ	Пояснительная записка
	ТХ	Технология производства
	АС	Архитектурно-строительные решения
Альбом 2	ОВ	Отопление и вентиляция
	ВК	Внутренние водопровод и канализация
	ЭМ	Силовое электрооборудование и электроосвещение
	СС	Связь и сигнализация
Альбом 3	СО	Спецификации оборудования
Альбом 4	ВМ	Ведомости потребности в материалах
Альбом 5	С	Сметы

РАЗРАБОТАН:
А.О. "Проектный институт N2"

Главный инженер института Б.Л. Аронов
Главный инженер проекта Ю.М. Штейнгардт

Утвержден ГЛАВПРОЕКТОМ МИНСТРОЯ РОССИИ
письмо от 22.12.94 N 9-3-1/195
Введен в действие
А.О. "Проектный институт N2"
приказ от 26.12.94 N 103

СОДЕРЖАНИЕ АЛЬБОМА

ЛИСТ	НАИМЕНОВАНИЕ	СТР.
	Отопление и вентиляция (ОВ)	
1	Общие данные	3
2	План систем отопления и вентиляции.	4
	Схемы систем отопления и вентиляции	
	Водопровод и канализация (ВК)	
1	Общие данные	5
2	План на отм. 0.000. Схемы В1, К1	6
	Силовое электрооборудование и электроосвещение (ЭМ)	
1	Общие данные. Принципиальная схема питающей сети	7
2	План питающих сетей. Принципиальные схемы	8
	питающей и распределительной сетей	
3	Планы силового электрооборудования и электроосвещения	9
	Связь и сигнализация (СС)	
1	Сети связи. Общие данные	10
2	Сети связи на плане с отм. 0.000	11

Альбом 2

План-схема

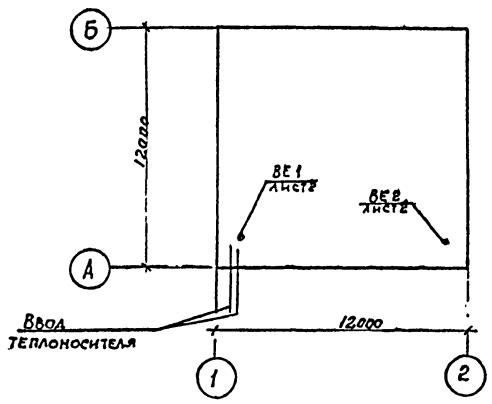

ВЕДОМОСТЬ РАБОЧИХ ЧЕРТЕЖЕЙ ОСНОВНОГО КОМПЛЕКТА

Лист	Наименование	Примеч.
1	Общие данные.	
2	План систем отопления и вентиляции на отм. 0.000	

УСЛОВНЫЕ ОБОЗНАЧЕНИЯ

Радиатор "МС-140-108"

УП

Узел прохода воздуховода через кровлю

Закладные конструкции для установки контрольно-измерительных приборов

"Технические решения, принятые в рабочих чертежах, соответствуют требованиям экологических, санитарно-гигиенических, противопожарных и других норм, действующих на территории Российской Федерации, и обеспечивают безопасную для жизни и здоровья людей эксплуатацию объекта при соблюдении предусмотренных рабочими чертежами мероприятий.

Главный инженер проекта Штейнгардт Ю.М./

ВЕДОМОСТЬ ССЫЛОЧНЫХ И ПРИЛАГАЕМЫХ ДОКУМЕНТОВ

Обозначение	Наименование	Примеч.
	Ссылочные документы	
1.494-10	Решетки щелевые регулируемые. Тип Р.	
1.494-21	Крепление решеток воздухоприточных	
	типа "рр" и щелевых регулирующих	
	типа "р" к воздуховодам и строитель-	
	ным конструкциям.	
4.903-10 в.4,5,6	Изделия и детали трубопроводов для	
	тепловых сетей.	
4.904-69	Детали крепления санитарно-техничес-	
	ких приборов и трубопроводов.	
5.903-13	Изделия и детали трубопроводов для	
в.1,2,3,4,5	тепловых сетей.	
5.903-20	Воздухосборники для систем отопления	
в. 0,1	и теплоснабжения вентиляционных ус-	
	тановок.	
5.904-1	Детали крепления воздуховодов.	
5.904-45	Узлы прохода вентиляционных вытяжных	
	шахт через покрытия зданий. Узлы	
	прохода общего назначения. Рабочие	
	чертежи.	
5.904-51 в 1	Зонты и дефлекторы вентиляционных	
	систем.	
7.903.9-2	Тепловая изоляция трубопроводов с	
в. 1, 2	положительными температурами.	
ГПКИ	Приборы для измерения и регули-	
„Проектмонтажавтоматика"	рования температуры. Установка зак-	
	ладных конструкций на технологичес-	
	ких трубопроводах и оборудования.	
	Прилагаемые документы	
—ОВ.СО	Спецификация оборудования.	Альбом 3.
—ОВ.ВМ.	Ведомости потребности в материалах	Альбом 3

ОБЩИЕ УКАЗАНИЯ

Расчетные параметры наружного воздуха приняты: для проектирования систем отопления и вентиляции в холодный период tн=-30 град С; J=-29кдж/кг для проектирования систем вентиляции в теплый период tн=22град С; J=49кдж/кг. Теплоносителем для систем отопления, теплоснабжения установок служит перегретая вода с параметрами 130-70 град С.

Подсоединение к тепловым сетям уточняется при привязке проекта.

Отопление в производственных помещениях запроектировано местными нагревательными приборами.

В качестве нагревательных приборов приняты радиаторы типа МС-140-108.

Система отопления принята двухтрубная, вертикальная с верхней разводкой.

Расчетные гидравлические потери напора составляют 3400 ПА.

Вентиляция запроектирована приточно-вытяжная с естественным побуждением. Для обеспыливания и уборки помещения предусматривается установка обеспыливающего агрегата "Чайка 21".

Воздуховоды систем вентиляции изготовить по нормали на металлические воздуховоды круглого сечения ВСН353-86 "Минмонтажспецстроя СССР". Монтаж систем отопления и вентиляции выполнить в соответствии со СНиП 3.05.01-85 "Внутренние санитарно-технические системы".

Мероприятия по защите воздуховодов и трубопроводов от коррозии.

Трубопроводы отопления и радиаторы окрасить синтетической эмалью. Магистральные трубопроводы и трубопроводы, проложенные над воротами и в подпольном канале окрасить антикоррозийным лаком и изолировать по серии 7.903.9-2.

Воздуховоды вытяжных систем, эксплуатируемые в нормальном температурно-влажностном режиме, выполнить из тонколистовой стали и окрасить синтетической эмалью за 2 раза.

ОСНОВНЫЕ ПОКАЗАТЕЛИ ПО ЧЕРТЕЖАМ ОТОПЛЕНИЯ И ВЕНТИЛЯЦИИ

Наименование здания (сооружения), помещения	Объем м3	Периоды года при tн, °С	Расход тепла, Вт				Расход холода, Вт	Установленн. мощн. электродвигат. КВт
			На отопление	На вентиляцию	На горячее водоснабжение	Общий		
Цех по производству гвоздей		-30	43520	—	—	43520	—	

ПРИВЯЗАН

Листов

ИНВ.N

409-11-17.94 —ОВ

Цех по производству строительных гвоздей мощностью 100 т в год

ВЗМ.	КОЛ.УЧ.	ЛИСТ	N ДОК.	ПОДП.	ДАТА
Г И П		Штейнгардт			12.94
Нач. отд.		Надточей			
Зав.гр.		Агафонова			
Исполнит.		Ермоленко			

СТАДИЯ	ЛИСТ	ЛИСТОВ
Р	1	2

Общие данные

ПРОЕКТНЫЙ ИНСТИТУТ N2

СОГЛАСОВАНО

Взам. инв.N | Подпись и дата | Инв.N подл.

Альбом 2

Система отопления

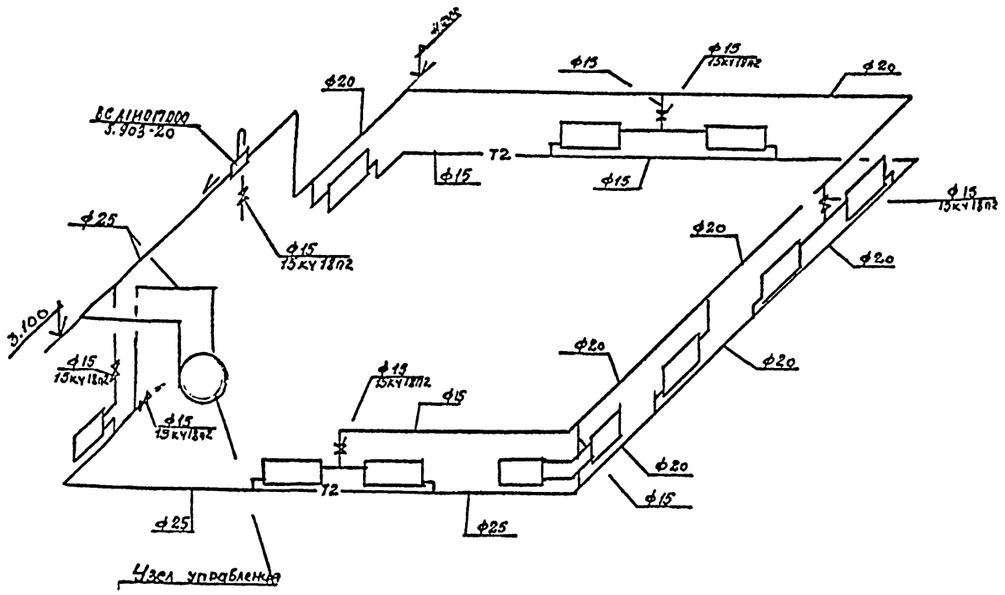

Узел управления

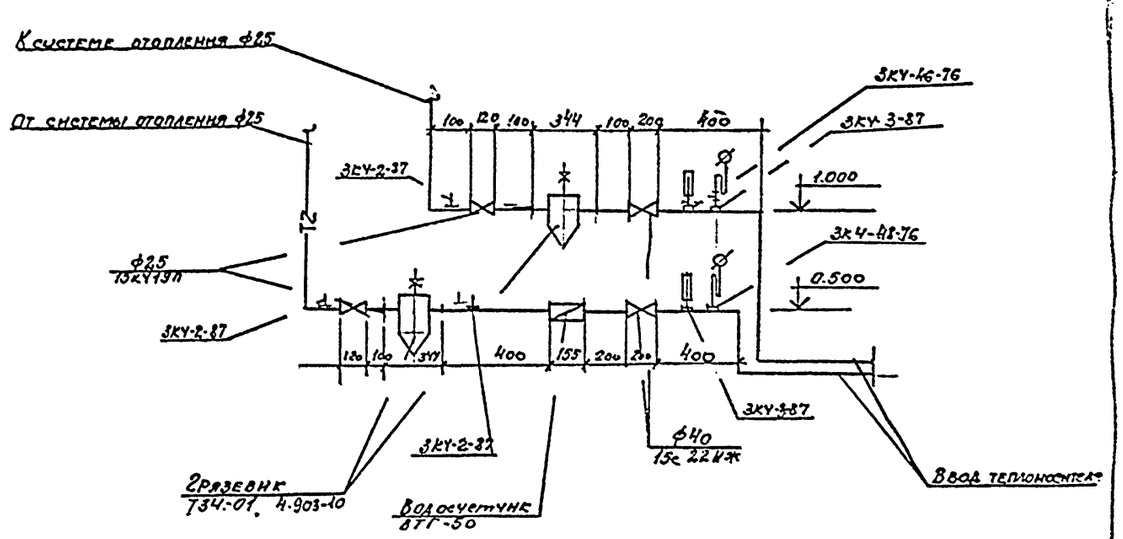

План на отм 0.000

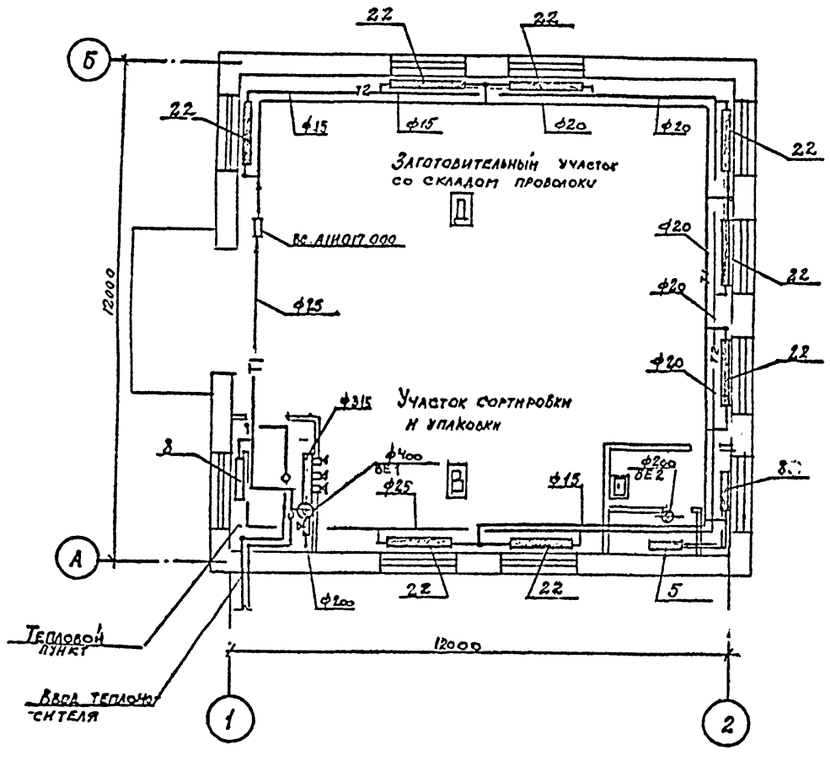

ВЕ1

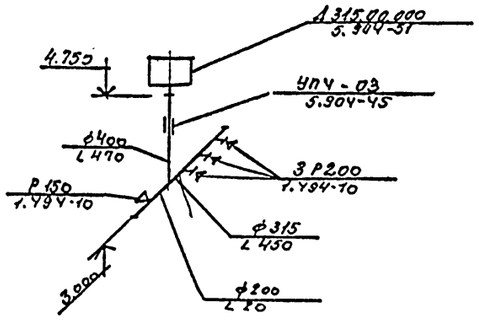

ВЕ2

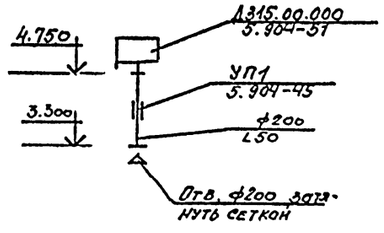

ПРИВЯЗАН

Инв.№

Изм.	Кол.уч.	Лист	№док.	Подп.	Дата
ГИП		Штейнгардт			
Нач. отд.		Надточей			
Зав. гр.		Агафонов			
Вед. инж.		Ермоленко			

409-11-17.94 — ОВ

Цех по производству строительных гвоздей мощностью 100 т в год

Стадия	Лист	Листов
Р	2	

План систем отопления и вентиляции. Схемы систем отопления и вентиляции

ПРОЕКТНЫЙ ИНСТИТУТ №2.

Инв. № подл. | Подпись и дата | Взам. инв. №

Альбом 2

ВЕДОМОСТЬ РАБОЧИХ ЧЕРТЕЖЕЙ ОСНОВНОГО КОМПЛЕКТА

Лист	Наименование	Примечание
1	Общие данные	
2	План на отм. 0.000. Схемы В1, К1	

ОСНОВНЫЕ ПОКАЗАТЕЛИ ПО ЧЕРТЕЖАМ ВОДОПРОВОДА И КАНАЛИЗАЦИИ

Наименование системы	Потребный напор на вводе, м	Расчетный расход				Установленная мощн. электродвигателей, кВт	Примечание
		м3/сут	м3/ч	л/с	при пожаре, л/с		
В1	10	–	–	0.19	–		
К1		–	–	1.6			

ВЕДОМОСТЬ ССЫЛОЧНЫХ И ПРИЛАГАЕМЫХ ДОКУМЕНТОВ

Обозначение	Наименование	Примеч.
	Ссылочные документы	
Серия 4.900-10	Альбом оборудования ,фасонных	Сантех-
Выпуск 1,2,4	частей и арматуры для сетей и	проект
	сооружений водопровода и канали-	1988 г.
	зации.	
Серия 5.900-7	Опорные конструкции и средства	Сантех-
Выпуск 0, ,4	крепления стальных трубопроводов	проект
	внутренних санитарно-технических	1992 г.
	систем.	
	Прилагаемые документы	
ВК.СО	Спецификация оборудования	Альбом 3

УСЛОВНЫЕ ОБОЗНАЧЕНИЯ

Наименование	Обозначение
1. Водопровод	
а) хозяйственно-питьевой производственно-	
противопожарный	В1
2. Канализация	
а) бытовая	К1

Общие указания

Проект внутреннего водопровода и канализации разработан в соответствии с заданиями, выданными отделами ПИ-2 и действующими строительными нормами и правилами СНиП. 2.04.02-84, СНиП 2.04.03-85 СНиП 2.04.01-85

Объем здания .490.м3, огнестойкость строительных конструкций..II.., категория основного производства по пожароопасности . . В. Внутреннее пожаротушение не предусматривается

Наружное пожаротушение предусмотрено от пожарных гидрантов, установленных на внутриплощадочных сетях. Расход воды принят...10.. л/сек.

Монтаж и приемку систем трубопроводов производить по СНиП 3.05.01-85.

Сети водопровода укладываются с уклоном 0,002÷ 0,005 в сторону водоразборных точек.

Стальные трубопроводы окрашиваются эмалью ПФ-133 за 2 раза.

"Технические решения, принятые в рабочих чертежах, соответствуют требованиям экологических, санитарно-гигиенических, противопожарных и других норм, действующих на территории Российской Федерации, и обеспечивают безопасную для жизни и здоровья людей эксплуатацию объекта при соблюдении предусмотренных рабочими чертежами мероприятий.

Главный инженер проекта /Штейнгардт/

СОГЛАСОВАНО: АСО-2 ОВ ЭиА

Изм	Кол.уч	Лист	№док	Подп	Дата
ГИП		Штейнгардт			
Нач.отд		Надточей			
Зав.гр.		Теслюк			
Инж.I кат		Игнатова			
Провер		Теслюк			
Н.контр.		Надточей			

ПРИВЯЗАН

ИНВ.№

409-11-17.94-ВК

ЦЕХ ПО ПРОИЗВОДСТВУ СТРОИТЕЛЬНЫХ ГВОЗДЕЙ МОЩНОСТЬЮ 100 Т. В ГОД

Стадия	Лист	Листов
Р	1	2

ОБЩИЕ ДАННЫЕ

ПРОЕКТНЫЙ ИНСТИТУТ №2

Альбом 2

ПЛАН НА ОТМ. 0.000

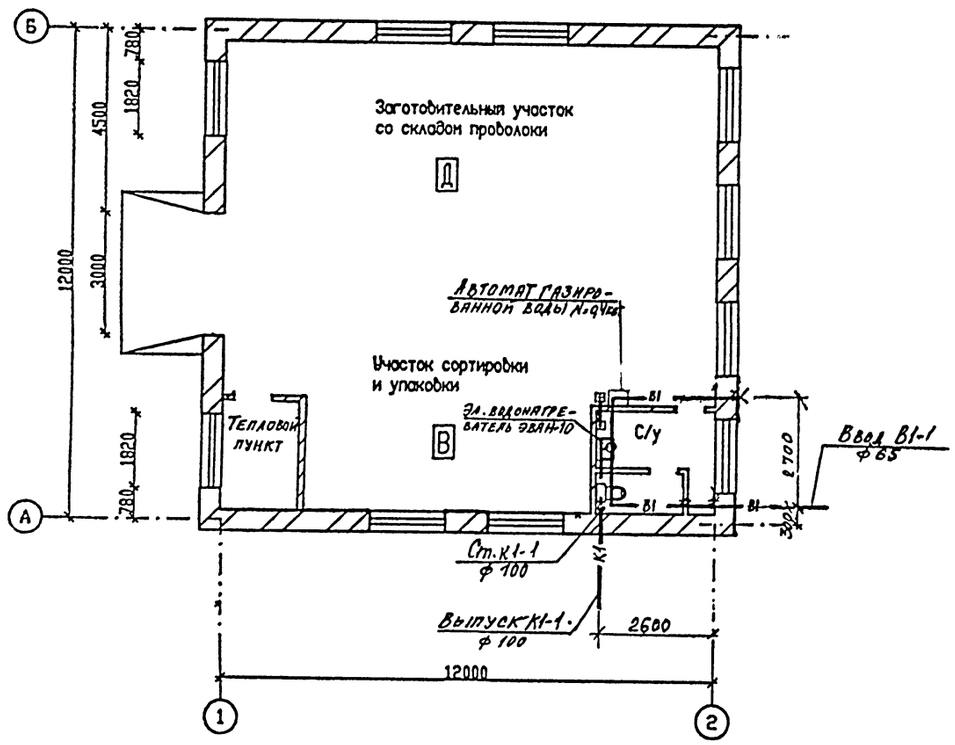

В1

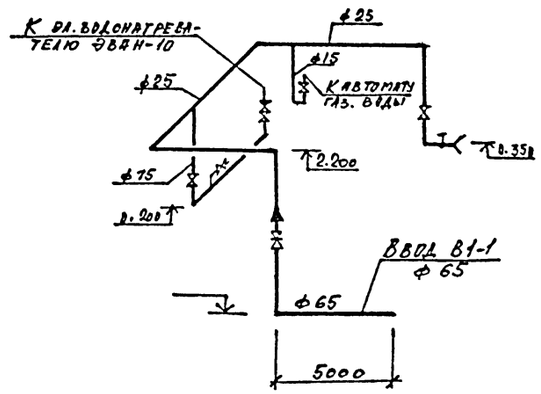

К1

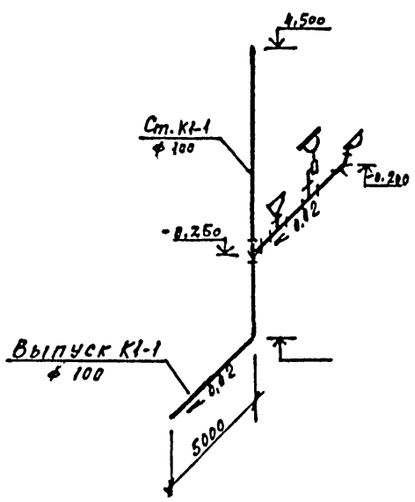

Инв.N подл. | Подпись и дата | Взам. инв.N

ПРИВЯЗАН

ИНВ.N

Изм.	Кол.уч.	Лист	N док.	Подп.	Дата
ГИП		Штейнгарт			
Нач.отд.		Надточей			21-
Зав.гр.		Теслюк			
Нач.гр.		Игнатова			
Проверил		Теслюк			
Н.контр.		Надточей			

409-11-17.94 -ВК

Цех по производству строительных гвоздей мощностью 100 т. в год

Стадия	Лист	Листов
Р	2	

План на отм. 0.000.
Схемы В1, К1

ПРОЕКТНЫЙ ИНСТИТУТ №2

Альбом 2

ВЕДОМОСТЬ РАБОЧИХ ЧЕРТЕЖЕЙ ОСНОВНОГО КОМПЛЕКТА

Лист	Наименование	Примечание
1	Общие данные. Принципиальная схема питающей сети	
2	План питающих сетей. Принципиальные схемы питающей и распределительной сетей	
3	Планы силового электрооборудования и электроосвещения	

ВЕДОМОСТЬ ССЫЛОЧНЫХ И ПРИЛАГАЕМЫХ ДОКУМЕНТОВ

Обозначение	Наименование	Примечание
	Ссылочные документы	
5.407-142	Установка распределительных шкафов серий ШРС1, СПМ75, СПА77 и ШР11, 1991	выпуск 1
5.407-140	Установка кнопок ПКЕ, ПКУ15, переключателей, автоматов АЛ506, 1991	выпуск 1
5.407-117	Установка ящиков с рубильниками и предохранителями, 1990	выпуск 1
5.407-112	Установка групповых осветительных щитков, 1989	выпуск 1
5.407-83	Установка выключателей и штепсельных розеток	выпуск 1
5.407-90	Установка светильников с люминесцентными лампами в производственных помещениях, 1987	выпуск 1
5.407-91	Установка светильников с лампами накаливания в производственных помещениях	выпуск 1
А10-92	Защитное заземление и зануление электроустановок, 1992	ТЭИпромэлектропроект
	Прилагаемые документы	
ЭМ.СО	Спецификация оборудования	альбом 3
ЭМ.ВМ	Ведомость потребности в материалах	альбом 4

Принципиальная схема питающей сети

Источник питания

Маркировка - расчетная нагрузка, квт - коэффициент мощности - расчетный ток, А - длина участка, м

Момент нагрузки, квт. м - потеря напряжения, % - марка, сечение проводника - способ прокладки

Уточняется при привязке проекта

ЯРП11

ШР1

Распределительный пункт: номер, тип, установленная, расчетная мощность, квт. Аппарат на вводе: тип, ток А

Выключатель автоматический или предохранитель: тип, ток расцепителя или плавкой вставки, А

Пускатель магнитный: тип, ток нагревательного элемента, А

Маркировка - расчетная нагрузка, квт - коэффициент мощности - расчетный ток, А - длина участка, м

Момент нагрузки, квт. м - потеря напряжения, % - марка, сечение проводника - способ прокладки

С1 - 1,8 - 0,95 - 28 - 10

18 - 4,1 - АВВГ - 3х4+1х2,5

С10 - 0,54 - 0,95 - 49 - 5

2,7 - 0,05 - АВВГ - 3х4+1х2,5

Щиток групповой: аппарат на вводе: тип, номинальный ток, А

Номер по схеме расположения на плане	ЩС1	ЩС-10
Установленная мощность, квт	2,0	0,6
Потеря напряжения до щитка %		

Напряжение сети 380/220В; напряжение у двигателей 380В; у ламп - 220В; ремонтного освещения - 36В.

Электроснабжение цеха решается при привязке проекта.

Питающие сети выполняются кабелем марки АВВГ3 на полосе.

Распределительные сети силового оборудования выполняются проводом марки АПВ в полиэтиленовых трубах и кабелем АВВГ3 по полосе.

Все металлические нетоковедущие части электроустановок, могущие оказаться под напряжением вследствие неисправности изоляции - занулить.

Для зануления используется нулевая жила кабеля и специально проложенный провод.

Монтаж электротехнических устройств выполнить согласно СНиП 3.05.06-85 и типовых проектов, указанных в ссылочных документах.

Основные показатели проекта электротехнической части

№ п/п	Характеристика потребителей электроэнергии	Мощность, квт Установ.	Мощность, квт Потреб.	Площадь	Кол-во светоточек	Уд. мощн. вт/м²	Примечание
1	Силовое электрооборудование	10,2	7,55	-	-		28313
2	Электроосвещение						
а)	рабочее освещение лампами накаливания	0,22	0,2	10	4	22	
б)	люминесцентными лампами	1,53	1,4	134	22	11,4	
3	Аварийное освещение	0,6	0,54		6		
4	Ремонтное освещение	0,25	0,25				
	Всего:	2,6	2,4		32		5400

Технические решения, принятые в рабочих чертежах, соответствуют требованиям экологических, санитарно - гигиенических, противопожарных и других норм, действующих на территории Российской Федерации, и обеспечивают безопасную для жизни и здоровья людей эксплуатацию объекта при соблюдении предусмотренных рабочими чертежами мероприятий.

СОГЛАСОВАНО: Гл. инж. проекта Ермолаева; Гл. спец. Гелюк; Гл. спец. Кобрицкая

СОГЛАСОВАНО: АСО-2 ВК Гелюк; ТО Кобрицкая

Инв. № подл. | Подпись и дата | Взам. инв. №

ПРИВЯЗАН

ИНВ №

409-11-17.94 ЭМ

Цех по производству строительных гвоздей мощностью 100 т/год

Изм.	Колуч.	Лист	№док.	Подп.	Дата
ГИП		Шпейгласс			12.94
Нач. ВТ1.		Кучеров			
Н.контр.		Шкредов			
Гл. спец.		Шкредов			
Ст. инж.		Маркова			

Стадия	Лист	Листов
Р	1	3

Общие данные. Принципиальная схема питающей сети

ПРОЕКТНЫЙ ИНСТИТУТ №2.

Магистраль	Аппарат отходящей линии (ввода) обозначение, тип, Iном, А; расцепитель или плавкая вставка, А	Аппарат ввода в распределительное устройство или пусковой аппарат: обозначение; тип Iном. А; расцепитель или плавкая вставка, А - уставка теплового реле, А	Кабель провод				Труба		Распределительное устройство или электроприемник			
	Участок сети 1	Участок сети 2	Участок сети 3	Обозначение	Марка	Количество число жил и сечение	Длина м.	Обозначение на плане	Длина м.	Обозначение	Рном. или Ррасч. квт.	Iрасч или Iном. Iпуск, А	Наименование тип, обозначение чертежа принципиальной схемы
1	2	3	4	5	6	7	8	9	10	11	12	13	14	15	16	17
Источник питания определяется при привязке проекта						определяется при привязке проекта										
				1	НІ								ЩР11+ЩО	9,35	18	ЩР11-73701-5УУ2
		ЯРП11-311 50		2	Н2	АВВГ	3х6+1х4	5					ЩР1	7,55	14	
						см. лист ЭМ-1							ЩО1	2,0	2,8	Щиток освещения 90УВ501

План питающих сетей

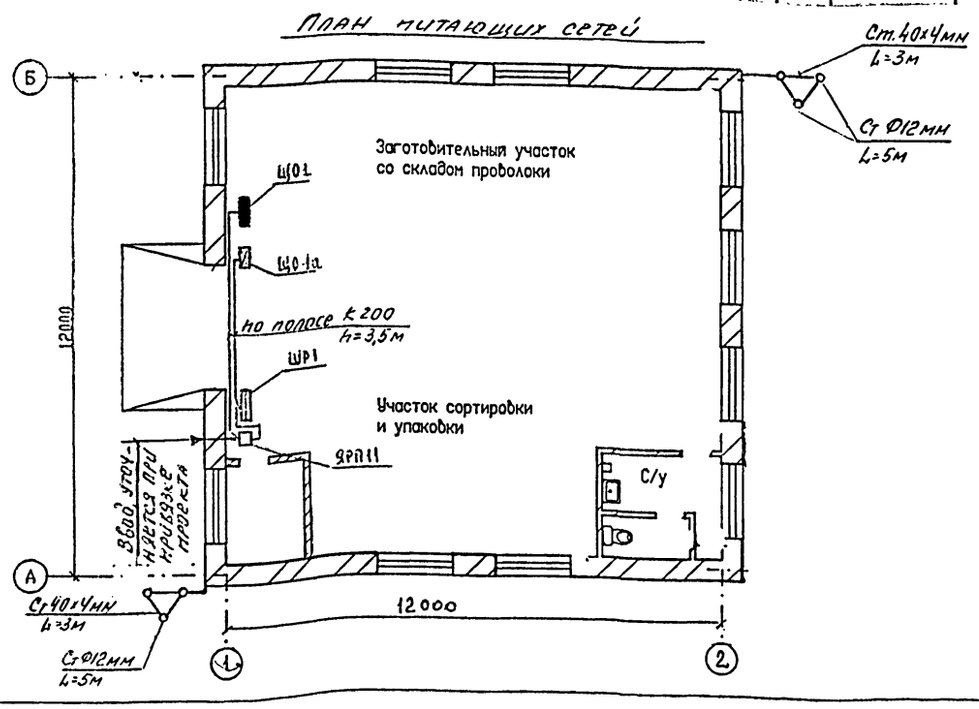

Распределительное устройство	Аппарат отходящей линии (ввода) обозначение тип Iном, А; расцепитель или плавкая вставка, А уставка теплового реле, А	Участок сети 1	Пусковой аппарат обозначение тип Iном, А; расцепитель или плавкая вставка, А уставка теплового реле, А	Участок сети 2	Кабель, провод				Труба		Электроприемник			
					Обозначение	Марка	Количество число жил и сечение	Длина м	Обозначение на плане	Длина м	Обозначение	Рном кВт	Iном Iпуск А	Наименование тип, обозначение чертежа принципиальной схемы
1	2	3	4	5	6	7	8	9	10	11	12	13	14	15	16
ЩР1 Рр=7,55 I=14А												ЩР1	10,2		
	Р18-353														
	НПН2-60 16		6-ЯР1 ЯРП11-311 31,5		1 6-Н1	АПВ	4(1х2,5)	40	6 - 4р25 / П1.25	2/7	6	0,55	1,7/7,6	КРАН КОНСОЛЬН.
					2 6-Н2	КГ	3х2,5+1х1,5	5						
	НПН2-60 40		Э. Ш.		1 1-Н1	АПВ	4(1х2,5)	60	1 - 4р25 / П1.25	2/12	1	5,5	11,5/80,5	АВТОМАТ ГВОЗДИЛЬНЫЙ
	НПН2-60 16		РШ-Ц-20 УР43-10/220		1 Н1	АВВГ3	3х2,5	10				1,5	6,8/—	ЭЛ. НАСОС
			РШ-Ц-20-УР43-10/220		1 Н1	АВВГ3	3х2,5	5				1	4,5/—	ПЕРЕНОСН ИНСТРУМ.
	НПН2-60 16				1 Н1	АВВГ3	3х2,5	15			ЭВАН	1,25	6/—	ЭЛ ВОДОНАГРЕВАТЕЛЬ
			АГВ-ОФ1 АП50Б-2МТ 2,5		1 Н1	АВВГ3	3х2,5	3			АГВ	0,4	1,9/—	АВТОМАТ ГАЗ. ВОДЫ
	НПН2-60 40				2 Н2	АВВГ3	3х2,5	1						
														РЕЗЕРВ

ПРИВЯЗАН

ИНВ №

Изм.	Кол.уч.	Лист	№док.	Подп.	Дата
ГИП		Штейнгарт			12.94
Нач.отд.		Буеков			
Н.контр.		Шведов			
Гл.спец.		Шведов			
Исп.		Маркова			

409-11-17.94 ЭМ

Цех по производству строительных гвоздей мощностью 100 т в год

Стадия	Лист	Листов
Р	2	

План питающих сетей. Принципиальные схемы питающей и распределительной сетей

ПРОЕКТНЫЙ ИНСТИТУТ №2

Инв № подл | Подпись и дата | Взам.инв №

Альбом 2

План силового электрооборудования

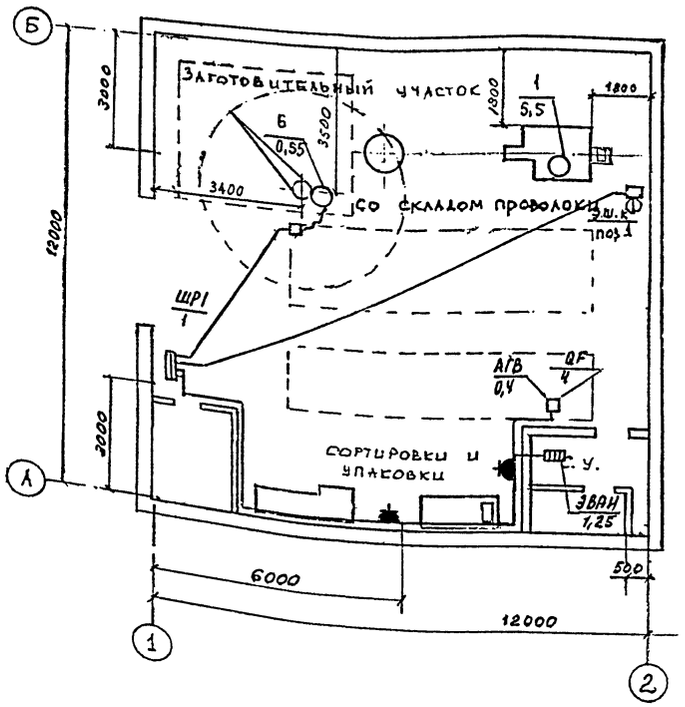

План электроосвещения

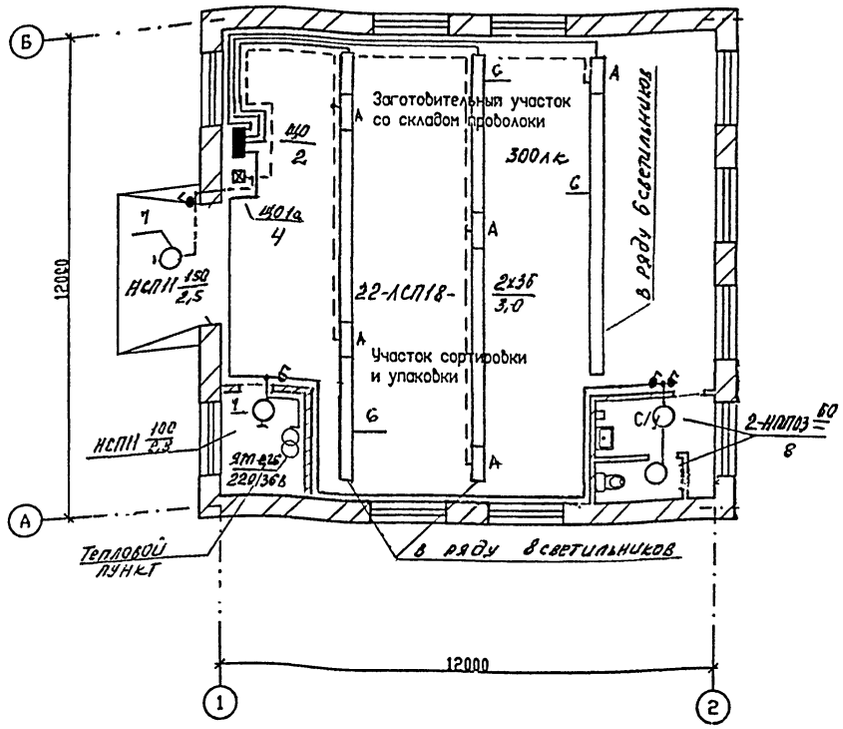

Ведомость узлов установки электрического оборудования на плане расположения

Поз.	Обозначение	Наименование	Кол.	Примечание
1	5.407-142 1.120	Установка ШР11	1	
2	5.407-112 1.300МЧ	Установка ЯОУ 8501	1	
3	5.407-117 1.100	Установка ЯРП11	1	
4.	5.407-140 1.250	Установка АП50Б	2	
5	5.407-112 1.360МЧ	Установка ЯТП-0,25	1	
6	5.407-90 110 МЧ	Установка люминесцентных светильников под перекрытием	22	
7	5.407-91 1.30МЧ	Установка НСП11 на кронштейне	2	
8	5.407-91	Установка НПП03 на стене	2.	
9	5.407-83	Установка выключателей и штепсельных розеток	4 2	

Данные о групповых щитках с автоматическими выключателями

Номер щитка	Тип	Установленная мощность, квт	Номера автоматических выключателей				Ток расцепителя, А	
			Однополюсные		Трехполюсные		на вводе	на линиях
			занятые	резервные	занятые	резервные		
Щ01	ЯОУ 8501	2,0	1÷4	5,6				16
Щ01а	АП50Б-3МТ	0,6						4,6

ПРИВЯЗАН

ИНВ №

Изм.	Колуч.	Лист	№док.	Подп.	Дата
Гип		Штейнгарт			12.94
Нач.отд.		Букетов			
Н.контр.		Шведов			
Гл.спец.		Шведов			
Исп.		Маркова			

409-11-17.94 ЭМ

Цех по производству строительных гвоздей мощностью 100т в год

Планы силового электрооборудования и электроосвещения

Стадия	Лист	Листов
Р	3	

ПРОЕКТНЫЙ ИНСТИТУТ №2.

ИНВ № ПОДЛ. | ПОДПИСЬ И ДАТА | ВЗАМЕН ИНВ №

Альбом 2

ВЕДОМОСТЬ РАБОЧИХ ЧЕРТЕЖЕЙ ОСНОВНОГО КОМПЛЕКТА

ЛИСТ	НАИМЕНОВАНИЕ	ПРИМЕЧАНИЕ
1	Сети связи. Общие данные	
2	Сети связи на плане с отм. 0.000	

ВЕДОМОСТЬ ССЫЛОЧНЫХ И ПРИЛАГАЕМЫХ ДОКУМЕНТОВ

ОБОЗНАЧЕНИЕ	НАИМЕНОВАНИЕ	ПРИМЕЧАНИЕ
	Ссылочные документы	
ОСТН 600-93	Нормы на монтаж сооружений и устройств	Минсвязи
	связи, радиовещания и телевидения	
ВСН 60 – 89	Устройства связи, сигнализации диспетчеризации	Госкомархи-
	инженерного оборудования жилых и общественных зданий.	тектуры
	Прилагаемые документы	
409-11-17.94-СС.СО	Спецификация оборудования	Альбом 3

ПРИМЕЧАНИЯ

Данный раздел выполнен на основании архитектурно-строительных чертежей корпуса и технологического задания. Предусматривается монтаж следующих сетей связи:

– телефонной,

– радиотрансляционной,

В корпус заводятся кабели телефонной и радиотрансляционной сетей. Телефонный кабель присоединяется к распределительной коробке, кабель радиотрансляционной сети – к трансформатору сетей проводного вещания. Абонентские линии выполняются к телефонному аппарату и громкоговорителю соответственно проводами ТРП и ПТПЖ.

"Технические решения, принятые в рабочих чертежах, соответствуют требованиям экологических, санитарно-гигиенических, противопожарных и других норм, действующих на территории Российской Федерации, и обеспечивают безопасную для жизни и здоровья людей эксплуатацию объекта при соблюдении предусмотренных рабочими чертежами мероприятий."

Согласовано: 110-2

Инв.N подл. | Подпись и дата | Взам. инв.N

ПРИВЯЗАН

ИНВ.N

Листов

409-11-17.94-СС

Цех по производству строительных гвоздей мощностью 100 т в год

Изм.	Кол.уч.	Лист	N док.	Подп.	Дата
Г И П		Штейнгарбт			
Нач. отд.		Букетов			
Н.контр.		Шведов			
Зав. гр.		Рубинштейн			

Стадия	Лист	Листов
Р	1	2

Сети связи. Общие данные.

ПРОЕКТНЫЙ ИНСТИТУТ №2

АЛЬБОМ 2

ПЛАН НА ОТМ. 0.000

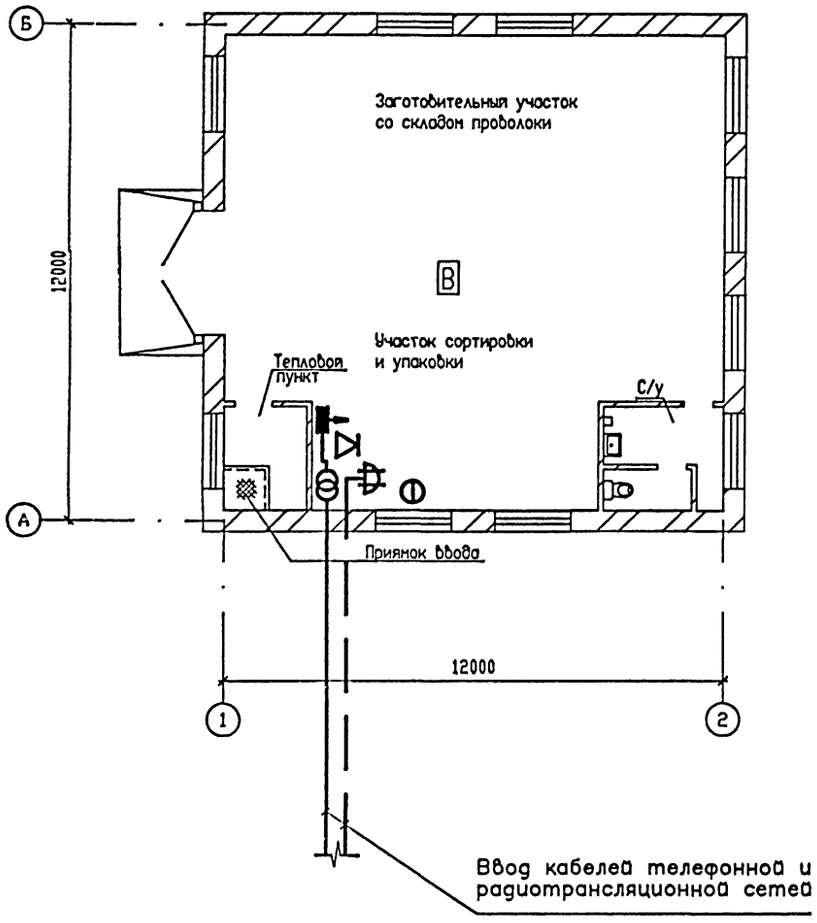

УСЛОВНЫЕ ОБОЗНАЧЕНИЯ

- Телефонный аппарат внутрипроизводственной связи
- Телефонная распределительная коробка, параллельная
- Абонентский громкоговоритель
- Трансформатор сети проводного вещания
- Ограничительная коробка сети проводного вещания с выводом на розетку

ПРИВЯЗАН

ИНВ. N

Изм.	Кол.уч.	Лист	N док.	Подп.	Дата
ГИП		Штейнгард			
Нач.отд.		Букетов			
Н.контр.		Шведов			
Зав.гр.		Рубинштейн			

409-11-17.94-СС

Цех по производству строительных гвоздей мощностью 100 т в год

Стадия	Лист	Листов
Р	2	

Сети связи на плане с отм. 0.000

ПРОЕКТНЫЙ ИНСТИТУТ №2

Инв. N подл. | Подпись и дата | Взам. инв. N

gost.e-ecolog.ru