ТИПОВОЙ ПРОЕКТ
244-9-39.86

ИЗОЛЯТОР ЦЕНТРА ОБСЛУЖИВАНИЯ ЛЕТНЕЙ БАЗЫ ОТДЫХА НА 250 МЕСТ

(СТЕНЫ КИРПИЧНЫЕ)

АЛЬБОМ III

ИЗДЕЛИЯ ЗАВОДСКОГО ИЗГОТОВЛЕНИЯ

21936/03

Цена 0-76

				ПРИВЯЗАН	

ТИПОВОЙ ПРОЕКТ
244-9-39.86

ИЗОЛЯТОР ЦЕНТРА ОБСЛУЖИВАНИЯ ЛЕТНЕЙ БАЗЫ ОТДЫХА НА 250 МЕСТ

(СТЕНЫ КИРПИЧНЫЕ)

АЛЬБОМ III

ИЗДЕЛИЯ ЗАВОДСКОГО ИЗГОТОВЛЕНИЯ

ПРОЕКТ
УТВЕРЖДЕН Госгражданстроем
ПРИКАЗ N229 ОТ 8 АВГУСТА 1985 Г.
РАБОЧИЕ ЧЕРТЕЖИ ВВЕДЕНЫ В
ДЕЙСТВИЕ ЦНИИЭП КУРОРТНО-
ТУРИСТСКИХ ЗДАНИЙ И КОМПЛЕКСОВ
ПРИКАЗ №44 ОТ 19 МАРТА 1987 Г.

РАЗРАБОТАН ЦНИИЭП
КУРОРТНО-ТУРИСТСКИХ
ЗДАНИЙ И КОМПЛЕКСОВ

ГЛАВНЫЙ ИНЖЕНЕР ПРОЕКТА Ляховецкая Л.И.

ПРИВЯЗАН

ИНВ. №

Содержание альбома

Обозначение документа	Наименование	Стр	Примечание
	Содержание альбома	2	
	Изделия железобетонные		
244-9-39.86-КЖИ-01	Опорная плита ОП6-4А	3	
244-9-39.86-КЖИ-02	Изделие закладное МН1	4	
244-9-39.86-КЖИ-03	То же МН2	4	
244-9-39.86-КЖИ-04	Сетка арматурная С1	5	
244-9-39.86-КЖИ-05	То же С2	5	
244-9-39.86-КЖИ-06	Анкер А-1	6	
244-9-39.86-КЖИ-07	Изделие соединительное МС1	7	
244-9-39.86-КЖИ-08	То же МС2	7	
244-9-39.86-КЖИ-09	" МС3	8	
244-9-39.86-КЖИ-10	" МС4	8	
244-9-39.86-КЖИ-11	" МС7	9	
244-9-39.86-КЖИ-12	Изделие монтажное МК1	10	
244-9-39.86-КЖИ-13	То же МК4	11	

Обозначение документа	Наименование	Стр	Примечание
	Изделия деревянные		
244-9-39.86-КДИ-01	Деревянная панель П5	12-13	
	Деревянные рамки		
244-9-39.86-КДИ-02	ДР5; ДР6; ДР9; ДР11	14	
244-9-39.86-КДИ-03	То же ДР3; ДР4; ДР12	15	
244-9-39.86-КДИ-04	То же ДР1; ДР2; ДР13	16	
	Элементы деревянной панели		
244-9-39.86-КДИ-05	Продольное ребро А4	17	
244-9-39.86-КДИ-06	Продольное ребро А5	17	
244-9-39.86-КДИ-07	Облицовка АЛ1	18	

Инв.№ подл. | Подпись и дата | Взам. инв.№

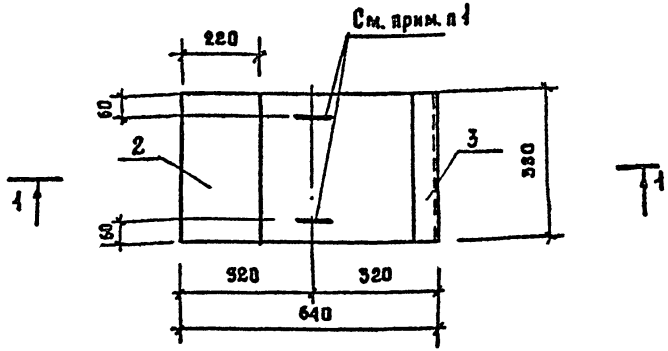

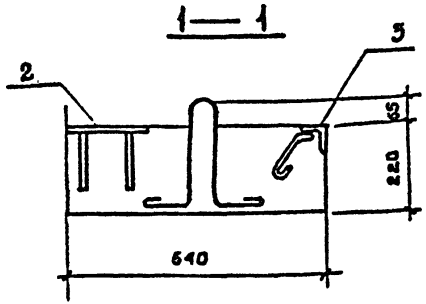

Формат	Зона	Поз.	Обозначение	Наименование	Кол.	Примечание
				Сборочные единицы		
		1	1.225-2 вып 5	Опорная плита оп 6-4		
А4		2	244-9-39.86-КЖИ-02	Изделие закладное мн1	1	2,5 кг
А4		3	244-9-39.86-КЖИ-03	мн2	1	2,0 кг

1. Опорная плита опб-4а отличается от типовой опорной плиты опб-4 наличием дополнительных закладных изделий и месторасположением подъемных петель

Ведомость дополнительного расхода стали на 1 элемент, кг

Марки Элемента	Изделия закладные												Всего
	Арматура класса				Прокат марки								
	А I		А III		ВСТ3 КП2								
	ГОСТ 5781-82				ГОСТ 103-76				ГОСТ 8509-72				
	⌀8	итого	⌀12	итого	Б=10			итого	1,63 кг			итого	
опб-4а	0,24	0,24	0,6	0,6	6,9			6,9	1,8			1,8	9,5 кг

Нач. АПМ.7	Чернявский	
Гл. инж. М	Собенников	
ГАП	Чернявский	
ГИП	Ляховецкая	
Разраб	Чижов	
Провер.	Ляховецкая	
Н-контр.	Ляховецкая	

Привязан

Инв. №

244-9-39.86-КЖИ-01

Опорная плита ОПБ-4а

Стадия	Масса	Масштаб
РП	9.5	1:10

Лист | Листов

ЦНИИЭП курортно-туристских зданий и комплексов

Копир. Формат А3

Инв. № подл. | Подпись и дата | Взам. инв. №

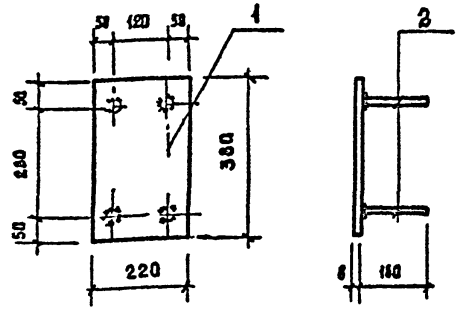

Форма	Зона	Поз.	Обозначение	Наименование	Кол.	Примечание
				Детали		
БЧ		1		Полоса $\frac{10\times220\ \text{ГОСТ}\ 103\text{-}76}{\text{Вст3кп2 ГОСТ}\ 535\text{-}79}$ ℓ=388	1	6.9 кг
БЧ		2		⌀12 А III ГОСТ 5781-82 ℓ=160	4	0.14 кг

1. Сварку производить электродами типа Э-42 по ГОСТ 5264-80 в ТАВР под слоем флюса электроды по ГОСТ 9467-75
2. Тип сварного соединения Т1

Привязан

Инв. №

Нач.Авк.7	Черняевский	
Гл.инж.м.	Сапожников	
ГАП	Черняевский	
ГИП	Ляховецкая	
Разраб	Чижов	
Проверил	Ляховецкая	
Н.контр.	Ляховецкая	

244-9-39.86-КЖИ-02

Изделие закладное МН1

Стадия	Масса	Масштаб
РП	7.5	1:10
Лист	Листов	

ЦНИИЭП курортно-туристских зданий и комплексов

Инв.№ подл. | Подпись и дата | Взам.инв.№

Типовой проект 244-9-39.86 Альбом III

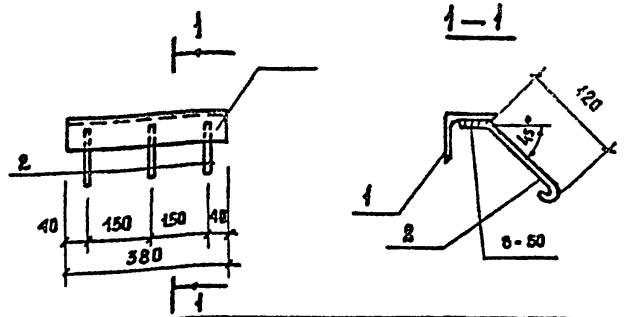

Форма	Зона	Поз.	Обозначение	Наименование	Кол.	Примечание
				Детали		
БЧ		1		Уголок $\frac{63\times5\ \text{ГОСТ}\ 8509\text{-}72}{\text{Вст3кп2 ГОСТ}\ 535\text{-}79}$ ℓ=380	1	1.8 кг
БЧ		2		⌀8 АI ГОСТ 5781-82 ℓ=210	3	0.08 кг

1. Электродуговую сварку производить по ГОСТ 5264-80 электродами типа Э-42 по ГОСТ 9467-75

Привязан

Инв. №

Нач.Авк.7	Черняевский	
Гл.инж.м	Сапожников	
ГАП	Черняевский	
ГИП	Ляховецкая	
Разраб	Чижов	
Проверил	Ляховецкая	
Н.контр	Ляховецкая	

244-9-39.86-КЖИ-03

Изделие закладное МН2

Стадия	Масса	Масштаб
РП	2.0	1:10
Лист	Листов	

ЦНИИЭП курортно-туристских зданий и комплексов

Инв.№ подл. | Подпись и дата | Взам.инв.№

Копия

Формат А4

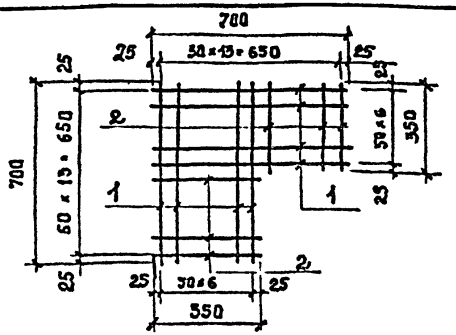

Формат	Зона	Поз.	Обозначение	Наименование	Кол	Примечание
				Детали		
БЧ		1		фчВр1 Гост 6727-80 ℓ=700	14	0,07 кг
БЧ		2		То же ℓ=350	14	0,04 кг

1. Арматурные сетки изготавливать при помощи контактно-точечной сварки по Гост 14098-85 тип шва КТ2

Привязан

Инв. №

Нач. АПМ 7	Чернявский	
Гл. инж. м.	Собенников	
ГАП	Чернявский	
ГИП	Ляховецкая	
Разраб.	Чижов	
Провер.	Ляховецкая	
Н. контр.	Ляховецкая	

244-9-39.86 – КЖИ – 04

Сетка Арматурная С1

Стадия	Масса	Масштаб
РП	1,5	
Лист	Листов	

ЦНИИЭП курортно-туристских зданий и комплексов

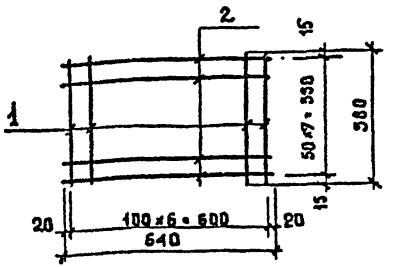

Формат	Зона	Поз.	Обозначение	Наименование	Кол	Примечание
				Детали.		
БЧ		1		фвАI Гост 5781-82 ℓ=380	7	0,15 кг
БЧ		2		ℓ=640	3	0,25 кг

1. Арматурные сетки изготавливать при помощи контактно-точечной сварки по Гост 14098-85. тип шва КТ-2

Привязан

Инв. №

Нач. АПМ 7	Чернявский	
Гл. инж. м.	Собенников	
ГАП	Чернявский	
ГАП	Ляховецкая	
Разраб.	Чижов	
Провер.	Ляховецкая	
Н. контр.	Ляховецкая	

244-9-39.86 – КЖИ – 05

Сетка Арматурная С2

Стадия	Масса	Масштаб
РП	30	
Лист	Листов	

ЦНИИЭП курортно-туристских зданий и комплексов

Копировал

Формат А4

Альбом III

Типовой проект 244-9-39.86 Альбом III

Типовой проект

Инв. № подл. | Подпись и дата | Взам. инв. №

Инв. № подл. | Подпись и дата | Взам. инв. №

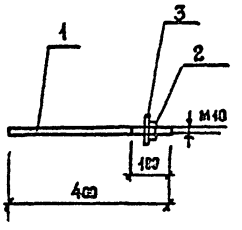

Формат	Зона	Поз	Обозначение	Наименование	Кол.	Примечание
				Деталь		
А2		1		ф10 А1 ГОСТ 5781-82 ℓ=500	1	0,32 кг
				Стандартные изделия		
		2		Гайка М10 ГОСТ 5915-70	1	
		3		Шайба 10 ГОСТ 11371-78	1	

1. Сварку производить электродами типа Э-42 по ГОСТ 52.64-80 втавр под слоем флюса. Электроды по ГОСТ 9467-75

Привязан

Инв. №

244-9-39.86 – КЖИ-06

Нач. АОР	Чернявский		
Гл. инж. п.	Собенников		
ГАП	Чернявский		
Нач.	Ляховецкая		
Разраб.	Чижов		
Провер.	Ляховецкая		
Н. контр.	Ляховецкая		

Анкер А1

Стадия	Масса	Масштаб
РП	0,355	1:10
Лист	Листов	

ЦНИИЭП курортно-туристских зданий и комплексов

Копировал

Формат А4

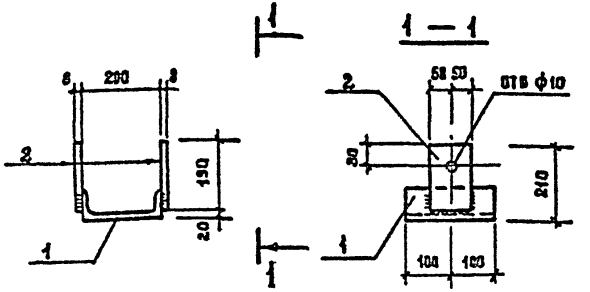

Формат	Зона	Поз	Обозначение	Наименование	Кол	Примечание
				Детали		
БЧ		1		Швеллер 20 ГОСТ 8240-72 / Вст3кп2 ГОСТ 535-79 ℓ=200	1	5.7 кг
БЧ		2		Полоса 8×100 ГОСТ 103-76 / Вст3кп2 ГОСТ 535-79 ℓ=190	2	1.1 кг

1. Сварку производить по ГОСТ 5264-80 электродами типа Э-42 по ГОСТ 9467-75
2. Изделие после изготовления окрасить суриком за 2 раза.

Привязан

Инв. №

Инв.№ подл. | Подпись и дата | Взам.инв.№

Нач.Лаб.7	Чернявский	
Гл.инж.м.	Собенников	
ГАП	Чернявский	
ГИП	Ляховецкая	
Разраб	Чижов	
Провер.	Ляховецкая	
Н.контр.	Ляховецкая	

244-9-39.86-КЖИ-07

Изделие соединительное МС 1

Стадия	Масса	Масштаб
РП	5,9	1:10
Лист	Листов	

ЦНИИЭП курортно-туристских зданий и комплексов

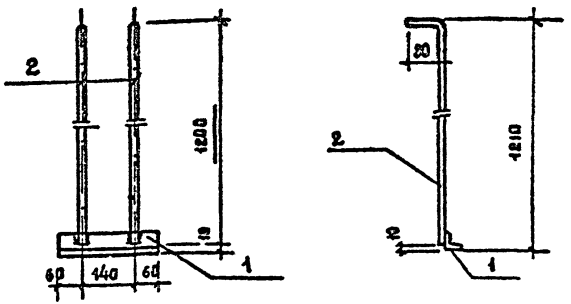

Формат	Зона	Поз.	Обозначение	Назначение	Кол.	Примечание
				Детали		
БЧ		1		Уголок 90×5 ГОСТ 8509-72 / Вст3кп2 ГОСТ 535-79 ℓ=260	1	0.98 кг
БЧ		2		ф8 AI ГОСТ 5781-82 ℓ=1280	2	0.51 кг

1. Сварку производить по ГОСТ 5264-80 электродами типа Э-42 по ГОСТ 9467-75
2. Изделие после изготовления покрасить суриком за 2 раза.

Привязан

Инв. №

Инв.№ подл. | Подпись и дата | Взам.инв.№

Нач.Лаб.7	Чернявский	
Гл.инж.м.	Собенников	
ГАП	Чернявский	
ГИП	Ляховецкая	
Разраб	Чижов	
Провер.	Ляховецкая	
Н.контр.	Ляховецкая	

244-9-39.86-КЖИ-08

Изделие соединительное МС 2

Стадия	Масса	Масштаб
РП	2.0	1:10
Лист	Листов	

ЦНИИЭП курортно-туристских зданий и комплексов

Копир

Формат А4

Типовой проект 244-9-39.86 Альбом III

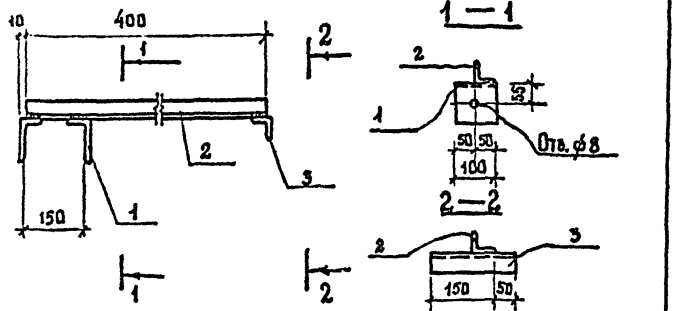

Формат	Зона	Поз.	Обозначение	Наименование	Кол	Примечание
				Детали		
БЧ		1		Уголок 100×63×6 ГОСТ 8510-72 / ВСТ3КП2 ГОСТ 535-79 l=100	2	0.75 кг
БЧ		2		Уголок 50×5 ГОСТ 8509-72 / ВСТ3КП2 ГОСТ 535-79 l=400	1	1,5 кг
БЧ		3		Тоже l=200	1	0,76 кг

1. Сварку производить по ГОСТ 5264-80 электродами Э-42 по ГОСТ 9467-25
2. Изделие после изготовления окрасить суриком за 2 раза.

Привязан

Инв. №

Взам. инв. №

Подпись и дата

Инв. № подл.

244-9-39.86-КЖИ-09

Нач. ПП.М.7	Чернявский	
Гл. инж. М.	Собенников	
ГАП	Чернявский	
ГИП	Ляховецкая	
Разраб.	Чижов	
Проверил	Ляховецкая	
Н. контр.	Ляховецкая	

Изделие соединительное МС 3

Стадия	Масса	Масштаб
Р.П	3,8	1:10
Лист	Листов	

ЦНИИЭП курортно-туристских зданий и комплексов

Типовой проект 244-9-39.86 Альбом III

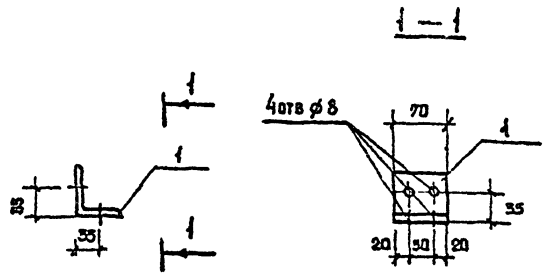

1. Изделие после изготовления окрасить суриком за 2 раза.

Привязан

Инв. №

Взам. инв. №

Подпись и дата

Инв. № подл.

244-9-39,86-КЖИ-10

Нач. ПП.М.7	Чернявский	
Гл. инж. М.	Собенников	
ГАП	Чернявский	
ГИП	Ляховецкая	
Разраб.	Чижов	
Проверил	Ляховецкая	
Н. контр.	Ляховецкая	

Изделие соединительное МС 4.

Стадия	Масса	Масштаб
РП	0,3	1:10
Лист	Листов	

Уголок 63×5 ГОСТ 8509-72 / ВСТ3КП2 ГОСТ 535-79 l=70

ЦНИИЭП курортно-туристских зданий и комплексов

Копир. Формат А4

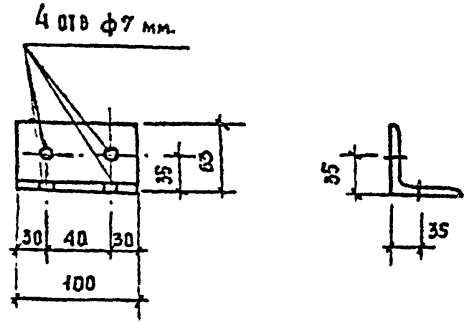

Изделие после изготовления окрасить суриком за 2 раза

Привязан

Инв. №

Взам. инв. №

Подпись и дата

Инв. № подл.

Нач.ОПМ	Чернявский	
Гл.инж.	Сабенников	
ГАП	Чернявский	
ГИП	Лаховецкая	
Разраб	Чижов	
Провер.	Лаховецкая	
Н.контр.	Лаховецкая	

244-9-39,86-КЖИ-11

Изделие соединительное МС7

Стадия	Масса	Масштаб
Р.П	0.5	
Лист	Листов	

Уголок $\frac{63\times5\ ГОСТ\ 8509-72}{ВСт3кп2\ ГОСТ\ 535-79}$ ℓ. 100

ЦНИИЭП курортно-туристских зданий и комплексов

Копиров

Формат А4.

Привязан

Инв. №

Стадия	Масса	Масштаб
Лист	Листов	

ЦНИИЭП курортно-туристских зданий и комплексов

Копир.

Формат А4

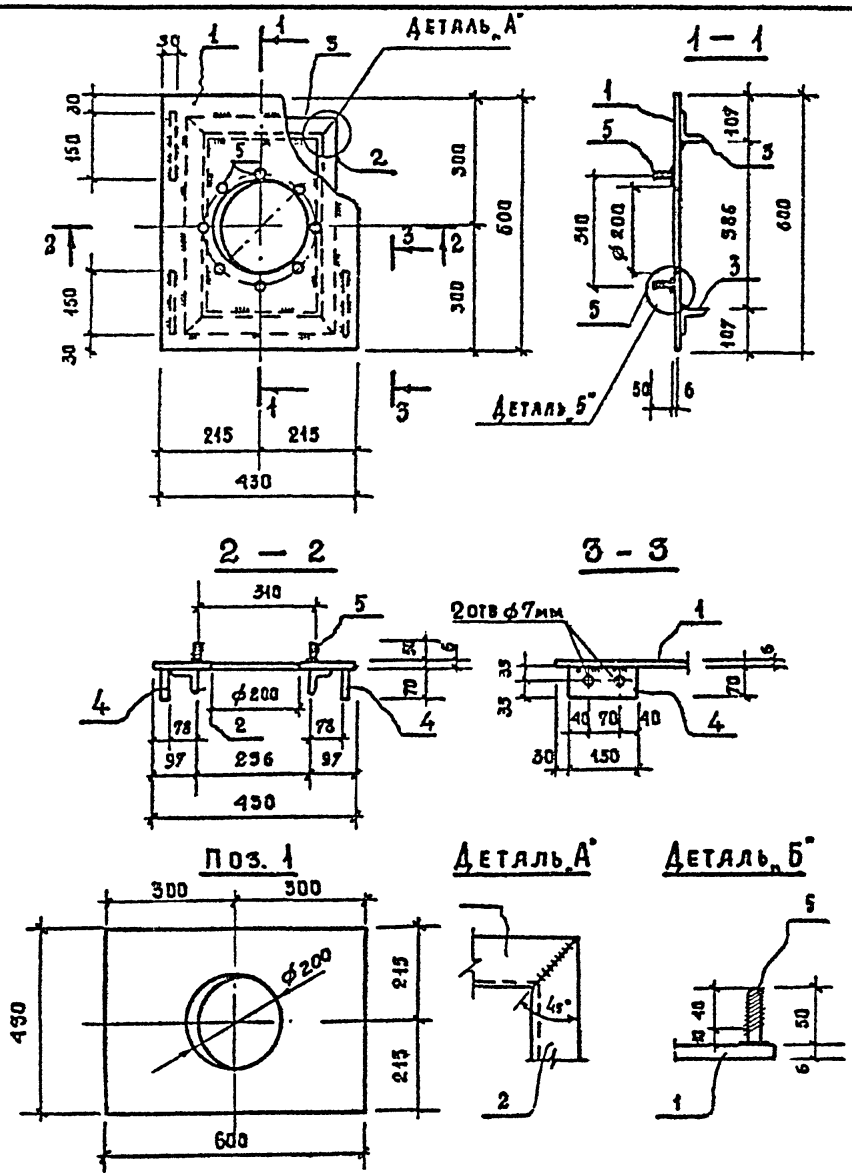

Формат	Зона	Поз	Обозначение	Наименование	Кол.	Примечание
				Детали		
Б4		1		Полоса $\frac{б=600\ ГОСТ\ 82-70}{ВСТ3КП2\ ГОСТ\ 535-79}$ $l=430$	1	12,1 кг
Б4		2		Уголок $\frac{63\times5\ ГОСТ\ 8509-72}{ВСТ3КП2\ ГОСТ\ 535-79}$ $l=512$	2	2,5 кг
Б4		3		$l=362$	3	1,8 кг
Б4		4		Полоса $\frac{б=70\ ГОСТ\ 103-76}{ВСТ3КП2\ ГОСТ\ 535-79}$ $l=150$	4	0,5 кг
Б4		5		⌀8АI ГОСТ 5981-82 $l=50$	8	0,02 кг

1. Сварку производить по ГОСТ 3264-80. Электродами типа Э-42 по ГОСТ 9467-75.
2. Изделие после изготовления окрасить суриком за 2 раза.

Привязан

Инв. №

Нач. Арх. 7	Черкявский		
Гл. инж. М.	Собенников		
ГАП	Черкявский		
ГИП	Ляховецкая		
Разраб.	Чижов		
Провер.	Ляховецкая		
Н. контр.	Ляховецкая		

244-9-39.86-КЖИ-12

Изделие монтажное МК 1

Стадия	Масса	Масштаб
РП	22.9	

Лист | Листов

ЦНИИЭП курортно-туристских зданий и комплексов

Копировал

Формат А4.

Альбом III

Типовой проект 244-9-39.86

Инв. № подл. | Подпись и дата | Взам. инв. №

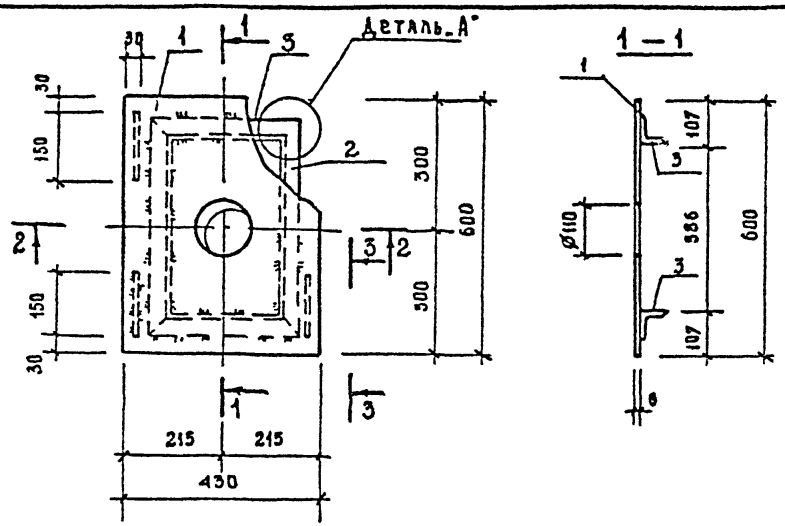

Формат	Зона	Поз.	Обозначение	Наименование	кол.	Примечание
				Детали		
БЧ		1		Полоса $\frac{6\times603\ \text{ГОСТ}\ 82-70}{\text{Ст3кп2ГОСТ}\ 535-79}$ $\ell=430$	1	12,1 кг
БЧ		2		Уголок $\frac{63\times5\ \text{ГОСТ}\ 8509-72}{\text{Ст3кп2ГОСТ}\ 535-74}$ $\ell=512$	2	2,5 кг
БЧ		3		$\ell=362$	2	1,8 кг
БЧ		4		полоса $\frac{6\times70\ \text{ГОСТ}\ 103-76}{\text{Ст3 кп2ГОСТ}\ 535-79}$ $\ell=150$	4	0,5кг

1. Сварку производить по ГОСТ 5264-80 электродами типа Э-42 по ГОСТ 9467-75 $h_{шв}=5$мм.

2. Изделие после изготовления окрасить суриком за 2 раза.

Привязан

Инв. №

Нач.отд.7	Чернувский	
Гл.инж.пр.	Собенников	
ГАП	Черняевский	
ГИП	Ляховецкая	
Разраб	Нудельман	
Провер.	Ляховецкая	
Н.контр.	Ляховецкая	

244-9-39.86-КЖИ-13

Изделие монтажное МК4

Стадия	Масса	Масштаб
РП	227	1:10
Лист	Листов	

ЦНИИЭП курортно-туристских зданий и комплексов

Копия

Формат А3

Инв. № подл. | Подпись и дата | Взам. инв. №

Типовой проект 244-9-39.86 Альбом III

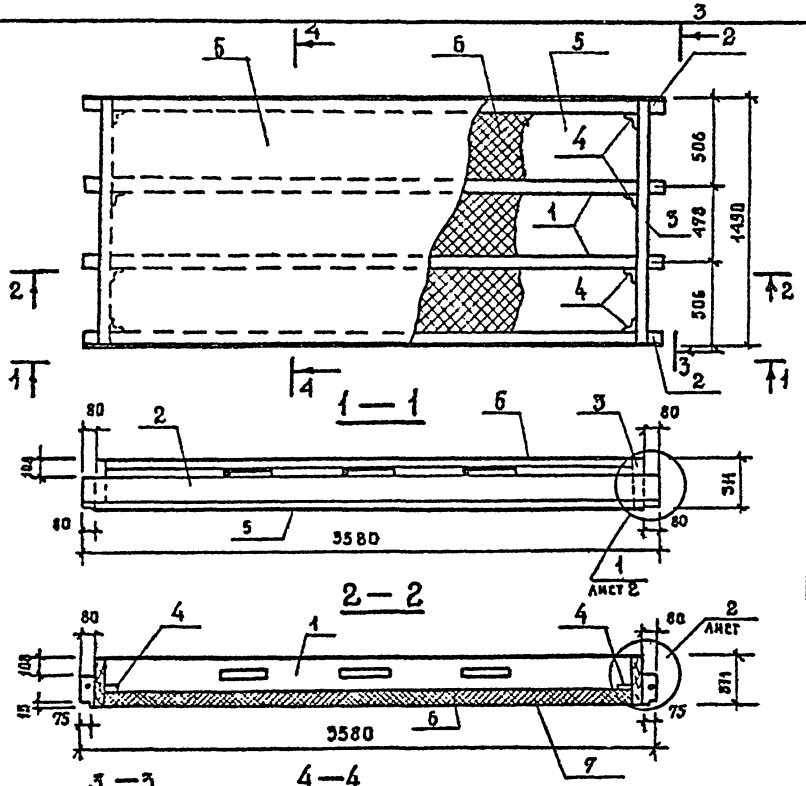

Формат	Зона	Поз	Обозначение	Наименование	Кол.	Примечание
				Документация		
			1.265-1 в.2 инсты п1, п2, п3	Пояснительная записка		
				Сборочные единицы		
А4		1	244-9-39.86-КДИ-05	Продольное ребро Д4	2	
А4		2	244-9-39.86-КДИ-06	Тоже Д5	2	
		3	1.265-1 в.2 Лист 28	Торцевое ребро Р12	2	
		4	То же лист 40	Изделие соед. м1	8	
А4		5	244-9-39.86-КДИ-07	Облицовка АЛ1	2	
				Стандартные изделия		
		9		Шурупы Гост 1144-80 / 1145-80	1,2	кг
				Материалы		
		6		Мин. вата Гост 9573-72	0,6	м³
		7		Пленка 1слой Гост 10354-63	4,5	м²
		8		Рубероид 1слой Гост 10923-64	4,5	м²

Нач.Отд.7	Черняевский		244-9-39.86-КДИ-01
Гл.инж.м	Соевников		Деревянная панель П5
ГАП	Черняевский		
ГИП	Ляховецкая		
Разраб	Чижов		
Провер.	Ляховецкая		
Н.контр	Ляховецкая		

Стадия	Масса	Масштаб
РП	316,0	1:25
Лист 1	Листов 2	

ЦНИИЭП курортно-туристских зданий и комплексов

Привязан

Инв. №

Инв. № подл. | Подпись и дата | Взам. инв. №

Копир. Формат А4

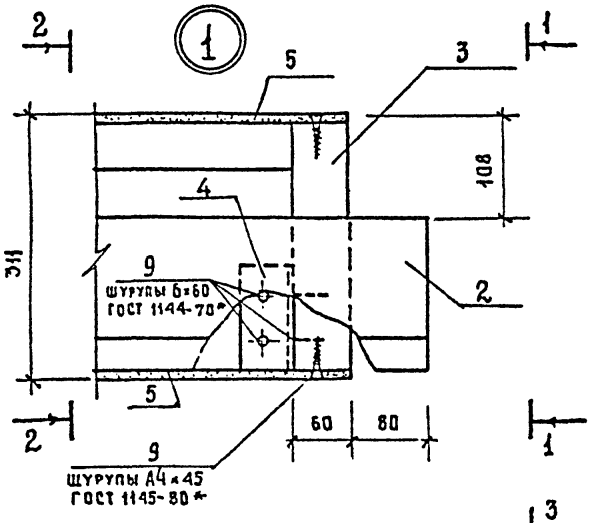

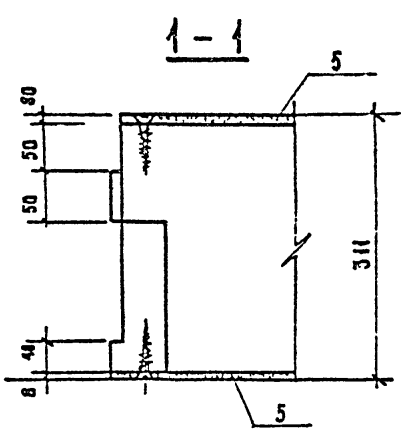

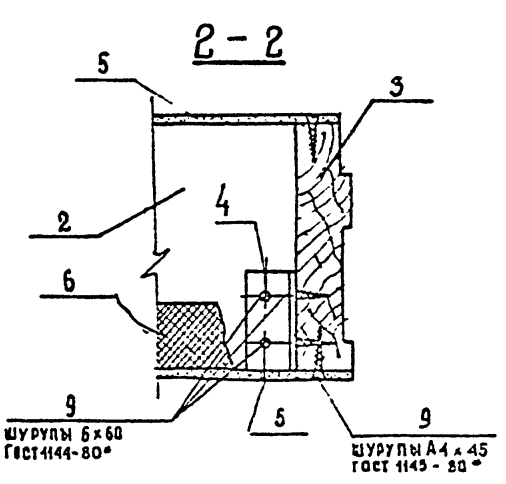

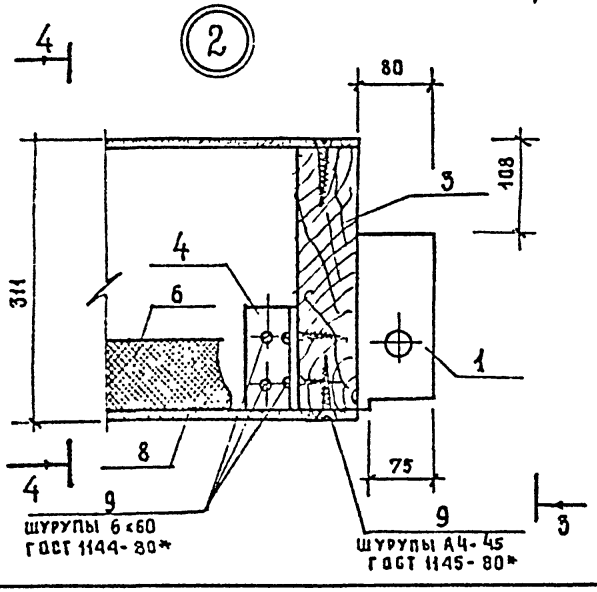

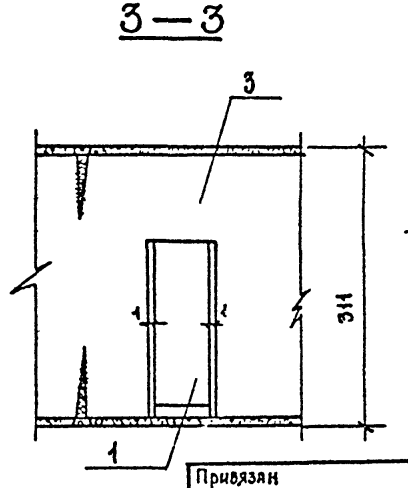

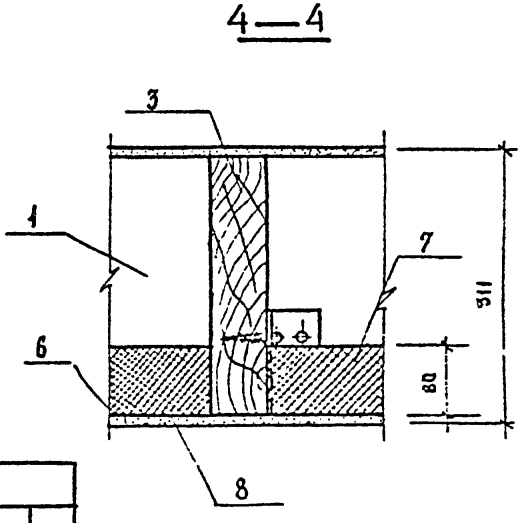

Привязан

Инв. №

244-9-39.86-КДИ-01

Лист 2

копир.

Форм. А3

Инв. № подл. | Подпись и дата | Взам. инв. №

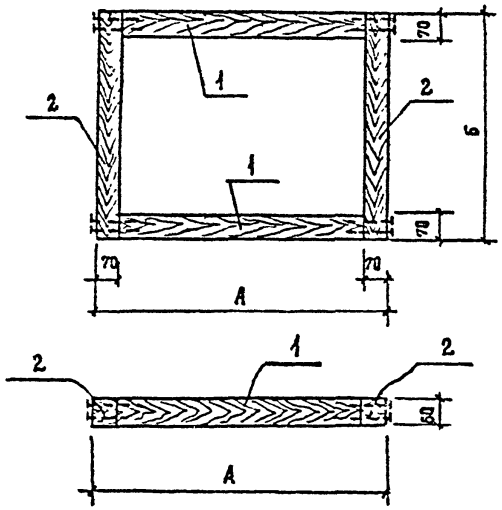

Формат	Зона	Поз.	Обозначение	Наименование	Кол. на испол. -	01	02	03			Примечание
				Детали							
				Брусок 50×70 ГОСТ 8486-86 3 сорт							
51		1		ℓ = 400	2	2		2			
				ℓ = 1000			2				
				Брусок 50×50 ГОСТ 8486-86 3 сорт							
54		2		ℓ = 540	2						
				ℓ = 640		2					
				ℓ = 740			2				
				ℓ = 390				2			
				Стандартные изделия							
				гвозди 4×80 ГОСТ 4028-63	8	8	8	8			

Обозначение	Марка	Размеры мм А	Б	Расход древесины хвойных пород
	Др 5	540	540	0.305 м³
-01	Др 6	540	640	0.006 м³
-02	Др 9	1140	740	0,009 м³
-03	Др 11	540	390	0,004 м³

Все деревянные детали должны быть антисептированы

Материал: древесина ГОСТ 8486-66 сорт 3

Инв.№ подл. | Подпись и дата | Взам. инв. №

Привязан.

Инв. №

Нач.АОПУ	Чернявский	
Гл.инж.м.	Собенников	
ГАП	Чернявский	
Гип	Ляховецкая	
Разраб.	Чижов	
Провер.	Ляховецкая	
Н.контр.	Ляховецкая	

244-9-39.86 - ИДИ-02

Деревянные рамки Др5, Др6, Др9, Др11.

Стадия	Масса	Масштаб
Р.П	См. табл.	—
Лист	Листов	

ЦНИИЭП курортно-туристских зданий и комплексов

Копир. Формат А3

Типовой проект 244-9-39.86 Альбом III

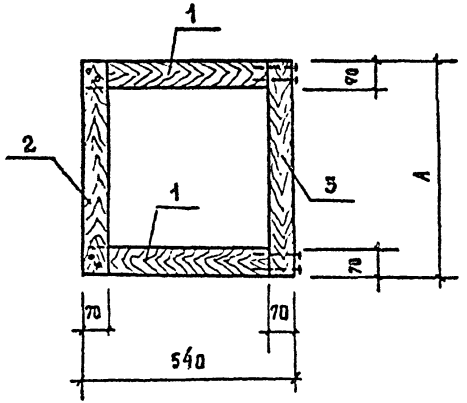

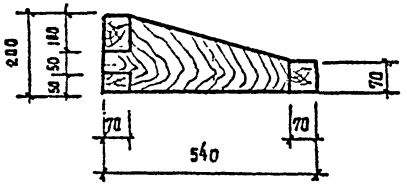

Поз. 1

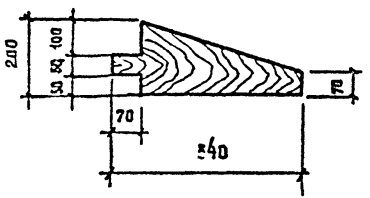

Поз. 2

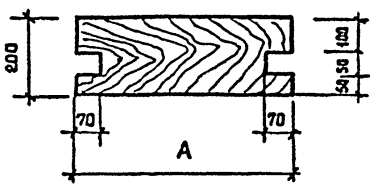

Формат	Зона	Поз.	Обозначение	Наименование	Кол. на испол. -	01	02			Примечание
				Детали						
				Доска 200×70 ГОСТ 8486-86 3 сорт						
54		1		ℓ=498	2	2				
				Доска 200×70 ГОСТ 8486-86 3 сорт						
54		2		ℓ=540	1					
			-01	ℓ=640		1				
			-02	ℓ=390			1			
				Брусок 70×70 ГОСТ 8486-86 3 сорт						
54		3		ℓ=540	1					
			-01	ℓ=640		1				
			-02	ℓ=390			1			
				Стандартные изделия						
				Гвозди 4×80 ГОСТ 4028-63	12	12	12			

Обозначение	Марка	Размеры мм A		Расход древесины хвойных пород
	Др3	540		0.007 м³
-01	Др4	640		0.008 м³
-02	Др12	390		0.006 м³

Все деревянные детали должны быть антисептированы

Привязан

Инв. №

Нач.Апи.7	Черняевский	
Гл.инж.м.	Соколников	
ГАП	Черняевский	
ГИП	Ляховецкая	
Разраб.	Чижов	
Провер.	Ляховецкая	
Н.контр.	Ляховецкая	

244-9-39.86 - КДИ - 03

Деревянные рамки Др3; Др4; Др12.

Стадия	Масса	Масштаб
Р.П.	—	
Лист	Листов	

ЦНИИЭП курортно-туристских зданий и комплексов

Копия

Формат А3

Инв.№ подл. | Подпись и дата | Взам.инв.№

Альбом III

Типовой проект 244-9-39.86

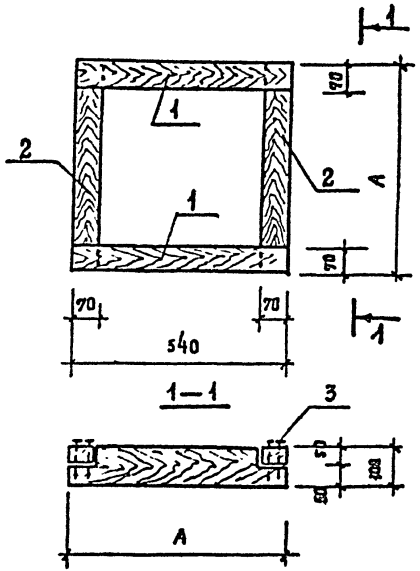

Формат	Зона	Поз.	Обозначение	Наименование	Кол. на исполн. –	01	02			Примечание
				Детали						
Б4		1		Брусок 100×70 ГОСТ 8486-66 3 сорт						
				ℓ=540	2	2	2			
				Брусок 100×70 ГОСТ 8486-66 3 сорт						
Б4		2		ℓ=540	2					
			-01	ℓ=640		2				
			-02	ℓ=390			2			
				Стандартные изделия						
		3		Гвозди 4×80 ГОСТ 4028-63	8	8	8			

Обозначение	Марка	Размеры мм A		Расход древесины хвойных пород
	Др 1	540		0,005 м³
-01	Др 2	670		0,007 м³
-02	Др13	390		0,004 м³

Поз. 1 и 2

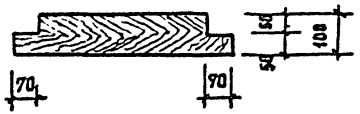

Все деревянные детали должны быть антисептированы

Нач.Дим7	Чернявский	
Гл.инж.м.	Совенников	
Гап	Чернявский	
Гип	Ляховецкая	
Разраб	Чижов	
Провер.	Ляховецкая	
Н.контр	Ляховецкая	

Привязан

Инв. №

244-9-39.86 - КДИ-04

Деревянные рамки Др1; Др2; Др13

Стадия	Масса	Масшт.
РП	—	
Лист	Листов	

ЦНИИЗП Курортно-туристских зданий и комплексов

Копировал

Формат А3

Инв. № подл. | Подпись и дата | Взам. инв. №

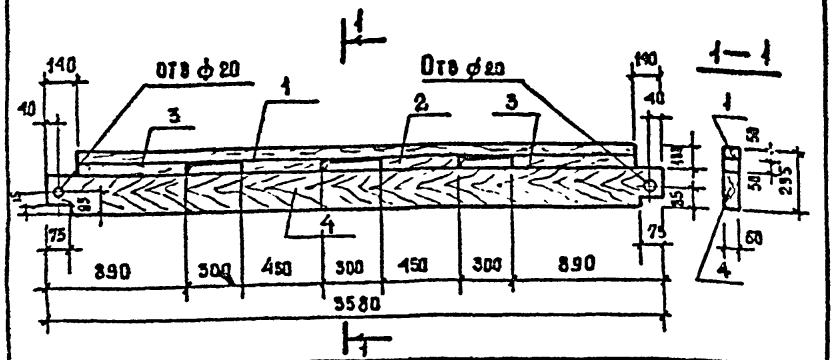

Формат	Зона	Поз.	Обозначение	Наименование	Кол	Примечание
				Детали		
Б.Ч.		1		Брусок 50×60 ГОСТ 8486-66 ℓ=3300	1	0,01 м³
Б.Ч.		2		то-же ℓ=450	2	0,0017 м³
Б.Ч.		3		" ℓ=750	2	0,0025 м³
Б.Ч.		4		Доска 195×60 ГОСТ 8486-66 ℓ=3580	1	0,043 м³

Материал:
Древесина по ГОСТ 8486-66 2 сорт Об'ем = 0,06 м³
Детали склеивать клеем КБ-3

Привязан

Инв. №

Нач.Отд.7	Черняевский		
Гл.инж.м	Собенников		
ГАП	Черняевский		
ГИП	Ляховецкая		
Разраб.	Чижов		
Провер.	Ляховецкая		
Н. контр	Ляховецкая		

244-9-39.86-КДИ-06

Продольное ребро Д4

Стадия	Масса	Масштаб
РП	—	1:25
Лист	Листов	

ЦНИИЭП курортно-туристских зданий и комплексов

Инв. № подл. | Подпись и дата | Взам. инв. №

Типовой проект 244-9-39.86 Альбом III

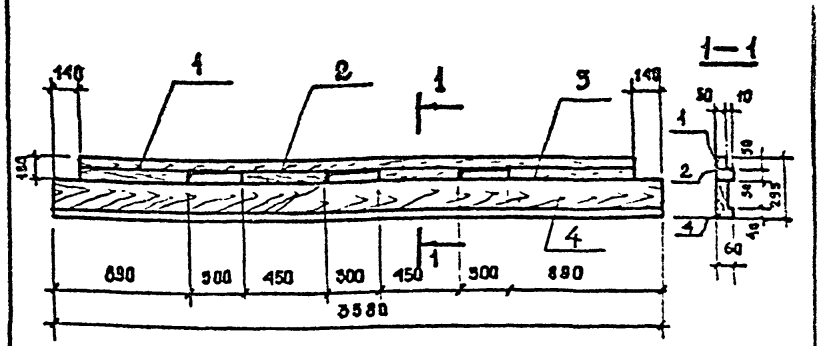

Формат	Зона	Поз.	Обозначение	Наименование	Кол	Примечание
				Детали		
Б.Ч.		1		Брусок 50×50 ГОСТ 8486-66 ℓ=3300	1	0,008 м³
Б.Ч.		2		Брусок 50×60 ГОСТ 8486 ℓ=450	2	0,0017 м³
Б.Ч.		3		Тоже ℓ=750	2	0,0025 м³
Б.Ч.		4		Доска 195×60 ГОСТ 8486-66 ℓ=3580	1	0,043 м³

Материал:
Древесина по ГОСТ 8486-66 2 сорт Об'ем = 0,058 м³
Детали склеивать клеем КБ-3.

Привязан

Инв. №

Нач.Отд.7	Черняевский		
Гл.инж.м	Собенников		
ГАП	Черняевский		
ГИП	Ляховецкая		
Разраб.	Чижов		
Провер.	Ляховецкая		
Н.контр	Ляховецкая		

244-9-39.86-КДИ-06

Продольное ребро-Д5

Стадия	Масса	Масштаб
РП	—	1:25
Лист	Листов	

ЦНИИЭП курортно-туристских зданий и комплексов

Инв. № подл. | Подпись и дата | Взам. инв. №

Копир. Формат А4

Типовой проект Альбом

Инв. № подл. | Подпись и дата | Взам. инв. №

Привязан

Инв. №

Стадия	Масса	Масштаб

Лист | Листов

ЦНИИЗП
Курортно-туристских зданий и комплексов

Типовой проект 244-9-59.86 Альбом III

Инв. № подл. | Подпись и дата | Взам. инв. №

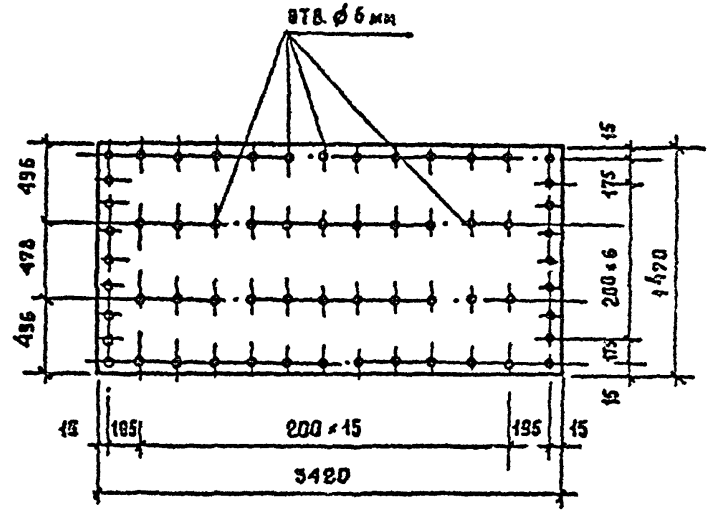

Привязан

Инв. №

Нач.АПМ	Чернявский	
Гл.инж.м.	Собенников	
Гап	Чернявский	
Гип	Ляховецкая	
Разраб.	Чижов	
Провер.	Ляховецкая	
Н-контр	Ляховецкая	

244-9-59.86 – КДИ-07

Облицовка АЛ1

АП-П-3,5×1,5-8 ГОСТ 18124-75

Стадия	Масса	Масштаб
РП		–

Лист | Листов

ЦНИИЗП
Курортно-туристских зданий и комплексов

Копир. | Формат А4

Отпечатано
в Новосибирском филиале ЦИТП
630064 г. Новосибирск пр. Карла Маркса 1

Выдано в печать "9" III 1988 г.
Заказ Т-698 Тираж 120

gost.e-ecolog.ru