ТИПОВОЙ ПРОЕКТ
244-9-39.86

ИЗОЛЯТОР
ЦЕНТРА ОБСЛУЖИВАНИЯ ЛЕТНЕЙ БАЗЫ ОТДЫХА НА 250 МЕСТ
(СТЕНЫ КИРПИЧНЫЕ)

АЛЬБОМ I

АРХИТЕКТУРНО-СТРОИТЕЛЬНЫЕ РЕШЕНИЯ
ИНЖЕНЕРНОЕ ОБОРУДОВАНИЕ, ТЕХНОЛОГИЯ

21936/01

gost.e-ecolog.ru

ТИПОВОЙ ПРОЕКТ
244-9-39.86

ИЗОЛЯТОР
ЦЕНТРА ОБСЛУЖИВАНИЯ
ЛЕТНЕЙ БАЗЫ ОТДЫХА НА 250 МЕСТ
(СТЕНЫ КИРПИЧНЫЕ)

АЛЬБОМ I
СОСТАВ ПРОЕКТА

АЛЬБОМ I	АРХИТЕКТУРНО-СТРОИТЕЛЬНЫЕ РЕШЕНИЯ ИНЖЕНЕРНОЕ ОБОРУДОВАНИЕ, ТЕХНОЛОГИЯ
АЛЬБОМ II	СМЕТЫ
АЛЬБОМ III	ИЗДЕЛИЯ ЗАВОДСКОГО ИЗГОТОВЛЕНИЯ
АЛЬБОМ IV	ВЕДОМОСТИ ПОТРЕБНОСТИ В МАТЕРИАЛАХ
АЛЬБОМ V	СПЕЦИФИКАЦИИ ОБОРУДОВАНИЯ

РАЗРАБОТАН ЦНИИЭП
КУРОРТНО-ТУРИСТСКИХ
ЗДАНИЙ И КОМПЛЕКСОВ

ГЛАВНЫЙ ИНЖЕНЕР ИНСТИТУТА ОВЕЧКИН В.Н.
ГЛАВНЫЙ КОНСТРУКТОР ИНСТИТУТА ЧЕРНОВ Ю.А.
ГЛАВНЫЙ АРХИТЕКТОР ПРОЕКТА ЧЕРНЯВСКИЙ И.З.
ГЛАВНЫЙ ИНЖЕНЕР ПРОЕКТА ЛЯХОВЕЦКАЯ Л.И.

ПРОЕКТ
УТВЕРЖДЕН ГОСГРАЖДАНСТРОЕМ
ПРИКАЗ №229 ОТ 8 АВГУСТА 1985г.
РАБОЧИЕ ЧЕРТЕЖИ ВВЕДЕНЫ
В ДЕЙСТВИЕ ЦНИИЭП КУРОРТНО-
ТУРИСТСКИХ ЗДАНИЙ И КОМПЛЕКСОВ
ПРИКАЗ №44 ОТ 19 МАРТА 1987г.

ПРИВЯЗАН

ИНВ №

Содержание альбома

Лист	Наименование	стр	Примечан
	Содержание альбома	2	
	Общая часть (марка О)		
1	Общие данные, Пояснительная		
	записка (начало)	3	
2	Пояснительная записка (продолжение)	4	
3	Пояснительная записка (продолжение)	5	
4	Пояснительная записка (окончание)	6	
	Архитектурно-строительные решения (марка АС)		
1	Общие данные (начало)	7	
2	Общие данные (продолжение)	8	
3	Общие данные (окончание)	9	
4	План, фасады 1-3, 3-1, А-В, В-А		
	разрезы 1-1, 2-2	10	
5	Схемы заполнения оконных		
	проемов. Оконные рамы 1...4		
	Спецификации	11	
6	Узлы оконных рам 1...5		
	Импосты ИП1 и ИП2	12	
7	План кровли, узлы 1...6	13	
8	Ведомость перемычек, Спецификация		
	перемычек. Спецификация элементов		
	заполнения дверных проемов	14	
9	Схема плана с расчетными		
	сечениями. План фундаментов	15	
10	План бетонной подготовки, под полы,		
	Сечения 1-1 ... 5-5	16	
11	Сечения 6-6 ... 13-13	17	
12	Схема расположения балок и		
	опорных подушек. Узлы 1, 2	18	
13	Схема расположения элементов		
	покрытия. Сечения 1-1 ... 4-4	19	
14	Узлы 1...6	20	
15	Вентшахта ВШ1. Вентстояк КВ		
	Спецификация элементов кровли	21	

Лист	Наименование	стр	Примечан.
	Отопление и вентиляция (марка ОВ)		
1	Общие данные. План. Схемы систем ВЕ1.		
	ВЕ2. ВЕ3. ВЕ4, ВЕ5.	22	
	Внутренние водопровод и канализация (марка ВК)		
1	Общие данные	23	
2	План, Схемы по водоснабжению и		
	канализации	24	
	Электрооборудование (марка ЭО)		
1	Общие данные	25	
2	План. Электрооборудование	26	
	Связь и сигнализация (марка СС)		
1	Общие данные, План на отм. 0.000	27	
	Лечебная технология (марка ТХЛ)		
1	Общие данные	28	
2	План в осях 1-3, А-В	29	

Альбом I

Типовой проект 244-9-39.86

Состав авторского коллектива

Часть проекта	ф. и. о	Должность	Степень участия	Подпись
Архитектурно планировочная часть	Чернявский И.З	Нач АПМ-7	Автор	
	Кожушаный Б.Д.	ст.архит.	Автор	
	Овчинникова А.Ю	Архитектор	при участии	
Конструктивная часть	Ляховецкая Л.И	ГИП	Автор	
Отопление и вентиляция	Вайль М.В	Рук.гр. инж.	Автор	
Водопровод и канализация	Разживина Н.	ГИП	Автор	
Электросиловое оборудование, электроосвещение	Кушнерева М.В.	ГИП	Автор	
Связь и сигнализация	Юданов В.В.	Рук.гр.инж	Автор	
Технология	Короткова В.П.	Гл. спец.	Автор	
Лечебная				

Проект разработан в соответствии с действующими нормами и правилами и предусматривает мероприятия, обеспечивающие взрывную, взрывопожарную и пожарную безопасность при эксплуатации здания.

Гл. архитектор проекта (Чернявский И.З.)
Гл. инженер проекта (Ляховецкая Л.И.).

Привязка настоящего типового проекта выполнена в соответствии нормами и правилами и предусматривает мероприятия, обеспечивающие взрывную взрывопожарную и пожарную безопасность при эксплуатации здания

Гл. архитектор проекта
Гл. инженер проекта

Согласовано

Инв. № подл. | Подпись и дата | Взам. инв. №

Ведомость основных комплектов рабочих чертежей

Обозначение	Наименование	Примечание
О	Общая часть	
АС	Архитектурно-строительное решение	
ОВ	Отопление и вентиляция	
ВК	Внутренние водопровод и канализация	
ЭО	Электросиловое оборудование	
	и электроосвещение	
СС	Связь и сигнализация	
ТХЛ	Технология лечебная	

Ведомость рабочих чертежей основного комплекта марки О

Лист	Наименование	Примечание
1	Общие данные. Пояснительная записка (начало)	
2	Пояснительная записка (продолжение)	
3	Пояснительная записка (продолжение)	
4	Пояснительная записка (окончание)	

Пояснительная записка

1. Общая часть

Проект изолятора для центра обслуживания летней базы отдыха на 250 мест /стены кирпичные/ разработан на основании задания на проектирование, утвержденного управлением построительству общественных зданий и сооружений Госгражданстроя 16 августа 1983 года

В соответствии с заданием на проектирование проект разработан для условии эксплуатации в районах Советского Союза со следующими условиями строительства.

1/. Климатические районы и подрайоны СССР - II и III р-ны, в подрайон с обычными геологическими условиями;
2/. интервал расчетных летних температур + 3°С - + 32°С;
3/. зона влажности - нормальная;
4/. грунтовые условия возведения зданий - обычные, грунты - нескальные, однородные, грунтовые воды - отсутствуют;
5/. Рельеф территорий - спокойный;
6/. Расчетная сейсмичность - не выше 6 баллов;
7/. скоростной напор ветра на высоте 10 м - до 45 кгс/м² /0,44 кПа/
8/. Тип местности для определения коэффициента, учитывающего изменение скоростного напора ветра на высоте /по СНиП II-6-74/-Б;
9/. вес снегового покрова на 1 м² поверхности земли P_0 = 100 кгс/м² /0,97 кПа/;
10/. Класс ответственности здания - I
11/. Коэффициент надежности - I;
12/. степень огнестойкости - IV;

2. Архитектурно-строительные решения

2.1. Генеральный план

Проект изолятора разработан в составе типового проекта центра обслуживания летней базы отдыха на 250 мест, который включает в себя четыре объема

Общественный корпус;
изолятор;
открытая киноэстрадная площадка;
навес для игры в настольный теннис:

Универсальная площадка для массовых мероприятий и танцев запроектирована в центре комплекса. В варианте генерального решения /см лист № 2/ показана возможная компоновка зданий на участке с двумя въездами на территорию, стоянкой для автомобилей и временной стоянкой перед приемно-вестибюльной группой. Хозяйственная зона примыкает к заднему фасаду столовой, При необходимости, общественный корпус может быть разделен на 2 части: Клубную с приемно-вестибюльной группой и столовую с служебно-бытовыми помещениями. В проекте также предусмотрена возможность блокировки всех зданий, за исключением изолятора, который в соответствии с СНиП II-71-79 должен отстоять от танцевальной площадки на 500 метров

Участок для строительства должен отвечать общим санитарно-гигиеническим требованием и требованиям СНиП II-71-79 „Оздоровительные учреждения и учреждения отдыха".

		Привязан	
Инв. №			
		244-9-39.86	О
Нач АПМ7	Чернявский	Центр обслуживания летней базы отдыха на 250 мест /стены кирпичные/	
Гл. инж АПМ	Собенников	Изолятор	Стадия: Р.П; Лист: 1; Листов: 4
ГИП	Чернявский		
ГИП	Ляховецкая	Общие данные. Пояснительная записка /начало/	ЦНИИЭП курортно-туристских зданий и комплексов
Разраб.	Жигалов		
Провер	Кожушаный		
Н. контр	Новикова		

Формат А2

Альбом I

Типовой проект 244-9-39.86

Согласовано

Инв.N подл. | Подпись и дата | Взам.инв.N

Примерное решение схемы генплана центра обслуживания летней базы отдыха на 250 мест

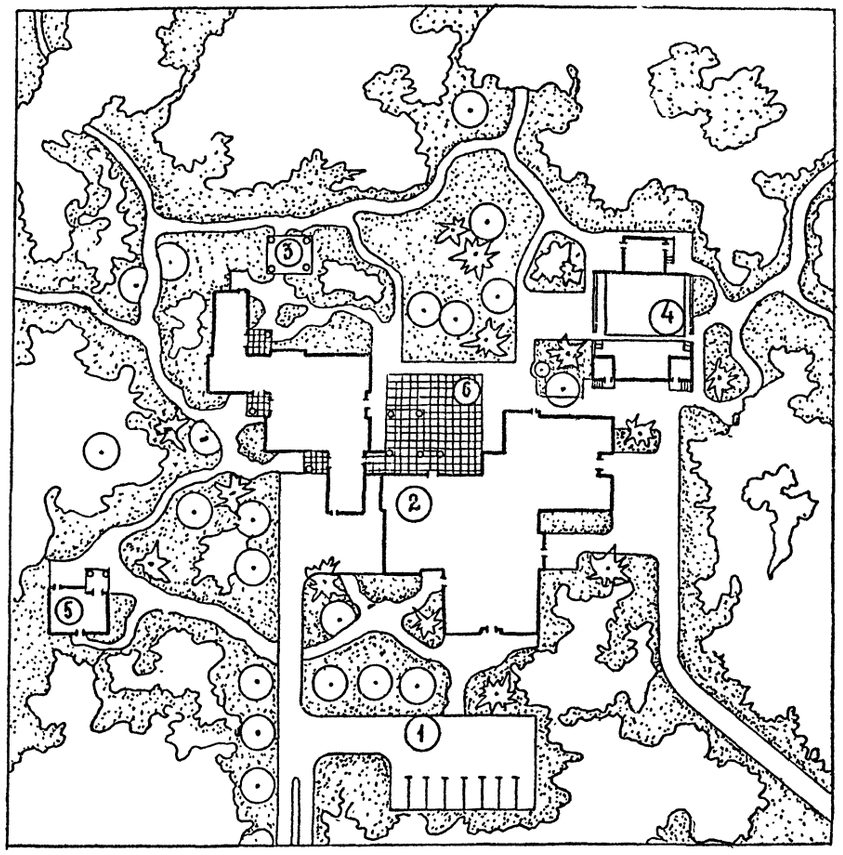

Экспликация основных зданий и сооружений

N п/п	Наименование об'ектов	Площадь м²
1	Автостоянка для автомобилей	
2	Общественный корпус на 250 мест	
3	Навес для тенниса	
4	Киноэстрадная площадка	
5	Изолятор	
6	Площадка для массовых мероприятий	

При решении генплана необходимо учитывать конкретные условия участка: ориентацию, конфигурацию, рельеф, наличие деревьев ценных пород и т.п., а также предлагаемую схему Генплана. Помещения и устройства хозяйственного назначения, должны группироваться у хозяйственного въезда. Территория свободная от застройки должна быть озеленена выбор типов растений осуществляется при выполнении проекта привязки

2.2. Объемно-планировочное решение

Здание решено единым объемом с односкатной кровлей. Три входа функционально организуют группы помещений: медпункт-процедурную и изолятор с боксом. Перед входом в медпункт запроектирован открытый навес для ожидания.

2.3. Наружная отделка

Все наружные стены и столбы облицовываются силикатным лицевым кирпичом с перевязкой через три ряда и расшивкой швов. Цоколь-оштукатуривается. Деревянные балки и плиты, наружные окна и двери окрашиваются пентафталевыми эмалями. Цвет определяется авторами проекта привязки .

Привязан

Инв.N

Нач.ГПМ7	Чернявский	
Гл.инж.м	Собенников	
ГАП	Чернявский	
ГИП	Ляховецкая	
Ст. арх	Кожухинский	
Разраб	Жигунова	
Провер	Чернявский	
Н.контр	Ляховецкая	

244-9-39.86 0

Центр обслуживания летней базы отдыха на 250 мест (стены кирпичные)

Изолятор

Стадия	Лист	Листов
РП	2	

Пояснительная записка (продолжение)

ЦНИИЭП курортно-туристских зданий и комплексов

Формат А2

2.4. Внутренняя отделка

Во внутренней отделке помещений применяется лицевой кирпич, штукатурка с покраской з-ВА-27, керамическая плитка и масляная покраска дверей и окон. Детально внутренняя отделка оговорена в ведомости отделки помещений.

2.5. Конструктивные решение

Здание одноэтажное кирпичное, покрытие решено с применением сборных индустриальных изделий включенных в общесоюзные каталоги для жилищного, гражданского и промышленного строительства:

Пространственная устойчивость здания обеспечивается совместной работой стен и перегородок за счет перевязки и армирования кладки всех мест пересечения.

Диск покрытия не является жестким в горизонтальной плоскости.

Устойчивость покрытия по деревянным балкам обеспечивается устойчивостью из плоскости изгиба самой балки, закрепленной в опорных узлах.

3. Технологическая часть

Технологическая часть центра обслуживания летней базы отдыха на 250 мест запроектирована на основании задания на проектирование от 16 августа 1983г, утвержденного начальником Управления общественных зданий и сооружений;

А также СНиП II – 71 – 79 „Оздоровительные учреждения и учреждения отдыха"

База отдыха на 250 мест имеет медицинскую группу помещений, состоящую из изолятора и медпункта.

Изолятор имеет самостоятельный вход и запроектирован в следующем составе: палата типа „бокс" с отделочным входом, одна однокоечная палата, буфетная.

Палата типа „бокс" состоит из палаты на 1 койку санитарного узла, состоящего из ванны, туалета, умывальника и шлюза с умывальником.

При входе в палаты устанавливается ночной светильник утопленного типа, над кроватью в палатах предусмотрен прикроватный щиток, на котором установлена штепсельная розетка, розетка радиотрансляции, кнопка вызова дежурной медсестры. В палатах также устанавливается осветительные бра для индивидуального освещения.

В буфетной предусмотрена зона для подогрева пищи, а также зона для мытья посуды. В зоне для мытья посуды установлена 3-х гнездная мойка и умывальник. Над мойками предусмотрена касета для тарелок, имеется также шкаф для хранения посуды, холодильник.

Медпункт имеет самостоятельный вход: в его состав входит процедурная и навес для ожидания.

Все помещения изолятора и медицинского пункта оснащены современной медицинской и бытовой мебелью

4 Инженерное оборудование.

Здание изолятора оборудуется системами вентиляции холодного и горячего водоснабжения, канализации электро- и слаботочными устройствами.

5.1 Вентиляция

В помещениях изолятора предусмотрена естественная вентиляция с установкой дефлекторов и зонтов на кровле:

Водоснабжение и канализация.

Водоснабжение центра обслуживания летней базы отдыха осуществляется от внутриплощадочных кольцевых сетей. Ввод проектируется в помещении инвентарной. С установкой на трубопроводе отключающей арматуры.

Внутри здания изолятора проектируется хозяйственно-питьевая тупиковая сеть. Наружное пожаротушение осуществляется от пожарных гидрантов, устанавливаемых на внутриплощадочной сети водопровода.

Внутренняя сеть канализации выполняется из чугунных канализационных труб ϕ50, 100 мм.

Для отвода сточных вод из здания проектируется система хоз-фекальной канализации.

Электротехническая часть

По степени надежности электроснабжения центр обслуживания относится ко II-ой категории.

По степени защиты здания от прямых ударов молнии объект относится к III категории.

Электроснабжение изолятора осуществляется от отдельно стоящей ТП по двум взаимно резервируемым и решается при привязке проекта.

Осветительные щиты приняты типа ОЩВ, силовые сборки серии ПР-I. Магистральные сети, сети силового и осветительного оборудования осуществляются проводом АПВ в винипластовых трубах.

Освещение принято светильниками с люминесцентными лампами и лампами накаливания. Количество светильников, тип и их мощность принята в соответствии с назначением помещений.

Молниезащита здания решается при привязке проекта

Связь и сигнализация.

Телефонизация общественной группы и изолятора предусматривается от районных /городских/ телефонных сетей. Ввод выполняется кабелем марки ПРППМ 2×1,2.

Радиофикация выполняется от районных /городских/ радиотрансляционных сетей и местного радиоузла, которые располагаются в помещении кинопроекционной открытой кинопэстрадной площадки.

В качестве приемного устройства пожарной сигнализации используются приемные пульты пожарной сигнализации типа ППС-I.

Монтаж всех сетей связи выполняется кабелями и проводами, прокладываемыми в винипластовых трубах по стоякам и в конструкции пола. Подштукатурные коробки типа КП-5 крепятся в стенах на высоте 0.3 м. от пола.

Согласовано

Инв № подл. | Подпись и дата | Взам. инв. №

Привязан

Инв №

		244-9-39.86	0
Нач.АПМ Т	Чернявский	Центр обслуживания летней базы на 250 мест /стены кирпичные/	
Гл.Инж.М.	Собенников		
ГАП	Чернявский	Изолятор	Стадия: РП; Лист: 3; Листов:
ГИП	Ахховецкая		
Ст.арх.	Кожушанный		
Разраб.	Жигалов	Пояснительная записка /продолжение/	ЦНИИЭП курортно-туристских зданий и комплексов
Провер	Чернявский		
Н.контр.	Новикова		

Типовой проект 244-9-39.86 Альбом I

6. Противопожарные мероприятия

1. Степень огнестойкости здания - IV

2. Несущие стены выполнены из негораемых материалов. В конструкции покрытия применены плиты, предназначенные для зданий 3-5 степени огнестойкости.

3. Двери на пути эвакуации/открывание показано на чертежах/выполнены в соответствии с СНИП II-2-80.

Противопожарные нормы проектирования зданий и сооружений. Расположение выходов /не более 20 м от дальних точек эвакуации до выходов из здания / обеспечивают нормативное время эвакуации

4. Здание обеспечивается устройством внутреннего и наружного водопровода с пожарными кранами.

7. Указания по привязке проекта.

Типовой проект здания изолятора может быть применен в строительстве после выполнения следующих проектных работ по его привязке к конкретному участку

7.1. Выполнить оформление привязки типового проекта в соответствии с требованиями ГОСТ 21-202-78

7.2. В соответствии с паспортом участка и другими исходными данными разработать генеральный план участка /комплекса/, проект инженерных сетей и проект благоустройства и озеленения, учитывающие примерное решение схем генплана /см. л. 3/.

7.3. Рабочие чертежи фундаментов должны быть проверены на основании фактических данных о физико-механических свойствах грунтов, учета рельефа.

7.4. Скорректировать проект в соответствии с конкретными вводами в здание инженерных сетей.

8. Указание по производству работ.

Строительство здания должно осуществляться в соответствии с проектом производства работ, учитывающим конкретные условия строительства как в летнее, так и в зимнее периоды года.

При производстве работ следует руководствоваться соответствующими разделами строительных норм и правил на производство и приемку строительно-монтажных работ.

При производстве работ в зимнее время.

1. Кладку бутобетонных фундаментов в зимнее время разрешается вести только на растворах с химическими добавлениями.

2. Кирпичная кладка с химическими добавками должна выполняться на растворах не ниже М50; при температурах до - 15°С применяется нитрит натрия; при температурах до - 30°С применяется поташ.

3. Способом замораживания кладку выполнять при среднесуточной температуре от - 4°С до - 20°С с повышением марки раствора на одну ступень от проектной; при температуре до - 30°С на две ступени.

При этом под опорами балок кладка на высоту не менее 1,0м должна выполняться на растворах с химическими добавками или при среднесуточной температуре не ниже - 4°С.

4. Кладку стен и перегородок вести одновременно, соблюдая перевязку и армирование всех узлов пересечения согласно пункту 11 указаний в разделе общих данных.

5. При возведении кладки методом замораживания все стены и перегородки должны раскрепляться временными подпорками, обеспечивающими их устойчивость на период оттаивания. Все перемычки необходимо на период оттаивания подпереть деревянными стойками

6. Монтаж плит производить при достижении кладкой прочности не менее 50% проектной

Согласовано

Инв. N подл. | Подпись и дата | Взам. инв. N

				244-9-39.86		0
Нач. АПМ-7	Чернявский			Центр обслуживания летней базы на 250мест / стены кирпичные/		
Гл. инж. АПМ	Собенников					
ГАП	Чернявский					
ГИП	Ляховецкая			Изолятор	Стадия: РП	Лист: 4	Листов:
Ст. арх.	Кожушаный					
Разраб.	Жигалов			Пояснительная записка (окончание)	ЦНИИЭП курортно-туристских зданий и комплексов	
Провер.	Чернявский					
Н. контр.	Ляховецкая					

Привязан

Инв. N

Копировал

Типовой проект 244-9-39.86 Альбом I

Ведомость чертежей основного комплекта марки АС

Лист	Наименование	Примечание
1	Общие данные (начало)	
2	Общие данные (продолжение)	
3	Общие данные (окончание)	
4	План, фасады 1-3, 3-1, А-В; В-А	
	Разрезы 1-1, 2-2	
5	Схемы заполнения оконных проемов	
	Оконные рамы 1...4. Спецификации.	
6	Узлы оконных рам 1...5	
	Импосты ип1 и ип2	
7	План. кровли. Узлы 1...6	
8	Ведомость перемычек. Спецификация перемычек	
	Спецификация элементов заполнения дверных проемов.	
9	Схема плана с расчётными сечениями.	
	План фундаментов.	
10	План бетонной подготовки под полы.	
	Сечения 1-1...5-5	
11	Сечения 6-6...13-13	
12	Схема расположения балок и опорных подушек. Узлы 1, 2	
13	Схема расположения элементов покрытия.	
	Сечения 1-1...4-4	
14	Узлы 1...6	
15	Вентшахта вш1. Вентстояк К.В. Спецификация элементов кровли.	

Ведомость спецификаций

Лист	Наименование	Примечание
8	Спецификация перемычек	
9	Спецификация элементов фундаментов	
12	Спецификация балок и опорных подушек	
13	Спецификация элементов покрытия	
5	Спецификация элементов заполнения проемов	
15	Спецификация элементов кровли	

Ведомость ссылочных и прилагаемых документов

Обозначение	Наименование	Примечание
	Ссылочные документы	
ГОСТ 11214-78	Окна и балконные двери деревянные для жилых и общественных зданий	
1.062.5-1 вып. 1,2	Деревянные клеёные балки для покрытий производственных зданий	
1.265-1 вып. 2	Деревянные панели покрытий общественных зданий	
1.136-10	Двери деревянные внутренние для жилых и общественных зданий	
1.136.5-19	Двери деревянные наружные для жилых и общественных зданий	
1.136-12	Унифицированные деревянные фрамуги для жилых и общественных зданий и административно-бытовых зданий промышленных предприятий.	
	Прилагаемые документы	
244-9-39.86 КЖИ	Изделия заводского изготовления	комплект
244-9-39.86 КДИ	Изделия заводского изготовления	комплект
244-9-39.86 ВМ	Ведомость потребности материалов	Комплект

Ведомость объемов сборных бетонных и железобетонных конструкций

№строк	Наименование группы, элементов конструкций	Код	Количество	Примечание
1	Плиты перекрытий из тя-	584221	0,2	
2	желого бетона с обычным			
3	армированием			
4	Перемычки с обычным ар-	582821	0.84	
5	мированием из тяжело-			
6	го бетона			
7	Итого		1.04	

Проект разработан в соответствии с действующими нормами и правилами и предусматривает мероприятия, обеспечивающие взрывную, взрывопожарную и пожарную безопасность при эксплуатации здания.

Гл. архитектор проекта (Чернявский И.З)
Гл. инженер проекта (Ляховецкая Л.И)

Привязка настоящего типового проекта выполнена в соответствии с действующими нормами и правилами и предусматривает мероприятия обеспечивающие взрывную, взрывопожарную и пожарную безопасность при эксплуатации здания
Гл. Архитектор проекта
Гл. инженер проекта

Согласовано

Инв. № подл. | Подпись и дата | Взам. инв. №

Привязан

Инв. №

	244-9-39.86	АС
Нач. АПМ-7	Чернявский	Центр обслуживания летней базы отдыха на 250 мест (стены кирпичные)
Гл. инж. АПМ	Собенников	
ГАП	Чернявский	Изолятор
ГИП	Ляховецкая	Стадия: РП; Лист: 1; Листов: 15
Ст. арх.	Кожушаный	
Разраб.	Кожушаный	Общие данные (начало)
Провер.	Ляховецкая	ЦНИИЭП курортно-туристских зданий и комплексов
Н. контр.	Ляховецкая	

Формат А2

1. Данные о природных условиях, с учетом которых разработаны несущие и ограждающие конструкции здания и указания по привязке проекта оговорены в пояснительной записке в общей части проекта.
2. Временные нормативные нагрузки на перекрытия помещений приняты в соответствии со СНиП II-6-74.
3. Фундаменты запроектированы в соответствии со СНиП 2.02.01-83 из условий строительства зданий на горизонтальной площадке. В сухих непучинистых грунтах со следующими характеристиками.

$C = 0.011$ м $\quad \gamma = 1.8$ т/м3
$\gamma' = 1.7$ т/м3 $\quad \varphi = 30°$ $\quad m_1 = 1.1$ $\quad m_2 = 1.0$
$K_н = 1.0$; $\quad K_1 = 0.05$ $\quad K_2 = 0.2$

4. За относительную отметку 0,00 принята отм. чистого пола 1-го этажа, что соответствует абсолютной отметке [ ]
5. Проектом предусматривается срезка плодородного слоя почвы для последующего использования в целях восстановления (рекультивации) нарушенных или малопродуктивных сельскохозяйственных земель, озеленения района застройки и т.д.
6. Производство работ по отрывке котлованов выполнять с учетом мероприятий по полному сохранению естественной структуры грунтов основания.
7. После отрывки котлована грунты необходимо обследовать специальной комиссией с участием геолога на предмет составления акта о соответствии грунтов в натуре с принятыми в проекте.
В случае каких-либо отклонений в грунтовых условиях против принятых в проекте следует информировать проектную организацию для принятия решения о необходимости корректировки фундаментов.
8. Котлован отрывать с недобором до проектной отметки на 200 мм, окончательную зачистку дна траншей производить перед началом работ по устройству фундаментов.
9. Фундаменты ленточные, бутобетонные (бут- М100 бетон - М50) укладываются на выравненное и утрамбованное со щебнем основание.

10. Фундаменты выводятся на отм. -0.03. Под кирпичные стены по обрезу фундамента укладывается горизонтальная гидроизоляция толщиной 30 мм. из цементного раствора, состав которого 1:2.
11. Для цокольных частей фундаментов применять бут марки по морозостойкости не ниже Мрз-25
12. Отметки ввода инженерных коммуникаций принимаются в проекте условно в одном уровне с отметкой подошвы фундаментов под наружные стены.
13. Стальные трубы для подвода кабелей закладывать в процессе возведения фундаментов, на концах труб ставить временные деревянные пробки.
14. Стены и перегородки выкладывать из силикатного полнотелого кирпича по ГОСТ 379-79 марки 150 на растворе марки 25 с облицовкой фасадов лицевым силикатным кирпичом марки 125 на растворе марки 25 с расшивкой швов. Внутренние поверхности стен выполнять под последующую отделку.
15. Кладку выполнить на нежестких растворах с обязательным введением пластифицирующих добавок
16. Для внешних частей кладки применять кирпич морозостойкостью не менее Мрз 25.
17. Все стены и перегородки должны выполняться с тщательной перевязкой и установкой кладочных сеток во всех местах пересечения. Сетки приняты из арматуры ϕ 4 Вр I с ячейкой 50 × 50 мм и устанавливать в швах через 300 мм по высоте и заводить в стены на 500 мм от пересечения.
18. Под опорами балок кладку армировать и закладывать анкера согласно узлов и деталей на чертежах проекта.
19. Железобетонные перемычки и опорные плиты монтировать по слою свежеуложенного раствора М100 толщиной 20 мм.
20. Арматурные сетки производить контактно-точечной сваркой в соответствии с ГОСТ 10922-75
21. В помещениях, где возможно воздействие воды на полы и стены, рулонную гидроизоляцию заводить на стену на высоту 200 мм.
22. Штукатурку внутренних стен помещений производить цементно-известковым раствором.
23. При возведении кладки для крепления оконных и дверных коробок закладывать антисептированные деревянные пробки размером 50 × 120 × 250 через 600 мм. по высоте и крайние на расстоянии не более 300 мм от верха и низа проема
24. Отделку помещений смотреть в ведомости отделочных работ внутренних помещений на листе.3
25. Транспортировку и хранение деревянных конструкций выполнять согласно указаниям СНиП III-19-76 „Деревянные конструкции. Правила производства и приемки работ."
26. Подъём деревянных балок покрытия осуществлять двумя мягкими захватами в крайних четвертях. пролета и при установке в проектное положение освобождать от захватов и строп только после закрепления на опорах постоянными или временными связями от смещения в горизонтальной плоскости.
27. До окончательной выверки и закрепления балок не допускается опирание на них плит покрытия.
28. Подъем панелей покрытия производить с применением траверс и инвентарных приспособлений для захвата, используя отверстия ϕ 20 мм, расположенные в продольных ребрах.
29. Монтаж покрытия начинать с панелей лежащих на нижних отметках, по уклону вверх. Каждая панель укладывается только после выверки и закрепления предыдущей панели согласно проекту
30. Опирание плит на кирпичные стены осуществляется через опорные бруски, укладываемые на выровненную цементом поверхность кладки, до закрепления бруска анкерами в кладке установку плит не производить.
31. При монтаже конструкций руководствоваться СНиП III-19-76.
32. Вокруг здания устраивается бетонная отмостка шириной 500 мм с уклоном от здания i = 0,03 с одерновкой поверхности.
33. Защитную пропитку клееных деревянных конструкций производить комбинированным составом (антисептика и антипирена) БВК-3 или антисептиками не корродирующими металл, не понижающими прочность древесины и не препятствующими склеиванию и окрашиванию. согласно приложению 2 СНиП III-19-76 с последующей обработкой открытых поверхностей конструкций огнезащитным пропиточным составом ПП согласно технологии, указанной в СНиП III-19-76 пункты 5.19.
34. Все деревянные детали, опорные бруски, подкладки, прогоны, обрешетки и т.д. должны быть антисептированы.
35. Для защиты от увлажнения все клеесные балки и подкладные бруски на опорах окрашивать атмосферостойкими эластичными эмалями согласно приложению 1 СНиП III-19-75 пункты 5, 6, 8
36. Опорные участки балок обрабатывать антисептической пастой ПАЛМ-Ф марки 200. пасту наносить на поверхность равномерным слоем.
37. Нарушенные при монтаже защитные покрытия должны быть восстановлены.
38. Применяемая древесина должна удовлетворять требованиям ГОСТ 8486-66 и ГОСТ 2695-83 а также дополнительным требованиям приложения 1 СНиП II-25-80.

Типовой проект 244-9-39.86

Инв. № подл. | Подпись и дата | Взам. инв. №

Нач. АПМ-7	Чернявский		
Гл. инж. АПК	Собенников		
ГАП	Чернявский		
ГИП	Ляховецкая		
Ст. арх.	Кошушкин		
Разраб.	Нудельман		
Провер.	Ляховецкая		
Н. контр.	Ляховецкая		

Привязан

Инв. №

244-9-39.86 АС

Центр обслуживания летней базы отдыха на 250 мест /стены кирпичные/

Изолятор

Стадия	Лист	Листов
РП	2	

Общие данные /продолжение/

ЦНИИЭП курортно-туристских зданий и комплексов

Формат А2

Типовой проект 244-9-39.86 Альбом I

Ведомость отделки помещений
площадь м²

Наименование или номер помещения	Потолок		Стены или перегородки		Низ стен или перегородок /панель/			Тип пола по проекту	Схема пола или номер узла по серии 2.244-1 вып. 4	Элементы пола и их толщина	Площадь пола
	площадь	вид отделки	площадь	вид отделки	площадь	вид отделки	высота /мм/				
Навес для ожидания	9.6	покраска З-ВА-27	40.8	лицевой кирпич ГОСТ 379-79					238	бетонные плиты бетон марки 200	9.6
Медицинский пункт	15.6	покраска З-ВА-27	39.9	покраска З-ВА-27 по штукатурке					222	линолеум с теплоизоляционным слоем ГОСТ 18108-80	15.1
Буфетная	7.9	то же	4.9	то же	17.9	глазурованная плитка	1800		123	керамическая плитка для мозаичных полов ГОСТ 6787-80	7.7
Передняя	6.3	"	12.0	"					123	то же	6.1
Палата	10.7	"	27.3	"					222	линолеум с теплоизоляционным слоем ГОСТ. 18108-80	10.4
Шлюз	2.5	"	14.1	"					222	то же	2,3
Санузел	2.2	"	9.5	"	9.7	глазурованная плитка	1800		241	керамическая плитка для мозаичных полов ГОСТ 6787-80	2.1
Бокс	10,7	"	26.0	"					222	линолеум с теплоизоляционным слоем ГОСТ 18108-80	10,4
Ванная	9.1	"	14.8	"	14.2	глазурованная плитка	1800		241	керамическая плитка для мозаичных полов ГОСТ 6787-80	8,8
Тамбур	2.7	"	31.1	"					241	то же	2,6

Ведомость отделки фасадов

Элементы	Отделка	Колер
Цоколь	штукатурка	
Стены и столбы	облицовка силикатным лицевым кирпичом ГОСТ 379-79	желтый
Окна и двери	покраска пентафталевыми эмалями ПФ-115 по ГОСТ 6465-76	
Деревянные балки и плиты	покраска пентафталевыми эмалями ПФ-223 по ГОСТ 14923-78	

Инв.№ подл. | Подпись и дата | Взам. инв.№

Копировал

Привязан

Инв.№

Нач. отд.	Чернявский	
Гл. инж. пр.	Собенников	
ГАП	Чернявский	
ГИП	Ляховецкая	
Ст. арх.	Кожушаный	
Разраб.	Нудельман	
Проверил	Ляховецкая	
Н. контр.	Ляховецкая	

244-9-39.86 АС

Центр обслуживания летней базы отдыха на 250 мест /стены кирпичные/

Изолятор

Стадия	Лист	Листов
РП	3	

Общие данные /окончание/

ЦНИИЭП курортно-туристских зданий и комплексов

ТИПОВОЙ ПРОЕКТ 244-9-39.86 АЛЬБОМ I

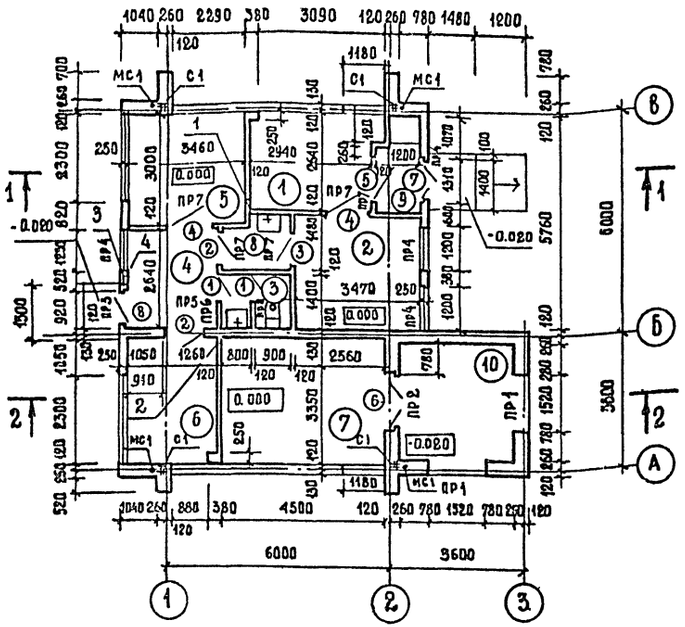
ПЛАН

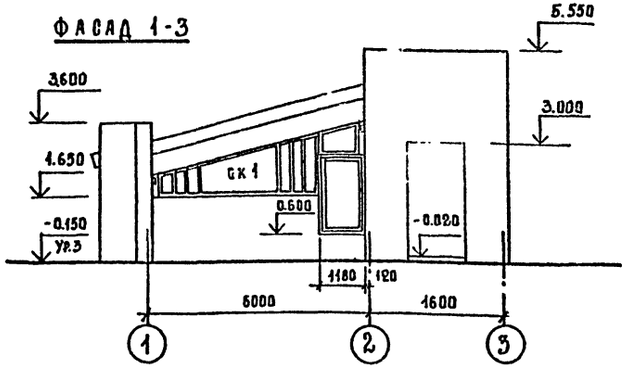
ФАСАД 1-3

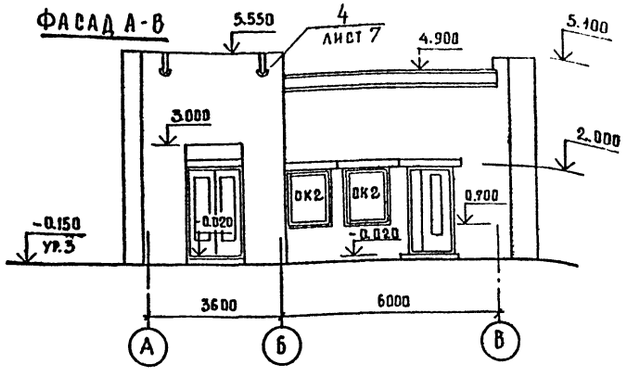
ФАСАД А-В

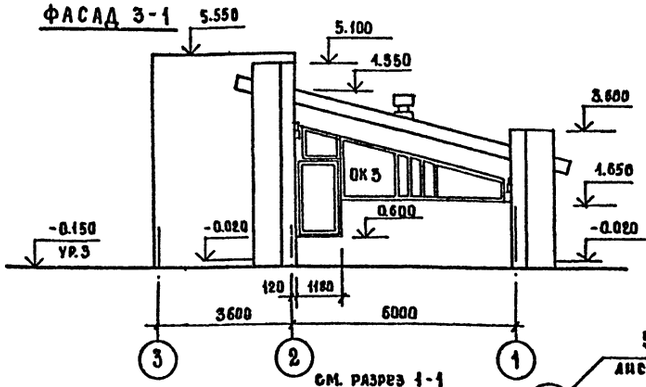
ФАСАД 3-1

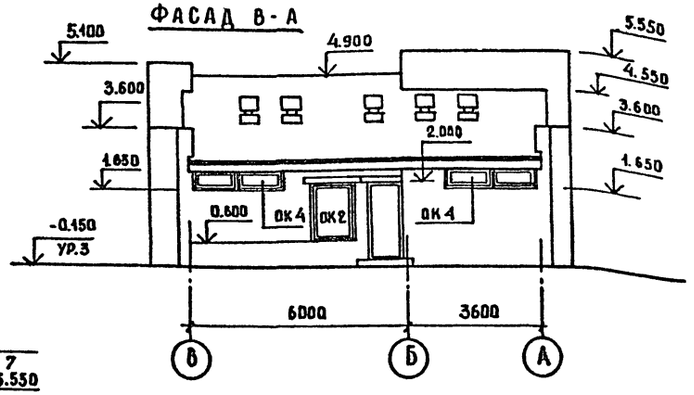
ФАСАД В-А

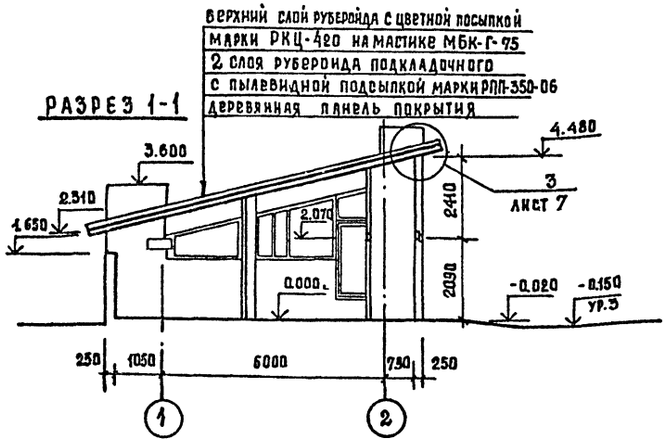

РАЗРЕЗ 1-1

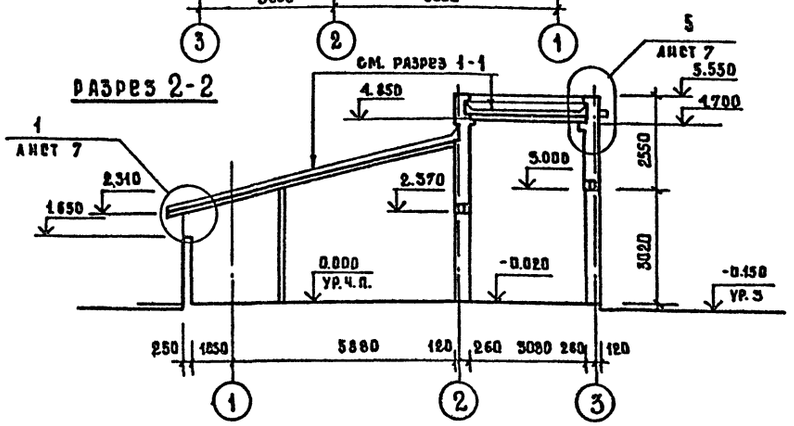
РАЗРЕЗ 2-2

ЭКСПЛИКАЦИЯ ПОМЕЩЕНИЙ

НОМЕР ПО ПЛАНУ	НАИМЕНОВАНИЕ	ПЛОЩАДЬ м²
1	ВАННАЯ	8.8
2	ПАЛАТА ТИПА „БОКС"	10.4
3	САНУЗЕЛ	2.1
4	ПЕРЕДНЯЯ	6.1
5	ПАЛАТА НА ОДНУ КОЙКУ	10.4
6	БУФЕТНАЯ	7.7
7	МЕДИЦИНСКИЙ ПУНК	15.1
8	ШЛЮЗ	2.3
9	ТАМБУР	2.6
10	НАВЕС ДЛЯ ОЖИДАНИЯ	9.6

ВЕДОМОСТЬ ПРОЕМОВ ДВЕРЕЙ

МАРКА ПОЗ	РАЗМЕР ПРОЕМА В КЛАДКЕ
1	720×2070
2, 3	920×2070
4, 5	1210×2070
6	1520×2530
7	1310×2070
8	920×2070

ЭКСПЛИКАЦИЯ ОТВЕРСТИЙ

ТИП ОТВ.	РАЗМЕРЫ ММ В	РАЗМЕРЫ ММ Н	ОТМ. НИЗА	НАИМЕНОВАНИЕ
1	200	200	2.700	ОВ
2	200	200	2.500	"
3	200	500	1.000	НИША СС ГЛУБИНОЙ 100 ММ
4	150	1000	0.000	ШТРАБА СС ГЛУБИНОЙ 100 ММ.

1. Ведомость перемычек и спецификацию перемычек см. лист 8
2. Спецификацию заполнения дверных и оконных проемов см. лист 8.
3. Установку сеток С1 и анкеров МС1 см. лист 12.

Нач.лаб.7	Чернявский	
Гл.инж.М	Собенников	
ГАП	Чернявский	
ГИП	Ляховецкая	
Ст. арх	Кожушаный	
Разраб	Кожушаный	
Провер	Ляховецкая	
Н.контр	Ляховецкая	

ПРИВЯЗАН

ИНВ. №

244-9-39.86 АС

ЦЕНТР ОБСЛУЖИВАНИЯ ЛЕТНЕЙ БАЗЫ ОТДЫХА НА 250 МЕСТ (СТЕНЫ КИРПИЧНЫЕ

Изолятор

СТАДИЯ	ЛИСТ	ЛИСТОВ
РП	4	

План. [illegible] 1-3, 3-1, А-В В-А. [illegible] 1-1, 2-2

ЦНИИЭП КУРОРТНО-ТУРИСТСКИХ ЗДАНИЙ И КОМПЛЕКСОВ

Формат А2

СОГЛАСОВАНО

Инженер СС	Юданов	
Технолог	Злева	
Ст. инженер	Кузнецов	

СОГЛАСОВАНО

Инженер ОВ	Ваиль	
Инженер ВК	Разживина	
Инженер ЭО	Кушнерева	

ИНВ.№ ПОДЛ.	ПОДПИСЬ И ДАТА	ВЗАМ.ИНВ.№

Типовой проект 244-9-39.86 Альбом I

ОК-1

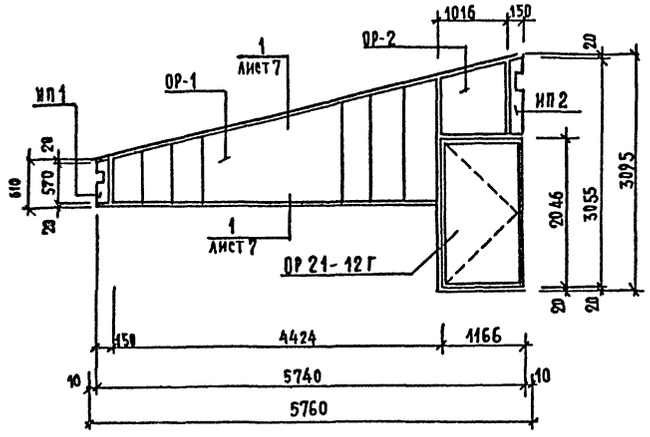

ОР-1

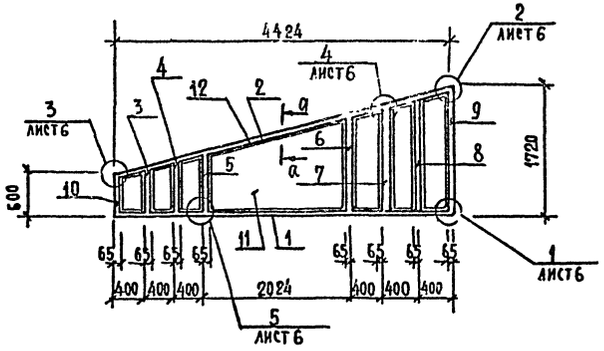

ОК-2

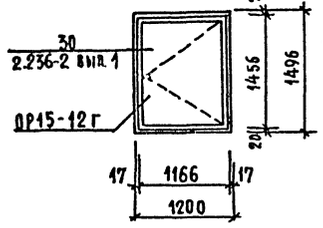

ОК-4

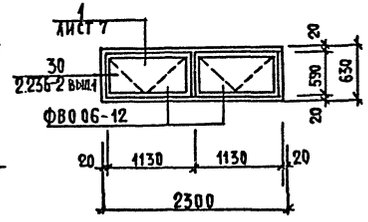

ОР-2

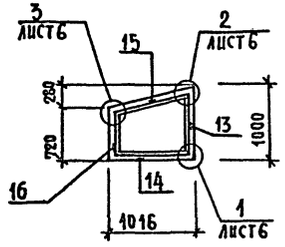

ОР-2Н

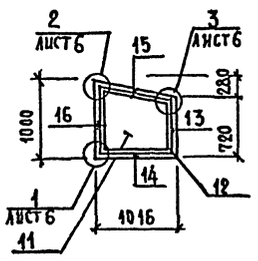

ОК-3

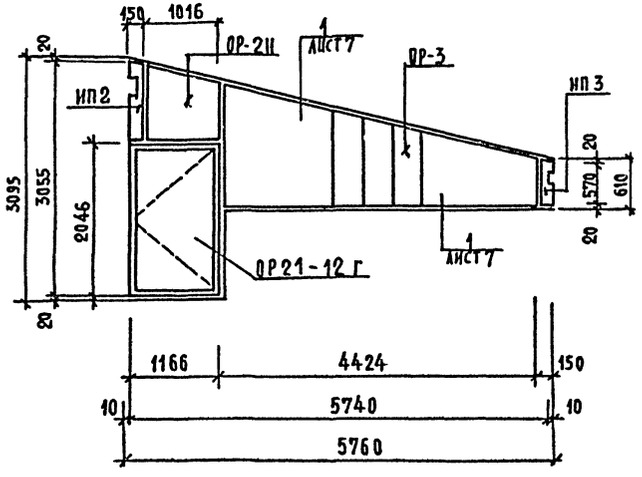

ОР-3

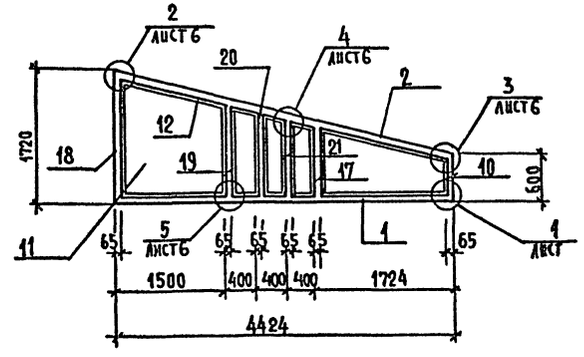

Спецификация элементов заполнения оконных проемов

Марка поз.	Обозначение	Наименование	Кол.	Масса ед. кг.	Примечание
ОК-1 (мест 1)	АС 5	Окно ОР-1	1		
	АС 5	" ОР-2	1		
	1.136.5-16 часть 2	" ОР 21-12 Г	1		
	АС 5	Импост ИП 1	1		
	АС 5	" ИП 2	1		
ОК-2 (мест 3)	1.136.5-16 часть 2	Окно ОР 15-12 Г	1		
ОК-3 (мест 1)	АС 5	Окно ОР-2Н	1		
	АС 5	" ОР-3	1		
	1.136.5-16 часть 2	" ОР 21-12 Г	1		
	АС 5	Импост ИП 1	1		
	АС 5	" ИП 2	1		
ОК-4 (мест 2)	1.136.12	Окно ФВ 006-12	2		

Спецификация элементов импостов

Формат	Зона	Поз.	Обозначение	Наименование	Кол	Примечание
				ИП-1		
				Материалы		
		22		Брусок 50×100 ГОСТ 8486-80 ℓ=370	1	0,004 м³
				ИП-2		
				Материалы		
		23		Брусок 50×100 ГОСТ 8486-80 ℓ=1009	1	0,008 м³

Спецификацию и узлы оконных рам 1...4 см. лист 6

Нач. АПМ-7	Чернявский		244-9-39.86 АС
Гл. инж. м	Собенников		Центр обслуживания летней базы отдыха на 250 мест (стены кирпичные)
ГАП	Чернявский		Изолятор — Стадия: РП; Лист: 5; Листов:
ГИП	Ляховецкая		
Ст. арх.	Конушаный		Схемы заполнения оконных проемов. Оконные рамы 1...4 Спецификации
Разработ.	Солоухина		ЦНИИЭП курортно-туристских зданий и комплексов
Проверил	Конушаный		
Н. контр.	Новикова		

Привязан

Инв. №

Инв. № подл. | Подпись и дата | Взам. инв. №

Согласовано

Альбом I

Типовой проект 244-9-39.86

Согласовано

Инв. № подл. | Подпись и дата | Взам. инв. №

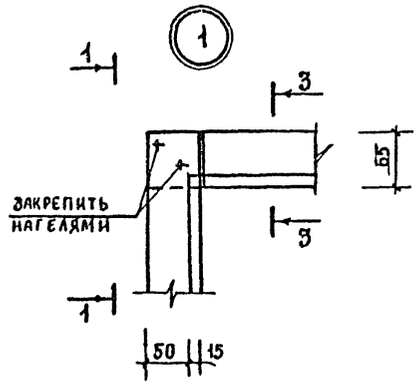

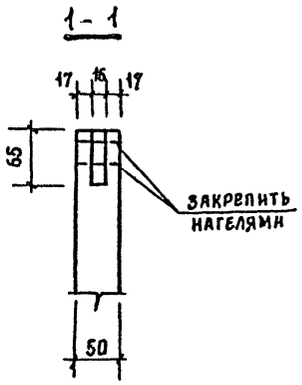

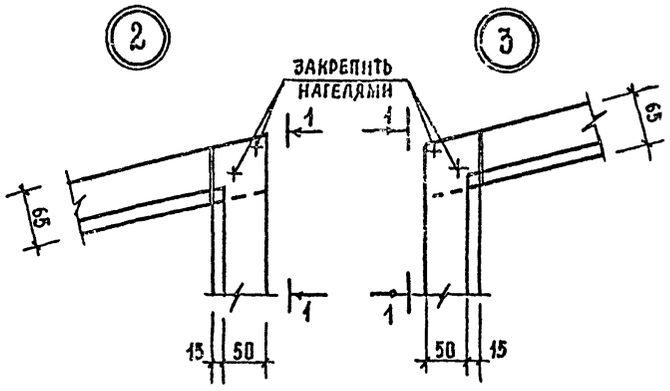

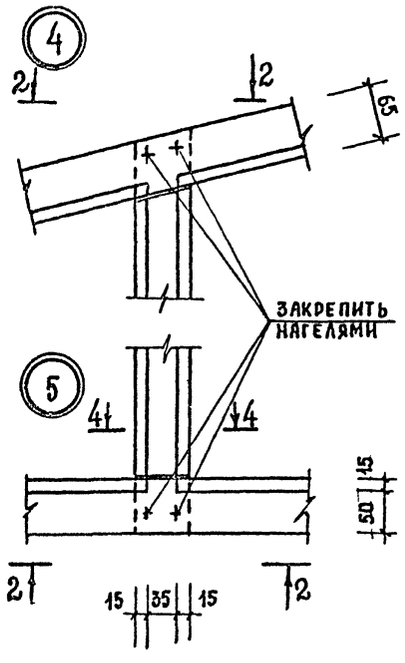

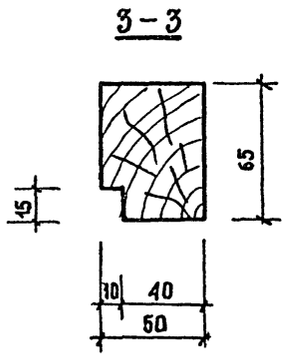

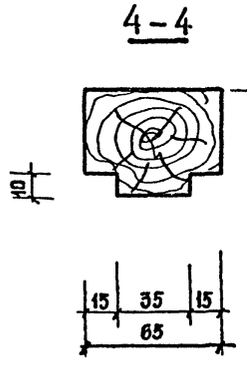

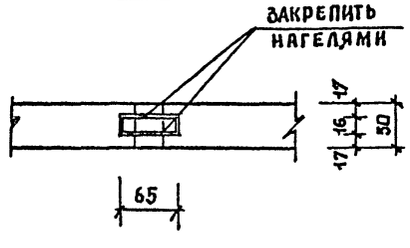

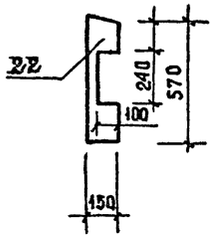

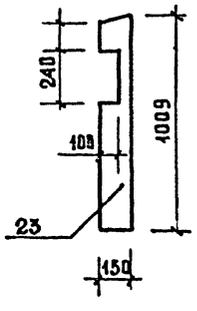

Спецификация элементов оконных рам

Формат	Зона	Поз	Обозначение	Наименование	Кол	Примечание
				ОР-1		
				Материалы		
		1		Брусок 50×65 ГОСТ 8486-80 ℓ=4424	1	0.02 м³
		2		То же ℓ=4720	1	0.02 м³
		3		" ℓ= 740	1	0.002 м³
		4		" ℓ= 880	1	0.002 м³
		5		" ℓ= 1020	1	0.003 м³
		6		" ℓ= 1380	1	0.004 м³
		7		" ℓ= 1480	1	0.005 м³
		8		" ℓ= 1580	1	0.005 м³
		9		" ℓ= 1720	1	0.006 м³
		10		" ℓ= 600	1	0.002 м³
		11		Стекло ГОСТ 111-78 δ=4	5.4	м²
		12		Штапик 1.136-12 вып.1	25.8	м
				ОР-2 ; ОР-2Н		
				Материалы		
		13		Брусок 50×65 ГОСТ 8486-80 ℓ=1000	1	0.003 м³
		14		То же ℓ=1016	1	0.003 м³
		15		" ℓ=1240	1	0.004 м³
		16		" ℓ= 720	1	0.002 м³
		11		Стекло ГОСТ 111-78 δ=4	1.2	м²
		12		Штапик 1.136-12 вып.1	4.0	м
				ОР-3		
				Материалы		
		2		Брусок 50×65 ГОСТ 8486-80 ℓ=4720	1	0.02 м³
		18		То же ℓ=1720	1	0.006 м³
		19		" ℓ=1340	1	0.004 м³
		20		" ℓ=1260	1	0.004 м³
		21		" ℓ= 1120	1	0.003 м³
		17		" ℓ= 980	1	0.003 м³
		10		" ℓ= 600	1	0.002 м³
		1		" ℓ= 4424	1	0.02 м³
		11		Стекло ГОСТ 111-78 δ=4	5.4	м²
		12		Штапик 1.136-12 вып.1	25.8	м.

Нач. АПМ	Чернявский	
Гл. инж. м.	Собенников	
ГАП	Чернявский	
ГИП	Яховецкая	
Ст. арх	Кожушаный	
Разраб.	Солодухина	
Провер.	Кожушаный	
Н. контр	Кобикова	

Привязан

Инв. №

244-9-39.86 АС

Центр обслуживания летней базы отдыха на 250 мест / стены кирпичные

Изолятор

Стадия	Лист	Листов
РП	6	

Узлы оконных рам 1...5
Импосты ИП1 и ИП2

ЦНИИЭП курортно-туристских зданий и комплексов

Формат А2

Типовой проект 244-9-39.86 Альбом I

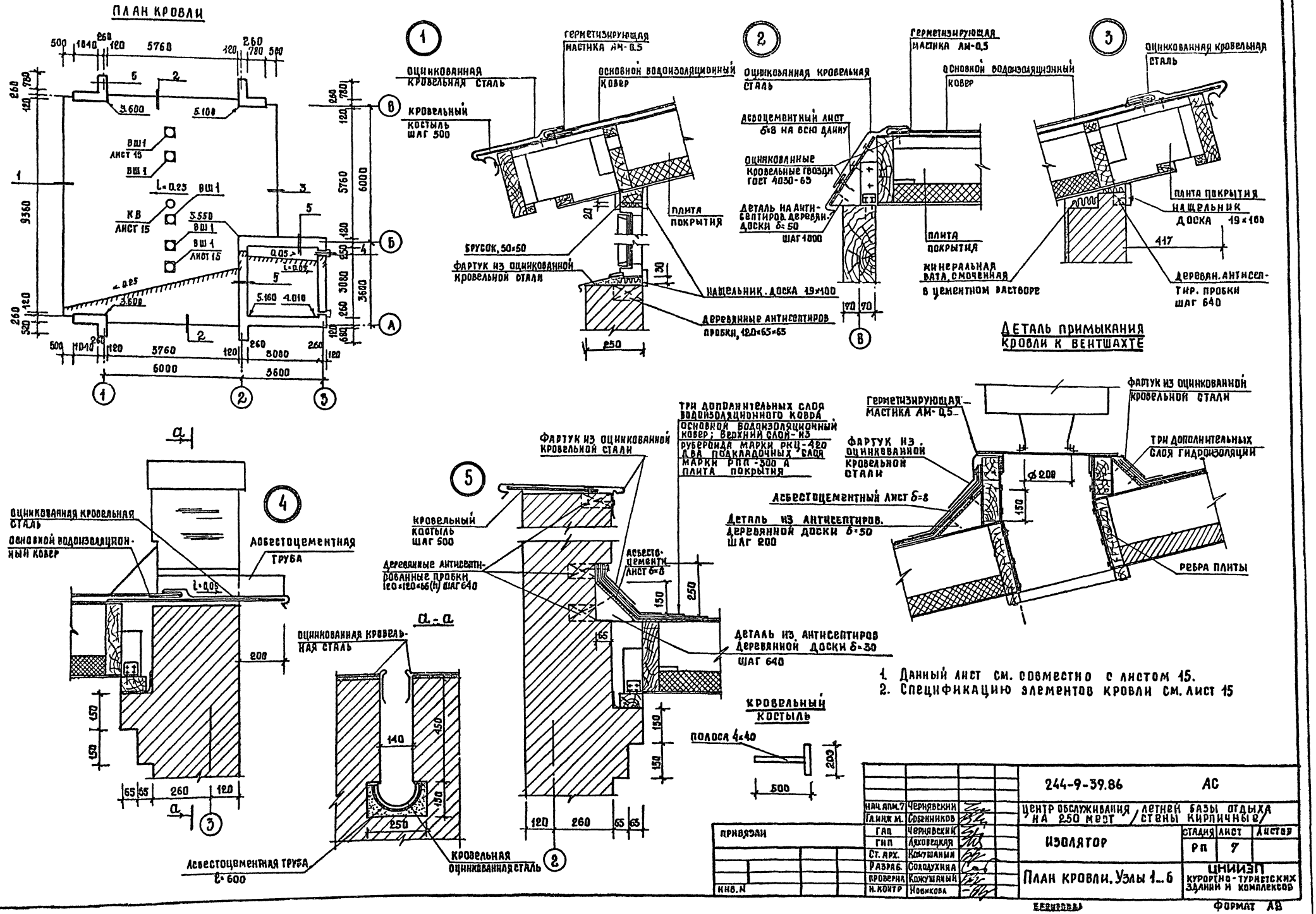

1. Данный лист см. совместно с листом 15.
2. Спецификацию элементов кровли см. лист 15

244-9-39.86	АС		
ЦЕНТР ОБСЛУЖИВАНИЯ НА 250 МЕСТ / ЛЕТНЕЙ БАЗЫ ОТДЫХА СТЕНЫ КИРПИЧНЫЕ /			
ИЗОЛЯТОР	СТАДИЯ	ЛИСТ	ЛИСТОВ
	РП	7	
План кровли. Узлы 1...6	ЦНИИЭП КУРОРТНО-ТУРИСТСКИХ ЗДАНИЙ И КОМПЛЕКСОВ		

НАЧ. АПМ. 7	Чернявский	
ГЛ. ИНЖ. М.	Собенников	
ГАП	Чернявский	
ГИП	Ляховецкая	
СТ. АРХ.	Кожушаный	
РАЗРАБ.	Солодухина	
ПРОВЕРИЛ	Кожушаный	
Н. КОНТР	Новикова	

ПРИВЯЗАН

ИНВ. N

СОГЛАСОВАНО

ИНЖ. ВК | ИНЖ. ОВ | ЭЛЕКТРОСНАБ | ЛИНЕЙНЫЙ

ИНВ. N ПОДЛ. | ПОДПИСЬ И ДАТА | ВЗАМ. ИНВ. N

ФОРМАТ А2

Альбом I

Типовой проект 244-9-39.86

Ведомость перемычек

Тип	Схема сечения
ПР 1 (мест 2)	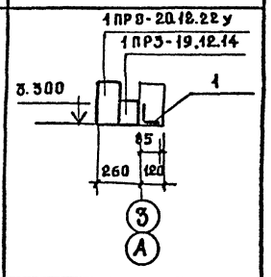
ПР 2 (мест 1)	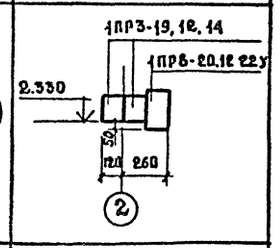
ПР 3 (мест 1)	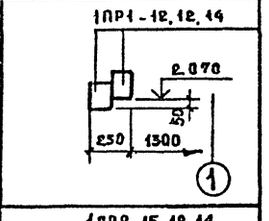
ПР 4 (мест 4)	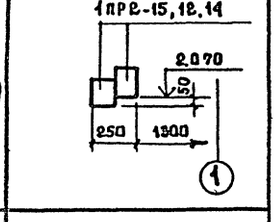
ПР 5 (мест 1)	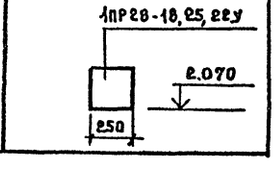

Тип	Схема сечения
ПР 6 (мест 2)	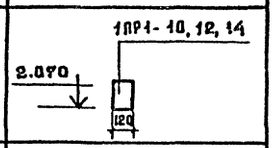
ПР 7 (мест 5)	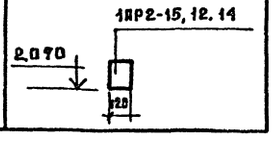

Спецификация элементов заполнения дверных проемов

Марка поз.	Обозначение	Наименование	Кол	Масса ед. кг.	Примечание
		Элементы заполнения дверных проемов			
		Дверной блок			
1	1.136-10	ДГ-21-7	2		
2	то же	ДГ-21-9	2		
3	"	ДГ-21-9л	1		
4	"	ДГ-21-12	1		
5	"	ДГ-21-12л	1		
		Дверной блок наружный			
6	1.136.5-19	ДН 24-15Ащ	1		
7	то же	ДН 21-13 щ	1		
8	"	ДН 21-9 щ	1		

Спецификация перемычек

Марка поз	Обозначение	Наименование	Кол	Масса ед, кг	Примечание
	1.138-10 вып. 1	перемычки 1ПР1-10,12,14	2	50	
	то же	1ПР1-12,12,14	2	50	
	"	1ПР2-15,12,14	13	75	
	"	1ПР3-19,12,14	4	75	
	"	1ПР8-20,12,22У	3	125	
	"	1ПР28-18,25,22У	1	250	
1		уголок 90×8 ГОСТ 8509-72 / Ст3ПС6 ГОСТ 535-79 ℓ 1770	2	19,3	

Нач. АПМ 7	Чернявский		244-9-39.86 АС
Гл. инж. АПМ	Собенников		Центр обслуживания летней базы отдыха на 250 мест (стены кирпичные)
ГАП	Чернявский		Изолятор
ГИП	Ляховецкая		Стадия: РП; Лист: 8; Листов:
Ст. арх	Кожушаный		
Разраб.	Волкова		Ведомость перемычек. Спецификация перемычек. Спецификация элементов заполнения дверных проемов
Провер	Ляховецкая		ЦНИИЭП курортно-туристских зданий и комплексов
Д. контр	Новикова		

Инв. № подл. | Подпись и дата | Взам. инв. №

Согласовано

Инв. №

Схема плана с расчетными сечениями

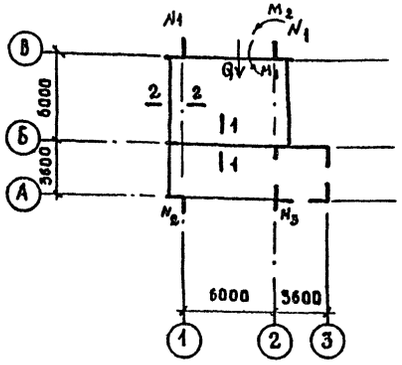

Таблица нагрузок на фундаменты в уровне пола

Сечение или сосредоточ. сила	Нормативная нагрузка в том числе временная: V кН/см N кН	Q кН кН/см	M кНм, кНм/см	Временная кН/см кН
1-1	50.0			4.8
N1	78.0	4.3	M1=19	12.8
			M2=7.0	
N2	64.0			8.0
N3	67.0			8.6
2-2	20.0			

Спецификация элементов фундаментов

Марка поз.	Обозначение	Наименование	Кол	Масса кг	Примеч.
		Материалы			
		Бутобетон марки 100	33.0		м3
		Бетон марки 100	7.0		м3
1		Труба 50 ГОСТ 3262-75*	2	15,9	
2		Труба 100 ГОСТ 3262-75*	1	41,6	
3		Ø10 АI ГОСТ 5781-75	3	0,62	
				Σ 1000	

План фундаментов

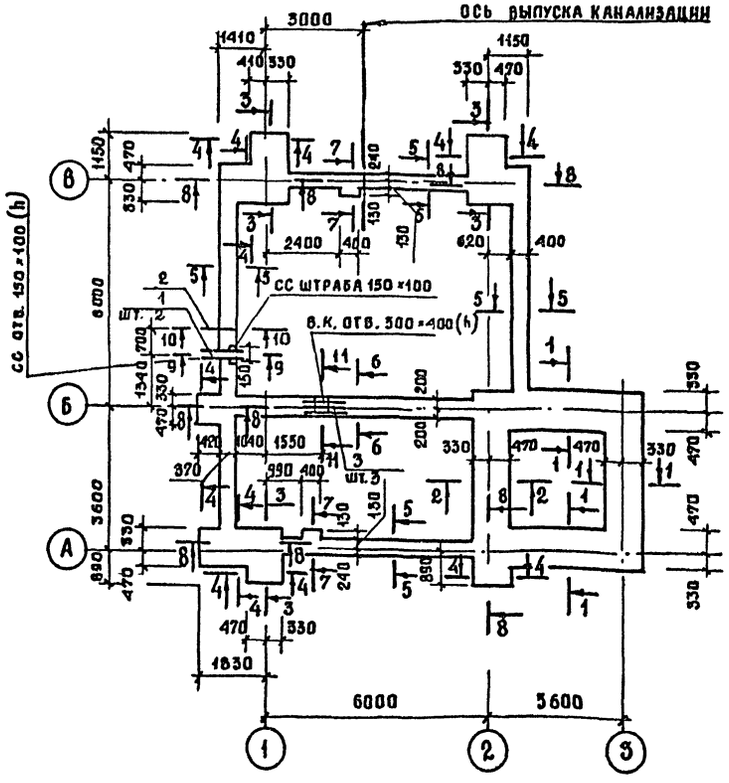

Поз. 1, поз. 2

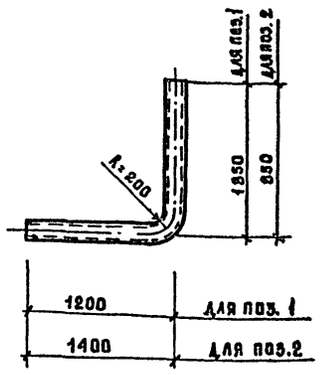

1. Сечения 1-1 ... 5-5 см. на листе 10
2. Сечения 6-6 ... 11-11 см. на листе 11
3. Деталь установки трапа см. на листе
4. Подготовка под полы устраивается после прокладки коммуникаций одновременно с установкой трапов.
5. Уклоны к трапам выполнять за счет стяжки
6. Основные указания по устройству фундаментов смотри на листах общих данных

Нач. АПМ	Чернавский		244-9-39.86 АС
Гл. инж. АПМ	Собенников		Центр обслуживания летней базы отдыха на 250 мест/стены кирпичные/
ГАП	Чернявский		Изолятор
ГИП	Ляховецкая		Стадия: РП; Лист: 9; Листов:
Ст. арх.	Кожушанин		Схема плана с расчетными сечениями. План фундаментов.
Разраб.	Нудельман		ЦНИИЭП курортно-туристских зданий и комплексов
Провер.	Ляховецкая		
Н. контр.	Ляховецкая		

Привязан

Инв. №

Согласовано

Инв. № подл. | Подпись и дата | Взам. инв. №

Альбом I

Типовой проект 244-9-39.86

План бетонной подготовки под полы

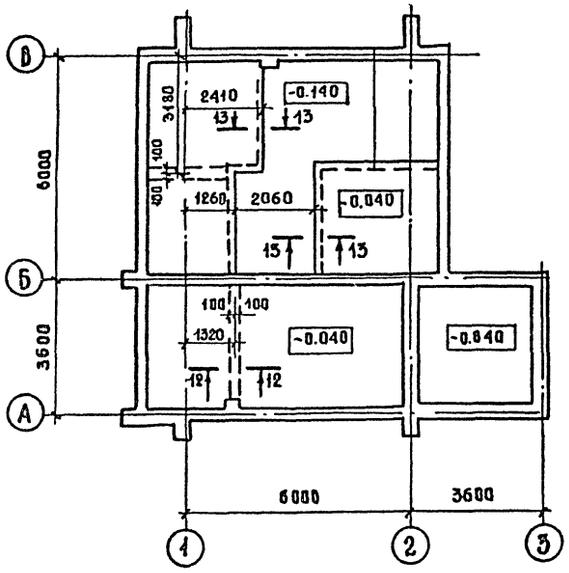

3-3

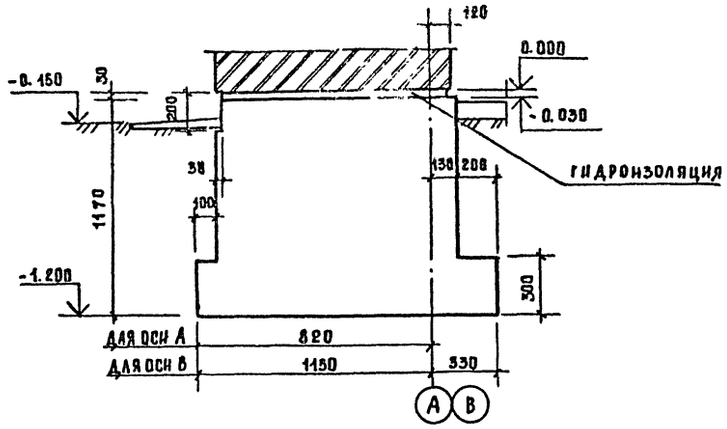

5-5

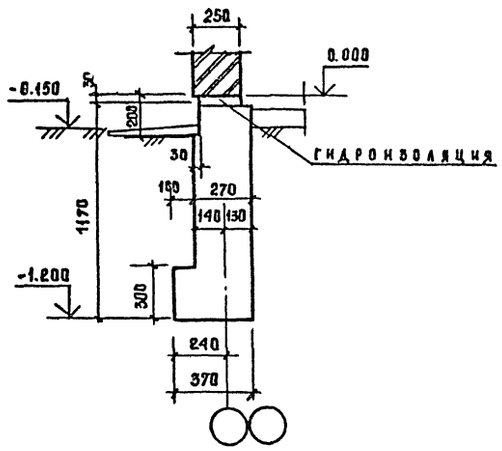

4-4

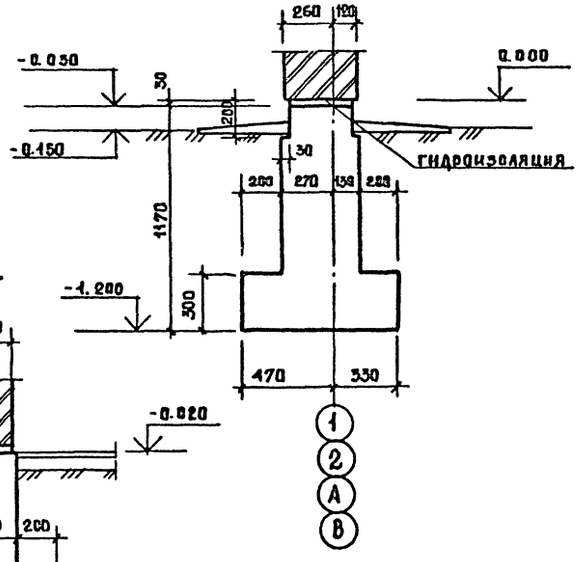

1. Спецификацию см. на листе 9
2. Примечания см. на листе 9
3. Сечения 12-12 ... 13-13 см. на листе 11

1-1

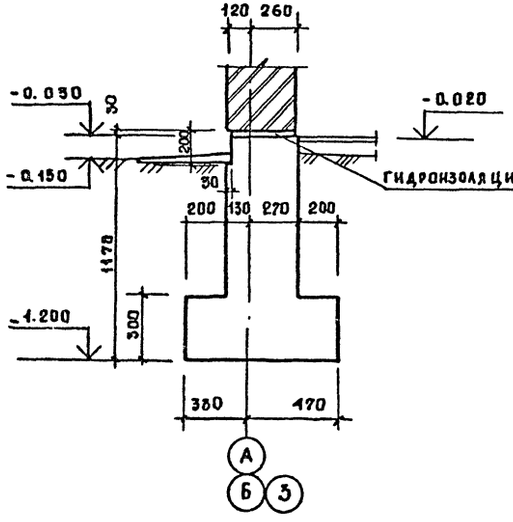

2-2

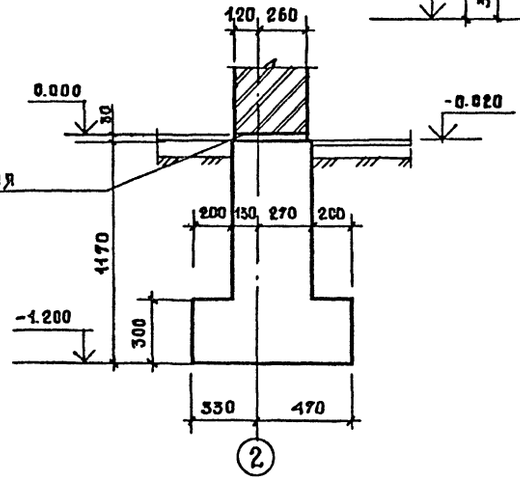

Согласовано

Инв. № подл.	Подпись и дата	Взам. инв. №

Нач. АПМ	Чернявский		
Гл. инж. АПМ	Собенников		
ГАП	Чернявский		
ГИП	Ляховецкая		
Ст. Арх.	Кожушаный		
Разраб.	Нудельман		
Проверил	Ляховецкая		
Н. контр.	Ляховецкая		

Привязан

Инв. №

244-9-39.86 АС

Центр обслуживания летней базы отдыха на 250 мест (стены кирпичные)

Изолятор

Стадия	Лист	Листов
РП	10	

План бетонной подготовки под полы. Сечения 1-1 ... 5-5

ЦНИИЭП курортно-туристских зданий и комплексов

Формат А2

Альбом I

Типовой проект 244-9-39.86

6—6

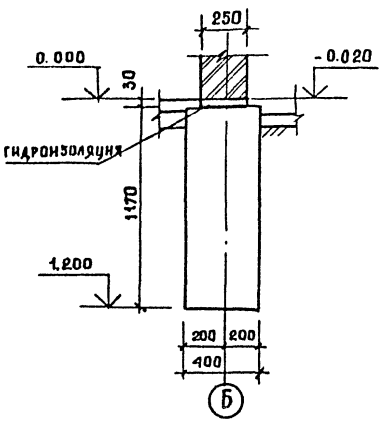

9—9

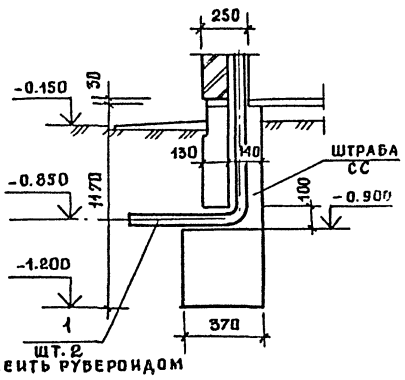

12—12

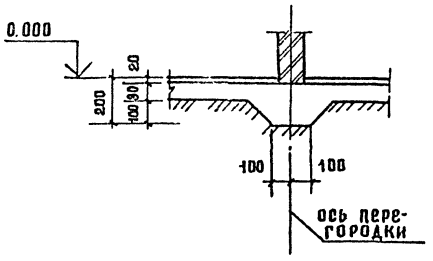

13—13

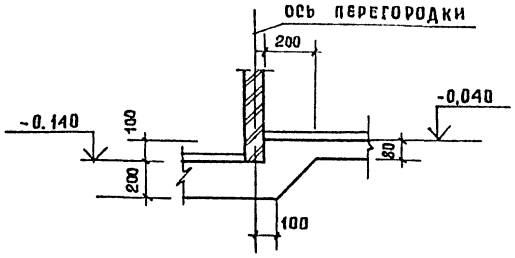

7—7

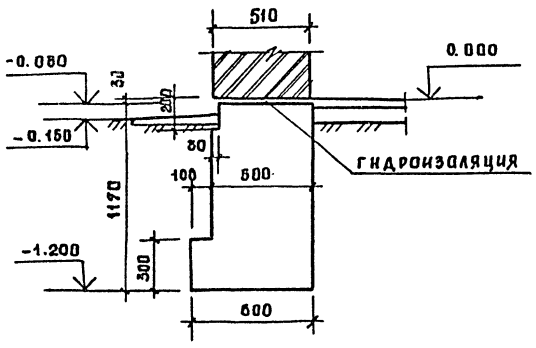

10—10

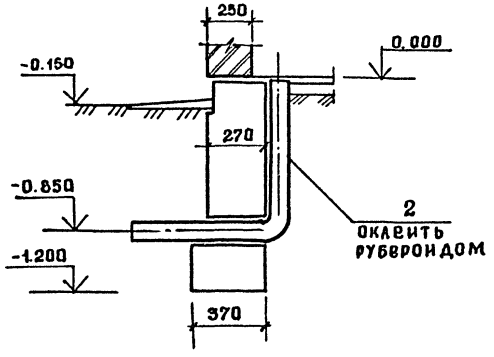

Деталь установки трапа

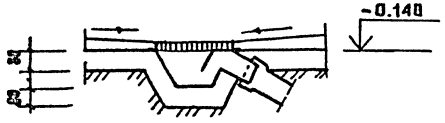

8—8

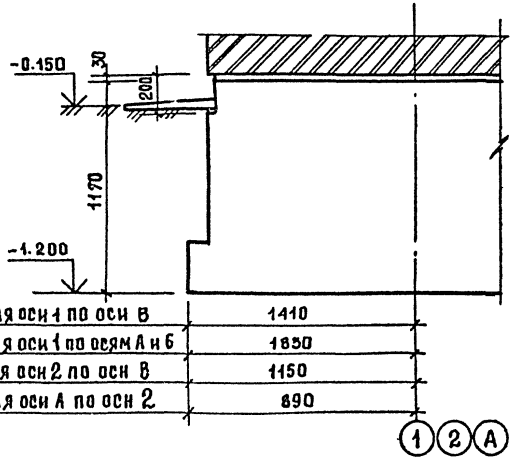

11—11

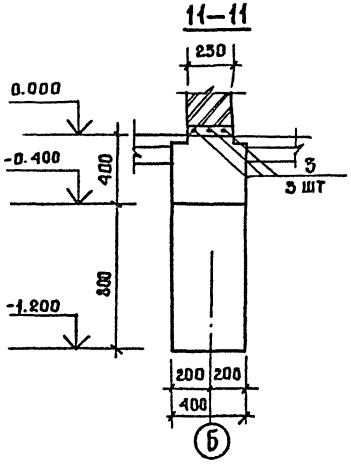

				244-9-39.86	АС
	Нач.АПМ	Чернявский		Центр обслуживания летней базы отдыха на 250 мест (стены кирпичные)	
	Гл.инж.м	Собенников			
	ГАП	Чернявская		Изолятор	Стадия: РП; Лист: 11; Листов:
	ГИП	Ляховецкая			
	Ст.арх.	Кожушаных			
	Разраб	Кудельман		Сечения Б Б 13 13	ЦНИИЭП курортно-туристских зданий и комплексов
	Проверил	Ляховецкая			
	Н.контр.	Ляховецкая			

Привязан

Инв. №

Инв. № подл. | Подпись и дата | Взам. инв. №

Согласовано

Альбом I

Типовой проект 244-9-39.86

Схема расположения балок и опорных подушек

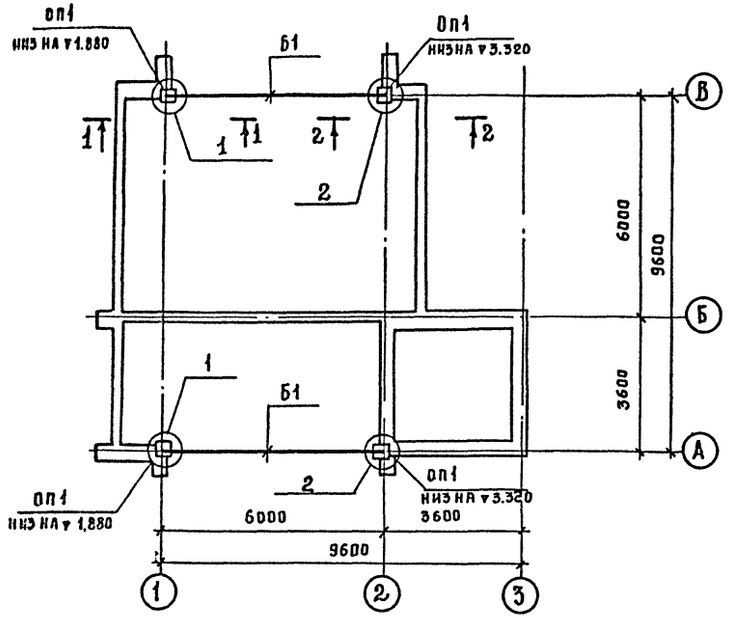

1 — 1
Для узла „2"

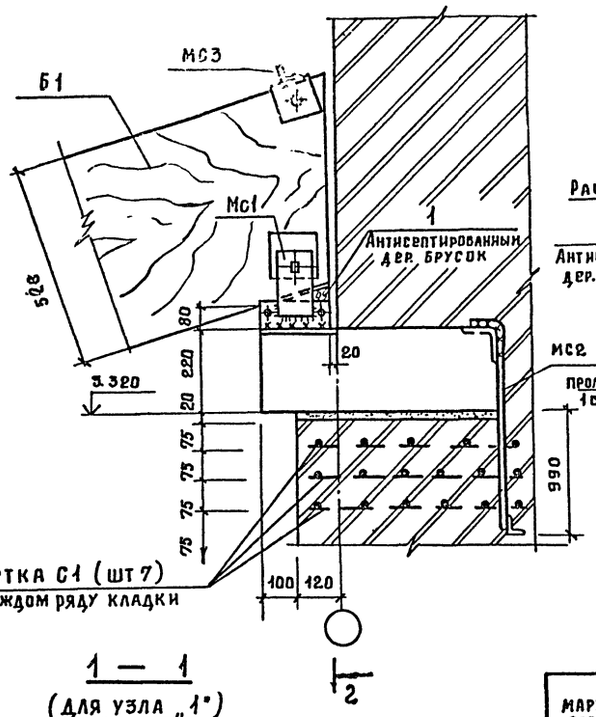

2 — 2

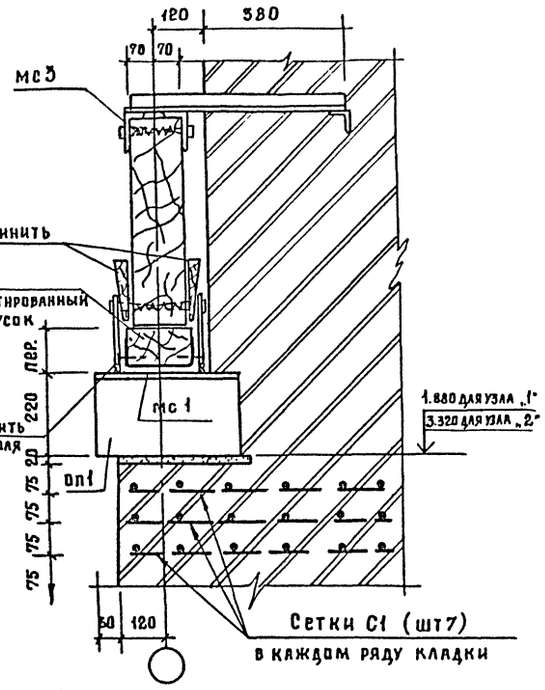

Спецификация элементов покрытия

Марка поз.	Обозначение	Наименование	Кол	Масса ед. кг	Примечание
Б1	1.062.5-1.2050-01	Балка БКОб-2100	2	830.0	
оп1	244-9-39.86 КЖИ-01	Опорная подушка оп6-4а	4	140.0	
мс1	то же КЖИ-07	изделие соединит. мс1	4	6.9	
мс2	" КЖИ-08	то же мс2	4	2.0	
мс3	" КЖИ-09	" мс3	4	3.8	
С1	" КЖИ-04	Сетка арматурная С1	28	1.5	
1		Антисепт. брусок ГОСТ 2695-83	4	0,005м³	1 сорт

1. Указания по монтажу балок даны в листах общих данных

1 — 1
(для узла „1")

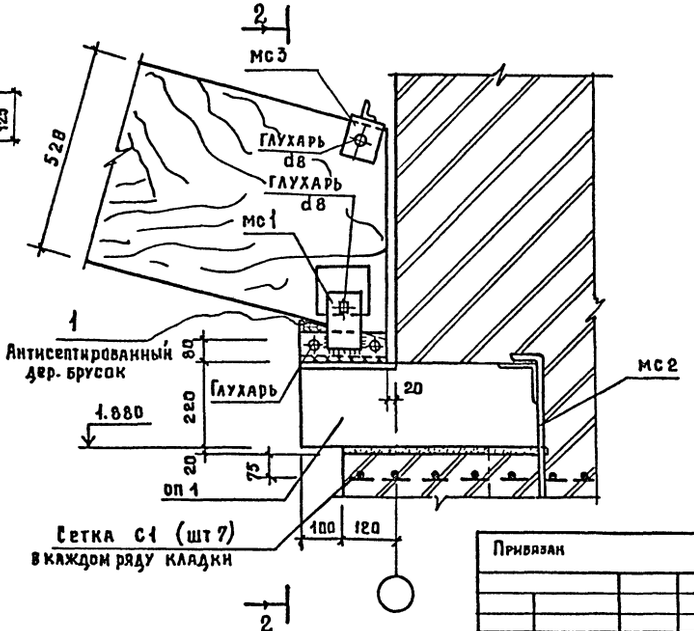

1 2

поз. 1

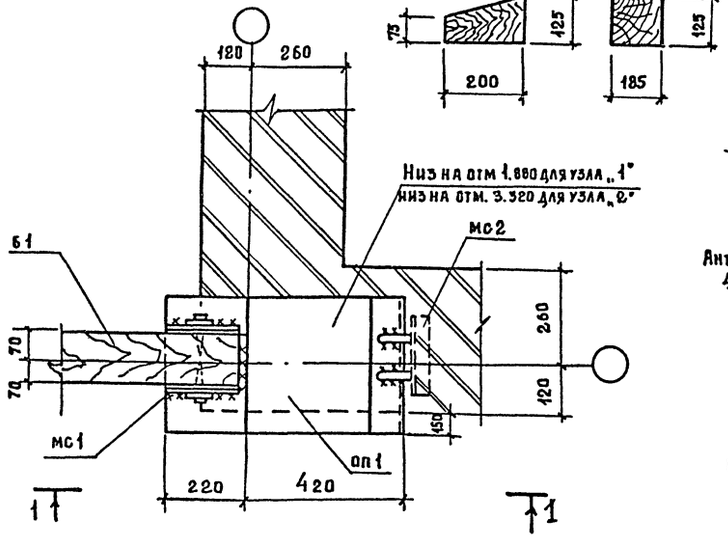

Нач. АПМ	Чернявский		
гл. инж. м	Собенников		
ГАП	Чернявский		
ГИП	Ляховецкая		
Ст. арх.	Кожушаный		
Разраб	Чижов		
Провер.	Ляховецкая		
Н. конт.	Ляховецкая		

Привязан

Инв. №

244-9-39.86 АС

Центр обслуживания летней базы отдыха на 350 мест (стены кирпичные)

Изолятор

Стадия	Лист	Листов
РП	12	

Схема расположения балок и опорных подушек. Узлы 1, 2

ЦНИИЭП курортно-туристских зданий и комплексов

Согласовано

Инв. № подл. | Подпись и дата | Взам. инв. №

Формат А3

Альбом I

Типовой проект 244-9-39.86

Схема расположения элементов покрытия

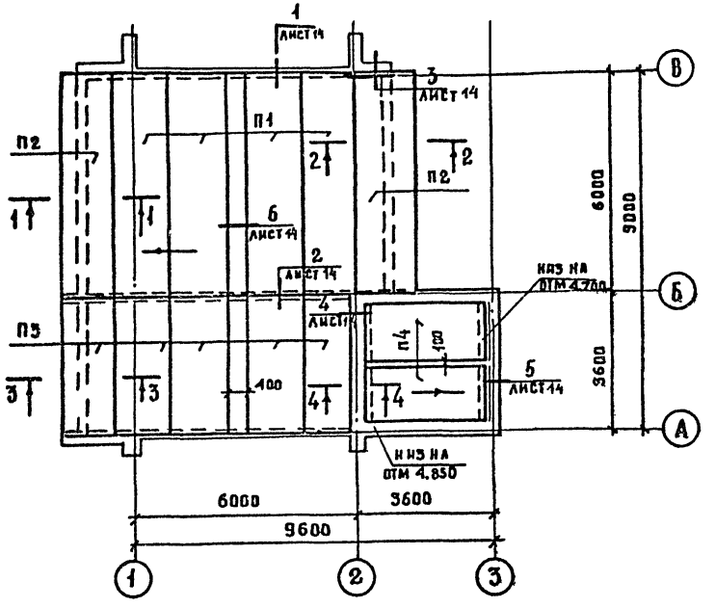

3—3

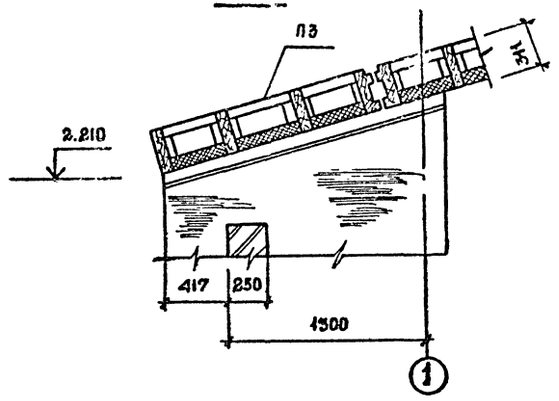

4—4



1—1

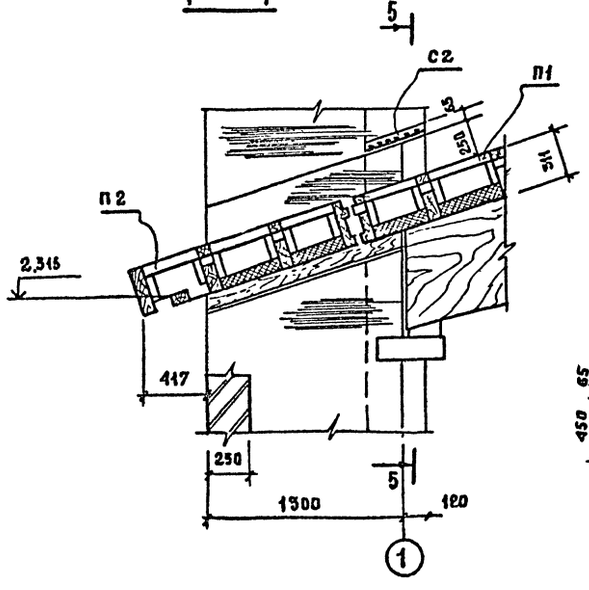

5—5

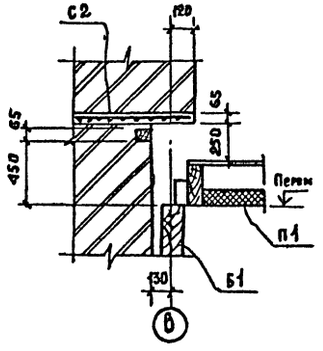

2—2

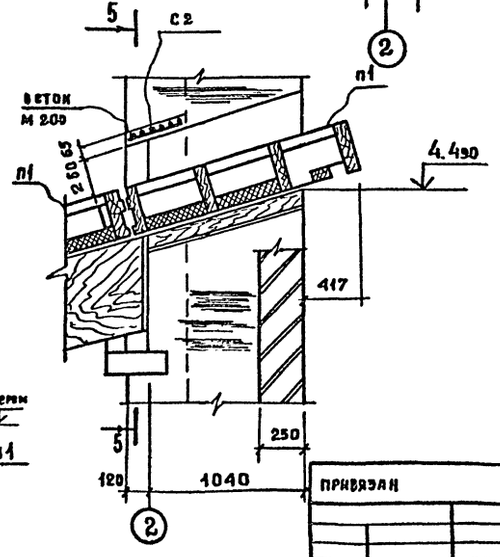

Спецификация элементов покрытия

Марка поз.	Обозначение	Наименование	Кол.	Масса ед. кг.	Примечание
П1	1.265-1 в.2	Двр. панели ДАФ 2-6.15	4	542.0	
П2	Тоже	Тоже ДАФК2. 6.15	2	580.0	
П3	АС	" П5	5	316.0	
П4	1.265-1. в.2	" ДАФ 2-3.15	2	274.0	
С2	244-9-39.86 КЖИ-05	Сетка арматурная С2	4	2.4	
МС4	ТО ЖЕ КЖИ-10	Изделие соединит. МС4	52	23	
А1	" КЖИ-06	Анкер А1	20	0.335	
1		Брусок 80×70 2сорт ГОСТ 2695-83	5.0		м
2		Брусок 110×70 тоже	6.0		м
3		Доска 180×70 "	7.5		м
4		Доска 170×50 3сорт ГОСТ 8486-86	7.5		м
5		Брусок 80×50 тоже l=60	20		
6		Брусок 50×50 " l=400	10		
		Стандартные детали			
		Шурупы 6×60 ГОСТ 1144-80	3.06		кг
		Гвозди К4×80 ГОСТ 4028-63	1.0		кг

1. Данный чертеж рассматривать совместно с листом.: 14
2. Основные указания по монтажу плит даны на листах общих данных.
3. Отметки низа плит смотреть по узлам и сечениям планов и по Архитектурным разрезам.
4. Все привязки и размеры на планах плит даны в горизонтальной проекции.
5. Соединительные изделия мс4 должны быть закреплены на несущих ребрах плит до монтажа.
6. Кладку выше плит доводить после закрепления плит на опорах.
7. Плиты крепить на шурупах 6×60 по ГОСТ 1144-80 карнизные плиты П2 крепить на гвоздях К4×80 ГОСТ 4028-63 шаг 300

Согласовано

Инв. N подл. | Подпись и дата | Взам. инв. N

Привязан

Инв. N

		244-9-39.86	АС
Нач. АПиУ	Чернявский	Центр обслуживания летней базы отдыха на 350 мест (стены кирпичные)	
Гл. инж. м	Собенников		
ГАП	Черняевский	Изолятор	Стадия: РП; Лист: 13; Листов:
Гип	Ляховецкая		
Ст. арх	Кожушаный	Схема расположения элементов покрытия Сечение 1-1 ... 4-4	ЦНИИЭП курортно-туристских зданий и комплексов
Разраб	Чижов		
Провер	Ляховецкая		
Н. контр	Ляховецкая		

Альбом I

Типовой проект 244-9-39.86

Согласовано

Инв. N подл. | Подпись и дата | Взам. инв. N

1

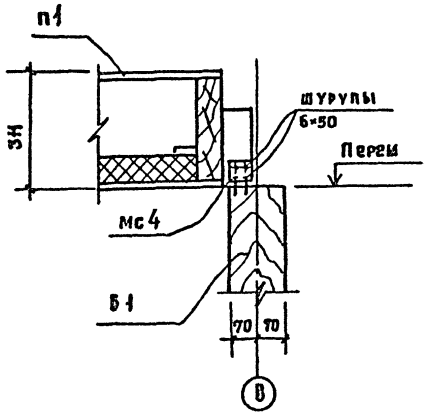

4

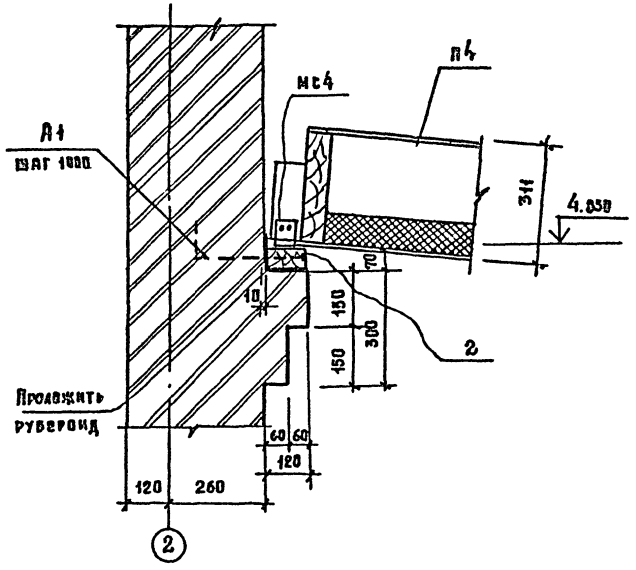

5

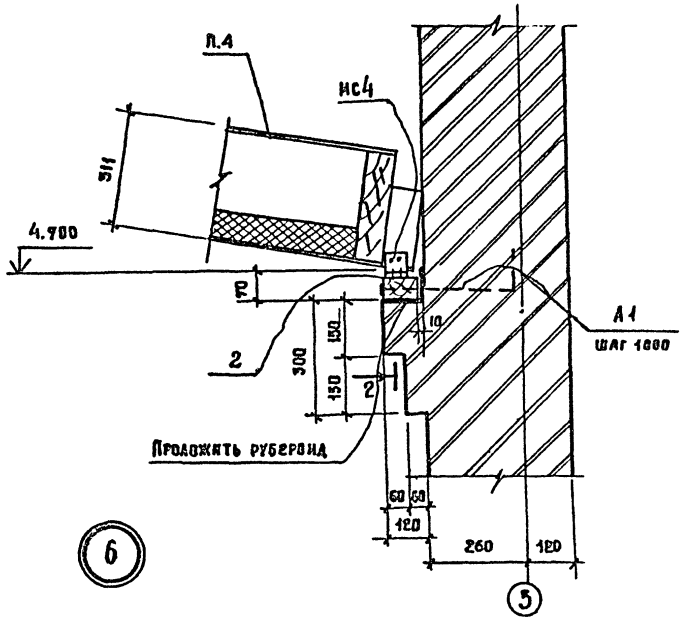

2

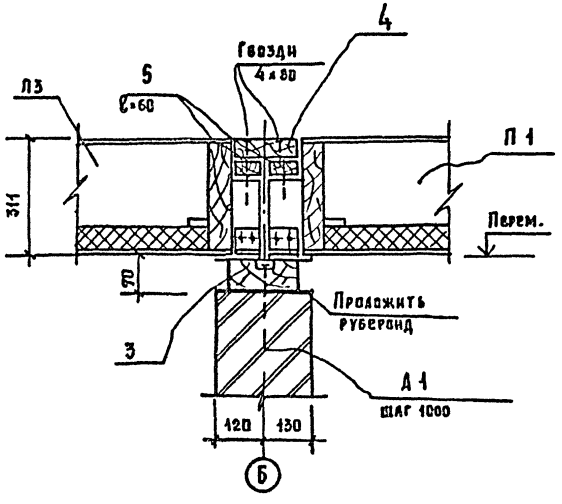

3

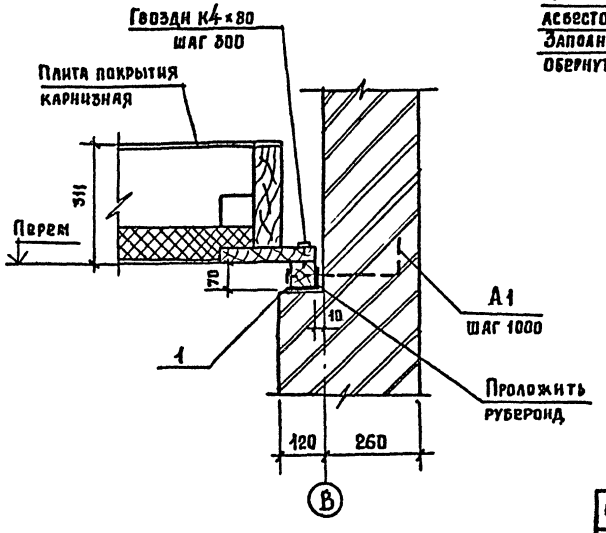

6

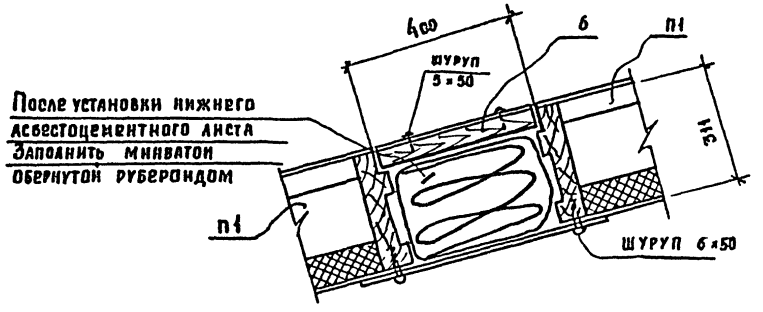

1. Данный лист смотреть с листом 13

				244-9-39.86		АС
Нач. АПК	Черняевский			Центр обслуживания летней базы отдыха на 350 мест /стены кирпичные/		
Гл. инж. м	Собенников					
ГИП	Черняевский			Изолятор	Стадия	Лист	Листов
Гнп	Ляховецкая				РП	14	
Ст. арх	Кожушаный						
Разраб	Чижов			Узлы 1...6	ЦНИИЭП курортно-туристских зданий и комплексов		
Проверил	Ляховецкая						
Н. контр.	Ляховецкая						

Привязан

Инв. N

Типовой проект 244-9-39.86 Альбом I

ВШ - 1

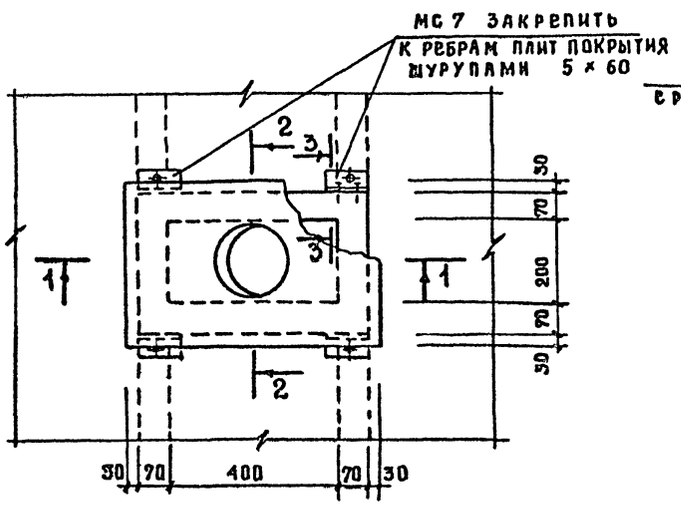

Деталь прохода вентстояка КВ

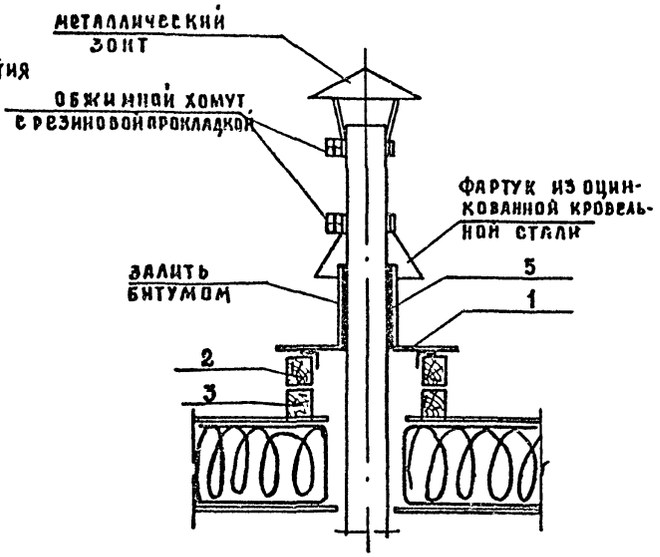

Спецификация элементов ВШ 1; КВ

Марка поз.	Обозначение	Наименование	Кол на элем. ВШ1	Кол на элем. КВ	Масса ед. кг	Примечание
		Сборочные единицы				
1	244-9-39.86 КЖИ-12	металлич. крышка МК1	1		22.9	
	то же КЖИ-13	металлич. крышка МК4		1	22,7	
	" КДИ-04	деревян. рамка ДР13	1	1		
2	" КДИ-03	деревян. рамка ДР12	1	1		
3	" КДИ-02	деревян. рамка ДР11	1			
МС7	" КЖИ-11	Соединительн. элемент МС7	8	4		
		Детали				
5		труба 125 ГОСТ 3262-75 l=200		1	3.65	
		Материалы				
		шуруп 5×60 ГОСТ 1144-80	50	50		
6		асбоцементный лист δ8				
		ГОСТ 18124-72 м²	1.0	1.0		

Спецификация вентшахт

Марка поз	Обозначение	Наименование	Кол	Масса ед. кг	Примечание
ВШ 1		вентшахта ВШ 1	5		
КВ		вентстояк КВ	1		

Спецификация элементов кровли

Марка поз.	Обозначение	Наименование	Кол.	Масса ед. кг	Примечание
		Материалы			
		полоса 4×40 ГОСТ 103-76			
		ВСТ3КП ГОСТ 535-79	88,0		кг
		оцинкованная кровельная сталь δ=8 ГОСТ 14918-80	55,0		м²
		антисептированная древесина ГОСТ 8486-80	0,5		м³
		асбестоцементная труба БНТ 200 ГОСТ 1839-80 l=600	2		
		асбестоцементный лист δ=8 ГОСТ 18124-75	55,0		м²

1 — 1

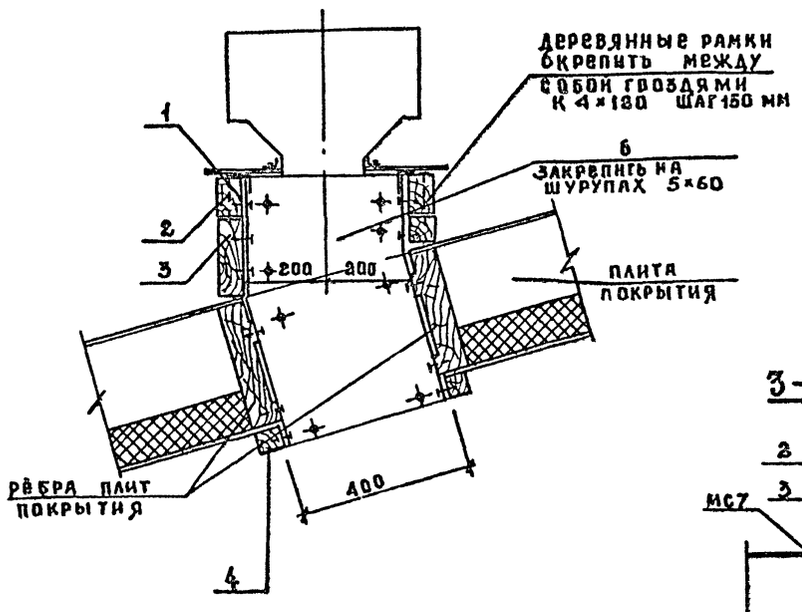

2 — 2

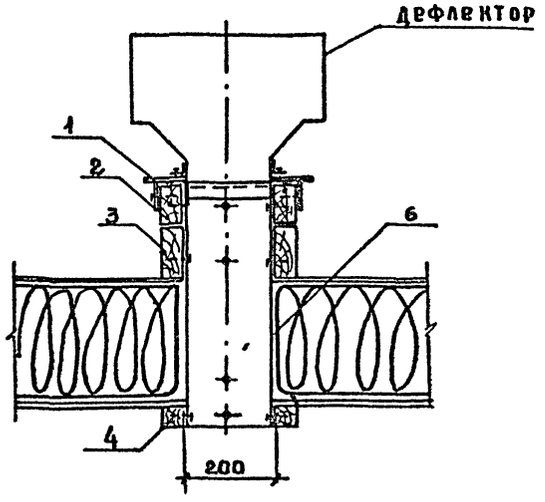

3 — 3

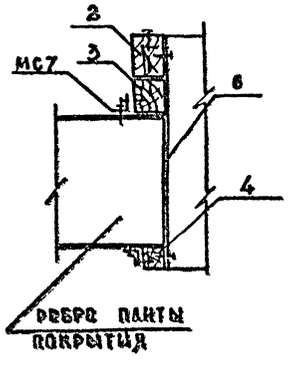

Нач. АПМ.7	Чернявский		
Гл. инженер	Собенников		
ГАП	Чернявский		
ГИП	Ляховецкая		
Ст. арх.	Кожушаный		
Разраб.	Нудельман		
Проверил	Ляховецкая		
Н. контр.	Ляховецкая		

244-9-39.86 АС

Центр обслуживания летней базы отдыха на 250 мест (стены кирпичные)

Изолятор

Стадия	Лист	Листов
РП	15	

Вентшахта ВШ 1, вентстояк КВ
Спецификация элементов кровли

ЦНИИЭП курортно-туристских зданий и комплексов

Привязан

Инв. №

Согласовано

Взам. инв. №

Подпись и дата

Инв. № подл.

Типовой проект 244-9-39.86 Альбом I

Ведомость рабочих чертежей основного комплекта ОВ

Лист	Наименование	Примечание
1	Общие данные. План. Схемы систем ВЕ1, ВЕ2,	
	ВЕ3, ВЕ4, ВЕ5	

Ведомость ссылочных и прилагаемых документов

Обозначение	Наименование	Примечание
	Ссылочные документы	
1.494-10	Решетки щелевые регулирующие	
	тип Р	
1.494-32	Зонты и дефлекторы вентиляцион-	
	ных систем	
	Прилагаемые документы	
ОВ.СО	Спецификация оборудования	
ОВ.ВМ	Ведомость потребности в материалах	

Характеристика отопительно-вентиляционных систем

Обозначение системы	Кол. систем	Наименование обслуживаемого помещения (технологического оборудования)	Тип установки	Вентилятор						
				Тип исполн. по взрывозащите	№	Схема испол.	Положение	L, м³/ч	P, Па (кгс/м²)	n об/мин
ВЕ1	1	Ванная	Дефлектор		ДОО	000	-01	80		
ВЕ2	1	Палата на 1 койку	Дефлектор		ДОО	000	-01	70		
ВЕ3	1	Санузел	Дефлектор		ДОО	000	-01	50		
ВЕ4	1	Буфетная	Дефлектор		ДОО	000	-01	60		
ВЕ5	1	Медицинский пункт	Дефлектор		ДОО	000	-01	40		

План

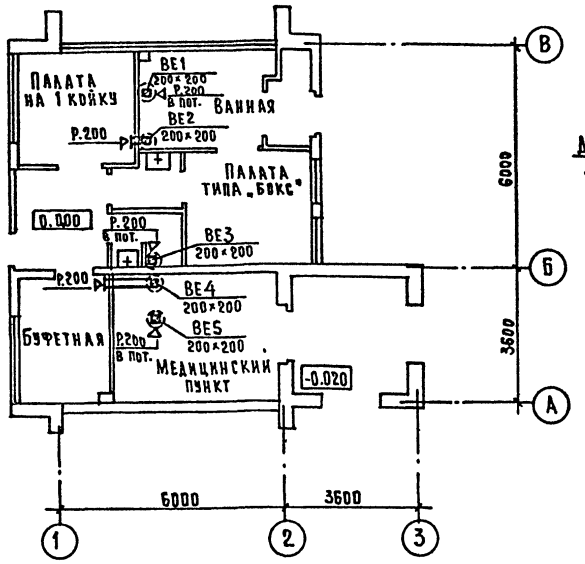

ВЕ1 ВЕ2 ВЕ3

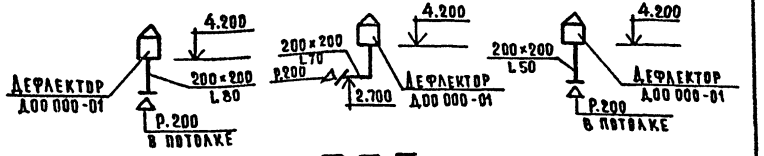

ВЕ4 ВЕ5

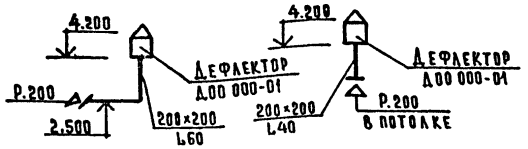

Общие указания

1. Расчет систем вентиляции произведен на основании указаний СНиП II-33-75, II-71-79

Привязка настоящего типового проекта выполнена в соответствии с действующими нормами и правилами и предусматривает мероприятия, обеспечивающие взрывную, взрывопожарную и пожарную безопасность при эксплуатации здания
Гл. архитектор проекта:
Гл. инженер проекта:

Типовой проект разработан в соответствии с действующими нормами и правилами и предусматривает мероприятия, обеспечивающие взрывную, взрывопожарную и пожарную безопасность при эксплуатации здания
Гл. архитектор проекта: /Чернявский/
Гл. инженер проекта: /Липкина/

Согласовано: Гл. спец. ЭО Кушнерева; Гл. спец. СС Иванов; Гл. спец. ВК Разживин; ГИП; ГАП

Инв. № подл. | Подпись и дата | Взам. инв. №

Привязан			
Инв. №			
244-9-39.86		ОВ	
Центр обслуживания летней базы отдыха на 250 мест (стены кирпичные)			
Нач. ОТА	Яхнис	Изолятор	Стадия: Р.П. Лист: 1 Листов: 1
Гл. инж. ОТА	Липкина		
Гл. спец.	Вайль		
Проверил	Вайль		
Разработ.	Алехнович		
Гл. инж. пр.	Липкина	Общие данные. План. Схемы систем ВЕ1, ВЕ2, ВЕ3, ВЕ4, ВЕ5.	ЦНИИЭП курортно-туристских зданий и комплексов
Н. контр.	Вайль		

Типовой проект 244-9-39.86 Альбом I

Ведомость рабочих чертежей основного комплекта ВК

Лист	Наименование	Примечание
1	Общие данные	
2	План. Схемы по водоснабжению и канализации	

Ведомость ссылочных и прилагаемых документов

Обозначение	Наименование	Примечание
	Ссылочные документы	
4.904-69	Детали крепления санитарно-	
	технических приборов и	
	трубопроводов	
	Прилагаемые документы	
ВК.СО	Спецификация оборудования	
ВК.ВМ	Ведомость потребности в	
	материалах	

Общие указания

1. Монтаж внутренних санитарно-технических устройств производится в соответствии со СНиП III-28-75.
2. Трубопроводы холодного и горячего водоснабжения диаметром 15-100 мм монтируются из стальных водогазопроводных оцинкованных труб на сварке в среде углекислого газа или на резьбе в качестве уплотнителя на резьбовых соединениях применяется - при температуре перемещаемой среды до 105°С-лента из фторопластового уплотнительного материала/ФУМ/ или льняная прядь, пропитанная свинцовым суриком или белилами замешанными на натуральной олифе.
3. Неизолируемые трубопроводы холодного и горячего водоснабжения окрашиваются масляной краской за 2 раза.
4. При прокладке трубопроводов в конструкции пола, работы по устройству полов производятся после прокладки этих трубопроводов и их испытания.
5. Стальные трубопроводы горячего водоснабжения в местах пересечения их со стенами и перегородками надлежит заключать в гильзы, обеспечивающие свободное движение труб при изменении температуры транспортируемой среды.
6. Канализация монтируется из чугунных канализационных труб диаметром 50-100мм. Раструбные стыки труб должны быть уплотнены просмоленой прядью с последующей зачеканкой цементом или асбестоцементом, заливкой расширяющимся цементом или природной распавленной серой
7. Трубопроводы холодного и горячего водоснабжения должны быть испытаны гидравлическим давлением, равным рабочему давлению плюс 500кпа, но не более 1000 кпа СН 528-80.
   Продолжительность нахождения системы под испытательным давлением должна составлять 10мин, в течение которых давление не должно снижаться более, чем на 50 кпа.
8. Отводные трубопроводы канализационных сетей, проложение в земле испытываются наполнением водой до уровня пола 1 этажа, а трубопроводы, проложенные в санитарно-технических кабинах, наполнением водой на высоту этажа.

Основные показатели по системам водоснабжения и канализации

Наименование системы	Потребный напор на вводе, м	Расчетный расход воды			Примечание
		м³/сут	м³/ч	л/с	
Холодное водоснабжение	10.0	0.045	0.004	0.14	
Горячее водоснабжение		0.03	0.004	0.14	
Канализация	—	0.075	0.008	—	
Расход тепла на горячее водоснабжение ВТ./ккал/ч		300ккал/час, 348 ВТ			

Привязка настоящего типового проекта выполнена в соответствии с действующими нормами и правилами и предусматривает мероприятия, обеспечивающие взрывную, взрывопожарную и пожарную безопасность при эксплуатации здания.

Гл. инженер проекта

Типовой проект разработан в соответствии с действующими нормами и правилами и предусматривает мероприятия, обеспечивающие взрывную, взрывопожарную и пожарную безопасность при эксплуатации здания.

Гл. архитектор проекта /Черняевский/

Гл. инженер проекта /Липкина/

Инв. № подл. | Подпись и дата | Взам. инв. №

Привязан

Инв. №

244-9-39.86 ВК

Центр обслуживания летней базы отдыха на 250 мест (стены кирпичные)

Нач. отд.	Яхнис				
Гл. инж. отд.	Липкина				
Гл. спец.	Разживина				
Проверил	Разживина				
Разработ.	Рудницкая				
Гл. инж. пр.	Липкина				
Н. контр.	Разживина				

Изолятор

Стадия	Лист	Листов
Р.П	1	2

Общие данные

ЦНИИЭП курортно-туристских зданий и комплексов

Типовой проект 244-9-39.86 Альбом I

План

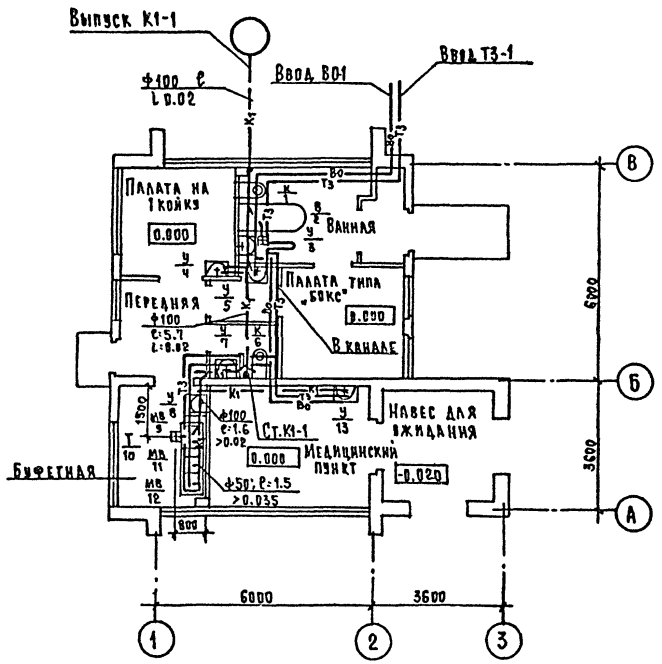

Схема канализации

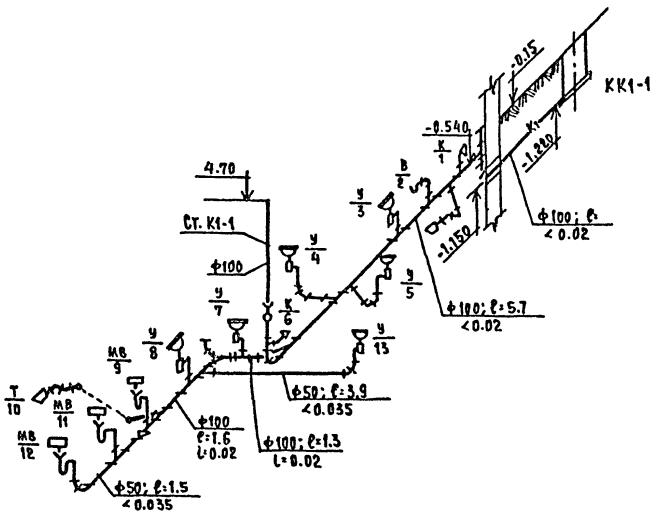

Схема холодного и горячего водоснабжения

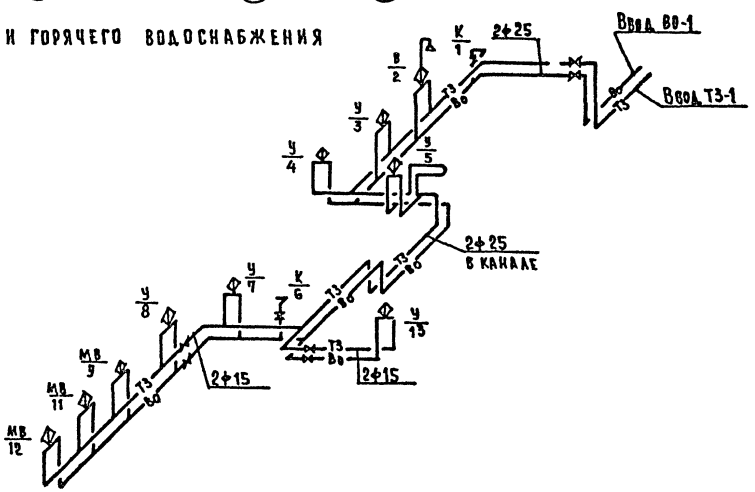

Нач. отд.	Яхнис		
Гл. инж. отд.	Липкина		
Гл. спец.	Разживина		
Проверил	Разживина		
Разработ	Брагинская		
Н. контр.	Разживина		

244-9-39.86 ВК

Центр обслуживания летней базы отдыха на 250 мест (стены кирпичные)

Изолятор

Стадия	Лист	Листов
Р.П.	2	

План. Схемы по водоснабжению и канализации

ЦНИИЭП курортно-туристских зданий и комплексов

Привязан

Инв. №

Согласовано: ГАП, ГИП, Гл. спец. ОВ, Гл. спец. ЭО, Гл. спец. СС, Гл. спец. ВК

Инв. № подл. | Подпись и дата | Взам. инв. №

Типовой проект 244-9-39.86 Альбом I

Ведомость рабочих чертежей основного комплекта ЭО

Лист	Наименование	Примечания
1	Общие данные	
2	План. Электрооборудование	

Ведомость прилагаемых документов

Обозначение	Наименование	Примечание
	Прилагаемые документы	
ЭО.СО	Спецификация	
	оборудования	

Общие указания

Электроснабжение потребителей изолятора относится к III категории и осуществляется от отдельно-стоящей ТП. На вводе устанавливается трехполюсный блок типа ЯБП-1.
Щиток освещения принят ЩО-32-21.
Магистральная и групповые сети освещения выполняются проводом АПВ, прокладываемым в винипластовых трубах по плитам перекрытия под слоем гидроизоляции в подготовке пола - к розеткам.
Освещение выполняется лампами накаливания. Монтаж сети выполнить в соответствии с „ПУЭ"-1976.

Привязка настоящего типового проекта выполнена в соответствии с действующими нормами и правилами, предусматривает мероприятия обеспечивающие взрывную, взрывопожарную и пожарную безопасность при эксплуатации здания
ГА. архитектор проекта
ГА. инженер проекта

Типовой проект разработан в соответствии с действующими нормами и предусматривает мероприятия, обеспечивающие взрывную, взрывопожарную и пожарную безопасность при эксплуатации здания
ГА. архитектор проекта /Черняевский/
ГА. инженер проекта /Липкинд/

Инв.№ подл. | Подпись и дата | Взам. инв.№

Привязан

Инв.№

244-9-39.86 ЭО

Центр обслуживания летней базы отдыха на 250 мест (стены кирпичные)

Нач.отд.	Яхнис		Изолятор	Стадия	Лист	Листов
Гл.инж.отд.	Липкинд			Р.П	1	2
Гл.спец.	Кушнерева					
Проверил	Кушнерева		Общие данные	ЦНИИЭП курортно-туристских зданий и комплексов		
Разработ.	Зименко					
Н.контр.	Кушнерева					

Альбом I

Типовой проект 244-9-39.86

План

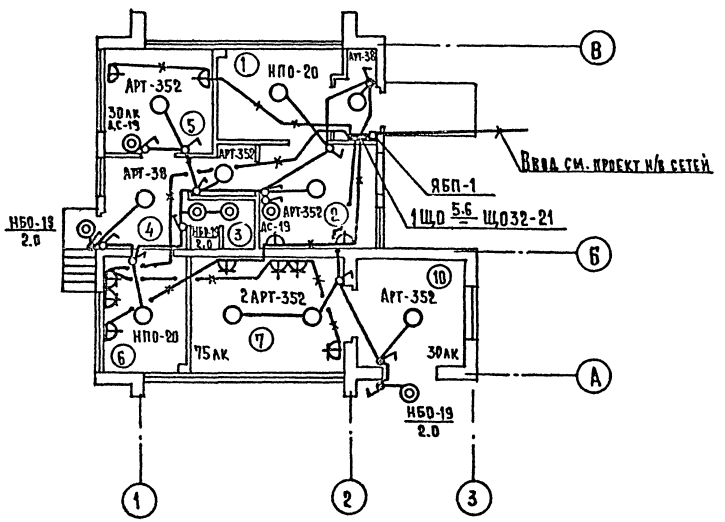

Главная расчетная схема

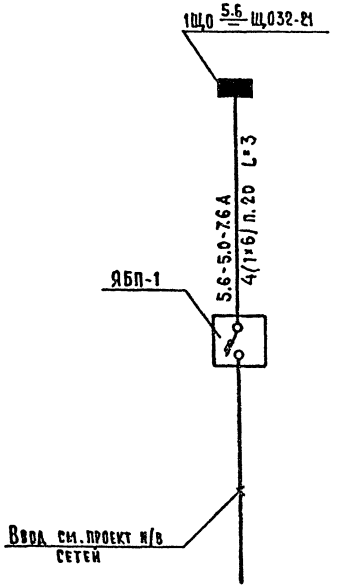

Экспликация помещений

Номер по плану	Наименование
1	Ванная
2	Палата типа бокс
3	Санузел
4	Передняя
5	Палата на одну койку
6	Буфетная
7	Медицинский пункт
8	Шлюз
9	Тамбур
10	Навес для ожидания

Согласовано					
ГАП	Кожушанин				
ГИП	Лаховецкая				
Инж. ТО	Заева				
Инв. № подл.	Подпись и дата	Взам. инв. №			

Нач. отд.	Яхнис		244-9-39.86		ЭО
Гл. инж. отд.	Липкина		Центр обслуживания летней базы отдыха на 250 мест (стены кирпичные)		
Гл. спец.	Кушнерева		Изолятор	Стадия	Лист	Листов
Проверил	Кушнерева			Р.П	2	
Разработ.	Змиенко		План. Электрооборудование	ЦНИИЭП курортно-туристских зданий и комплексов	
Н. контр.	Кушнерева				

Привязан

Инв. №

Альбом I

Типовой проект 244-9-39.86

Ведомость рабочих чертежей основного комплекта СС

Лист	Наименование	Примечание
1	Общие данные. План на отм. 0.00	

Ведомость ссылочных и прилагаемых документов

Обозначение	Наименование	Примечание
СС.СО	Спецификация оборудования	

Условные обозначения

- — Громкоговоритель абонентский
- — Телефон городской
- — Коробка разветвительная
- — Извещатель тепловой
- — Кабель телефонный
- — Провод радиосети
- — Сеть пожарной сигнализации
- — Трубы, прокладываемые в полу

Привязка настоящего типового проекта выполнена в соответствии с действующими нормами и правилами и предусматривает мероприятия, обеспечивающие взрывную, взрывопожарную и пожарную безопасность при эксплуатации здания.

Гл. инженер проекта

Типовой проект разработан в соответствии с действующими нормами и правилами и предусматривает мероприятия, обеспечивающие взрывную, взрывопожарную и пожарную безопасность при эксплуатации здания.

Гл. архитектор проекта /Чернявский/

Гл. инженер проекта /Липкинд/

Общие указания

В помещениях изолятора предусматривается телефонизация, радиофикация, пожарная сигнализация.

Телефонизация

Для телефонизации изолятора предусматривается подземный ввод кабеля ПРППМ 2×1.2 в асбестоцементной трубе ф100 мм в шкаф СС.

Труба для ввода кабеля предусматривается А.С частью проекта.

Абонентская разводка выполняется кабелем ТРП1×2×0.5 в винипластовых трубах ф 25мм прокладываемых в полу Телефонная розетка устанавливается на высоте 0.3 м.

Радиофикация

Предусматривается кабельный ввод радиотрансляционной сети 3-программного вещания в асбестоцементной трубе ф 100 мм.

Труба для ввода кабеля предусматривается А.С. частью проекта.

На вводе устанавливается понижающий абонентский трансформатор типа ТАМУ-10

Абонентская проводка выполняется кабелем ПТПЖ 2×1.2, прокладываемый в винипластовых трубах ф 25 м в полу.

Радиорозетки устанавливаются на высоте 0.3м.

Пожарная сигнализация.

Для предотвращения возможности развития пожара в помещениях изолятора предусматривается прокладка сетей автоматической пожарной сигнализации.

От приемного устройства в здании общественного корпуса прокладывается в здание изолятора кабель ПРППМ 2×1.2 в асбестоцементной трубе ф100 мм Труба для ввода кабеля предусматривается А.С. частью проекта.

До тепловых извещателей сеть выполняется проводом марки ТРП, прокладываемым в винипластовых трубах ф 25мм в теплоизоляции кровли по плитам перекрытия.

Разветвительные коробки в сетях ПС используются для подключения отдельных участков луча.

План. Сети радиофикации и телефонизации

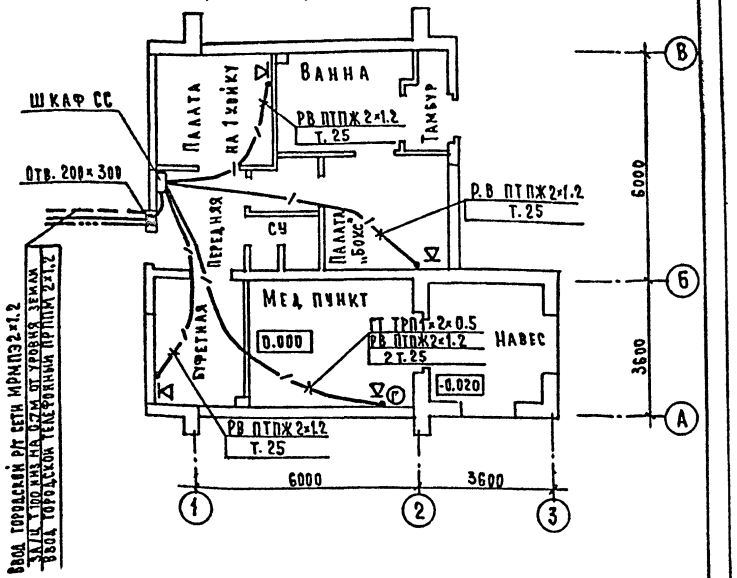

План. Сети автоматической пожарной сигнализации

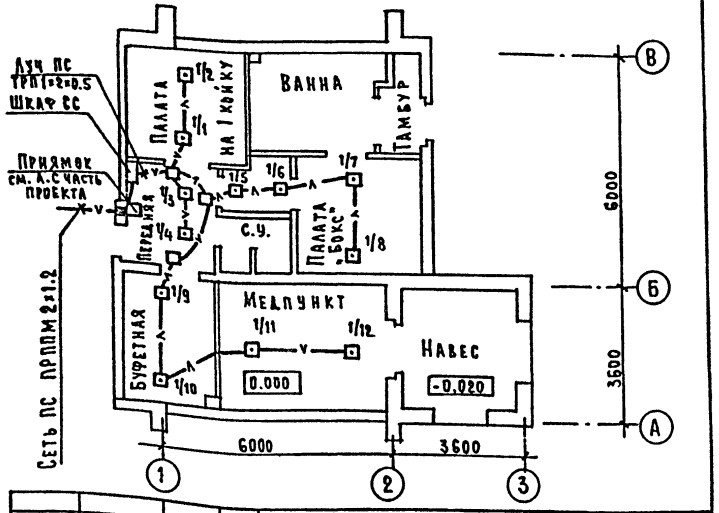

			привязан	
			инв. №	
			244-9-39.86	СС
			Центр обслуживания летней базы отдыха на 250 мест (стены кирпичные)	
Нач. отд	Яхнис		Изолятор	Стадия: Р.П. / Лист: 1 / Листов: 1
Гл. инж. отд	Липкина			
Гл. спец.	Юданов			
Проверил	Юданов			
Разработ	Левашова		Общие данные. План на отм. 0.00	ЦНИИЭП курортно-туристских зданий и комплексов
Н. контр.	Юданов			

Инв. № подл. | Подпись и дата | Взам. инв. № | Гап | Гип | Гл. спец. ОВ Ваулё | Гл. спец. ЭО Кучинерева | Гл. спец. ВК Разумная | Гл. спец. Лаховецкая | Гип Кокушкин

Согласовано

Согласовано

Альбом I

Типовой проект 244-9-39.86

Согласовано

Инв. № подл. | Подпись и дата | Взам. инв. №

Ведомость рабочих чертежей основного комплекта ТХА

Лист	Наименование	Примечания
1	Общие данные	
2	План в осях 1-3; А-В	

Ведомость ссылочных и прилагаемых документов

Обозначение	Наименование	Примечание
Типовой проект	Прилагаемые документы	
Альбом	Спецификация оборудования	
ТХА СО		

Привязка настоящего типового проекта выполнена в соответствии с действующими нормами и правилами и предусматривает мероприятия, обеспечивающие взрывную, взрывопожарную и пожарную безопасность при эксплуатации здания.

Гл. архитектор пр-та

Гл. инженер пр-та

Типовой проект разработан в соответствии с действующими нормами и правилами и предусматривает мероприятия обеспечивающие взрывную, взрывопожарную и пожарную безопасность при эксплуатации здания:

Гл. специалист / Короткова/

Технологическая часть

Медпункт, изолятор

Технологическая часть центра обслуживания летней базы отдыха на 250 мест запроектирована на основании задания на проектирование от 16 августа 1983 г., утвержденного Начальником Управления общественных зданий и сооружений, действующих строительных норм и правил „Оздоровительные учреждения отдыха" СНиП II-71-79.

База отдыха на 250 мест имеет медицинскую группу помещений состоящую из изолятора и медпункта.

Изолятор имеет самостоятельный вход и запроектирован в следующем составе: палата типа „бокс" с отдельным входом, одна однокоечная палата, буфетная.

Палата типа „бокс" состоит из палаты на 1 койку, санитарного узла, состоящего из ванны, туалета, умывальника и шлюза с умывальником.

При входе в палаты устанавливается ночной светильник утопленного типа. В палатах устанавливаются осветительные бра для индивидуального освещения.

В буфетной предусмотрена зона для подогрева пищи, а также зона для мытья посуды. В зоне для мытья посуды установлена 3-х гнёздная мойка и умывальник. Над мойками предусмотрена кассета для тарелок, имеется холодильник.

Медпункт имеет самостоятельный вход. В его состав входит: процедурная и отвидальная.

Все помещения изолятора и медицинского пункта оснащены современной медицинской и бытовой мебелью.

Условные обозначения

Графическое изображение	Наименование
	Розетка штепсельная 2х полюсная осветительная
	Розетка штепсельная 2х полюсная силовая с заземляющим контактом
	Осветительное бра
	Ночной светильник утопленного типа
	Звонковая кнопка
	Звонок
	Сантехнический трап

Инв. №			
Нач ОИТО	Черникин		
Рук. гр.	Заева		
Ст. инж.	Арандаренко		
Н. контр.	Короткова		

Привязан

244-9-39.86 ТХЛ

Центр обслуживания летней базы отдыха на 250 мест (стены кирпичные)

Изолятор

Стадия	Лист	Листов
РП	1	2

Общие данные

ЦНИИЭП курортно-туристских зданий и комплексов

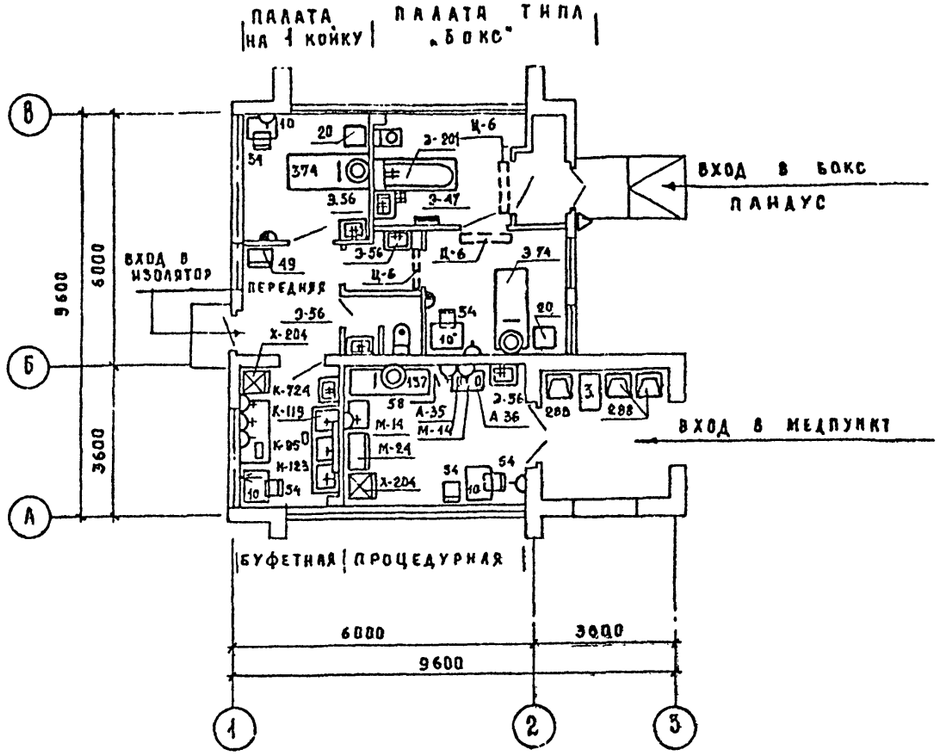

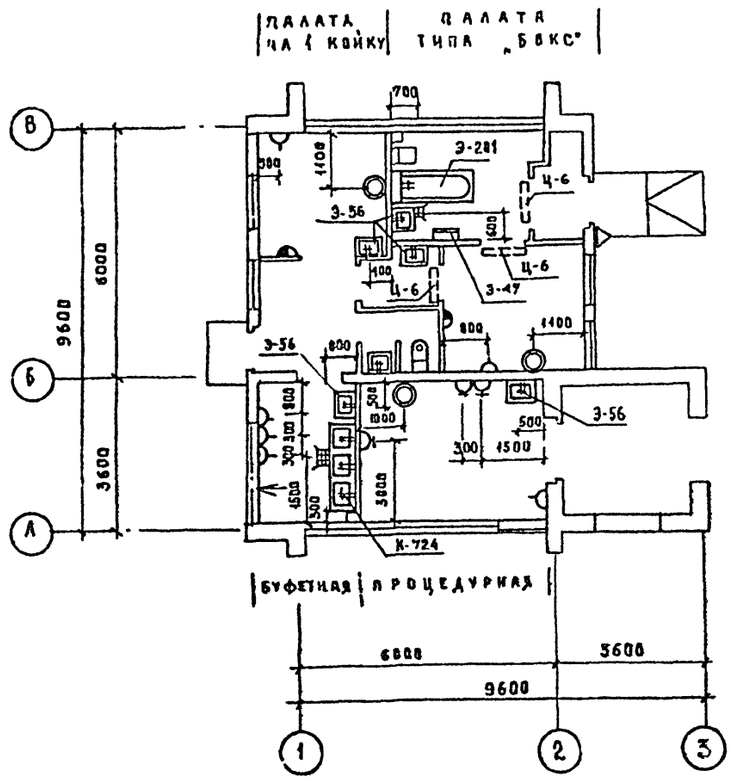

ПРИВЯЗАН				244-9-39.86			ТХЛ
				ЦЕНТР ОБСЛУЖИВАНИЯ ЛЕТНЕЙ БАЗЫ ОТДЫХА НА 250 МЕСТ			
		НАЧ. ОИТО	ЧЕРНИКИН	ИЗОЛЯТОР, МЕДПУНКТ	СТЕДНЯ	ЛИСТ	ЛИСТОВ
		РУК. ГР	ЗАЕВА		Р	2	2
		СТ ИНЖ.	АРАНДАРЕНКО	ПЛАН В ОСЯХ 1-3; А-В	ЦНИИЭП КУРОРТНО-ТУРИСТКИХ ЗДАНИЙ И КОМПЛЕКСОВ		
ИНВ. N		Н КОНТР	КОРОТКОВА				

Формат 10

ТИПОВОЙ ПРОЕКТ 244-9-39,86 АЛЬБОМ I

СОГЛАСОВАНО

АРУ	ХОЖУШАНЫ	О.В	ВАЙЛЬ
В.К.	ГАЗИНЕНКО		
ЭО	ЗИНЕНКО		

ИНД. N ПОДЛ.	ПОДПИСЬ И ДАТА	ВЗАМ. ИНВ. N

Отпечатано
в Новосибирском филиале ЦИТП
630064 г Новосибирск пр Карла Маркса 1
Выдана в печать "9" 11 1988 г
Заказ Г-696 тираж 170

gost.e-ecolog.ru