ТИПОВОЙ ПРОЕКТ

902-5-6.84

цекл. (2-92)

Корпус

ОБЕЗВОЖИВАНИЯ ОСАДКА

СТОЧНЫХ ВОД С 6 ЦЕНТРИФУГАМИ

ОГШ-352К-03

Альбом VI

19746-06

ЦЕНА 2-05

gost.e-ecolog.ru

ЦЕНТРАЛЬНЫЙ ИНСТИТУТ ТИПОВОГО ПРОЕКТИРОВАНИЯ
ГОССТРОЯ СССР

Москва, А-445, Смольная ул., 22

Сдано в печать IV 1985 г.

Заказ № 5172 Тираж 300 экз.

ТИПОВОЙ ПРОЕКТ
902-5-6.84

КОРПУС ОБЕЗВОЖИВАНИЯ ОСАДКА СТОЧНЫХ ВОД С 6 ЦЕНТРИФУГАМИ ОГШ-352К-03

СОСТАВ ПРОЕКТА:

Альбом I - Пояснительная записка.
Альбом II - Технологическая, санитарно-техническая части.
Альбом III - Архитектурно-строительные решения. Конструкции железобетонные и металлические.
Альбом IV - Строительные изделия.
Альбом V - Электротехническая часть. Чертежи монтажной зоны и заготовительного участка.
Альбом VI - Электротехническая часть (задание заводу-изготовителю) и нестандартизированное оборудование.
Альбом VII - Спецификации оборудования.
Альбом VIII - Сборник спецификаций оборудования.
Альбом IX - Ведомости потребности в материалах.
Альбом X - Сметы.
Альбом XI - Показатели изменения сметной стоимости

АЛЬБОМ VI

Утвержден Госграждастроем
приказ №: 280 от 23 сентября 1983 г.
Введен в действие институтом
ЦНИИЭП инженерного оборудования
приказ №: 67 от 8 июня 1984 г.

Разработан проектным институтом
ЦНИИЭП инженерного оборудования
Главный инженер института А. Кетаов
Главный инженер проекта В. Алаев

Привязан:
Инв. №:

СОДЕРЖАНИЕ АЛЬБОМА

Марка	Наименование	№ стр.
	Задание заводу-изготовителю	
ЭМ.001.ВС	Шкаф напольный 1Ш. Технические данные	
	аппаратов	3
ЭМ.001.ТБ	Шкаф напольный 1Ш. Таблица перечня надпи-	
	сей	3
ЭМ.001.ВО	Шкаф напольный 1Ш. Чертеж общего вида	3
ЭМ.001.Э4	Шкаф напольный 1Ш. Схема электрическая сое-	
	динений. Лист 1	4
ЭМ.001.Э4	Шкаф напольный 1Ш. Схема электрическая	
	соединений. Лист 2	5
ЭМ.002.ВС	Ящик сигнализации ЯС-1. Технические данные	
	аппаратов	6
ЭМ.002.ТБ	Ящик сигнализации ЯС-1. Таблица перечня	
	надписей	6
ЭМ.002.ВО	Ящик сигнализации ЯС-1. Чертеж общего вида	
ЭМ.002.Э4	Ящик сигнализации ЯС-1. Схема электрическая	
	соединений	7
ЭМ.003.ВС	Ящик сигнализации ЯС-2. Технические данные	
	аппаратов	8
ЭМ.003.ТБ	Ящик сигнализации ЯС-2. Таблица перечня	
	надписей	8
ЭМ.003.ВО	Ящик сигнализации ЯС-2. Чертеж общего вида	8
ЭМ.003.Э4	Ящик сигнализации ЯС-2. Схема электрическая	
	соединений	9
А001	Заказная спецификация щитов и электроаппара-	
	туры, поставляемой комплектно со щитами	10, 11
А002	Щит КИП. Общий вид	12, 13
А003	Щит КИП. Соединение проводок	14, 15
А004	Щит КИП. Подключение проводок	15
	Нетиповые технологические конструкции	
1246.05.	Бак распределитель осадка. Эскизный чертеж	
000.ТХН	общего вида (проект с 6-ю центрифугами)	16
1246.01	Течка концевая. Эскизный чертеж общего	
000.ТХН	вида	17
1246.02.	Течка осадка. Эскизный чертеж общего	
000.ТХН	вида	17
1246.03	Бак песчаной пульпы. Эскизный чертеж	
000 ТХН	общего вида	18
1246.04	Бак фугата. Эскизный чертеж общего	
000 ТХН	вида	19
1247.05	Бак-распределитель осадка. Эскизный чертеж	
000 ТХН	общего вида (проект с 10/8 центрифугами)	20
1247.01	Течка осадка. Эскизный чертеж общего	
000.ТХН	вида	21
1247.02	Течка концевая. Эскизный чертеж общего	
000.ТХН	вида	21
1247.03	Бак песчаной пульпы. Эскизный чертеж	
000.ТХН	общего вида.	22
1247.04.000	Бак фугата. Эскизный чертеж общего вида	23
1246.06.000	Рама привода. Эскизный чертеж общего вида	24
1246.07.000	Рама натяжки. Эскизный чертеж общего вида	24
1247.06.000	Рама привода. Эскизный чертеж общего вида	25
1247.07.000	Рама натяжки. Эскизный чертеж общего вида	25

Формат	Зона	Поз.	Обозначение	Наименование	Кол.	Примечание
				Документация		
			ЭМ. 001. ВС	Шкаф напольный 1Ш		
				Технические данные аппаратов.		
			ЭМ. 001. ТБ	Шкаф напольный 1Ш		
				Таблица перечня надписей		
			ЭМ. 001. ВО	Шкаф напольный 1Ш		
				Чертеж общего вида		
			ЭМ. 001. Э4	Шкаф напольный 1Ш		
				Схема электрическая соединений		
				Сборочные единицы		
				Н1 01		
		01		Реле промежуточное		
				РПУ-1; ~ 380 в	10	10к ÷ 19к
		02		Реле времени		
				РВП-72; ~ 220 в	02	8кт ÷ 9кт
				Н 51 01		
		03		Устройство контроля		
				сопротивления УКС-1-2	01	LE2
		04		Устройство контроля		
				сопротивления УКС 1-1	02	LE1; LE3
				Колодка из 15 зажимов		
				на ток 20А		

			ТП 902-5-6.84 ЭМ. 001. ВС			
Н.контр.	Павлова					
Провер.	Боева		Шкаф напольный 1Ш. Технические данные аппаратов	Стадия	Лист	Листов
Инженер	Банцерова			РП	1	1
ГИП	Павлова			ЦНИИЭП инженерного оборудования г. Москва		
Гл.спец.	Данилов					
Нач.отд.	Саркисьянц					

Формат А

Типовой проект 902-5-6.84 Альбом VI

Инв. № подл. | Подпись и дата | Взам. инв. №

Панель	Строка	Подпись	Поз. обозначение	Место надписи	Текст	Кол.	Вид шрифта	Заготовка
		1	LE1	Табличка	Резервуар смеси осадков			
			LE3		и фугата			
		2	LE2	Табличка	Бак - распределитель			
					осадка.			

			ТП 902-5-6.84 ЭМ 001 ТБ			
Н.контр.	Павлова					
Проверил	Боева		Шкаф напольный 1Ш. Таблица перечня надписей	Стадия	Лист	Листов
Инженер	Банцерова			Р.П.	1	1
ГИП	Павлова			ЦНИИЭП инженерного оборудования г. Москва		
Гл.спец.	Данилов					
Нач.отд.	Саркисьянц					

Формат А

ЭМ. 001. ВО

Вид спереди
(Двери не показаны)

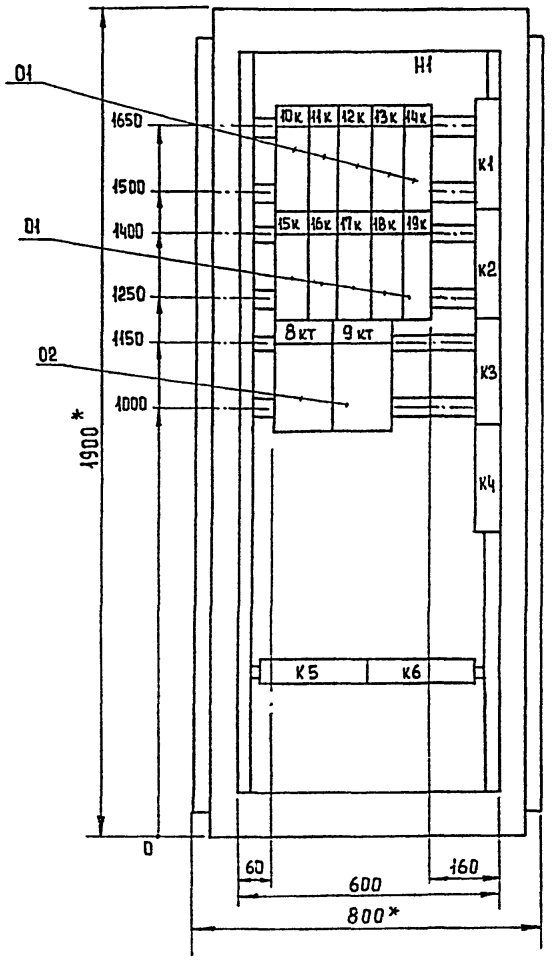

Дверь шкафа

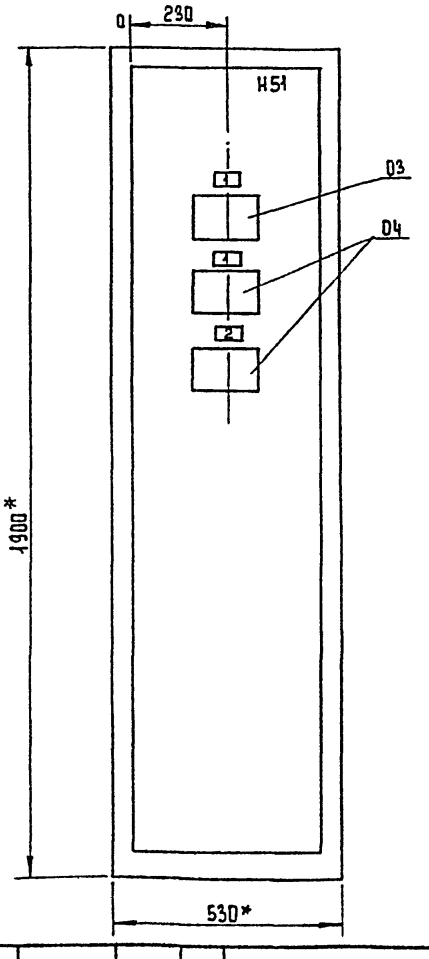

Вид сверху
м 1:50

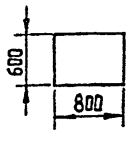

*Размеры для справок.
В контуре табличек и аппаратов указаны номера надписей по перечню надписей.
Шкаф одностороннего обслуживания.

			ТП 902-5-6.84 ЭМ. 001. ВО			
Н.контр.	Павлова					
Провери	Боева		Корпус обезвоживания осадка сточных вод с 6 центрифугами ОГш-352К-03. Шкаф напольный 1Ш Чертеж общего вида	Стадия	Лист	Листов
Инженер	Банцерова			Р.П.	1	1
ГИП	Павлова			ЦНИИЭП инженерного оборудования г. Москва		
Гл.спец.	Данилов					
Нач.отд.	Саркисьянц					

19746-06 4 Копировал Еремченко Формат А3

Н.контр.	Лавадва				
Инженер	Бандеровва				
Вед.инж.	Боева				
Гип	Лавадва				
Гл.спец.	Данилов				
Нач.отд.	Саркисьянц				

ТП 902-5-6.84 ЭМ.ОО1.ЭЧ

Кронштейн обязательный оснастки стационарных щитов ГАММ ОПИ-352 К-03

Шкаф напольный 1Ш
Схема электрическая соединений. Лист 1.

ЦНИИЭП жилищно общественных зданий г. Москва

Копировал Ефимченко 5 19746-06

Формат А2

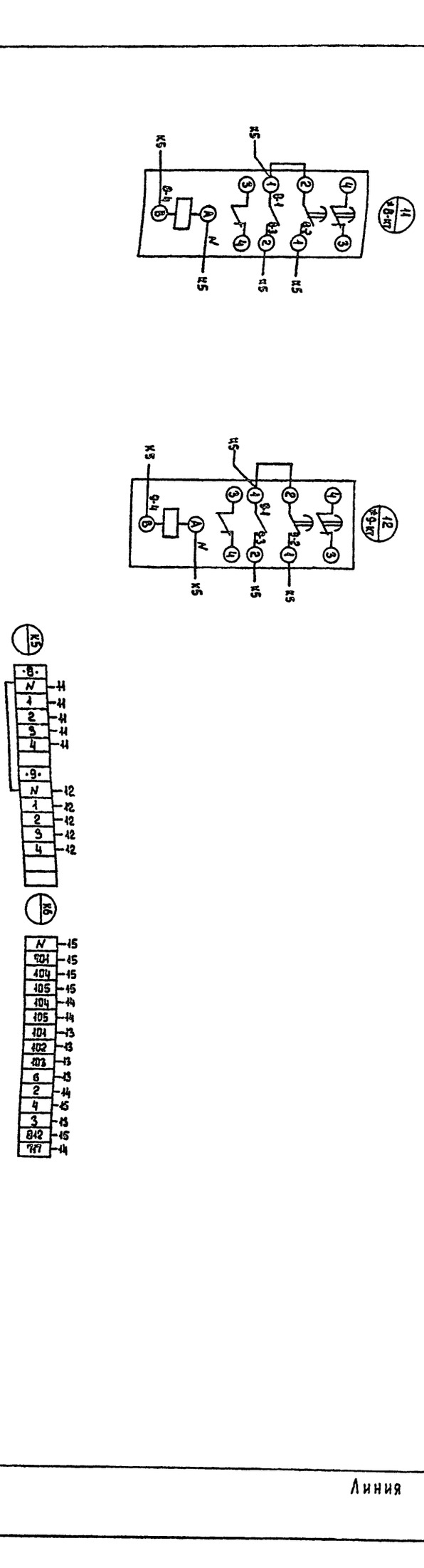

Н.контр.	Павлова		Корпус обезвоживания осадка	Стадия	Лист	Листов
Инжен.	Банцерова		сточных вод с 6 центрифугами ОГШ-352 К-03	Р.П.	2	2
Вед.инж.	Боева					
Гип	Павлова		Шкаф напольный 1 Ш	ЦНИИЭП		
Гл.спец.	Данилов		Схема электрическая соединений. Лист 2	Инженерного оборудования г. Москва		
Нач.отд.	Саркисьянц					

ЭМ.001.34.

Линия склеивания

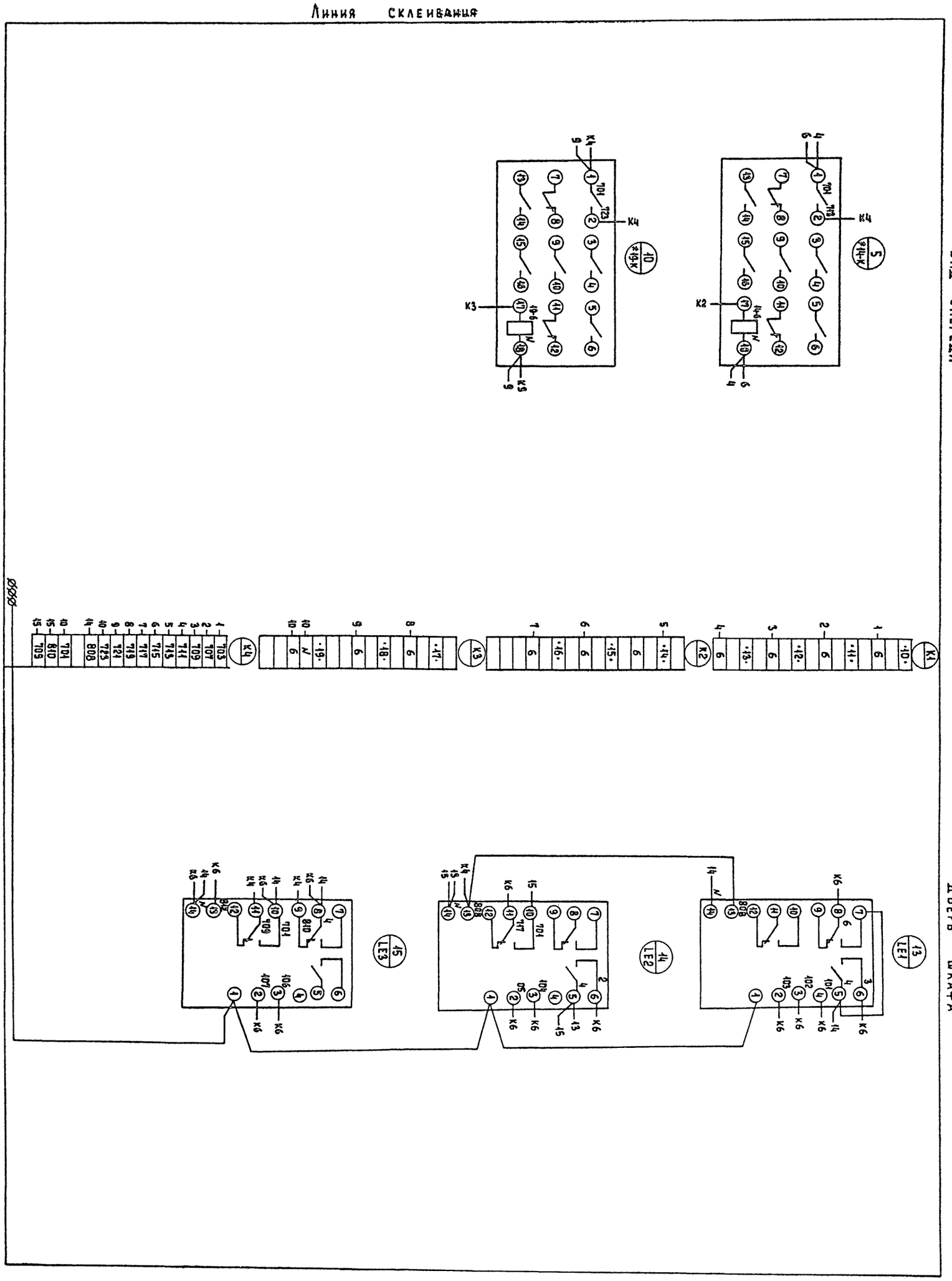

ЭМ.001.34.

Формат	Зона	Поз.	Обозначение	Наименование	Кол.	Примечание
				Документация		
12			ЭМ.002.80	Чертеж общего вида		
22			ЭМ 002.34	Схема электрическая		
				соединений		
11			ЭМ-002-ТБ	Таблица перечня		
				надписей		
				Сборочные единицы		
				Н1 01		
		01		Выключатель А63-МГ к 2А	01	QF
		02		Реле времени ЭВ-238	01	КТ
				Uк~220В, tср=5 сек.		
		03		Реле РПУ-0-961, ~220 в	03	К1, К2, К3
				3п контакта		
		04		Резистор ПЭВР-100	01	R
				470 Ом		
				Н51 01		
		05		Реле указательное	11	КН1÷КН11
				РУ1-И-1У3 Iср=0,5А		
		06		Кнопка управления	02	SB1; SB2
				КЕ 011-У3 исполнение 19		
		ST		Выключатель ПВ1-10	01	SA
				исполнение 2		
		08		Колодка из 15 зажимов	02	
				на ток 16А		

Н.контр	Павлова		ТП 902-5-6.84 ЭМ 002 ВС
Провер.	Боева		
Инженер	Банцерова		Ящик сигнализации ЯС1 Технические данные аппаратов
Ст.инж.	Ларионова		Стадия: РП; Лист: 1; Листов: 1
ГИП	Павлова		ЦНИИЭП инженерного оборудования г. Москва
Гл.спец	Данилов		
Нач.отд.	Саркисьянц		

Формат

Альбом VI

Типовой проект 902-5-6.84

Панель	Строка	Надпись	Поз. обозначение	Место надписи	Текст	Кол	Вид шрифта	Заготовка
		1	КН1	Табличка	Центрифуга N1			
		2	КН2	Табличка	Центрифуга N2			
		3	КН3	Табличка	Центрифуга N3			
		4	КН4	Табличка	Центрифуга N4			
		5	КН5	Табличка	Центрифуга N5			
		6	КН6	Табличка	Центрифуга N6			
		7	КН7	Табличка	Центрифуга N7			
		8	КН8	Табличка	Центрифуга N8			
		9	КН9	Табличка	Центрифуга N9			
		10	КН10	Табличка	Центрифуга N10			
		11	КН11	Табличка	Срабатывание сигнальных реле			
		12	SB1	Табличка	Опробование сигнализации	1		
		13	SA	Табличка	Отключение звонка	1		
		14	SB2	Табличка	Снятие сигнала	1		
				Табличка	К1	1		
				Табличка	К2	1		
				Табличка	К3	1		
				Табличка	КТ	1		
		15	QF	Табличка	Питание сигнализации	1		

Взам.инв.№ | Подпись и дата | Инв.№ подл.

Н.контр.	Павлова		ТП 902-5-6.84 ЭМ 002 ТБ
Проверил	Боева		
Инженер	Банцерова		Ящик сигнализации ЯС1 Таблица перечня надписей
Ст. инж.	Ларионова		Стадия: РП; Лист: 1; Листов: 1
ГИП	Павлова		ЦНИИЭП инженерного оборудования г. Москва
Гл.спец	Данилов		
Нач.отд.	Саркисьянц		

Формат

ЭМ.002.80

Вид спереди
Дверь не показана

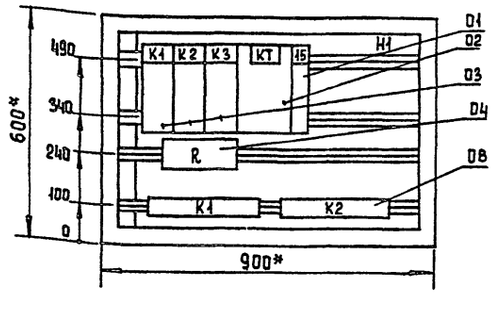

Дверь ящика. Вид спереди.

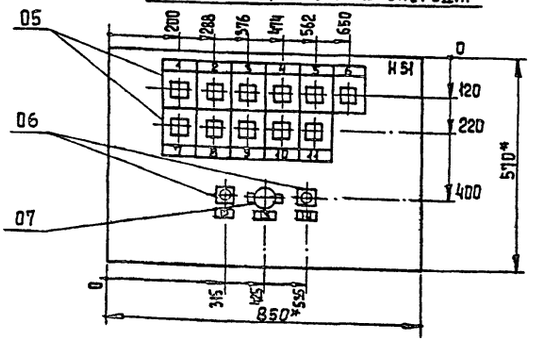

*Размеры для справок

В контуре табличек и аппаратов номера надписей по перечню надписей

Глубина ящика 360 мм

Н.контр	Павлова		ТП 902-5-6.84 ЭМ.002 ВО
Проверил	Ларионова		
Вед.инж.	Боева		Корпус обезвоживания осадка сточных вод с 6 центрифугами ОГШ-352К-03
ГИП	Павлова		Ящик сигнализации ЯС-1 Чертеж общего вида
Гл.спец	Данилов		Стадия: РП; Лист: 1; Листов: 1
Нач.отд.	Саркисьянц		ЦНИИЭП инженерного оборудования г. Москва

19746-06 Копировал Еремченко Формат А3

ЭМ.002.34

Формат	Зона	Поз.	Обозначение	Наименование	Кол	Примечание
				Документация		
А2			ЭМ.003.ВО	Чертеж общего вида		
А2			ЭМ.003.94	Схема электрическая		
				соединений		
А4			ЭМ-003 ТБ	Таблица перечня		
				надписей		
				Сборочные единицы		
				Н1 01		
		01		Выключатель А63-МГк 2А	01	QF
		02		Реле времени ЭВ-238	01	КТ
				Uк ~ 220В tср = 5 сек		
		03		Реле РПУ-0-961 ~ 220В	03	К1, К2, К3
				3п контакта		
		04		Резистор ПЭВР-100	01	R
				470 Ом		
				Н51 01		
		05		Реле указательное	11	КН1 ÷ КН11
				РУ1-11-143 Iср = 0.5А		
		06		Кнопка управления	02	SB1; SB2
				КЕ 011.43 исполнение 19		
		07		Выключатель ПВ1-10	01	SA
				исполнение 2		
		08		Колодка из 15 зажимов	02	
				на ток 16А		

Н.контр.	Павлова		ТП 902-5-6.84 ЭМ.003 ВС
Проверил	Боева		
Инженер	Банцерова		Ящик сигнализации ЯС2 Технические данные аппаратов
Ст.инж.	Ларионова		Стадия РП; Лист 1; Листов 1
ГИП	Павлова		ЦНИИЭП инженерного оборудования г. Москва
Гл.спец.	Данилов		
Нач.отд.	Саркисьянц		

Формат

Альбом VI

Типовой проект 902-5-6.84

Панель	Строка	Надпись	Поз. обозначение	Место надписи	Текст	Кол.	Вид шрифта	Заготовка
		1	КН1	Табличка	Конвейер М8			
		2	КН2	Табличка	Конвейер М9			
		3	КН3	Табличка	Бак распределитель осадка			
		4	КН4	Табличка	Бак фугата			
		5	КН5	Табличка	Бак песчаной пульпы			
		6	КН6	Табличка	Дренажный приямок			
		7	КН7	Табличка	Резервуар смеси осадков и фугата			
		8	КН8	Табличка				
		9	КН9	Табличка				
		10	КН10	Табличка				
		11	КН11	Табличка	Срабатывание сигнальных реле			
		12	SB1	Табличка	Опробование сигнализации	1		
		13	SA	Табличка	Отключение звонка	1		
		14	SB2	Табличка	Снятие сигнала	1		
				Табличка	К1	1		
				Табличка	К2	1		
				Табличка	К3	1		
				Табличка	КТ	1		
		15	QF	Табличка	Питание сигнализации	1		

Взам. инв. №

Подпись и дата

Инв. № подл.

Н.Контр.	Павлова		ТП 902-5-6.84 ЭМ.003.ТБ
Проверил	Боева		
Инженер	Банцерова		Ящик сигнализации ЯС2 Таблица перечня надписей
Ст.инж.	Ларионова		Стадия РП; Лист 1; Листов 1
ГИП	Павлова		ЦНИИЭП инженерного оборудования г. Москва
Гл.спец.	Данилов		
Нач.отд.	Саркисьянц		

Формат

ЭМ.003.ВО

Вид спереди
Дверь не показана

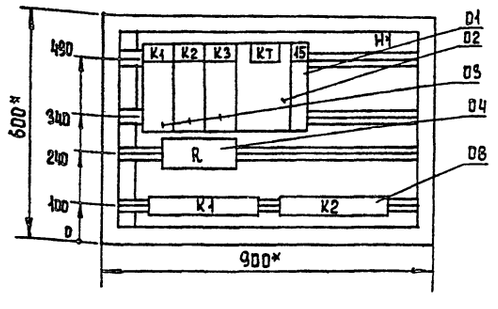

Дверь ящика. Вид спереди

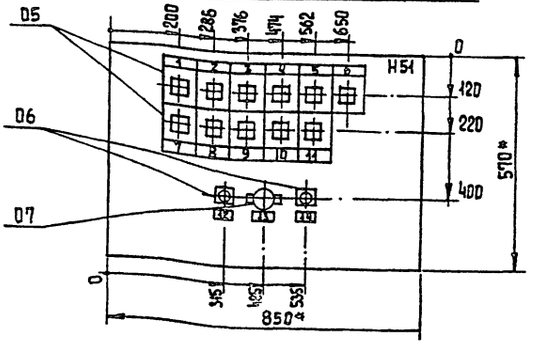

* Размеры для справок

В контуре табличек и аппаратов номера надписей по перечню надписей

Глубина ящика 360 мм

Н.контр.	Павлова		ТП 902-5-6.84 ЭМ.003 ВС
Провер.	Ларионова		
Вед.инж.	Боева		Корпус обезвоживания осадка сточных вод с 6 центрифугами ОГШ-352К-03
ГИП	Павлова		Ящик сигнализации ЯС-2 Чертеж общего вида
Гл.спец.	Данилов		Стадия РП; Лист 1; Листов 1
Нач.отд.	Саркисьянц		ЦНИИЭП инженерного оборудования г. Москва

19746-06 9 Копировал Еремченко

Формат А3

Дверь ящика

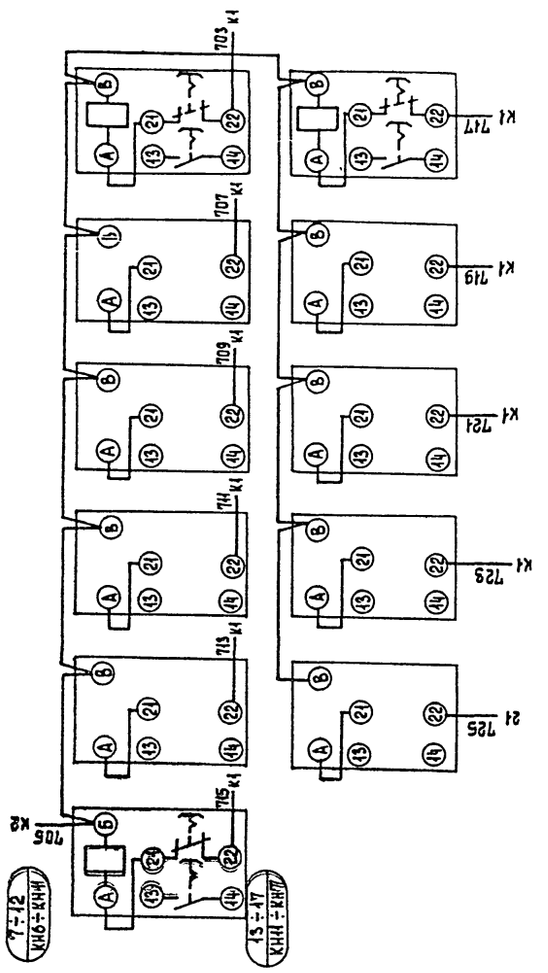

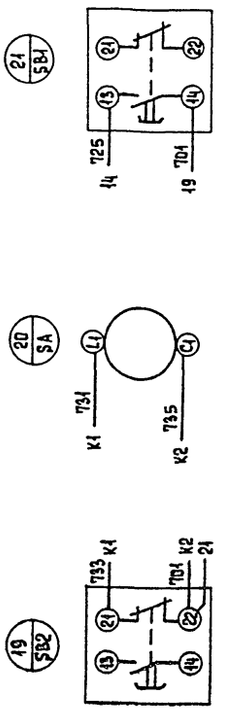

Вид спереди

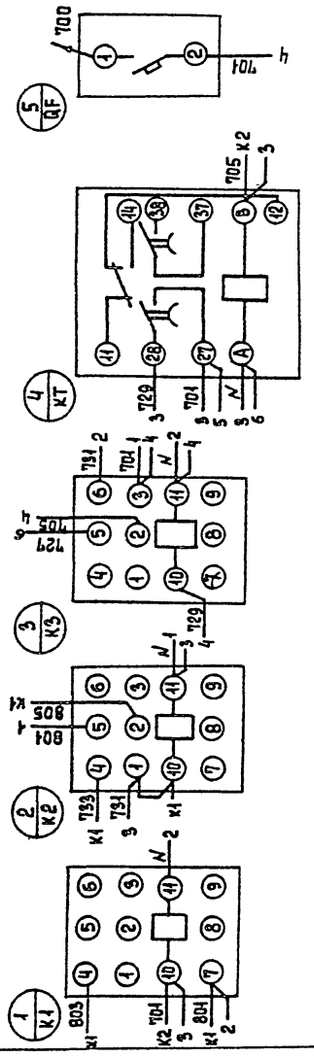

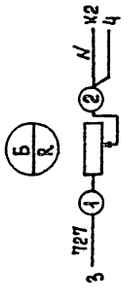

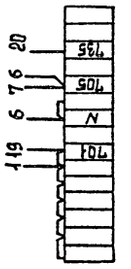

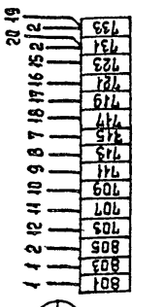

				ТП 902-5-6.84		ЭМ. 003. 94	
Н. контр.	Павлова		Корпус обезвоживания осадка сточных вод с 6 центрифугами ОГШ-352К-03	Стадия	Лист	Листов	
Провер.	Ларионова			РП	1	1	
Вед. инж.	Боева		Ящик сигнализации ЯС-2 Схема электрическая соединений	ЦНИИЭП инженерного оборудования г. Москва			
ГИП	Павлова						
Гл. спец.	Данилов						
Нач. отд.	Саркисьянц						

19746-06 10 Копировал Еремченко Формат А2

Задание заводу-изготовителю. Содержание альбома

Обозначение	Наименование	N листа
	Заказная спецификация щитов электроаппаратуры, поставляемой комплектно со щитами.	А001-1 ÷ А001-4
	Щит КИП. Общий вид.	А002-1 ÷ А002-6
	Соединения проводок.	А003-1 ÷ А003-6
	Подключения проводок.	А004-1 ÷ А004-2

Заказная спецификация щитов и электроаппаратуры, поставляемой комплектно со щитами.

Позиция	Наименование и техническая характеристика оборудования и материалов. Завод-изготовитель (для импортного оборудования - страна, фирма)	Тип, марка оборудования. Обозначение документа и номер опросного листа	Единица измерения: Наименование	Единица измерения: Код	Код завода изготовителя	Код оборудования, материала	Цена единицы оборудования тыс. руб.	Количество	Масса единицы оборудования кг
1	2	3	4	5	6	7	8	9	10
	1. Щиты								
	1. Щит автоматизации шкафной малогабаритный	ЩШМ							
		1000×600-							
		-II-УЧ1Р30							
		ОСТ. 3613-76	шт	796				1	

Н. контр.	Боева		ТП 902-5-6.84 А001
Проверил	Боева		
Инженер	Банцерова		Корпус обезвоживания осадка сточных вод с 6 центрифугами ОГШ-352к-03
ГИП	Павлова		Стадия: Р.П. Лист: 1 Листов: 4
Гл. спец.	Данилов		Общие данные. Заказная спецификация щитов и электроаппаратуры, поставляемой комплектно со щитами.
Нач. отд.	Саркисьянц		ЦНИИЭП инженерного оборудования г. Москва

Формат А3

Позиция	Наименование и техническая характеристика оборудования и материалов. Завод-изготовитель (для импортного оборудования - страна, фирма)	Тип, марка оборудования. Обозначение документа и номер опросного листа	Единица измерения: Наименование	Единица измерения: Код	Код завода изготовителя	Код оборудования материала	Цена единицы оборудования тыс. руб.	Количество	Масса единицы оборудования, кг
1	2	3	4	5	6	7	8	9	10
	2. Электроаппаратура, поставляемая комплектно со щитами								
	1. Универсальный переключатель для установки на панели.	УЛ-5311							
	Рукоятка револьверного типа. Надпись на розетке N 23.	С 225							
		ТУ 16. 524.							
		074-71.							
	2. Кнопка управления с цилиндрическим	КЕ-011У3							
	толкателем.	исп 2 ТУ16-526							
		407-76	шт	796				4	
	3. Арматура сигнальной лампы с красной линзой	АС-220							
	с лампой РНЦ-220-10 с цоколем 2Ш-15	ТУ 16. 535							
		930-74	шт.	796			346181080	1	
	4. Звонок электрический	ЗВП-220							
		МРТУ 16. 539							
		409-71	шт	796					

			ТП 902-5-6.84 А001 Лист 2

Позиция	Наименование и техническая характеристика оборудования и материалов. Завод-изготовитель (для импортного оборудования-страна, фирма).	Тип, марка оборудования Обозначение документации номер опросного листа	Единица измерения: Наименование	Единица измерения: Код	Код завода изготовителя	Код оборудования, материала	Цена единицы оборудования тыс. руб.	Количество	Масса единицы оборудования кг
1.	2	3	4	5	6	7	8	9	10
	5. Реле электромагнитное унифицированное с катушкой	ПЭ-21							
	на 220 В переменного тока на 2g + 2р + 2п контакта.	2ПР-309 145.782	шт	796				6	
	Закрытого исполнения с задним присоединением	ТУ16-523.457-80							
	проводов.								
	6. Реле времени пневматическое на напряжение	РВП-72-3221-							
	220 В переменного тока.	-00УЧ ТУ 523.							
		472-74.	шт	796				1	
	7. Реле времени циклическое на напряжение 220 В	ВЛ-40-1У4							
	переменного тока.	ТУ16.523.572-79	шт	796		3425300005		1	
	8. Автоматический выключатель переменного тока 220В	А-63М							
	номинальный ток $I_н$ = 0,63 А ; ток отсечки $I_{отс}$ = 1,3 $I_н$	ТУ 16.522							
		064-75	шт	796		3421600000		1	

Позиция	Наименование и техническая характеристика оборудования и материалов Завод-изготовитель (для импортного оборудования-страна, фирма)	Тип, марка оборудования Обозначение документа и номер опросного листа	Единица измерения: Наименование	Единица измерения: Код	Код завода изготовителя	Код оборудования, материала	Цена единицы оборудования тыс. руб.	Количество	Масса единицы оборудования кг
1	2	3	4	5	6	7	8	9	10
	9. Автоматический выключатель переменного тока 220 В,	А 63М							
	номинальный ток $I_н$=1А ; ток отсечки	ТУ 16.522.064-							
	$I_{отс}$ = 1,3 $I_н$.	-75	шт	796		3421600000		1	
	10. Блок зажимов.	БЗ 10 ТУ 36-							
		1750-74	шт	796				5	
	11. Упор	ТУ36.1451-74	шт	796				6	
	12. Перемычка	ТУ 36.1452-74	шт	796				6	
	13. Рамка РПМ 55 х 15		шт	796				2	
	14. Щиток электропитания ЭЩПК-5 на 5 групп	ТУ 36.1270-73	шт	796				2	

Поз.	Обозначение	Наименование	Кол.	Примеч.
		Детали		
1		Рейка Р4 ТК3-101-77	1	ТМ3-1-77
2		Рейка Р3 ТК3-100-77	5	ТМ3-1-77
		Стандартные изделия		
3		Шкаф щита		
		ЩШМ-1000х600-II уч.1Р30		
		ОСТ 36.13-7	1	
		Прочие изделия		
4		Регулятор температуры полупроводниковый трехпозиционный ПТР-3-04		
		ТУ.25.03.345-70	1	
5		Переключатель универсальный		
		УП-5311 с 225	1	
		ТУ 16.524.074-74		

			ТП 902-5-6.84	А002	
Н.контр	Боева				
Прозерил	Павлова		Корпус обезвоживания осадка сточных вод с 6 центрифугами ОГШ-352к-03	Стадия: Р.п; Лист: 1; Листов: 6	
Инженер	Банцерова				
Вед.инж.	Боева				
ГИП	Павлова		Щит КИП Общий вид	ЦНИИЭП инженерного оборудования г. Москва	
Гл.спец.	Данилов				
Нач.отд.	Саркисьянц				

Формат

Альбом VI

Типовой проект 902-5-6.84

Поз.	Обозначение	Наименование	Кол.	Примеч.
6		Кнопка КЕ011УЗ исп2		
		ТУ.16.526-407-76	4	
7		Арматура сигнальной лампы		
		АС-220		
		ТУ 16.535.426-70		
		Линза красная	1	
8		Реле времени цикличес-кое		
		ВЛ-241УЧ ~ 220В	1	
		ТУ 16.523.368-76		
9		Реле времени		
		РВП-72 3221-0004Ч ~ 220В	1	
		ТУ 16.523.472-74		
10		Реле		
		ПЭ-21,2Ар 309.145.782 ~ 220В	5	
		ТУ 16.523.457-80		

Инв.№ подл. | Подпись и дата | Взам.инв.№

ТП 902-5-6.84	А002	Лист 2

Формат

Поз.	Обозначение	Наименование	Кол.	Примеч.
		Выключатель автомати-ческий ~ 220В		
		отсечка 1,3 Iн		
		Крепление на панели, А63м		
11		Iн 1А	1	
12		Iн 0,63А	1	
13		Щиток электропитания		
		ЭЩПК-5 на 5 групп		
		ТУ 36.1270-73	2	
14		Блок зажимов Б310		
		ТУ 36.1750-74	5	
15		Упор		
		ТУ 36.1751-74	6	
16		Перемычка ТУ36.1752-74	6	

ТП 902-5-6.84	А002	Лист 3

Формат

Альбом VI

Типовой проект 902-5-6.84

Поз.	Обозначение	Наименование	Кол.	Примеч.
17		Рамка 55х15 РПМ 55х15	9	
		ТУ 36.1130-74		
		Материалы		
18		Провод 380ПВ1х1,0		
		ГОСТ 6323-71	5м	
19		Провод 380 ПМВГ1х1,0		
		ГОСТ 6323-71	100м	

Инв.№ подл. | Подпись и дата | Взам.инв.№

ТП 902-5-6.84	А002	Лист 4

19746-06 13 Копировал Еремченко Формат

Вид на внутренние плоскости (развернуто)

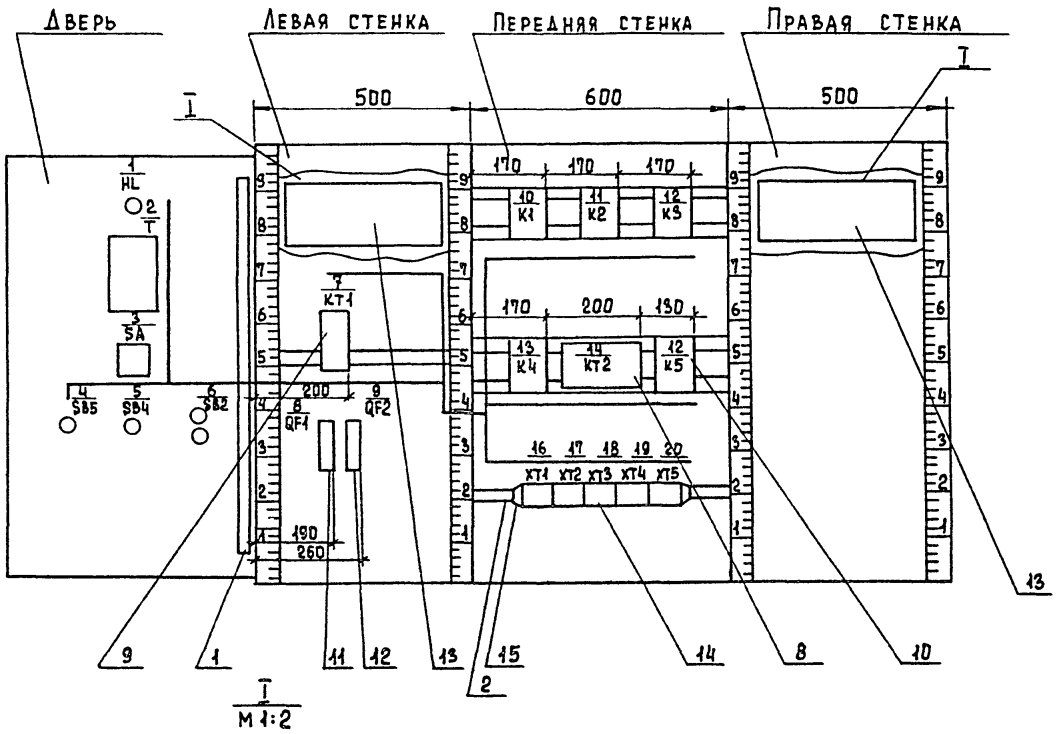

М 1:2

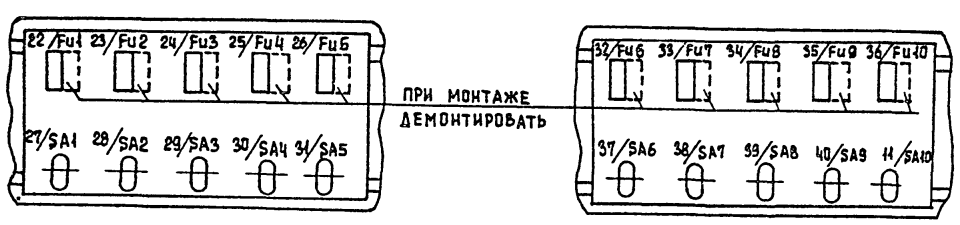

ТП 902-5-6.84	А002	Лист 5

Формат А3

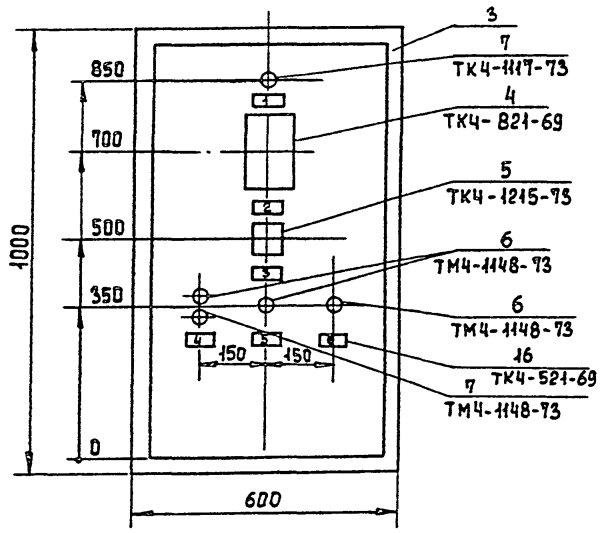

1. Покрытие - вариант I ОСТ 36.13-76.
2. Таблицы соединений и подключений выполнены на основании схем Альбом V
По данному чертежу изготовить 1 щит.

ТП 902-5-6.84	А002	Лист 6

19746-06 14 Копировал Еремченко

Формат А4

Таблица 1

Надписи на табло и в рамках

Продолжение таблицы

N надписи	Надпись	Кол.	N надписи	Надпись	Кол.
	Рамка 55×15				
1	Авария	1			
2	Температура приточного воздуха	1			
3	Избиратель управления -45° 0 +45° автоматич. - отключено - ручное	1			
4	Приточный вентилятор пуск - стоп	1			
5	Эл. обогрев заслонки наружного воздуха - вкл.	1			
6	Съем сигнала	1			
7	Схема регулирования $I_н$=1А	1			
8	Схема сигнализации $I_н$=0,63А	1			

ТП-902-5-6.84 А003 Лист 1

Формат

Альбом VI

Типовой проект 902-5-6.84

Инв. № подл. | Подпись и дата | Взам. инв. №

Таблица 2

Соединения проводок

Проводник	Откуда идет	Куда поступает	Данные провода	Примеч.
Н14	5/SB4/13	16/хт1/1		
Н15	5/SB4/14	10/к1/5		
Н15	10/к1/5	16/хт1/2		
Н16	10/к1/6	16/хт1/3		
400	9/QF2/2	13/к4/1		
401	1/HL/1	4/SB5/13	ПГВ 1×1	
401	4/SB5/13	13/к4/2		
401	13/к4/2	15/к5/3		
402	15/к5/4	21/НА/1		
403	4/SB5/14	15/к5/2		
403	15/к5/2	15/к5/1		п
П1	11/к2/16	16/хт1/8		

ТП 902-5-6.84 А003 Лист 2

Формат

Таблица 3

Соединения проводок

Проводник	Откуда идет	Куда поступает	Данные провода	Примеч
П2	6/SB2/21	10/к1/11		
П2	10/к1/11	16/хт1/4		
П3	6/SB2/22	6/SB2/13		п
П3	6/SB2/22	10/к1/7		
П4	6/SB2/14	10/к1/8		
П4	10/к1/8	13/к4/5		
П4	13/к4/5	16/хт1/5	ПГВ 1×1	
П5	13/к4/6	16/хт1/6		
П6	10/к1/1	16/хт1/7		
П7	7/кт1/3	10/к1/12		
П7	10/к1/12	11/к2/3		
П8	11/к2/4	7/кт1/9		
П9	7/кт1/4	11/к2/1		
П9	11/к2/1	11/к2/2		п
П10	11/к2/1	16/хт1/9		

ТП 902-5-6.84 А003 Лист 3

Формат

Альбом VI

Типовой проект 902-5-6.84

Инв. № подл. | Подпись и дата | Взам. инв. №

Таблица 4

Соединения проводок

Проводник	Откуда идет	Куда поступает	Данные провода	Примеч.
П11	11/к2/15	16/хт1/10		
П12	11/к2/13	17/хт2/1		
П13	11/к2/11	17/хт2/2		
П20	3/SA3/1А	17/хт2/3		
П21	3/SA3/1	11/к2/7		
П22	11/к2/8	14/кт2/1		
			ПГВ 1×1	
П23	11/кт2/7	2/т/4		
П24	3/SA3/2	17/хт2/4		
П21	11/к2/7	11/к2/5		п
П21	11/к2/5	11/к3/5		
П21	11/к3/5	7/кт1/5		
П26	7/кт1/8	17/хт2/5		
П28	12/к3/6	17/хт2/6		

ТП 902-5-6.84 А003 Лист 4

19946-05 15 Копировал Еременко Формат А4

Соединения проводок — Таблица 5

Проводник	Откуда идет	Куда поступает	Данные провода	Примечание
П28	12/К3/6	7/КТ1/6		П
П28	7/КТ1/6	2/Т/11		
П20	8/QF1/2	3/SA/1А		
П22	14/КТ2/8	2/Т/1		П
П22	14/КТ2/1	14/КТ2/8		
П26	7/КТ1/8	12/К3/7		П
П26	12/К3/7	2/Т/5		
П29	12/К3/8	17/ХТ2/8		
П30	11/К2/6	7/КТ1/7		
П31	12/К3/1	17/ХТ2/9		
П32	12/К3/13	17/ХТ2/10		
П33	12/К3/11	13/К4/1		
814	8/QF1/1	18/ХТ3/5		
N	1/HL/2	2/Т/2	ПГВ 1×1	
N	2/Т/2	7/КТ1/10		
N	7/КТ1/10	10/К1/18		
N	10/К1/18	11/К2/18		
N	11/К2/18	11/К2/12		
N	11/К2/22	11/К2/14		
N	11/К2/14	14/КТ2/3		
N	14/КТ2/3	12/К3/18		
N	12/К3/18	13/К4/18		
N	13/К4/18	12/К5/18		
N	12/К5/18	18/ХТ3/1		
N	21/НА/2	18/ХТ3/2		

ТП 902-5-6.84 А003 Лист 5

Формат

Соединения проводок — Таблица 6

Проводник	Откуда идет	Куда поступает	Данные провода	Примечание
800	27/SA1/1	28/SA2/1		П
801	27/SA1/2	22/Fu1/1		
802	22/Fu1/2	18/ХТ3/6		
803	28/SA2/2	23/Fu2/1		
804	23/Fu2/1	18/ХТ3/7		
800	29/SA3/1	30/SA4/1		П
805	29/SA3/2	24/Fu3/1		
806	24/Fu3/2	18/ХТ3/8		
807	30/SA4/2	25/Fu4/1	ПГВ 1×1	
808	25/Fu4/1	18/ХТ3/9		
800	31/SA5/1	37/SA6/1		П
809	3 /SA5/2	26/Fu5/1		
810	26/Fu5/2	18/ХТ3/10		
811	37/SA6/2	32/Fu6/1		
812	32/Fu6/2	19/ХТ4/1		
800	37/SA6/1	38/SA7/1		П
813	38/SA7/2	33/Fu7/1		
814	33/Fu7/2	19/ХТ4/2		
800	38/SA7/1	19/ХТ4/3		П
3	6/SB2/13	6/SB2/21	ПВ 1×1	

Альбом VI. Типовой проект 902-5-6.84

Инв. № подл. | Подпись и дата | Взам. инв. №

ТП 902-5-6.84 А003 Лист 6

Формат

Таблица 7 — Подключения проводок

Проводник	Вывод	Вид контакта	Вывод	Проводник
		4/HL		
401	1		2	N
		4/SA5		
21	1		2	24
20	1А			
		4/SB5		
401*	13	3	14	403
		5/SB4		
Н14	13	3	14	Н15
		6/SB2		
П2	21	Р	22	П-3*
		7/КТ1		
П7	3	3	4	П9
П21	5	3	6	П28
П30	7	Р	8	П26
П8	9	К	10	П N
		8/QF1		
814	1		2	20
		9/QF2		
814	1		2	400
		10/К1		
15	5	3	6	16
3	7	Р	8	4
2	11	Р	12	7
6	1	К	18	N

Продолжение табл. 7

Проводник	Вывод	Вид контакта	Вывод	Проводник
		11/К2		
9	1	К	18	N
9	2	Р	3	7
7	3	3	4	8
21	5	3	6	30
21	7	Р	8	22
13	11	Р	12	N
12	13	3	14	N
11	15	3	16	1
1	16	Р	17	10
		12/К3		
31	1	К	18	N
21	5	3	6	28
26	7	Р	8	29
32	13	3	14	33
		13/К4		
400	1	Р	2	401
33	1	К	18	N
4	5	3	6	5
		14/КТ2		
22	1		3	N
23	7		8	22
		15/К5		
403	2	Р	3	401
401	3	3	4	402
403	1	К	18	N

ТП 902-5-6.84 А004 Лист 1

Формат

Таблица 8 — Подключения проводок

Проводник	Вывод	Вид контакта	Вывод	Проводник
		2/Т		
22	1		8	
N	2		9	
	3		10	
	4		11	28
26	5		12	
100	6		13	
101	7		14	102
		27/SA1		
800	1	3	2	801
		28/SA2		
800	1	3	2	804
		29/SA3		
800	1	3	2	806
		30/SA4		
800	1	3	2	808
		31/SA5		
800	1	3	2	810
		37/SA6		
800	1	3	2	812
		38/SA7		
800	1	3	2	814
		22/Fu1		
801	1		2	802
		23/Fu2		
803	1		2	804
		24/Fu3		
805	1		2	806

Продолжение табл. 8

Проводник	Вывод	Вид контакта	Вывод	Проводник
		25/Fu4		
807	1		2	808
		26/Fu5		
809	1		2	810
		32/Fu6		
813	1		2	814
		16/КТ1		
Н14	1		6	П5
Н15	2		7	П6
Н16	3		8	П1
П2	4		9	П10
П4	5		10	П11
		17/КТ2		
П12	1		6	28
П13	2		7	
20	3		8	29
24	4		9	31
26	5		10	32
		18/КТ3		
N	1		6	802
N	2		7	804
N	3		8	806
N	4		9	808
814	5		10	810
		19/КТ4		
812	1		6	N
814	2		7	N
800	3		8	N
N	4		9	N
N	5		10	N

Альбом VI. Типовой проект 902-5-6.84

Инв. № подл. | Подпись и дата | Взам. инв. №

ТП 902-5-6.84 А004 Лист 2

19746-05 16 Копировал Еремченко Формат

1246.05.000

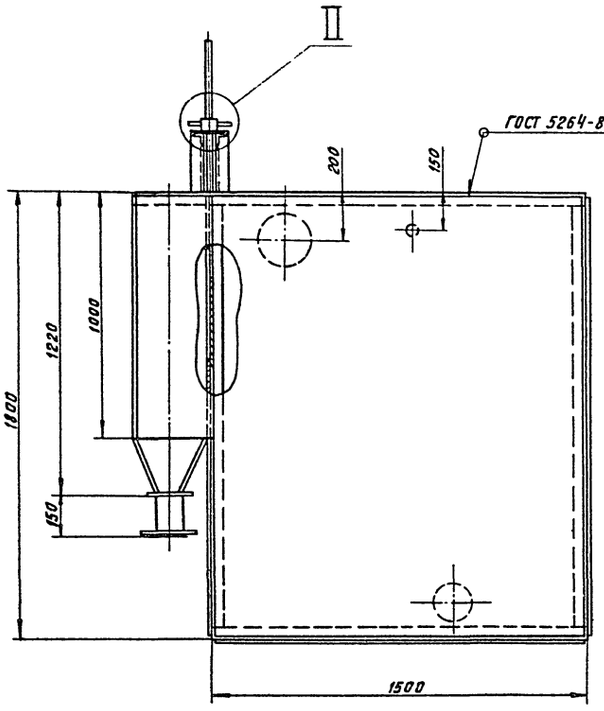

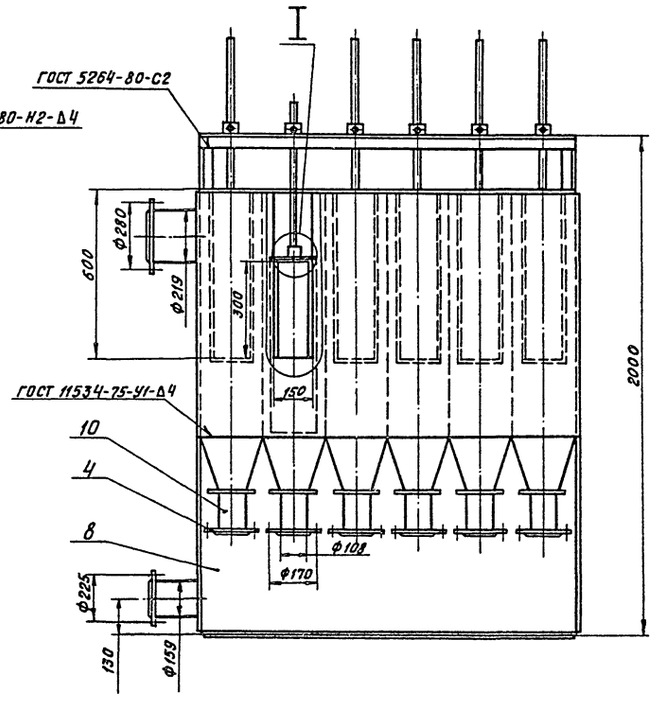

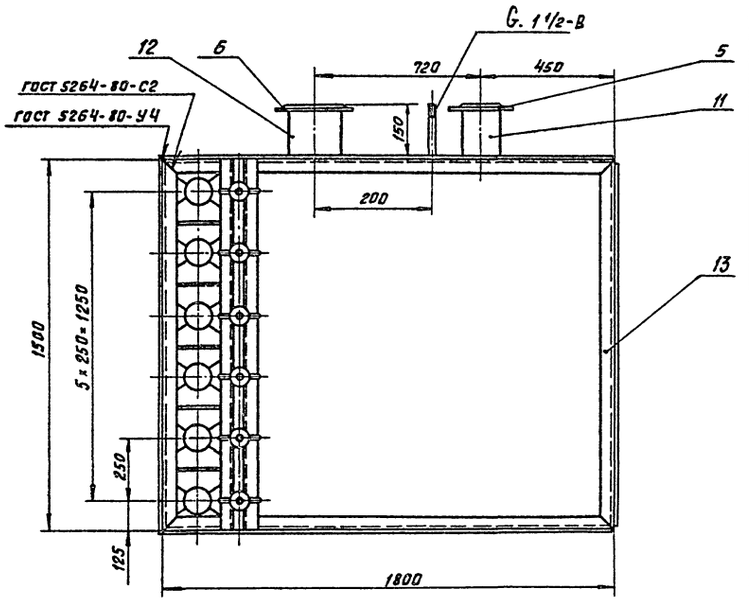

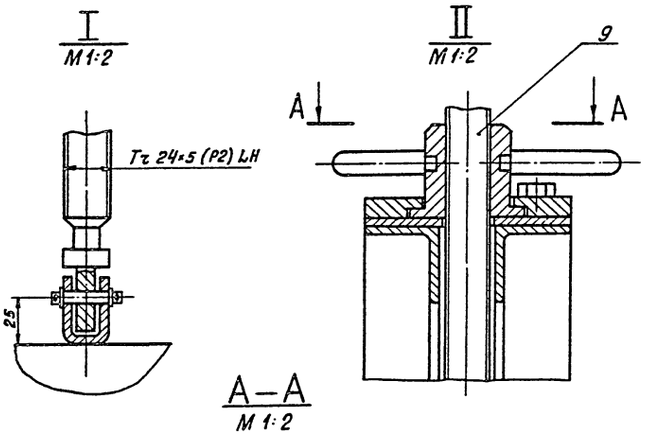

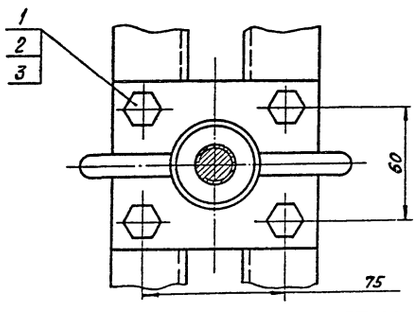

Поз.	Наименование	Кол.	Дополнительные указания
	Стандартные изделия		
1	Болт М10×40.58.029		
	ГОСТ 7798-70	24	
2	Гайка М10.5.029		
	ГОСТ 5915-70	24	
3	Шайба 10 65Г 029		
	ГОСТ 6402-70	24	
	Фланец ГОСТ 12820-80		
4	1-100-10	6	
5	1-150-10	1	
6	1-200-10	1	
	Материалы		
8	Лист Б-4 ГОСТ 19903-74		
	Ст. 3 ГОСТ 14637-79	471 кг	
9	Ст. 3 ГОСТ 380-71	10 кг	
	Труба ГОСТ 10704-76		
	Б-В Ст. 3 сп ГОСТ 10706-76		
10	108×2,8	0,9 м	
11	159×3,2	0,2 м	
12	219×2,5	0,2 м	
13	Уголок Б-50×50×5 ГОСТ 8509-72		
	Ст. 3 ГОСТ 535-79	34 м	

Покрытие эмаль ХВ-1100 ГОСТ 6993-79 в 2 слоя по грунту ФЛ-03к ГОСТ 9109-81 в цвет основного оборудования.

					1246.05.000		ТХН	
Изм	Лист	№ докум.	Подп.	Дата	Бак-распределитель осадка. Эскизный чертеж общего вида	Лит.	Масса	Масштаб
Разраб		Буданкова					528	1:15
Пров		Кремнев				Лист	Листов 1	
Т. контр						ЦНИИЭП инж оборудования		
Н. контр		Хромихина		12.83				
Утв.		Шипков						

19746-06 17 Формат 1

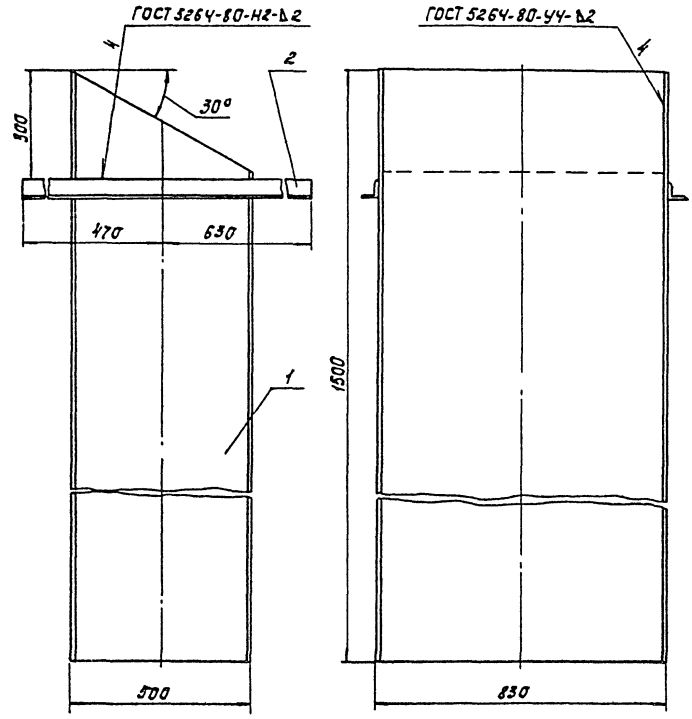

Поз.	Наименование	Кол.	Дополнительные указания
	Материалы		
1	Лист Б-2 ГОСТ 19903-74 / Ст3 ГОСТ 16523-70	120 кг	
2	Уголок Б-50×50×5 ГОСТ 8509-72 / Ст3сп ГОСТ 535-79	2,2 м	

Покрытие эмаль ХВ-1100 ГОСТ 6993-79 в 2 слоя по грунту ФЛ-03к ГОСТ 9109-81 в цвет основного оборудования

					1246.01.000		ТХН
Изм.	Лист	N докум.	Подп.	Дата	Течка концевая Чертеж общего вида	Лит.	Масса 130 / Масштаб 1:10
Разраб.		Буданкова				Лист	Листов 1
Пров.		Кремнев				ЦНИИЭП инж. оборудования	
Т. контр.							
Н. контр.		Хромихина					
Утв.		Шипков					

Формат А3

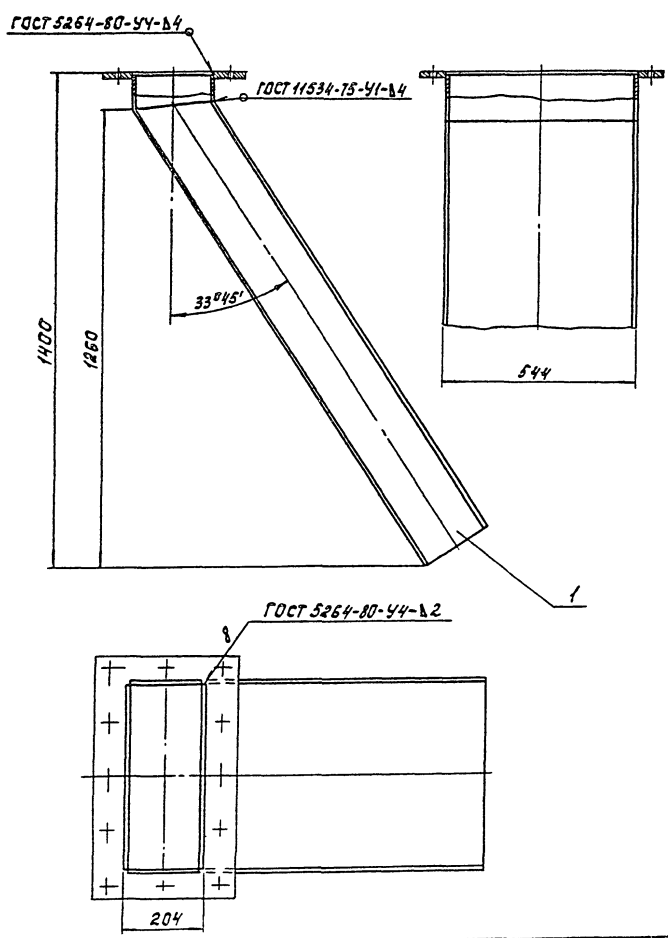

Поз.	Наименование	Кол.	Дополнительные указания
	Материалы		
1	Лист Б-2 ГОСТ 19903-74 / Ст3 ГОСТ 16523-70	37,6 кг	

Покрытие эмаль ХВ-1100 ГОСТ 6993-79 в 2 слоя по грунту ФЛ-03к ГОСТ 9109-81 в цвет основного оборудования.

					1246.02.000		ТХН
Изм.	Лист	N докум.	Подп.	Дата	Течка осадка. Эскизный. Чертеж общего вида.	Лит.	Масса 39 / Масштаб 1:10
Разраб.		Буданкова				Лист	Листов 1
Пров.		Кремнев				ЦНИИЭП инж. оборудования	
Т. контр.							
Н. контр.		Хромихина		12.83			
Утв.		Шипков					

Копировал: Кодецкая 19746-06 12 Формат А3

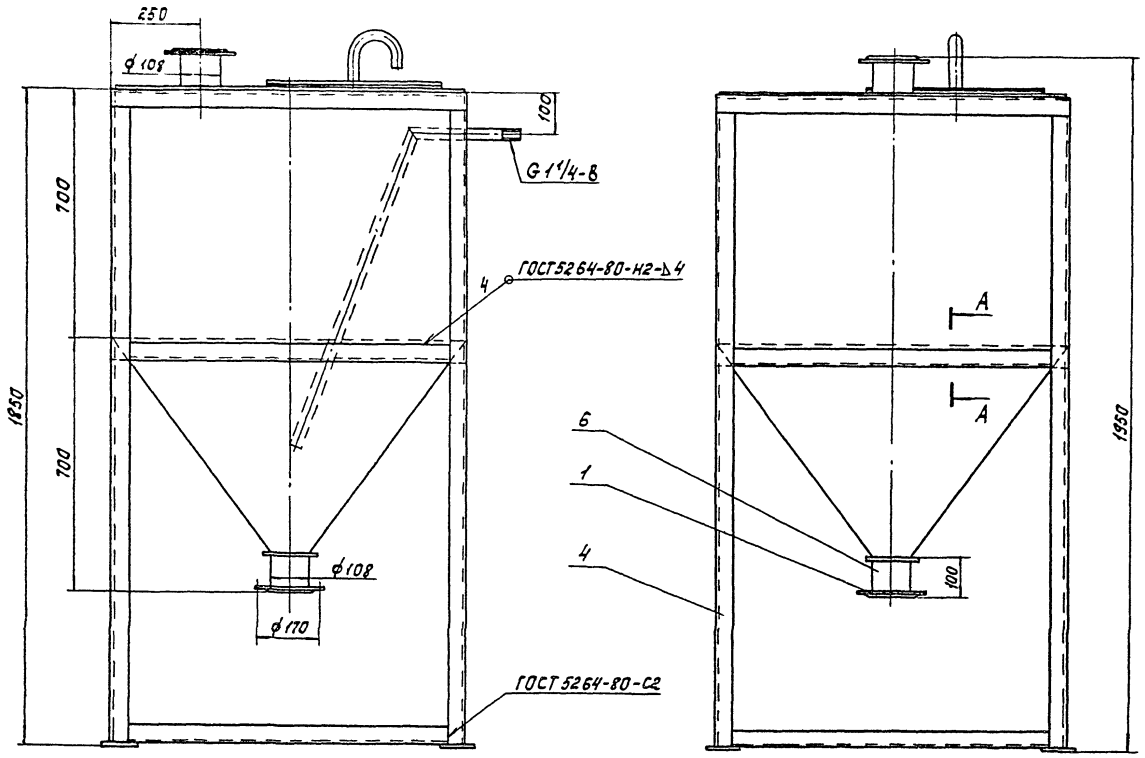

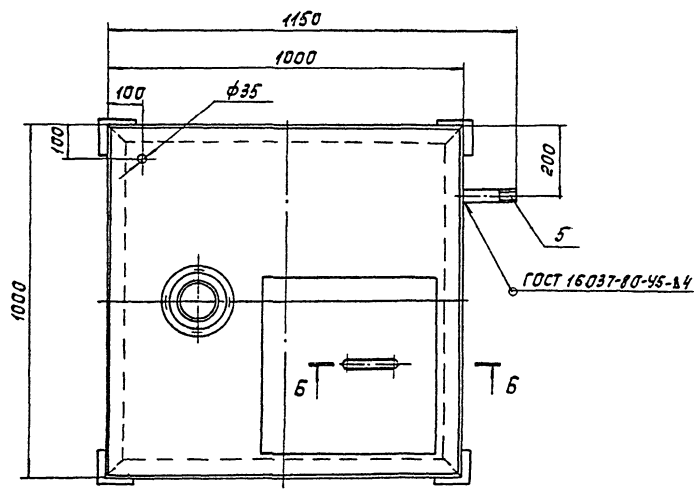

Поз.	Наименование	Кол.	Дополнительные указания
	Стандартные изделия		
1	Фланец 1-100-10 ГОСТ 12820-80	2	
	Материалы		
3	Лист $\frac{Б\text{-}4\ ГОСТ\ 19903\text{-}74}{Ст\ 3\ ГОСТ\ 14637\text{-}79}$	188,5кг	
4	Уголок $\frac{Б\text{-}50\times50\times5\ ГОСТ\ 8509\text{-}72}{Ст\ 3сп\ ГОСТ\ 535\text{-}79}$	19,5м	
5	Труба 32×2,8 ГОСТ 3262-75	1,7м	
6	Труба $\frac{108\times2,8\ ГОСТ\ 10704\text{-}76}{В\ Ст\ 3сп\ ГОСТ\ 10706\text{-}76}$	0,2м	

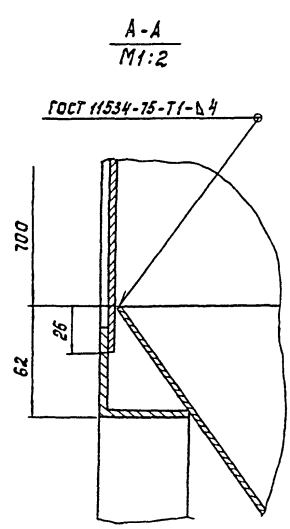

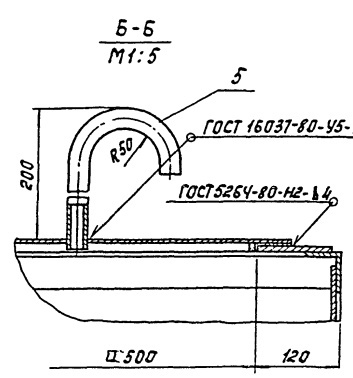

Покрытие эмаль ХВ-1100 ГОСТ 6993-79 в 2 слоя по грунту ФЛ-03к ГОСТ 9109-81 в цвет основного оборудования

					1246.03.000			ТХН	
Изм.	Лист	N докум.	Подп.	Дата	Бак песчаной пульпы. Эскизный чертеж общего вида.		Лит.	Масса	Масштаб
Разраб.		Буданкова						270	1:10
Пров.		Кремнев					Лист	Листов 1	
Т.контр.							ЦНИИЭП инж. оборудования		
Н.контр.		Хромихина		12.83					
Утв.		Шипков							

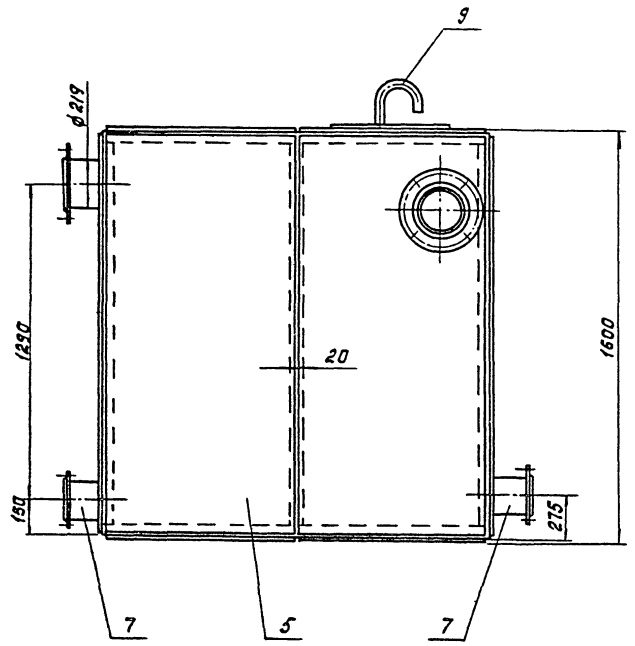

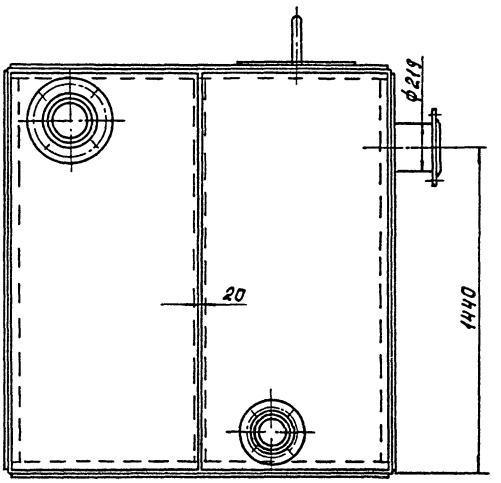

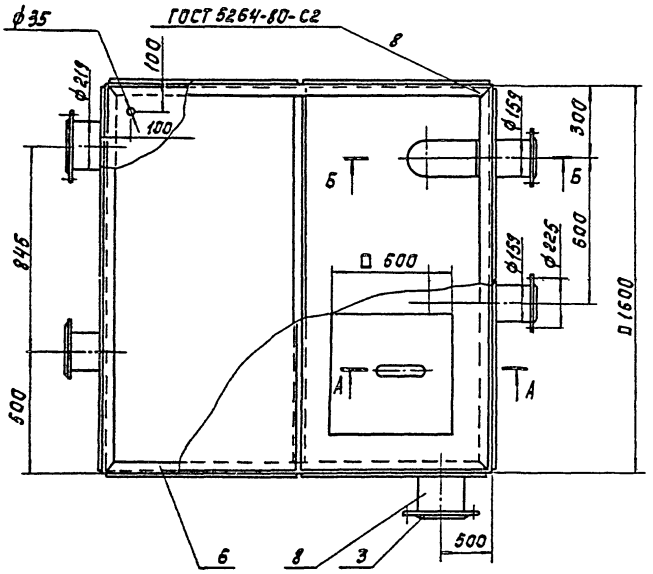

А-А
М1:5

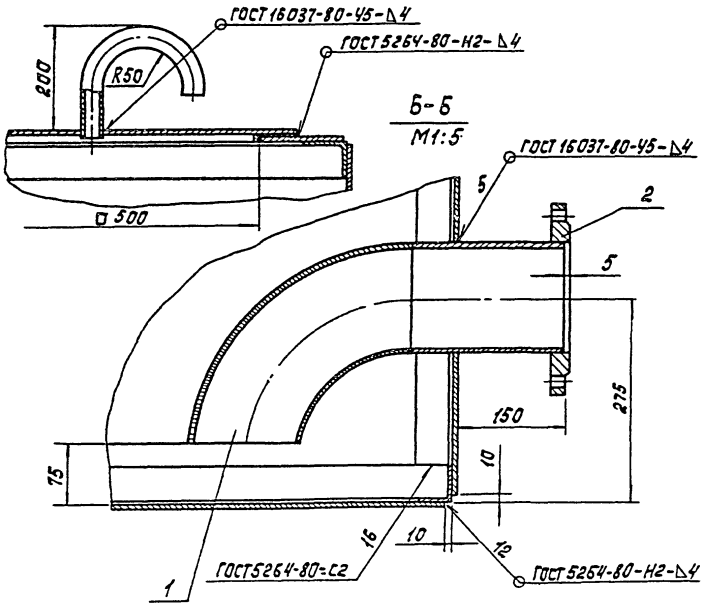

Б-Б
М1:5

Поз.	Наименование	Кол.	Дополнительные указания
	Стандартные изделия		
1	Отвод 90° 159×4,5 ГОСТ 17375-77	1	
	Фланец ГОСТ 12820-80		
2	1-150-10	3	
3	1-200-10	2	
	Материалы		
5	Лист Б-4 ГОСТ 19903-74 / Ст3 ГОСТ 14637-79	471 кг	
6	Уголок Б-50×50×5 ГОСТ 8509-72 / Ст3сп ГОСТ 535-79	28 м	
	Труба ГОСТ 10704-76 / ВСт3сп ГОСТ 10706-76		
7	159×3,2	0,45 м	
8	219×2,5	0,3 м	
9	Труба 32×2,8 ГОСТ 3262-75	0,4 м	

Покрытие эмаль ХВ-1100 ГОСТ 6993-79 в 2 слоя по грунту ФЛ-03к ГОСТ 9109-81 в цвет основного оборудования.

Изм.	Лист	N докум.	Подп.	Дата	1246.04.000 ТХН
Разраб.		Буданкова			Бак фугата. Эскизный чертеж общего вида.
Пров.		Кремнев			Лит. / Масса / Масштаб: 510 / 1:15
Т.контр.					Лист / Листов 1
Н.контр.		Хромихина		12.85	ЦНИИЭП инж. оборудования
Утв.		Шилков			

Копировал: Корецкая 19746-06 20 Формат А2

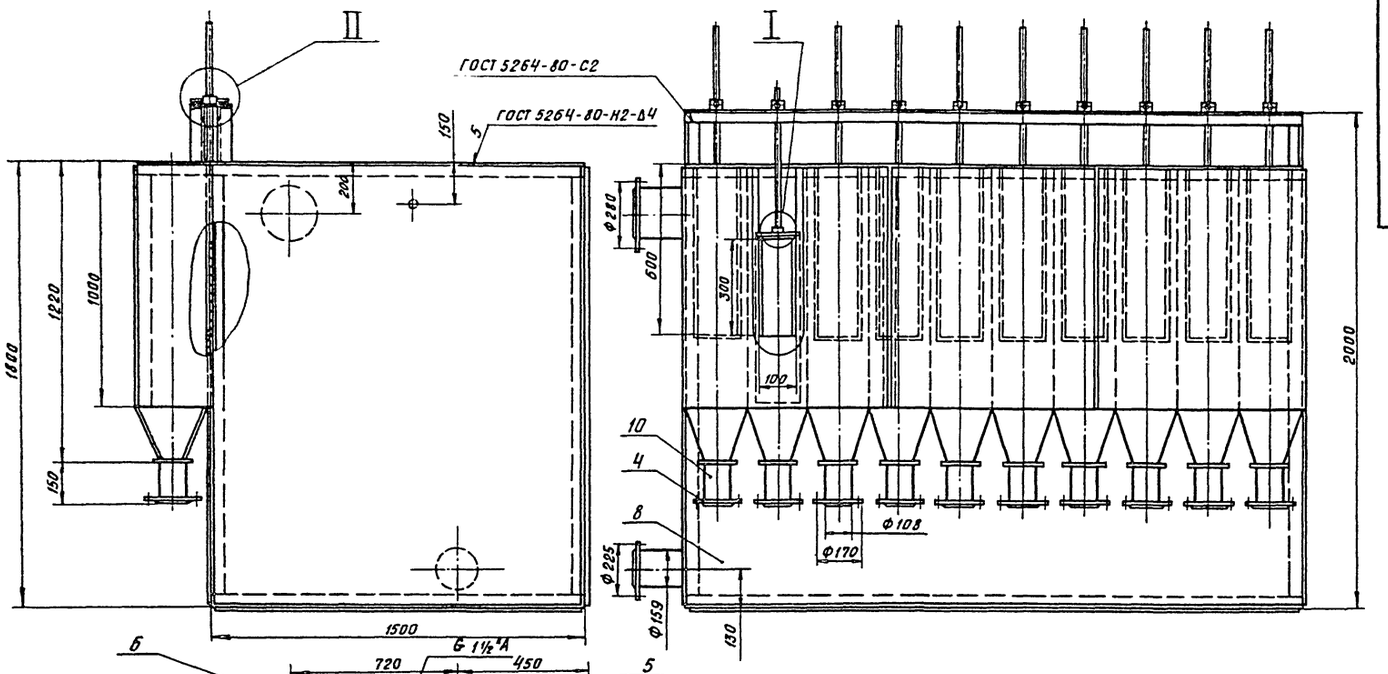

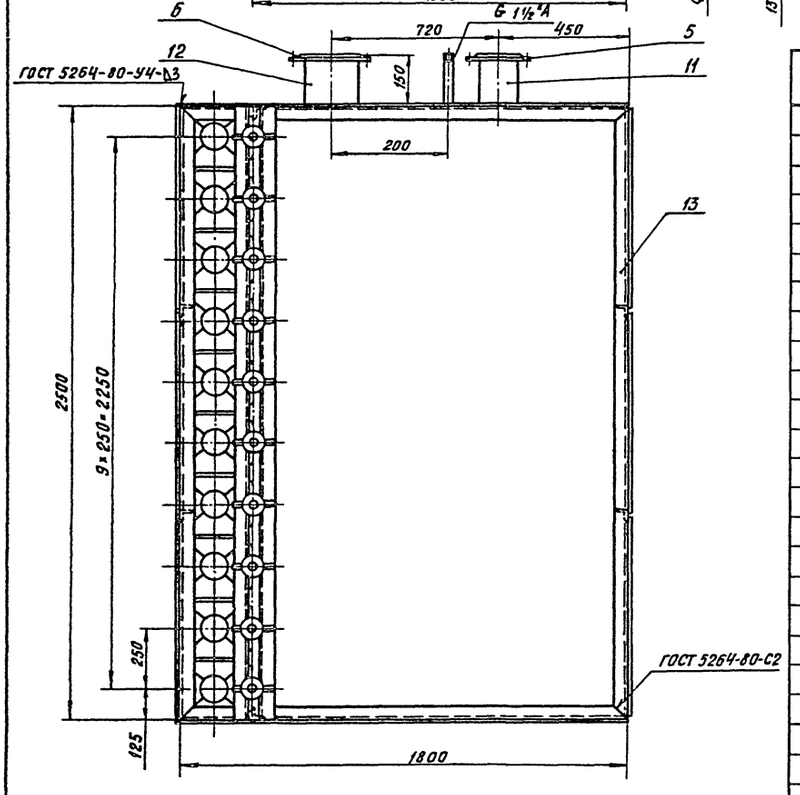

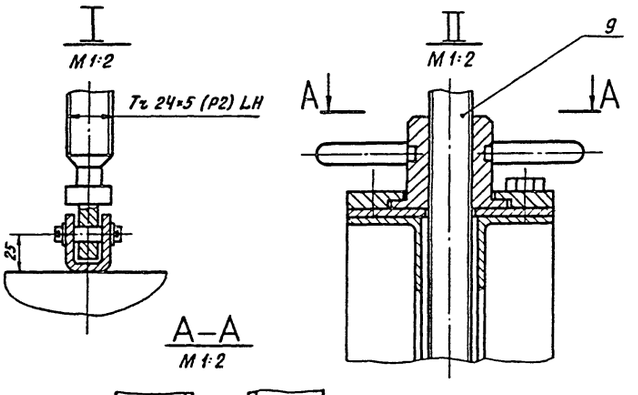

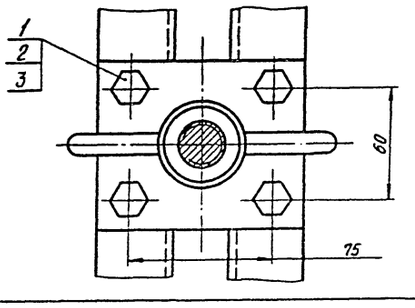

Поз.	Наименование	Кол.	Дополнительные указания
	Стандартные изделия		
1	Болт М10×40.58.029		
	ГОСТ 7798-70	40	
2	Гайка М10.5.029		
	ГОСТ 5915-70	40	
3	Шайба 10.65Г.029		
	ГОСТ 6402-70	40	
	Фланец ГОСТ 12820-80		
4	1-100-10	10	
5	1-150-10	1	
6	1-200-10	1	
	Материалы		
8	Лист Б-4 ГОСТ 19903-74 / Ст.3 ГОСТ 14637-79	785 кг	
9	Ст.3 ГОСТ 380-71	17 кг	
	Труба ГОСТ 10704-76 / В Ст.3сп ГОСТ 10706-76		
10	108×2,8	1,5 м	
11	159×3,2	0,2 м	
12	219×2,5	0,2 м	
13	Уголок Б-50×50×5 ГОСТ 8509-72 / Ст.3 ГОСТ 535-79	5,6 м	

Покрытие эмаль ХВ-1100 ГОСТ 6993-79 в 2 слоя по грунту ФЛ-03к ГОСТ 9109-81 в цвет основного оборудования.

					1247.05.000		ТХН
Изм.	Лист	№ докум.	Подп.	Дата	БАК РАСПРЕДЕЛИТЕЛЬ ОСАДКА. ЭСКИЗНЫЙ ЧЕРТЕЖ ОБЩЕГО ВИДА.	Лит.	Масса	Масштаб
Разраб.		Буданкова					863	1:15
Пров.		Кремнев				Лист	Листов 1	
Т. контр.						ЦНИИЭП инж. оборудования		
Н. контр.		Хромихина		2.85				
Утв.		Шилков						

1247.02.000

Рис. 1

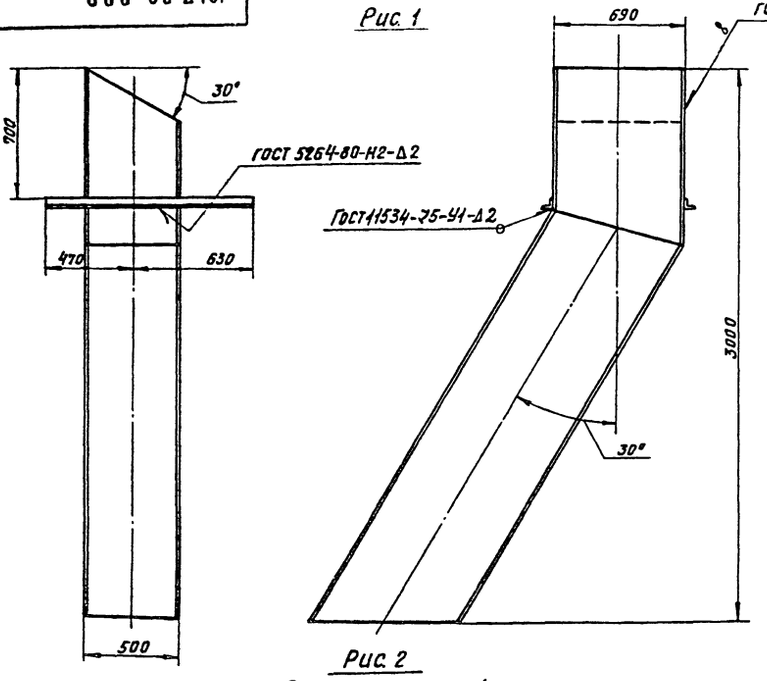

Рис. 2

Остальное см. рис.1

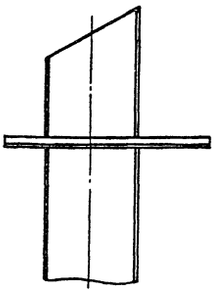

Обозначение	Рис.
1247.02.000	1
-01	2

Поз.	Наименование	Кол.	Дополнительные указания
	Материалы		
1	Лист Б-2 ГОСТ 19903-74 / Ст.3 ГОСТ 16523-70	110 кг	
2	Уголок Б-50×50×5 ГОСТ 8509-72 / Ст.3 ГОСТ 535-79	2.2 м	

Покрытие эмаль ХВ-1100 ГОСТ 6993-79 в 2 слоя по грунту ФЛ-03к ГОСТ 9109-81 в цвет основного оборудования.

					1247.02.000		ТХН
Изм.	Лист	№ докум.	Подп.	Дата	Течка концевая	Лит.	Масса	Масштаб
Разраб.		Буданкова					120	1:10
Пров.		Кремнев			Чертеж общего вида	Лист	Листов 1	
Т.контр.						ЦНИИЭП инж. оборудования		
Н.контр.		Хромихина		12.83				
Утв.		Шипков						

Формат: А3

1247.04.000

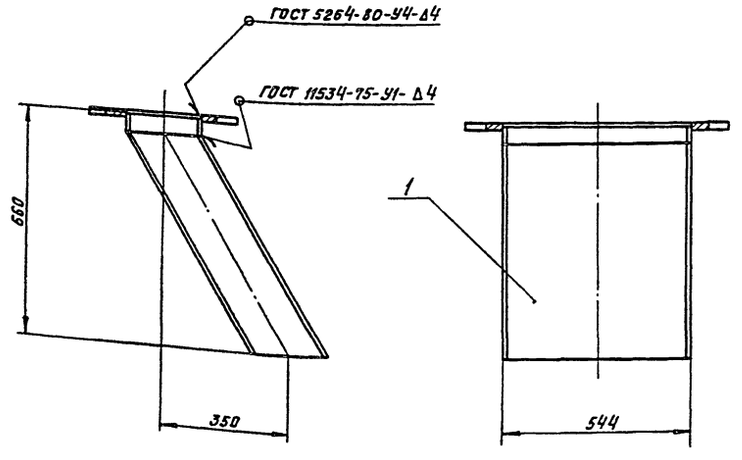

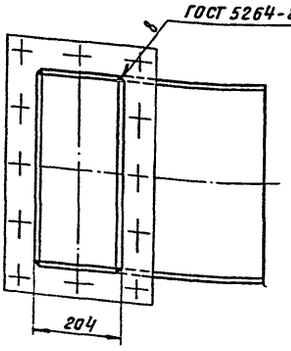

Поз.	Наименование	Кол	Дополнительные указания
	Материалы		
1	Лист Б-2 ГОСТ 19903-74 / Ст.3 ГОСТ 16523-70	23 кг	

Покрытие эмаль ХВ-1100 ГОСТ 6993-79 в 2 слоя по грунту ФЛ-03к ГОСТ 9109-81 в цвет основного оборудования.

					1247.01.000		ТХН
Изм.	Лист	№ докум.	Подп.	Дата	Течка осадка. Эскизный чертеж общего вида.	Лит.	Масса	Масштаб
Разраб.		Буданкова					25	1:10
Пров.		Кремнев				Лист	Листов 1	
Т.контр.						ЦНИИЭП инж. оборудования		
Н.контр.		Хромихина		12.83				
Утв.		Шипков						

Формат: А2

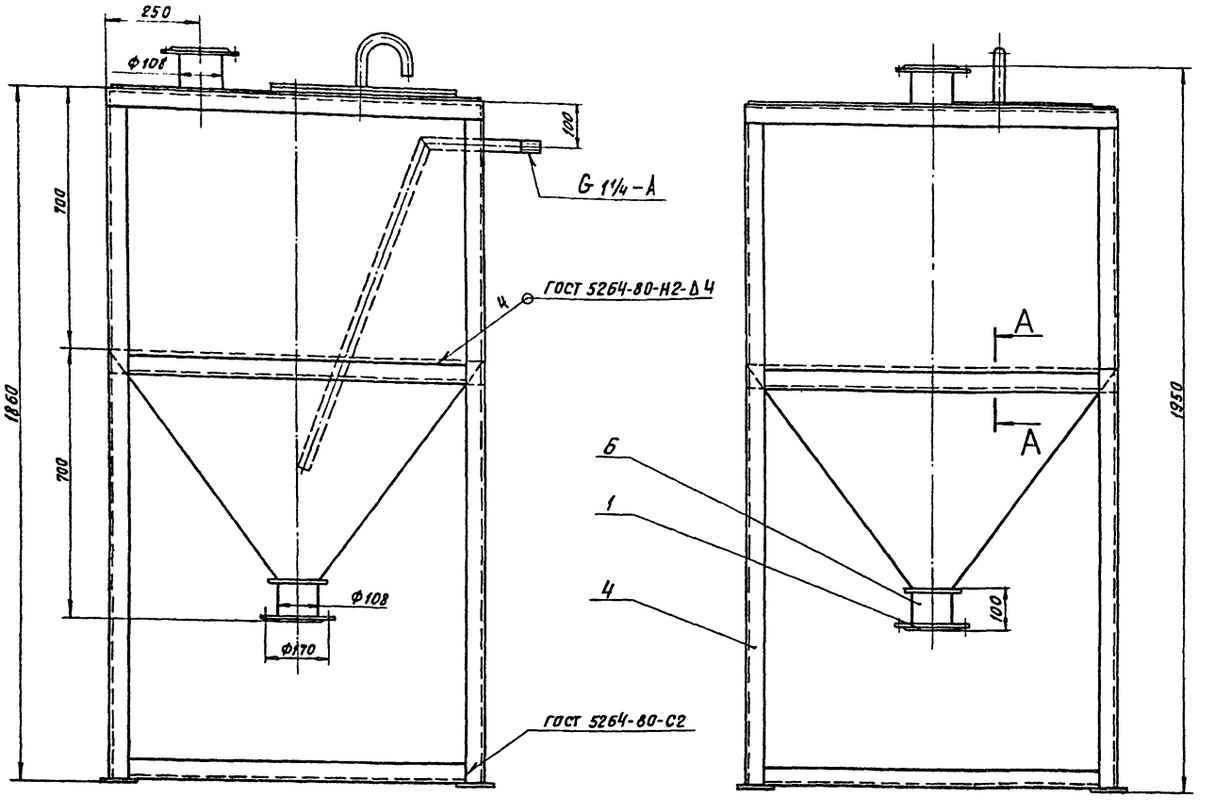

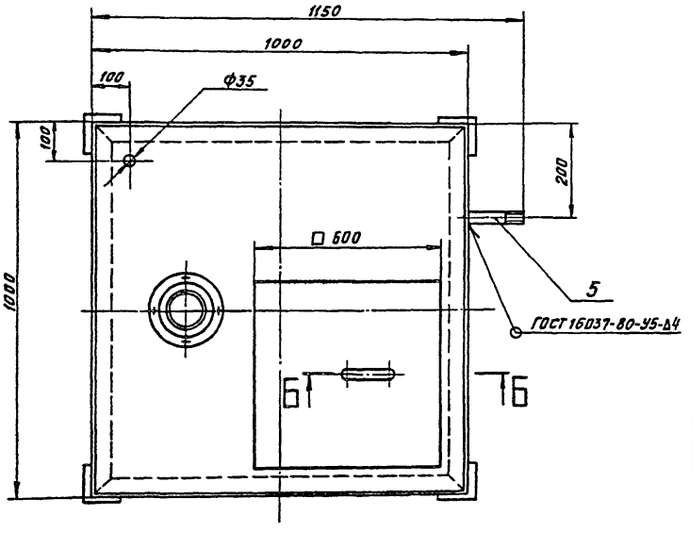

А–А
М 1:2

Поз.	Наименование	Кол.	Дополнительные указания
	Стандартные изделия		
1	Фланец 1-100-10 ГОСТ 12820-80	2	
	Материалы		
3	Лист Б-4 ГОСТ 19903-74 / Ст3 ГОСТ 14637-79	188.5 кг	
4	Уголок Б-50×50×5 ГОСТ 8509-72 / Ст. 3сп ГОСТ 535-79	19.5 м	
5	Труба 32×2.8 ГОСТ 3262-75	1.7 м	
6	Труба 108×2.8 ГОСТ 10704-76 / В Ст. 3 сп ГОСТ 10706-76	0.2 м	

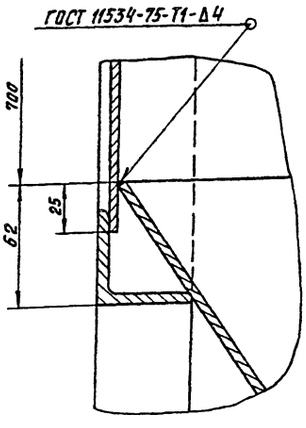

Б–Б
М 1:5

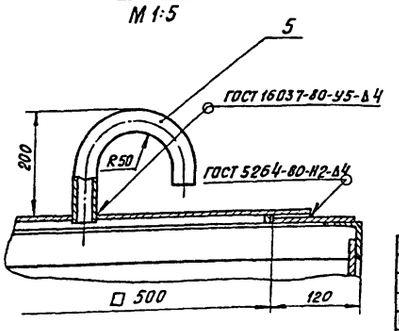

Покрытие эмаль ХВ-1100 ГОСТ 6993-79 в 2 слоя по грунту ФЛ-03к ГОСТ 9109-81 в цвет основного оборудования.

					1247.03.000		ТХН
Изм.	Лист	№ докум.	Подп.	Дата	БАК ПЕСЧАНОЙ ПУЛЬПЫ. ЭСКИЗНЫЙ ЧЕРТЕЖ ОБЩЕГО ВИДА.	Лит.	Масса	Масштаб
Разраб.		Буданкова					270	1:10
Пров.		Кремнев				Лист	Листов 1	
Т. контр.						ЦНИИЭП инж. оборудования		
Н. контр.		Хромихина		12.83				
Утв.		Шипков						

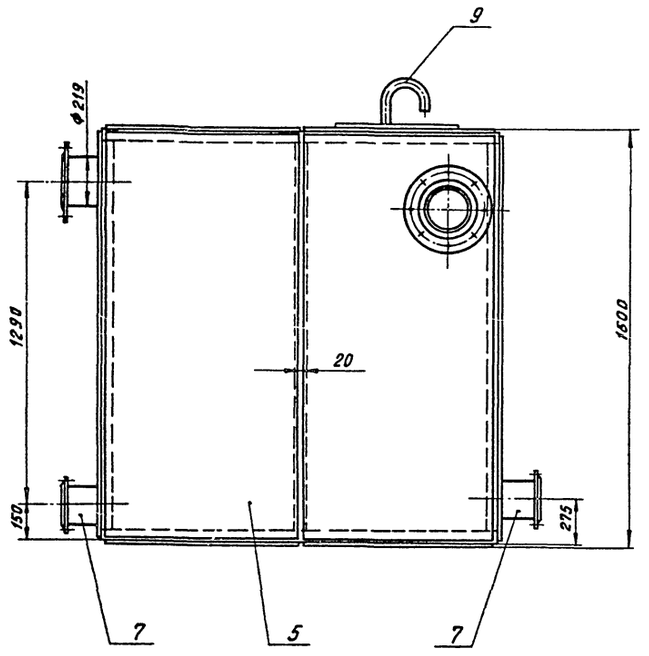

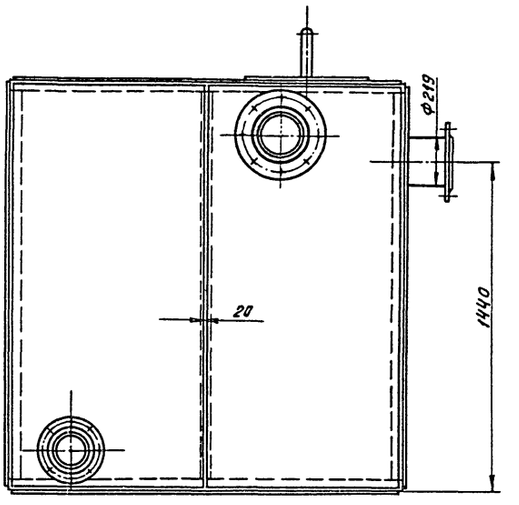

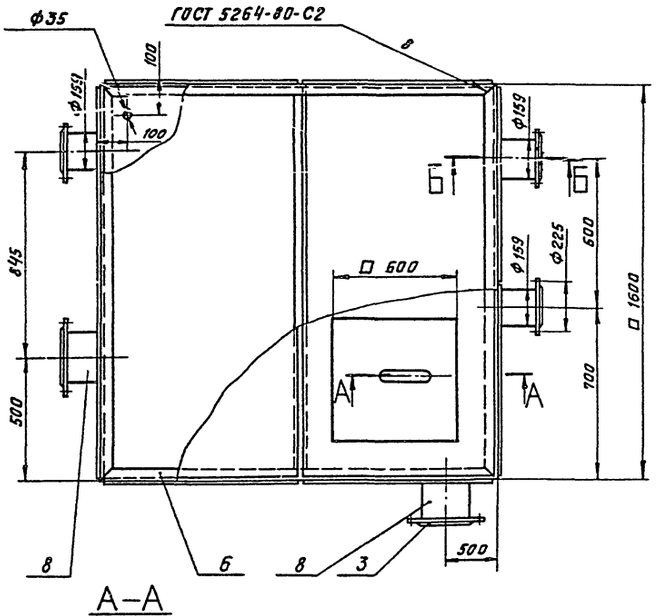

А–А
М 1:5

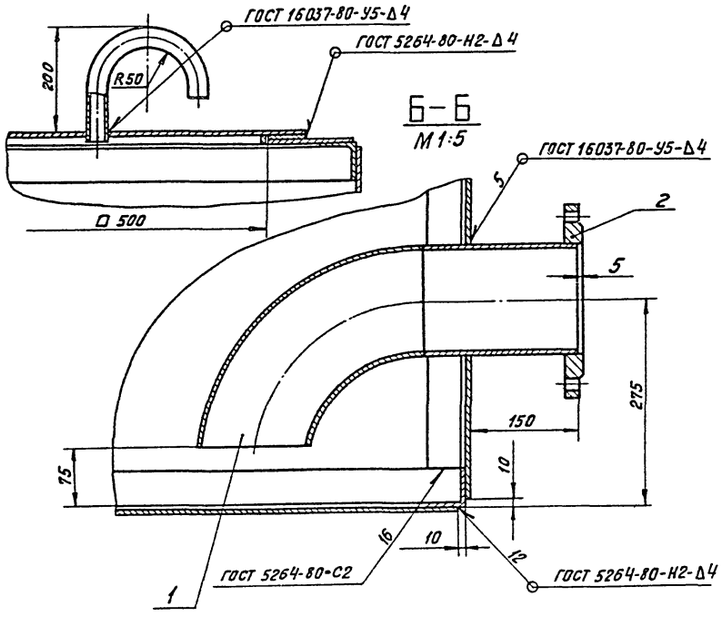

Б–Б
М 1:5

Поз.	Наименование	Кол.	Дополнительные указания
	Стандартные изделия		
1	Отвод 90° 159×4,5 ГОСТ 17375-77	1	
	Фланец ГОСТ 12820-80		
2	1-150-10	3	
3	1-200-10	2	
	Материалы		
5	Лист Б-4 ГОСТ 19903-74 / Ст.3 ГОСТ 14637-79	471 кг	
6	Уголок Б-50×50×5 ГОСТ 8509-72 / Ст.3сп ГОСТ 535-79	28 м	
	Труба ГОСТ 10704-76 / В Ст.3сп ГОСТ 10706-76		
7	159×3,2	0,45м	
8	219×2,5	0,3м	
9	Труба 32×2,8 ГОСТ 3262-75	0,4м	

Покрытие эмаль ХВ-1100 ГОСТ 6993-79 в 2 слоя по грунту ФЛ-03к ГОСТ 9109-81 в цвет основного оборудования.

Изм.	Лист	№ докум.	Подп.	Дата
Разраб.		Буданкова		
Пров.		Кремнев		
Т.контр.				
Н.контр.		Хромихина		11.83
Утв.		Шипков		

1247.04.000 ТХН

БАК ФУГАТА. ЭСКИЗНЫЙ ЧЕРТЕЖ ОБЩЕГО ВИДА.

Лит.	Масса	Масштаб
	610	1:15
Лист	Листов 1	

ЦНИИЭП инж. оборудования

1246.06.000

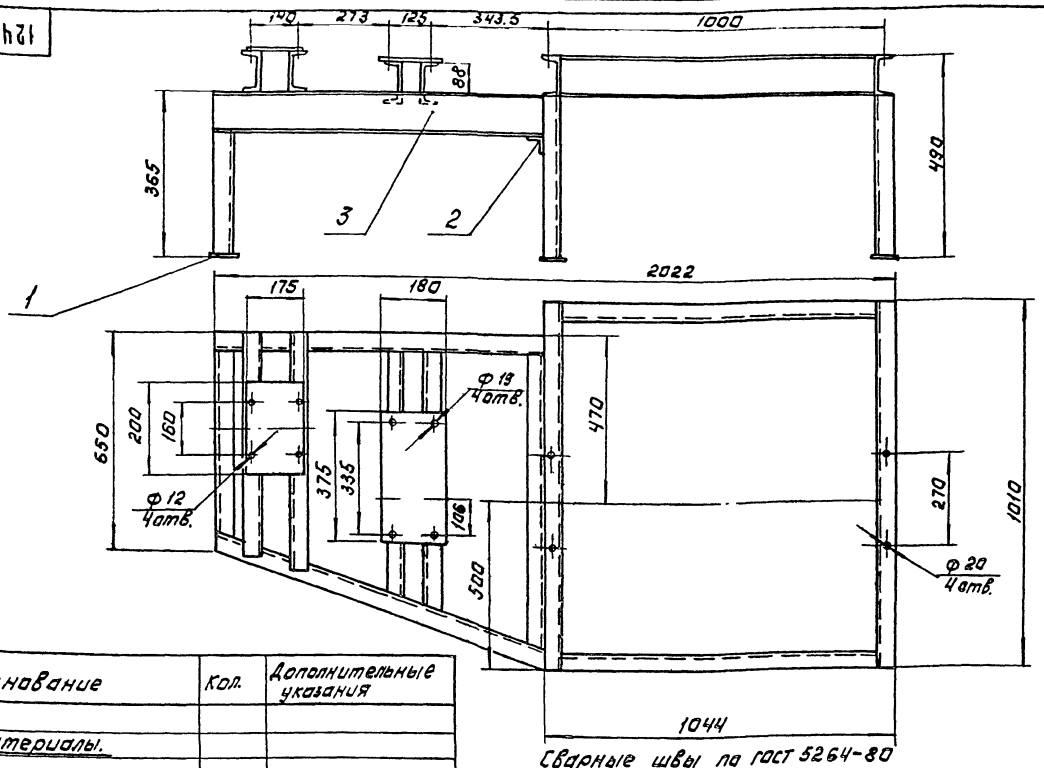

Сварные швы по ГОСТ 5264-80

Поз.	Наименование	Кол.	Дополнительные указания
	Материалы.		
1	Лист Б-6 ГОСТ 19903-74 Ст. 3 ГОСТ 14637-79	0.172м²	8.1кг
2	Уголок Б-50х50х5 ГОСТ 8509-72 Ст. 3 сп ГОСТ 535-79	1м	3.77кг
3	Швеллер 12 ГОСТ 8240-72 Ст. 3 ГОСТ 535-79	11.4м	118.5кг

Изм.	Лист	№ докум.	Подп.	Дата
Разраб.		Пучкова		
Пров.		Кремнев		
Т. контр.				
Н. контр.		Хромихина		
Утв.		Шипков		

1246.06.000 ТХН

Рама привода. Эскизный чертеж общего вида.

Лит.	Масса	Масштаб
	130	1:10

Лист. Листов.

ЦНИИЭП инж. оборудования

Формат А3

1246.07.000

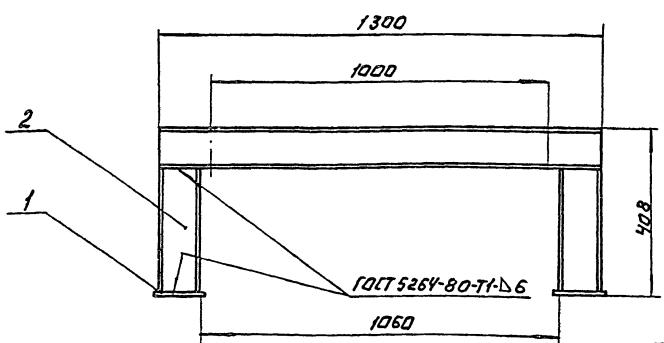

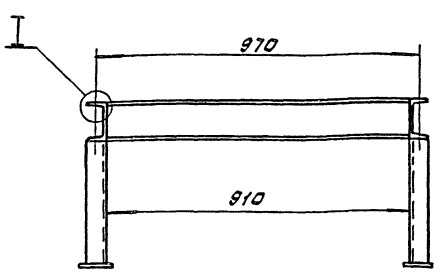

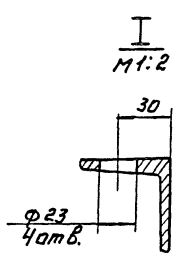

Поз.	Наименование	Кол.	Дополнительные указания
	Материалы.		
1	Лист Б-6 ГОСТ 19903-74 Ст. 3 ГОСТ 14637-79	0.046м²	2,3кг
2	Швеллер 12 ГОСТ 8240-72 Ст. 3 ГОСТ 535-79	5,5м	57,7кг

Изм.	Лист	№ докум.	Подп.	Дата
Разраб.		Пучкова		
Пров.		Кремнев		
Т. контр.				
Н. контр.		Хромихина		
Утв.		Шипков		

1246.07.000 ТХН

Рама натяжки. Эскизный чертеж общего вида.

Лит.	Масса	Масштаб
	60	1:10

Лист. Листов: 1

ЦНИИЭП инж. оборудования

Копировал: Логинова

Формат А3

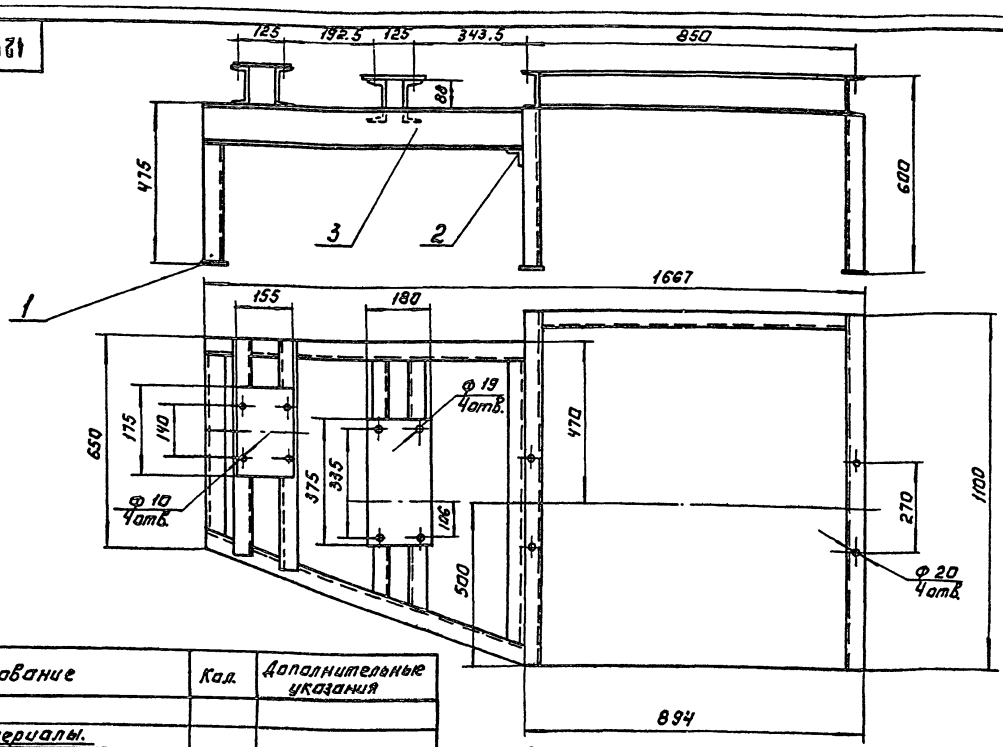

Поз.	Наименование	Кол.	Дополнительные указания
	Материалы.		
1	Лист 6-6 ГОСТ 19903-74 / Ст.3 ГОСТ 14637-79	0.172м²	8.1кг
2	Уголок 6-50х50х5 ГОСТ 8509-72 / Ст.3 сп ГОСТ 535-79	1м	3.77 кг
3	Швеллер 12 ГОСТ 8240-72 / Ст.3 ГОСТ 535-79	9.4м	97.8кг

Сварные швы по ГОСТ 5264-80

Изм.	Лист	№ докум.	Подп.	Дата
Разраб.		Пучкова		
Пров.		Кремнев		
Т.контр.				
Н.контр.		Хромихина		
Утв.		Шипков		

1247.06.000 ТХН

Рама привода. Эскизный чертеж общего вида

Лит.	Масса	Масштаб
	110	1:10
Лист	Листов:	

ЦНИИЭП инж. оборудования

Формат А3

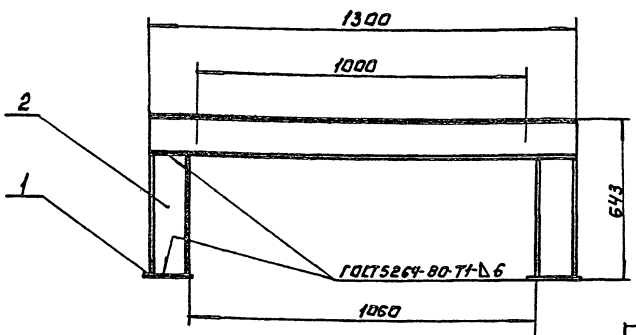

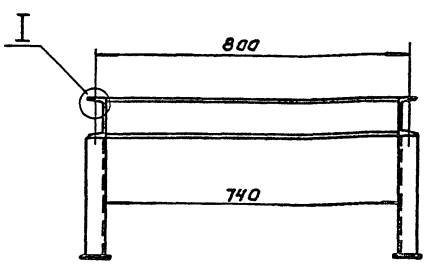

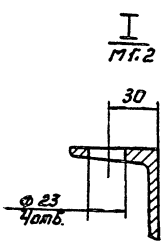

Поз.	Наименование	Кол.	Дополнительные указания
	Материалы.		
1	Лист 6-6 ГОСТ 19903-74 / Ст.3 ГОСТ 14637-79	0.048м²	2.3 кг
2	Швеллер 12 ГОСТ 8240-72 / Ст 3 ГОСТ 535-79	7.1м	75.3 кг

Изм.	Лист	№ докум.	Подп.	Дата
Разраб.		Пучкова		
Пров.		Кремнев		
Т.контр.				
Н.контр.		Хромихина		
Утв.		Шипков		

1247.07.000. ТХН

Рама натяжки. Эскизный чертеж общего вида.

Лит.	Масса	Масштаб
	78	1:10
Лист	Листов: 1	

ЦНИИЭП инж. оборудования

Копировал: Логинова

Формат А3

gost.e-ecolog.ru