ТИПОВОЙ ПРОЕКТ

902-5-6.84

цена (2-92)

Корпус

ОБЕЗВОЖИВАНИЯ ОСАДКА

СТОЧНЫХ ВОД С 6 ЦЕНТРИФУГАМИ

ОГШ-352К-03

Альбом V

19746-05
ЦЕНА 3-72

gost.e-ecolog.ru

ЦЕНТРАЛЬНЫЙ ИНСТИТУТ ТИПОВОГО ПРОЕКТИРОВАНИЯ
ГОССТРОЯ СССР

Москва, А-445, Смольная ул., 22

Сдано в печать IV 1957 г.

Заказ № 5170 Тираж 300 экз.

ТИПОВОЙ ПРОЕКТ
902-5-6.84

КОРПУС ОБЕЗВОЖИВАНИЯ ОСАДКА СТОЧНЫХ ВОД С 6 ЦЕНТРИФУГАМИ

ОГШ-352К-03

СОСТАВ ПРОЕКТА:

Альбом I - Пояснительная записка.
Альбом II - Технологическая, санитарно-техническая части.
Альбом III - Архитектурно-строительные решения. Конструкции железобетонные и металлические.
Альбом IV - Строительные изделия.
Альбом V - Электротехническая часть. Чертежи монтажной зоны и заготовительного участка.
Альбом VI - Электротехническая часть (задание заводу-изготовителю) и нестандартизированное оборудование
Альбом VII - Спецификации оборудования
Альбом VIII - Сборник спецификаций оборудования.
Альбом IX - Ведомости потребности в материалах.
Альбом X - Сметы

АЛЬБОМ V

РАЗРАБОТАН ПРОЕКТНЫМ ИНСТИТУТОМ
ЦНИИЭП инженерного оборудования
Главный инженер института А. Кетаов
Главный инженер проекта В. Алаев

УТВЕРЖДЕН ГОСГРАЖДАНСТРОЕМ
ПРИКАЗ №: 280 ОТ 25 СЕНТЯБРЯ 1983 г.
ВВЕДЕН В ДЕЙСТВИЕ ИНСТИТУТОМ
ЦНИИЭП инженерного оборудования
ПРИКАЗ №: 67 ОТ 8 ИЮНЯ 1984 г.

ПРИВЯЗАН
ИНВ. №:

Содержание альбома.

Марка	Наименование	N стр.
ЭМ-1	Общие данные	3
ЭМ-2	Схема питания электрооборудования. Лист 1.	4
ЭМ-3	Схема питания электрооборудования. Лист 2.	5
ЭМ-4	Схема электрическая принципиальная управления конвейером и центрифугой.	6
ЭМ-5	Схема электрическая принципиальная управления насосами подачи осадка в бак-распределитель.	7
ЭМ-6	Схема электрическая принципиальная управления насосами откачки фугата.	8
ЭМ-7	Схемы электрические принципиальные управления отапительными агрегатами и дренажным насосам.	9
ЭМ-8	Схемы электрические принципиальные управления приточной системой. Лист 1.	10
ЭМ-9	Схемы электрические принципиальные управления приточной системой. Лист 2.	11
ЭМ-10	Схема электрическая принципиальная управления приточной системой Лист 3.	12
ЭМ-11	Схема электрическая принципиальная аварийной сигнализации. Лист 1.	13
ЭМ-12	Схема электрическая принципиальная аварийной сигнализации. Лист 2.	14
ЭМ-13	Схема подключения электрооборудования Лист 1.	15
ЭМ-14	Схема подключения электрооборудования Лист 2.	16
ЭМ-15	Схема подключения электрооборудования. Лист 3.	17
ЭМ-16	Схема подключения электрооборудования. Лист 4.	18
ЭМ-17	Схема подключения электрооборудования. Лист 5	19
ЭМ-18	Схема подключения электрооборудования. Лист 6.	20
ЭМ-19	Кабельный журнал. Лист 1.	21
ЭМ-20	Кабельный журнал. Лист 2.	22
ЭМ-21	Кабельный журнал. Лист 3.	23
ЭМ-22	Кабельный журнал. Лист 4.	24
ЭМ-23	Кабельный журнал. Лист 5.	25
ЭМ-24	Размещение электрооборудования и прокладка кабеля. План на отм. 0.000.	26
ЭМ-25	Размещение электрооборудования и прокладка кабеля. План на отм. 3.300.	27
ЭМ-26	Размещение электрооборудования и прокладка кабеля. План на отм. 0.000. Спецификация.	28
ЭМ-27	Размещение электрооборудования и прокладка кабеля. План на отм. 0.000.	29
ЭМ-28	Размещение электрооборудования и прокладка кабеля. План на отм. 0.000 и 3.300.	30
ЭМ-29	Размещение электрооборудования и прокладка кабеля. План на отм. 0.000 и спецификация.	31
ЭО-1	Общие данные.	32
ЭО-2	Электрическое освещение. План на отм. 0.000 (для 6 центрифуг)	33
ЭО-3	Электрическое освещение. План на отм. 3.300 (для 6 центрифуг)	34
ЭО-4	Электрическое освещение. План на отм. 0.000 (для 8(10) центрифуг)	35
ЭО-5	Электрическое освещение. План на отм. 3.300. (для 8(10) центрифуг).	36
ЭО-6	Электрическое освещение. Спецификация. (для 6 (8(10) центрифуг)	37
АТХ-1	Общие данные.	38
АТХ-2	Схема функциональная	39
АТХ-3	Схема функциональная. Схема питания приборов.	40
АТХ-4	Схема подключения приборов технологического контроля. Лист. 1	41
АТХ-5	Схема подключения приборов технологического контроля. Лист 2.	42
АТХ-6	Схема подключения приборов технологического контроля. Лист 3.	43
АТХ-7	Размещение приборов технологического контроля и прокладка кабелей. План на отм. 0.000 и -0.500 (проект с 6 центрифугами).	44
АТХ-8	Размещение приборов технологического контроля и прокладка кабелей. План на отм. 0.000 и -0.500 (проект с 10/8 центрифугами.	45
СС-1	Общие данные. Выкопировки из планов на отм. 0.000 и 3.300 с сетями связи. Спецификация. Экспликация помещений.	46
СС-2	Общие данные. Выкопировка из планов на отм. 0.000 и 3.300 с сетями связи. Спецификация. Экспликация помещений.	47

Альбом V

Типовой проект 902-5-6.84

Инв. № подл. | Подпись и дата | Взам. инв. №

Альбом V

Типовой проект 902-5-6.84

Ведомость чертежей основного комплекта

Лист	Наименование	Примечание
ЭМ-1	Общие данные	
ЭМ-2	Схема электрическая принципиальная питания электрооборудования. Лист 1	
ЭМ-3	Схема электрическая принципиальная питания электрооборудования. Лист 2.	
ЭМ-4	Схема электрическая принципиальная управления конвейером и центрифугой.	
ЭМ-5	Схема электрическая принципиальная управления насосами подачи осадка в бак-распределитель.	
ЭМ-6	Схема электрическая принципиальная управления насосами откачки фугата.	
ЭМ-7	Схемы электрические принципиальные управления отопительными агрегатами и дренажным насосом.	
ЭМ-8	Схемы электрические принципиальные управления приточной системой. Лист 1	
ЭМ-9	Схемы электрические принципиальные управления приточной системой. Лист 2	
ЭМ-10	Схемы электрические принципиальные управления приточной и вытяжными системами. Лист 3	
ЭМ-11	Схема электрическая принципиальная аварийной сигнализации. Лист 1	
ЭМ-12	Схема электрическая принципиальная аварийной сигнализации. Лист 2.	
ЭМ-13	Схема подключения электрооборудования. Лист 1	
ЭМ-14	Схема подключения электрооборудования. Лист 2	
ЭМ-15	Схема подключения электрооборудования. Лист 3	
ЭМ-16	Схема подключения электрооборудования. Лист 4	
ЭМ-17	Схема подключения электрооборудования. Лист 5.	
ЭМ-18	Схема подключения электрооборудования. Лист 6	
ЭМ-19	Кабельный журнал. Лист 1	
ЭМ-20	Кабельный журнал. Лист 2.	
ЭМ-21	Кабельный журнал. Лист 3	
ЭМ-22	Кабельный журнал. Лист 4	
ЭМ-23	Кабельный журнал. Лист 5	
ЭМ-24	Размещение электрооборудования и прокладка кабеля. План на отм. 0.000	проект с 6 центрифугами
ЭМ-25	Размещение электрооборудования и прокладка кабеля. План на отм. 0.000 и 3.300	проект с 6 центрифугами
ЭМ-26	Размещение электрооборудования и прокладка кабеля. План на отм. 0.000 и спецификация	проект с 6 центрифугами
ЭМ-27	Размещение электрооборудования и прокладка кабеля. План на отм. 0.000	проект с 10/8 центрифугами
ЭМ-28	Размещение электрооборудования и прокладка кабеля. План на отм. 0.000 и 3.300	проект с 10/8 центрифугами
ЭМ-29	Размещение электрооборудования и прокладка кабеля. План на отм. 0.000 и спецификация	проект с 10/8 центрифугами

Ведомость ссылочных и прилагаемых документов

Обозначение	Наименование	Примечание
	Ссылочные документы	
4.407-255	Узлы и детали для прокладки кабелей	
5.407-33	Установка одиночных магнитных пускателей серии ПМЕ	
4.407-260	Прокладка кабелей на конструкциях	
	Прилагаемые документы	
Альбом VIII ЭМ.ВП	Ведомость потребности в материалах.	
Альбом VI	Задание заводу изготовителя	
Альбом VII	Спецификации оборудования	

Основные показатели

Наименование	Ед.изм.	Технические данные
На 10 центрифуг / 8 центрифуг / 6 центрифуг		
Установленная мощность	кВт	351/289/225
Расчетный ток	А	425/332/232
Коэффициент мощности		0.8

Типовой проект разработан в соответствии с действующими нормами и правилами и предусматривает мероприятия, обеспечивающие взрывную, взрывопожарную и пожарную безопасность при эксплуатации здания

Главный инженер проекта Павлова / Павлова /

Привязан

Инв.№

Т.П. 902-5-6.84 ЭМ

Н.контр	Боева		Корпус обезвоживания осадка сточных вод с 6 центрифугами ОГШ-352.К-03	Стадия	Лист	Листов
Провер.	Павлова			РП	1	
ГИП	Павлова		Общие данные	ЦНИИЭП инженерного оборудования г. Москва		
Гл.спец	Данилов					
Нач.отд	Саркисьянц					

Инв.№ подл. | Подпись и дата | Взам.инв.№

Альбом V

Типовой проект 902-5-6.84

Инв.№ подл. | Подпись и дата | Взам. инв.№

АВВГ 4х150/4х120/4х70

АВВГ 4х150/4х120/4х70

См. проект освещения (к щитку авар. освещ.)

АВВГ 4х4

| | | |

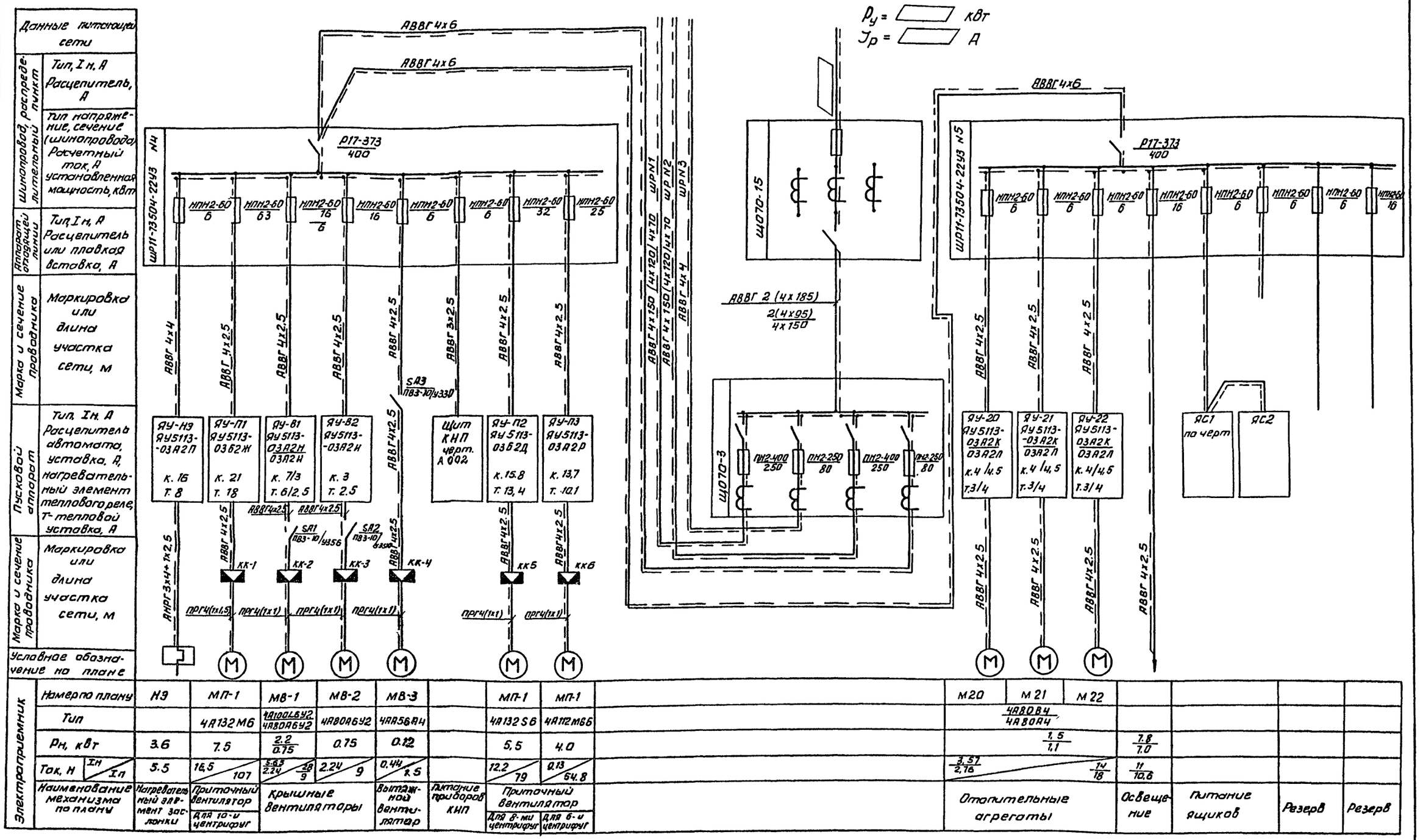

Данные в числителе относятся к проекту с 10(8) центрифугами, а в знаменателе - с 6 центрифугами. Для варианта с 6 центрифугами двигатель Н9 исключается, а фидер занятый им становится резервным.

Н.контр.	Павлова															
Проверил	Ларионова															
Техник	Меновщикова															
Вед инж.	Боева															
ГИП	Павлова															
Гл.спец.	Данилов															
Нач отд	Саркисьянц															

ПРИВЯЗАН

ИНВ. №

ТП 902-5-6.84 ЭМ

Корпус обезвоживания осадка сточных вод с 6 центрифугами ОГШ-352К-03

Схема электрическая принципиальная питания электрооборудования. (Лист 2)

Стадия	Лист	Листов
РП	3	

ЦНИИЭП инженерного оборудования г. Москва

19746-05 6 Копировал Антипова Формат А2

Альбом V

Типовой проект 902-5-6.84

Инв. № подл. | Подпись и дата | Взам. инв. №

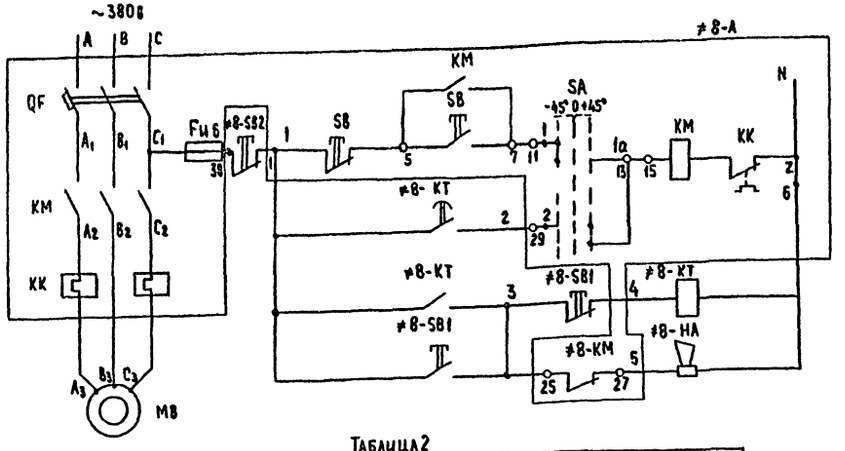

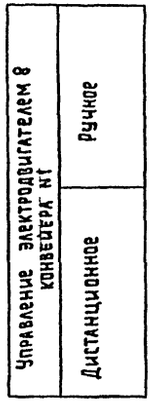

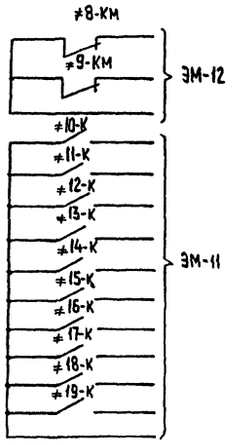

Таблица 2

		Конвейер	Двигатель	Обозначение функциональной группы	Маркировка цепей
Вариант с 10(8) центрифугами	Вариант с 6-ю центрифугами	1	М8	≠8	8
	—	2	М9	≠9	9

Схема управления конвейером 2 аналогична схеме управления конвейером 1 с изменениями согласно таблице 2

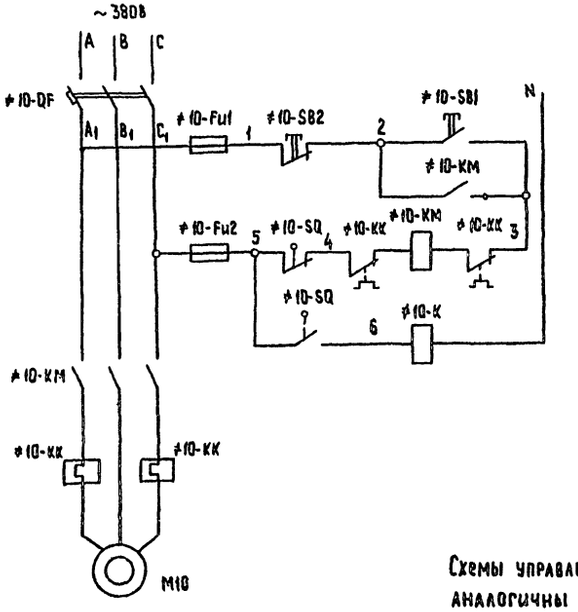

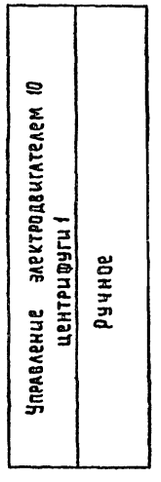

Таблица 1

Центрифуга	Двигатель	Обозначение функциональной группы	Маркировка цепей
1	М10	≠10	10
2	М11	≠11	11
3	М12	≠12	12
4	М13	≠13	13
5	М14	≠14	14
6	М15	≠15	15
7	М16	≠16	16
8	М17	≠17	17
9	М18	≠18	18
10	М19	≠19	19

Схемы управления центрифугами 2÷10 аналогичны схеме управления центрифугой 1 с изменениями согласно таблице 1.

Позиционное обозначение	Наименование	Кол.	Примечание
	Аппаратура по месту		
М9; М8	Электродвигатель типа 4А90L6У3, 1,5 кВт; ~380В	2	Для варианта с 10(8) центрифугами
М10÷М19	Электродвигатель типа ВАО-72-2; 30 кВт; ~380В	10	Для варианта с 10 центрифугами
М10÷М17	Электродвигатель типа ВАО-72-2; 30 кВт; ~380В	8	Для варианта с 8 центрифугами
М10÷М15	Электродвигатель типа ВАО-72-2; 30 кВт; ~380В	6	Для варианта с 6 центрифугами
≠9-SB1÷8-SB1	Кнопка управления ПКЕ-222-2У3		
≠8-SB2, ≠9-SB2		4	
≠9; ≠8	Элементы управления электродвигателем М9; М8		Для варианта с 10(8) центрифугами
≠9-А	Ящик управления типа Я95113-03А2М	1	
≠8-А	Ящик управления типа Я95113-03А2М	1	
М8	Электродвигатель типа 4А 100L6У3; 2,2 кВт; ~380В	1	Для варианта с 6-ю центрифугами
≠10÷≠19	Элементы управления электродвигателями М10÷М19	10	Для варианта с 10 центрифугами
≠10÷≠17	Элементы управления электродвигателями М10÷М17	8	Для варианта с 8 центрифугами
≠10÷≠15	Элементы управления электродвигателями М10÷М15	6	Для варианта с 6 центрифугами
QF	Автоматический выключатель А3716б	1	
SQ	Выключатель конечный ВКМ-1-83Г	1	
			Поставляется
SB1, SB2	Пост управления КУ700/2	1	комплектно с
КМ	Пускатель магнитный ПА-522; катушка ~380В; т-60А	1	центрифугой
≠8-НА	Сирена СС-1 ~ 220В ТУ16 539 383-70	1	Для варианта с 6 центрифугами
Fu1, Fu2	Предохранитель ПР-2М, пл. вставка-6А	2	
	ТУ16-522.091-72		
≠8-НА ≠9-НА	Сирена СС-1; ~220В ТУ16 539.383-70	2	Для варианта с 10(8) центрифугами
≠8-SB1, SB2	Кнопка управления ПКЕ222-2У3	2	
≠8	Элементы управления электродвигателем М8	1	Для варианта с 6 центрифугами
≠8-А	Ящик управления типа Я95113-03А2М	1	
	Шкаф 1Ш		
КТ	Реле времени РВП-72	2	
К	Реле промежуточное РПУ-1-365	10	

				ТП 902-5-6.84		ЭМ	
Н.контр.	Павлова						
Провер.	Карионова			Корпус обезвоживания осадка сточных вод с 6 центрифугами ОГШ-352К-03	Стадия	Лист	Листов
Техник	Мельщикова				РП	4	
Вед.инж.	Бобва						
ГИП	Павлова			Схема электрическая принципиальная управления конвейером и центрифугой.	ЦНИИЭП инженерного оборудования г. Москва		
Гл.спец.	Данилов						
Нач.	Саркисьянц						

Привязан

Инв. №

Альбом V

Типовой проект 902-5-6.84

Инв. № подл. | Подпись и дата | Взам. инв. №

19746-05 7 Копировал: Хюпленен Формат А2

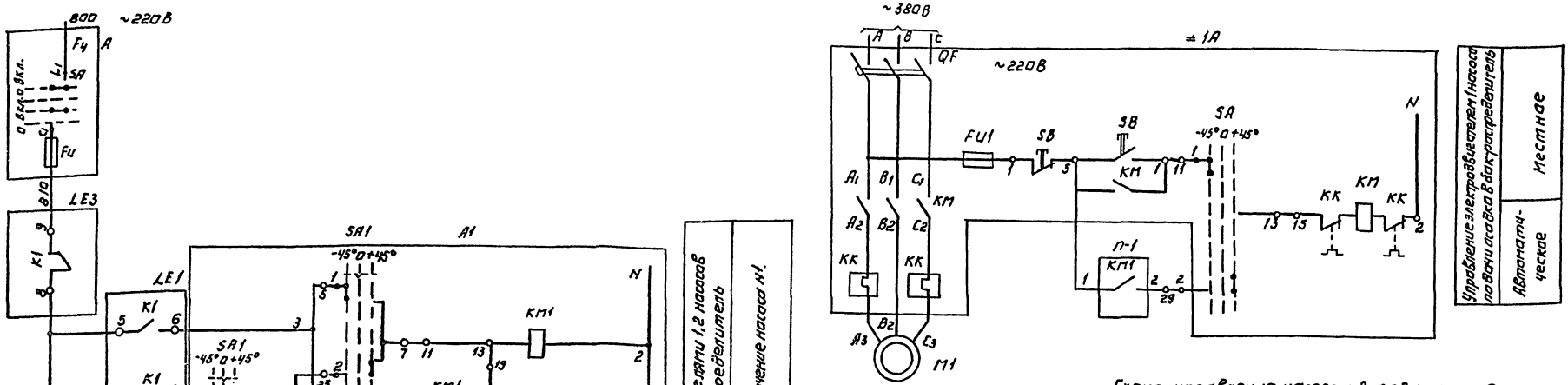

Схема управления насосом 2 подачи осадка в бак-распределитель аналогична схеме управления насосом 1 с изменениями согласно таблице 1.

Диаграмма замыкания контактов переключателя SA1, SA2; ≠1SA; ≠2SA

Номер секции	Номер контакта	Способ фиксации „С"						Положение контактов 0°
		Положение рукоятки						
		-45°		0		+45°		
		Л	П	Л	П	Л	П	
I	1	2	×	—	—	—	—	×
II	3	4	×	—	—	—	—	×
III	5	6	×	—	—	—	—	×
IV	7	8	×	—	—	—	—	×
SA1; SA2		Раб.		0		Рез.		
SA		Местн.		Откл.		Авт.		

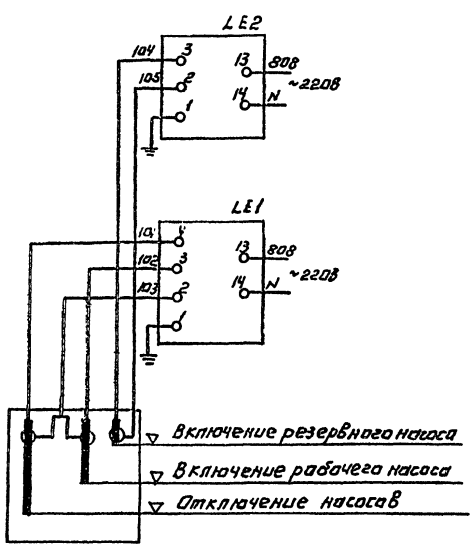

Резервуар смеси осадка и флюгата

Таблица 1

Наименование	Двигатель	Обозначение функциональной группы	Маркировка цепей	П-1
Насосы подачи осадка в бак-распределитель.	M1	T1	1	KM1
	M2	T2	2	KM2

Позиционное обозначение	Наименование	Кол.	Примечание
	Аппаратура по месту		
≠1; ≠2	Элементы управления электродвигателями M1; M2		
A	Ящик управления ЯУ5113-03А3Р	2	
A1	Ящик управления ЯУ5120-03А2А	1	
M1; M2	Электродвигатель типа 4А100L4; 4кВт; ~380В	2	
LE1	Устройство контроля сопротивления УКС 1-2	1	
LE2,3	Устройства контроля сопротивления УКС-1-1.	2	
	Щит КИП		
A	Щиток питания ЭЩПК-5	2	
SA	Пакетный выключатель ПВ2-10У3Э0 ОСТ16.0526.007-77	1	
Fu	Предохранитель ПТ-10 Л1.5 вставка 1А ОН 8033-59	1	

Привязан:		ТП 902-5-6.84	ЭМ
Инв.№	Н.контр. Павлова	Корпус обезвоживания осадка сточных вод с 6 центрифугами ОГШ-352К-03	Стадия: Р Р; Лист: 5; Листов:
	Провер. Ларионова		
	Техник Меновщикова		
	Вед.инж. Бубева		
	ГИП Павлова	Схема электрическая принципиальная управления насосами подачи осадка в бак-распределитель.	ЦНИИЭП инженерного оборудования г. Москва
	Гл.спец. Данилов		
	Нач.отд. Саркисьянц		

Копировал: Логинова 19746-05 8 Формат: А2

Инв.№ подл. | Подпись и дата | Взам. инв.№

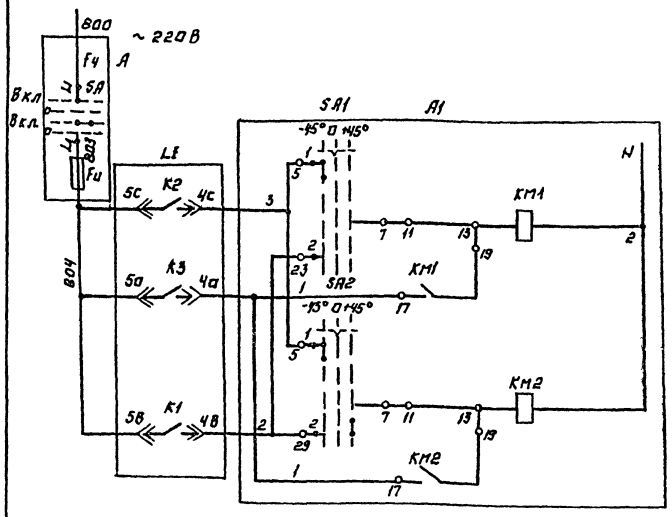

Управление электродвигателями 3,4 насосов для откачки фугата	Включение насоса N1
Включение насоса N2	

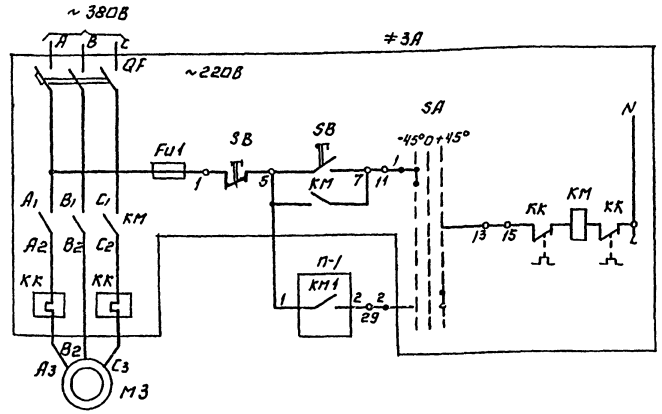

Управление электродвигателем 3 насоса откачки фугата 1,2	Местное
	Автоматическое

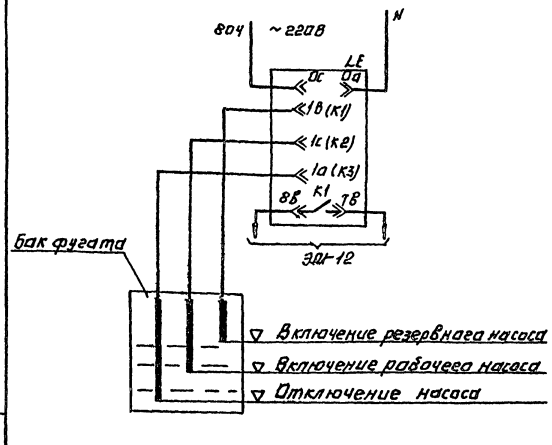

Диаграмма замыкания контактов переключателя SA1; SA2; ≠3SA÷≠4SA

Номер секции	Номер контакта		Способ фиксации „С"						Положение контактов 0°
			Положение рукоятки						
			-45°		0		+45°		
	л	п	л	п	л	п	л	п	
I	1	2	X	—	—	—	—	X	1 — 2
II	3	4	X	—	—	—	—	X	3 — 4
III	5	6	X	—	—	—	—	X	5 — 6
IV	7	8	X	—	—	—	—	X	7 — 8
SA1; SA2			Раб.		0		Рез.		
SA			Мест.		Откл.		Авт.		

Позиционное обозначение	Наименование	Кол.	Примечание
	Аппаратура по месту		
≠3÷≠4	Элементы управления электродвигателями М3÷М4		
A	Ящик управления ЯУ5113-03А3Р	2	
A1	Ящик управления ЯУ5120-03А2А	2	
М3÷М4	Электродвигатель типа 4А100L-4; 4кВт ~380В	2	
LE	Электрический регулятор сигнализатор уровня ЭРСУ-3	2	
≠5÷≠6	Элементы управления электродвигателями М5÷М6		
A	Ящик управления ЯУ5113-03А3Н.	2	
М5÷М6	Электродвигатель АО2-31-4; 2,2кВт; 380В	2	
	Щит КИП		
SA	Пакетный выключатель ПВ2-10У330 ОСТ16.0526.001-Т	1	
Fu	Предохранитель ПТ 10 I пл. вставка 1А ОН8033-59	1	
A	Щиток питания ЭЩПК-5	2	

Таблица 1

Наименование	Двигатель	Обозначение функциональной группы	Маркировка цепей	П-1
Насосы для откачки фугата	М3	≠3	3	КМ1
	М4	≠4	4	КМ2
Насосы песчаной пульпы	М5	≠5	5	КМ1
	М6	≠6	6	КМ2

Схемы управления насосом откачки фугата 2, насосами песчаной пульпы 1,2, аналогичны схеме управления насосом откачки фугата.

ТП 902-5-6.84 ЭМ

Н. контр.	Павлова	
Провер.	Ларионова	
Техник	Меновщикова	
Вед. инж.	Боева	
Гип	Павлова	
Гл. спец.	Данилов	
Нач. отд.	Саркисьянц	

Корпус обезвоживания осадка сточных вод с 6 центрифугами ОСШ-352К-05

Схема электрическая принципиальная управления насосами откачки фугата.

Стадия	Лист	Листов
РП	6	

ЦНИИЭП инженерного оборудования г. Москва

Привязан:

Инв. №

Копировал: Логинова

19746-05 9

Формат: А2

Типовой проект 902-5-6.84 Альбом V

Инв. № подл. | Подпись и дата | Взам. инв. №

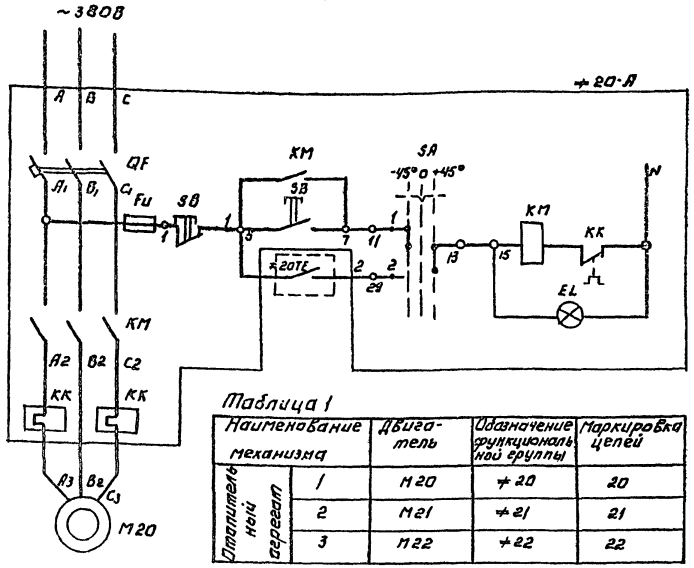

Управление электродвигателем М20 отопительного агрегата	Ручное
	Автоматическое

Таблица 1

Наименование механизма		Двигатель	Обозначение функциональной группы	Маркировка цепей
Отопительный агрегат	1	М20	≠20	20
	2	М21	≠21	21
	3	М22	≠22	22

Диаграмма работы контактов датчиков ≠21ТЕ ≠22ТЕ

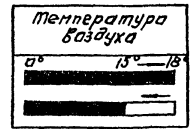

Диаграмма работы контактов датчика ≠20ТЕ.

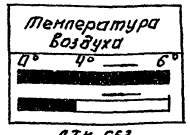

ДТК 653

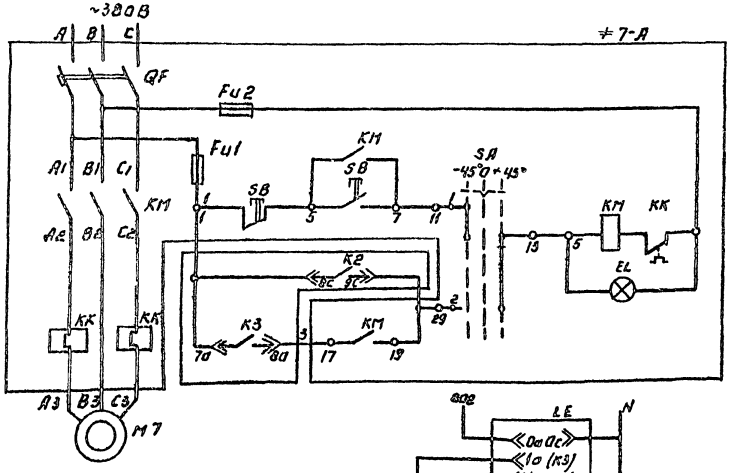

Управление электродвигателем М7 дренажного насоса	Ручное
	Автоматическое

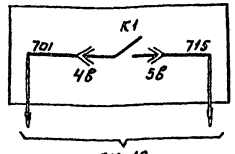

ЭМ-12

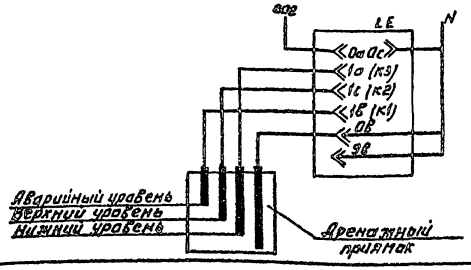

Диаграмма замыкания контактов переключателя ≠7SA; ≠20SA÷≠22SA.

Номер секции	Номер контакта		Способ фиксации с положение рукоятки -45° Ручн.		0 Откл.		+45° Сблок.		Положение контактов 0°
	л	п	л	п	л	п	л	п	
I	1	2	×	—	—	—	—	×	1 — 2
II	3	4	×	—	—	—	—	×	3 — 4
III	5	6	×	—	—	—	—	×	5 — 6
IV	7	8	×	—	—	—	—	×	7 — 8

Позиционное обозначение	Наименование	Кол.	Примечание
	Аппаратура по месту		
М7	Электродвигатель типа 4А×80-В4		
	1,5 кВт; ~380В.	1	
LE	Электрический регулятор-сигнализатор уровня ЭРСУ-3.	1	
≠7	Элементы управления электродвигателем М7		
А	Ящик управления ЯУ5113-03А3Л	1	
М20÷М22	Электродвигатель типа 4А80А4		Для варианта
	1,1кВт; 380В	3	с 6 центрифугами
≠20ТЕ÷	Датчик реле температуры камерный		
÷≠22ТЕ	биметаллический ДТКБ-53.	3	
≠20÷≠22	Элементы управления электродвигателями М20÷М22.		Для варианта с 6 центрифугами
А	Ящик управления ЯУ5113-03А2К	3	
М20÷М22	Электродвигатель типа 4А80-В4		Для варианта с 8 и
	1,5кВт; ~380В.	3	10 центрифугами
≠20÷≠22	Элементы управления электродвигателями М20÷М22		Для варианта с 8 и 10
А	Ящик управления ЯУ5113-03А2Л	3	центрифугами.

ТП 902-5-6.84 ЭМ

Н.контр.	Павлова	
Провер.	Ларионова	
Техник	Меновщиков	
Вед.инж.	Боева	
Тип	Павлова	
Гл.спец.	Данилов	
Нач.отд.	Саркисьянц	

Корпус обезвоживания осадка сточных вод с 6 центрифугами ОГШ-352К-03

Схемы электрические принципиальные управления отопительными агрегатами и дренажным насосом.

Стадия	Лист	Листов
РП	7	

ЦНИИЭП инженерного оборудования г. Москва

Привязан:

Инв. №

Копировал: Логинова 19746-05 10 Формат: А2.

Типовой проект 902-5-6.84 Альбом V

Инв. № подл. | Подпись и дата | Взам. инв. №

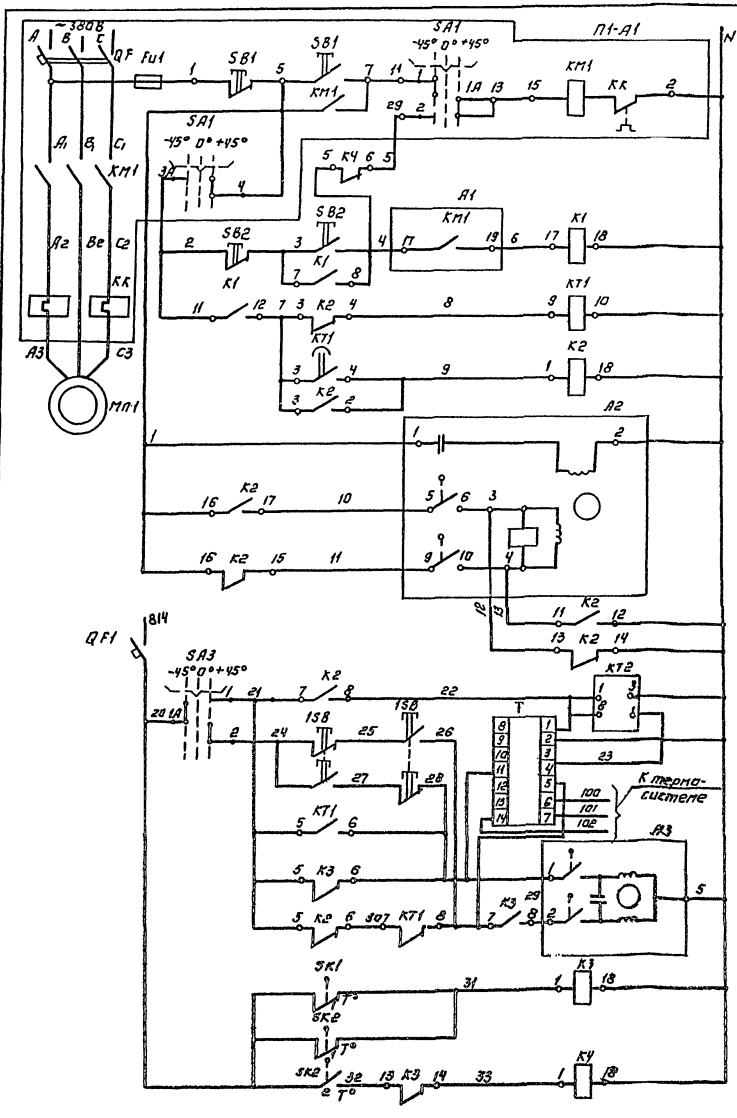

Управление со щита КИП	Местное управление
Электродвигатель приточного вентилятора	
Прогрев калорифера	
Включение системы регулирования	
Закрытие	Открытие
Управление исполнительным механизмом МЭО-4/63-0,63 воздушного клапана наружного воздуха	

Питание ~220 В	
Реле времени циклическое	
Регулятор температуры	
Кнопка опробования	
Закрытие	Открытие
Регулирующий клапан на теплоносителе	
t° обратного теплоносителя	t° воздуха перед калорифером
Защита калорифера от замораживания	

Исполнительный механизм А2
Диаграмма работы контактов

Контакты	Ход выходного вала: Открыто	Ход выходного вала: Рабочий ход	Ход выходного вала: Закрыто	Условное обозначение
5-6		■	■	Контакт замкнут ■
* 7-8	■			Контакт разомкнут □
9-10	■	■		
* 11-12			■	

* - Не используются

Схема выводов контактов и катушки реле времени КТ1 (РВП-72)

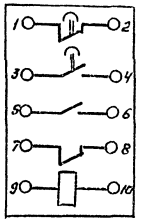

Схема выводов контактов и катушки реле К1÷К5 (ПЭ-21)

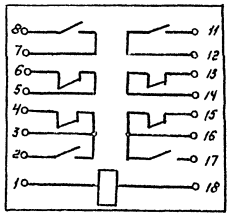

Лист рассматривать совместно с листами ЭМ9; ЭМ10.

				ТП 902-5-6.84	ЭМ
Н. контр.	Павлова		Корпус обезвоживания осадка сточных вод с центрифугами ОГШ-352К-03	Стадия: РП	Лист: 8	Листов:
Техник	Менобщиков				
Вед. инж.	Боева				
ГИП	Павлова		Схемы электрические принципиальные управления приточной системой. Лист 1.	ЦНИИЭП инженерного оборудования г. Москва	
Гл. спец.	Данилов				
Нач. отд.	Саркисьянц				

Привязан:

Инв. №

Копировал: Аогинова

19746-05 11

Формат: А2

Типовой проект 902-5-6.84 Альбом V

Подп. и дата | Взам. инв. №

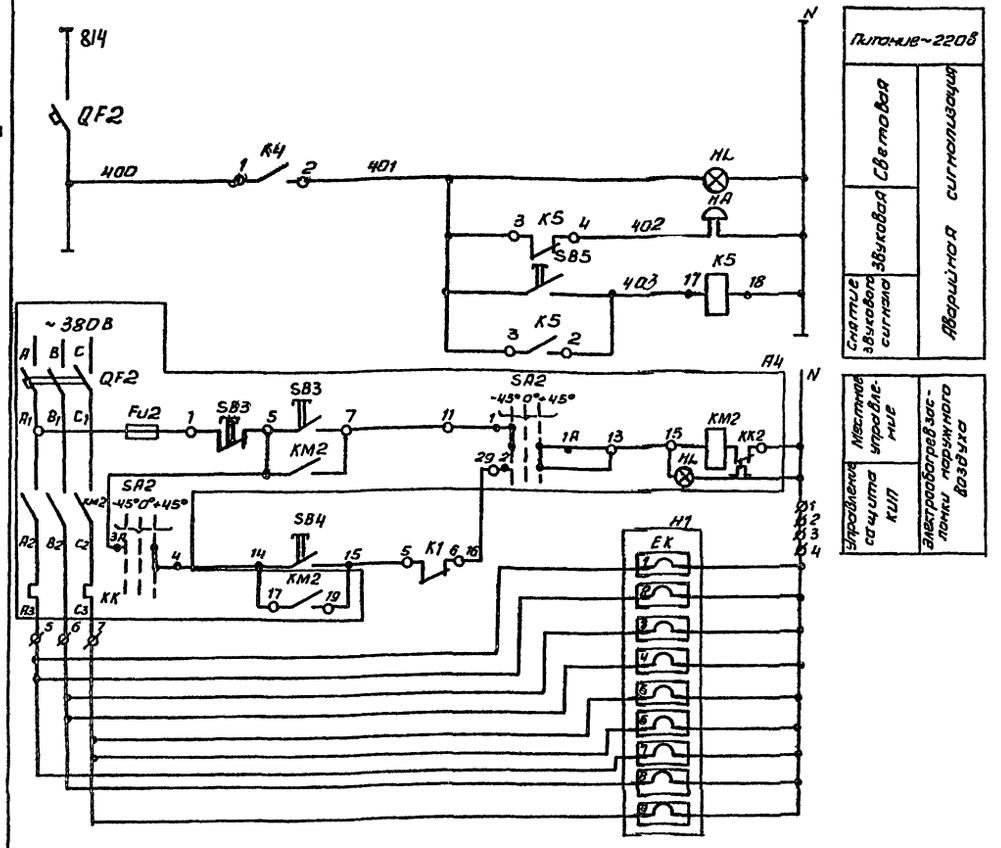

Питание ~220В		
Снятие звукового сигнала	Звуковая	Аварийная сигнализация
	Световая	

Управление сигналом КИП	Местное управление	Электрообогрев воздухопровода приточного воздуха

Регулятор температуры Т
Диаграмма работы контактов

ПТР-3-04			
Обозначение цепи	t° в приточном воздуховоде		
	+5°С	ниже заданного	выше +35 заданного
11-4			
13-12			*
5-4			

* не используется

■ – контакт замкнут

□ – контакт разомкнут

Электроконтактный термометр SK2
Диаграмма работы контактов

ТПГ-СК		
Обозначение контактов	t° обратного теплоносителя	
	0°С + 30°С +40°С +150°	
1		
2		

Электроконтактный термометр SK1
Диаграмма работы контактов

ТПГ-СК		
Обозначение контактов	t° воздуха перед калорифером	
	-50°С +3°С	+50°С
1		

	Наименование	Кол.	Примечание
	Щит КИП		
≠ П1	Элементы управления электроприводом МПП		
КТ1	Реле времени пневматическое	1	
	РВП 72-3221-00У4; ~220В ТУ 523. 472-74		
QF1	Выключатель автоматический А-63м	1	
	Iн = 1А; Iотс = 1,3Iн; ~220В; ТУ 16. 522. 064-75		
К1÷К5	Реле унифицированное электромагнитное		
	РЭ-21 ~ 220В; ТУ 16-523. 457-80	5	
SB2	Кнопка управления КЕ-011У3 исп. 1 ТУ 16.526.407-76	1	
SB2; SB4; SB5	Кнопка управления КЕ-011У3 исп. 19. ТУ16.526.407-76	3	
QF2	Выключатель автоматический А-63м	1	
	Iн = 0.63А; Iотс = 1,3Iн; ~ 220В; ТУ16. 522. 064-75		
паз. 4	Регулятор температуры полупроводниковый	1	
	трехпозиционный ПТР-3-04; ТУ25. 03. 346-78		
КТ2	Реле времени циклическое	1	
	ВЛ-40У4; ~220В; ТУ16: 523. 572-79		
SA3	Универсальный переключатель	1	
	УП 5312 - С86 ТУ16. 524. 074-71		
НА	Звонок электрический ЗВП-220;	1	
	~220В, 50гц МРТУ 16. 539. 401-71		
HL	Арматура светосигнальная АС-220,	1	
	~220В с красной линзой ТУ16. 535. 930-74		

Лист рассматривать совместно с листами ЭМ-8; ЭМ-10

Типовой проект 902-5-6.84

Инв. № подл. | Подпись и дата | Взам. инв. №

Привязан

Инв. №

Н. контр.	Павлова		
Проверил	Ларионова		
Техник	Меновщикова		
Вед. инж.	Боева		
ГИП	Павлова		
Гл. спец.	Данилов		
Нач. отд.	Саркисьянц		

ТП 902-5-6.84 ЭМ

Корпус обезвоживания осадка сточных вод с центрифугами ОГШ-352 К-03

Схемы электрические принципиальные управления приточной системой. Лист 2

Стадия	Лист	Листов
РП	9	

ЦНИИЭП инженерного оборудования г. Москва

19746-05 12. Копировал Антипова Формат А2

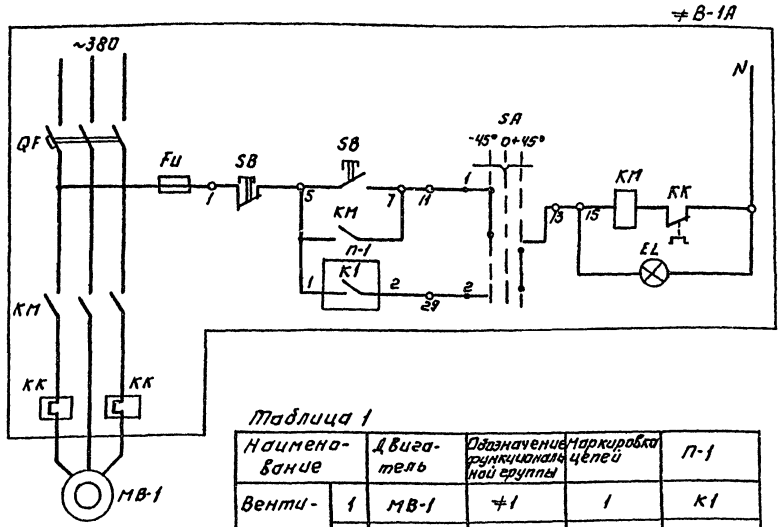

Управление электродвигателем вытяжного вентилятора МВ-1	Местное
	Сблокированное

Таблица 1

Наименование		Двигатель	Обозначение функциональной группы	Маркировка цепей	П-1
Вентиляторы	1	МВ-1	≠1	1	К1
	2	МВ-2	≠2	2	К2

Схема управления вентилятором 2 аналогична схеме управления вентилятором 1, с изменениями согласно таблице 1.

Диаграмма замыкания контактов переключателя SA1; SA2; SA.

Номер секции	Номер контакта		Способ фиксации „С" Положение рукоятки -45° Мест.		0° Откл.		+45° Дист.		Положение контактов 0°
	л	п	л	п	л	п	л	п	
I	1	2	×	—	—	—	—	×	1 — 1А — 2
II	3	4	×	—	—	—	—	×	3 — 3А — 4
* III	5	6	×	—	—	—	—	×	5 — 5А — 6
* IV	7	8	×	—	—	—	—	×	7 — 7А — 8
SA			Мест.		Откл.		Автомат		

Диаграмма замыкания контактов переключателя SA3.

Номер секции	Номер контакта		Способ фиксации „С" Положение рукоятки -45° Автомат		0° Откл.		+45° Ручное		Положение контактов 0°
	л	п	л	п	л	п	л	п	
I	1	2	×	—	—	—	—	×	1 — 1А — 2
* II	3	4	×	—	—	—	—	×	3 — 3А — 4

* — Не используются.

Лист рассматривать совместно с листами ЭМ-8; ЭМ-9.

Позиционное обозначение	Наименование	Кол.	Примечание
	Аппаратура по месту		
≠П1	Элементы управления электродвигателем МП-1		
А1	Ящик управления ЯУ5113-03Б2Ж (ЯУ-П-1)	1	Для варианта с 10-ю центрифугами
А1	Ящик управления ЯУ5113-03Б3Д (ЯУ-П1)	1	Для варианта с 8-ю центрифугами
А1	Ящик управления ЯУ5113-03А2Р (ЯУ-П1)	1	Для варианта с 6-ю центрифугами
1SB0,1SB3	Кнопочный пост управления ПКЕ 212-2У3		
	ТУ 16.526.217-78	1	
А2	Исполнительный механизм заслонки МЭО 4/63-0,65	1	Комплектно с заслонкой
А3	Исполнительный механизм клапана.	1	Комплектно с клапаном
SK1 кип. поз.6	Термометр манометрический ТПГ-СК ГОСТ 8624-71	1	
SK2 кип. поз.7	Термометр манометрический ТПГ-СК ГОСТ 8624-71	1	
≠Н1	Элементы управления электронагревателем Н1	1	
ЕК	Электронагреватель ТЭН-100 125/0,4С-220	9	Комплектно с
	ГОСТ 13268-67		Заслонкой
А4	Ящик управления ЯУ5113-03А2П (ЯУ-Н1)	1	
≠В-1	Элементы управления электродвигателем МВ-1		
	Ящик управления ЯУ5113-03А2Н	1	Для варианта с 6,8 центрифугами.
	Ящик управления ЯУ5113-03А2Н	1	Для варианта с 10 центрифугами
≠В2	Элементы управления электродвигателем МВ2		
	Ящик управления ЯУ5113-03А2Н	1	
МВ1; МВ2	Электродвигатель 4А80А6У2, ~380В, 0,75 кВт	2	Для варианта с 6,8 центрифугами
МВ1	Электродвигатель 4А100L6У2; ~380В; 2,2 кВт.	1	Для варианта с 10 центрифугами.
МВ2	Электродвигатель 4А80А6У2, ~380В;		
	0,75 кВт.	1	Для варианта с 10 центрифугами
МП1	Электродвигатель 4А132М6; ~380В; 7,5 кВт	1	Для варианта с 10 центрифугами
МП1	Электродвигатель 4А132S6; ~380В; 5,5 кВт.	1	Для варианта с 8 центрифугами
МП1	Электродвигатель 4А112МВ6; ~380В, 4 кВт.	1	Для варианта с 6 центрифугами.

ТП 902-5-6.84 ЭМ-

Н. контр.	Павлова		
Техник	Меновщиков		
Вед. инж.	Боева		
Тип.	Павлова		
Гл. спец.	Данилов		
Нач. отд.	Саркисьянц		

Корпус обезвоживания осадка сточных вод с центрифугами ОГШ-352К-03

Схемы электрические принципиальные управления приточной и вытяжными системами. Лист 3.

Стадия	Лист	Листов
РП	10	

ЦНИИЭП инженерного оборудования г. Москва

Копировал: Логинова 1974-05 13 Формат: А2

Альбом V

Типовой проект 902-5-6.84

Инв. № подл. | Подпись и дата | Взам. инв. №

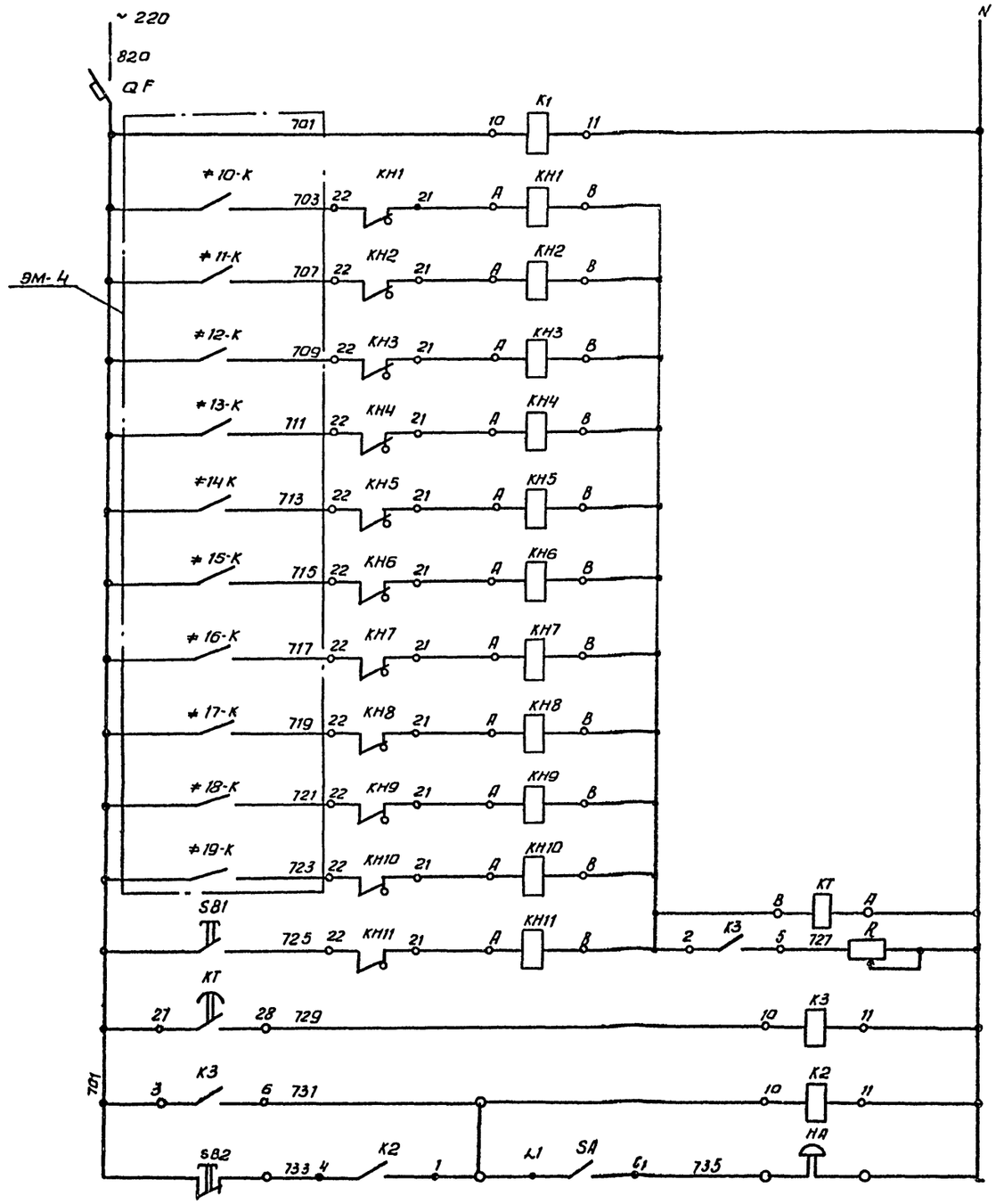

Лист рассматривать совместно с листом ЭМ-4

Автомат цепей сигнализации	
реле контроля напряжения	
Авария центрифуг.	N1
	N2
	N3
	N4
	N5
	N6
	N7
	N8
	N9
	N10
Реле отстройки от ложных сигналов	
Срабатывание сигнальных реле	
Запоминание сигнала	
Реле аварии	
Снятие звукового сигнала	

Позиционное обозначение	Наименование	Кол.	Примечание
	Ящик сигнализации ЯС1		
К1; К2; К3	Реле промежуточное РПУ-0-961		
	~220В ТУ 16. 523. 295-75	3	
QF	Автоматический выключатель		
	А63-МГ К2А ТУ16. 522. 110-74к 2А	1	
КТ	Реле времени ЭВ-238 ~ 220В	1	
	ТУ 16. 523. 158-69; ТУ1610-523.165-69		
КН1÷КН11	Реле сигнальное РУ21у/0,5	11	
	Iср = 0,5А ТУ1610. 523. 280-70		
R	Резистор ПЭВР-100 470 Ом ± 10% ГОСТ6513-66	1	
SA	Выключатель пакетный ПВ1-10	1	
	ОСТ 16. 0. 526. 001-77 исполнение 2		
SB1; SB2	Кнопка управления КЕ 011У3	2	
	ТУ 16. 526. 407-71 исполнение 19		
	Аппаратура по месту		
НА	Звонок электрический ЗВП-220	1	

Типовой проект 902-5-6.84

Инв. № подл. | Подпись и дата | Взам. инв. №

Привязан

Инв. №

Н. контр.	Павлова		
Проверил	Ларионова		
Вед. инж.	Боева		
ГИП	Павлова		
Гл. спец.	Данилов		
Нач. отд.	Саркисьянц		

ТП 902-5-6.84 ЭМ

Корпус обезвоживания осадка сточных вод с центрифугами ОГШ-352 К-03

Схема электрическая принципиальная аварийной сигнализации. Лист 1

Стадия	Лист	Листов
Р.П	11	

ЦНИИЭП инженерного оборудования г. Москва

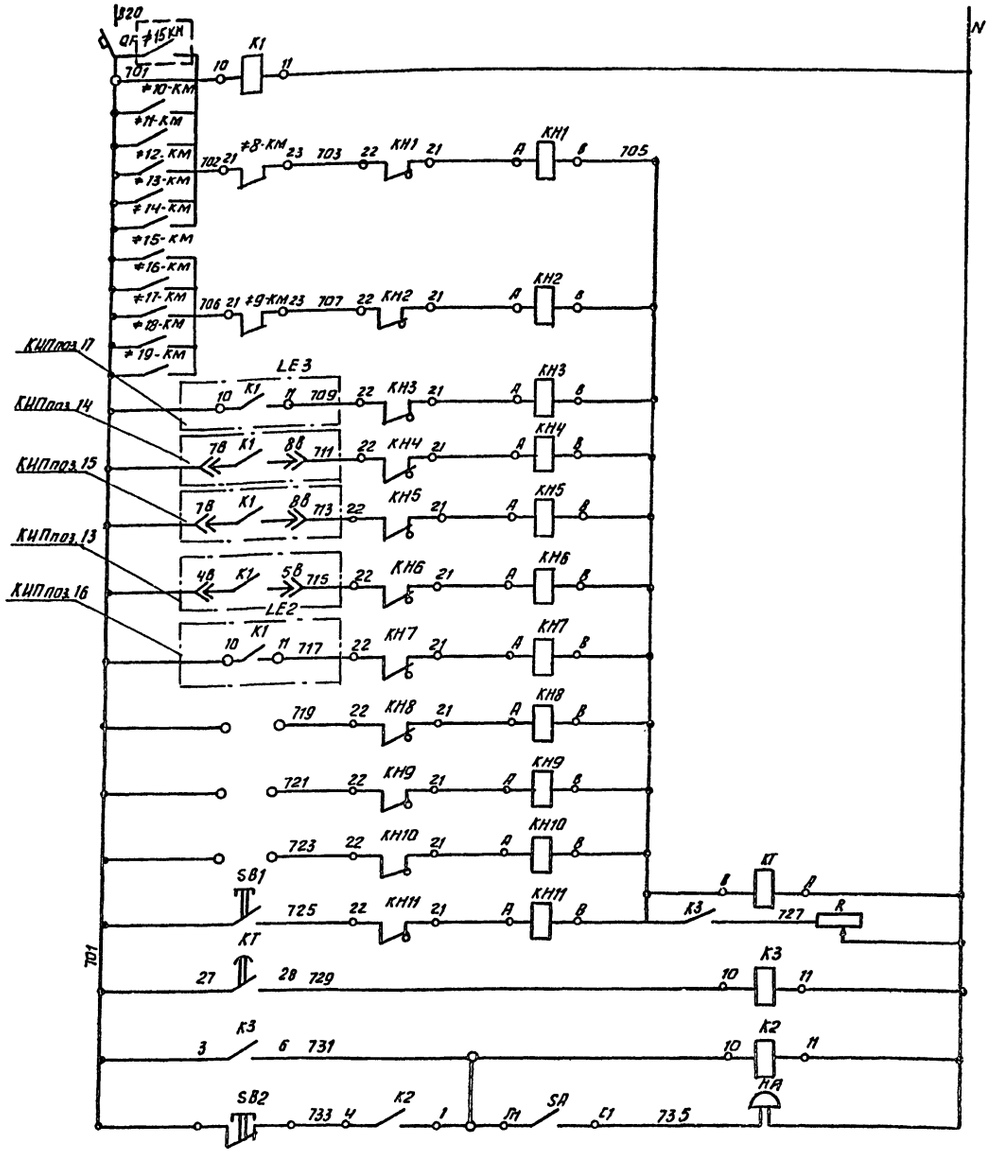

Автомат цепей сигнализации		
Реле контроля напряжения		
Авария конвейеров	М8	Вариант с 6 центрифугами
	М9	Вариант с 10 (8) центрифугами
Аварийный уровень в	баке-распределителе осадка	
	баке фугата	
	баке песчаной пульпы	
	дренажном приямке	
	резервуаре смеси осадков и фугата	
Резерв		
Резерв		
Резерв		
Реле отстройки от ложных сигналов		
Срабатывание сигнальных реле.		
Запоминание сигнала		
Реле аварии		
Снятие звукового сигнала		

Схема дана для варианта с 10(8) центрифугами. Для варианта с 6 центрифугами реле КН2 становится резервным, а контакт ≠15КМ, обведенный пунктиром, включает реле КН1.

Позиционное обозначение	Наименование	Кол.	Примечание
	Ящик сигнализации ЯС2		
К1;К2;К3	Реле промежуточное РПУ-0-961	3	
	~220В ТУ16.523.295-75		
QF	Автоматический выключатель	1	
	А63-МГ ТУ16.522.110-74 К2А		
КТ	Реле времени ЭВ-238 ~220В	1	
	ТУ16.523.158-69; ТУ16.10-523.165-69		
КН1÷КН11	Реле сигнальное РУ21у1/0,5	11	
	Iср. 0,5А ТУ16.10.523.280-70		
R	Резистор ПЭВР-100 4700м± 10%	1	
	ГОСТ 6513-66		
SA	Выключатель пакетный ПВ1-10	1	
	ОСТ 16.0.528.001-77 исполнение 2		
SB1; SB2	Кнопка управления КЕ 011 УЗ	2	
	ТУ16.526.407-71 исполнение 19		
	Аппаратура по месту		
НА	Звонок электрический ЗВП-220	1	

В случае неисправности срабатывает соответствующее сигнальное реле, выпадает блинкер, расшифровывающий характер неисправности и передается сигнал в схему диспетчерской сигнализации. В период нахождения повышенности дежурного персонала схема позволяет осуществить его звуковое оповещение. Схема имеет реле времени КТ позволяющее осуществить отстройку от ложных сигналов. При поступлении сигнала неисправности выпадение блинкера не происходит т.к. так протекающий по цепи реле КН-КТ недостаточен для срабатывания сигнального реле. Реле КТ с выдержкой времени 5сек., включает реле К3, которое подает аварийный сигнал и своим замыкающим контактом шунтирует катушку реле КТ, создавая цепь срабатывания сигнального реле. КН, срабатывая, размыкает цепь, питания реле КТ, которое приходит в исходное положение и готова для приема нового сигнала. Регулируемый резистор R устанавливается на 160 Ом.

Опробование схемы производится кнопкой SB1, съем сигнала-кнопкой SB2.

Лист рассматривать совместно с листом ЭМ-4, АТХ-4, АТХ-6.

Альбом V

Типовой проект 902-5-6.84

Инв.№подл. | Подпись и дата | Взам.инв.№

Привязан

Инв.№

Н.контр.	Павлова		
Проверил	Боева		
Техник	Меновщикова		
Вед.инж.	Боева		
ГИП	Павлова		
Гл.спец.	Данилов		
Нач.отд.	Саркисьянц		

ТП 902-5-6.84 ЭМ

Корпус обезвоживания осадка сточных вод с 6 центрифугами ОГЦ-352К-03

Стадия: РП | Лист: 12 | Листов:

Схема электрическая принципиальная аварийной сигнализации. Лист 2

ЦНИИЭП инженерного оборудования г. Москва

1974с-05 15 Копировал Антипова

Формат А2

Типовой проект 902-5-6.84 Альбом V

Ящики управления насосами для откачки фугата 1-ЯУ, насосами песчаной пульпы 2-ЯУ (ЯУ5120-03А2А)

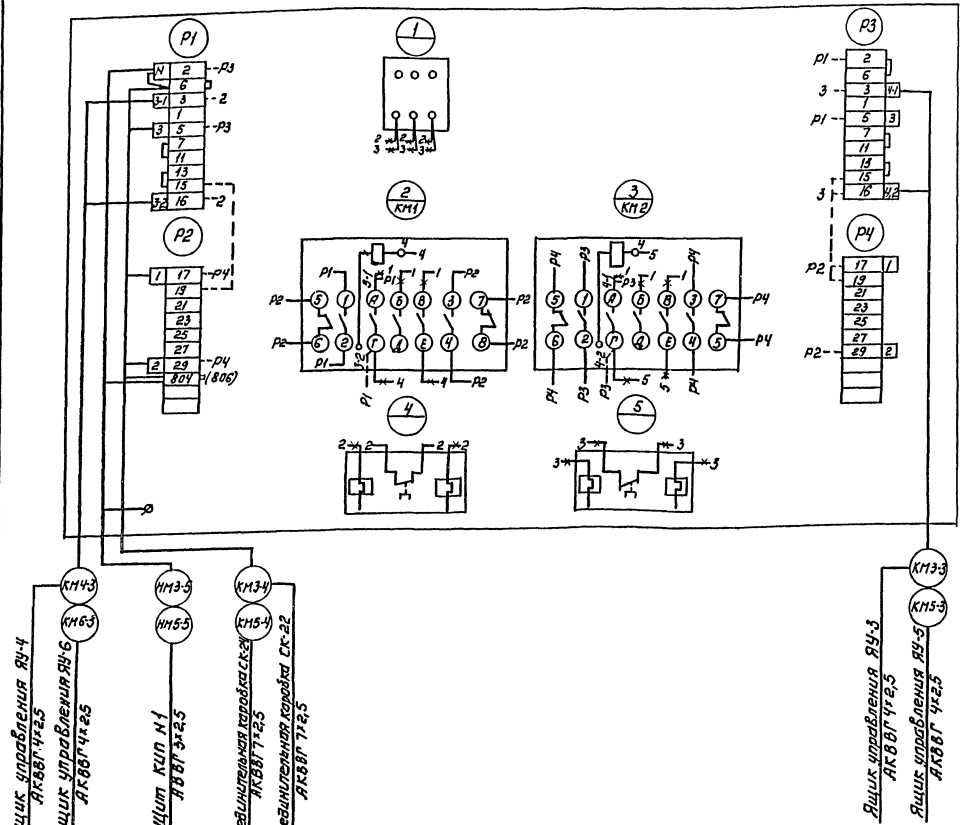

Ящики управления насосами для откачки фугата ЯУ-3; ЯУ-4 насосами песчаной пульпы ЯУ5; ЯУ6. (ЯУ 5113-03А3Р; ЯУ5113-03А3Н)

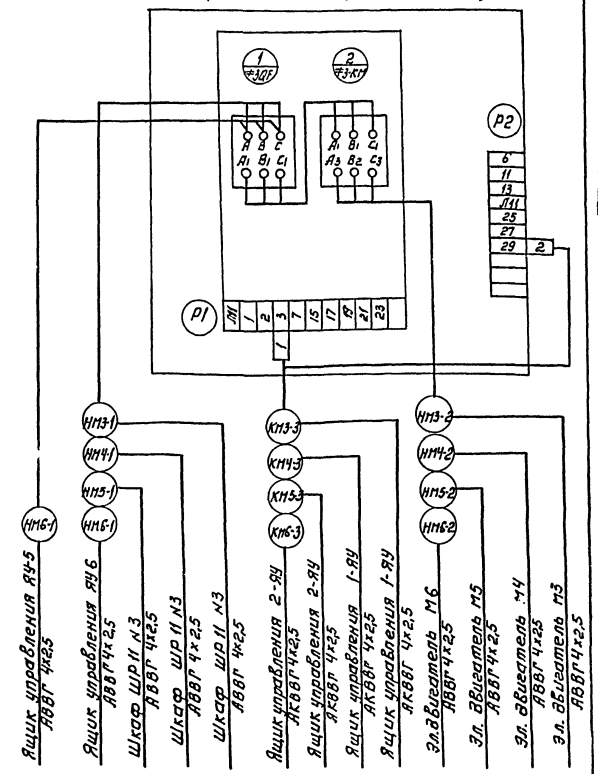

Зануление корпусов приборов и оборудования выполнить согласно ПУЭ § I-7-39

Н. контр.	Павлова		
Провер.	Ларионова		
Техник	Меновщик		
Вед. инж.	Боева		
Гип	Павлова		
Гл. спец.	Данилов		
Нач. отд.	Саркисьянц		

ПРИВЯЗАН:

ИНВ. №

ТП 902-5-6.84 ЭМ

КОРПУС ОБЕЗВОЖИВАНИЯ ОСАДКА СТОЧНЫХ ВОД С ЦЕНТРИФУГАМИ ОГШ-352К-03

СХЕМА ПОДКЛЮЧЕНИЯ ЭЛЕКТРООБОРУДОВАНИЯ. ЛИСТ 1.

СТАДИЯ	ЛИСТ	ЛИСТОВ
РП	13	

ЦНИИЭП ИНЖЕНЕРНОГО ОБОРУДОВАНИЯ г. МОСКВА

Копировал: Логинова 1974с-05 16 Формат: А2

ИНВ. № ПОДЛ. ПОДПИСЬ И ДАТА ВЗАМ. ИНВ. №

Ящик управления насосами подачи осадка в бак-распределитель 3-АУ (АУ5120-03А2А)

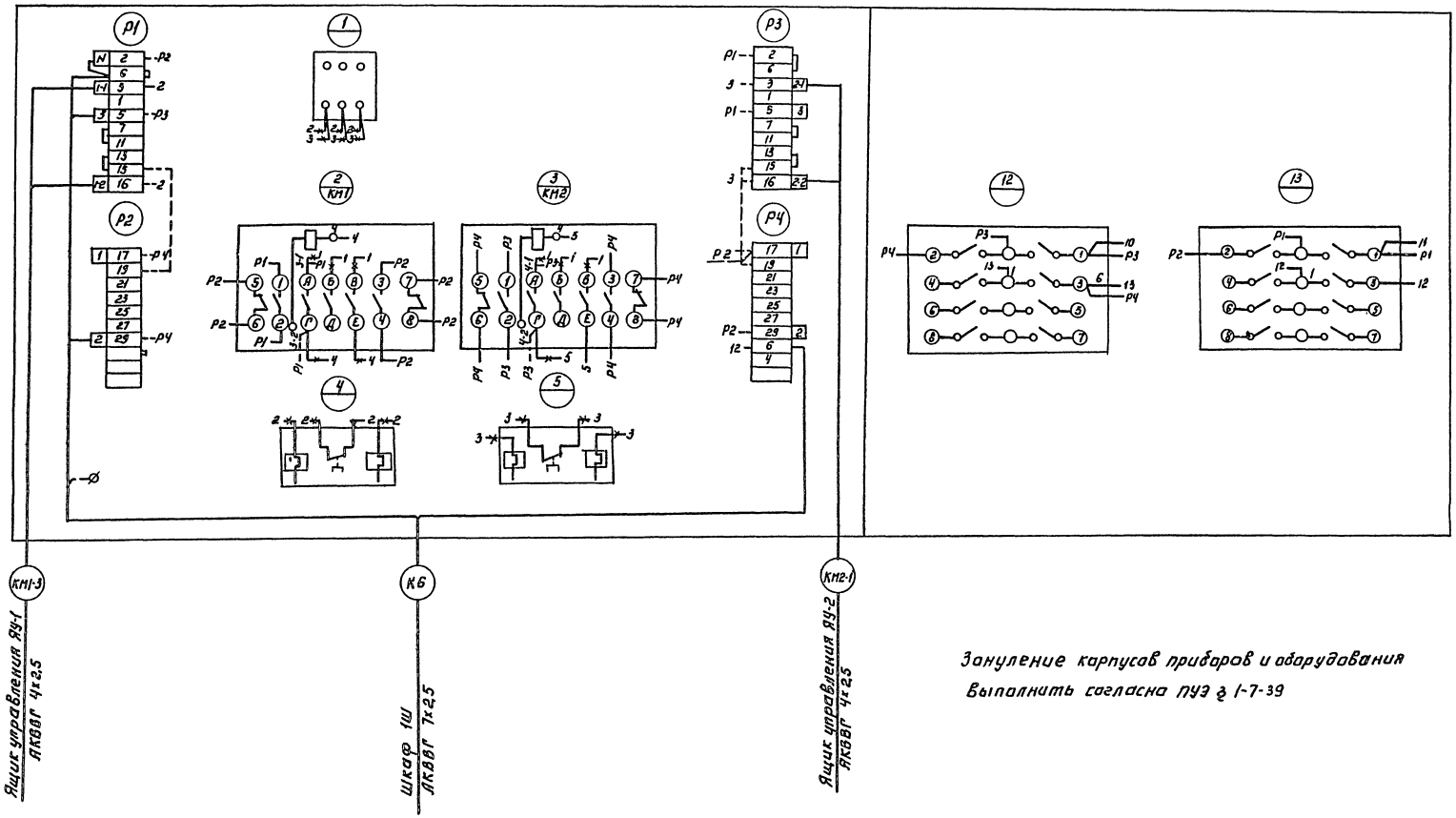

Зануление корпусов приборов и оборудования выполнить согласно ПУЭ § 1-7-39

Н. контр.	Павлова		ТП 902-5-6.84	ЭМ	
Провер.	Ларионова		Корпус обезвоживания осадка сточных вод с 6 центрифугами ОГШ-352 К-03	Стадия	Лист	Листов
Техник	Меновщиков			РП	14	
Вед. инж.	Боева		Схема подключения электрооборудования. Лист 2	ЦНИИЭП инженерного оборудования г. Москва		
ГИП	Павлова					
Гл. спец.	Данилов					
Нач. отд.	Саркисьянц					

Привязан:

Инв. №

Копировал: Логинова

19746-05 17

Формат: А2

Альбом V

Типовой проект 902-5-6.84

Инв. № подл. | Подпись и дата | Взам. инв. №

Альбом V

Типовой проект 902-5-6.84

Ящик сигнализации ЯС-2

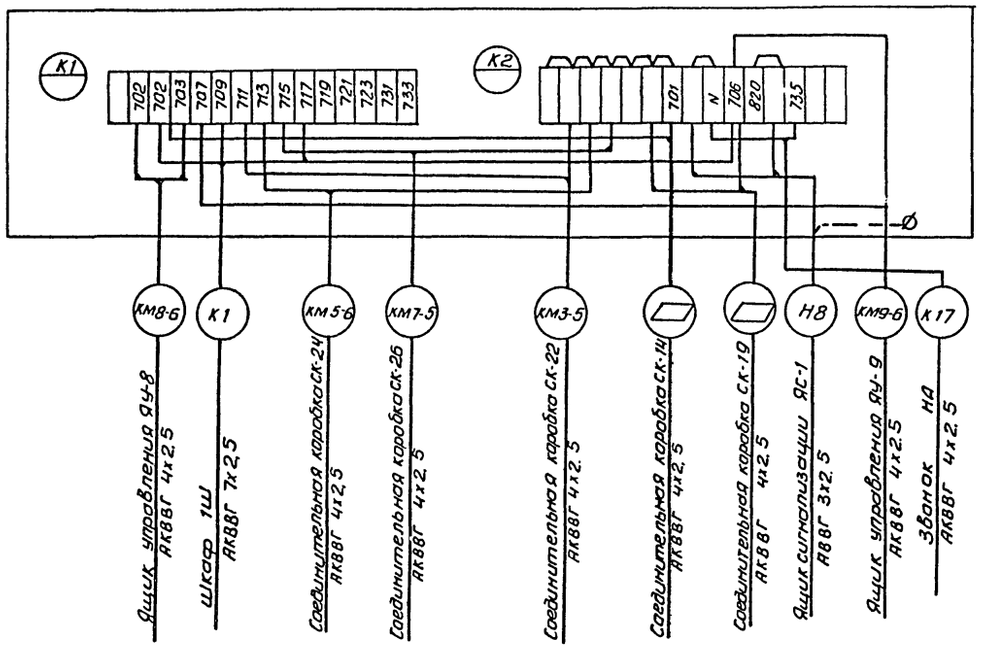

Ящик управления ЯУ-П (ЯУ5113-0362Ж) (ЯУ5113-0362Д) (ЯУ5113-0362Р)

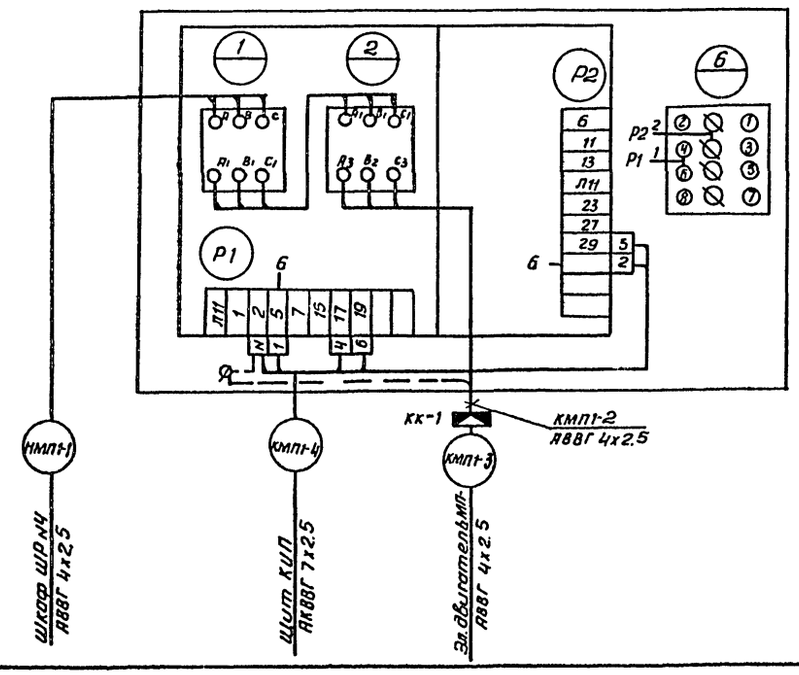

Ящик управления дренажным насосом ЯУ-7 (ЯУ-5113-0392Л)

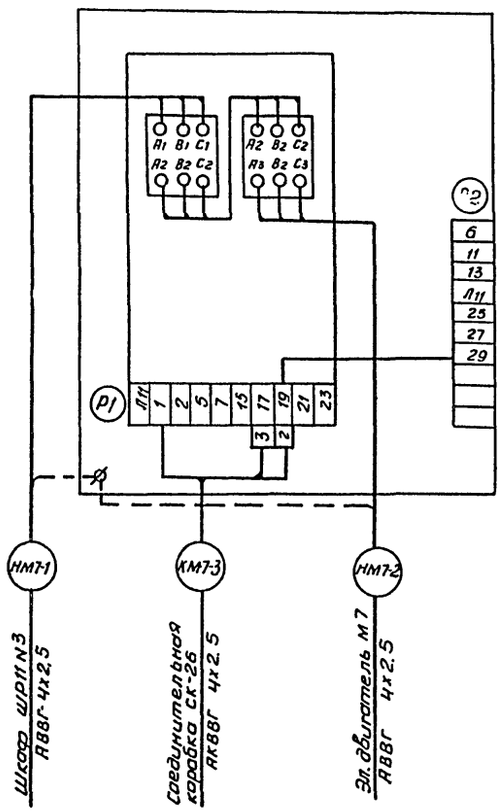

Ящик сигнализации ЯС-1

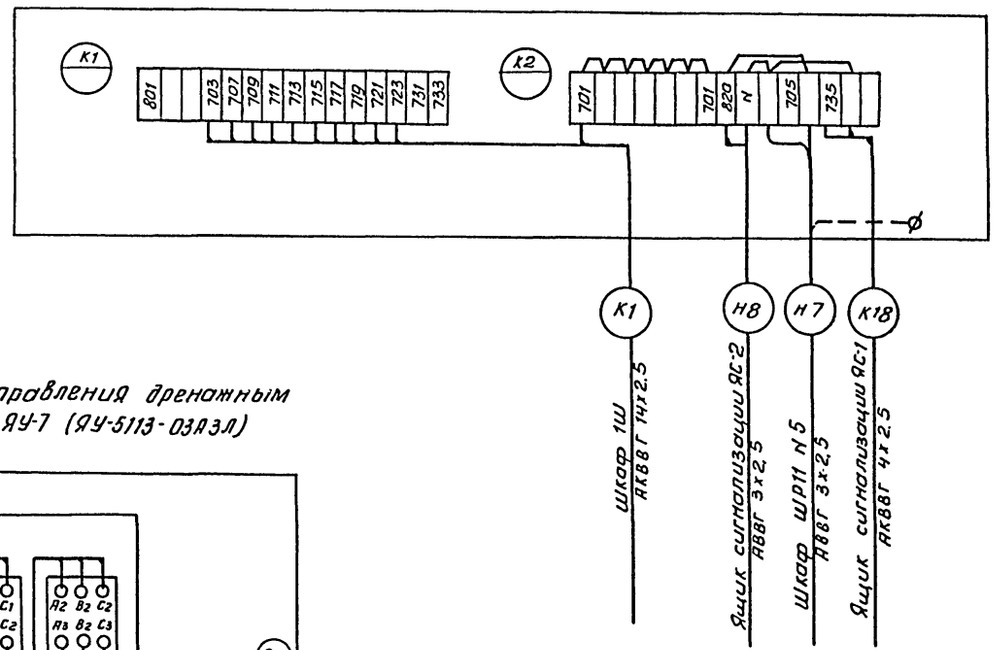

Зануление корпусов приборов и оборудования выполнить согласно ПУЭ § 1-7-39.

Инв. № подл.	Подпись и дата	Взам. инв. №	

Н.контр.	Павлова		ТП 902-5-6.84 ЭМ
Проверил	Ларионова		
Техник	Меновщикова		Корпус обезвоживания осадка сточных вод с 6 центрифугами ОГШ-352 К-03
Вед.инж.	Боева		Стадия: РП; Лист: 15; Листов:
ГИП	Павлова		Схема подключения электрооборудования лист 3.
Гл.спец.	Данилов		ЦНИИЭП инженерного оборудования г. Москва
Нач.отд.	Саркисьянц		

Привязан

Инв. N

Копировал Антипова 19146-05 18 Формат А2

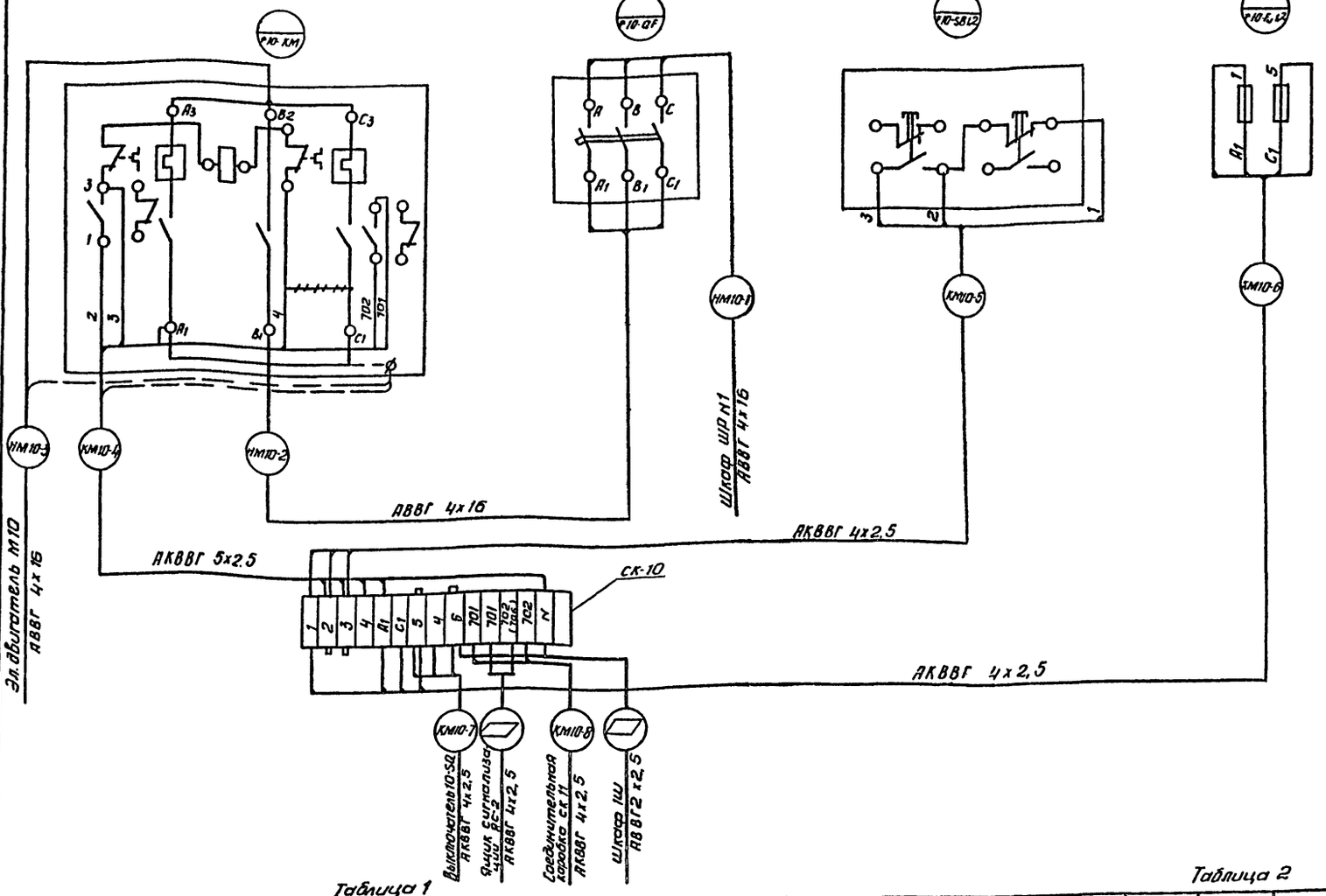

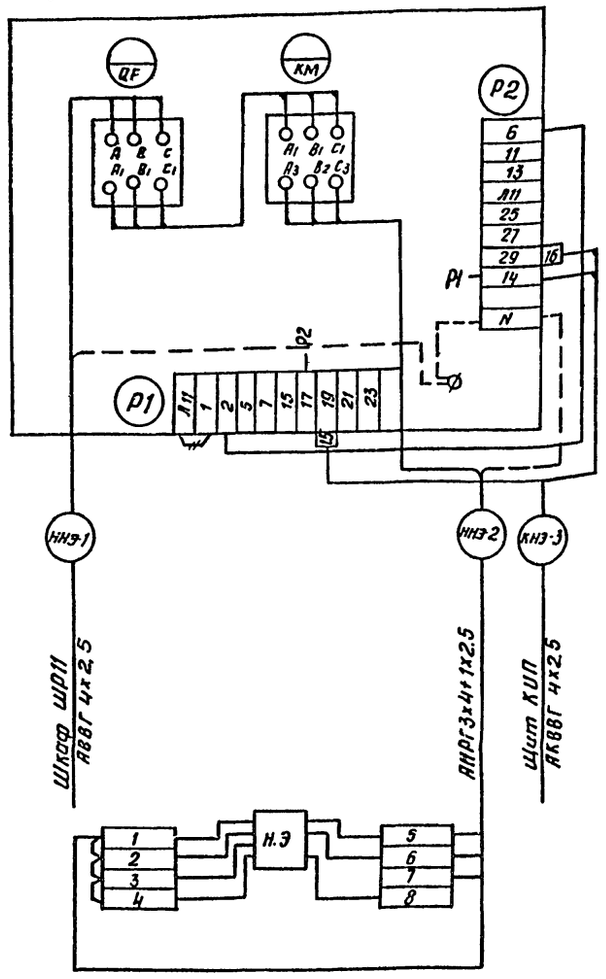

Таблица 1

КМ			QF		SB1,2	Fu1,2	SQ
НМ10-2	НМ10-3	КМ10-4	НМ10-1	НМ10-2	КМ10-5	КМ10-6	КМ10-7
НМ11-2	НМ11-3	КМ11-4	НМ11-1	НМ11-2	КМ11-5	КМ11-6	КМ11-7
НМ12-2	НМ12-3	КМ12-4	НМ12-1	НМ12-2	КМ12-5	КМ12-6	КМ12-7
НМ13-2	НМ13-3	КМ13-4	НМ13-1	НМ13-2	КМ13-5	КМ13-6	КМ13-7
НМ14-2	НМ14-3	КМ14-4	НМ14-1	НМ14-2	КМ14-5	КМ14-6	КМ14-7
НМ15-2	НМ15-3	НМ15-4	НМ15-1	НМ15-2	КМ15-5	КМ15-6	КМ15-7
НМ16-2	НМ16-3	НМ16-4	НМ16-1	НМ16-2	КМ16-5	КМ16-6	КМ16-7
НМ17-2	НМ17-3	НМ17-4	НМ17-1	НМ17-2	КМ17-5	КМ17-6	КМ17-7
НМ18-2	НМ18-3	НМ18-4	НМ18-1	НМ18-2	КМ18-5	КМ18-6	КМ18-7
НМ19-2	НМ19-3	НМ19-4	НМ19-1	НМ19-2	КМ19-5	КМ19-6	КМ19-7

Таблица 2

СК-10	СК-11	СК-12	СК-13	СК-14	СК-15	СК-16	СК-17	СК-18	СК-19	Варианты
КМ10-8 К7	КМ10-8 КМ11-8 К8	КМ11-8 КМ12-8 К9	КМ12-8 КМ13-8 К10	КМ13-8 КМ14-8 К11	КМ15-8 К12	КМ15-8 КМ16-8 К13	КМ16-8 КМ17-8 К14	КМ17-8 КМ18-8 К15	КМ18-8 КМ19-8 К16	Вариант с 10-ю центрифугами
КМ10-8 К7	КМ10-8 КМ11-8 К8	КМ11-8 КМ12-8 К9	КМ12-8 КМ13-8 К10		КМ15-8 К11	КМ15-8 КМ16-8 К12	КМ16-8 КМ17-8 К13	КМ17-8 КМ18-8 К14		Вариант с 8-ю центрифугами
КМ10-8 К7	КМ10-8 КМ11-8 К8	КМ11-8 КМ12-8 К9			КМ15-8 К10	КМ15-8 КМ16-8 К11	КМ16-8 КМ17-8 К12			Вариант с 6-ю центрифугами

Зануление корпусов приборов и оборудования выполнить согласно ПУЭ §1-7-39.

▱ — заполняется при привязке проекта.

Альбом V

Типовой проект 902-5-6.84

Инв. № подл. | Подпись и дата | Взам. инв. №

Н. контр.	Павлова		
Проверил	Ларионова		
Техник	Меновщикова		
Вед. инж.	Боева		
ГИП	Павлова		
Гл. спец.	Данилов		
Нач. отд.	Саркисьянц		

Привязан

Инв. №

ТП 902-5-6.84 ЭМ

Корпус обезвоживания осадка сточных вод с 6 центрифугами ОГЩ-352К-03

Схема подключения электрооборудования Лист 4

Стадия	Лист	Листов
РП	16	

ЦНИИЭП инженерного оборудования г. Москва

19746-05 19 Копировал Антипова Формат А2

Ящик управления конвейерами ЯУ-8 (ЯУ-9) (ЯУ5113-0342м)

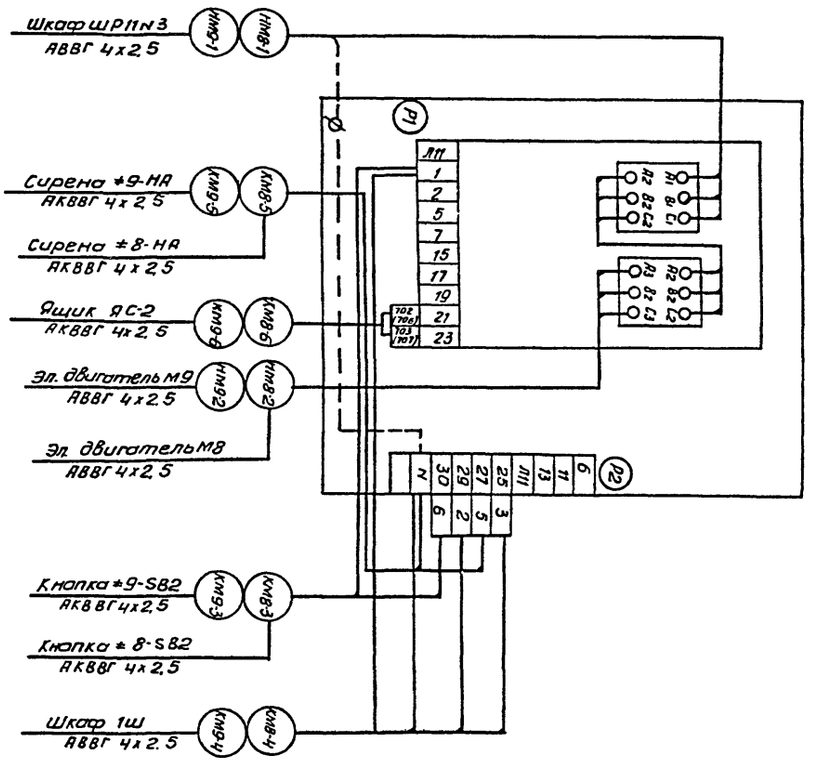

Кнопка управления ≠8-SB1; ≠9-SB1

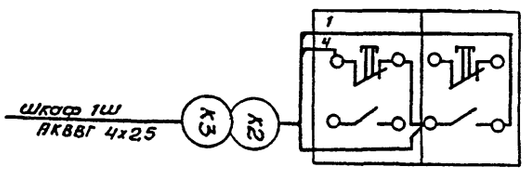

Кнопка управления ≠8-SB2; ≠9-SB2

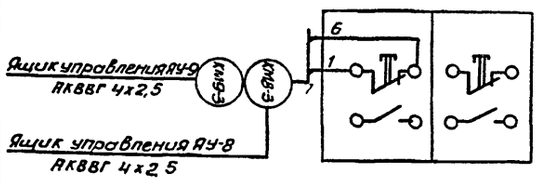

Ящик управления крышными вентиляторами ЯУ8-1, ЯУ8-2 (ЯУ5113-0342м, ЯУ5113-0342н)

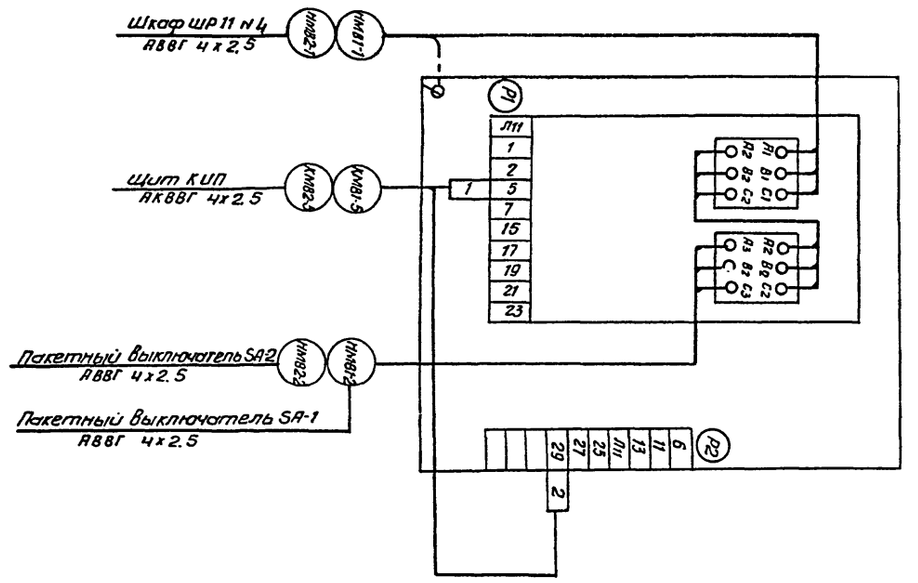

Сирена ≠8-НА; ≠9-НА

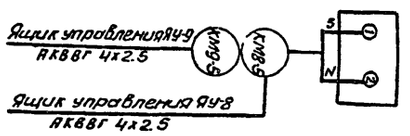

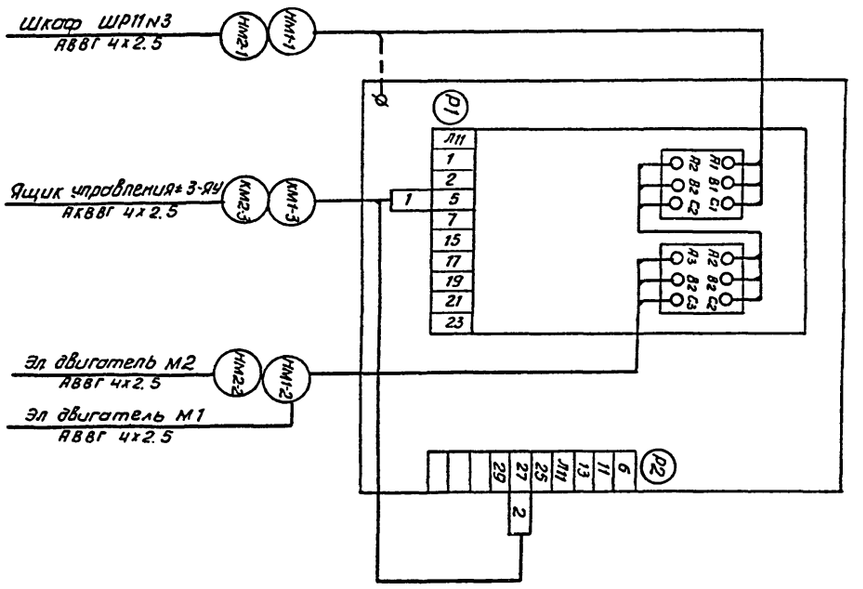

Заземление корпусов приборов и оборудования выполнить согласно ПУЭ §1-7-39.

Шкаф 1Ш

Ящик управления отопительными агрегатами АУ-20, АУ-21, АУ-22 (АУ5113-0340П, АУ5113-0342П)

КАБЕЛЬНЫЙ ЖУРНАЛ

Маркировка	Трасса		Кабель					
			по проекту			проложен		
	Начало	Конец	Марка	Количество кабелей, число и сечение жил, напряжение	Длина м	Марка	Количество кабелей, число и сечение жил, напряжение	Длина м
Н1	Ввод №1	ЩО70-15	АВВГ	▱				
Н2	ЩО70-15	ЩО70-3	АВВГ	▱				
Н3	ЩО70-3	Шкаф ШР11 №1	АВВГ	▱	25			
НМ10-1	Шкаф ШР11 №1	Автомат =10-QF	АВВГ	4×16	7			
НМ10-2	Автомат =10-QF	Магнитный пускатель =10-КМ	АВВГ	4×16	2			
НМ10-3	Магнитный пускатель =10-КМ	Эл. двигатель М10	АВВГ	4×16	5			
КМ10-4	Магнитный пускатель =10-КМ	Соединительная коробка СК-10	АКВВГ	5×2.5	1			
КМ10-5	Соединительная коробка СК-10	Ключ =10-SB1.2	АКВВГ	4×2.5	1			
КМ10-6	Соединительная коробка СК-10	Предохранитель =10-Fu1.2	АКВВГ	4×2.5	2			
КМ10-7	Соединительная коробка СК-10	Конечный выключатель =10-SQ	АКВВГ	4×2.5	5			
КМ10-8	Соединительная коробка СК-10	Соединительная коробка СК-11	АКВВГ	4×2.5	6			
НМ11-1	Шкаф ШР11 №1	Автомат =11-QF	АВВГ	4×16	6			
НМ11-2	Автомат =11-QF	Магнитный пускатель =11-КМ	АВВГ	4×16	2			
НМ11-3	Магнитный пускатель =11-КМ	Эл. двигатель М11	АВВГ	4×16	5			
КМ11-4	Магнитный пускатель =11-КМ	Соединительная коробка СК-11	АКВВГ	5×2.5	1			
КМ11-5	Соединительная коробка СК-11	Ключ =11-SB1.2	АКВВГ	4×2.5	1			
КМ11-6	Соединительная коробка СК-11	Предохранитель =11-Fu1.2	АКВВГ	4×2.5	2			
КМ11-7	Соединительная коробка СК-11	Конечный выключатель =11-SQ	АКВВГ	4×2.5	5			
КМ11-8	Соединительная коробка СК-11	Соединительная коробка СК-12	АКВВГ	4×2.5	6			
НМ12-1	Шкаф ШР11 №1	Автомат =12-QF	АВВГ	4×16	5			
НМ12-2	Автомат =12-QF	Магнитный пускатель =12-КМ	АВВГ	4×16	2			
НМ12-3	Магнитный пускатель =12-КМ	Эл. двигатель М12	АВВГ	4×16	5			
КМ12-4	Магнитный пускатель =12-КМ	Соединительная коробка СК-12	АКВВГ	5×2.5	1			
КМ12-5	Соединительная коробка СК-12	Ключ =12-SB1.2	АКВВГ	4×2.5	1			
КМ12-6	Соединительная коробка СК-12	Предохранитель =12-Fu1.2	АКВВГ	4×2.5	2			
КМ12-7	Соединительная коробка СК-12	Конечный выключатель =12-SQ	АКВВГ	4×2.5	5			
КМ12-8	Соединительная коробка СК-12	Соединительная коробка СК-12	АКВВГ	4×2.5	6			
НМ13-1	Шкаф ШР №1	Автомат =13-QF	АВВГ	4×16	4			
НМ13-2	Автомат =13-QF	Магнитный пускатель =13-КМ	АВВГ	4×16	2			
НМ13-3	Магнитный пускатель =13-КМ	Эл. двигатель М13	АВВГ	4×16	5			
КМ13-4	Магнитный пускатель =13-КМ	Соединительная коробка СК-13	АКВВГ	5×2.5	1			
КМ13-5	Соединительная коробка СК-13	Ключ =13-SB1.2	АКВВГ	4×2.5	1			
КМ13-6	Соединительная коробка СК-13	Предохранитель =13-Fu1.2	АКВВГ	4×2.5	2			
КМ13-7	Соединительная коробка СК-13	Конечный выключатель =13-SQ	АКВВГ	4×2.5	5			
КМ13-8	Соединительная коробка СК-13	Соединительная коробка СК-13	АКВВГ	4×2.5	6			
НМ14-1	Шкаф ШР11 №1	Автомат =14-QF	АВВГ	4×16	7			
НМ14-2	Автомат =14-QF	Магнитный пускатель =14-КМ	АВВГ	4×16	2			
НМ14-3	Магнитный пускатель =14-КМ	Эл. двигатель М14	АВВГ	4×16	5			
КМ14-4	Магнитный пускатель =14-КМ	Соединительная коробка СК-14	АКВВГ	5×2.5	1			
КМ14-5	Соединительная коробка СК-14	Ключ =14-SB1.2	АКВВГ	4×2.5	1			
КМ14-6	Соединительная коробка СК-14	Предохранитель =14-Fu1.2	АКВВГ	4×2.5	2			
КМ14-7	Соединительная коробка СК-14	Конечный выключатель =14-SQ	АКВВГ	4×2.5	5			
КМ14-8	Соединительная коробка СК-14	Ящик сигнализации ЯС-2	АКВВГ	4×2.5	40			
Н4	ЩО70-3	Шкаф ШР11 №2	АВВГ	4×150	30			

▱ — Заполнить при привязке проекта

Альбом V

Типовой проект 902-5-6.84

Инв.№ подл. | Подпись и дата | Взам. инв.№

Привязан

Инв.№

Н. контр.	Павлова	
Провер.	Боева	
Ст. инж.	Ларионова	
ГИП	Павлова	
Гл. спец.	Данилов	
Нач. отд.	Гаркинянц	

ТП 902-5-6.84 ЭМ

Корпус обезвоживания осадка сточных вод с 6 центрифугами ОГШ-352К-03

Стадия	Лист	Листов
РП	19	

Кабельный журнал Лист 1

ЦНИИЭП инженерного оборудования г. Москва

КАБЕЛЬНЫЙ ЖУРНАЛ

Марки-ровка	Трасса: Начало	Трасса: Конец	Кабель по проекту: Марка	Кабель по проекту: Количество кабелей, число и сечение жил напряжение	Кабель по проекту: Длина м	Кабель проложен: Марка	Кабель проложен: Количество кабелей, число и сечение жил напряжение	Кабель проложен: Длина м
НМ15-1	Шкаф ШР11 №2	Автомат =15-QF	АВВГ	4×16	8			
НМ15-2	Автомат =15-QF	Магнитный пускатель =14-КМ	АВВГ	4×16	2			
НМ15-3	Магнитный пускатель =15-КМ	Эл. двигатель М15	АВВГ	4×16	5			
КМ15-4	Магнитный пускатель =15-КМ	Соединительная коробка СК-15	АКВВГ	5×2.5	1			
КМ15-5	Соединительная коробка СК-15	Ключ =15-SB1.2	АКВВГ	4×2.5	1			
КМ15-6	Соединительная коробка СК-15	Предохранитель =15-Fu1,2	АКВВГ	4×2.5	2			
КМ15-7	Соединительная коробка СК-15	Конечный выключатель =15-SQ	АКВВГ	4×2.5	5			
КМ15-8	Соединительная коробка СК-15	Соединительная коробка СК-16	АКВВГ	4×2.5	6			
НМ16-1	Шкаф ШР11 №2	Автомат =16-QF	АВВГ	4×16	6			
НМ16-2	Автомат =16-QF	Магнитный пускатель =16-КМ	АВВГ	4×16	2			
НМ16-3	Магнитный пускатель =16-КМ	Эл. двигатель М16	АВВГ	4×16	5			
КМ16-4	Магнитный пускатель =16-КМ	Соединительная коробка СК-16	АКВВГ	5×2.5	1			
КМ16-5	Соединительная коробка СК-16	Ключ =16-SB1.2	АКВВГ	4×2.5	2			
КМ16-6	Соединительная коробка СК-16	Предохранитель =16-Fu1,2	АКВВГ	4×2.5	2			
КМ16-7	Соединительная коробка СК-16	Конечный выключатель =16-SQ	АКВВГ	4×2.5	5			
КМ16-8	Соединительная коробка СК-16	Соединительная коробка СК-17	АКВВГ	4×2.5	6			
НМ17-1	Шкаф ШР11 №2	Автомат =17-QF	АВВГ	4×16	4			
НМ17-2	Автомат =17-QF	Магнитный пускатель =17-КМ	АВВГ	4×16	2			
НМ17-3	Магнитный пускатель =17-КМ	Эл. двигатель М17	АВВГ	4×16	5			
КМ17-4	Магнитный пускатель =17-КМ	Соединительная коробка СК-17	АКВВГ	5×2.5	1			
КМ17-5	Соединительная коробка СК-17	Ключ =17-SB1.2	АКВВГ	4×2.5	2			
КМ17-6	Соединительная коробка СК-17	Предохранитель =17-Fu1,2	АКВВГ	4×2.5	2			
КМ17-7	Соединительная коробка СК-17	Конечный выключатель =17-SQ	АКВВГ	4×2.5	5			
КМ17-8	Соединительная коробка СК-17	Соединительная коробка СК-18	АКВВГ	4×2.5	7			

Марки-ровка	Трасса: Начало	Трасса: Конец	Кабель по проекту: Марка	Кабель по проекту: Количество кабелей, число и сечение жил напряжение	Кабель по проекту: Длина м	Кабель проложен: Марка	Кабель проложен: Количество кабелей, число и сечение жил напряжение	Кабель проложен: Длина м
НМ18-1	Шкаф ШР11 №2	Автомат =18-QF	АВВГ	4×16	3			
НМ18-2	Автомат =18-QF	пускатель =18-КМ	АВВГ	4×16	2			
НМ18-3	Магнитный пускатель =18-КМ	Эл. двигатель М18	АВВГ	4×16	5			
КМ18-4	Магнитный пускатель =18-КМ	Соединительная коробка СК-18	АКВВГ	5×2.5	1			
КМ18-5	Соединительная коробка СК-18	Ключ =18-SB1.2	АКВВГ	4×2.5	1			
КМ18-6	Соединительная коробка СК-18	Предохранитель =18-Fu1,2	АКВВГ	4×2.5	2			
КМ18-7	Соединительная коробка СК-18	Конечный выключатель =18-SQ	АКВВГ	4×2.5	5			
КМ18-8	Соединительная коробка СК-18	Соединительная коробка СК-19	АКВВГ	4×2.5	6			
НМ19-1	Шкаф ШР11 №2	Автомат =19-QF	АВВГ	4×16	5			
НМ19-2	Автомат =19-QF	Магнитный пускатель =19-КМ	АВВГ	4×16	2			
НМ19-3	Магнитный пускатель =19-КМ	Эл. двигатель М19	АВВГ	4×16	5			
КМ19-4	Магнитный пускатель =19-КМ	Соединительная коробка СК-19	АКВВГ	5×2.5	1			
КМ19-5	Соединительная коробка СК-19	Ключ =19-SB1.2	АКВВГ	4×2.5	1			
КМ19-6	Соединительная коробка СК-19	Предохранитель =19-Fu1,2	АКВВГ	4×2.5	2			
КМ19-7	Соединительная коробка СК-19	Конечный выключатель =19-SQ	АКВВГ	4×2.5	6			
КМ19-8	Соединительная коробка СК-19	Ящик сигнализации ЯС-2	АКВВГ	4×2.5	30			
Н5	ЩО70-3	Шкаф ШР11 №3	АВВГ	4×4	35			
НМ1-1	Шкаф ШР11 №3	Ящик управления ЯУ-1	АВВГ	4×2.5	25			
НМ1-2	Ящик управления ЯУ-1	Эл. двигатель М1	АВВГ	4×2.5	3			
КМ1-3	Ящик управления ЯУ-1	Ящик управления =3-ЯУ	АКВВГ	4×2.5	3			
НМ2-1	Шкаф ШР11 №3	Ящик управления ЯУ-2	АВВГ	4×2.5	25			
НМ2-2	Ящик управления ЯУ-2	Эл. двигатель М2	АВВГ	4×2.5	3			
КМ2-3	Ящик управления ЯУ-2	Ящик управления =3-ЯУ	АКВВГ	4×2.5	2			

Типовой проект 902-5-6.84 Альбом V

Инв.№ подл. | Подпись и дата | Взам. инв.№

Привязан

Инв.№

Н. контр.	Павлова		
Провер.	Боева		
Ст. инж.	Ларионова		
ГИП	Павлова		
Гл. спец.	Данилов		
Нач. отд.	Арискин		

ТП 902-5-6.84 ЭМ

Корпус обезвоживания осадка сточных вод с центрифугами ОГШ-352К-03

Стадия	Лист	Листов
РЛ	20	

Кабельный журнал Лист 2

ЦНИИЭП инженерного оборудования г. Москва

19746-05 23

КАБЕЛЬНЫЙ ЖУРНАЛ

Маркировка	Трасса: Начало	Трасса: Конец	Кабель: по проекту: Марка	Кабель: по проекту: Количество кабелей, числа и сечение жил, напряжение	Кабель: по проекту: Длина м	Кабель: проложен: Марка	Кабель: проложен: Количество кабелей, числа и сечение жил, напряжение	Кабель: проложен: Длина м
НМ3-1	Шкаф ШР II №3	Ящик управления ЯУ-3	АВВГ	4×2.5	3			
НМ3-2	Ящик управления ЯУ-3	Эл. двигатель М3	АВВГ	4×2.5	5			
КМ3-3	Ящик управления ЯУ-3	Ящик управления 1-ЯУ	АКВВГ	4×2.5	3			
КМ3-4	Ящик управления 1-ЯУ	Соединительная коробка СК-22	АКВВГ	7×2.5	5			
НМ3-5	Ящик управления 1-ЯУ	Щит КИП	АВВГ	3×2.5	30			
КМ3-6	Соединительная коробка СК-22	Ящик сигнализации ЯС-2	АКВВГ	4×2.5	40			
НМ4-1	Шкаф ШР II №3	Ящик управления ЯУ-4	АВВГ	4×2.5	2			
НМ4-2	Ящик управления ЯУ-4	Эл. двигатель М4	АВВГ	4×2.5	6			
КМ4-3	Ящик управления ЯУ-4	Ящик управления 1-ЯУ	АКВВГ	4×2.5	2			
НМ5-1	Шкаф ШР II №3	Ящик управления ЯУ-5	АВВГ	4×2.5	8			
НМ5-2	Ящик управления ЯУ-5	Эл. двигатель М5	АВВГ	4×2.5	6			
КМ5-3	Ящик управления ЯУ-5	Ящик управления 2-ЯУ	АКВВГ	4×2.5	7			
КМ5-4	Ящик управления 2-ЯУ	Соединительная коробка СК-24	АКВВГ	7×2.5	2			
НМ5-5	Ящик управления 2-ЯУ	Щит КИП №1	АВВГ	3×2.5	35			
КМ5-6	Ящик сигнализации ЯС-2	Соединительная коробка СК-24	АКВВГ	4×2.5	45			
НМ6-1	Ящик управления ЯУ-5	Ящик управления ЯУ-6	АВВГ	4×2.5	2			
НМ6-2	Ящик управления ЯУ-6	Эл. двигатель М6	АВВГ	4×2.5	7			
КМ6-3	Ящик управления ЯУ-6	Ящик управления 2-ЯУ	АКВВГ	4×2.5	3			
НМ7-1	Шкаф ШР II №3	Ящик управления ЯУ-7	АВВГ	4×2.5	12			
НМ7-2	Ящик управления ЯУ-7	Эл. двигатель М7	АВВГ	4×2.5	3			
КМ7-3	Ящик управления	Соединительная коробка СК-26	АКВВГ	4×2.5	2			
КМ7-4	Соединительная коробка СК-26	Щит КИП №1	АВВГ	3×2.5	25			
КМ7-5	Соединительная коробка СК-26	Ящик сигнализации ЯС-2	АКВВГ	4×2.5	35			

Маркировка	Трасса: Начало	Трасса: Конец	Кабель: по проекту: Марка	Кабель: по проекту: Количество кабелей, числа и сечение жил, напряжение	Кабель: по проекту: Длина м	Кабель: проложен: Марка	Кабель: проложен: Количество кабелей, числа и сечение жил, напряжение	Кабель: проложен: Длина м
НМ8-1	Шкаф ШР II №3	Ящик управления ЯУ-8	АВВГ	4×2.5	40			
НМ8-2	Ящик управления ЯУ-8	Эл. двигатель М8	АВВГ	4×2.5	4			
КМ8-3	Ящик управления ЯУ-8	Кнопка 8-SB2	АКВВГ	4×2.5	18			
КМ8-4	Ящик управления ЯУ-8	Шкаф 1Ш	АКВВГ	5×2.5	50			
КМ8-5	Ящик управления ЯУ-8	Сирена 8-НА	АКВВГ	4×2.5	18			
КМ8-6	Ящик управления ЯУ-8	Ящик сигнализации ЯС-2	АКВВГ	4×2.5	70			
НМ9-1	Шкаф ШР II №3	Ящик управления ЯУ-9	АВВГ	4×2.5	38			
НМ9-2	Ящик управления ЯУ-9	Эл. двигатель М9	АВВГ	4×2.5	3			
КМ9-3	Ящик управления ЯУ-9	Кнопка 9-SB2	АКВВГ	4×2.5	18			
КМ9-4	Ящик управления ЯУ-9	Шкаф 1Ш	АКВВГ	5×2.5	45			
КМ9-5	Ящик управления ЯУ-9	Сирена 9-НА	АКВВГ	4×2.5	18			
КМ9-6	Ящик управления ЯУ-9	Ящик сигнализации ЯС-2	АКВВГ	4×2.5	70			
Н11	ЩАПО	Шкаф ШР II №4	АВВГ	4×6	3			
Н12	Шкаф ШР II №4	Шкаф ШР II №5	АВВГ	4×6	2			
ННЭ-1	Шкаф ШР II №4	Ящик управления ЯУ-НЭ	АВВГ	4×4	10			
ННЭ-2	Ящик управления ЯУ-НЭ	Эл. нагреватель НЭ	АНРГ	3×4+1×2.5	12			
КНЭ-3	Ящик управления ЯУ-НЭ	Щит КИП	АКВВГ	4×2.5	4			
НМП1-1	Шкаф ШР II №4	Ящик управления ЯУ-П1	АВВГ	4×2.5	10			
НМП1-2	Ящик управления ЯУ-П1	Соединительная коробка КК-1	АВВГ	4×2.5	5			
НМП1-3	Соединительная коробка КК-1	Эл. двигатель НП-1	ПРГ	4(1×1.5)	2			
КМП1-4	Ящик управления ЯУ-П1	Щит КИП	АКВВГ	4×2.5	3			
КМП1-5	Щит КИП	Кнопка 1-SB	АКВВГ	4×2.5	3			

Альбом V

Типовой проект 902-5-6.84

Инв. № подл. | Подпись и дата | Взам. инв. №

Привязан

Инв. №

Н. контр.	Павлова	
Провер.	Боева	
Ст. инж.	Лавионова	
Гип	Павлова	
Гл. спец.	Данилов	
Нач. отд.	Саркисьянц	

ТП 902-5-6.84 ЭМ

Корпус обезвоживания осадка сточных вод с 6 центрифугами ОГШ-352К-03

Стадия: РД | Лист: 21 | Листов:

Кабельный журнал Лист 3

ЦНИИЭП инженерного оборудования г. Москва

19746-05 24

КАБЕЛЬНЫЙ ЖУРНАЛ

Маркировка	Трасса: Начало	Трасса: Конец	Кабель по проекту: Марка	Кабель по проекту: Количество кабелей, числа и сечение жил, напряжение	Кабель по проекту: Длина м	Кабель проложен: Марка	Кабель проложен: Количество кабелей, числа и сечение жил, напряжение	Кабель проложен: Длина м
НМВ1-1	Шкаф ШР II №4	Ящик управления ЯУ-В1	АВВГ	4×2.5	28			
НМВ1-2	Ящик управления ЯУ-В1	Пакетный выключатель SA-1	АВВГ	4×2.5	20			
НМВ1-3	Пакетный выключатель SA-1	Соединительная коробка КК-1	АВВГ	4×2.5	2			
НМВ1-4	Соединительная коробка КК-1	Эл.двигатель МВ1	ПРГ	4(1×1)	2			
КМВ1-5	Ящик управления ЯУ-В1	Щит КИП	АКВВГ	4×2.5	26			
НМВ2-1	Шкаф ШР II №4	Ящик управления МВ2	АВВГ	4×2.5	15			
НМВ2-2	Ящик управления ЯУ-В2	Пакетный выключатель SA-2	АВВГ	4×2.5	16			
НМВ2-3	Пакетный выключатель SA2	Соединительная коробка КК-3	АВВГ	4×2.5	2			
НМВ2-4	Соединительная коробка КК-3	Эл.двигатель МВ2	ПРГ	4(1×1)	2			
КМВ2-5	Ящик управления ЯУ-В2	Щит КИП	АКВВГ	4×2.5	18			
НМВ3-1	Шкаф ШР II №4	Пакетный выключатель SA3	АВВГ	4×2.5	6			
НМВ3-2	Пакетный выключатель SA3	Соединительная коробка КК-4	АВВГ	4×2.5	4			
НМВ3-3	Соединительная коробка КК-4	Эл.двигатель МВ3	ПРГ	4(1×1)	2			
Н6	Шкаф ШР11 №4	Щит КИП	АВВГ	3×2.5	10			

Маркировка	Трасса: Начало	Трасса: Конец	Кабель по проекту: Марка	Кабель по проекту: Количество кабелей, числа и сечение жил, напряжение	Кабель по проекту: Длина м	Кабель проложен: Марка	Кабель проложен: Количество кабелей, числа и сечение жил, напряжение	Кабель проложен: Длина м
НМ20-1	Шкаф ШР II №5	Ящик управления ЯУ-20	АВВГ	4×2.5	20			
НМ20-2	Ящик управления ЯУ-20	Эл. двигатель М20	АВВГ	4×2.5	15			
КМ20-3	Ящик управления ЯУ-20	КИП поз. 8	АКВВГ	4×2.5	5			
НМ21-1	Шкаф ШР II №5	Ящик управления ЯУ-21	АВВГ	4×2.5	26			
НМ21-2	Ящик управления ЯУ-21	Эл.двигатель М21	АВВГ	4×2.5	28			
КМ21-3	Ящик управления ЯУ-21	КИП поз.8	АКВВГ	4×2.5	40			
НМ22-1	Шкаф ШР II №5	Ящик управления ЯУ-22	АВВГ	4×2.5	32			
НМ22-2	Ящик управления ЯУ-22	Эл. двигатель М22	АВВГ	4×2.5	6			
КМ22-3	Ящик управления ЯУ-22	КИП поз.8	АКВВГ	4×2.5	5			
Н7	Шкаф ШР II №5	Ящик сигнализации ЯС1	АВВГ	3×2.5	8			
Н8	Ящик сигнализации ЯС-1	Ящик сигнализации ЯС2	АВВГ	3×2.5	2			
Н9	Щит КИП	Шкаф 1Ш	АВВГ	3×2.5	20			
Н10	Щит КИП	Шкаф 1Ш	АВВГ	3×2.5	20			
К1	Ящик сигнализации ЯС-1	Шкаф 1Ш	АКВВГ	14×2.5	30			
К2	Шкаф 1Ш	Кнопка 8-SB1	АКВВГ	4×2.5	40			
К3	Шкаф 1Ш	Кнопка 9-SB1	АКВВГ	4×2.5	40			
Н11	Щит КИП	Шкаф 1Ш	АВВГ	3×2.5	20			

Типовой проект 902-5-6.84 Альбом V

Инв.№ подл. | Подпись и дата | Взам. инв.№

ТП 902-5-6.84 ЭМ

Привязан

Инв.№

Н.контр.	Павлова	
Провер.	Боева	
Ст.инж.	Ларионова	
Гип.	Павлова	
Гл.спец.	Данилов	
Нач.отд.	Саркисьянц	

Корпус обезвоживания осадка сточных вод с 6 центрифугами ОГШ-352К-03

Кабельный журнал Лист 4

Стадия	Лист	Листов
РП	22	

ЦНИИЭП инженерного оборудования г. Москва

Типовой проект 902-5-6.84 Альбом V

Кабельный журнал

Маркировка	Трасса: Начало	Трасса: Конец	Кабель: по проекту: Марка	Кабель: по проекту: Количество кабелей, число и сечение жил, напряжение	Кабель: по проекту: Длина м	Кабель: проложен: Марка	Кабель: проложен: Количество кабелей, число и сечение жил, напряжение	Кабель: проложен: Длина м
К4	Шкаф 1Ш	Кип поз.17	АКВВГ	4×2.5	20			
К5	Шкаф 1Ш	Соединительная коробка СК-20	АКВВГ	7×2.5	▱			
К6	Шкаф 1Ш	Ящик управления 3-ЯУ	АКВВГ	5×2.5	30			
К7	Шкаф 1Ш	Соединительная коробка СК-10	АВВГ	2×2.5	35			
К8	Шкаф 1Ш	Соединительная коробка СК-11	АВВГ	2×2.5	30			
К9	Шкаф 1Ш	Соединительная коробка СК-12	АВВГ	2×2.5	28			
К10	Шкаф 1Ш	Соединительная коробка СК-13	АВВГ	2×2.5	25			
К11	Шкаф 1Ш	Соединительная коробка СК-14	АВВГ	2×2.5	20			
К12	Шкаф 1Ш	Соединительная коробка СК-15	АВВГ	2×2.5	12			
К13	Шкаф 1Ш	Соединительная коробка СК-16	АВВГ	2×2.5	10			
К14	Шкаф 1Ш	Соединительная коробка СК-17	АВВГ	2×2.5	5			
К15	Шкаф 1Ш	Соединительная коробка СК-18	АВВГ	2×2.5	8			
К16	Шкаф 1Ш	Соединительная коробка СК-19	АВВГ	2×2.5	12			
К17	Ящик ЯС-2	Звонок НА	АКВВГ	4×2.5	1			
К18	Ящик ЯС-1	Звонок НА	АКВВГ	4×2.5	1			

Сводка кабелей и проводов, учтенных кабельным журналом

Числа жил, сечение	Марка, напряжение: АВВГ	АНРГ	ПРГ	АКВВГ									
2×2.5	185					Для	10 центрифуг						
2×2.5	155					Для	8 центрифуг						
2×2.5	120					Для	6 центрифуг						
3×2.5	150												
4×2.5	430												
4×4	45												
4×6	5												
4×16	125					Для	10 центрифуг						
4×16	100					Для	8 центрифуг						
4×16	80					Для	6 центрифуг						
4×70	55												
4×50	55												
4×95	10												
4×120	55					Для	8 центрифуг						
4×150	55					Для	10 центрифуг						
4×185	10												
4×150	5					Для	6 центрифуг						
3×4+1×2.5			12										
1×1.5			10										
1×1			25										
4×2.5				560									
5×2.5				125									
7×2.5				15									
14×2.5				30									

▱ — Заполнить при привязке проекта

Привязан

Инв.№

Н.контр.	Павлова		
Провер.	Боева		
Ст.инж.	Ладионова		
ГИП	Павлова		
Гл.спец.	Данилов		
Нач.отд.	Савкисьянц		

ТП 902-5-6.84 ЭМ

Корпус обезвоживания осадка сточных вод с 6 центрифугами ОГШ-352К-03

Кабельный журнал

Стадия	Лист	Листов
РД	23	

Лист 5

ЦНИИЭП инженерного оборудования г. Москва

Инв.№ подл. | Подпись и дата | Взам.инв.№

План на отм. 0.000

Альбом V

Типовой проект 902-5-6.84

СОГЛАСОВАНО
Отд. КГ Кобазева
Отд. АСП Сычев

Инв.№ подл. | Подпись и дата | Взам. инв.№

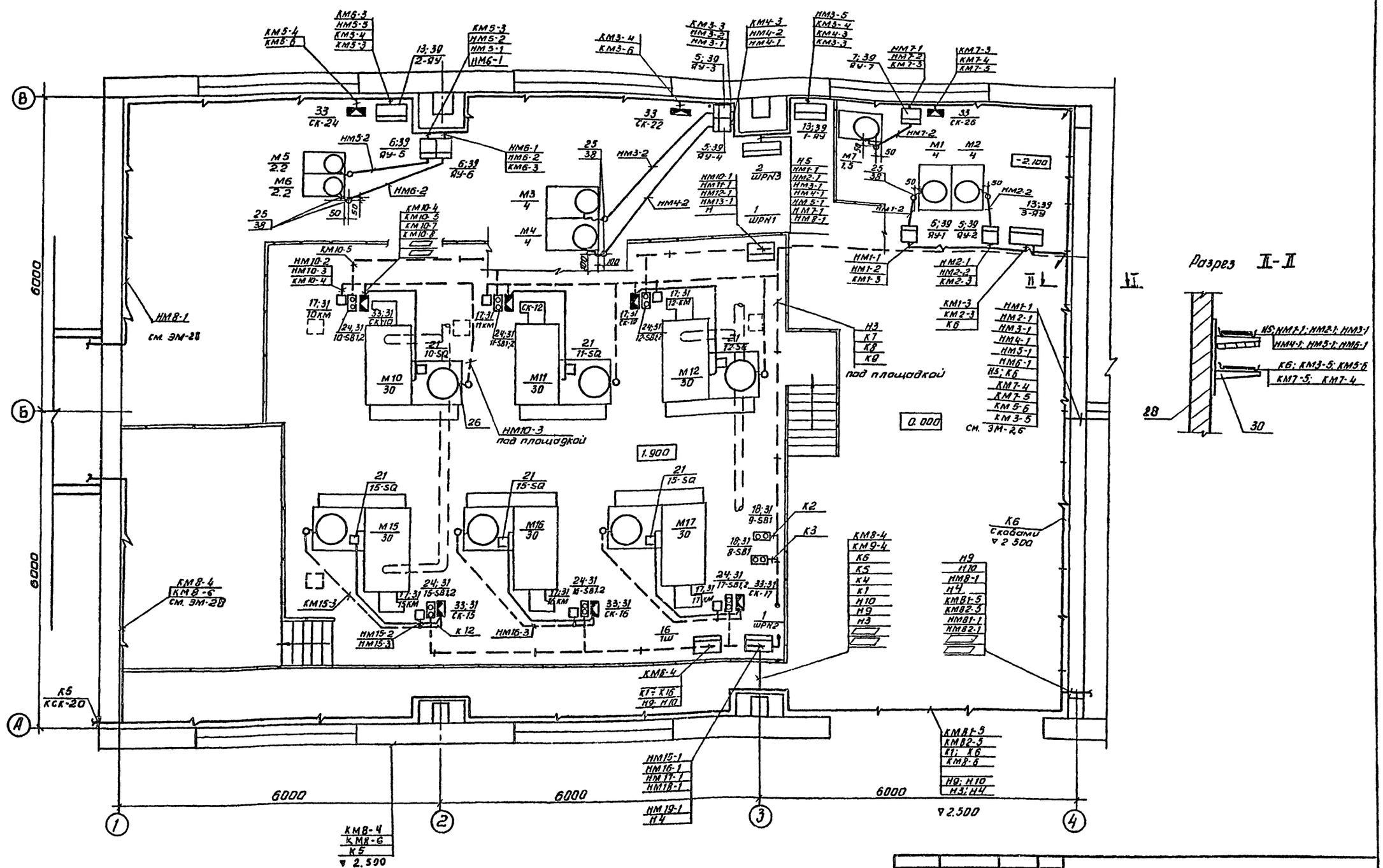

▱ — Заполнить при привязке проекта

Раскладка кабеля дана для центрифуги №10, для остальных аналогично согласно табл. 1 и 2. Лист смотреть совместно с листом ЭМ-25. Раскладка кабеля дана для варианта с 6-ю центрифугами.

Привязан

Инв.№

Н.контр.	Павлова	
Проверил	Боева	
Ст. инж.	Ларионова	
ГИП	Павлова	
Гл.спец.	Данилов	
Нач.отд.	Саркисьянц	

ТП 902-5-6.84 ЭМ

Корпус обезвоживания осадка сточных вод с 6 центрифугами ОГШ-352К-03

Стадия	Лист	Листов
РП	24	

Размещение электрооборудования и прокладка кабеля. План на отм. 0.000

ЦНИИЭП инженерного оборудования г. Москва

19146-05 27 Копировал Антипова

Формат А2

План на отм. 3.300

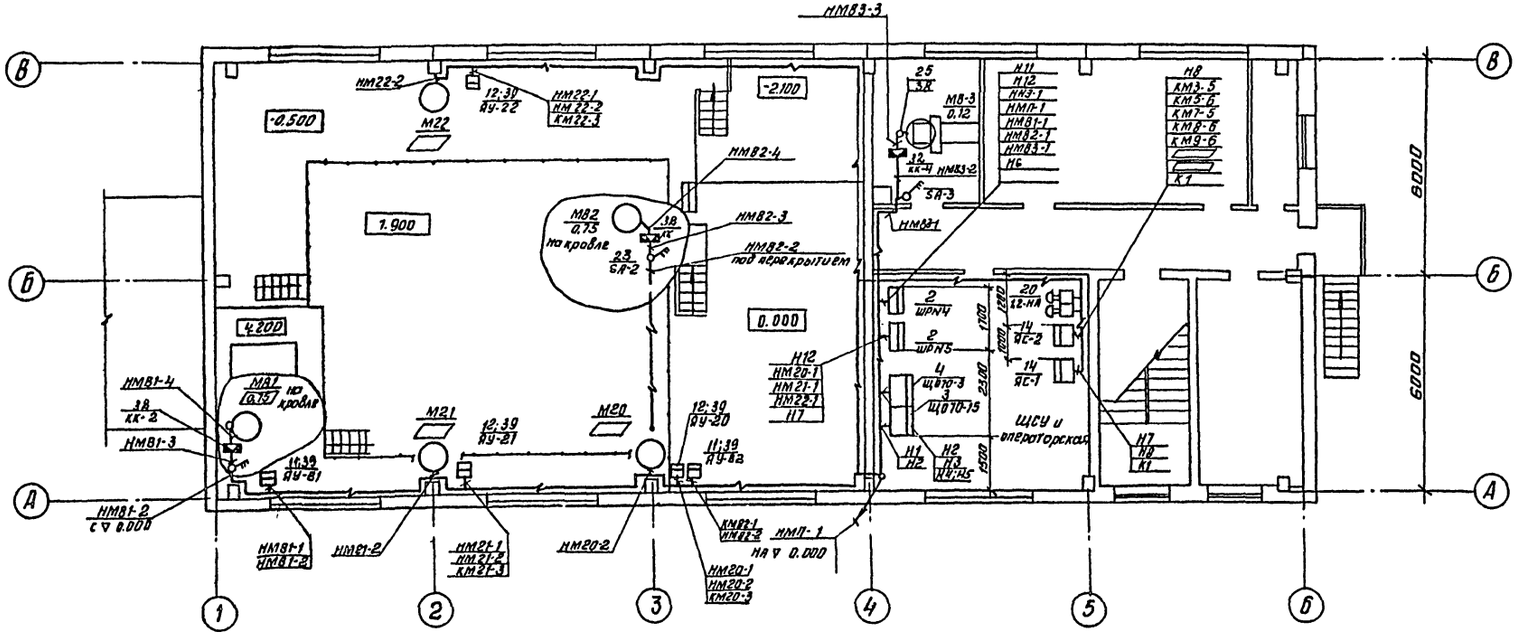

План на отм. 0.000.

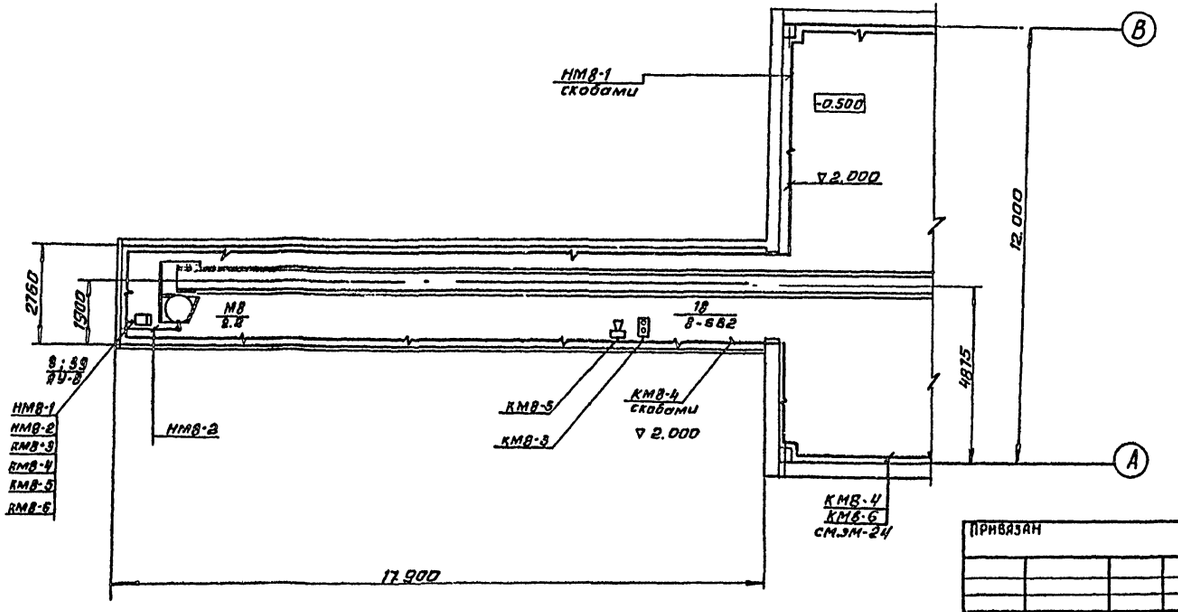

▭ — Заполнить при привязке проекта

Лист смотреть совместно с листом ЭМ-24;26

Раскладка кабеля дана для варианта с 6 ю центрифугами.

ПРИВЯЗАН	Н. КОНТР.	ПАВЛОВА		ТП 902-5-6.84		ЭМ	
	ПРОВЕРИЛ	БОЕВА		КОРПУС ОБЕЗВОЖИВАНИЯ ОСАДКА СТОЧНЫХ ВОД С ЦЕНТРИФУГАМИ ОГШ-352К-03	СТАДИЯ	ЛИСТ	ЛИСТОВ
	СТ. ИНЖ.	ЛАРИОНОВА			РП	25	
	ГИП	ПАВЛОВА		РАЗМЕЩЕНИЕ ЭЛЕКТРООБОРУДОВАНИЯ И ПРОКЛАДКА КАБЕЛЯ ПЛАН НА ОТМ 3.300	ЦНИИЭП ИНЖЕНЕРНОГО ОБОРУДОВАНИЯ г. МОСКВА		
	ГЛ. СПЕЦ.	ДАНИЛОВ					
ИНВ №	НАЧ. ОТД.	САРКИСЬЯНЦ					

Типовой проект 902-5-6.84 Альбом V

СОГЛАСОВАНО

ОТД ВС Тарасова

ОТД АСП Сычев

ИНВ. НПОДЛ. | ПОДПИСЬ И ДАТА | ВЗАМ. ИНВ №

19746-05 28 Копировал Антипова Формат А2

Альбом V

Типовой проект 902-5-6.84

План на отм. 0.000

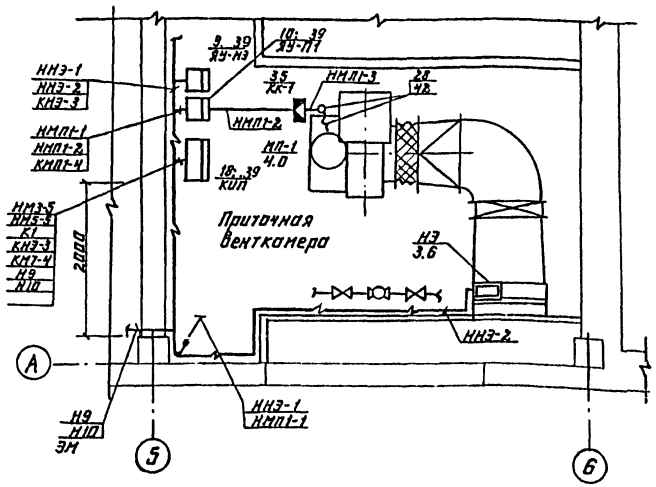

Прокладку кабелей и проводов выполнить в соответствии с типовым проектом 4-407-255
Кабельная трасса идет на высоте до 2.5 м от уровня пола.
Кабель, проложенный на высоте до 2 м от уровня пола, защитить трубами.
Трубы для прокладки кабеля к двигателям заложить в конструкции пола.
Толщина пола над трубами должна быть не менее 50 мм.
Трубы должны быть выведены из пола на 200 мм по обе стороны.
В соответствии со СНиП III-33-76 п.5-35, выходы полиэтиленовых труб из подливок пола, должны быть защищены отрезками из тонкостенных стальных труб.
Все проемы после монтажа заделать.
Навесные шкафы управления устанавливаются на высоте 1.0 м от уровня пола, ящики силовые и управления - на высоте 1.3 м.

Марка, поз.	Обозначение	Наименование	Кол.	Масса ед., кг	Примечание
19		Сирена СС-1	2		±8-НА ±9-НА
20		Звонок ЗВП-220	2		
21		Выключатель конечный ВЗГ-1М	6		
22	ОСТ 160.520.001-77	Пакетный выключатель ПВЗ-10/У330			
23	ОСТ 16.520.001-77	Пакетный выключатель ПВЗ-10/У356	2		SA-1 SA-2
24		Пост управления КУ-702	6		
		Изделия заводов ГЭМ			
		Ввод гибкий			
25	ТУ 36-1684-73	К 1082	18		
26		К 1088	6		
		Стойка кабельная			
27	ТУ 36-1496-75	К 1150	20		
28	ТУ 36-1496-75	К 1151	24		
		Полка кабельная			
29	ТУ 36-1496-75	К 1161	40		
30	ТУ 36-1496-75	К 1162	48		
		Стойка монтажная			
31	ТУ 36-22-80	К 310М	25		
		Коробка клеммная			
32		КК-10	4		
33		КСК-16	9		
34	ТУ 36-31-80	Лоток К 482	30		
35	ТУ 36-31-80	Уголок разделительный К 421	30		
		Труба полиэтиленовая			
36		25×2.0	20	м	
		Труба винипластовая			
37		25×3.0	150	м	
		Труба стальная электросварная			
38		20×2.5	5	м	
39	4.407-235-010	Установка ящика ЯУ на стене	18		
40	4.407-255-010	Потолочная одиночная кабельная конструкция h=400мм с полками	12		

Марка, поз.	Обозначение	Наименование	Кол.	Масса ед., кг	Примечание
		Электрооборудование			
1	ТУ 16.536.506-76	Шкаф силовой распределительный ШР II-7370822УЗ	2		ШР №1 ШР №2
2	ТУ 16.536.506-76	Шкаф силовой распределительный ШР II-73504 22УЗ	3		ШР №3 ШР №4 ШР №5
3		Щит вводной ЩО70-15	1		
4		Щит распределительный ЩО70-3	1		
5	ТУ 16.536.042-71	Ящик управления ЯУ5113-03А3Р	4		ЯУ1 ÷ ЯУ-4
6	ТУ 16.536.042-71	Ящик управления ЯУ5113-03А3Н	2		ЯУ-5 ЯУ-6
7	ТУ 16.536.042-71	Ящик управления ЯУ 5113-03А3Л	1		ЯУ-7
8	ТУ 16.536.042-71	Ящик управления ЯУ5113-03А2М	1		ЯУ-8
9	ТУ 16.536.042-71	Ящик управления ЯУ5113-03А2П	1		ЯУ-НЭ
10	ТУ 16.536.042-71	Ящик управления ЯУ5113-03Б2Р	1		ЯУ-П1
11	ТУ 16.536.042-71	Ящик управления ЯУ 5113-03А2И	1		ЯУ-В1 ЯУ-В2
12	ТУ 16.536.042-71	Ящик управления ЯУ5113-03А2К	3		ЯУ-20 ЯУ-21 ЯУ-22
13	ТУ 16.536.042-71	Ящик управления ЯУ 5120-03А2А	3		±1-ЯУ ±2-ЯУ ±3-ЯУ
14	по чертежу ЭМ002ВО по чертежу ЭМ.003.ВО	Ящик сигнализации	2		ЯС-1 ЯС-2
15		Щит КИП ЩШМ-1000×600	1		
16	по чертежу ЭМ.001.ВО	Шкаф 1Ш	1		
17		Магнитный пускатель ПА-522	6		комплектно
18		Кнопка управления ПКЕ-222-2УЗ	2		+8-SB +8-SB1

Н.контр.	Павлова		
Провер.	Боева		
Ст.инж.	Ларионова		
Гип.	Павлова		
Гл.спец.	Данилов		
Нач.отд.	Саркисьянц		

ТП 902-5-6.84 ЭМ

Корпус обезвоживания осадка сточных вод с 6 центрифугами ОГШ-352К-03

Размещение электрооборудования и прокладка кабеля. План на отм. 0.000. Спецификация.

Стадия	Лист	Листов
РП	26	

ЦНИИЭП инженерного оборудования г. Москва

Согласовано: Отд. КГ Кобазева; Отд. ВС Тарасова

Инв. № подл. | Подпись и дата | Взам. инв. №

19746-05 29

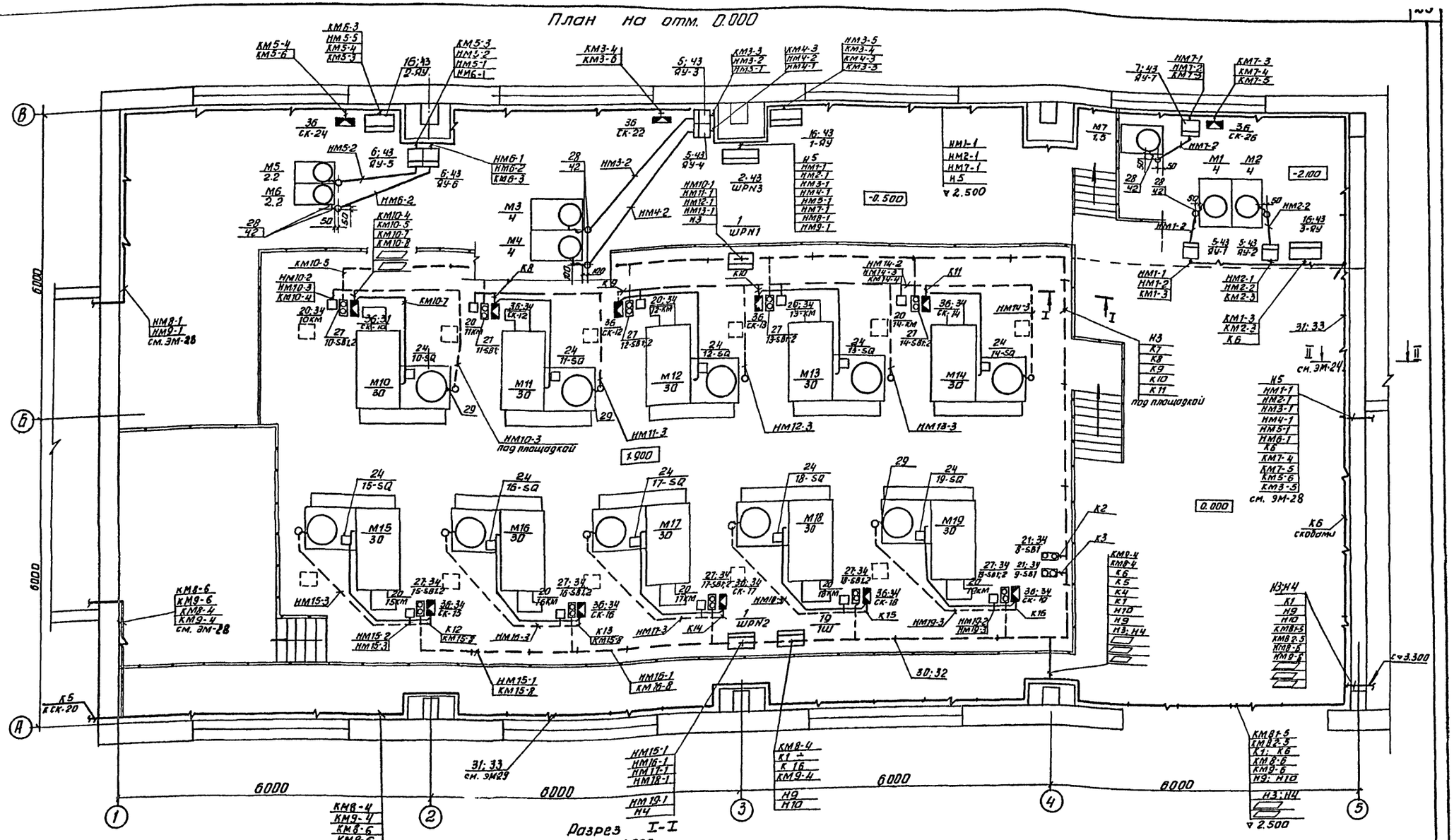

Альбом V

Типовой проект 902-5-6.84

— Заполнить при привязке проекта Раскладка кабеля дана для центрифуги N10, для остальных аналогична согласно табл. 1и2 Лист смотреть совместно с листом ЭМ-25;29 Раскладка кабеля дана для варианта с 10(8) центрифугами.

Привязан			
Инв. №			
Н. контр.	Павлова		
Ст. инж.	Ларионова		
Инж.	Банцерова		
Вед. инж.	Боева		
ГИП	Павлова		
Гл. спец.	Данилов		
Нач. отд.	Саркисьян		

ТП 902-5-6.84 ЭМ

Корпус обезвоживания осадка сточных вод с 6 центрифугами ОГШ-352 К-03

Стадия: РП | Лист: 27 | Листов:

Размещение электрооборудования и прокладка кабеля. План на отм. 0.000.

ЦНИИЭП инженерного оборудования г. Москва

19746-05 30 Копировал Антипова

Формат А2

Согласовано: Отд. КГ Ковалева; Отд. АСП Сычев

Инв. № подл. | Подпись и дата | Взам. инв. №

Типовой проект 902-5-6.84 Альбом V

План на отм. 3.300

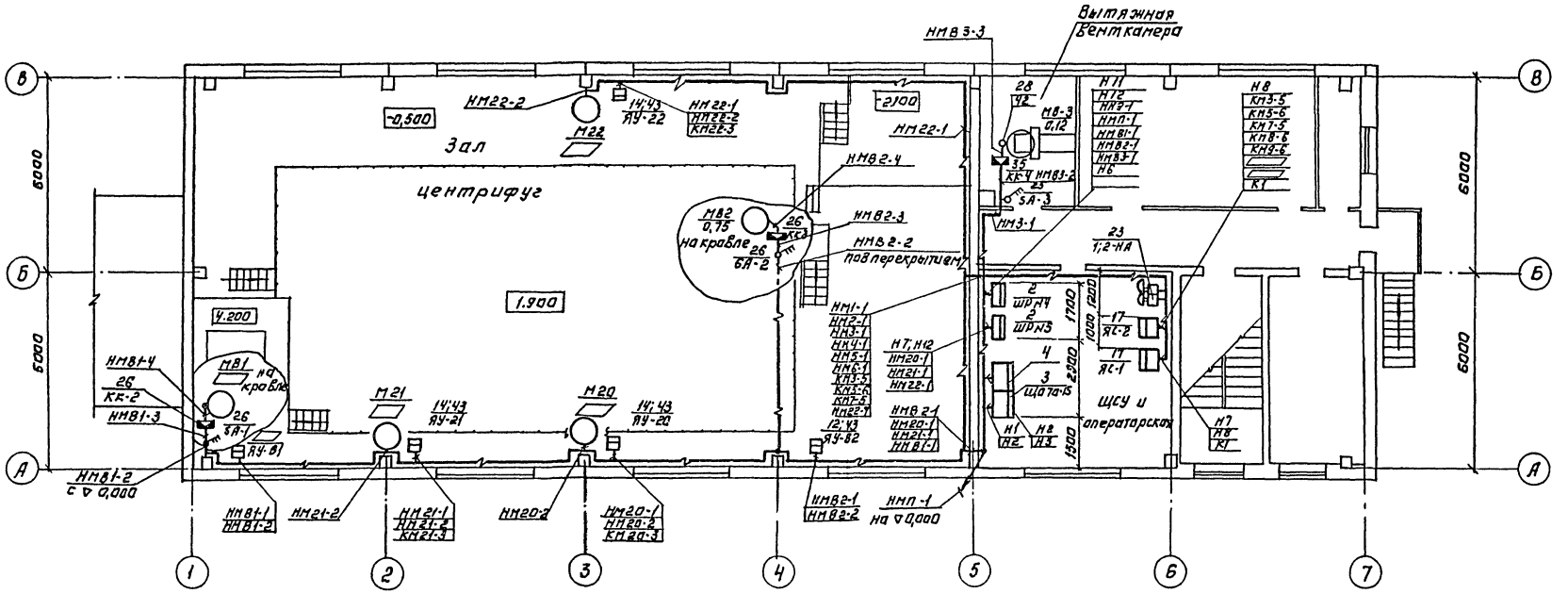

План на отм. 0.000

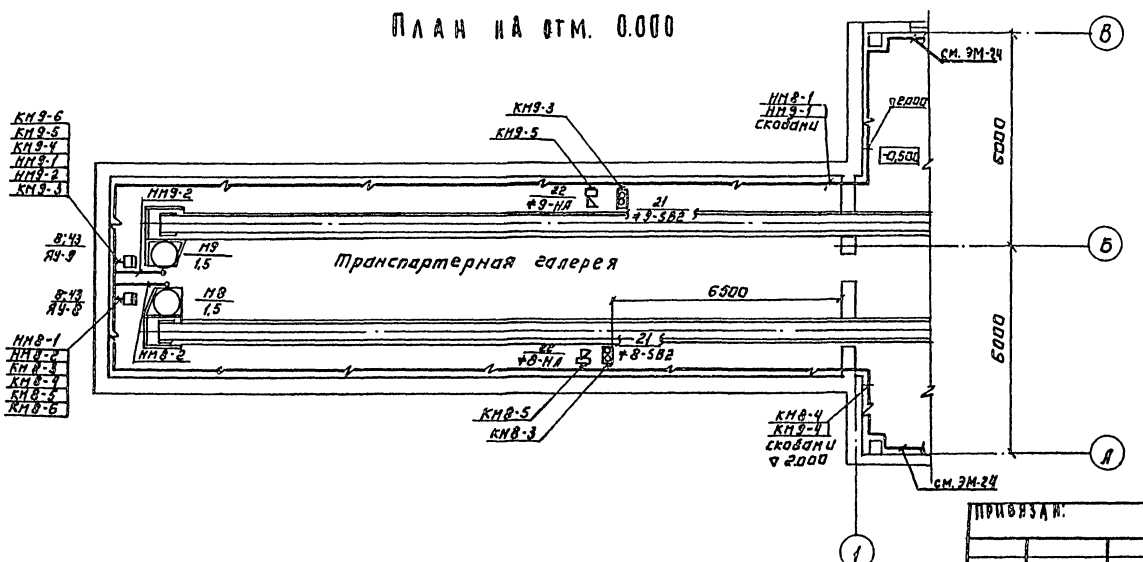

▱ — Заполнить при привязке проекта
Лист смотреть совместно с листом ЭМ-27.
Раскладка кабеля дана для варианта с 10(8) центрифугами.

ПРИВЯЗАН:	Н.КОНТР.	ПАВЛОВА		ТП 902-5-6.84		ЭМ
	ПРОВЕР.	БОЕВА		КОРПУС ОБЕЗВОЖИВАНИЯ ОСАДКА СТОЧНЫХ ВОД С ЦЕНТРИФУГАМИ ОГШ-352К-03	СТАДИЯ	ЛИСТ	ЛИСТОВ
	СТ. ИНЖ.	ЛАРИОНОВА			РП	28	
	ГИП	ПАВЛОВА		РАЗМЕЩЕНИЕ ЭЛЕКТРООБОРУДОВАНИЯ И ПРОКЛАДКА КАБЕЛЯ. ПЛАН НА ОТМ. 0,000 И 3,300.	ЦНИИЭП НИЖЕГОРОДСКОГО ОБОРУДОВАНИЯ г. МОСКВА		
ИНВ. №	ГЛ. СПЕЦ.	ДАНИЛОВА					
	НАЧ. ОТД.	САРКИСЬЯНЦ					

Копировал: Логинова 19746-05 31 Формат: А2

СУГЛАСОВАНО.
ОТД. КГ КОБАЗЕВА
ОТД. ВС ПАРАСОВА
ОТД. АСП ЛЫЧЕВ

ИНВ. № ПОДЛ. ПОДПИСЬ И ДАТА ВЗАМ. ИНВ. №

Альбом V

Типовой проект 902-5-6.84

План на отм. 0.000

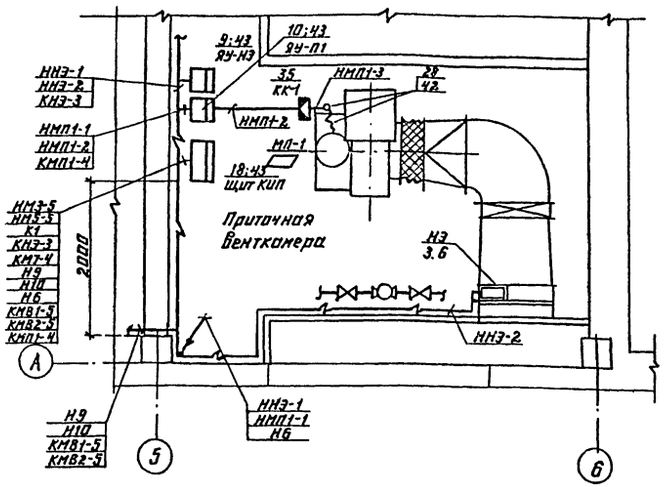

Прокладку кабелей и проводов выполнить в соответствии с типовым проектом 4-407-255
Кабельная трасса идет на высоте до 2.5м от уровня пола.
Кабель, проложенный на высоте до 2м от уровня пола, защитить трубами.
Трубы для прокладки кабеля к двигателям заложить в конструкции пола.
Толщина пола над трубами должна быть не менее 50 мм.
Трубы должны быть выведены из пола на 200мм по обе стороны.
В соответствии со СНиП III-33-76 п.5-35, выходы полиэтиленовых труб из подливок пола, должны быть защищены отрезками из тонкостенных стальных труб.
Все проемы после монтажа заделать.
Навесные шкафы управления устанавливаются на высоте 1.0м от уровня пола, ящики силовые и управления - на высоте 1.3м.
Раскладка кабеля дана для варианта с 10 (8) центрифугами.

Марка, поз.	Обозначение	Наименование	Кол.	Масса ед., кг	Примечание
43	4.407-255-010	Установка ящика			
		ЯУ на стене	22		
44		Доска асбестоцементная δ=8мм 200×1200			
45	4.407-255-010	Металлическая кабельная конструкция h-400мм	18		

— Заполнить при привязке проекта

Марка, поз.	Обозначение	Наименование	Кол.	Масса ед., кг	Примечание
18		Щит КИП			
		ЩШМ-1000×600	1		
19	по чертежу	Шкаф 1Ш	1		
20		Магнитный пускатель ПА-522	10/8		комплект на ‡8-387.2, ‡9-381.2
21		Кнопка управления			
		ПКЕ-222-2У3	4		
22		Сирена СС-1	2		‡8-НА ‡9-НА ‡1-НА
23		Звонок ЗВП-220	2		‡2-НА
24		Выключатель конечный ВЗГ-1М	10/8		
25	ОСТ 160.520.001-77	Пакетный выключатель ПВ3-10/4330	1		SA-3
26	ОСТ 16.520.001-77	Пакетный выключатель ПВ3-10/4356	2		SA-1 SA-2
27		Пост управления КУ-702	10/8		
		Изделия заводов ГЭМ			
		Ввод гибкий			
28	ТУ 36-1684-73	К1082	18		
29		К1088	10/8		
		Стойка кабельная			
30	ТУ 36-1496-75	К1150	40		
31	ТУ 36-1496-75	К1151	24		
		Полка кабельная			
32	ТУ 36-1496-75	К1161	40		
33	ТУ 36-1496-75	К1162	48		
		Стойка монтажная			
34	ТУ 36-22-80	К310М	35/31		
		Коробка клеммная			
35		КК-10	4		
36		КСК-16	13/11		
37	ТУ 36-31-80	Лоток К422	30		
38	ТУ 36-31-80	Уголок разделительный К421	30		
	ГОСТ 18599-73	Труба полиэтиленовая			
39		25×2.0	20	м	
40	ТУ 6-05-1573-72	Труба винипластовая			
41		25×3.0	150	м	
42	ГОСТ 10704-76	Труба стальная электросварная 20×2.5	5	м	

Марка, поз.	Обозначение	Наименование	Кол.	Масса ед., кг	Примечание
		Электрооборудование			
1	ТУ 16.536.506-76	Шкаф силовой распределительный			ШРн1
		ШР11-73708224У3	2		ШРн2
2	ТУ 16.536.506-76	Шкаф силовой распределительный			ШРн3
		ШР11-73504 22У3	3		ШРн4 ШРн5
3		Щит вводной			
		ЩО70-15	1		
4		Щит распределительный			
		ЩО70-3	1		
5	ТУ 16.536.042-71	Ящик управления			ЯУ1 ÷
		ЯУ5113-0З43Р	4		ЯУ-4
6	ТУ 16.536.042-71	Ящик управления			ЯУ-5
		ЯУ5113-0З43Н	2		ЯУ-6
7	ТУ16.536.042-71	Ящик управления			
		ЯУ 5113-0З43Л	1/3		ЯУ-7
8	ТУ 16.536.042-71	Ящик управления			ЯУ-8
		ЯУ5113-0З42М	2		ЯУ-9
9	ТУ16.536.042-71	Ящик управления			
		ЯУ 5113-0З42П	1		ЯУ-Н3
10	ТУ 16.536.042-71	Ящик управления			
		ЯУ5113-0З62Ж	1		ЯУ-П1
11	ТУ 16.536.042-71	Ящик управления			
		ЯУ 5113-0З42Н	1		ЯУ-В1
12	ТУ 16.536.042-71	Ящик управления			ЯУ-В2, ЯУ-В1
		ЯУ 5113-0З42И	1/2	для 8	центрифуг
13	ТУ 16.536.042-71	Ящик управления			ЯУ-П2
		ЯУ5113-0З62Д	1	для 8	центрифуг
14	ТУ 16.536.042-71	Ящик управления			ЯУ-20;
		ЯУ5113-0З42К	3		ЯУ-21; ЯУ-22;
15	ТУ 16.536.042-71	Ящик управления			ЯУ-Х0 ЯУ-22
		ЯУ5113-0З42Л	3	для 8	центрифуг
16	ТУ 16.536.042-71	Ящик управления			‡1-ЯУ ‡2-ЯУ
		ЯУ5120-0З42А	3		‡3-ЯУ
17	по чертежу ЭМ002.80	Ящик			ЯС-1
	по чертежу ЭМ003.80	сигнализации	2		ЯС-2

ПРИВЯЗАН

ИНВ.№

Н. контр	Павлова		
Провер	Боева		
Ст. инж.	Ларионова		
ГИП	Павлова		
Гл. спец	Данилов		
Нач. ОТА	Саркисьянц		

ТП 902-5-6.84 ЭМ

Корпус обезвоживания осадка сточных вод с 6 центрифугами ОГШ-352 К-03

Стадия	Лист	Листов
РП	29	

Размещение электрооборудования и прокладка кабеля. План на отм. 0.000 и спецификация

ЦНИИЭП инженерного оборудования г. Москва

СОГЛАСОВАНО
ОТА КГ КОБАЗЕВА
ОТА ВС ТАРАСОВА

ИНВ. № ПОДЛ. | ПОДПИСЬ И ДАТА | ВЗАМ. ИНВ. №

Альбом V

Типовой проект 902-5-6.84

Ведомость рабочих чертежей основного комплекта марки ЭО

Лист	Наименование	Примечание
1	Общие данные	
2	Электрическое освещение. План на отм. 0.000 (для 6 центрифуг).	
3	Электрическое освещение. План на отм. 3.300 (для 6 центрифуг)	
4	Электрическое освещение. План на отм. 0.000 (для 10(8) центрифуг).	
5	Электрическое освещение. План на отм. 3.300 (для 10(8) центрифуг)	
6	Электрическое освещение. Спецификация (для (10,8) центрифуг).	

Ведомость ссылочных и прилагаемых документов

Обозначение	Наименование	Примечание
	Ссылочные документы	
4.407-129 А75Л	Установка осветительных щитков	1972 г
4.407-236 А142	Установка светильников с люминесцентными лампами на железобетонных фермах и перекрытиях	1978 г
3.407-19 А181	Установка одиночных светильников с лампами накаливания	1981 г
4.407-199 А119Л	Прокладка осветительных электропроводок на тросах и установка светильников с лампами накаливания	1975 г
4.407-233 А141	Прокладка осветительных электропроводок и установка светильников с лампами накаливания и ДРЛ на кронштейнах	1977 г
ГОСТ 2.754-72	Обозначения условные графические электрического оборудования и проводок на планах.	
	Прилагаемые документы	
тп 902-5 Альбом VII	Спецификация на оборудование и материалы к основному комплекту чертежей марки ЭО.	
тп 905-5 Альбом IX	Ведомость потребности в материалах	

Ведомость спецификаций

Лист	Наименование	Примечан.
ЭО-6	Спецификация для 6(10,8) центрифуг	

Дополнительные условные обозначения

Наименование		Обозначение
Маркировка щитков освещения: А – маркировка щитка по плану; Б – установленная мощность, кВт; В – потеря напряжения до щитка, %; Г – тип щитка		А–Б/В–Г
Нормируемая минимальная освещенность от общего освещения		100 лк
Розетка штепсельная двухполюсная	для тяжелых условий среды	
Выключатель однополюсный		
Трос и концевое крепление троса		
Надписи на линиях групповой сети: А – номер группы, соответствующий номеру автомата на групповом щитке; Б – марка кабеля или провода; В – сечение кабеля или провода, мм²; Г – способ прокладки		А-Б-В-Г
Числа проводов линии указывается числом черточек. На двухпроводных линиях черточки не показываются		

Основные технические показатели

Наименование	Ед. изм.	Технические данные
Расчетная мощность рабочего электроосвещения	кВт	8.3 / 9.5
Расчетная мощность аварийного электроосвещения	кВт	2.2 / 2.3

* В числителе дроби приведена расчетная мощность электроосвещения для варианта с 6 центрифугами, в знаменателе - 10(8) центрифугами.

Типовой проект разработан в соответствии с действующими нормами и правилами и предусматривает мероприятия, обеспечивающие взрывную, взрывопожарную и пожарную безопасность при эксплуатации здания.

Главный инженер проекта /В.Гольцман/

Инв. № подл. | Подпись и дата | Взам. инв. №

Привязан

Инв. №

Привязан		
Инв. №		
ТП 902-5-6.84		30

Провер.	Панфилова		Корпус обезвоживания осадка сточных вод с 6 центрифугами ОГШ-352К-03	Стадия	Лист	Листов
Н.контр.	Грышина			Р.П.	1	6
Инженер	Садым		Общие данные	ЦНИИЭП инженерного оборудования г. Москва		
Ст.инж.	Матвеева					
Нач.отд.	Данилов					

Привязан

Инв. №

19746-05 33

Альбом V

Типовой проект 902-5-6.84

План на отм. 0.000

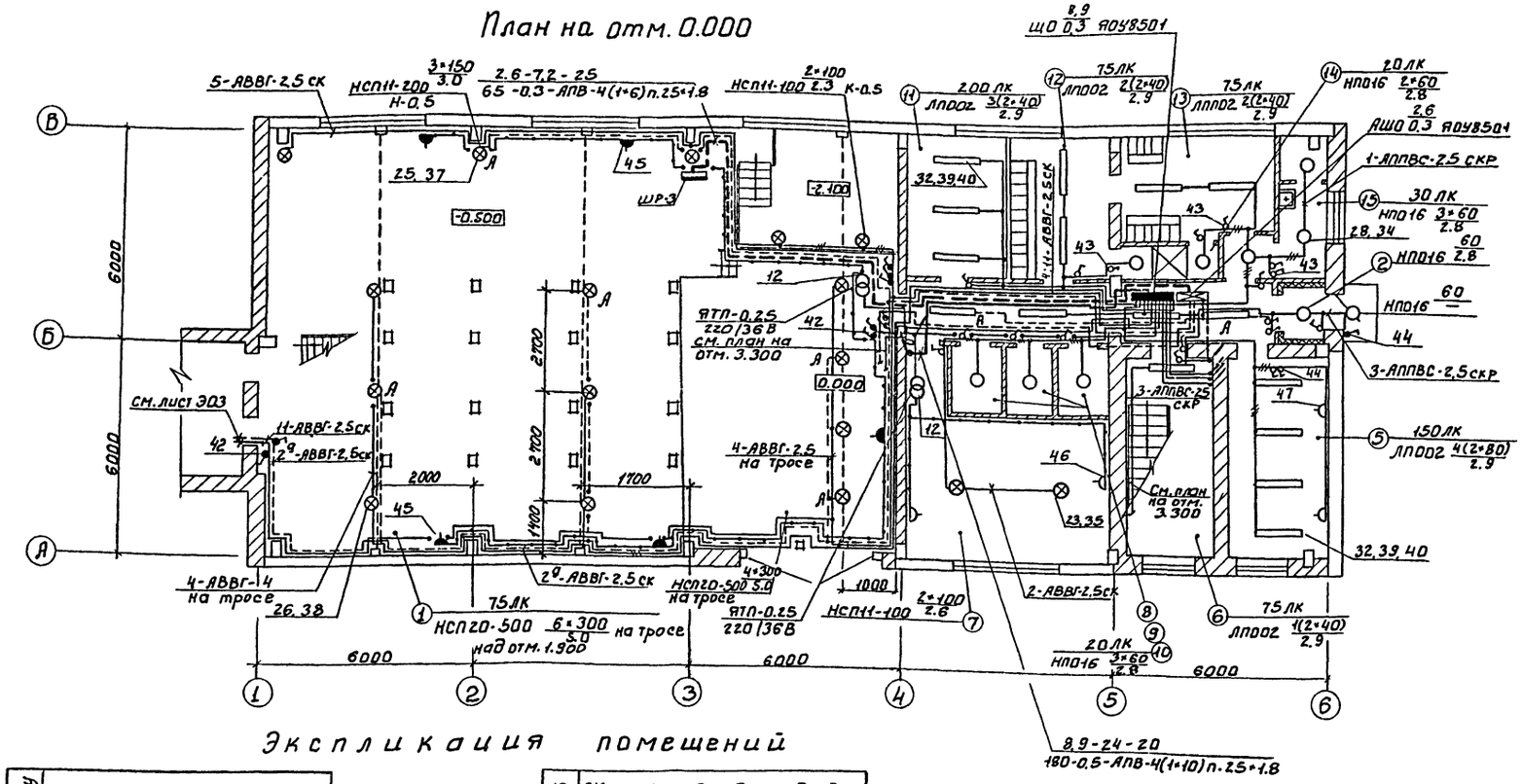

Экспликация помещений

Номер по плану	Наименование
1	Зал центрифуг
2	Тамбур
3	Вестибюль
4	Коридор
5	Комната обслуживающего персонала
6	Лестничная клетка
7	Приточная Венткамера
8	Кладовая грязной спецодежды
9	Кладовая чистой спецодежды
10	Сушка одежды
11	Комната приема пищи.
12	Женский гардероб спецодежды
13	Женский гардероб уличной и домашней одежды.
14	Душевая
15	Уборная
16	Комната начальника
17	ЩСУ и операторская
18	Вытяжка Венткамеры
19	Мужской гардероб спецодежды
20	Мужской гардероб уличной и домашней одежды.

ПРИВЯЗАН:	Н.КОНТР.	ГРИЦЫНА		ТП 902-5-6.84	ЭО
	ПРОВЕР	МАТВЕЕВА		КОРПУС ОБЕЗВОЖИВАНИЯ ОСАДКА СТОЧНЫХ ВОД С 6 ЦЕНТРИФУГАМИ ОГШ-352К-03	СТАДИЯ Р.А. / ЛИСТ 2 / ЛИСТОВ
	ИНЖЕН.	САДЫМ		ЭЛЕКТРИЧЕСКОЕ ОСВЕЩЕНИЕ. ПЛАН НА ОТМ. 0.000. (ДЛЯ 6 ЦЕНТРИФУГ)	ЦНИИЭП ИНЖЕНЕРНОГО ОБОРУДОВАНИЯ г. МОСКВА
ИНВ. №	ГЛ. СПЕЦ	ГОЛЬЦМАН			
	НАЧ ОТД.	ЛАНИЛОВ			

19746-05 34

СОГЛАСОВАНО.
ОТДЕЛ АСП ГЛЕБОВ
ОТДЕЛ КГ КОБАЗЕВА
ОТДЕЛ ВС ТАРАСОВА
ИНВ. № ПОДЛ. | ПОДПИСЬ И ДАТА | ВЗАМ. ИНВ. №

Альбом V

Типовой проект 902-5-6.84

План на отм. 3.300

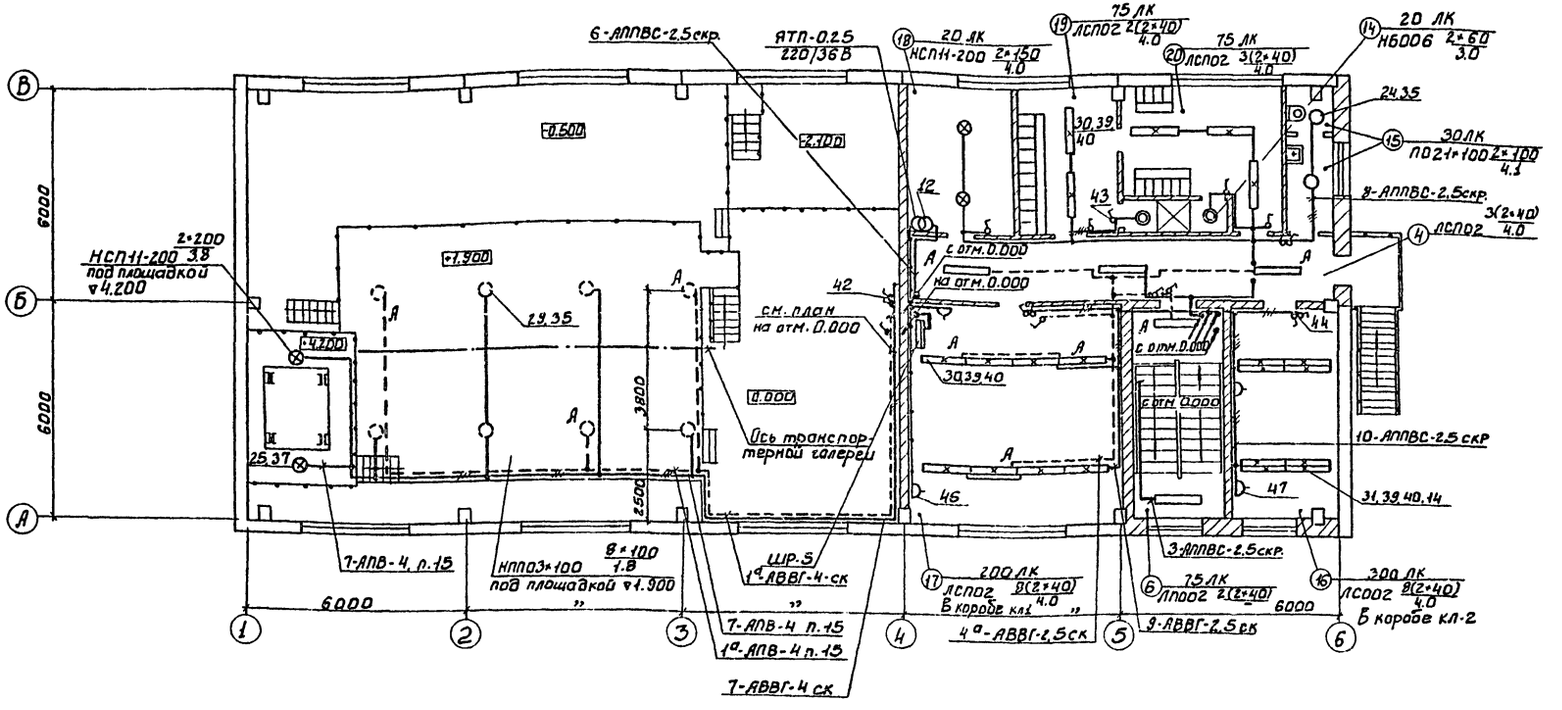

План транспортерной галереи

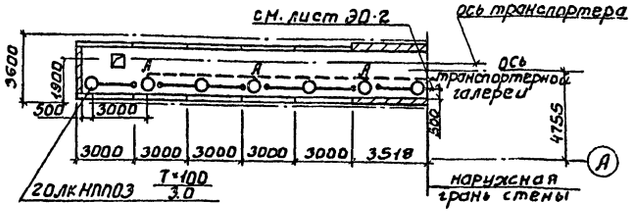

Напряжение сети освещения: общего рабочего и аварийного-380/220В, местного-36В.
Питающие сети выполняются проводом АПВ в полиэтиленовых трубах.
Групповые сети выполняются проводом АПВ с прокладкой в полиэтиленовых трубах-под площадками, проводом АППВС скрыто под слоем штукатурки в административно-бытовых помещениях и кабелем АВВГ, прокладываемым по стенам и перекрытиям на скобах и с подвеской на
Для зануления элементов электрооборудования используется нулевой рабочий провод сети.

ПРИВЯЗАН:				ТП 902-5-6.84		ЭО	
	Н.контр.	Гришина		Корпус обезвоживания осадка сточных вод с 6 центрифугами ОГШ-352К-03	Стадия	Лист	Листов
	Провер.	Матвеева			Р	3	
	Инженер	Садым		Электрическое освещение. План на отм. 3.300. (для 6 центрифуг)	ГПНИИЭП инженерного оборудования г. Москва		
	Гл.спец	Гольцман					
Инв.№	Нач.отд.	Данилов					

19746-05 35

СОГЛАСОВАНО:
ОТД. АСП ГЛЕБОВ
ОТД. КГ КОБАЗЕВА
ОТД. ВС ТАРАСОВА

ИНВ.№ ПОДЛ. | ПОДПИСЬ И ДАТА | ВЗАМ. ИНВ.№

Типовой проект 902-5-6.84 Альбом V

План на отм. 0.000

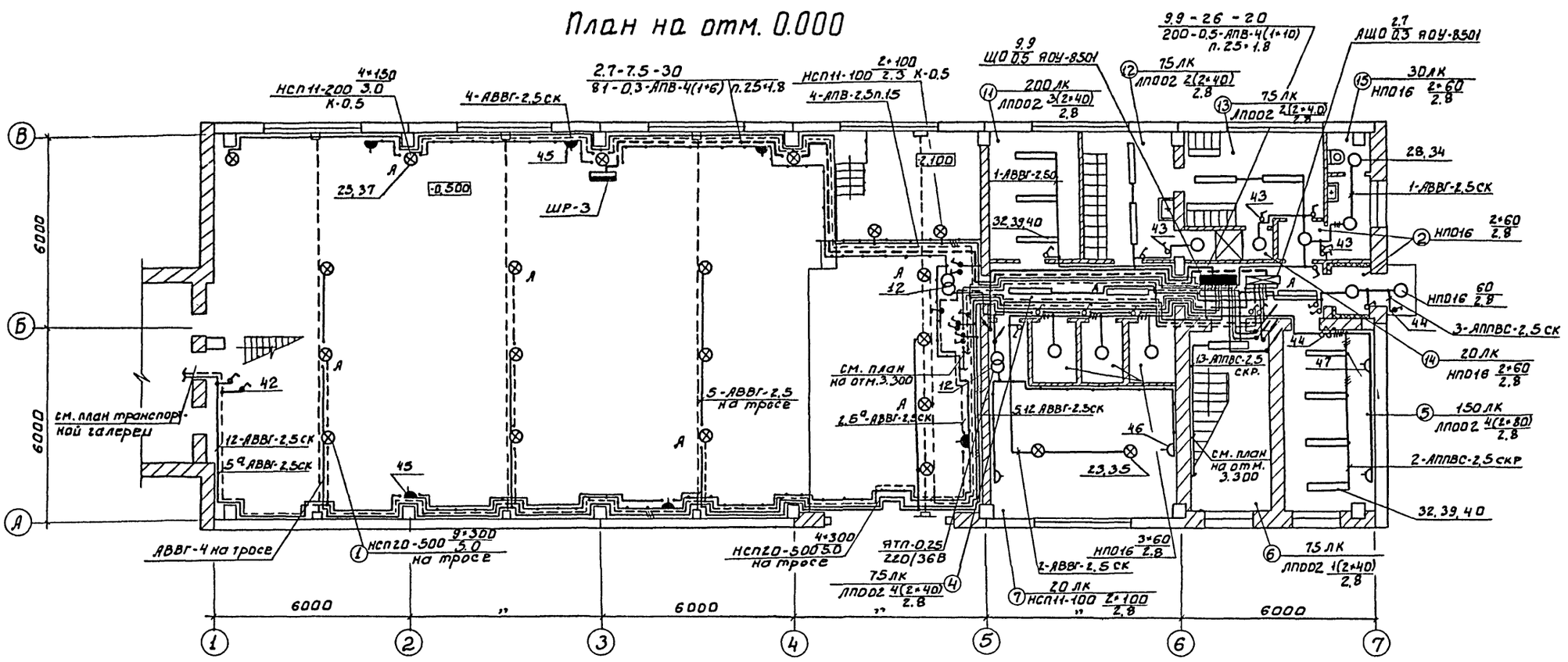

План транспортерной галереи

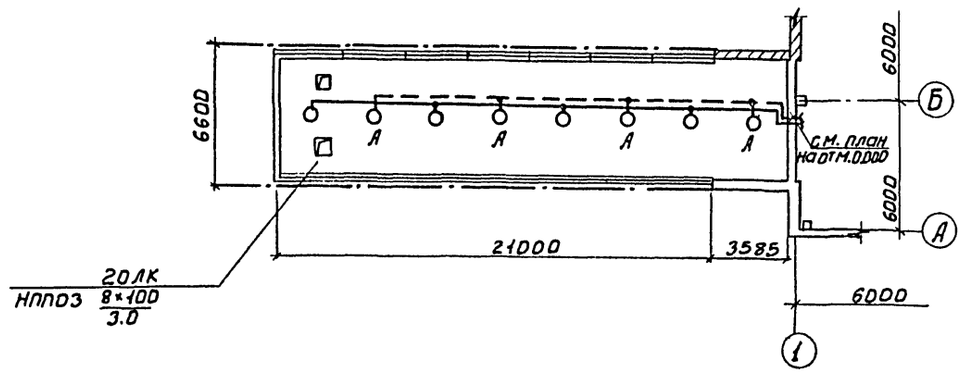

Напряжение сети освещения: общего рабочего и аварийного - 380/220В, местного - 36В.
Питающие сети выполняются проводом АПВ в полиэтиленовых трубах.
Групповые сети выполняются проводом АПВ с прокладкой в полиэтиленовых трубах под площадками, проводом АППВС скрыто под слоем штукатурки в административно-бытовых помещениях и кабелем АВВГ, прокладываемым по стенам и перекрытиям на скобах и с подвеской на тросе.
Для зануления элементов электрооборудования используется нулевой рабочий провод сети.

				ТП 902-5-6.84			ЭО
ПРИВЯЗАН:				Корпус обезвоживания осадка сточных вод с 6 центрифугами ОГШ-352К-03.	Стадия	Лист	Листов
					Р.П.	4	
				Электрическое освещение. План на отм. 0.000 (для 10(8) центрифуг)	ЦНИИЭП инженерного оборудования г. Москва		
Инв. №							

Н.контр. Грицына; Провер. Матвеева; Инжен. Садым; Гл.спец. Гольцман; Нач.отд. Данилов

19746-05 ЭО

Согласовано: Отдел АСО Глебов; Отдел КГ Кобызева; Отдел ВС Парасова

Инв. № подл. | Подпись и дата | Взам. инв. №

План на отм. 3.300

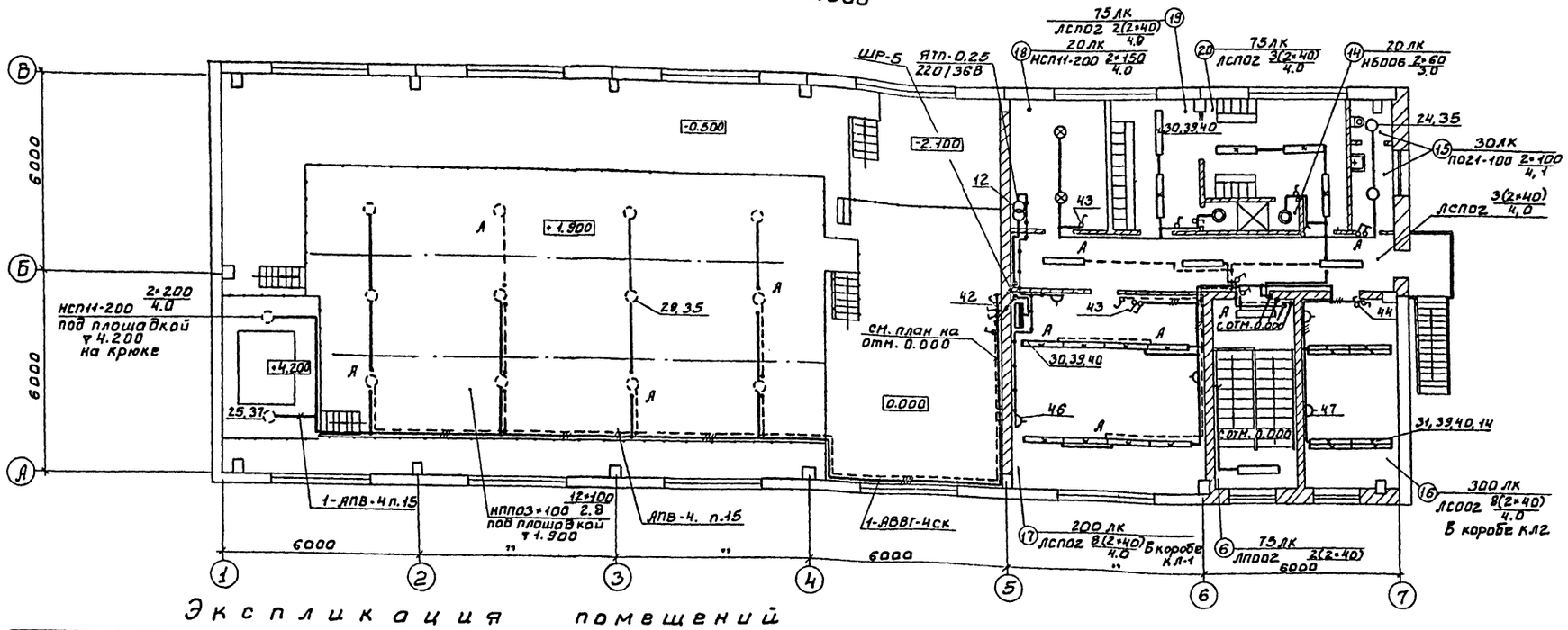

Экспликация помещений

Номер по плану	Наименование
1.	Зал центрифуг
2	Тамбур
3	Вестибюль
4	Коридор
5	Комната обслуживающего персонала
6	Лестничная клетка
7	Приточная Венткамера
8	Кладовая грязной спецодежды
9	Кладовая чистой спецодежды
10	Сушка одежды
12	Женский гардероб спецодежды
11	Комната приема пищи.
13	Женский гардероб уличной и домашней одежды.
14	Душевая
15	Уборная
16	Комната начальника
17	ЩСУ и операторская
18	Вытяжная Венткамера
19	Мужской гардероб спецодежды
20	Мужской гардероб уличной и домашней одежды

СОГЛАСОВАНО:
ОТДЕЛ АТХ ГЛЕБОВ
ОТДЕЛ КГ КОВАЛЕВА
ОТДЕЛ ЕС ПАРАСОВА

Инв.№подл. | Подпись и дата | Взам. инв.№

Привязан:

Инв.№

Н.контр.	Матвеева		
Провер.	Матвеева		
Инженер	Садым		
Гл.спец.	Гольцман		
Нач.отд.	Данилов		

ТП 902-5-6.84 30

Корпус обезвоживания осадка сточных вод с центрифугами ОГЦ-332К-03

Стадия	Лист	Листов
Р.К.	5	

Электрическое освещение. План на отм. 3.300 (для (0/0) центрифуг)

ЦНИИЭП инженерного оборудования г. Москва

Альбом V

Типовой проект 902-5-6.84

Спецификация

Марка поз.	Обозначение	Наименование	Кол.	Масса ед. кг	Примечание
		Электрооборудование			
1	ТУ 16.-536.683-81	Щиток осветительный на			
		6 отходящих группах			
		ЯО4-8501УХЛ4, Iр=16А	1/1	15	
2		на 12 отходящих группах			
		ЯО4-8502УХЛ4, Iр=16А	1/1	15	
		Изделия заводов ГЭИ			
3		Кронштейн У-116	6/6	1.8	
4		Анкер К-809	10/10	2.0	
5		Муфта натяжная К-804	10/10	0.5	
6		Муфта натяжная К-798	10/10	0.1	
		Коробка ответвительная			
7		У-994	50/50	0.5	
8		У-194	30/30	0.037	
9		У-196	50/50	0.05	
10		КОР-73	50/50		
11		КОР-74	50/50		
12		Ящик с понижающим			
		трансформатором ЯТП-0.25	3/3	10	
13		Короб КЛ-1	10/10	6.1	
14		Короб КЛ-2	10/10	8.7	
15		Подвес тросовый КЛ-ПТ	15/15	0.2	
16		Сжим У-732М	20/30	49.9	
17		Заглушка КЛ-3	10/10	0.14	
18		Коробка ответвитель-			
		ная тросовая У-245	50/50	0.5	
19		Подвес трубчатый К-980	25/25	0.7	
20		Анкер К-675	10/10	0.6	
21		Профиль зетовый К-238	3/3	4.8	
		Транспортерная галерея			
22		Коробка ответвительная	15/20	0.11	
		У-409			
		Стандартные изделия			
23		Светильник НСП11-100-234	4/4	2.5	
24		Светильник ПО21 100 Вт	2/2	1.2	
25		Светильник НСП11-200-234	7/8	3.8	

Марка поз.	Обозначение	Наименование	Кол.	Масса ед. кг	Примечание
26		Светильник НСП20-500	10/13	8.0	
27		Светильник НБ006-100	2/2	1.4	
28		Светильник НП016×60	10/10	1.1	
29		Светильник НППО3×100	9/12	3.5	
30		Светильник ЛСПО2-2×40	16/16	8	
31		Светильник ЛСПО2-2×40	8/8	6.2	
32		Светильник ЛПОО2-2×40	18/18	6.4	
33		Светильник РВО-42	1/1	0.28	
	ГОСТ 2239-79	Лампа накаливания 220-230В			
34		Б-220-230-60	12/10		
35		Б-220-230-100	13/18		
36		Г-220-230-150	5/6		
37		Г-220-230-200	2/3		
38		Г-220-230-300	10/13		
39	ГОСТ 6825-74	Лампа люминесцентная			
		ЛБ-40, 40Вт	84/84		
40	ГОСТ 8799-75	Стартер 80-С-220, 40Вт	84/84		
41	ГОСТ 1182-77	Лампа накаливания МО36-40	1/1		
42		Выключатель инд. 02650	15/15	0.137	
43		Выключатель инд. 02010	5/5	0.05	
44		Выключатель инд. 02230	10/10		
45		Розетка инд. У-86-РБ	10/10	0.08	
46		Розетка инд. 03220	7/7	0.042	
47		Розетка инд. 03450	10/10		
		Транспортерная галерея			
48		Светильник НППО3×100	7/8	3.5	
49	ГОСТ 2239-79	Лампа накаливания			
		Б-220-230-100	8/8		
50		Выключатель 02650	2/2	0.137	
		Материалы			
		Трубы пластмассовые			
	МРТУ-6 N 05-918-67	Труба полиэтиленовая, легкого			
51		типа 6-15-ПНП М	90/140		
52		6-25-ПНП	70/70		
53	ГОСТ 3282-74	Проволока стальная ф8мм	40/40		
54	ГОСТ 3617-71	Провод стальной ПСО-4	70/100		

Марка поз.	Обозначение	Наименование	Кол.	Масса ед. кг	Примечание
	ГОСТ 16442-80	Кабель силовой 0.66кв,			
		с алюминиевыми жилами	км		
55		АВВГ 2×2.5 кв.мм	0.2/0.3	99	
56		3×2.5 кв.мм	0.02/0.03	114	
57		2×4 кв.мм	0.04/0.06	123	
58		3×4 кв.мм	0.04/0.04	150	
59		4×4 кв.мм	0.02/0.02		
	ГОСТ 6323-79	Провод установочный	км		
		0.66кв, с алюминиевыми			
60		жилами АППВС 2×2.5кв.мм	0.1/0.1	44.9	
61		3×2.5кв.мм	0.03/0.03	67	
62		АПВ 2.5 кв.мм	0.045/0.045	22.4	
63		4 кв.мм	0.144/0.265	30.1	
64		6 кв.мм	0.096/0.18	38	
65		10 кв.мм	0.17/0.18	62.3	
		Транспортерная галерея			
66	ГОСТ 16442-80	Кабель силовой 0.66кв	км		
		с алюминиевыми жилами			
		2×2.5 кв.мм	0.14/0.15	99	

* В числителе дроби приведена расчетная мощность электроосвещения для варианта с 6 центрифугами, в знаменателе - 10(8) центрифугами.

ПРИВЯЗАН	Н.КОНТР.	ГРИШИНА	
	ПРОВЕР.	МАТВЕЕВА	
	ИНЖЕН.	САДЫМ	
	ГЛ.СПЕЦ.	ГОЛЬДМАН	
ИНВ.№	НАЧ.ОТД.	ДАНИЛОВ	

ТП 902-5-6.84 ЭО

КОРПУС ОБЕЗВОЖИВАНИЯ ОСАДКА СТОЧНЫХ ВОД С 6 ЦЕНТРИФУГАМИ ОГШ-352К-03

ЭЛЕКТРИЧЕСКОЕ ОСВЕЩЕНИЕ. СПЕЦИФИКАЦИЯ. (ДЛЯ 8 (10,8) ЦЕНТРИФУГ).

СТАДИЯ	ЛИСТ	ЛИСТОВ
Р.П.	6	

ЦНИИЭП инженерного оборудования г. Москва

19746-05 38

ИНВ. № ОДЛ. | ПОДПИСЬ И ДАТА | ВЗАМ. ИНВ. №

Типовой проект 902-5-6.84 Альбом V

Инв.№ подл. | Подпись и дата | Взам. инв.№

Ведомость чертежей основного комплекта

Лист	Наименование	Примечание
АТХ-1	Общие данные	
АТХ-2	Схема функциональная	
АТХ-3	Схема функциональная. Схема питания приборов.	
АТХ-4	Схема подключения приборов технологического контроля. Лист 1	
АТХ-5	Схема подключения приборов технологического контроля. Лист 2.	
АТХ-6	Схема подключения приборов технологического контроля. Лист 3	
АТХ-7	Размещение приборов технологического контроля и прокладка кабелей. План на отм. 0.000 и -0.500 (проект с 6 центрифугами)	
АТХ-8	Размещение приборов технологического контроля и прокладка кабелей. План на отм. 0.000 и -0.500 (проект с 10/8 центрифугами)	

Ведомость ссылочных и прилагаемых документов

Обозначение	Наименование	Примечание
	Ссылочные документы:	
ОСТ 36-27-77	Обозначения условные в схемах автоматизации технологических процессов.	
Проектмонтажавтоматика		
	Прилагаемые документы:	
Альбом VI	Задание заводу-изготовителю	

Типовой проект разработан в соответствии с действующими нормами и правилами и предусматривает мероприятия, обеспечивающие взрывную, взрывопожарную и пожарную безопасность при эксплуатации здания.

Главный инженер проекта И.Павлова

Привязан

Инв.№

ТП 902-5-6.84 АТХ

Н.контр.	Павлова		
Провер.	Боева		
ГИП	Павлова		
Гл.спец.	Данилов		
Нач.отд.	Саркисьянц		

Корпус обезвоживания осадка сточных вод с 6 центрифугами ОГШ-352 К-03

Стадия	Лист	Листов
РП	1	8

Общие данные

ЦНИИЭП инженерного оборудования г. Москва

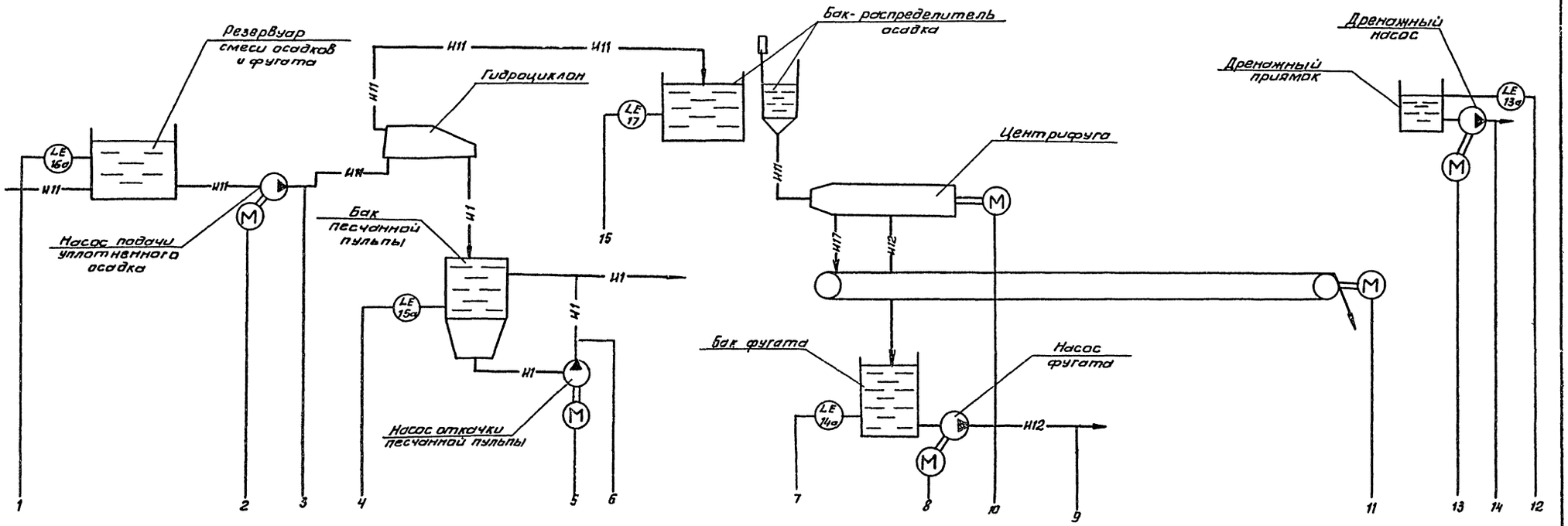

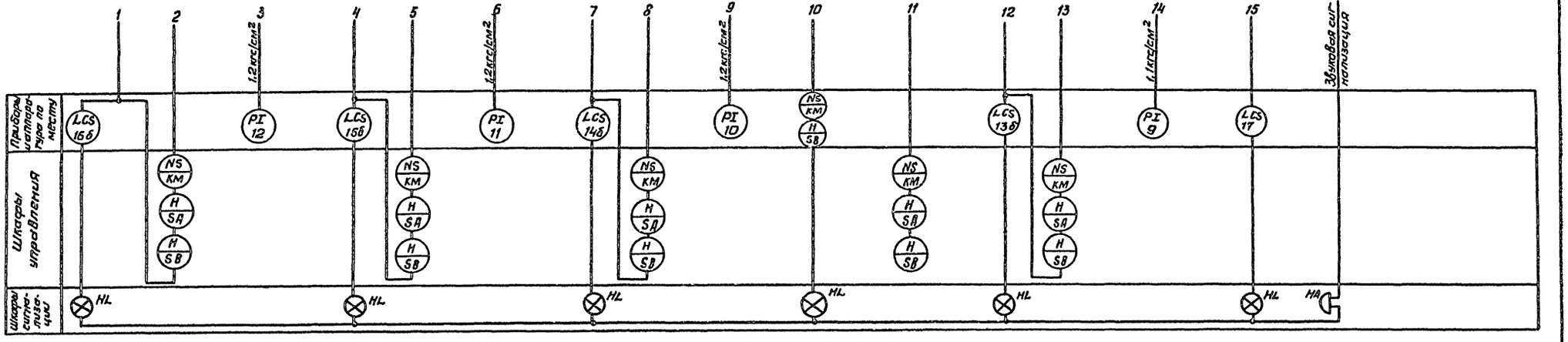

Условные обозначения

—H1— песчаная пульпа

—H11— уплотненная смесь сырого осадка и избыточного активного ила

—H12— Фугат

—H17— Обезвоженный осадок.

				ТП 2 5-6.84	АТХ
Привязан		Н.контр.	Павлова	Корпус обезвоживания осадка сточных вод с 6 центрифугами ОГШ-352 К-03	Стадия: РП; Лист: 2; Листов:
		Техник	Меновщикова		
		Вед. инж.	Боева		
		ГИП	Павлова	Схема функциональная	ЦНИИЭП инженерного оборудования г. Москва
Инв. №		Гл. спец.	Дамилов		
		Нач. отд.	Саркисьянц		

19746-05 40 Копировал Антипова

Формат А2

Типовой проект 902-5-6.84

Инв. № подл. | Подпись и дата | Взам. инв. №

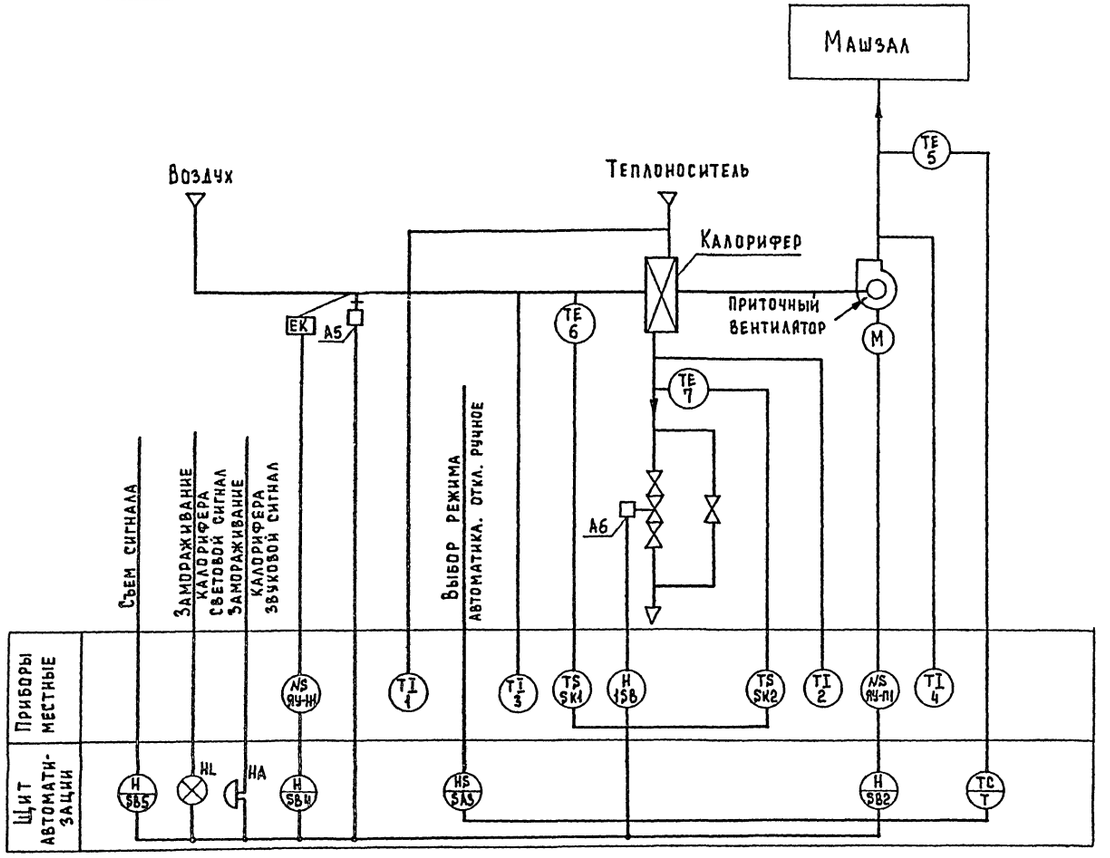

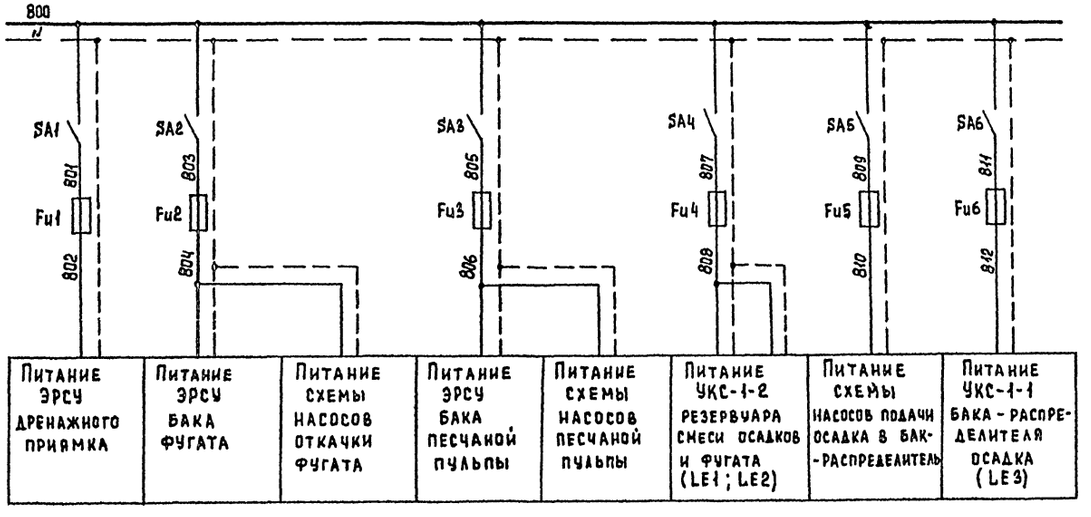

Пояснения к схеме

Схемой предусмотрено:

1. Регулирование температуры приточного воздуха.
2. Сблокированное с приточным вентилятором открытие (закрытие) заслонки наружного воздуха.
3. Автоматическое подключение системы регулирования при включении приточного вентилятора.
4. Защита калорифера от замораживания при работающей и неработающей системе.

4-1 При запуске системы заслонка наружного воздуха открывается после открытия регулирующего клапана на горячей воде.

4-2 При снижении температуры обратного теплоносителя ниже +40°С регулирующий клапан на обратной воде открывается, обеспечивая прогрев калорифера.

4-3 При снижении температуры обратного теплоносителя ниже +30°С установка автоматически отключается (в рабочее время). Регулирующий клапан на теплоносителе открывается и подается аварийный сигнал.

4-4 При температуре воздуха перед калорифером выше +3°С система защиты от замораживания калорифера автоматически отключается.

5. Возможность дистанционного включения прогрева заслонки наружного воздуха и автоматическое отключение его при включении приточного вентилятора.
6. Аварийная сигнализация об угрозе замораживания калорифера на щите автоматизации.
7. Дистанционное сблокированное управление со щита автоматизации.
8. Местное деблокированное управление.

				ТП 902-5-6.84		АТХ	
Привязан	Н.контр.	Павлова		Корпус обезвоживания осадка сточных вод с 6 центрифугами ОГШ-352К-03	Стадия	Лист	Листов
	Техник	Меновщикова			РП	3	
	Вед.инж.	Боева					
	ГИП	Павлова		Схема функциональная Схема питания приборов.	ЦНИИЭП инженерного оборудования г. Москва		
Инв. №	Гл.спец.	Данилов					
	Нач.отд.	Саркисьянц					

Инв. № подл. | Подпись и дата | Взам. инв. №

Копировал Еремченко 19746-05 41

Альбом V

Измеряемая среда.	Вода				Вода
Измеряемый или регулируемый параметр	Давление				Уровень
Места установки первичных приборов, отборных устройств и исполнительных механизмов.	Напорный трубопровод насоса для откачки дренажных вод	Напорные трубопроводы насосов для откачки фугата	Напорные трубопроводы насосов для песчаной пульпы	Напорные трубопроводы насосов для подачи осадка в бак-распределитель	Дренажный приямок
N ТКЧ или установочного чертежа: отборных устройств / первичных приборов					
N поз. по спецификации или обозначение по электрической схеме	9	10	11	12	13а; б

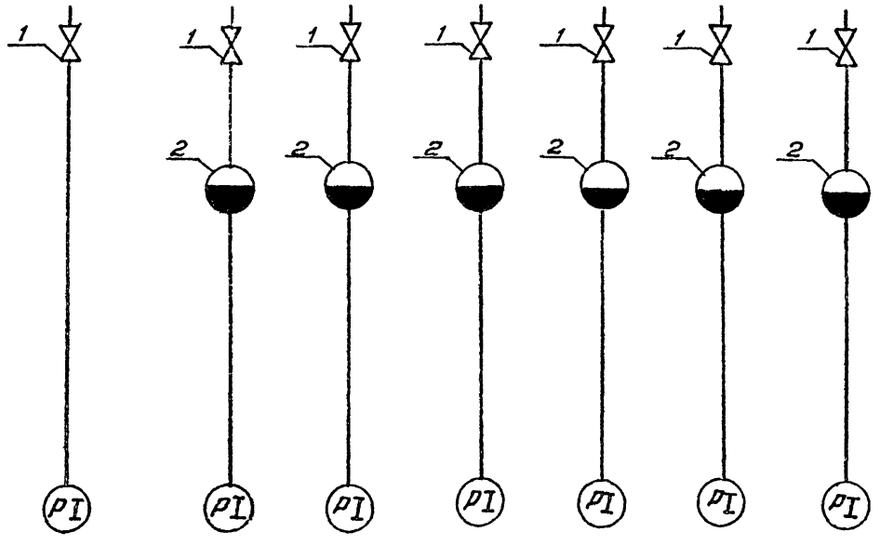

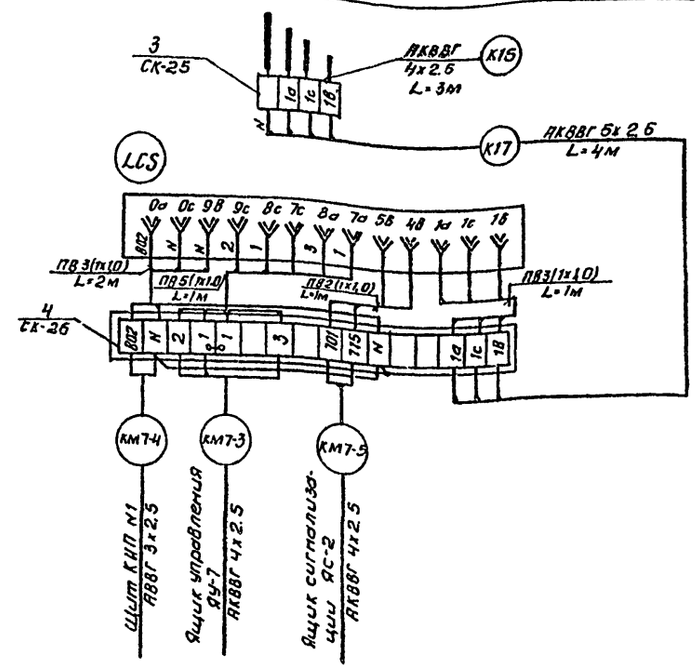

Измеряемая среда	Вода	
Измеряемый или регулируемый параметр.	Уровень	
Места установки первичных приборов отборных устройств и исполнительных механизмов	Резервуар смеси осадков и фугата	Бак-распределитель осадка
N ТКЧ или установочного чертежа: отборных устройств / первичных приборов		
N поз. по спецификации или обозначение по электрической схеме.	16 а, б	17

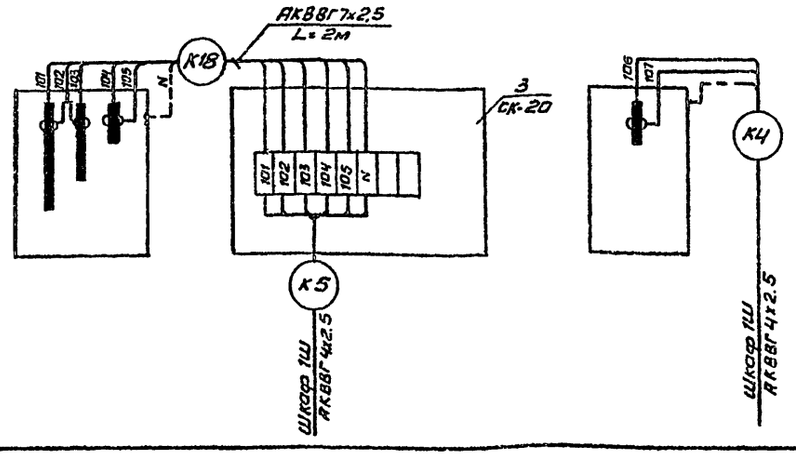

Зануление корпусов приборов и оборудования выполнить согласно ПУЭ §1-7-39.
Лист рассматривать совместно с листом ЭМ-12.

Типовой проект 902-5-6.84

Инв. № подл. | Подпись и дата | Взам. инв. №

					ТП 902-5-6.84	АТХ
Привязан			Н. контр	Павлова		
			Проверил	Авронова	Корпус обезвоживания осадка сточных вод с 6 центрифугами ОГШ-352К-03	Стадия: РП; Лист: 4; Листов:
			Техник	Меновщикова		
			Вед. инж.	Боева		
			ГИП	Павлова	Схема подключения приборов технологического контроля	ЦНИИЭП инженерного оборудования г. Москва
			Гл. спец.	Данилов		
Инв. №			Нач. отд.	Саркисьянц		

19746-05 42. Копировал Антипова Формат А2

Измеряемая среда	Вода
Измеряемый или регулируемый параметр	Уровень
Места установки первичных приборов, отборных устройств и исполнительных механизмов	Бак фугата
N ТКЧ или установочного чертежа: отборных устройств / первичных приборов	ТМ4-125-74
N поз. по спецификации или обозначение по электрической схеме	14 а, б

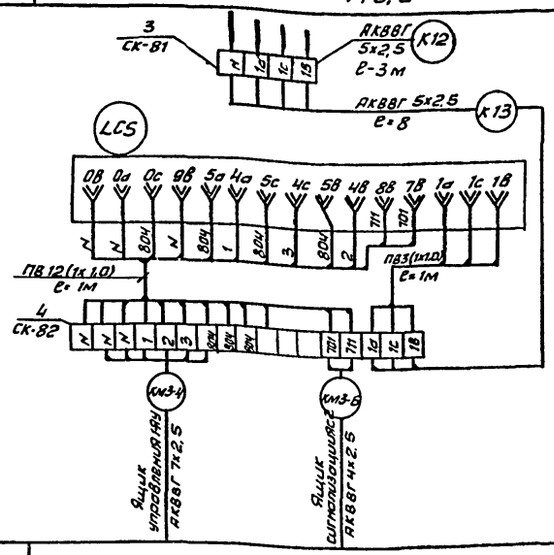

Измеряемая среда	Вода
Измеряемый или регулируемый параметр	Уровень
Место установки первичных приборов, отборных устройств и исполнительных механизмов	Бак песчаной пульпы
N ТКЧ или установочного чертежа: отборных устройств / первичных приборов	ТМ4-125-74
N поз. по спецификации или обозначение по электрической схеме	15 а; б

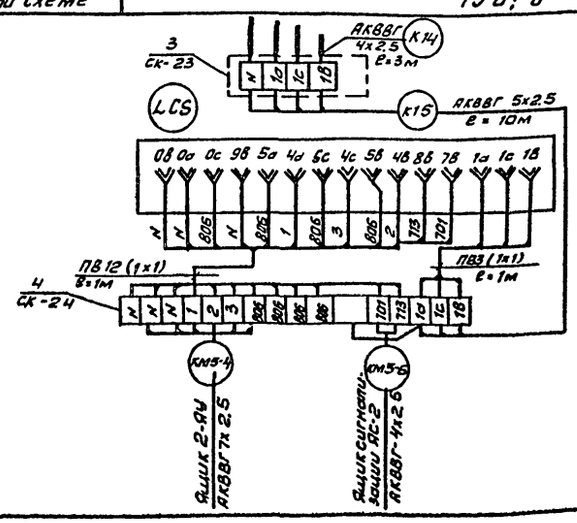

Зануление корпусов приборов и оборудования выполнить согласно ПУЭ 5.I-7-39.

Лист рассматривать совместно с листом ЭМ-12.

Кол	Поз	Наименование	Обозначение сортамент	Технические данные разрезы	Общая масса кг	Примечание
7	1	Вентиль запорный 38-2М		Ду=3мм		
6	2	Разделитель мембранный РМ5319				
4	3	Соединительная коробка КСК-8				
3	4	Соединительная коробка КСК-16				
4м		Металлорукав РЗЦХ-50 ТУ22-2П3-74				
45м		Кабель контрольный АКВВГ 4х2,5 кв.мм				
25м		Кабель контрольный АКВВГ 5х2,5 кв.мм				
30м		Кабель контрольный АКВВГ 7х2,5 кв.мм				
15м		Кабель контрольный КВВГ 14х2,5 кв.мм				
		капилляр				
50м		Провод медный ПВ1х1,0 кв.мм				
		Труба бесшовная				
4м		ГОСТ 8734-75 / ГОСТ 8734-74	14х2 / Д20			

Альбом V

Типовой проект 902-5-6.84

Инв.№ подл. | Подпись и дата | Взам. инв.№

Привязан

Инв.№

Н.контр.	Павлова		
Проверил	Ларионова		
Вед. инж.	Боева		
ГИП	Павлова		
Гл.спец.	Данилов		
Нач.отд.	Саркисьянц		

ТП 902-5-6.84 АТХ

Корпус обезвоживания осадка сточных вод с 6 центрифугами ОГШ-352 К-03

Схема подключения приборов технологического контроля Лист 2

Стадия	Лист	Листов
РП	5	

ЦНИИЭП инженерного оборудования г. Москва

19746-05 43 Копировал Антипова

Формат А2

Измеряемая среда		Воздух	Воздух	Воздух	Воздух	Вода	Вода	Вода	Воздух	Вода	Воздух
Измеряемый или регулируемый параметр		Температура									
Место установки первичных приборов, отборных устройств и исполнительных механизмов.		Приточный воздуховод	Приточный воздуховод	Камера перед калорифером.	Камера перед калорифером	Трубопровод обратного теплоносителя	Трубопровод обратного теплоносителя	Трубопровод горячей воды	Заслонка наружного воздуха	Трубопровод обратного теплоносителя	Помещение
N ТКЧ или установочного чертежа	Отборных устройств	ТМ4-50-73	ТМ4-142-75	ТМ4-172-75	ТМ4-142-75	ТМ4-170-75	ТМ4-144-75	ТМ4-144-75	ТК4-3172-70		
	первичных приборов										
N поз. по спецификации или обозначение по электрической схеме		поз. 5	поз. 4	поз. 6	поз. 3	поз. 7	поз. 2	поз. 1	А2	А3	поз. 8

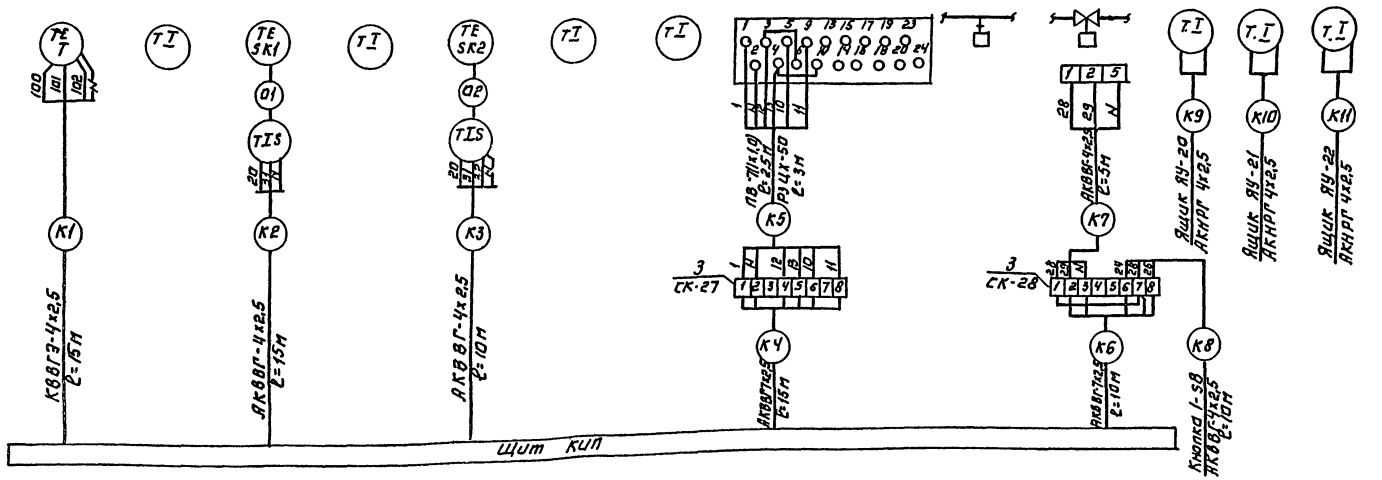

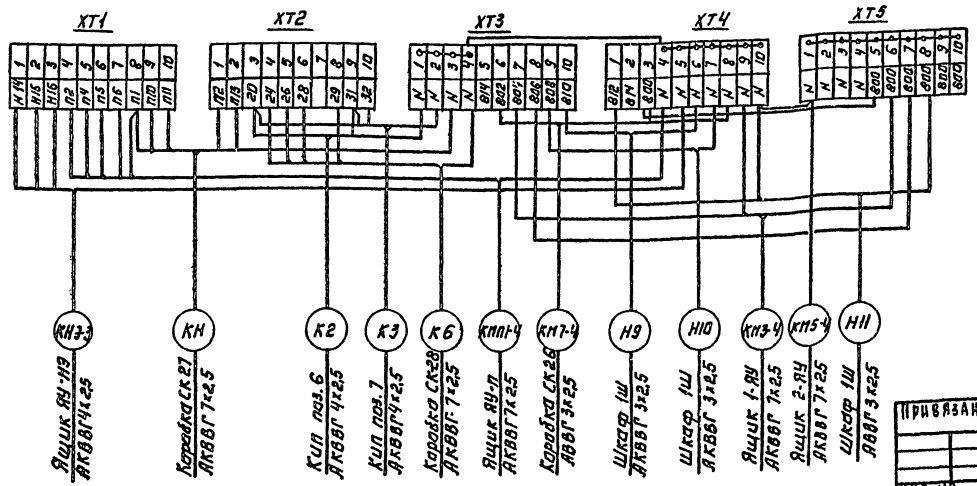

Лист рассматривать совместно с листами АТХ-3; АТХ-4; АТХ-5; ЭМ-15; ЭМ-16, ЭМ-18.

Зануление корпусов приборов выполнить согласно ПУЭ § 1-7-39.

ТП 902-5-6.84				АТХ
Н. КОНТР	ПАВЛОВА	КОРПУС ОБЕЗВОЖИВАНИЯ ОСАДКА СТОЧНЫХ ВОД С ЦЕНТРИФУГАМИ ОГШ 352К-03	СТАДИЯ	ЛИСТ	ЛИСТОВ
ПРОВЕР	БОЕВА		РП	6	
ИНЖЕН	БАЦЕРОВА	СХЕМА ПОДКЛЮЧЕНИЯ ПРИБОРОВ ТЕХНОЛОГИЧЕСКОГО КОНТРОЛЯ ЛИСТ 3.	ЦНИИЭП ИНЖЕНЕРНОГО ОБОРУДОВАНИЯ г. МОСКВА		
ГИП	ПАВЛОВА				
ГЛ. СПЕЦ	ДАНИЛОВ				
НАЧ. ОТД	САРКИСЬЯН				

ПРИВЯЗАН:

ИНВ. №

КОПИРОВАЛ: ЛОГИНОВА

19746-05 44 ФОРМАТ: А2

Типовой проект 902-5-6.84 Альбом V

ИНВ. № ПОДЛ. ПОДПИСЬ И ДАТА ВЗАМ. ИНВ. N

Типовой проект 902-5-6.84 Альбом V

План на отм. -0.500

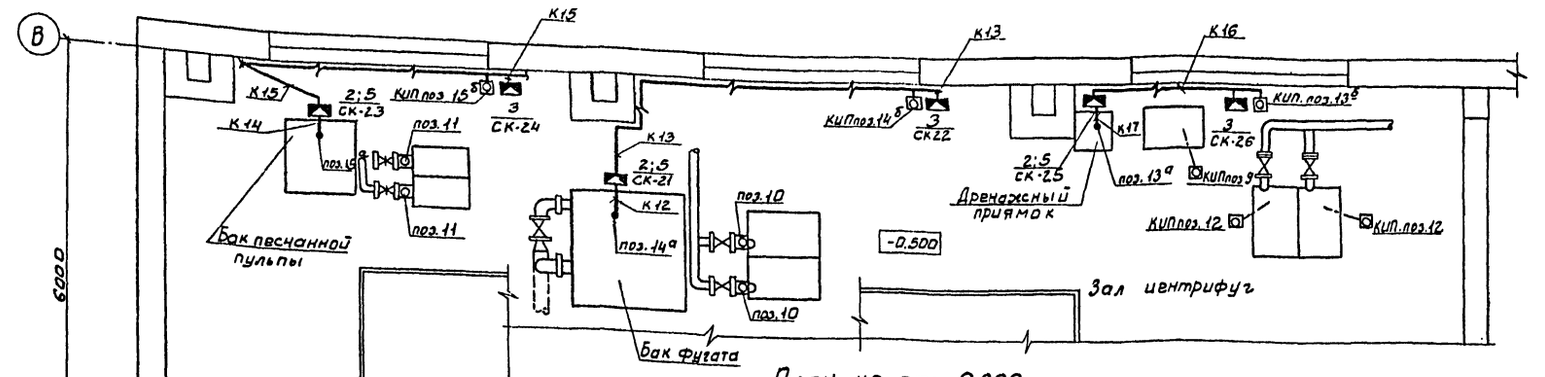

План на отм. 0.000

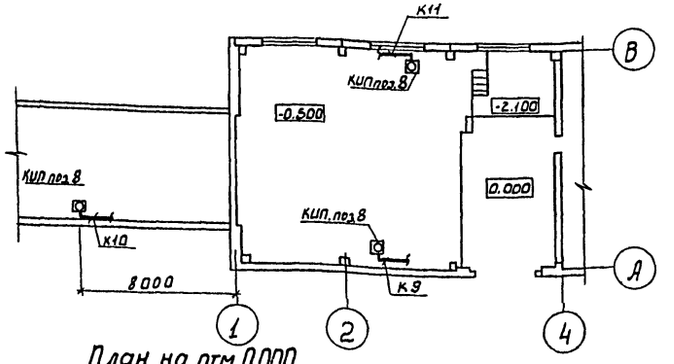

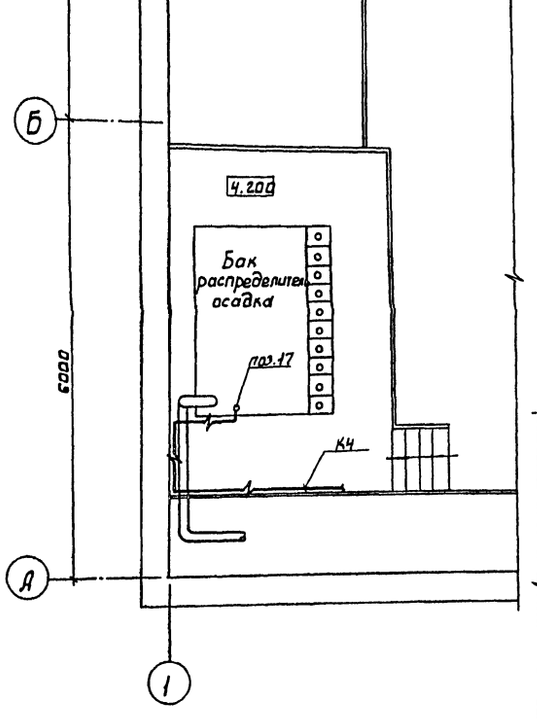

План на отм. 0.000

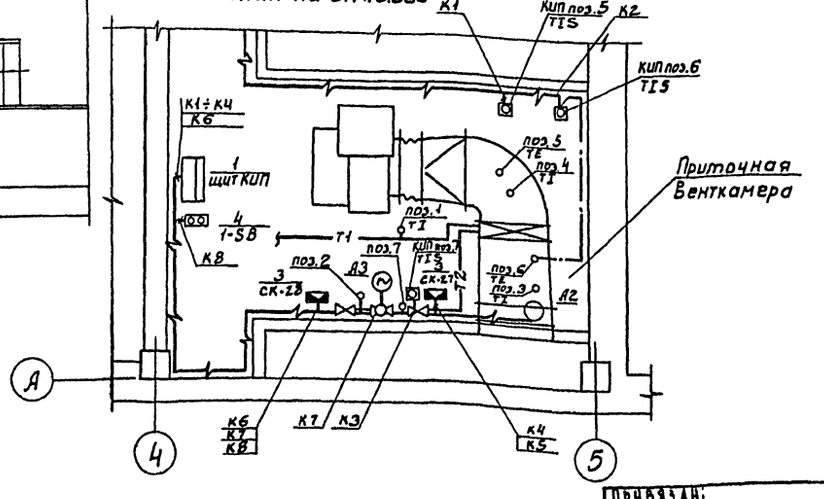

Марка поз.	Обозначение	Наименование	Кол.	Масса ед. кг	Примечание
1		Щит КИП			
		ЩШМ-1000×600	1		
		Коробка клеммная			
2		СК-8	3		
3		СК-16	5		
4		Кнопочный пост			
		ПКЕ-222-2У3	1		
5	ТУ36-22-80	Стойка монтажная			
		К310М	3		
6	ГОСТ 18599-73	Труба полиэтиленовая			
		25×2.0	5		
7	ТУ6-05-1573-72	Труба Винипластовая			
		25×3.0	10		
8		Труба бесшовная			
	ГОСТ 8734-75 / ГОСТ 8734-74	14×2 / Д20			

Проект для 6 центрифуг

ТП 902-5-6.84 АТХ

Н. контр.	Павлова		
Провер.	Боева		
Ст. инж.	Ларионова		
ГИП	Павлова		
Гл. спец.	Данилов		
Нач. отд.	Саркисьянц		

Корпус обезвоживания осадка сточных вод с 6 центрифугами ОГШ-352К-03

Размещение приборов технологического контроля и прокладка кабеля. План на отм. 0.000 и -0.500.

Стадия	Лист	Листов
РП	7	

ГПНИИЭП Инженерного оборудования г. Москва

Привязан:

Инв. №

Согласовано: Отд. КГ Кобазева; Отд. ВС Тарасова; Отд. АСП

Инв. № подл. | Подпись и дата | Взам. инв. №

19746-05 45

Альбом V

Типовой проект 902-5-6.84

План на отм. -0.500

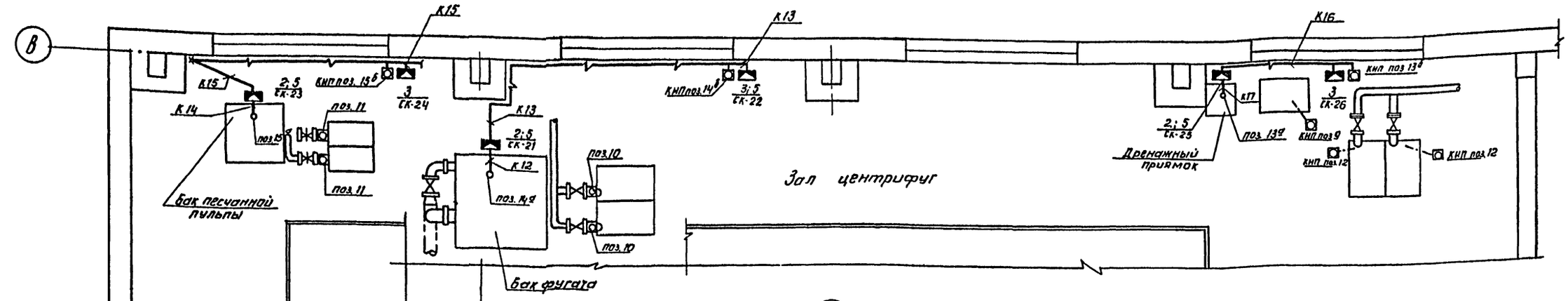

План на отм. 0.000

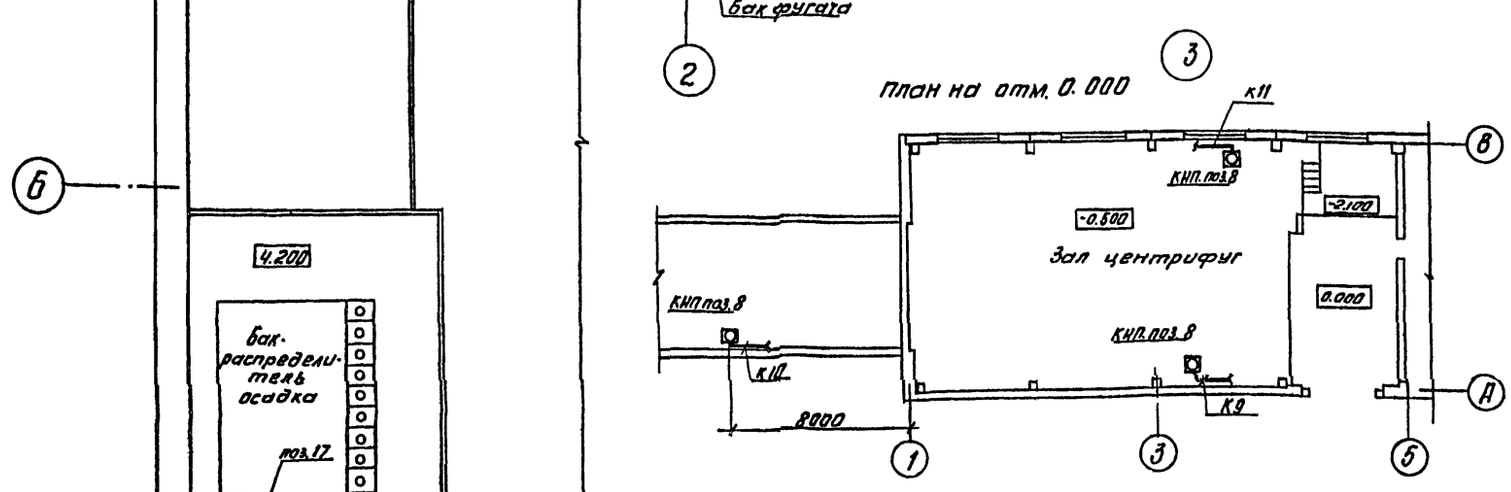

План на отм. 0.000

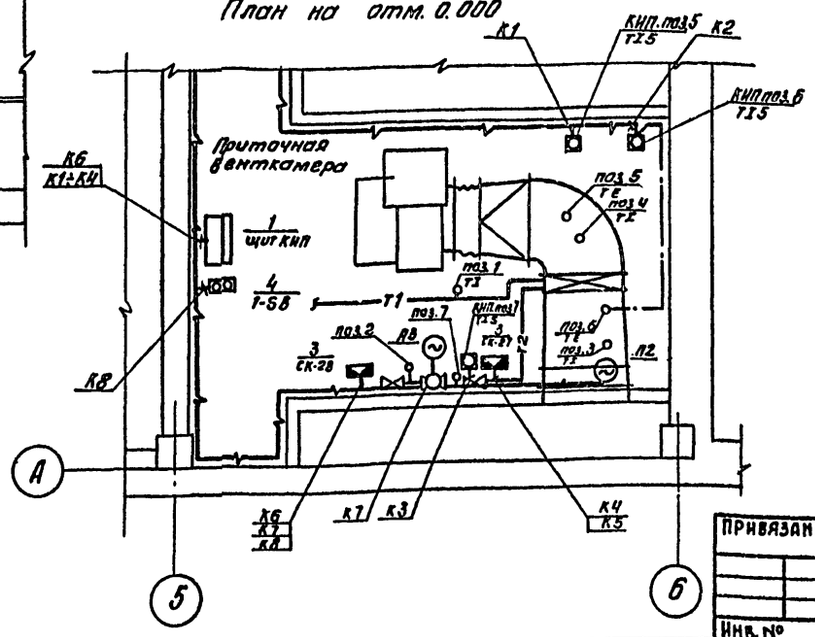

Марка, поз.	Обозначение	Наименование	Кол.	Масса ед.кг	Примечание
1		Щит КИП			
		Щ ШМ- 1000х600	1		
		Коробка клеммная			
2		СК-8	3		
3		СК- 16	5		
4		Кнопочный пост			
		ПКЕ-222- 2У3	1		
5		Стойка монтажная			
		К-310М	3		
6	ГОСТ 18599-73	Труба полиэтиленовая			
		25х2,0	5		
7	ТУ6-05-1573-72	Труба винипластовая			
		25 х 3,0	10		

СОГЛАСОВАНО
ОТД. КГ Ковалева
ОТД. ВС Тарасова

Взам. инв.№ | Подпись и дата | Инв. № подл.

ПРИВЯЗАН

Инв. №

Н. контр	Павлова	
Провер.	Боева	
Ст. инж.	Ларионова	
ГИП	Павлова	
Гл. спец.	Данилов	
Нач. отд.	Саркисьянц	

ТП 902-5-6.84 АТХ

Корпус обезвоживания осадка сточных вод с 6 центрифугами ОГШ- 352 К-03

Стадия: РП | Лист: 8 | Листов:

Размещение приборов технологического контроля и прокладка кабелей. План на отм. 0.000 и -0.500

ЦНИИЭП инженерного оборудования г. Москва

19746-05 46 Копировал Антипова

Формат А2

Альбом V

Типовой проект 902-5-6.84

Ведомость чертежей основного комплекта

Лист	Наименование	Примечание
СС-2	Общие данные. Выкопировки из планов на	
	отм. 0.000 и 3.300 с сетями связи.	
	Спецификация. Экспликация помещений.	

№	Наименование
1	Зал центрифуг
2	Тамбур
3	Вестибюль
4	Коридор
5	Комната обслуживающего персонала
6	Лестничная клетка
7	Приточная венткамера
8	Кладовая грязной спецодежды
9	Кладовая чистой спецодежды
10	Сушка одежды.
11	Комната приема пищи.
12	Женский гардероб спецодежды
13	Женский гардероб уличной
	и домашней одежды
14	Душевая
15	Уборная
16	Комната начальника.
17	Щсу и операторская
18	Вытяжная венткамера
19	Мужской гардероб
	спецодежды
20	Мужской гардероб уличной
	и домашней одежды.

Выкопировка из плана на отм. 3.300

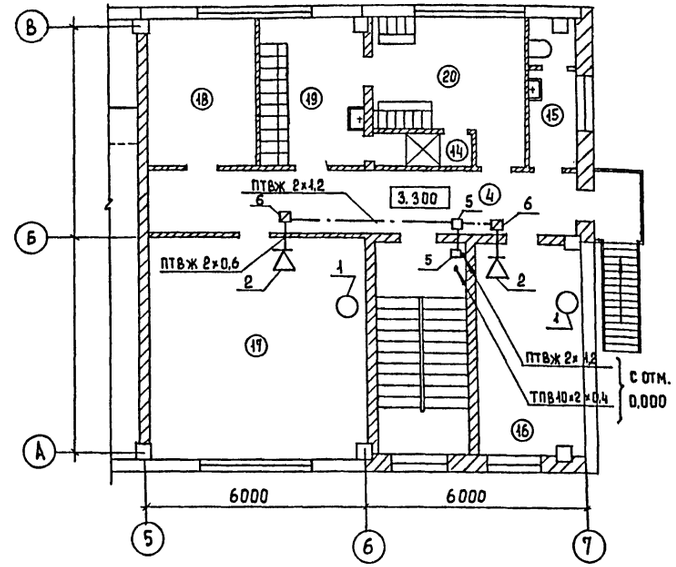

Выкопировка из плана на отм. 0,000

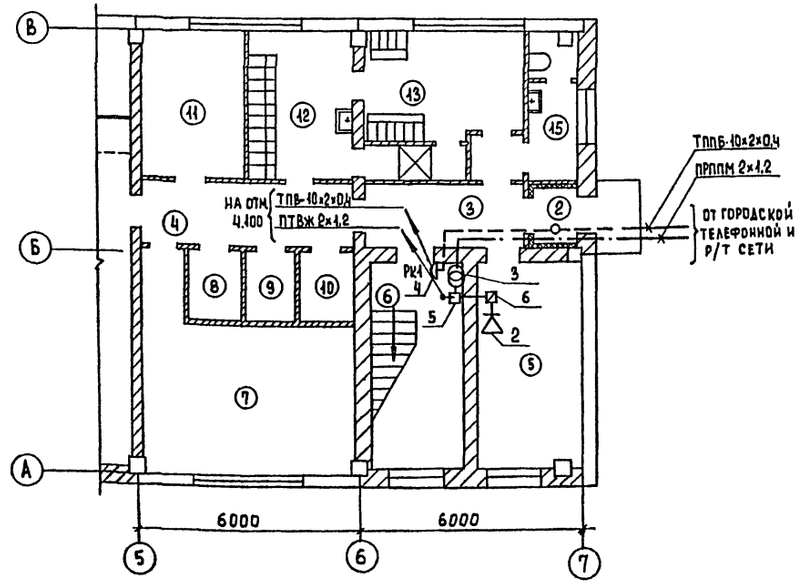

Вариант с 10 (8) центрифугами

Спецификация

Марка	Обозначение	Наименование	Кол.	Масса ед., кг	Примечан.
		Оборудование			
1	ТАН-76-1 ГОСТ 9686-68	Аппарат телефонный	2	шт.	
2	0,25 ГД-10 ГОСТ 5961-76	Громкоговоритель абонентский	3	шт	
3	ТАМУ-10 ТТО.413.004.ТУ	Трансформатор абонентский	1	шт	
4	КРТП-10 ГОСТ 8525-78	Коробка телефонная распределительная	1	шт	
5	УК-2П ГОСТ 10040-75	Коробка универсальная ответвительная	3	шт	
6	УК-2Р ГОСТ 10040-75	Коробка универсальная ограничительная	3	шт	
7	РШО-1 ГОСТ 8559-75	Розетка радио	3	шт	
		Материалы			
8	ТППБ-10×2×0,4 ГОСТ 22498-77	Кабель телефонный бронированный	15	м	
9	ТПВ-10×2×0,4 ГОСТ 22498-77	Кабель телефонный	20	м	
10	ПТВЖ 2×1,2 ГОСТ 10.254-75	Провод радиотрансляционный	40	м	
11	ПТВЖ 2×0,6 ГОСТ 10.254-75	То же	100	м	
12	50×50×5 ГОСТ 8509-72	Сталь угловая	5	м	
13	ф 25 мм ТУ 6.05-1573-77	Труба винипластовая	15	м	

Типовой проект разработан в соответствии с действующими нормами и правилами и предусматривает мероприятия, обеспечивающие взрывную, взрывопожарную и пожарную безопасность при эксплуатации зданий.
Главный инженер проекта / Баткилина/

Согласовано: Отдел АСП Глебов; Отдел КГ Кобазев

Инв. № подл. | Подпись и дата | Взам. инв. №

Привязан

Инв. №

ТП-902-5-6.84 СС1

Н. контр.	Парусова		
Провер.	Парусова		
Вед. инж.	Бекасова		
Рук. гр.	Парусова		
Гл. спец.	Баткилина		
Нач. отд.	Данилов		

Корпус обезвоживания осадка сточных вод с 6 центрифугами ОГШ-352К-03

Стадия	Лист	Листов
Р.П.	1	1

Общие данные. Выкопировки из планов на отм. 0.000 и 3.300 с сетями связи. Спецификация. Экспликация помещений.

ЦНИИЭП инженерного оборудования г. Москва

Копировал Еремченко 19746-05 47 Формат А2

Ведомость чертежей основного комплекта СС

Лист	Наименование	Примечание
СС-2	Общие данные. Выкопировки из планов	
	на отм.0.000 и 3.300 с сетями связи.	
	Спецификация. Экспликация помещений.	

Выкопировка из плана на отм. 3.300

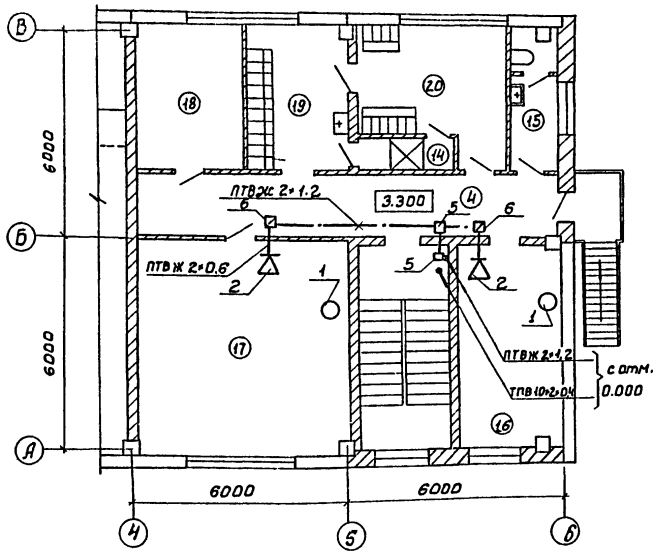

Выкопировка из плана на отм. 0.000

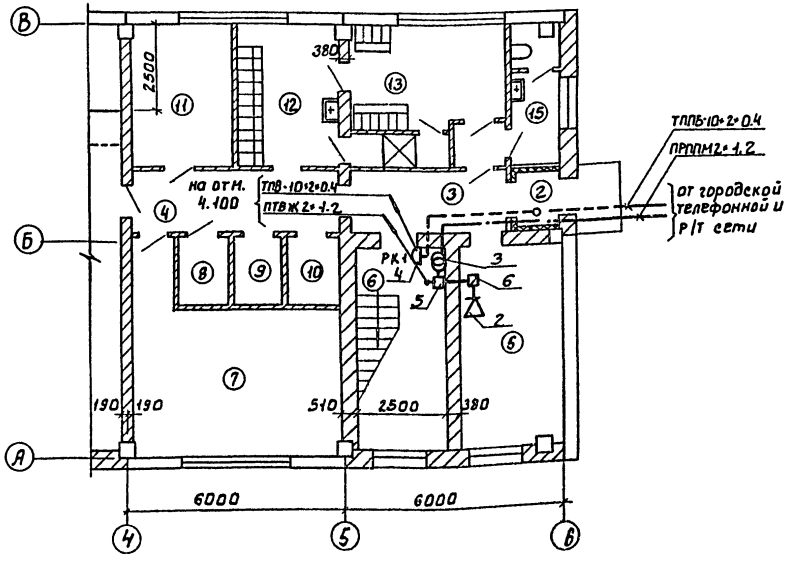

№	Наименование
1	Зал центрифуг.
2	Тамбур
3	Вестибюль.
4	Коридор
5	Комната обслуживающего персонала
6	Лестничная клетка.
7	Приточная Венткамера
8	Кладовая грязной спецодежды
9	Кладовая чистой спецодежды
10	Сушка одежды
11	Комната приема пищи
12	Женский гардероб спецодежды
13	Женский гардероб уличной
	и домашней одежды
14	Душевая
15	Уборная
16	Комната начальника
17	ЩСУ и операторская
18	Вытяжная Венткамера
19	Мужской гардероб
	спецодежды
20	Мужской гардероб уличной
	и домашней одежды

Спецификация

Марка	Обозначение	Наименование	Кол.	Масса ед.кг	Примеч.
		Оборудование			
1	ТАН-76-1 ГОСТ 9686-68	Аппарат телефонный	2	шт.	
2	0,25ГА-1 ГОСТ 5961-76	Громкоговоритель абонентский	3	шт.	
3	ГАМУ-10 ТТО.413.004.ТУ	Трансформатор абонентский	1	шт.	
4	КРТП-10 ГОСТ 8525-78	Коробка телефонная распределительная	1	шт.	
5	УК-2П ГОСТ 10040-75	Коробка универсальная ответвительная	3	шт.	
6	УК-2Р ГОСТ 10040-75	Коробка универсальная ограничительная	3	шт.	
7	РШО-1 ГОСТ 8559-75	Розетка радио	3	шт.	
		Материалы			
8	ТППБ-10×2×0.4 ГОСТ 22498-77	Кабель телефонный бронированный	15	м	
9	ТПВ-10×2×0.4 ГОСТ 22498-77	Кабель телефонный	20	м	
10	ПТВЖс 2×1.2 ГОСТ 10.254-75	Провод радиотрансляционный	40	м	
11	ПТВЖс 2×0.6 ГОСТ 10.254-75	То же	100	м	
12	50×50×5 ГОСТ 8509-72	Сталь угловая	5	м	
13	Ф 25мм ТУ6.05-1573-77	Труба винипластовая	15	м	

Типовой проект разработан в соответствии с действующими нормами и правилами и предусматривает мероприятия, обеспечивающие взрывную, [illegible] и пожарную безопасность [illegible] эксплуатации зданий.

Главный инженер проекта /Г.Баткилина/.

Привязан

Инв.№

ТП 902-5-6.84 СС2

Провер.	Парусова		
Вед.инж.	Бекагова		
Рук.гр.	Парусова		
Гл.спец.	Баткилина		
Нач.отд.	Данилов		

Корпус обезвоживания осадка сточных вод с б центрифугами ОГШ-352К-03

Стадия	Лист	Листов
РП	1	1

Общие данные. Выкопировки из планов на отм. 0.000 и 3.300 с сетями связи. Спецификация. Экспликация помещений.

ЦНИИЭП инженерного оборудования г. Москва

Альбом V

Типовой проект 902-5-6.84

Согласовано

Инв.№ | Подпись и дата | Взам.инв.№ | Инв.№ подл.

gost.e-ecolog.ru