ТИПОВОЙ ПРОЕКТ
902-5-6.84

(испр. 2-92)

КОРПУС ОБЕЗВОЖИВАНИЯ ОСАДКА СТОЧНЫХ ВОД С 6 ЦЕНТРИФУГАМИ

ОГШ-352К-03

АЛЬБОМ IV

Строительные изделия

1974П-04
Цена 1-22

gost.e-ecolog.ru

ЦЕНТРАЛЬНЫЙ ИНСТИТУТ ТИПОВОГО ПРОЕКТИРОВАНИЯ
ГОССТРОЯ СССР.
Москва, А-445, Смольная ул., 22
Сдано в печать IV 1985г.
Заказ № 5208 Тираж 300 экз.

ТИПОВОЙ ПРОЕКТ
902-5-6.84

КОРПУС ОБЕЗВОЖИВАНИЯ ОСАДКА СТОЧНЫХ ВОД С 6 ЦЕНТРИФУГАМИ

ОГШ 352К-03

СОСТАВ ПРОЕКТА:

Альбом I – Пояснительная записка.
Альбом II – Технологическая, санитарно-технические части.
Альбом III – Архитектурно-строительные решения. Конструкции железобетонные и металлические.
Альбом IV – Строительные изделия.
Альбом V – Электротехническая часть. Чертежи монтажной зоны и заготовительного участка.
Альбом VI – Электротехническая часть. (Задание заводу-изготовителю) и нестандартизированное оборудование.
Альбом VII – Спецификации оборудования.
Альбом VIII – Сборник спецификаций оборудования.
Альбом IX – Ведомости потребности в материалах.
Альбом X – Сметы
Альбом XI – Показатели изменения сметной стоимости.

УТВЕРЖДЕН ГОСГРАЖДАНСТРОЕМ
ПРИКАЗ №: 250 от 23 сентября 1983 г.
ВВЕДЕН В ДЕЙСТВИЕ ИНСТИТУТОМ
ЦНИИЭП инженерного оборудования
ПРИКАЗ №: 67 от 8 июня 1984 г.

АЛЬБОМ IV

Разработан проектным институтом
ЦНИИЭП инженерного оборудования
Главный инженер института А. Кетков
Главный инженер проекта В Алаев

Привязан

Инв. №:

Содержание альбома

Обозначение	Наименование	стр.
ТП 902-5-	Содержание альбома	2
КЖИ. К1	Колонна К1	3
К2	Колонна К2	4
К3	Колонна К3	5
К4	Колонна К4, К5	6
К6	Колонна К6	7
К7	Колонна К7	8
ПС2	Панель стеновая ПС2	9
ПС9	Панель стеновая ПС9, ПС10	10
Б1	Балка Б1	11
Б2	Балка Б2	12
П1	Плита покрытия П1	13
П2	Плита покрытия П2	14
П3	Плита покрытия П3	15
П5	Плита покрытия П5	16
П6	Плита покрытия П6	17
П7	Плита покрытия П7	18
П8	Плита перекрытия П8	19
П11	Плита перекрытия П11	20
П12	Плита перекрытия П12	21
П13	Плита перекрытия П13	22
П14	Плита перекрытия П14	23

Обозначение	Наименование	стр.
КЖИ. С1	Сетка арматурная С1	24
С2	Сетка арматурная С2	
С3	Сетка арматурная С3	25
С4	Сетка арматурная С4	
С5	Сетка арматурная С5	26
С6	Сетка арматурная С6	
МН3	Изделие закладное МН3	27
А1	Анкер А1	
МС4	Деталь соединительная МС4	28
МН2	Изделие закладное МН2	
А2	Анкер А2	29
МН4	Изделие закладное МН4	
МН5	Изделие закладное МН5	30
Р1	Решетка Р1	

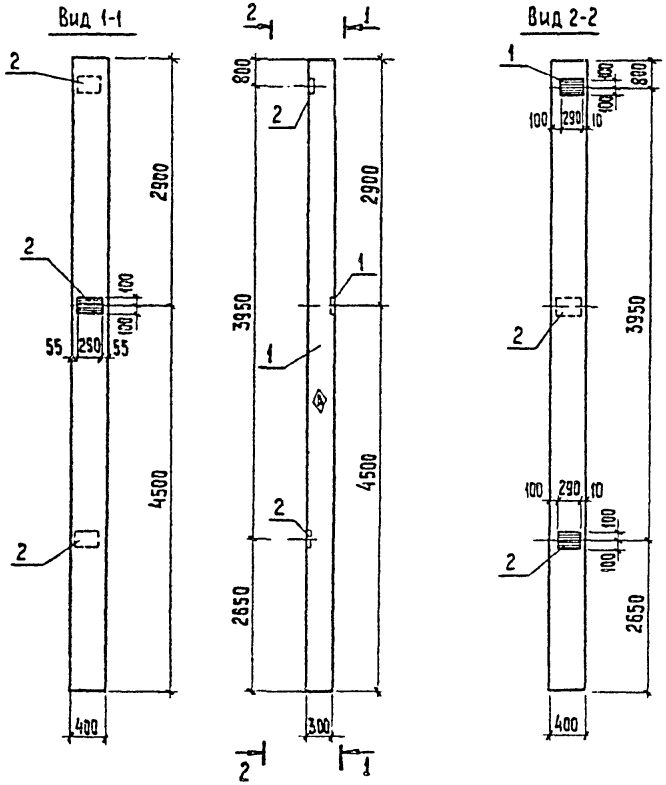

Формат	Зона	Поз.	Обозначение	Наименование	Кол.	Примеч.
				Документация		
			1.423-3	Железобетонные колонны прямоугольного сечения для одноэтажных производственных зданий.		
				Сборочные единицы		
		1	1.423-3. вып.0-3,3	Колонна К66-6		
		2	1.423-3 вып. 2	Изделие закладное М1-12	3	6,0 кг

Ведомость расхода стали на дополнительные закладные изделия на элемент, кг.

Марка элемента	Изделия закладные							Общий расход
	Прокат марки		Итого	Арматура класса			Итого	
	Вст3кп2 ГОСТ 103-76*			А-III ГОСТ 5781-82				
	-10×200			ф12				
К1	13,8		13,8	4,2			4,2	18,0

1. Колонна К1 отличается от серийной наличием дополнительных закладных деталей.
2. Покрытие закладных деталей - Гор.ц 50-60.

3 Знак ◈ нанести несмываемой краской

Привязан

Инв №

Провер.	Баранова	
Инж.	Ананьева	
Ст. инж.	Баранова	
Рук. гр	Сычев	
Гл. конс.	Шапирп	
Н. контр.	Сычев	
Нач. отд	Красавин	

ТП 902-5-6.84 - КЖИ. К1

Колонна К1

Стадия	Масса	Масштаб
РП	2200кг	1:50
Лист	Листов 1	

ЦНИИЭП Инженерного Оборудования г. Москва

Копировал: Хрупнова Формат А3

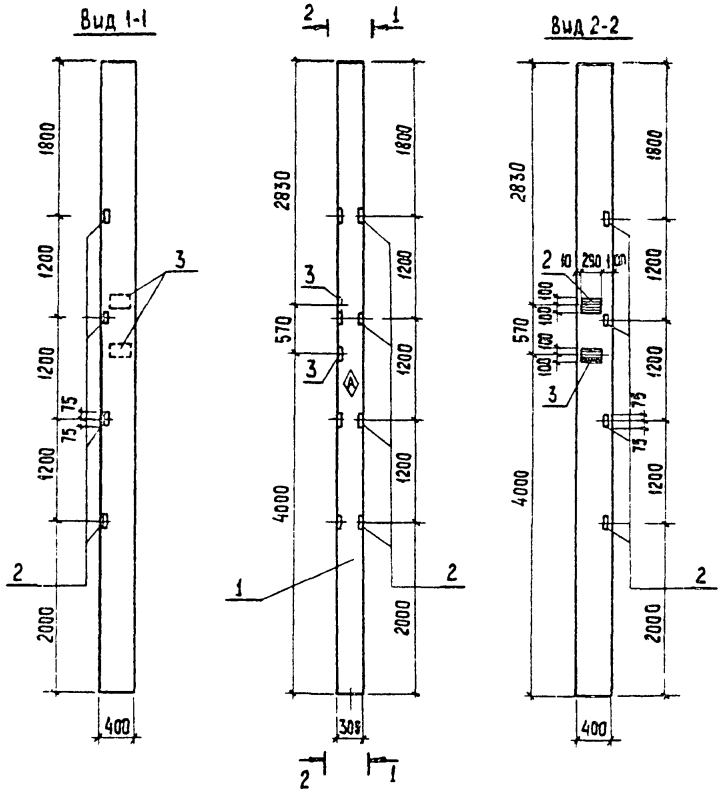

Формат	Зона	Поз.	Обозначение	Наименование	Кол.	Примеч.
				Документация		
			1.423-3	Железобетонные колонны прямоугольного сечения для одноэтажных производственных зданий.		
				Сборочные единицы		
		1	1.423-3 вып. 0-3,3	Колонна К66-6		
		2	1.423-3 вып. 2	Изделие закладное М1-13	4	1,68 кг
		3	1.423-3 вып. 2	Изделие закладное М1-12	2	6,0 кг

Ведомость расхода стали на дополнительные закладные изделия на элемент, кг.

Марка элемента	Изделия закладные							Общий расход
	Прокат марки				Арматура класса			
	Вст3кп2			Итого	А-II		Итого	
	ГОСТ 8509-72	ГОСТ 103-76			ГОСТ 5781-82			
	L 63×5	-10×200			⌀12			
К2	5,76	9,2		14,96	3,76		3,76	18,72

1. Колонна К2 отличается от серийной наличием дополнительных закладных деталей.
2. Покрытие закладных деталей – Гор.ц 50-60.
3. Знак ◈ нанести несмываемой краской.

Провер	Баранова		
Инж	Ананьева		
Ст инж.	Баранова		
Рук гр.	Сычев		
Гл конс	Шапиро		
Н. контр.	Сычев		
Нач отд.	Красавин		

Привязан

Инв №

ТП 902-5-6.84 – КЖИ. К2

Колонна К2

Стадия	Масса	Масштаб
РП	2200 кг	1:50
Лист	Листов 1	

ЦНИИЭП инженерного оборудования г. Москва

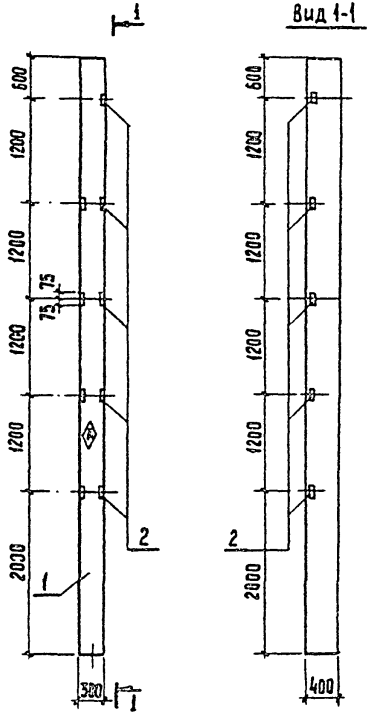

Формат	Зона	Поз.	Обозначение	Наименование	Кол.	Примеч.
				Документация		
			1.423-3	Железобетонные колонны прямоугольного сечения для одноэтажных производственных зданий.		
				Сборочные единицы		
		1	1.423-3 вып. 0-3,3	Колонна К66-6		
		2	1.423-3 вып. 2	Изделие закладное М1-13	5	1,68 кг

Ведомость расхода стали на дополнительные закладные изделия на элемент, кг

Марка элемента	Изделия закладные							Общий расход
	Прокат марки			Итого	Арматура класса		Итого	
	В ст 3 кп 2 ГОСТ 8509-72*				А-II ГОСТ 5781-82			
	∠63×5				⌀12			
К3	2,20			7,20	1,20		1,20	8,40

1. Колонна К3 отличается от серийной наличием дополнительных закладных деталей.
2. Покрытие закладных деталей - Гор.ц 50-60
3. Знак ◈ нанести несмываемой краской.

ТП 902-5-6.84 -КЖИ. К3

Провер.	Баранова	
Инж.	Ананьева	
Ст. инж.	Баранова	
Рук. гр.	Сычев	
Гл. конс.	Шапиро	
Н. контр.	Сычев	
Нач. отд.	Красавин	

Колонна К3

Стадия	Масса	Масштаб
РП	2200кг	1:50
Лист	Листов 1	

ЦНИИЭП им. сенерного оборудования г. Москва

Привязан

Инв. №

Копировал: Хюппенен Формат А3

Рис.1

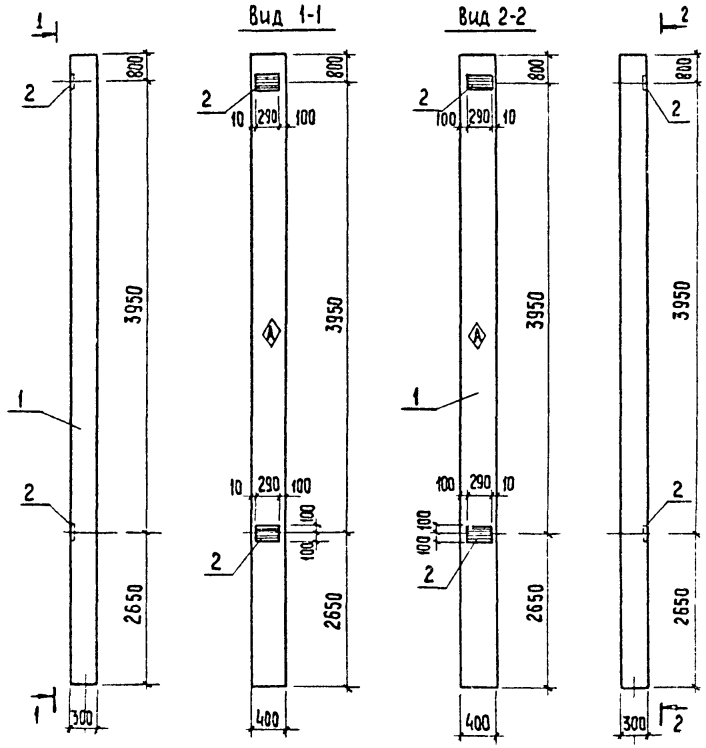

Рис.2

Обозначение	Марка	Рис
ТП - КЖИ К4	К4	1
-01	К5	2

Формат	Зона	Поз.	Обозначение	Наименование	Кол.	Примеч.
				Документация		
			1.423-3	Железобетонные колонны прямоугольного сечения для одноэтажных производственных зданий.		
				Сборочные единицы		
		1	1.423-3 Вып. 0-3,3	Колонна К66-6		
		2	1.423-3 Вып. 2	Изделие закладное М1-12	2	6,0 кг

Ведомость расхода стали на дополнительные закладные изделия на элемент, кг

Марка элемента	Изделия закладные							Общий расход
	Прокат марки			Итого	Арматура класса		Итого	
	Вст3кп2 ГОСТ 103-76				А-III ГОСТ 5781-82			
	-10х200				ф12			
К4; К5	9,2			9,2	2,8		2,8	12,0

1. Колонны К4 и К5 отличаются от серийных наличием дополнительных закладных деталей.
2. Покрытие закладных деталей - Гор.ц 50-60
3. Знак Ⓐ нанести несмываемой краской.

Привязан		
Инв. №		

Провер.	Баранова	
Инж.	Ананьева	
Ст. инж.	Баранова	
Рук. гр.	Сычев	
Гл. конс.	Шапиро	
Н. контр.	Сычев	
Нач. отд.	Красавин	

ТП 902-5-6.84 КЖИ.К4.

Колонна К4, К5

Стадия	Масса	Масштаб
РП	2200кг	1:50
Лист	Листов 1	

ЦНИИЭП инженерного оборудования г. Москва

19746-04 7 Копировал: Хлопгенен Формат А3

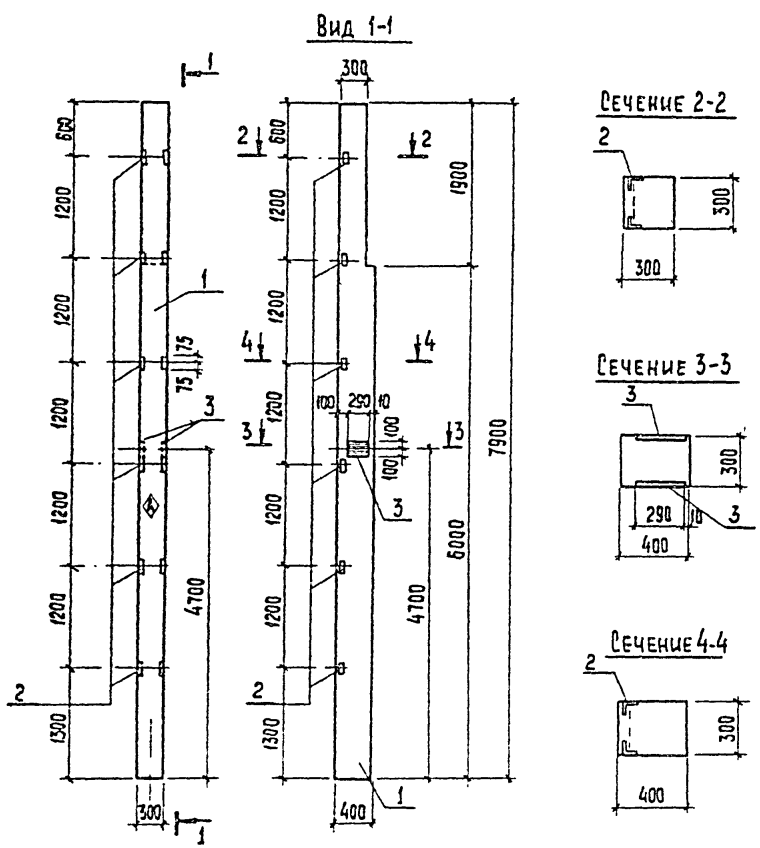

Формат	Зона	Поз.	Обозначение	Наименование	Кол.	Примеч.
				Документация		
			шифр 460-75	Железобетонные фахверковые колонны прямоугольного сечения для одноэтажных производственных зданий		
				Сборочные единицы		
		1	шифр 460-75	Колонна КФ 18-1		
		2	шифр 460-75 вып. 1-2	Изделие закладное МН8	6	2,1 кг
		3	шифр 460-75 вып. 1-2	Изделие закладное МН10	2	9,7 кг
				Материал		Объем м3
				Бетон М200		0,9

Ведомость расхода стали на дополнительные закладные изделия на элемент, кг

Марка элемента	Изделия закладные							Общий расход
	Прокат марки				Арматура класса			
	Ст 3 кп2			Итого	A-III		Итого	
	ГОСТ 8509-72*	ГОСТ 103-76			ГОСТ 5781-82			
	∠ 63×5	-10×300			ф 12			
К6	11,4	14,2		25,6	6,4		6,4	32,0

1 При бетонировании колонны К6 в опалубке фахверковой колонны КФ18-1 вложить деревянный вкладыш со стороны верха колонны (300×300) длиной 600 мм, обрезать каркас КП33 сверху, установить закладные МН1, МН2, МН6 в местах, соответствующих колонне КФ18-1, установить дополнительные закладные детали МН8, МН10.

2. Покрытие закладных деталей – – Гор. Ц 50-60.
3. Знак Ⓐ нанести несмываемой краской.

Привязан

Инв №

Провер.	Баранова		
Инж.	Ананьева		
Ст. инж.	Баранова		
Рук. гр.	Сычев		
Гл. конст.	Шапиро		
Н. контр.	Сычев		
Нач. отд.	Красавин		

ТП 902-5-6.84 – КЖИ. К6

Колонна К6

Стадия	Масса	Масштаб
РП	2250 кг	1:50
Лист	Листов 1	

ЦНИИЭП инженерного оборудования г. Москва

19746-04 8 Копировал Хюппенен Формат А1

Вид 1-1

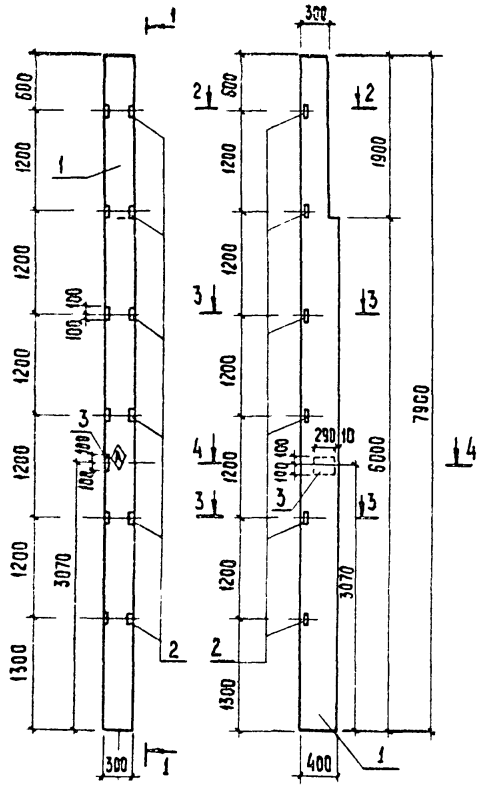

Сечение 2-2

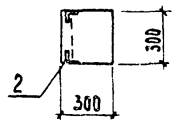

Сечение 3-3

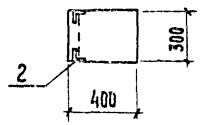

Сечение 4-4

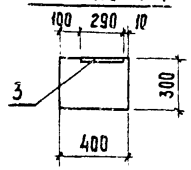

Формат	Зона	Поз.	Обозначение	Наименование	Кол.	Примеч.
				Документация		
			Шифр 460-75	Железобетонные фахверковые колонны прямоугольного сечения для одноэтажных производственных зданий		
				Сборочные единицы		
		1	Шифр 460-75	Колонна КФ18-1		
		2	Шифр 460-75 вып. 1-2	Изделие закладное МН8	6	2,1 кг
		3	Шифр 460-75 вып. 1-2	Изделие закладное МН10	1	9,7 кг
				Материал		Объем м³
				Бетон М200		0,9

Ведомость расхода стали на дополнительные закладные изделия на элемент, кг

Марка элемента	Изделия закладные							Общий расход
	Прокат марки				Арматура класса			
	Ст 3 кп2			Итого	А-III		Итого	
	ГОСТ 8509-72*	ГОСТ 103-76			ГОСТ 5781-82			
	∠63×5	-10×300			Ø12			
К7	11,4	7,1		18,5	3,8		3,8	22,3

1 При бетонировании колонны К7 в опалубке фахверковой колонны КФ18-1 вложить деревянный вкладыш со стороны верха колонны (300×300) длиной 600 мм, обрезать каркас КП33 сверху, установить закладные МН1, МН2, МН6 в местах, соответствующих колонне КФ18-1, установить дополнительные закладные детали МН8.

2 Покрытие закладных деталей - Гор. ц 50-60.

3 Знак ◈ нанести несмываемой краской

Привязан

Инв.№

Провер	Баранова	
Инж.	Ананьева	
Ст инж.	Баранова	
Рук гр	Сычев	
Гл конс	Шапиро	
Н контр	Сычев	
Нач отд	Красавин	

ТП 902-5-6.84 – КЖИ. К7

Колонна К7

Стадия	Масса	Масштаб
РП	2250кг	1:50
Лист	Листов 1	

ЦНИИЭП Инженерного оборудования г. Москва

Копировал Хюппонен

Формат А3

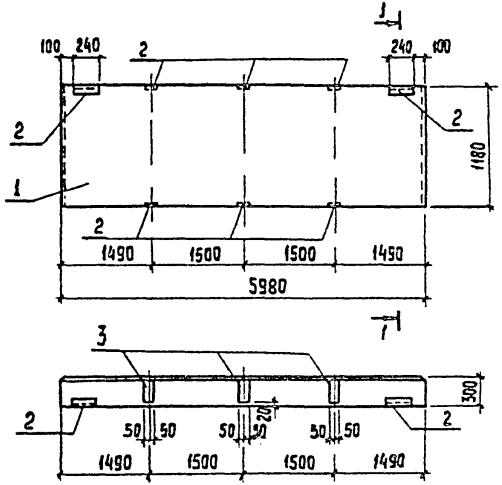

Сечение 1-1

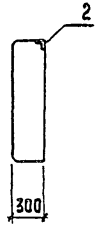

Формат	Зона	Поз.	Обозначение	Наименование	Кол.	Примеч.
				Документация		
			1.432-14/80	Стеновые панели отапливаемых производственных зданий с шагом колонн 6,0м		
				Сборочные единицы		
		1	1.432-14/80 вып.1	Панель стеновая ПС600.12.30-03		
		2	1.432-14/80 вып.3	Изделие закладное М3	2	2,3 кг
		3	1.432-14/80 вып.3	Изделие закладное М9	6	2,0 кг

Ведомость расхода стали закладных изделий на элемент, кг

Марка элемента	Изделия закладные								Общий расход
	Прокат марки					Арматура класса			
	Ст 3 кп 2					A-II			
	ГОСТ 8509-72*	ГОСТ 103-76			Итого	ГОСТ 5781-82		Итого	
	∠ 63×6	-6×60	-8×100			ф 10			
ПС2	2,8	1,2	9,6		13,6	3,0		3,0	16,6

Стеновая панель ПС2 отличается от серийной количеством и расположением закладных деталей М3 и М9.

Привязан			
Инв. №			
Пров.	Баранова		
Инж.	Ананьева		
Ст. инж.	Баранова		
Рук. гр.	Сычев		
Гл. конст.	Шапиро		
Н. контр.	Сычев		
Нач. отд.	Красавин		

ТП 902-5-6.84 Альб. ПС2

Панель стеновая ПС2

Стадия	Масса	Масштаб
РП	2400кг	1:50
Лист	Листов 1	

ЦНИИЭП инженерного оборудования г. Москва

Копировал: Хюппенен

Формат А2

Формат	Зона	Поз.	Обозначение	Наименование	Кол	Примеч.
				Документация		
			1.432-14/80	Стеновые панели отапливаемых производственных зданий с шагом колонн 6,0м		
				Сборочные единицы		
		1	1.432-14/80 вып.1	Панель стеновая ПС145.12.30		

Рис.1

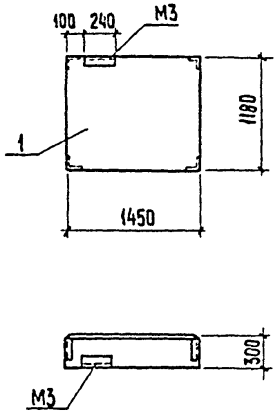

Рис.2

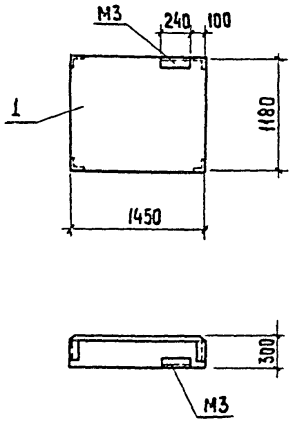

Стеновые панели ПС9, ПС10 отличаются от серийных только расположением закладной детали М3.

Обозначение	Марка	Рис.
ТП КЖИ.ПС9	ПС9	1
-01	ПС10	2

Провер.	Баранова		
Инж.	Ананьева		
Ст. инж.	Баранова		
Рук. гр.	Сычев		
Гл. конст	Шапиро		
Н. контр.	Сычев		
Нач. отд.	Красавин		

Привязан

Инв. №

ТП 902-5-6.84 КЖИ. ПС9

Панель стеновая ПС9, ПС10

Стадия	Масса	Масштаб
РП	600кг	1:50
Лист	Листов 1	

ЦНИИЭП Инженерного оборудования г. Москва

19746-04 11 Копировал: Хюппенен Формат А3

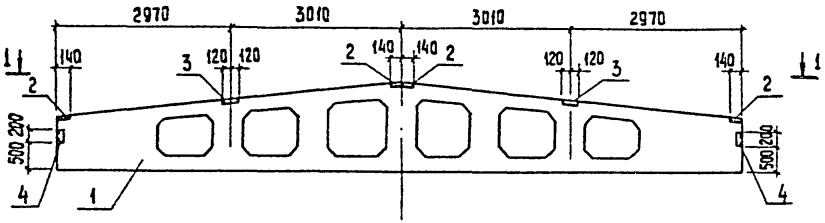

Вид 1-1

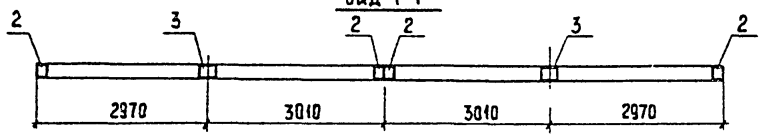

Формат	Зона	Поз.	Обозначение	Наименование	Кол.	Примеч.
				Документация		
			1.462-3	Железобетонные предварительно напряженные двускатные решетчатые балки для покрытий промышленных зданий.		
				Сборочные единицы		
		1	1.462-3 вып.1	Балка 16ДР12-2АIV		
		2	1.462-3 вып.II	Изделие закладное М4-1-2	4	2,0кг
		3	1.462-3 вып.II	Изделие закладное М4-3-3	2	3,4кг
		4	2.432-1 вып.0	Изделие закладное МД-1	2	2,9 кг

Ведомость расхода стали на дополнительные закладные изделия на элемент, кг

Марка элемента	Изделия закладные								Общий расход
	Прокат марки				Арматура класса				
	Вст3кп2			Итого	AI	AII	AIII	Итого	
	ГОСТ 103-76		ГОСТ 8510-72*		ГОСТ 5781-82				
	-8х200	-8х140	∠80х50х6		ф6	ф10	ф8		
Б1	6,0	7,2	4,8	18,0	0,2	1,6	0,8	2,6	20,6

1. Балка Б1 отличается от серийной наличием дополнительных закладных деталей.
2. Покрытие закладных деталей - Гор. Ц 50-60

Привязан			
Инв. №			

Провер.	Баранова		
Инж.	Ананьева		
Ст. инж.	Баранова		
Рук. гр.	Сычев		
Гл. конс.	Шапиро		
Н. контр.	Сычев		
Нач. отд.	Красавин		

ТП 902-5-6.84 – КЖИ. Б1

Балка Б1

Стадия	Масса	Масштаб
РП	4700кг	1:100
Лист	Листов 1	

ЦНИИЭП Инженерного Оборудования г. Москва

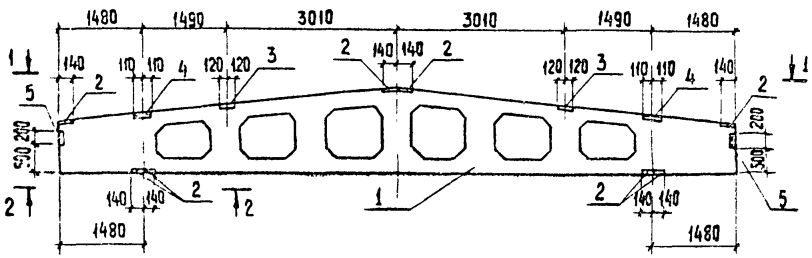

Формат	Зона	Поз.	Обозначение	Наименование	Кол.	Примеч.
				Документация		
			1.462-3	Железобетонные предварительно напряженные двускатные ре		
				шетчатые балки для покрытий промышленных зданий.		
				Сборочные единицы		
		1	1.462-3 вып.1	Балка 16ДР12-3АIV		
		2	1.462-3 вып. II	Изделие закладное М4-1-2	8	2,0кг
		3	1.462-3 вып. II	Изделие закладное М4-3-3	2	3,4кг
		4	1.462-3 вып. II	Изделие закладное М4-10-2	2	6,0кг
		5	2.432-2 вып.0	Изделие закладное МД-1	2	2,9кг

Ведомость расхода стали на дополнительные закладные изделия на элемент, кг

Марка элемента	Изделия закладные									Общий расход
	Прокат марки					Арматура класса				
	Вст3кп2				Итого	AI	AII	AIII	Итого	
	ГОСТ 103-76		ГОСТ 8510-72*			ГОСТ 5781-82				
	-8х200	-8х140	∠110х70х8	∠80х50х6		ф6	ф10	ф8		
Б2	6,0	14,4	10,4	4,8	35,6	0,2	4,0	0,8	5,0	40,6

1. Балка Б2 отличается от серийной наличием дополнительных закладных деталей.
2. Покрытие закладных деталей - Гор.ц 50-60.

Привязан		ТП 902-5-6.84	-КЖИ.62
Провер.	Баранова	Балка Б2	Стадия: РП; Масса: 4700кг; Масштаб: 1:100
Инж.	Ананьева		Лист; Листов 1
Ст. инж.	Баранова		ЦИКИЭП Инженерного Оборудования г. Москва
Рук. гр.	Сычев		
Гл. конст.	Шапиро		
Н. контр.	Сычев		
Инв. №	Нач. отд. Красавин		

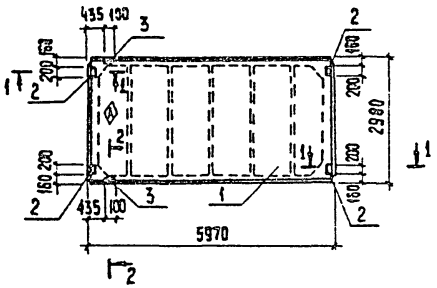

Сечение 1-1

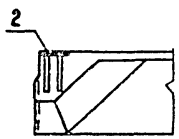

Сечение 2-2

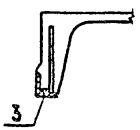

Формат	Зона	Поз.	Обозначение	Наименование	Кол.	Примеч.
				Документация		
			ГОСТ 22701.1-77	Плиты ж-б. ребристые предварительно напряженные размерами 6х3 для покрытий производственных зданий		
				Сборочные единицы		
		1	ГОСТ 22701.1-77	Плита ПГ-2А IVт		
		2	ГОСТ 22701.1-77	Изделие закладное М8	4	1,7кг
		3	ГОСТ 22701.1-77	Изделие закладное М9	2	1,25кг

Ведомость расхода стали на дополнительные закладные изделия на элемент, кг

Марка элемента	Изделия закладные								Общий расход
	Прокат марки				Арматура класса				
	Вст3кп2			Итого	A-III			Итого	
	ГОСТ 8509-72 ∠	ГОСТ 103-76 ▭			ГОСТ 5781-82				
	L70х8	-8х100			ф10	ф14			
П1	1.68	5.2		6,88	2,22	0,2		2,42	9,30

1. Плита П1 отличается от серийной наличием дополнительных закладных деталей.
2. Покрытие закладных деталей - Гор. ц 50-60.
3. Знак Ⓐ нанести несмываемой краской.

Привязан:

Инв. №

Провер.	Баранова		
Инж.	Ананьева		
Ст. инж.	Баранова		
Рук. гр.	Сычев		
Гл. конст.	Шапиро		
Н. контр.	Сычев		
Нач. отд.	Красавин		

ТП 902-5-6.84 - КЖСИ.П1

Плита покрытия П1

Стадия	Масса	Масштаб
РП	2650кг	1:100
Лист	Листов 1	

ЦНИИЭП Инженерного оборудования г. Москва

19746-04 14 Копировал: Хюппенен Формат А3

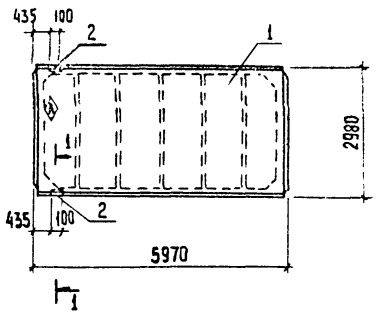

Сечение 1-1

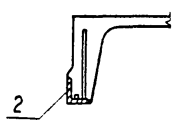

Формат	Зона	Поз.	Обозначение	Наименование	Кол.	Примеч.
				Документация		
			ГОСТ 22701.1-77	Плиты ж.-б. ребристые предварительно напряженные размерами 6×3 для покрытий производственных зданий		
				Сборочные единицы		
		1	ГОСТ 22701.1-77	Плита ПР-2А IVт		
		2	ГОСТ 22701.1-77	Изделие закладное М9	2	1,25 кг

Ведомость расхода стали на дополнительные закладные изделия на элемент, кг

Марка элемента	Изделия закладные								Общий расход
	Прокат марки			Итого	Арматура класса			Итого	
	Вст3кп2 ГОСТ 8509-72*				А-III ГОСТ 5781-82				
	∠70×8				ф14	ф10			
П2	1,68			1,68	0,2	0,62		0,82	2,50

1. Плита П2 отличается от серийной наличием дополнительных закладных деталей.
2. Покрытие закладных деталей – Гор.ц 50-60.
3. Знак ◈ нанести несмываемой краской.

Провер.	Баранова		
Инж.	Ананьева		
Ст. инж.	Баранова		
Рук. гр.	Сычев		
Гл. конст.	Шапиро		
Н. контр.	Сычев		
Нач. отд.	Красавин		

Привязан

Инв. №

ТП 902-5-6.84 – КЖИ. П2

Плита покрытия П2

Стадия	Масса	Масштаб
РП	2650кг	1:100
Лист	Листов 1	

ЦНИИЭП Инженерного оборудования г. Москва

19746-04-15 Копировал: Хлопенен Формат А3

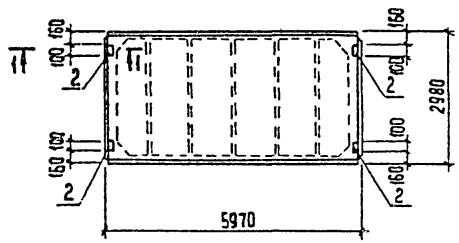

Сечение 1-1

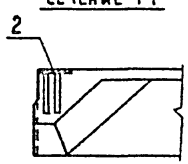

Формат	Зона	Поз.	Обозначение	Наименование	Кол.	Примеч.
				Документация		
			ГОСТ 22701.1-77	Плиты ж.-б. ребристые предварительно напряженные размерами 6×3 для покрытий производственных зданий		
				Сборочные единицы		
		1	ГОСТ 22701.1-77	Плита ПГ-2АIVт		
		2	ГОСТ 22701.1-77	Изделие закладное М8	4	1,7 кг

Ведомость расхода стали на дополнительные закладные изделия на элемент, кг

Марка элемента	Изделия закладные								Общий расход
	Прокат марки			Итого	Арматура класса			Итого	
	В ст 3 кп 2 ГОСТ 103-76*				А-III ГОСТ 5781-82				
	-8×100				ф 10				
П3	5,2			5,2	1,6			1,6	6,8

1. Плита П3 отличается от серийной наличием дополнительных закладных деталей.
2. Покрытие закладных деталей – Гор.ц 50-60.

Провер.	Баранова		
Инж.	Ананьева		
Ст. инж.	Баранова		
Рук. гр.	Сычев		
Гл. конст.	Шапиро		
Н. контр.	Сычев.		
Нач. отд	Красавин		

ТП 902-5-6.84 – КЖИ. П3

Плита покрытия П3

Стадия	Масса	Масштаб
РП	2650кг	1:100
Лист	Листов 1	

ЦНИИЭП Инженерного Оборудования г. Москва

Привязан

Инв. №

Копировал: Хюппенен

Формат А3

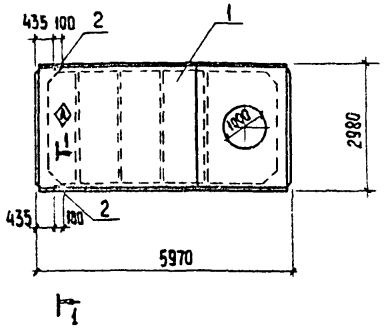

Сечение 1-1

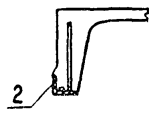

Формат	Зона	Поз.	Обозначение	Наименование	Кол.	Примеч.
				Документация		
			ГОСТ 22701.2-77	Плиты 2Х-Б ребристые предварительно напряженные размерами 6х3 для покрытий производственных зданий		
				Сборочные единицы		
		1	ГОСТ 22701.2-77	ПВ 10-3АIVт		
		2	ГОСТ 22701.2-77	Изделие закладное М9	2	1,25 кг

Ведомость расхода стали на дополнительные закладные изделия на элемент, кг

Марка элемента	Изделия закладные								Общий расход
	Прокат марки			Итого	Арматура класса			Итого	
	Вст3кп2 ГОСТ 8509-72*				А-III ГОСТ 5781-82				
	∠70х8				ф10	ф14			
П5	1,68			1,68	0,62	0,2		0,82	2,5

1. Плита П5 отличается от серийной наличием дополнительных закладных деталей.
2. Покрытие закладных деталей – Гор.ц 50-60.
3. Знак Ⓐ нанести несмываемой краской.

Привязан:		ТП 902-5-6.84	– КЖИ. П5
Провер.	Баранова	Плита покрытия П5	Стадия: РП; Масса: 3500 кг; Масштаб: 1:100
Инж.	Ананьева		Лист; Листов 1
Ст. инж.	Баранова		ЦНИИЭП Инженерного Оборудования г. Москва
Рук. гр.	Сычев		
Гл. конс.	Шапиро		
Н. контр.	Шапиро		
Нач. отд.	Красавин		
Инв. №			

Копировал: Хюппенен

Формат А3

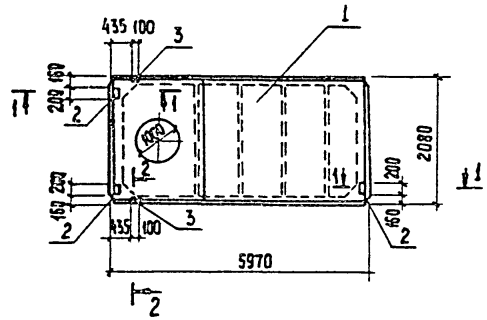

Сечение 1-1

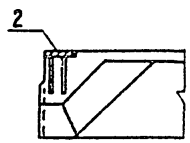

Сечение 2-2

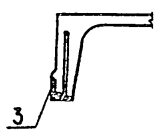

Формат	Зона	Поз.	Обозначение	Наименование	Кол.	Примеч.
				Документация		
			ГОСТ 22701.2-77	Плиты ж.-б. ребристые предварительно напряженные размерами 6×3 для покрытий производственных зданий.		
				Сборочные единицы		
		1	ГОСТ 22701.2-77	Плита П810-3АIVт		
		2	ГОСТ 22701.2-77	Изделие закладное М8	3	1,7 кг
		3	ГОСТ 22701.2-77	Изделие закладное М9	2	1,25 кг

Ведомость расхода стали на дополнительные закладные изделия на элемент, кг

Марка элемента	Изделия закладные								Общий расход
	Прокат марки				Арматура класса				
	Ст 3 кп 2				А-III				
	ГОСТ 8509-72 ∟70×6	ГОСТ 103-76* -8×100		Итого	ГОСТ 5781-82 ⌀10	⌀14		Итого	
П6	1,68	3,9		5,58	1,82	0,2		2,02	7,60

1. Плита П6 отличается от серийной наличием дополнительных закладных деталей.
2. Покрытие закладных деталей - Гор. ц 50-60.

Провер.	Баранова		
Инж.	Ананьева		
Ст. инж.	Баранова		
Рук. гр.	Сычев		
Гл. конст.	Шапиро		
Н. контр.	Сычев		
Нач. отд.	Красавин		

Привязан:

Инв. №

ТП 902-5-6.84 - КЖСИ. П6

Плита покрытия П6

Стадия	Масса	Масштаб
РП	3600кг	1:100
Лист	Листов 1	

ЦНИИЭП Инженерного Оборудования г. Москва

19746-04 19

Копировал: Хюппенен

Формат А3

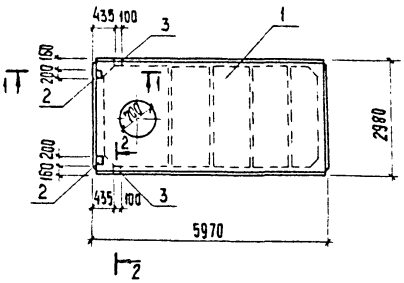

Сечение 1-1

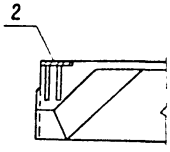

Сечение 2-2

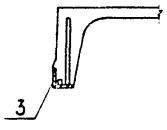

Формат	Зона	Поз.	Обозначение	Наименование	Кол.	Примеч.
				Документация		
			ГОСТ 22701.2-77	Плиты ж.-б. ребристые предварительно напряженные размерами 6×3 для покрытий производственных зданий.		
				Сборочные единицы		
		1	ГОСТ 22701.2-77	Плита ПВ7-3АIУт		
		2	ГОСТ 22701.2-77	Изделие закладное М8	2	1,7кг
		3	ГОСТ 22701.2-77	Изделие закладное М9	2	1,25кг

Ведомость расхода стали на дополнительные закладные изделия на элемент, кг

Марка элемента	Изделия закладные								Общий расход
	Прокат марки			Итого	Арматура класса			Итого	
	Вст3кп2				A-III				
	ГОСТ 8509-72*	ГОСТ 103-76			ГОСТ 5781-82				
	∠70×8	-8×100			ф10	ф14			
П7	1,68	2,6		4,28	1,42	0,2		1,62	5,90

1. Плита П7 отличается от серийной наличием дополнительных закладных деталей
2. Покрытие закладных деталей – Гор.ц. 50-60.

Привязан

Инв №

Провер.	Баранова	
Инж.	Ананьева	
Ст.инж.	Баранова	
Рук.гр.	Сычев	
Гл.спец.	Шапиро	
Н.контр.	Сычев	
Нач.отд.	Красавин	

ТП 902-5-6.84 -КЖИ.П7

Плита покрытия П7

Стадия	Масса	Масштаб
РП	3200кг	1:100
Лист	Листов 1	

ЦНИИЭП Инженерного оборудования г. Москва

Копировал: Хюппенен Формат А3

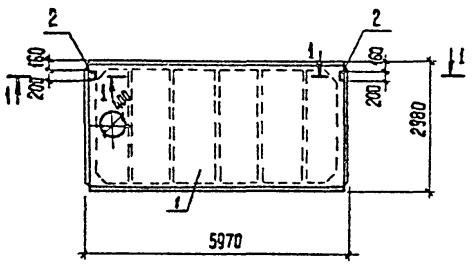

Сечение 1-1

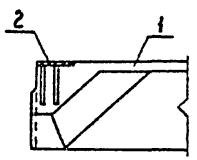

Формат	Зона	Поз.	Обозначение	Наименование	Кол.	Примеч
				Документация		
			ГОСТ 22701.2-77	Плиты м.-б. ребристые предварительно напряженные размерами 6х3 для покрытий производственных зданий		
				Сборочные единицы		
		1	ГОСТ 22701.2-77	Плита П84-3АIVт		
		2	ГОСТ 22701.2-77	Изделие закладное М8	2	1,7кг

Ведомость расхода стали на дополнительные закладные изделия на элемент, кг.

Марка элемента	Изделия закладные								Общий расход
	Прокат марки			Итого	Арматура класса			Итого	
	Вст.3кп2 ГОСТ 103-76*				A-III ГОСТ 5781-82				
	-8х100				ф 10				
П8	2,6			2,6	0,8			0,8	3,4

1. Плита П8 отличается от серийной наличием дополнительных закладных деталей
2. Покрытие закладных деталей – Гор.ц 50-60.

Провер.	Баранова		
Инж.	Ананьева		
Ст. инж.	Баранова		
Рук. гр.	Сычев		
Гл. конст.	Шапиро		
Н. контр.	Сычев		
Нач. отд.	Красавин		

Привязан:

Инв. №

ТП 902-5-6.84 – КЖСИ.П8

Плита покрытия П8

Стадия	Масса	Масштаб
РП	3300кг	1:100
Лист	Листов 1	

ЦНИИЭП инженерного оборудования г. Москва

19746-04 20 Копировал: Хюппенен Формат А3

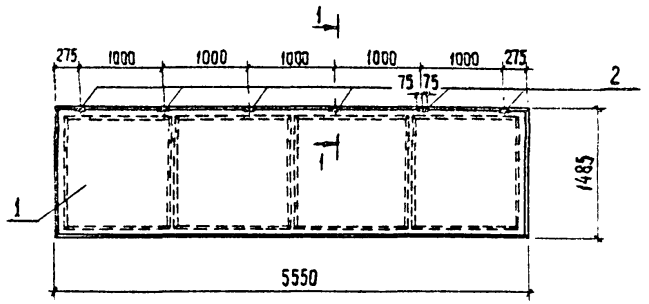

Сечение 1-1

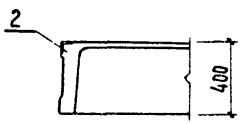

Формат	Зона	Поз.	Обозначение	Наименование	Кол.	Примечание
				Документация		
			1.442.1-1 8вып 1	Предварительно напряженные железобетонные плиты перекрытий многоэтажных производственных зданий		
				Сборочные единицы		
		1	1.442.1-1 8.6вып 1	Плита 1П3-3А IVт		
		2	3.400-6/76	Изделие закладное МН4-25 Р=150	6	2,1 кг

Ведомость расхода стали на дополнительные закладные изделия на элемент, кг

Марка элемента	Изделия закладные						Общий расход
	Прокат марки		Итого	Арматура класса		Итого	
	Вст3кп2 ГОСТ 8509-72*			A-III ГОСТ 5781-82			
	∠ 90×8			ф 10			
П11	9,6		9,6	3,0		3,0	12,6

1. Плита П11 отличается от серийной наличием дополнительных закладных деталей.
2. Покрытие закладных деталей — Гор. ц.50-60.

Провер.	Баранова		
Инж.	Ананьева		
Ст. инж.	Баранова		
Рук. гр.	Сычев		
Гл. конс.	Шапиро		
Н. контр.	Сычев		
Нач. отд.	Красавин		

Привязан

Инв. №

ТП 902-5-6.84 — КЖЦ П11

Плита перекрытия П11

Стадия	Масса	Масштаб
РП	2200кг	1:50
Лист	Листов 1	

ЦНИИЭП инженерного оборудования г. Москва

19746-04 21 Копировал: Хюппенен Формат А3

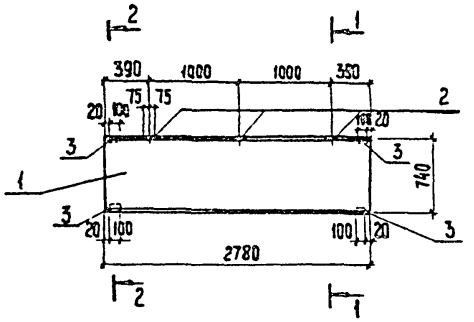

Сечение 1-1

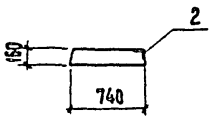

Сечение 2-2

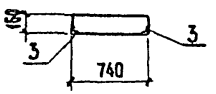

Формат	Зона	Поз.	Обозначение	Наименование	Кол.	Примечание
				Документация		
			3.006-2 Вып. II-2	Сборные железобетонные каналы и тоннели из лотковых элементов. Рабочие чертежи железобетонных изделий		
				Сборочные единицы		
		1	3.006-2 Вып. II-2	Плита П23д-3		
		2	3.400-6/76	Изделие закладное МИ4-25 Р=150	3	2,1 кг
		3	3.400-6/76	Изделие закладное МИ4-14	4	1,1 кг

Ведомость расхода стали на дополнительные закладные изделия на элемент, кг

Марка изделия	Изделия закладные						Общий расход
	Прокат марки			Арматура			
	Вст3кп2 ГОСТ 8509-72*		Итого	A III ГОСТ 5781-82		Итого	
	∠ 90×8	∠ 63×6		Ф10	Ф8		
П12	4,8	2,4	7,2	1,5	2,0	3,5	10,7

1. Плита П12 отличается от серийной наличием дополнительных закладных деталей.
2. Покрытие закладных деталей – гор.Ц 50-60.

Провер.	Баранова		
Инж.	Ананьева		
Ст. инж.	Баранова		
Рук. гр	Сычев		
Гл. конст.	Шапиро		
Н. контр.	Сычев		
Нач. отд	Красавин		

ТП 902-5-6.84 – КЖИ. П12

Плита перекрытия П12

Стадия	Масса	Масштаб
РП	820 кг	1:50
Лист	Листов 1	

ЦНИИЭП инженерного оборудования г. Москва

Привязан

Инв. №

19746-04 22 Копировал: Хюлленен Формат

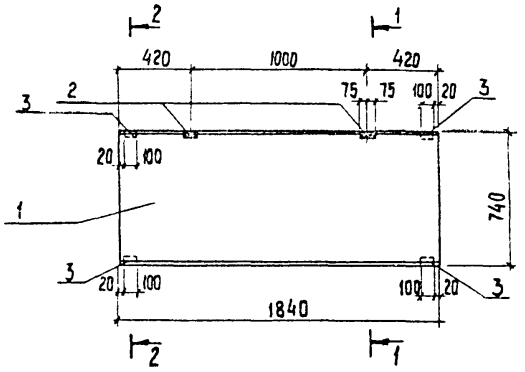

Сечение 1-1

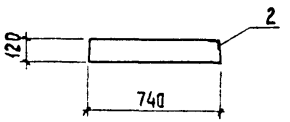

Сечение 2-2

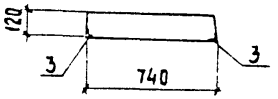

Формат	Зона	Поз.	Обозначение	Наименование	Кол.	Примечание
				Документация		
				Сборные железобетонные каналы и тоннели из лотковых элементов. Рабочие чертежи железобетонных изделий		
				Сборочные единицы		
		1	3.006-2 вып II-2	Плита П15д-5		
		2	3.400-6/76	Изделие закладное МИ 4-25 ℓ=150	2	2,1 кг
		3	3.400-6/76	Изделие закладное МИ4-14	4	1,1 кг

Ведомость расхода стали на дополнительные закладные изделия на элемент, кг

Марка изделия	Изделия закладные						Общий расход
	Прокат марки		Итого	Арматура класса		Итого	
	Вст3кп2 ГОСТ 8509-72*			A-III ГОСТ 5781-82			
	∠ 90×8	∠ 63×6		⌀ 10	⌀ 8		
П13	3,2	2,4	5,6	1,0	2,0	3,0	8,6

1. Плита П13 отличается от серийной наличием дополнительных закладных деталей.
2. Покрытие закладных деталей - гор. ц 50-60.

Привязан			
Инв. №			
Провер.	Баранова		
Инж.	Ананьева		
Ст. инж.	Баранова		
Рук. гр.	Сычев		
Гл. конст.	Шапиро		
Н. контр.	Сычев		
Нач. отд.	Красавин		

ТП 902-5-6.84 - КЖИ.П13

Плита перекрытия П13

Стадия	Масса	Масштаб
РП	410 кг	
Лист	Листов 1	

ЦНИИЭП Инженерного Оборудования г. Москва

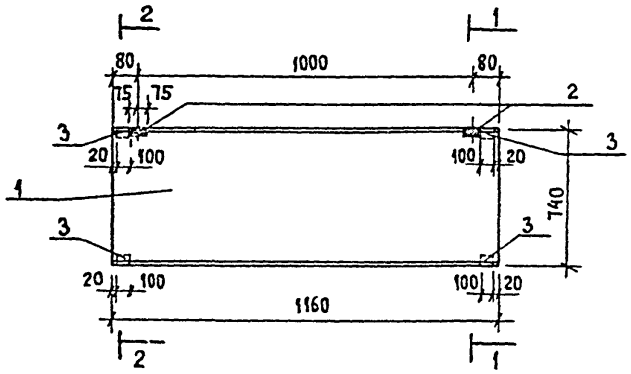

Сечение 1-1

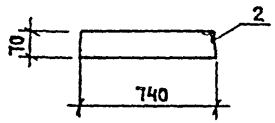

Сечение 2-2

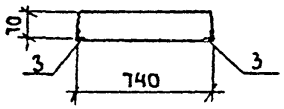

Формат	Зона	Поз.	Обозначение	Наименование	Кол.	Примечание
				Документация		
			3.006-2 вып. II-2	Сборные железобетонные каналы и тоннели из лотковых элементов. Рабочие чертежи железобетонных изделий		
				Сборочные единицы		
		1	3.006-2 вып. II-2	Плита П7g-3		
		2	3.400-6/76	Изделие закладное МИ4-25Р=150	2	2,1 кг
		3	3.400-6/76	Изделие закладное МИ4-14	4	1,1 кг

Ведомость расхода стали на дополнительные закладные изделия на элемент, кг

Марка изделия	Изделия закладные						Общий расход
	Прокат марки Вст3кп2 ГОСТ 8509-72*		Итого	Арматура класса А-III ГОСТ 5781-82		Итого	
	∠ 90×8	∠ 63×6		ф 10	ф 8		
П14	3,2	2,4	5,6	1,0	2,0	3,0	8,6

1. Плита П14 отличается от серийной наличием дополнительных закладных деталей.
2. Покрытие закладных деталей – гор. Ц50-60.

Провер.	Баранова		
Инж.	Аданьева		
Ст.инж.	Баранова		
Рук.гр.	Сычев		
Гл.конст	Шапиро		
Н.контр.	Сычев		
Нач.отд.	Красавин		

Привязан

Инв. №

тп 902-5-6.84 -КЖИ.П14

Плита перекрытия П14

Стадия	Масса	Масштаб
РП	150кг	
Лист	Листов 1	

ЦНИИЭП инженерного оборудования г. Москва

Формат

Альбом IV

Типовой проект 902-5-6.84

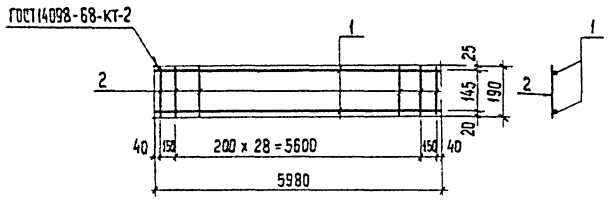

Формат	Зона	поз.	Обозначение	Наименование	Кол.	Примеч.
				Детали		
Б4		1	ТП КЖИ.С1.1	ф 16 AII ГОСТ 5781-82 ℓ=5980	2	9,45кг
Б4		2	.2	ф 6 AI ГОСТ 5781-82 ℓ=190	31	0.04кг

Марка стали поз.1 — 35ГС.
Марка стали поз.2 — Вст3кп2.

Привязан:

Инв. №

Провер.	Баранова	
Инж.	Ананьева	
Ст. инж.	Баранова	
Рук. гр.	Сычев	
Гл. конст	Шапиро	
Н. контр.	Сычев	
Нач. отд.	Красавин	

ТП 902-5- -КЖИ.С1

Сетка арматурная С1

Стадия	Масса	Масштаб
РП	20,2кг	1:25
Лист	Листов 1	

ЦНИИЭП инженерного оборудования г. Москва

Альбом IV

Типовой проект 902-5-

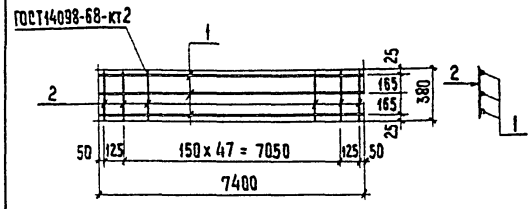

Формат	Зона	поз.	Обозначение	Наименование	Кол.	Примеч.
				Детали		
Б4		1	ТП КЖИ.С2.1	ф 16 AII ГОСТ 5781-82 ℓ=7400	3	11,7кг
Б4		2	.2	ф 8 AI ГОСТ 5781-82 ℓ=380	50	0.15кг

Марка стали поз.1 — Вст5пс2.
Марка стали поз.2. — Вст3кп2.

Привязан:

Инв. №

Провер.	Баранова	
Инж.	Ананьева	
Ст. инж.	Баранова	
Рук. гр.	Сычев	
Гл. конст	Шапиро	
Н. контр.	Сычев	
Нач. отд.	Красавин	

ТП 902-5-6.84 -КЖИ.С2

Сетка арматурная С2

Стадия	Масса	Масштаб
РП	42,6кг	1:25
Лист	Листов 1	

ЦНИИЭП инженерного оборудования г. Москва

Взам. инв. №

Подпись и дата

Инв. № подл.

Копировал: Хюпленен

Формат

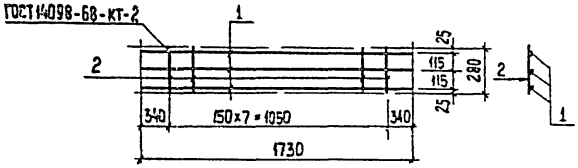

Формат	Зона	Поз.	Обозначение	Наименование	Кол.	Примеч.
				Детали		
Б4		1	ТП КЖИ. С3. 1	ф 12 А II ГОСТ 5781-82 ℓ=1730	3	1,53 кг
Б4		2	2	ф 8 А I ГОСТ 5781-82 ℓ=280	8	0,11 кг

Марка стали поз. 1 - Вст5пс2
Марка стали поз. 2 - Вст3кп2

Привязан:

Инв. №

Провер.	Баранова	
Инж.	Ананьева	
Ст. инж.	Баранова	
Рук. гр.	Сычев	
Гл. конст.	Шапиро	
Н. контр.	Сычев	
Нач. отд.	Красавин	

ТП902-5- -КЖИ.С3

Сетка арматурная С3

Стадия	Масса	Масштаб
РП	5,5кг	1:25
Лист	Листов 1	

ЦНИИЭП Инженерного Оборудования г. Москва

Альбом IV

Типовой проект 902-5-

Взам. инв. №

Подпись и дата

Инв. № подл.

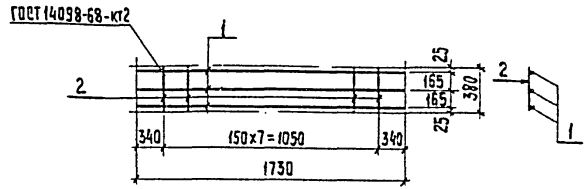

Формат	Зона	Поз.	Обозначение	Наименование	Кол.	Примеч.
				Детали		
Б4		1	ТП КЖИ. С4. 1	ф 16 А II ГОСТ 5781-82 ℓ=1730	3	2,73 кг
Б4		2	2	ф 8 А I ГОСТ 5781-82 ℓ=380	8	0,15 кг

Марка стали поз. 1 - Вст5пс2.
Марка стали поз. 2 - Вст3кп2.

Привязан:

Инв. №

Провер.	Баранова	
Инж.	Ананьева	
Ст. инж.	Баранова	
Рук. гр.	Сычев	
Гл. конст.	Шапиро	
Н. контр.	Сычев	
Нач. отд.	Красавин	

ТП902-5-6.84 КЖИ. С4

Сетка арматурная С4

Стадия	Масса	Масштаб
РП	9,4кг	1:25
Лист	Листов 1	

ЦНИИЭП Инженерного Оборудования г. Москва

19746-04 26

Копировал: Хюппенен

Альбом IV

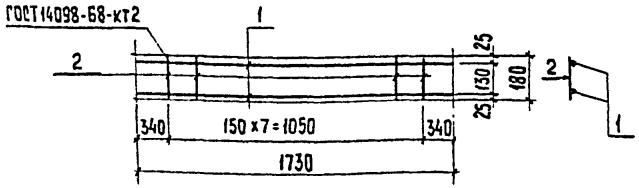

Формат	Зона	поз.	Обозначение	Наименование	Кол.	Примеч.
				Детали		
Б4		1	ТП кжи.С5.1	ф 10 AII ГОСТ 5781-82 ℓ=1730	2	1,05 кг
Б4		2	.2	ф 8 AI ГОСТ 5781-82 ℓ=280	8	0,11 кг

Марка стали поз.1 Вст5пс2.
Марка стали поз.2 Вст3кп2.

Привязан:

Инв. №

Провер.	Баранова		
Инж.	Ананьева		
Ст. инж.	Баранова		
Рук. гр.	Сычев		
Гл. конст.	Шапиро		
Н. контр.	Сычев		
Нач. отд.	Красавин		

ТП 902-5- -КЖИ.С5

Сетка арматурная С5

Стадия	Масса	Масштаб
РП	3,0 кг	1:25
Лист	Листов 1	

ЦНИИЭП инженерного оборудования г. Москва

Альбом IV

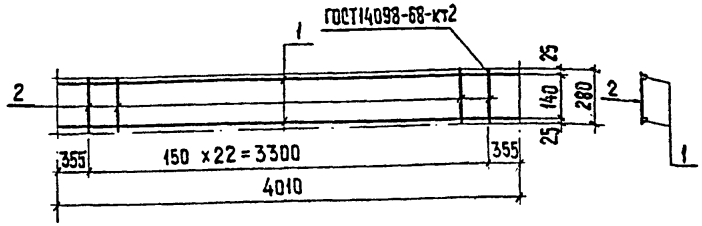

Формат	Зона	поз	Обозначение	Наименование	Кол.	Примеч.
				Детали		
Б4		1	ТП кжи.С6.1	ф 16 AII ГОСТ 5781-82 ℓ=4010	2	6,4 кг
Б4		2	.2	ф 8 AI ГОСТ 5781-82 ℓ=280	23	0,11 кг

Марка стали поз.1 Вст5пс2.
Марка стали поз.2 Вст3кп2.

Привязан

Инв. №

Провер.	Баранова		
Инж.	Ананьева		
Ст. инж.	Баранова		
Рук. гр.	Сычев		
Гл. конст.	Шапиро		
Н. контр.	Сычев		
Нач. отд.	Красавин		

ТП 902-5-6-84 -КЖ.С6

Сетка арматурная С6

Стадия	Масса	Масштаб
РП	15,3 кг	1:25
Лист	Листов 1	

ЦНИИЭП инженерного оборудования г. Москва

Типовой проект 902-5

Взам. инв. №

Подпись и дата

Инв. № подл.

Копировал: Хюпленен Формат

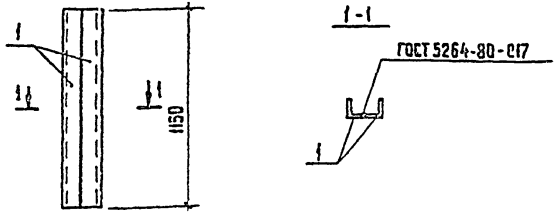

Формат	Зона	Поз.	Обозначение	Наименование	Кол.	Примеч.
				Детали		Масса, кг
Б.ч.		1	ТП КЖИ. МН3	∠100×10 ГОСТ 8509-72* ℓ=1150	2	17,4

1. Сварку производить электродами типа Э-42 по ГОСТ 9467-75
2. Материал - сталь марки Вст3кп2 по ГОСТ 380-71*.
3. Изделие закладное покрасить масляной краской (ГОСТ 8292-75) за 2 раза по грунтовке.

Привязан:

Инв. №

Провер.	Баранова		
Инж.	Ананьева		
Ст. инж.	Баранова		
Рук. гр.	Сычев		
Гл. конст.	Шапиро		
Н. контр.	Сычев		
Нач. отд.	Красавин		

ТП 902-5- -КЖИ. МН3

Изделие закладное МН3

Стадия	Масса	Масштаб
РП	34,8 кг	1:20
Лист	Листов 1	

ЦНИИЭП инженерного оборудования г. Москва

Альбом IV

Типовой проект 902-5

Взам. инв. №

Подпись и дата

Инв. № подл.

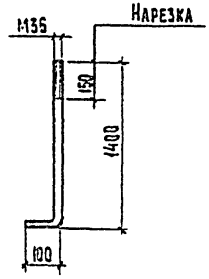

Привязан:

Инв. №

Провер.	Баранова		
Инж.	Ананьева		
Ст. инж.	Баранова		
Рук. гр.	Сычев		
Гл. конст.	Шапиро		
Н. контр.	Сычев		
Нач. отд.	Красавин		

ТП 902-5-6.84 -КЖИ.А1

Анкер А1

Стадия	Масса	Масштаб
РП	12,0 кг	1:20
Лист	Листов 1	

Круг 8-36 ГОСТ 2590-71* / Вст3кп2-1 ГОСТ 535-79

ЦНИИЭП инженерного оборудования г. Москва

19746-04 28 Копировал: Хлопенек

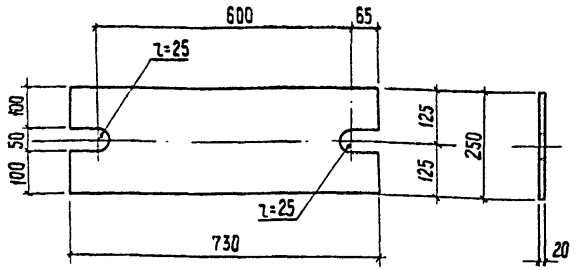

Деталь соединительную покрасить масляной краской (ГОСТ 695-77) за 2 раза по огрунтовке ПФ-020.

Привязан:

Инв. №

Провер.	Баранова		
Инж.	Ананьева		
Ст. инж.	Баранова		
Рук. гр.	Сычев		
Гл. конст	Шапиро		
Н. контр.	Сычев		
Нач. отд	Красавин		

ТП 902-5 - КЖИ, МС4

Деталь соединительная МС4

Стадия	Масса	Масштаб
РП	28.7кг	1:10
Лист	Листов 1	

Лист 6-20 ГОСТ 19903-74*
Вст3кп2-1 ГОСТ 14637-79

ЦНИИЭП Инженерного Оборудования г. Москва

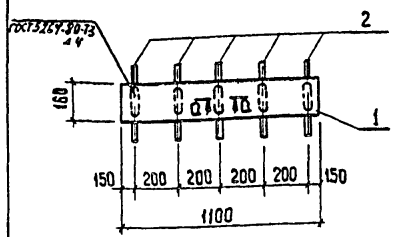

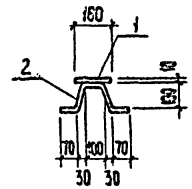

а – а

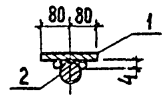

Формат	Зона	Поз.	Обозначение	Наименование	Кол.	Примеч.
				Детали		
Б.Ч		1	ТП КЖИ. МН2. 1	Полоса δ-10×160 ГОСТ 103-76 Вст3кп2-1 ГОСТ 535-79 ℓ=1100	1	13,9кг
Б.Ч		2	.2	ф 8 А II ГОСТ 5781-82 ℓ=450	5	0,2кг

1. В спецификации в графе „Примечание" указана масса одной детали.
2. Сварку производить электродами типа Э-42 по ГОСТ 9467-75.
3. Закладную деталь покрыть масляной краской (ГОСТ 695-77) за 2 раза по грунтовке ПФ-020.

Взам. инв. №
Подпись и дата
Инв. № подл.

Привязан:

Инв. №

Провер	Баранова		
Инж.	Ананьева		
Ст. инж.	Баранова		
Рук. гр.	Сычев		
Гл. конст.	Шапиро		
Н. контр.	Сычев		
Нач отд.	Красавин		

ТП 902-5-6.84 - КЖИ. МН2

Изделие закладное МН2

Стадия	Масса	Масштаб
РП	14.1кг	1:20
Лист	Листов 1	

ЦНИИЭП Инженерного Оборудования г. Москва

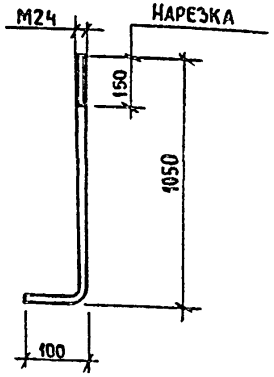

Альбом IV

Типовой проект 902-5-

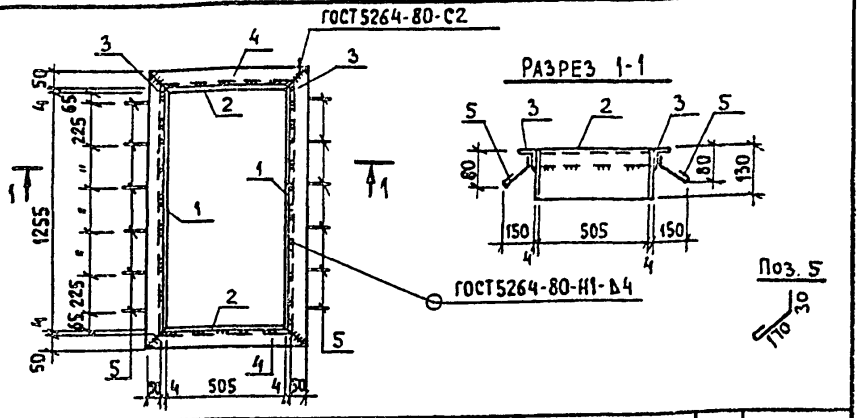

Формат	Зона	Поз.	Обозначение	Наименование	Кол.	Примечание
				Детали		
Б4		1	ТП КЖИ. МН4. 1	Полоса $\frac{Б-4\times130\ ГОСТ103-76}{Вст3кп2-1\ ГОСТ535-79}$ ℓ=1255	2	5,1кг
Б4		2	.2	Полоса $\frac{Б-2\ 4\times130\ ГОСТ103-76}{Вст3кп2-1\ ГОСТ535-79}$ ℓ=513	2	2,1кг
Б4		3	.3	Уголок $\frac{Б-50\times50\times5\ ГОСТ8509-72*}{Вст3кп2-1\ ГОСТ535-79}$ ℓ=1363	2	5,1кг
Б4		4	.4	Уголок $\frac{Б-50\times50\times5\ ГОСТ8509-72*}{Вст3кп2-1\ ГОСТ535-79}$ ℓ=613	2	2,3кг
		5	.5	ф6 АI ГОСТ5781-82 ℓ=240	12	0,05кг

Закладное изделие покрасить масляной краской (ГОСТ 695-77) за 2 раза по грунтовке ПФ-020

Привязан:

Инв №

Провер.	Баранова	ТП 902-5-	-КЖИ. А2
Инж.	Ананьева	Анкер А2	Стадия: РП; Масса: 4,1кг; Масштаб: 1:20
Ст. инж.	Баранова		Лист; Листов 1
Рук. гр.	Сычев	Круг $\frac{В-24\ ГОСТ2590-71*}{Вст3кп2-II\ ГОСТ535-79}$	ЦНИИЭП инженерного оборудования г. Москва
Гл. конст.	Шапиро		
Н. контр.	Сычев		
Нач. отд.	Красавин		

Инв. № подл. | Подпись и дата | Взам. инв. №

Привязан

Инв. №

Провер.	Баранова	ТП 902-5-6.84	-КЖИ.МН4
Инж.	Ананьева	Изделие закладное МН4	Стадия: РП; Масса: 29,8кг; Масштаб: 1:20
Ст. инж.	Баранова		Лист; Листов 1
Рук. гр.	Сычев		ЦНИИЭП инженерного оборудования г. Москва
Гл. конст.	Шапиро		
Н. контр.	Сычев		
Нач. отд.	Красавин		

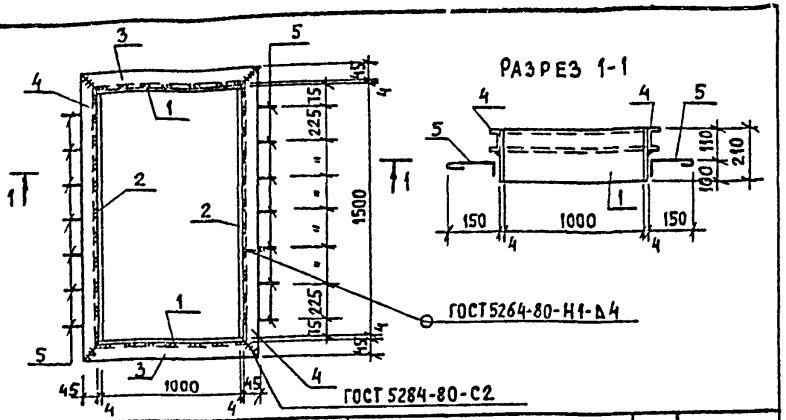

Формат	Зона	Поз.	Обозначение	Наименование	Кол.	Примечание
				Детали		
Б.ч		1	ТП КЖИ. МН5. 1	Полоса $\frac{5-2\ 4\times210\ ГОСТ103-76}{Вст3кп2-1\ ГОСТ535-79}$ ℓ=1008	2	6.5кг
Б.ч		2	.2	Полоса $\frac{5-2\ 4\times210\ ГОСТ103-76}{Вст3кп2-1\ ГОСТ535-79}$ ℓ=1500	2	9.9кг
Б.ч		3	.3	Швеллер $\frac{8\ ГОСТ8240-72*}{Вст3кп2-1\ ГОСТ535-79}$ ℓ=1098	2	8.6кг
Б.ч		4	.4	Швеллер $\frac{8\ ГОСТ8240-72*}{Вст3кп2-1\ ГОСТ535-79}$ ℓ=1598	2	12.5кг
Б.ч		5	.5	ф6АI ГОСТ 5781-82 ℓ=240	14	0.05кг

Закладное изделие покрасить масляной краской (ГОСТ 695-77) за 2 раза по грунтовке ПФ-020.

Привязан

Инв. №

Провер.	Баранова	ТП 902-5	-КЖИ. МН5
Инж.	Ананьева	Изделие закладное МН5	Стадия: РП; Масса: 75,7кг; Масштаб: 1:20
Ст. инж.	Баранова		Лист; Листов 1
Гл. конс.	Шапиро		ЦНИИЭП инженерного оборудования г. Москва
Н. контр.	Сычев		
Нач. отд.	Красавин		

gost.e-ecolog.ru

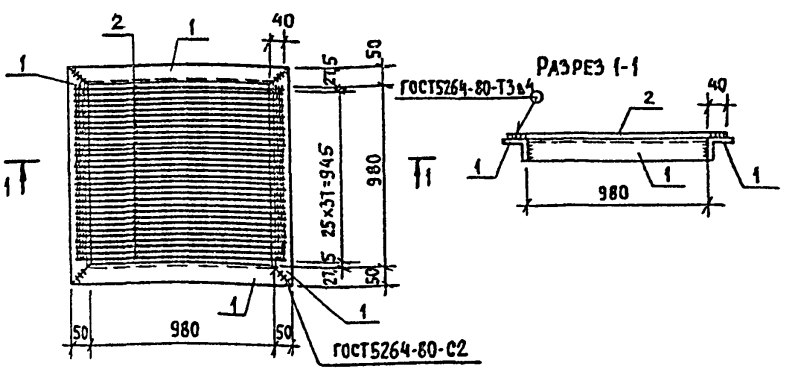

Формат	Зона	Поз.	Обозначение	Наименование	Кол.	Примечание
				Детали		
Б.ч		1	ТП КЖИ.Р1.1	Уголок $\frac{Б50\times50\times5\ ГОСТ8509-72*}{Вст3кп2-1\ ГОСТ535-79}$ ℓ=1080	4	4.1кг
Б.ч		2	.2	ф12АI ГОСТ 5781-82 ℓ=1060	38	0.9кг

Металлическое изделие покрасить масляной краской (ГОСТ 695-77) за 2 раза по грунтовке ПФ-020.

Привязан

Инв. №

Провер.	Баранова	ТП 902-5-6.84	-КЖИ.Р1
Инж.	Ананьева	Решетка Р1	Стадия: РП; Масса: 50,6кг; Масштаб: 1:20
Ст. инж	Баранова		Лист; Листов 1
Рук. гр.	Сычев		ЦНИИЭП инженерного оборудования г. Москва
Гл. конст	Шапиро		
Н. контр.	Сычев		
Нач. отд	Красавин		

Инв. № подл. | Подпись и дата | Взам. инв. №