ТИПОВОЙ ПРОЕКТ

902 - 5 - 684

Испр. (2-92)

КОРПУС ОБЕЗВОЖИВАНИЯ ОСАДКА

СТОЧНЫХ ВОД С 6 ЦЕНТРИФУГАМИ

ОГШ-352К-03

Альбом III

19746-03
ЦЕНА 3-34

gost.e-ecolog.ru

ЦЕНТРАЛЬНЫЙ ИНСТИТУТ ТИПОВОГО ПРОЕКТИРОВАНИЯ
ГОССТРОЯ СССР

Москва, А-445, Смольная ул., 22

Сдано в печать IV 1945 г.

Заказ № 5171 Тираж 250 экз.

ТИПОВОЙ ПРОЕКТ
902-5-6.84

КОРПУС ОБЕЗВОЖИВАНИЯ ОСАДКА СТОЧНЫХ ВОД С 6 ЦЕНТРИФУГАМИ

ОГШ-352К-03

СОСТАВ ПРОЕКТА:

Альбом I - Пояснительная записка.
Альбом II - Технологическая, санитарно-техническая части.
Альбом III - Архитектурно-строительные решения. Конструкции железобетонные и металлические.
Альбом IV - Строительные изделия.
Альбом V - Электротехническая часть. Чертежи монтажной зоны и заготовительного участка.
Альбом VI - Электротехническая часть (задание заводу-изготовителю) и нестандартизированное оборудование.
Альбом VII - Спецификации оборудования.
Альбом VIII - Сборник спецификаций оборудования.
Альбом IX - Ведомости потребности в материалах.
Альбом X - Сметы
Альбом XI - Показатели изменения сметной стоимости.

АЛЬБОМ III

РАЗРАБОТАН ПРОЕКТНЫМ ИНСТИТУТОМ ЦНИИЭП инженерного оборудования

Главный инженер института А. Кетаов
Главный инженер проекта В. Алаев

УТВЕРЖДЕН ГОСГРАЖДАНСТРОЕМ ПРИКАЗ №: 280 от 23 сентября 1983 г.

ВВЕДЕН В ДЕЙСТВИЕ ИНСТИТУТОМ ЦНИИЭП инженерного оборудования ПРИКАЗ №: 87 от 8 июня 1984 г.

Привязан

Инв. №:

СОДЕРЖАНИЕ АЛЬБОМА

Марка	Наименование	Стр.
	Содержание альбома	2
АР-1	Общие данные	3
АР-2	План на отм. 0.000	4
АР-3	План на отм. 3.300	5
АР-4	Разрезы 1-1, 2-2, 3-3	6
АР-5	Фасады в осях 1-7, 7-1, А-В, В-А	7
АР-6	Планы полов, план кровли, экспликация полов. Ведомость отделки помещен.	8
АР-7	Транспортерная галерея. Фасады, разрезы, план.	9
КЖ-1	Общие данные	10
КЖ-2	Схема расположения фундаментов под здание	11
КЖ-3	Фундаменты под здание. Узлы 1÷5.	12
КЖ-4	Фундаменты под здание. Узлы 6÷9.	13
КЖ-5	Узел 10. Фундаменты Фм6, Фм7.	14
КЖ-6	Фундаменты Фм1, Фм4.	15
КЖ-7	Фундаменты Фм2, Фм3. Спецификация фундаментов Фм2, Фм3, Фм6, Фм7.	16
КЖ-8	Фундамент Фм5.	17
КЖ-9	Схема расположения фундаментов под оборудование.	18
КЖ-10	Фундаменты под оборудование Фа1, Фа2. Шурфовочный чертеж.	19
КЖ-11	Фундаменты под оборудование Фа1, Фа2. Армирование.	20
КЖ-12	Фундаменты под оборудование Фа1, Фа2. Армирование	21
КЖ-13	Фундаменты под оборудование Фа3 ÷ Фа9.	22

Марка	Наименование	Стр.
КЖ-14	Схема расположения балок, колонн, плит покрытия. Узлы.	23
КЖ-15	Схемы расположения стеновых панелей по осям А, В, 1, 7	24
КЖ-16	Фрагменты 1÷12	25
КЖ-17	Схема расположения плит перекрытия на отм. 3.300. Монолитные участки Ум1 ÷ Ум4	26
КЖ-18	Схема расположения плит перекрытия на отм. 2.400. Монолитные участки Ум5, Ум8.	27
КЖ-19	Воздухозаборная камера	28
КЖ-20	Транспортерная галерея Схема расположения плит перекрытия, стеновых панелей, блоков.	29
КЖ-21	Схема расположения фундаментов под галерею. Фа10, Фа11.	30
КЖ-22	Монолитные участки Ум6, Ум7. Армирование.	31
КМ-1	Общие данные	32
КМ-2	Техническая спецификация металла (Начало)	33
КМ-3	Техническая спецификация металла (Окончание)	34
КМ-4	Техническая спецификация стали на типовые конструкции. (Начало)	35
КМ-5	Техническая спецификация стали на типовые конструкции (Окончание)	35
КМ-6	Ведомость металлоконструкций по видам профилей	36
КМ-7	Схема расположения площадок на отм. 0.000; 2.490; 3.200; 4.200, -0.500 и опор под оборудование	37
КМ-8	Сечения 1-1 ÷ 15-15	38
КМ-9	Узлы 1÷4	39
КМ-10	Узлы 5-7	40
КМ-11	Схема расположения подвесных путей в осях 1÷4	41
КМ-12	Транспортерная галерея. Схема расположения балок пола, кровли, опор	42

Типовой проект 902-5-6.84

Инв. № подл. | Подпись и дата | Взам. инв. №

Типовой проект 902-5-6.84 Альбом III

Ведомость основных комплектов рабочих чертежей

Обозначение		Наименование комплекта	Примечание
902-5	ТХ	Технологическая часть	Альбом
902-5	АТХ	Автоматизация	Альбом
902-5	ЭМ	Силовое электрооборудование	Альбом
902-5	СС	Связь и сигнализация	Альбом
902-5	АР	Архитектурные решения	Альбом
902-5	КЖ	Конструкции железобетонные	Альбом
902-5	КМ	Конструкции металлические	Альбом
902-5	ОВ	Отопление и вентиляция	Альбом
902-5	ВК	Внутренний водопровод и канализация	Альбом

Ведомость рабочих чертежей основного комплекта

Лист	Наименование	Примечание
1.	Общие данные	
2.	План на отм. 0.000.	
3.	План на отм. 3.300.	
4.	Разрезы 1-1, 2-2, 3-3	
5.	Фасады в осях 1-6, 6-1, А-В; В-А	
6.	Планы полов на отм. 0.000; 3.300. Экспликация полов. Ведомость отделки помещений. План кровли	
7.	Транспортерная галерея. Фасады, разрезы, план.	

Ведомость ссылочных документов

Обозначение	Наименование	Примечание
ГОСТ 12506-81	Окна деревянные для производственных зданий.	
ГОСТ 14624-69	Двери деревянные для зданий промышленных предприятий.	
1.136.5-16 часть 1	Окна и балконные двери деревянные с двойным остеклением для жилых зданий в 2х частях	
1.479.5-1	Шкафы деревянные для хранения одежды в санитарно-бытовых помещениях промышленных предприятий.	
1.136-10	Двери деревянные внутренние, для жилых и общественных зданий.	
1.138-10, Вып. 1	Перемычки железобетонные для зданий с кирпичными стенами	
3.016-3, Вып. 0,1,2,3,4	Отапливаемые транспортерные галереи пролетами 18, 24, 30 м с облегченными ограждающими конструкциями.	
1.251-3, Вып 1.	Лестничные марши для высот этажей 3,3; 3.6 и 4.2, шириной 120, 135 и 150 см, ребристой конструкции с фризовыми ступенями, накладные проступи.	
1.152-3, Вып 1.	Лестничные площадки ребристой конструкции шириной 120, 135 и 150 см.	
1.256-1	Индустриальные строительные изделия для гражданского строительства металлич. изделия	
2.460-18, Вып. 2	Узлы покрытий одноэтажных производственных зданий с рулонными кровлями и железобетонными плитами.	
Шифр 41-74, Вып. 1; 2	Ворота распашные В3.6×3.0; В3.6×3.6; В3.6×4.2; В4.9×5.4 с ручными приборами открывания.	
1.236-6, вып. 1, часть 1	Окна и балконные двери общественных зданий:	

Ведомость спецификаций

Лист	Наименование	Примечан.
3	Спецификация гардеробного оборудования	
3	Спецификация элементов заполнения проемов	
4	Спецификация перемычек	
4	Спецификация элементов сборных конструкций лестничной клетки	

Общие указания

1. Относительная отметка 0.000 соответствует абсолютной отметке [ ]
2. Ограждающие конструкции здания - керамзитобетонные панели $\gamma = 900$ кг/м³
3. Кирпичные вставки в наружных стенах и внутренние стены выполняются из керамического кирпича рядового полнотелого обыкновенного (ГОСТ 530-80) марки 100 на растворе марки 25. Наружные поверхности вставок выполняются с расшивкой швов.
4. Наружные поверхности стен окрашиваются цементно-перхлорвиниловыми красками.
5. Столярные изделия окрашиваются масляной краской за 2 раза.
6. Откосы дверных и оконных проемов в кирпичных стенах оштукатуриваются цементно-песчаным раствором марки 50 и окрашиваются цементно-перхлорвиниловыми красками.
7. Горизонтальная гидроизоляция стен от капиллярной влаги осуществляется слоем цементно-песчаного раствора состава 1:2, толщиной 20 мм на отм. -0.03
8. Вокруг здания устраивается асфальтовая отмостка шириной 1.0 м.
9. Степень огнестойкости здания - II

Основные строительные показатели.

Наименование	Ед. изм	Количество
Площадь застройки	м²	444.0
В том числе транспортерной галереи	м²	56.0
Строительный объем	м³	3491.0
В том числе: подземной части;	м³	27.0
транспортерной галереи	м³	298.0
Общая площадь	м²	640.0
В том числе: подземной части;	м²	13.0
транспортерной галереи	м²	40.0

Настоящий проект разработан в соответствии с действующими нормами и правилами и предусматривает в части архитектурно-строительных решений мероприятия обеспечивающие взрывную, взрывопожарную и пожарную безопасность при эксплуатации здания.

Главный архитектор проекта [подпись] у. Глебов у.

Привязан:

Инв. №

Н.контр.	ГЛЕБОВ	[подпись]
Провер.	ГЛЕБОВ	[подпись]
Архитект.	ГОТИЧ	[подпись]
Рук.груп.	СЫЧЕВ	[подпись]
ГАП	ГЛЕБОВ	[подпись]
Гл.спец.	ШАПИРО	[подпись]
Нач.отд.	КРАСАВИН	[подпись]
Гл.инж.инд.	КЕТАОВ	[подпись]

ТП 902-5-6.84 АР

Корпус обезвоживания осадка сточных вод с 6 центрифугами ОГШ-352А-95.

Стадия	Лист	Листов
Р	1	7

Общие данные.

ЦНИИЭП инженерного оборудования г. Москва

19746-03 4

Формат: А2

Типовой проект 902-5-6.84 Альбом III

План на отм. 0.000

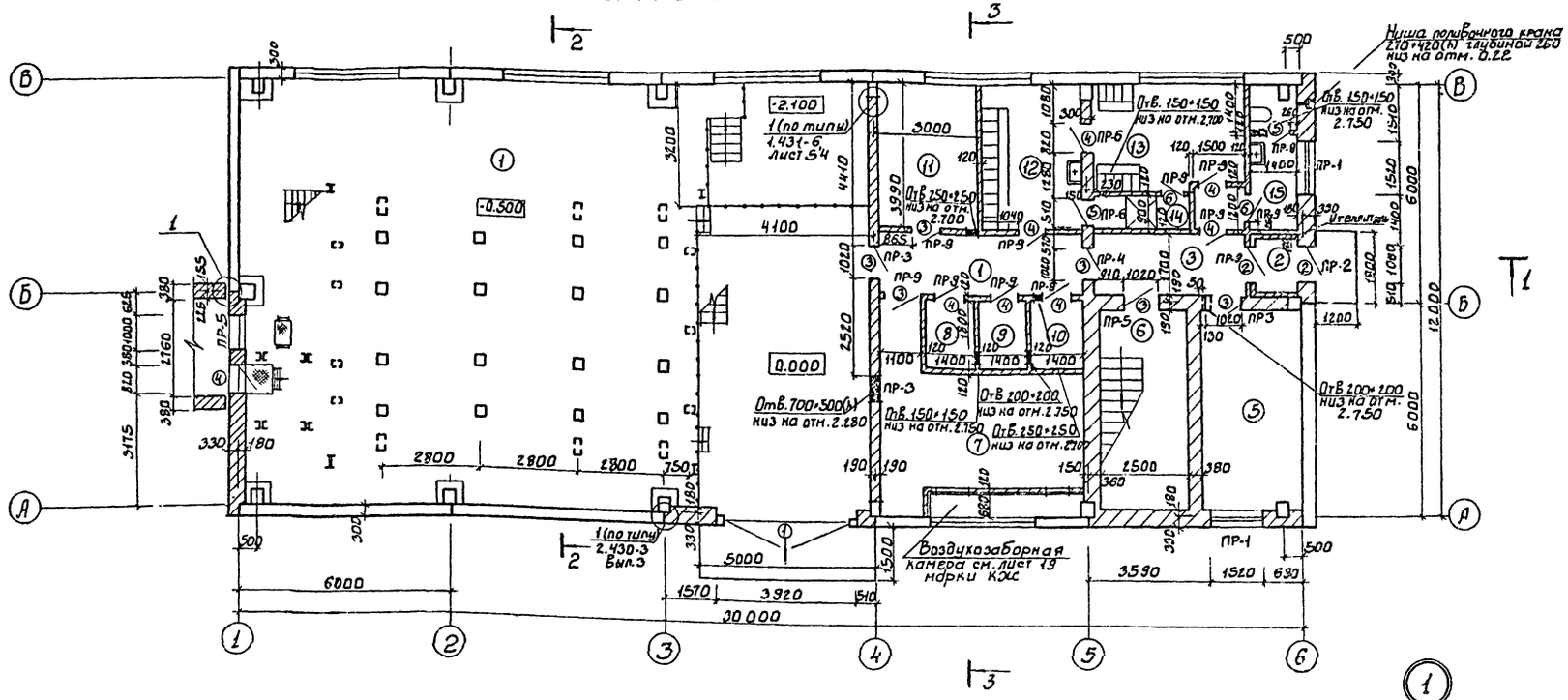

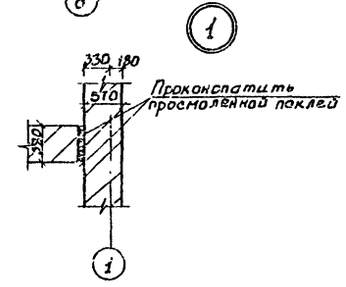

Деталь крепления утеплителя тамбура см. на листе 19 марки КЖС.

Экспликация помещений

Номер по плану	Наименование	Площадь м²	Категория производства по взрывной и взрывопожарной опасности
1	Зал центрифуг	212.0	Д
2	Тамбур	2.0	—
3	Вестибюль	7.0	—
4	Коридор	10.0	—
5	Комната обслуживающего персонала	16.0	—
6	Лестничная клетка	14.0	—
7	Приточная Венткамера	22.0	Д
8	Кладовая грязной спецодежды	3.0	—
9	Кладовая чистой спецодежды	3.0	—
10	Сушка одежды	3.0	—
11	Комната приема пищи	12.0	—
12	Женский гардероб спецодежды	11.0	—
13	Женский гардероб уличной и домашней одежды	12.0	—
14	Душевая	4.0	—
15	Уборная	18.0	—
16	Комната начальника	16.0	—
17	ЩСУ и операторская	36.0	Г
18	Вытяжная Венткамера	12.0	—
19	Мужской гардероб спецодежды	11.0	—
20	Мужской гардероб уличной и домашней одежды.	13.0	—

Н. контр.	Глебов		
Провер.	Глебов		
Архитект.	Готич		
Рук. гр.	Сычев		
Гап	Глебов		
Гл. спец.	Шапиро		
Нач. отд.	Красавин		
Гл. инж. инст.	Кетов		

ПРИВЯЗАН:

ИНВ. №

ТП 902-5-6.84 АР

Корпус обезвоживания осадка сточных вод с 6 центрифугами ОГШ-352К-03

Стадия	Лист	Листов
Р	2	7

План на отм. 0.000.

ЦНИИЭП инженерного оборудования г. Москва

19746-03 5

Согласовано: Отдел КГ, Отдел ВС, Отдел ЗАД, Отдел КО, Кремнев, Новазева, Горбачев, Павлова

Инв. № подл. | Подпись и дата | Взам. инв. №

Альбом III

Типовой проект 902-5-6.84

План на отм. 3.300

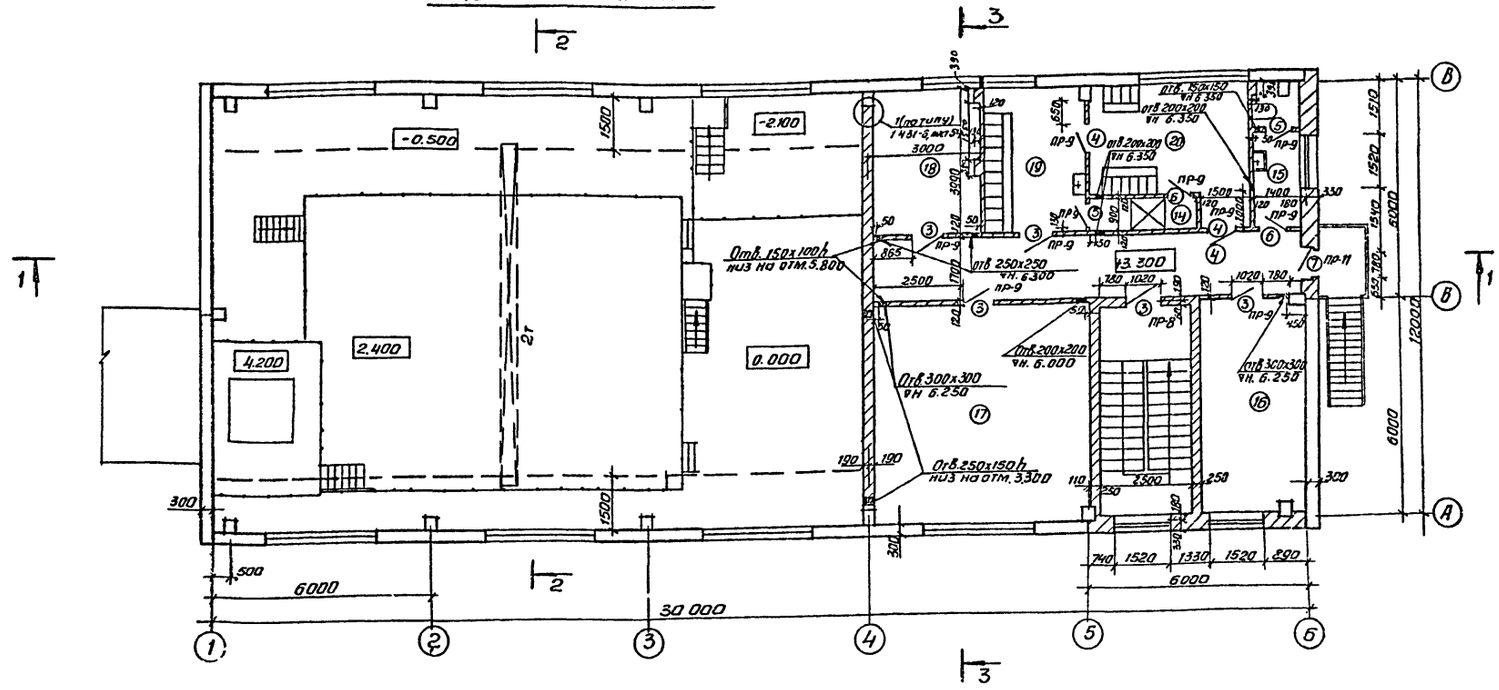

Ведомость проемов ворот и дверей

Марка поз.	Размер проема в кладке
1	3920 x 3 600
2	1060 x 2400
3	1020 x 2080
4	820 x 2080
5	710 x 2080
6	710 x 2080
7	910 x 2410

Спецификация элементов заполнения проёмов

Марка поз.	Обозначение	Наименование	Кол. на этаж 1	Кол. на этаж 2	Всего	Масса ед. кг	Примечание
1	41-74 Вып. 1,2	Ворота В-3,6x3,0	1	—	1		
2	ГОСТ 14 624-69	Дверной блок Д 53-ппв	2	—	2		
3	ГОСТ 14 624-69	Дверной блок Д 37-п	6	4	10		
4	ГОСТ 14 624-69	Дверной блок Д 38-п	8	3	11		
5	1.136-10	Дверной блок ДГ 21-7	2	2	4		
6	1.136-10	Дверной блок ДГ 21-7пв	2	2	4		
7	1136.5-16	Дверь балконная БС 24-9	—	1	1		
ОК-1	ГОСТ 12.506-81	Окно ПВД 12-30.1	5	8	13		
ОК-2	1.236-6	Окно ОС 12-15В	2	2	4		
ОК-3	1.236-6	Окно ОС 12-15В	—	1	1		
ОК-4	1.236-6	Окно ОС 12-15В	2	2	4		

Спецификация гардеробного оборудования

Марка поз.	Обозначение	Наименование	Кол.	Масса ед. кг	Примечание
1	1.479.5-1	шкаф деревянный ДД-33.2	10		
2	1 479.5-1	шкаф деревянный ДД-25.4	4		

Перегородки толщиной 120мм выполняются из керамического кирпича рядового полнотелого обыкновенного марки 100 на растворе марки 50 с армированием швов кладки арматурой 5ВI (шаг арматуры в продольном направлении 200мм, в поперечном 60мм) через 5 рядов кладки. В местах примыкания перегородок к кирпичным стенам кладку вести с обязательной перевязкой швов стен и перегородок.

Н. контр.	Глебов		
Проверил	Глебов		
Архитект	Готич		
Рук. груп.	Сычев		
ГАП	Глебов		
Гл. спец.	Шапиро		
Нач. отд.	Красавин		
Гл. инж. ин.	Кетаов		

Привязан

Инв. №

ТП 902-5-6.84 АР

Корпус обезвоживания осадка сточных вод с 6 центрифугами ОГШ-352 К-03

Стадия	Лист	Листов
Р	3	7

План на отм. 3.300

ЦНИИЭП инженерного оборудования г. Москва

Копировал Антипова 19146-03 6 Формат А2

Согласовано: Отдел КГ, Отдел ВС, Отдел ЭАД, Кобазова, Горбачев, Павлова

Инв. № подл. | Подпись и дата | Взам. инв. №

Типовой проект 902-5-6.84 Альбом III

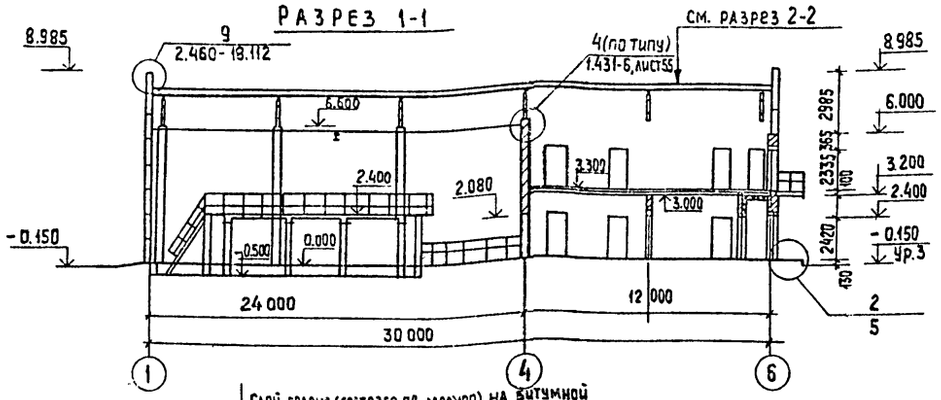

Слой гравия (ГОСТ 8268-82 МР3400) на битумной мастике МБК-Г-65 (МБК-Г-75) - 10мм
Слой рубероида РЭМ-350 (ТУ-21-27-30-72) на битумной мастике МБК-Г-65 (МБК-Г-75)
Огрунтовка раствором битума пятой марки в керосине или соляровом масле
Цементно-песчаная стяжка М50 - 15мм
Утеплитель-пенобетон γ=300 кг/м³ - 100мм
Пароизоляция-обмазка горячим битумом за 1 раз
Сборные железобетонные плиты

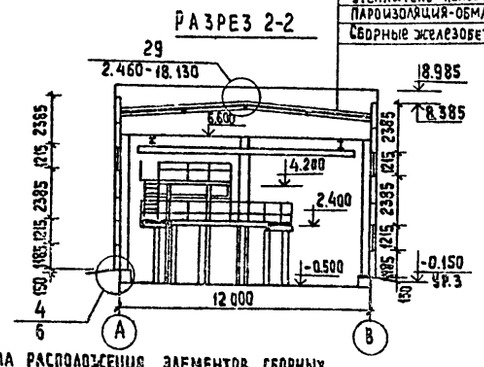

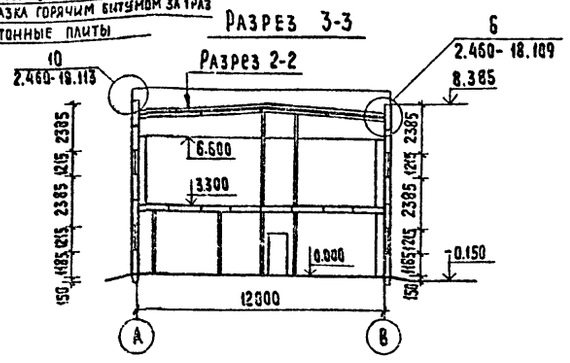

Схема расположения элементов сборных конструкций лестничной клетки

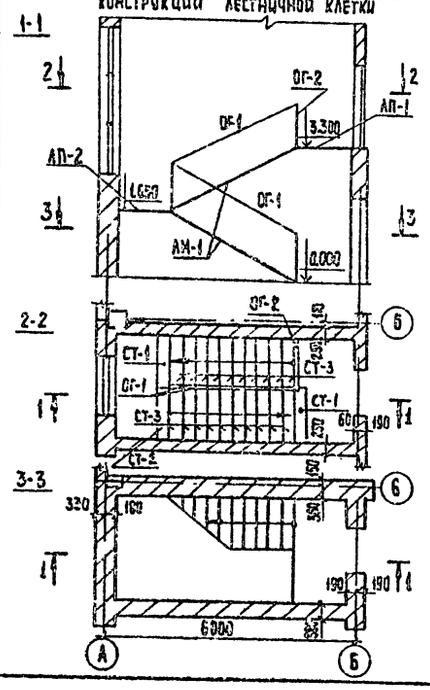

Спецификация элементов сборных конструкций лестничной клетки.

Марка	Обозначение	Наименование	Кол.	Масса	Примечан.
АП-1	Серия 1.152-3, выпуск 1	Лестничная площадка АП-25.10 кв(пр)	1	892	
АП-2	Серия 1.152-3, выпуск 1	Лестничная площадка АП-25.10к	1	1030	
АМ-1	Серия 1.251-3, выпуск 1	Лестничный марш АМ 17-12	2	1285	
ОГ-1	Серия 1.256-1	Лестничное ограждение ОЛ-36-1	2	52,74	
ОГ-2	Серия 1.256-1	Ограждение площадок входа ОПВ-12-1	1	18,06	
СТ-1	Серия 1.251-3, выпуск 1	Накладная проступь АН-12в	2	28	
СТ-2	Серия 1.251-3, выпуск 1	Накладная проступь АН-12н	1	23	
СТ-3	Серия 1.251-3, выпуск 1	Накладная проступь АН-12	20	33	

В лестничных площадках к маршам ребристой конструкции с накладными проступями предусматривается покрытие пола с мозаичным отделочным слоем из бетона марки „300" с плотностью 2500 кг/м³, выполняемое на заводе-изготовителе.

Ведомость перемычек.

Марка поз.	Схема сечения
ПР-1	1ПР28-20.25.22У; 2400; 1ПР3-19.12.14; А→Б; 6→5
ПР-2	1ПР38-15.12.22У; 1ПР1-12.12.14; 2400; 5→6
ПР-3	1ПР38-15.12.22У; 2.780; 2080; 1ПР1-12.12.14; Б→А; 4→5
ПР-4	1ПР38-15.12.22У; 2.080
ПР-5	1.400; 2080; 1ПР1-12.12.14
ПР-6	1ПР38-12.12.22У; 2080
ПР-7	1ПР1-12.12.14; 5.635; 180; 75; 5→6
ПР-8	5380; 1ПР1-12.12.14
ПР-9	5380; 2080; 1ПР1-12.12.14

Спецификация перемычек

Марка поз.	Обозначение	Наименование	Кол. на этаж 1	Кол. на этаж 2	Всего	Масса ед. кг.	Примечание.
ПР-1	Серия 1.138-10 вып.1	1ПР28-20.25.22У	2	—	2	275	
	Серия 1.138-10, вып.1	1ПР3-19.12.14	4	—	4	75	
ПР-2	Серия 1.138-10, вып.1	1ПР38-15.12.22У	2	—	2	100	
	Серия 1.138-10. вып.1	1ПР1-12.12.14.	2	—	2	50	
ПР-3	Серия 1.138-10. вып.1	1ПР38-15.12.22У	4	—	4	100	
	Серия 1.138-10. вып.1	1ПР1-12.12.14.	2	—	2	50	
ПР-4	Серия 1.138-10. вып.1	1ПР38-15.12.22У	3	—	3	100	
ПР-5	Серия 1.138-10. вып.1	1ПР1-12.12.14	6	—	6	50	
ПР-6	Серия 1.138-10. вып.1	1ПР38-12.12.22У	6	—	6	75	
ПР-7	Серия 1.138-10 вып.1	1ПР1-12.12.14	—	4	4	50	
ПР-8	Серия 1.138-10, вып.1	1ПР1-12.12.14	—	2	2	50	
ПР-9	Серия 1.138-10. вып.1	1ПР1-12.12.14	12	10	22	50	

Н.контр.	Глебов		ТП 902-5-6.84 АР
Провер.	Глебов		
Архитек.	Готич		Корпус обезвоживания осадка сточных вод с 6 центрифугами ОГШ-352К-03
Рук гр.	Сычев		Стадия: Р; Лист: 4; Листов: 7
ГАП	Глебов		
Гл. спец.	Шапиро		Разрезы 1-1, 2-2, 3-3.
Нач. отд.	Красавин		ЦНИИЭП инженерного оборудования г. Москва
Гл. инж. инж.	Кетаов		

Привязан

Инв. №

19746-03 7 Копировал: Хюппенен Формат А2

Согласовано: Отдел КГ, Отдел ВС, Отдел ЭАД, Кобазева, Горбачев, Пасхова

Альбом III

Типовой проект 902-5-6.84

ФАСАД 1-Б

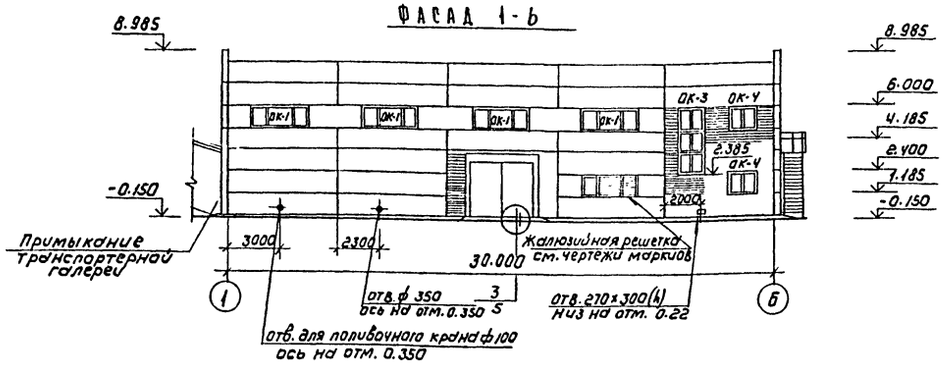

ФАСАД А-В

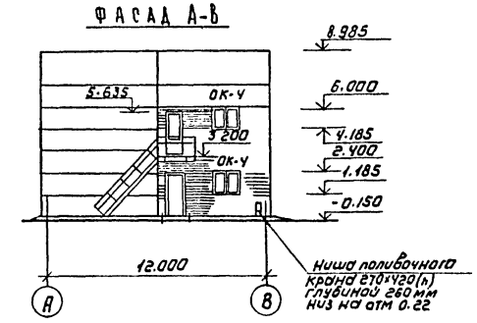

ФАСАД Б-1

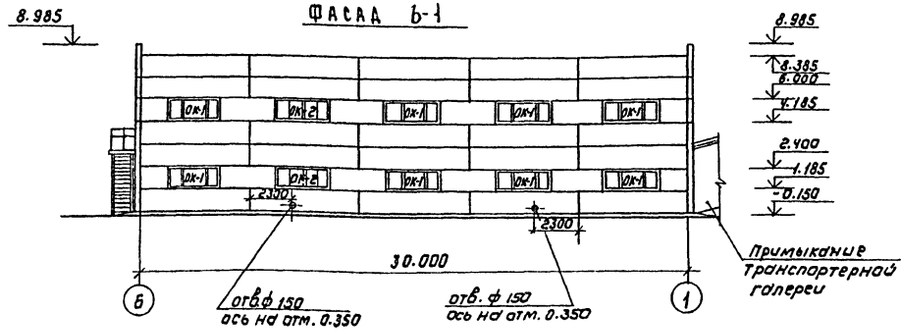

ФАСАД В-А

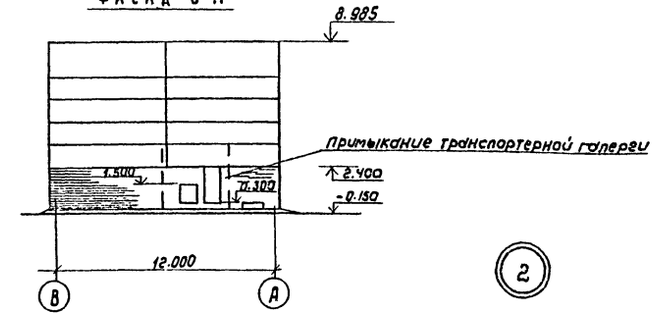

СХЕМА РАСПОЛОЖЕНИЯ ЭЛЕМЕНТОВ ЗАПОЛНЕНИЯ ОКОННЫХ ПРОЕМОВ

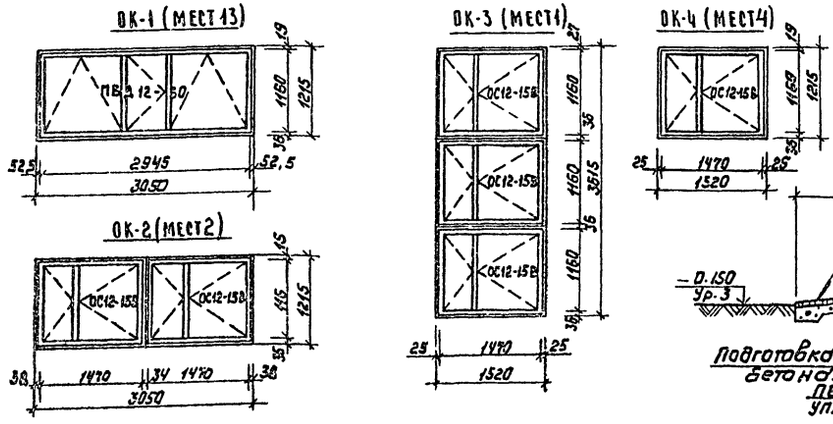

3

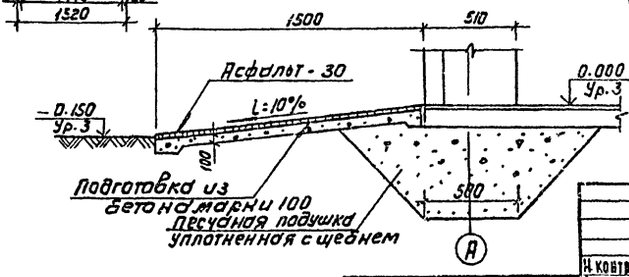

2

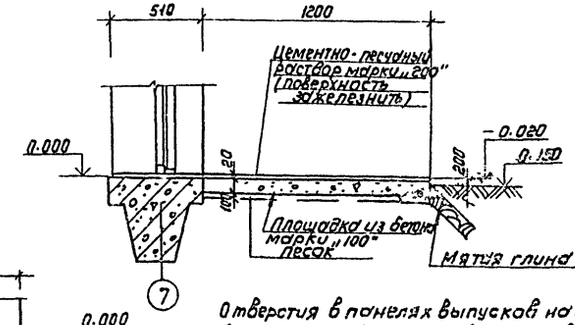

Отверстия в панелях выпусков на отмостку внутренних водостоков и поливочных кранов выполняются методом рассверловки по контуру.

			ТП 902-5-6.84		АР
Н.контр.	Глебов				
Архитект.	Готич		Корпус обезвоживания осадка сточных вод с 6 центрифугами ОГШ-352К-03.	Стадия	Лист	Листов
Рук.гр.	Сычев			Р	5	7
ГАП	Глебов		Фасады 1-Б; Б-1; А-В; В-А	ЦНИИЭП инженерного оборудования г.Москва		
ГА-спец.	Шапиро					
Нач.отд.	Красавин					

Привязан

Инв.№

Копировал: Коршунова

19746-03 3

Формат А2

Альбом

Типовой проект 902-5-6.84

План полов на отм. 0.000

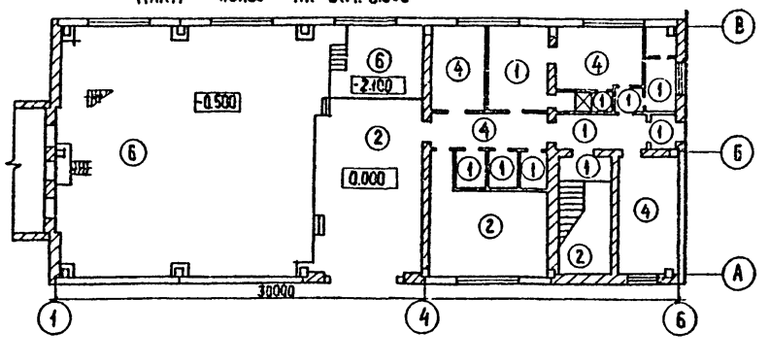

План полов на отм. 3.300

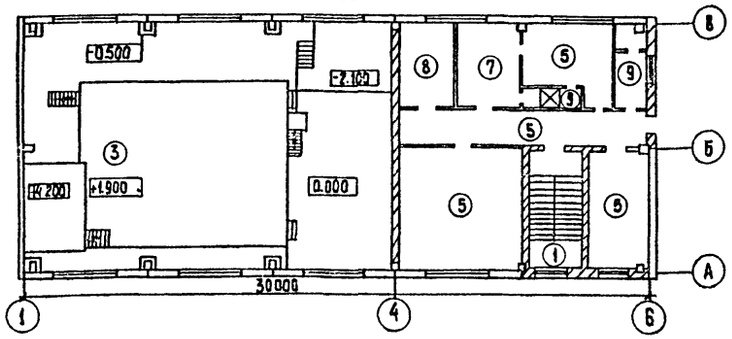

Экспликация полов

Наименование или номер помещения по проекту	Тип пола по проекту	Схема пола или номер узла по серии.	Элементы пола и их толщина.	Площадь пола м²
2,3,6,8,9,10 12,14,15,4	1		Покрытие-плитка керамическая по ГОСТ 6787-80-13мм Заполнение швов-цементно-песчаный раствор М100 Прослойка-цементно-песчаный раствор М150-10мм Подстилающий слой-бетон М100-100 мм Основание-слой щебня крупностью 40-60мм втромбованный в грунт.	40
1,7;5	2		Покрытие-цементно-песчаный раствор М300-30мм Подстилающий слой-бетон М100-100мм Основание-слой щебня крупностью 40-60мм, втромбованный в грунт	72
1.	3		Покрытие-цементно-песчаный раствор М300-30мм Основание-железо-бетонная плита	75
5.11.13	4		Покрытие-линолеум по ГОСТ 7251-77-4мм Прослойка-холодная мастика на водостойких вяжущих-1мм Стяжка-легкий бетон М50-55мм Подстилающий слой-бетон М100 Основание-слой щебня крупностью 40-60мм, втромбованный в грунт	40
4,16,17,20	5		Покрытие-линолеум по ГОСТ 7251-77-4мм Прослойка-холодная мастика на водостойких вяжущих-1мм Стяжка-легкий бетон М50-55мм Подстилающий слой-древесно-волокнистая плита ГОСТ 4598-74-20мм Основание-сборная железобетонная плита	85,4
1	6		Покрытие-цементно-песчаный раствор М200-20мм Подстилающий слой-бетон М100-100мм Гидроизоляция-2 слоя гидроизола на битумной мастике-5мм Стяжка-бетон М150-50мм Основание-слой щебня крупностью 40-60мм, втромбованный в грунт.	166,0
19	7		Покрытие-керамическая плитка по ГОСТ 6787-80-13мм Заполнение швов-цементно-песчаный раствор М150 Прослойка-цементно-песчаный раствор М150-17мм Стяжка-цементно-песчаный раствор М150-30мм Подстилающий слой-древесно-волокнистая плита ГОСТ 4598-74-20мм Основание-сборная железобетонная плита	11
18	8		Покрытие-цементно-песчаный раствор М200-20мм Стяжка-цементно-песчаный раствор М150-40мм Подстилающий слой-древесно-волокнистая плита по ГОСТ 4598-74-20мм Основание-железобетонная плита	12.
14,15	9		Покрытие-плитка керамическая по ГОСТ 6787-80-13мм Заполнение швов-цементно-песчаный раствор М150 Прослойка-цементно-песчаный раствор М150-17мм Битумная мастика с посыпкой из песка крупностью 1,5-5мм-5мм, гидроизоляция-4 слоя гидроизола на битумной мастике-5мм; Стяжка-цементно-песчаный раствор М150-20мм Основание-сборная железобетонная плита.	8

Ведомость отделки помещений

Наименование или номер помещения	Потолок		Стены и перегородки		Отделка низа стен или перегородок.			Колонна		Примечание
	Площадь	Вид отделки	Площадь	Вид отделки	Площадь	Вид отделки	Высота	Площадь	Вид отделки	
1,2,3,4,5,6, 11,16	— 537,0	Затирка швов цементно-песчаным раствором Поливинилацетатная окраска ВА-27А	— 194,0 381,0	Затирка швов панельных стен цементно-песчаным раствором Штукатурка кирпичных стен сложным раствором Поливинилацетатная окраска ВА-27А		—		51.0	Поливинилацетатная окраска ВА-27А	
8,9,10	— 8,0	То же	— 53,0 53,0	То же	25,0	Глазурованная плитка	1500			
7,18	— 44,0	Затирка швов цементно-песчаным раствором Окраска известковая	— 10,0 10,0	Затирка швов цементно-песчаным раствором Штукатурка кирпичны стен сложным раствором Окраска известковая		—				
12,19	— 29,0	Затирка швов цементно-песчаным раствором Окраска поливинилацетатная ВА-27А	— 64,0 83,0	Затирка швов цементно-песчаным раствором Штукатурка кирпичных стен сложным раствором Окраска известковая	29.0	Глазурованная плитка	1500			
13,20	— 37,0	То же	48,0 72,0	То же		—				
15	— 13,0	Масляная окраска за 2 раза	67,0 77,0	То же	40,0	Глазурованная плитка	1500	7,0	Поливинилацетатная окраска ВА-27А	
17	— 56,0	Затирка швов цементно-песчаным раствором Окраска поливинилацетатная ВА-27А	— 42,0 65,0	То же		—				
14	— 7,0	Масляная окраска за 2 раза	— 37,0 37,0	Масляная окраска за 2 раза	33,0	Глазурованная плитка.	1600			

4

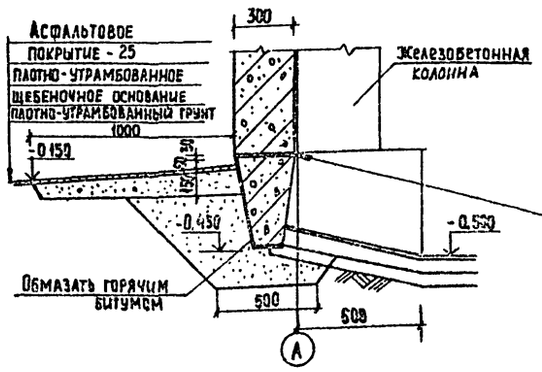

План кровли

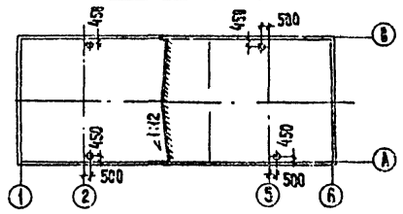

Н.контр	Глебов		
Провер.	Глебов		
Архитек.	Готич		
Рук. гр.	Сычев		
ГАП	Глебов		
Гл. спец.	Шапиро		
Нач. отд.	Красавин		

Привязан

Инв. №

ТП 902-5-6.84 АР

Корпус обезвоживания осадка сточных вод с 6 центрифугами ОГШ-352К-03.

Планы полов на отм. 0.000, 3.300, экспликация полов, ведомость отделки помещений, план кровли

Стадия	Лист	Листов
0	6	7

ЦНИИЭП инженерного оборудования г. Москва

19746-03 S Копировал: Хюппенен Формат А2

Согласовано: Отдел КГ, Коваева

Инв. № подл. | Подпись и дата | Взам. инв. №

Альбом III

Типовой проект 902-5-6.84

Продольный фасад

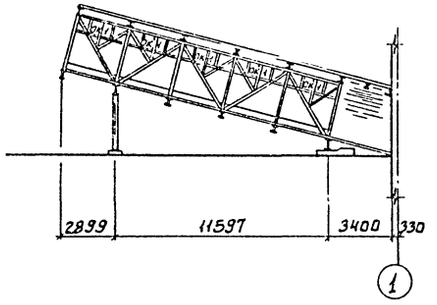

Разрез 1-1

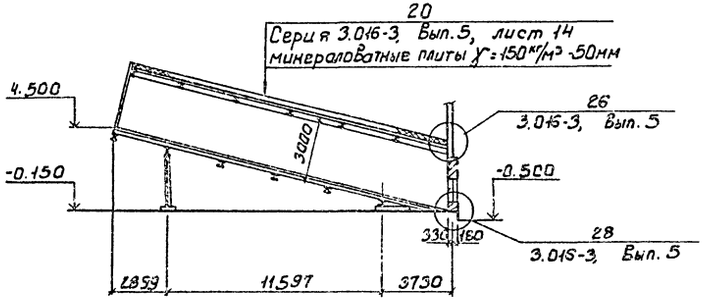

План

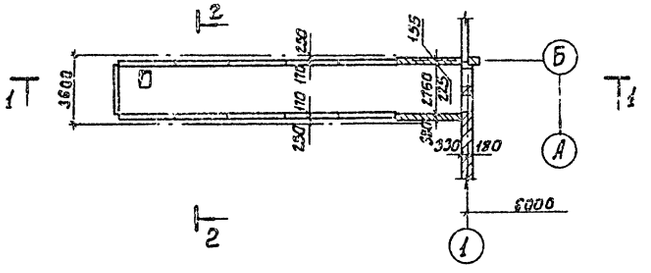

Разрез 2-2

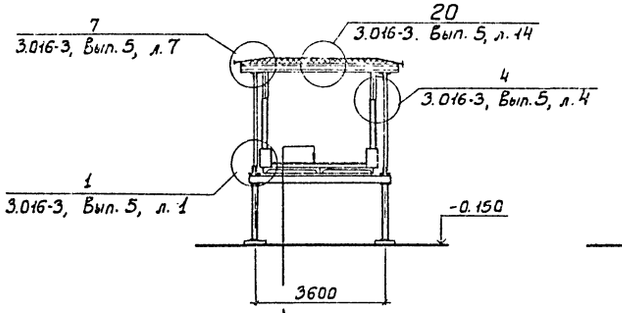

Торцевой фасад

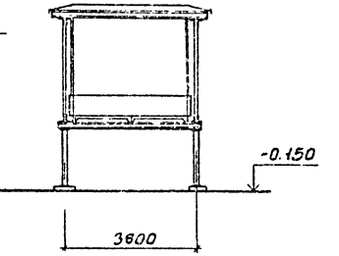

1. Бетон марки 200-100мм по уклону
2. 2 слоя горячей асфальтовой мастики - 8 ÷ 10мм
3. Цементно-песчаный раствор марки 50 - 20мм
4. Пенобетон γ=300кг/м³ - 80мм
5. Сборные железобетонные плиты

Спецификация заполнения оконных проемов.

Марка	Обозначение	Наименование	Кол.	Примеч.
		Проем ОК-1		
ОС 06-09	Серия 3.016-3. Вып.5, лист 23	Оконный блок	10	

ТП 902-5-6.84				АР	
Привязан	Провер	Глебов		Корпус обезвоживания осадка сточных вод с 6 центрифугами ВГШ-352-03	Стадия: Р; Лист: 7; Листов:
	Инж	Ананьева			
	Гап	Глебов			
	Гл. конст	Шапиро		Транспортерная галерея. Фасады, разрезы, план.	ЦНИИЭП инженерного оборудования г. Москва
Инв. №	Н. контр	Глебов			
	Нач. отд	Красавин			

Согласовано:
Отдел КГ Кобазева
Отдел ВО Горбачев
Отдел КО Кремнев

Инв. № подл. | Подпись и дата | Взам. инв. №

Альбом III

Типовой проект 902-5-6.84

Ведомость рабочих чертежей основного комплекта КЖ

Лист	Наименование	Примечание
1	Общие данные	
2	Схема расположения фундаментов под здание	
3	Фундаменты под здание. Узлы 1÷5.	
4	Фундаменты под здание. Узлы 6÷9.	
5	Узел 10. Фундаменты Фм6, Фм7.	
6	Фундаменты Фм1, Фм4.	
7	Фундаменты Фм2, Фм3. Спецификация фундаментов Фм2, Фм3, Фм6, Фм7.	
8	Фундамент Фм5	
9	Схема расположения фундаментов под оборудование.	
10	Фундаменты под оборудование. Фо1, Фо2. Планзабачный чертеж.	
11	Фундаменты под оборудование Фо1, Фо2. Армирование.	
12	Фундаменты под оборудование Фо1, Фо2. Армирование.	
13	Фундаменты под оборудование Фо3÷Фо9.	
14	Схема расположения балок, каланн, плит покрытия. Узлы.	
15	Схемы расположения стеновых панелей по осям А, Б, 1, 7	
16	Фрагменты 1÷12	
17	Схема расположения плит перекрытия на отм. 3.300. Монолитные участки Ум1÷Ум4.	
18	Схема расположения плит перекрытия на отм. 2.400. Монолитные участки Ум5, Ум8	
19	Воздухозаборная камера	
20	Транспортерная галерея. Схема расположений плит перекрытий, стеновых панелей, блоков.	
21	Схема расположения фундаментов под галерею Фо10, Фо11.	
22	То же Монолитные участки Ум6, Ум7. Армирование.	

Общие указания:

1. Проект разработан для следующих природных условий
Расчетная зимняя температура наружного воздуха - 30°С;
Скоростной напор ветра - для I географического района 0.26 кПа;
Поверхностная снеговая нагрузка - для III географического района 0.98 кПа
Рельеф территории спокойный, грунтовые воды отсутствуют, грунты непучинистые, ненасыпные.
2. За условную отметку 0.000 принята отметка чистого пола, что соответствует абсолютной отметке. [ ]
3. Материалы на изготовление сборных бетонных и железобетонных конструкций учтены в ведомости потребности в материалах и отдельно не учитываются.

Настоящий проект разработан в соответствии с действующими нормами и правилами и предусматривает в части железобетонных конструкций мероприятия, обеспечивающие взрывную, взрывопожарную и пожарную безопасность при эксплуатации здания.

Рук. группы Сычев И.С.У.

Ведомость ссылочных и прилагаемых документов

Обозначение	Наименование	Примечание
	Ссылочные документы	
ГОСТ 13579-78	Блоки бетонные для стен подвалов	
ГОСТ 23279-78	Сетки сварные из стержневой арматуры диаметром до 40мм. Общие технические условия.	
1.141-1 Вып. 59	Плиты перекрытий железобетонные многопустотные.	
1.440-1 Вып. 1	Многопустотные панели перекрытий с предварительно напряженной стержневой арматурой.	
1.462-3 Вып. I, II	Железобетонные предварительно напряженные двускатные решетчатые балки для покрытий промышленных зданий.	
1.423-3 Вып. 03.1.2.3.4	Железобетонные колонны прямоугольного сечения для одноэтажных производственных зданий.	
Шифр 460-75 Вып. 0.1-1.1-2	Железобетонные сквозные колонны прямоугольного сечения для одноэтажных производственных зданий.	
1.432-14/80 Вып. 0.1.3	Стеновые панели отапливаемых производственных зданий с шагом колонн 6м	
2.432-1 Вып. 0.1	Монтажные узлы панельных стен отапливаемых производственных зданий с железобетонным каркасом.	
1.438-2	Стальные изделия креплений панельных стен одноэтажных производственных зданий с ж.-б. каркасом.	
1.415-1 Вып. 1	Железобетонные фундаментные балки для стен производственных зданий.	
3.005-2 Вып. II-2	Сборные ж.б. каналы и тоннели из лотковых элементов.	
3.016-3 Вып. 0.1.2.3.4	Отапливаемые транспортерные галереи пролетами 18, 24, 30м с облегченными ограждающими конструкциями	
3.400-6/76	Унифицированные закладные детали сборных железобетонных конструкций.	
ГОСТ 22701.1-77 ГОСТ 22701.2-77	Плиты железобетонные предварительно напряженные размерами 6×3м для покрытий производственных зданий.	
1.412.1-4	Монолитные железобетонные фундаменты на естественном основании под железобетонные стойки сквозняка.	
1.494-24 Вып. 1	Стаканы для крепления крышных вентиляторов, дефлекторов и зонтов.	
1.410-2 Вып. 1	Унифицированные арматурные изделия для монолитных железобетонных конструкций.	
1.412-1/77 Вып. 3	Монолитные железобетонные фундаменты для типовых колонн прямоугольного сечения одноэтажных производственных зданий.	
1.400-7	Стальные изделия для соединения сборных железобетонных конструкций одноэтажных промышленных зданий	
1.112-5	Плиты для ленточных фундаментов.	

Ведомость ссылочных и прилагаемых документов

Прилагаемые документы		
тп КЖИ	Строительные изделия	
тп КЖ-ВМ	Ведомость потребности в материалах	

Ведомость спецификаций

Лист	Наименование	Примечание
2	Спецификация к схеме расположения фундаментов под здание	
9	Спецификация к схеме расположения фундаментов под оборудование	
14	Спецификация к схемам расположения балок, каланн, плит покрытия	
15	Спецификация к схемам расположения стеновых панелей	
17	Спецификация к схеме расположения плит перекрытия	
18	Спецификация к схеме расположения плит перекрытия	
19	Спецификация к Венткамере	
20	Спецификация к схеме расположения элементов галереи	
21	Спецификация к схеме расположения ф-тов под галерею.	

Ведомость объемов бетонных и железобетонных конструкций

N строки	Наименование группы элементов конструкций	Код	Кол. м³	Примечание
1	Блоки фундаментов	5811 000 0000	40.31	
2	Плиты фундаментов	5813 000 0000	5.21	
3	Колонны	5821 000 0000	14.34	
4	Балки стропильные	5822 000 0000	13.02	
5	Панели стеновые	5831 000 0000	176.98	
6	Блоки стеновые	5835 000 0000	5.52	
7	Плиты покрытий	5841 000 0000	26.89	
8	Плиты перекрытий	5842 000 0000	25.33	
9	Балки фундаментные	5824 000 0000	7.96	
10	Перемычки сборные железобетонные	5 828 000 0000	1.64	

Привязан:

Инв. №

тп 902-5-6.84 КЖС

Провер.	Баранова	
Инж.	Ананьева	
Ст. инж.	Баранова	
Рук. гр.	Сычев	
Гл. констр.	Шапиро	
Н. контр.	Сычев	
Нач. отд.	Красавин	

Корпус обезвоживания осадка сточных вод с 6 центрифугами ОГШ-352К-03

Общие данные

Стадия	Лист	Листов
РП	1	22

ЦНИИЭП инженерного оборудования г. Москва.

Инв. № подл. | Подпись и дата | Взам. инв. №

19746-03 Н

Типовой проект 902-5-6.84 Альбом III

Схема расположения фундаментов под здание

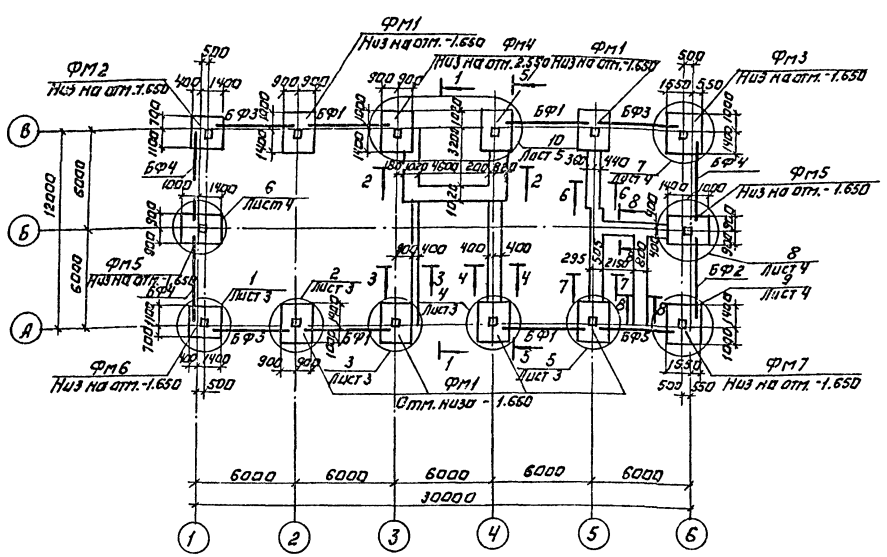

Сечение 3-3

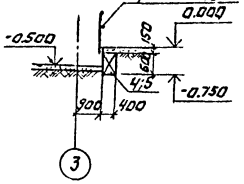

Сечение 4-4

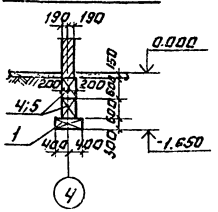

Разрез 1-1

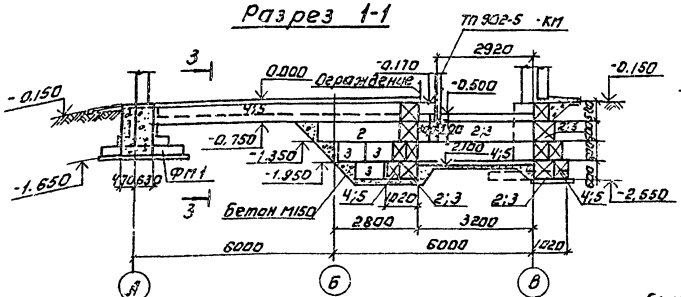

Разрез 2-2

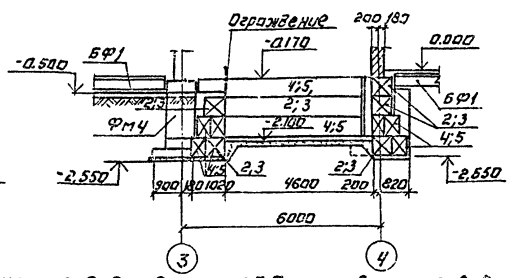

Разрез 5-5

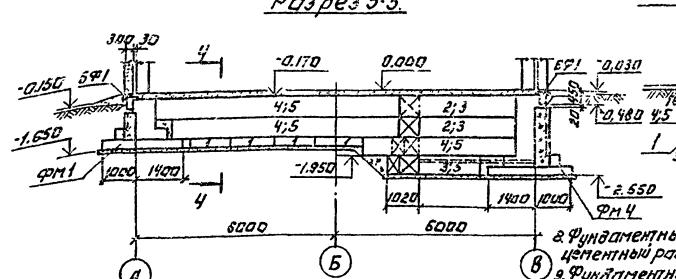

Сечение 6-6

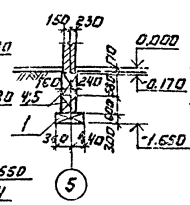

Сечение 7-7

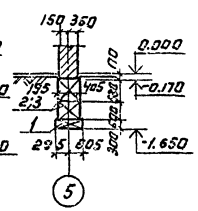

Сечение 8-8

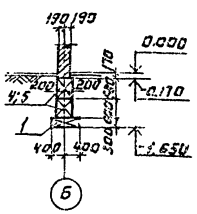

11. Нижний ряд фундаментных блоков укладывать на песчаную подготовку h = 100 мм.

8. Фундаментные балки укладываются на свежеуложенный цементный раствор М200.

9. Фундаментные блоки укладывать на цементно-песчаном растворе М50 с перевязкой швов (1/4 высоты).

10. Блоки стен подвала окрасить горячим битумом за два раза по холодной битумной огрунтовке.

Спецификация к схеме расположения фундаментов под здание

Марка поз.	Обозначение	Наименование	Кол. шт.	Масса ед.т.	Примечание
		Фундаменты			
ФМ1	Лист 6	ФМ1	6		
ФМ2	Лист 7	ФМ2	1		
ФМ3	Лист 7	ФМ3	1		
ФМ4	Лист 6	ФМ4	2		
ФМ5	Лист 8	ФМ5	2		
ФМ6	Лист 7	ФМ6	1		
ФМ7	Лист 7	ФМ7	1		
		Блоки фундаментные			
1	1.112-5 Вып.0	ФЛ 8-12	19	0.685	
2	ГОСТ 13579-78	ФБС24.6.6-Т	12	1.960	
3	ГОСТ 13579-78	ФБС9.6.6-Т	20	0.700	
4	ГОСТ 13579-78	ФБС24.4.6-Т	31	1.300	
5	ГОСТ 13579-78	ФБС24.6.6-Т	18	0.470	
		Бетон М150 МРз 50			5.5м³
		Балки фундаментные			
БФ1	1.415-1 Вып.1	ФБ6-12	4	1.50	
БФ2	1.415-1 Вып.1	ФБ6-13	1	1.40	
БФ3	1.415-1 Вып.1	ФБ6-14	3	1.30	
БФ4	1.415-1 Вып.1	ФБ6-30	3	1.80	
БФ5	1.415-1 Вып.1	ФБ6-31	1	1.70	

1. Бетонные стаканы под фундаментные балки и рамы ворот бетонировать совместно с фундаментами здания, в общей опалубке.
2. При разработке проектом приняты грунты в основании непучинистые и непросадочные со следующими нормативными характеристиками: φ^H 0,49 рад (28°); C^H = 2 кПа (0,02 кгс/см²); E = 14,7 Мпа (150 кгс/см²); γ = 1,8 т/м³; K_T = 1.
3. Грунтовые воды отсутствуют.
4. За условную отметку 0.000 принята отметка чистого пола, что соответствует абсолютной отметке [ ]
5. Под всеми монолитными фундаментами предусмотреть бетонную подготовку из бетона М50 толщиной 100 мм.
6. Обратную засыпку производить грунтом без включения строительного мусора, слоями не более 200 мм с уплотнением до $\gamma_{сух}$ = 1,6 т/м³ (ГОСТ 5686).
7. Горизонтальную гидроизоляцию стен выполнять на отм. -0.030 из цементного состава 1:2, толщиной 30 мм.

Согласовано
Инв.№ подл. | Подпись и дата | Взам. инв.№

Привязан:

Инв. № …

Гип	Баранова		
Нач.отд	Ананьева		
Ст.инж.	Баранова		
Рук.гр.	Сычев		
Н.контр.	Сычев		
Гл.конс.	Шапиро		
Нач.отд.	Красавин		

ТП 902-5-6.84 КЖ

Корпус с обрушивающимися осадка сточных вод с в центрифугами ОГШ-352К-05

Стадия: РП | Лист: 2 | Листов:

Схема расположения фундаментов под здание

ЦНИИЭП инженерного оборудования г. Москва

Копировал: Логинова

1974с-05 12. Формат А2

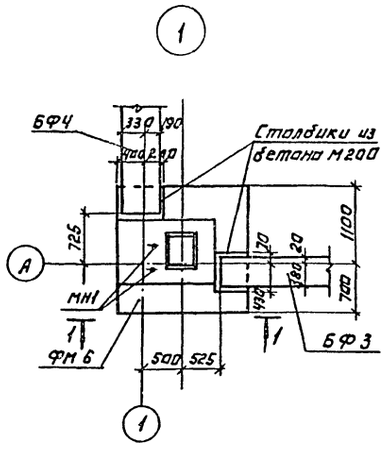

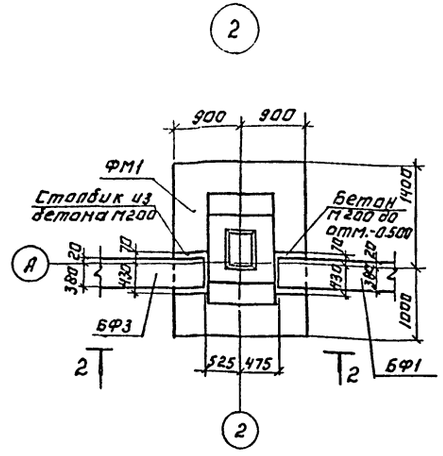

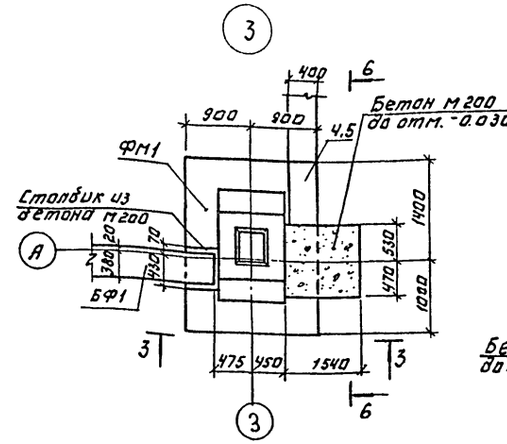

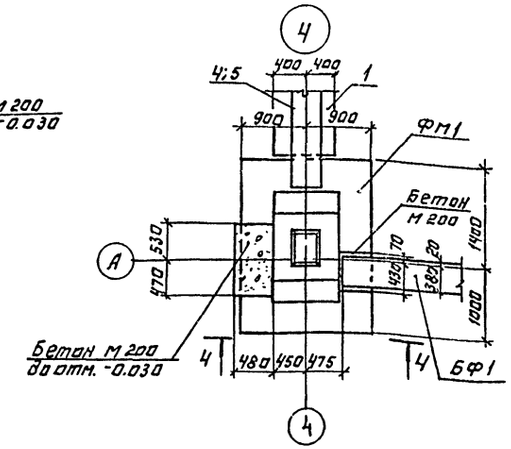

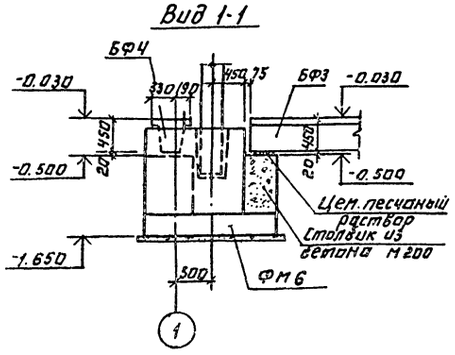

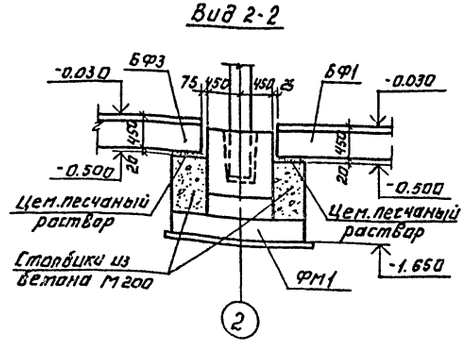

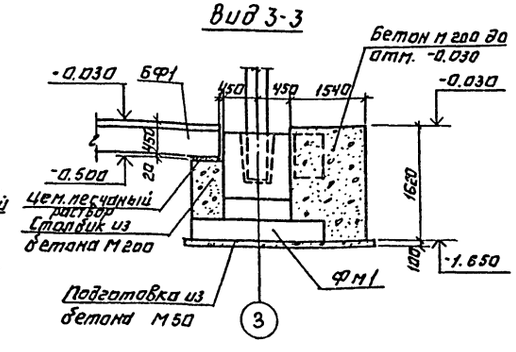

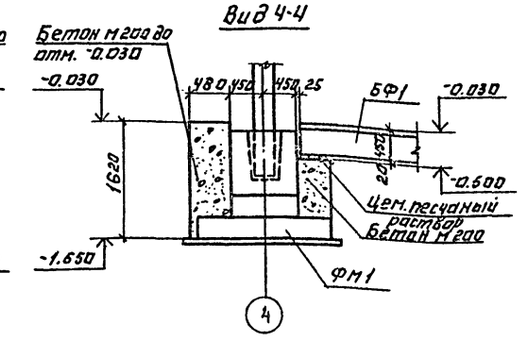

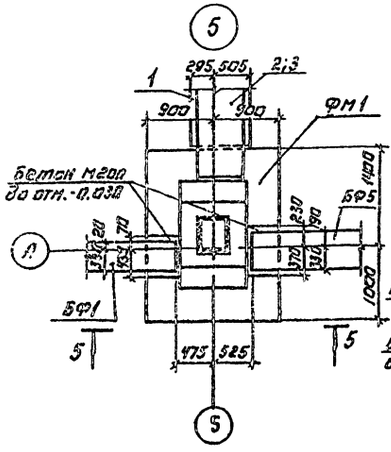

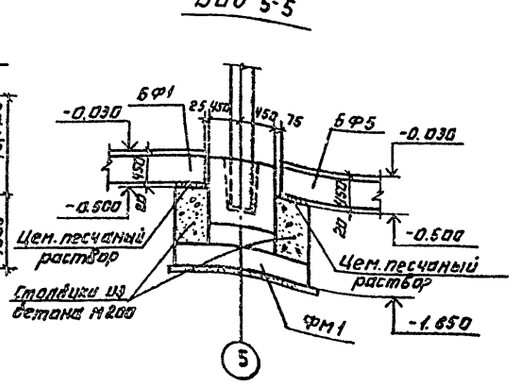

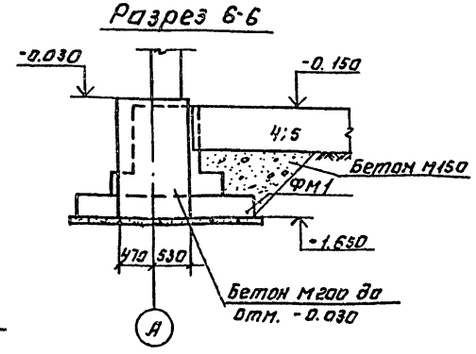

Привязан:

Инв. №

Провер.	Баранова		
Инжен.	Ананьева		
Ст.инж.	Баранова		
Рук.груп	Сычев		
Гл.констр.	Шапиро		
Н.контр.	Сычев		
Нач.отд.	Красавин		

ТП 902-5-6.84 КЖ

Корпус обезвоживания осадка сточных вод с б центрифугами ОГШ-352К-65

Фундаменты под здание. Узлы 1÷5.

Стадия	Лист	Листов
РД	3	

ЦНИИЭП инженерного оборудования г. Москва

Копировал: Аогинова

19746-03 13

Формат А2

Типовой проект 902-5-6.84 Альбом V

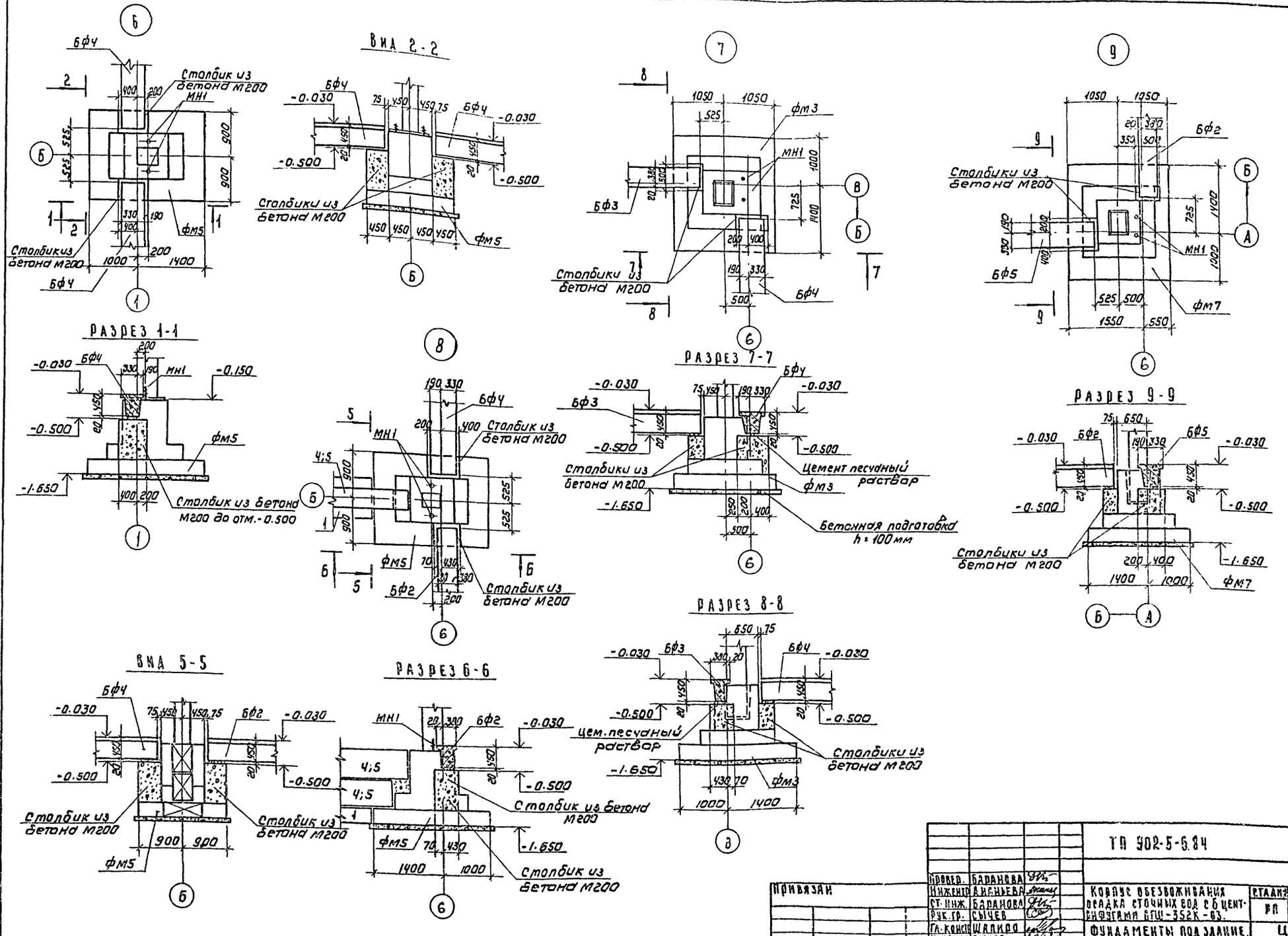

Типовой проект 902-5-6.84 Альбом III

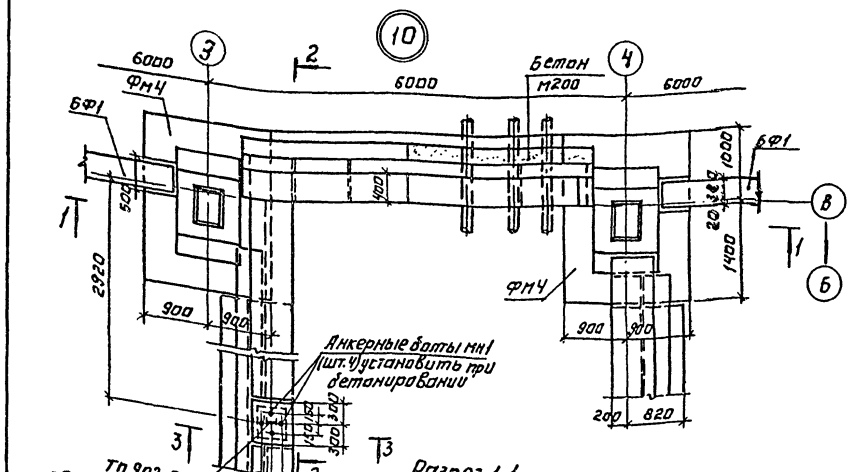

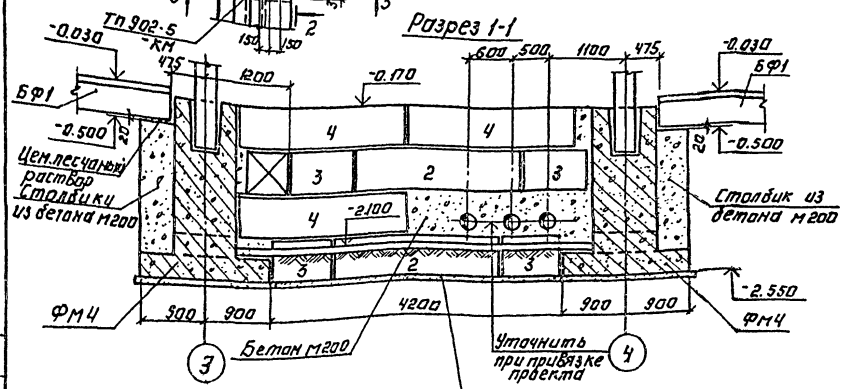

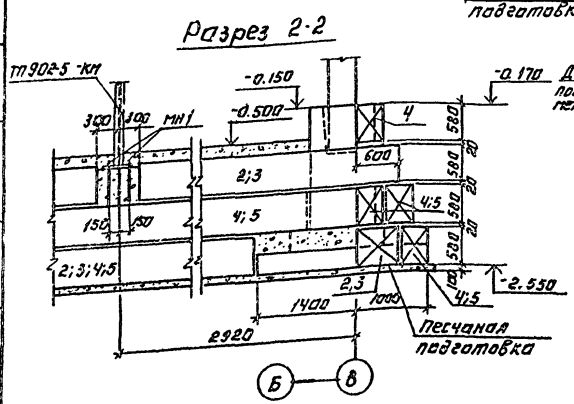

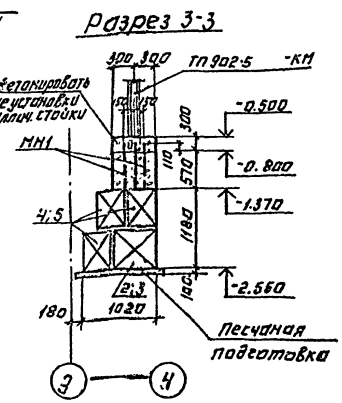

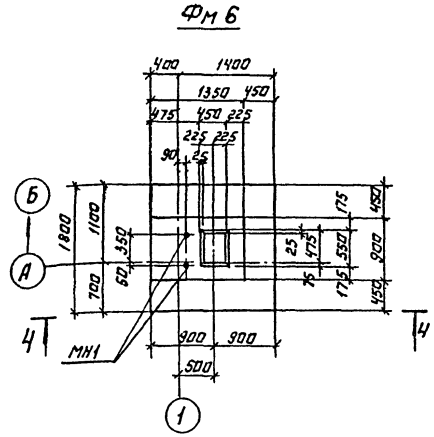

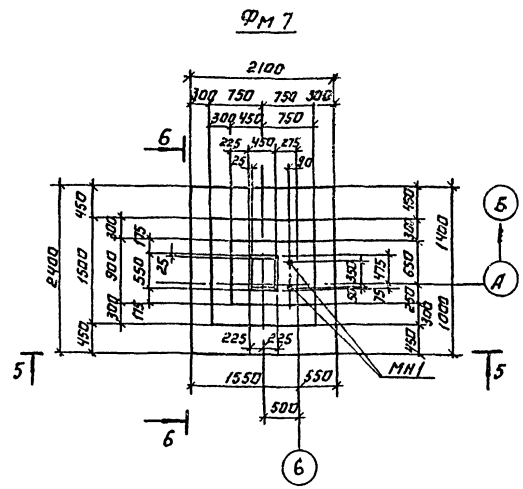

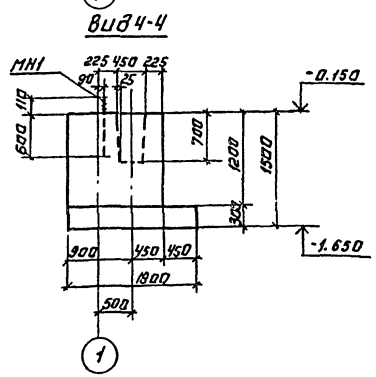

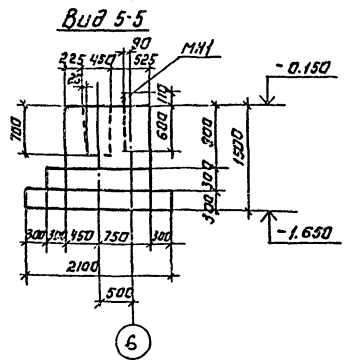

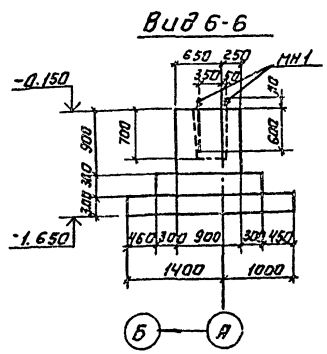

1. Армирование фундаментов ФМ6 и ФМ7 аналогично армированию фундаментов ФМ2 и ФМ3 соответственно (см. лист 7).
2. Расчетные схемы фундаментов ФМ6 и ФМ7 аналогичны расчетным схемам фундаментов ФМ2 и ФМ3 соответственно.
3. Спецификацию на фундаменты ФМ6 и ФМ7 см. на листе 7.

				ТП 902-5-6.84	КЖ
Провер.	Баранова				
Инжен.	Аникеева				
Ст. инж.	Баранова				
Рук. груп.	Бычев				
Гл. констр.	Шапиро				
Н. контр.	Бычев				
Нач. отд.	Красавин				
Привязан:				Корпус обезвоживания осадка сточных вод с б центрифугами ЧГМ-352К-03	Стадия: РП; Лист: 5; Листов:
Инв. №				Узел 10. Фундаменты ФМ6, ФМ7.	ЦНИИЭП инженерного оборудования г. Москва

Копировал: Агинова 19746-03 15 Формат А2

Альбом III

Типовой проект 902-5-6.84

ФМ1; ФМ4

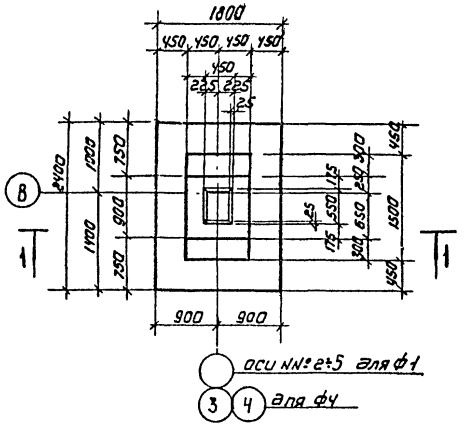

Сечение 1-1 для ФМ1

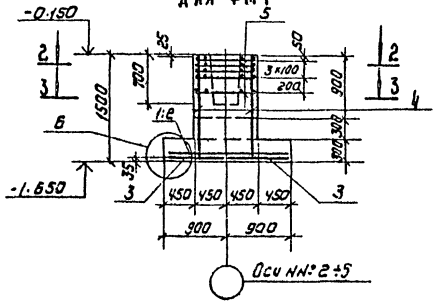

Сечение 2-2

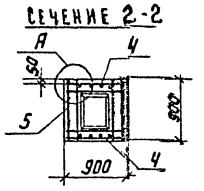

Сечение 3-3

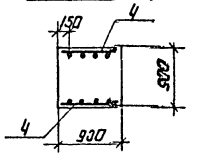

Сечение 4-4

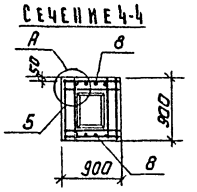

Сечение 5-5

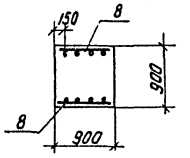

Сечение 1-1 для ФМ4

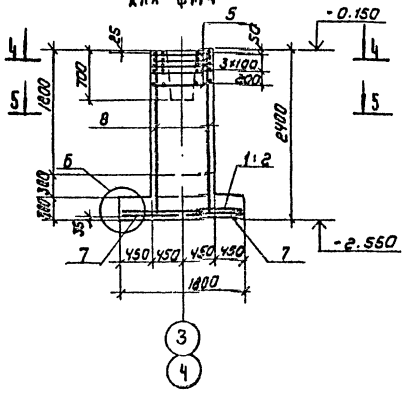

Схема раскладки сеток подошвы ФМ1

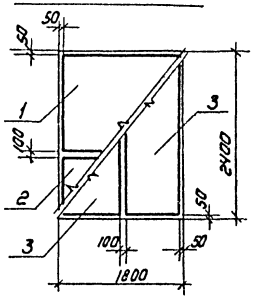

Схема раскладки сеток подошвы ФМ4

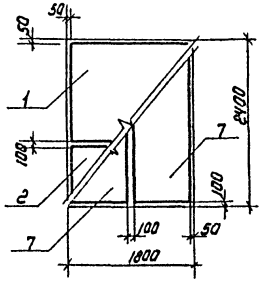

Деталь А

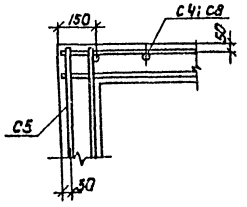

Деталь Б

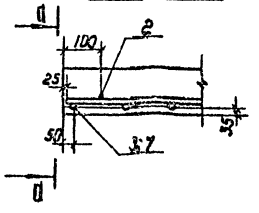

Б-Б

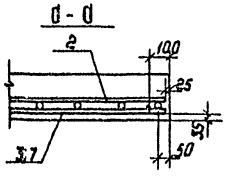

Расчетная схема ФМ1; ФМ4

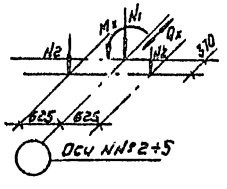

N_1^H = 328 кН

$N_{1/2}^H$ = 5,5 кН

Mx = 111 кН,м

Qx = 21 кН

Спецификация монолитных фундаментов (ФМ1, ФМ4)

Формат	Зона	Поз.	Обозначение		Наименование	Кол	Примечание
					ФМ1		
					Сборочные единицы		масса, кг
					Сетка арматурная		
		1	1.410-2	Вып.1	Сетка С(1)10АII-14×18	1	9.61
		2	1.410-2	Вып.1	Сетка С(1)10АII-8×18	1	5.97
		3	1.410-2	Вып.1	Сетка С(1)10АII-8×24	2	7.40
		4	1.412-1/77	Вып.3	Сетка СН1гАII-6×15	2	6.0
		5	1.412-1/77	Вып.3	Сетка СА-8АI	5	13.5
					Материалы		объем, м³
					Бетон М200		3.2
					ФМ4		
					Сборочные единицы		масса, кг
					Сетка арматурная		
		1	1.410-2	Вып.1	Сетка С(1)10АII-14×18	1	9.61
		2	1.410-2	Вып.1	Сетка С(1)10АII-8×18	1	5.97
		7	1.410-2	Вып.1	Сетка С(1)12АII-8×24	2	11.77
		8	1.412-1/77	Вып.3	Сетка 1С12гАII-6×24	2	9.2
		5	1.412-1/77	Вып.3	Сетка СА-8АI	5	2.7
					Материалы		Объем, м³
					Бетон М200		3.6

Расход стали на один элемент, кг

Марка элемента	Изделия арматурные								Всего
	Арматура класса								
	A-I ГОСТ 5781-82				A-II ГОСТ 5781-82				
	ø6	ø8		Итого	ø10	ø12		Итого	
ФМ1	1.84	15.1		16.94	28.54	10.4		38.94	55.88
ФМ4	1.54	17.86		19.42	14.04	37.56		51.60	71.02

			ТП 902-5-6.84	КЖ	
Провер.	Баранова				
Нач.	Ананьева		Корпус обезвоживания осадка сточных вод с 6 центрифугами ОГМ-352К-03	Стадия: РД	Лист: 6	Листов:
Ст. инж.	Баранова				
Рук. гр.	Сычев				
Гл. констр.	Шапиро		Фундаменты ФМ1, ФМ4	ЦНИИЭП инженерного оборудования г. Москва	
Н. контр.	Сычев				
Нач. отд.	Красавин				

Привязан

Инв. №

Копировал: Каршунова 19746-03 16 Формат А2

Инв. № подл. | Подпись и дата | Взам. инв. №

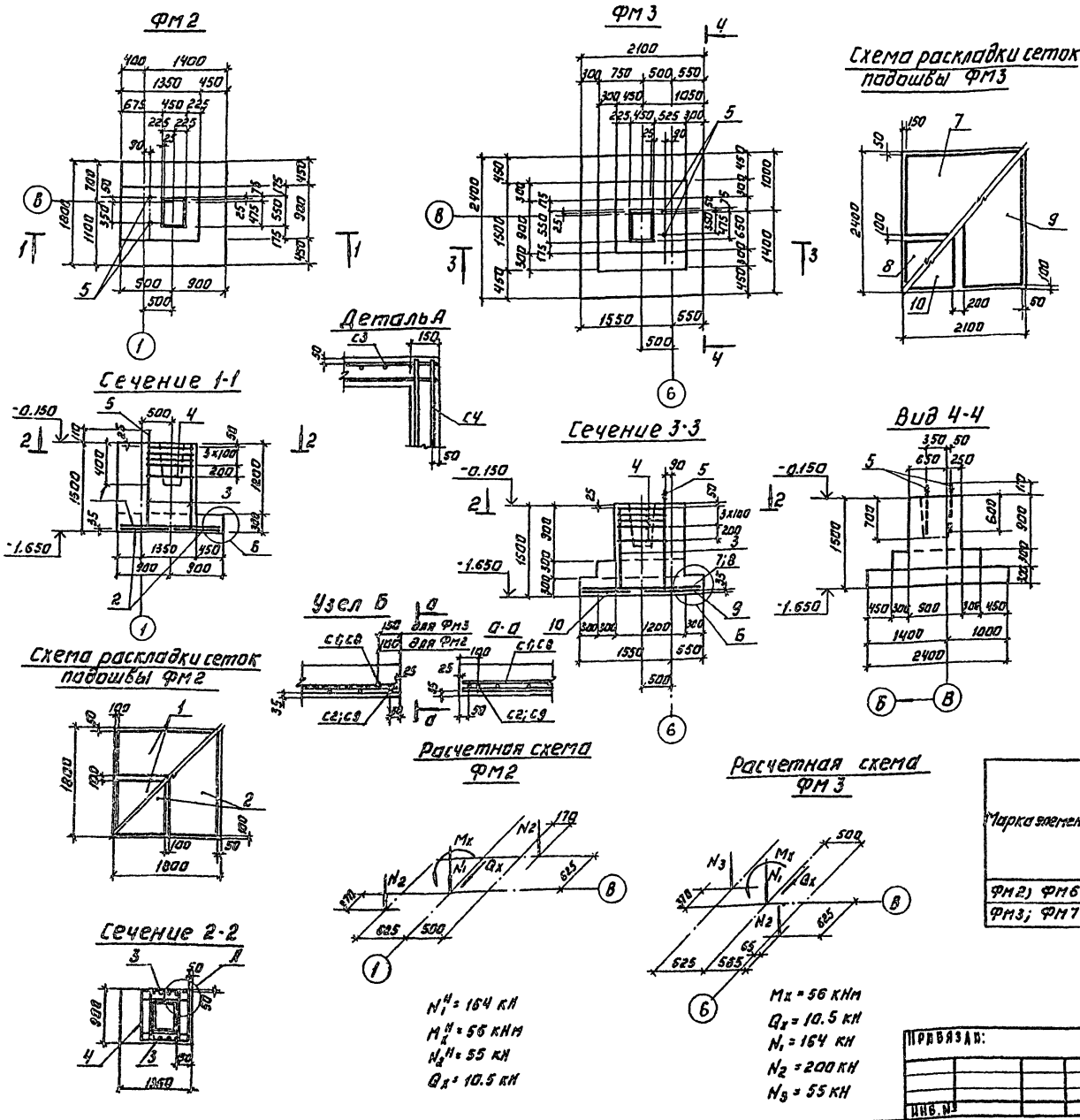

Спецификация монолитных фундаментов (Фм2, Фм3)

Формат	Зона	Поз.	Обозначение	Наименование	Кол.	Примечание
				Фм2; Фм6		
				Сборочные единицы		
				Сетка арматурная		Масса, кг
		1	1.410-2 Вып.1	Сетка с(1)10АII-8×18	2	5.97
		2	1.410-2 Вып.1	Сетка с(1)12АII-8×18	2	8.78
		3	1.412-1/77 Вып.3	Сетка СН12АII-6×15	2	6.0
		4	1.412-1/77 Вып.3	Сетка СА-8АI	5	2.7
				Детали		
		5	1.412.1-4.060	Изделие закладное мн1	2	3.4
				Материалы		объем м³
				Бетон М200		2,7
				Фм3; Фм7		
				Сборочные единицы		
				Сетка арматурная		Масса, кг
		3	1.412-1/77 Вып.3	Сетка СН12АII-6×15	2	6.0
		7	1.410-2 Вып.1	Сетка с10АII-14×21	1	11.41
		8	1.410-2 Вып.1	Сетка с10АII-8×21	1	7.07
		9	1.410-2 Вып.1	Сетка с(1)10АII-10×24	1	9.60
		10	1.410-2 Вып.1	Сетка с(1)10АII-8×24	1	7.40
		4	1.412-1/77 Вып.3	Сетка СА-8АI	5	2.7
				Детали		
		5	1.412.1-4.060	Изделие закладное мн1	2	3.4
				Материалы.		объем, м³
				Бетон М200		3,35

Расход стали на один элемент, кГ

Марка элемента	Изделия арматурные								Изделия закладные					Общий расход
	Арматура класса							Всего	Арматура класса		Прокат марки		Всего	
	А-I				А-II				АI		ВСт3кп2			
	ГОСТ 5781-82				ГОСТ 5781-82				ГОСТ 2590-71*		ГОСТ 19903-74*			
	ф6	ф8		Итого	ф10	ф12		Итого	ф24	Итого	8×60	Итого		
Фм2; Фм6	1.14	18.72		19,86	10.8	24.34		35.14	55,0	5.46	5.46	0.92	0.92	6.4	61.40
Фм3; Фм7	5.12	15.1		18,22	32.39	10.4		42.75	61.01	5.46	5.46	0.92	0.92	6.4	67.41

Провер.	Баранова		ТП 902-5-6.84	КЖ
Инжен.	Ананьева			
Ст. инж.	Баранова		Корпус обезвоживания осадка сточных вод с 6 центрифугами ЭСШ-352К-03	Стадия: РП; Лист: 7; Листов:
Рук. гр.	Сычев			
Гл. конс.	Шапиро		Фундаменты Фм2, Фм3. Спецификация фундаментов Фм2, Фм3; Фм6; Фм7.	ЦНИИЭП инженерного оборудования г. Москва
Н. контр.	Сычев			
Нач. отд.	Красавин			

Привязан:

Инв. №

Копировал: Логинова

19746-03 17

Формат: А2

Альбом III

Типовой проект 902-5-6.84

ФМ5

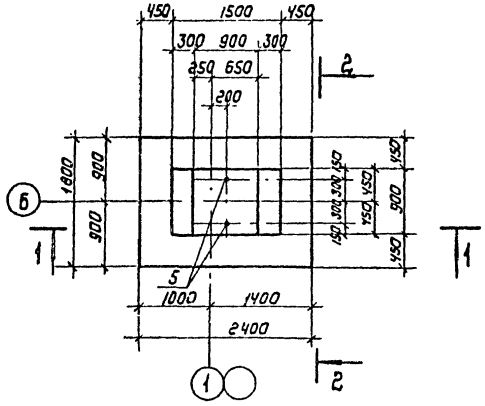

Схема раскладки сеток подошвы

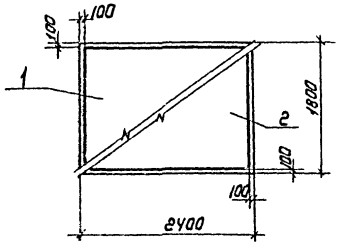

Сечение 3-3

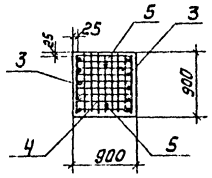

Сечение 4-4

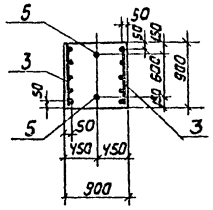

Сечение 1-1

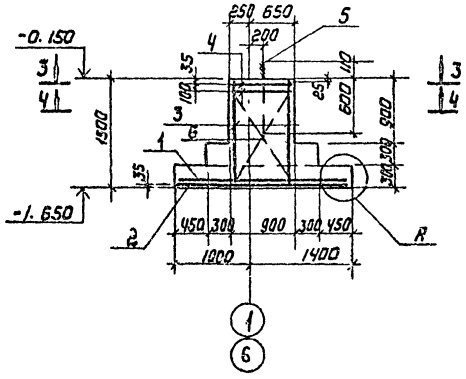

Вид 2-2

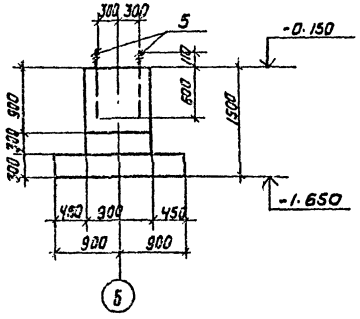

Деталь А

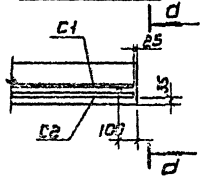

а-а

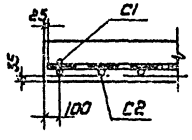

Расчетная схема ФМ5

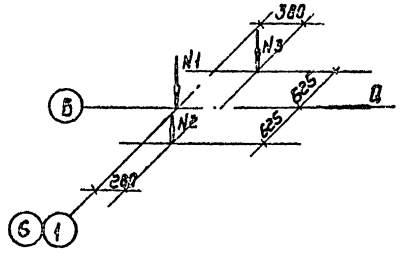

$N_1^н$ = 24 кН

$N_2^н$ = 55 кН

N_3 = 117 кН

Спецификация монолитного фундамента (ФМ5)

Формат	Зона	Поз.	Обозначение	Наименование	Кол	Примечание
				ФМ5		
				Сборочные единицы		
				Сетка арматурная		Масса, кг
		1	1.410-2 Вып.1	Сетка С(1) 10АII - 22х18	1	14.46
		2	1.410-2 Вып.1	Сетка С(1) 10АII - 16х24	1	14.51
		3	1.410-2 Вып.1	Сетка С12АII - 8х15	2	7.45
		4	1.412.1-4. 050	Сетка СН-5АI	2	3.5
		6	1.412.1-4	Пространственный каркас вертикального армирования	1	3.5
				Детали		
		5	1.412.1-4. 060	Изделие закладное МН1	2	3.4
				Материалы		Объем, м³
				Бетон М200		29

Расход стали на один элемент, кг

Марка элемента	Изделия арматурные									Изделия закладные									Общий расход
	Арматура класса								Всего	Арматура класса				Прокат марки				Всего	
	А-I				А-II					А-I				В ст3кп-2					
	ГОСТ 5781-82				ГОСТ 5781-82					ГОСТ 2590-71*				ГОСТ 19903-74*					
	ф6	ф8	ф10	Итого	ф10	ф12		Итого		ф24			Итого	-8х60			Итого		
ФМ5	9.96	2.02	8.8	20.78	25.01	12.88		38.89	59.67	5.46			5.46	0.92			0.92	5.4	65.07

Привязан	Провер.	Баранова		ТП 902-5-6.84	КЖ
	Инженер	Ананьева			
	Ст.инж.	Баранова		Корпус обезвоживания осадка сточных вод с бцентрифугами ОГШ-352К-03	Стадия: РП; Лист: 8; Листов:
	Рук.гр.	Сычев			
	Гл.констр.	Шапиро		Фундамент ФМ5	ЦНИИЭП инженерного оборудования г. Москва
Инв.№	Н.контр.	Сычев			
	Нач.отд.	Красавин			

Копировал: Коршунова 19746-03 18 Формат

Инв.№ подл. | Подпись и дата | Взам. инв.№

Альбом III

Типовой проект 902-5-6.84

Схема расположения фундаментов под оборудование

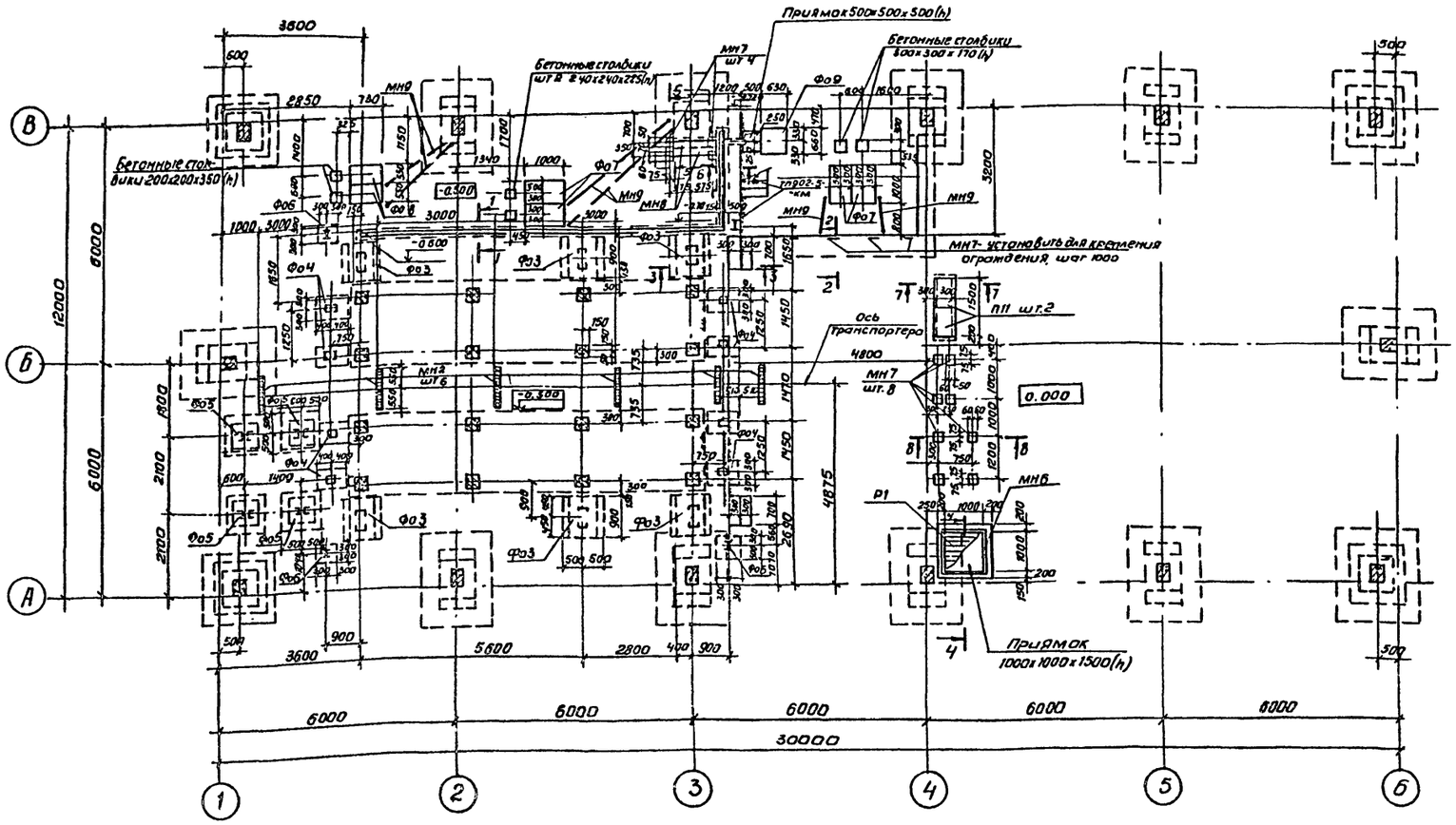

Спецификация к схеме расположения фундаментов под оборудование

Марка	Обозначение	Наименование	Кол.	Примечание
		Фундаменты		
Фо1	ТП 902-5 лист 10, 11, 12	Фо1	1	
Фо2	лист 10, 11, 12	Фо2	1	
Фо3	лист 13	Фо3	6	
Фо4	лист 13	Фо4	8	
Фо5	лист 13	Фо5	4	
Фо6	лист 13	Фо6	3	
Фо7	лист 13	Фо7	4	
Фо8	лист 13	Фо8	2	
Фо9	лист 13	Фо9	1	
Р1	ТП 902-5- КЖН. Р1	Решетка металлическая Р1	1	50.6кг
МН6	3.400-6/76	Изделие закладное МН4-46	4пм	4.4кг
МН2	ТП 902-5 КЖН МН2	Изделие закладное МН2	6	11.9кг
МН7	3.400-6/76	Изделие закладное МН1-15	30	1.6кг
МН8	ТП 902-5- лист 9	Швеллер 24 ГОСТ 8240-72* / ВСТ 3КП2-I ГОСТ 535-79 С-700	2	17.0кг
МН9	лист 9	Полиэтиленовая трубка $d_н$=25мм	13пм	
П11	3.006-2 вып. II-2	Плита П1-8	2	40.0кг

1. Монолитные фундаменты под оборудование выполнять в соответствии со СН и П III-15-76
2. Возведение фундаментов под оборудование разрешается только после сверки рабочих чертежей фундаментов с установочными чертежами, полученными от завода-изготовителя.
3. Бетона марки 150 на приямки: 2,0 м³.

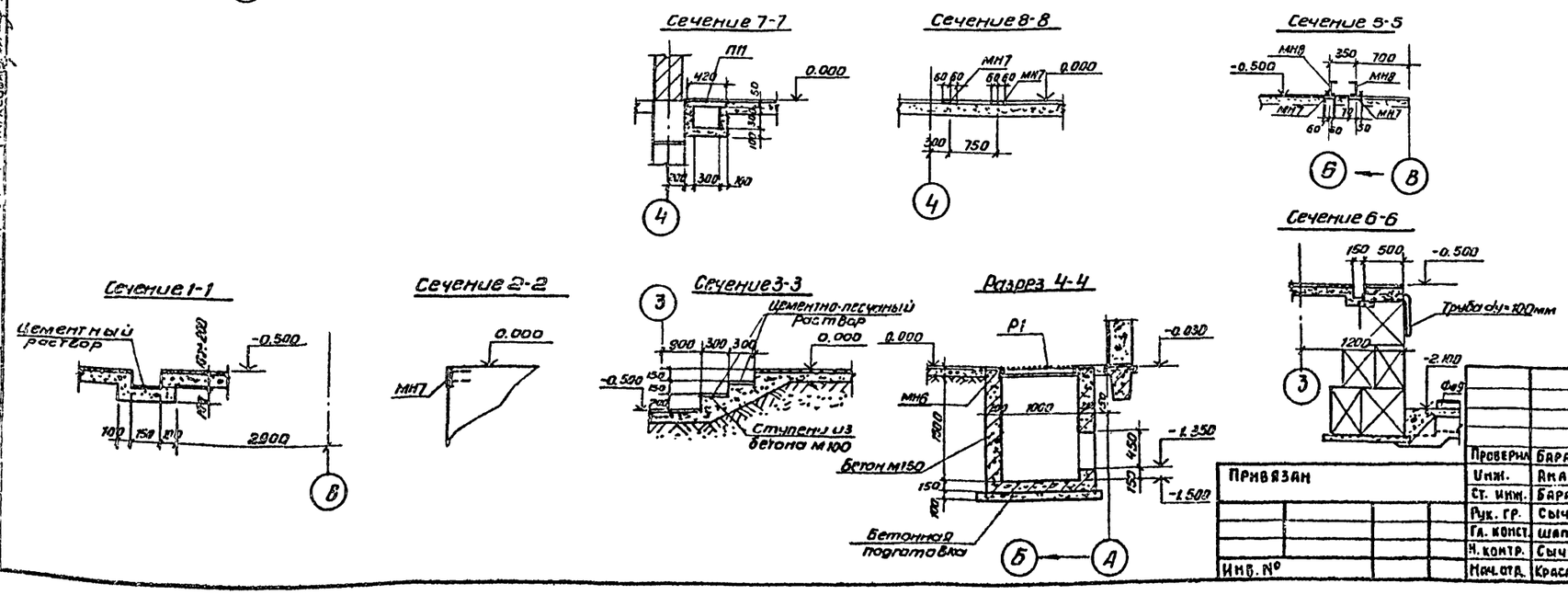

Проверил	Баранова		ТП 902-5-6.84 КЖ		
Инж.	Ананьева		Корпус обезвоживания осадка сточных вод с 6 центрифугами ОГШ-352 к-03	Стадия	Лист	Листов
Ст. инж.	Баранова			РП	9	
Рук. гр.	Сычев		Схема расположения фундаментов под оборудование	ЦНИИЭП инженерного оборудования г. Москва		
Гл. конст.	Шапиро					
Н. контр.	Сычев					
Нач. отд.	Красавин					

Привязан

Инв. №

Копировал Антипова 19746-03 19 Формат А2

Типовой проект 902-5-6.84 Альбом III

Спецификация монолитных фундаментов Ф01, Ф02

Формат	Зона	Поз.	Обозначение	Наименование	Кол.	Примечание
				Ф01, Ф02		
				Сборочные единицы		масса, кг
		1	ГОСТ 23279-78	С 10АII-200 / 10АIII-230 1650×5850	1	63.3
		2	ГОСТ 23279-78	С 10АII-200 / 10АIII-200 1650×3850	1	33.4
		3	ГОСТ 23279-78	С 10АII-200 / 10АIII-200 1050×650	3	6.5
		4	ГОСТ 23279-78	С 10АII-200 / 10АIII-200 1050×500	3	3.8
		5	ГОСТ 23279-78	С 10АII-200 / 10АIII-200 1050×250	3	2.2
		6	ГОСТ 23279-78	С 12АII-200 / 12АIII-200 2000×5950	2	80.5
		7	ГОСТ 23279-78	С 12АII-200 / 12АIII-200 2000×3450	2	43.1
		8	ТП 902-5 кжи-с2	Сетка арматурная С2	4	42.6
		9		С3 Сетка арматурная С3	8	5.5
		10		С4 Сетка арматурная С4	111/3	9.4
		11		С5 Сетка арматурная С5	12	3.0
		12		С6 Сетка арматурная С6	16	13.3
				Детали		
		13	Лист 11, 12	ф8АI ГОСТ 5781-82 ℓ=280	752	0.11
		14	Лист 11, 12	ф8АI ГОСТ 5781-82 ℓ=180	72	0.07
		15	Лист 11, 12	ф8АI ГОСТ 5781-82 ℓ=130	144	0.05
		16	Лист 11, 12	ф12АII ГОСТ 5781-82 ℓ=14280	2	12.7
		17	Лист 11, 12	ф8АI ГОСТ 5781-82 ℓ=1040	58	0.4
		18	Лист 11, 12	ф8АI ГОСТ 5781-82 ℓср.=545	174	0.21
		19	Лист 11, 12	ф18АII ГОСТ 5781-82 ℓ=1440	40	2.3
		20	Лист 11, 12	ф16АII ГОСТ 5781-82 ℓ=1285	40	2.0
		21	Лист 11, 12	ф16АII ГОСТ 5781-82 ℓ=1565	80	2.5
		22	Лист 11, 12	ф12.9II ГОСТ 5781-82 ℓ=680	36	0.6
		23	3.400-6/76	Закладная деталь МИ1-21	3	1.2
				Материалы		Объем, м3
				Бетон М200		12.87

Расчетные нагрузки на фундаменты Ф01, Ф02 от 1 центрифуги.

I Динамическая нагрузка:
Вертикальная - 200кН; $K_п = 4.0$; $K_д = 10$
Горизонтальная - 100кН; $K_п = 4.0$; $K_д = 2$

II Статическая нагрузка:
Вертикальная - 26кН; $K_п = 1.2$.
(На основании чертежа завода-изготовителя, заказ 3970)

III Монтажная нагрузка на плите фундамента - 20кН; $K_п = 1.2$; $K_д = 1$ (на основании СНиП II-19-79 п. 2.2а)

$K_п$ - коэффициент перегрузки; $K_д$ - коэффициент динамичности.

Ф01

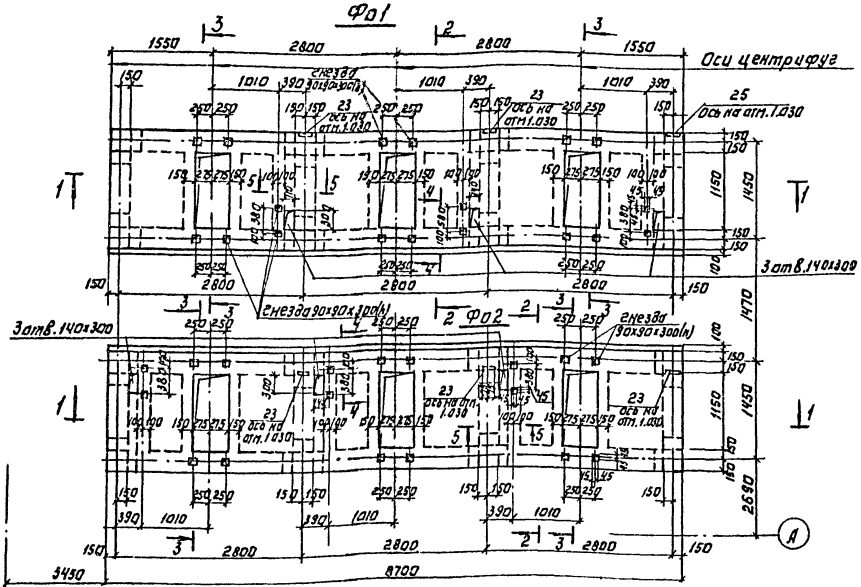

Разрез 1-1

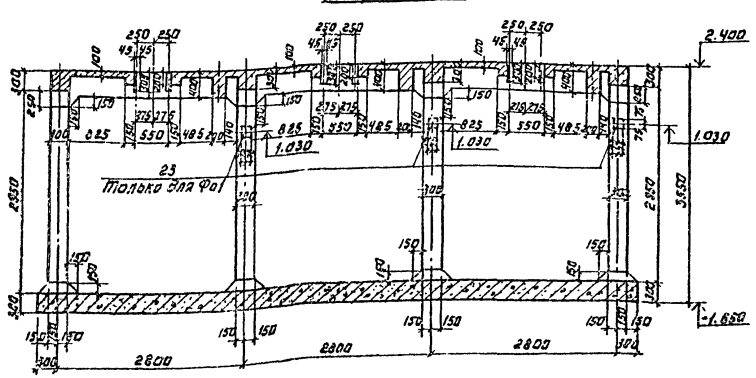

Разрез 2-2

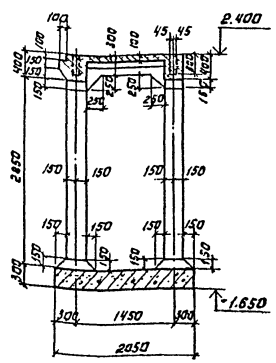

Разрез 3-3

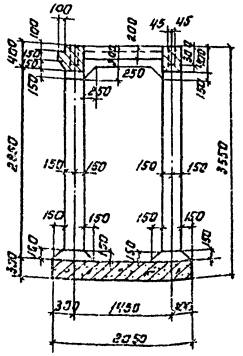

Сечение 4-4

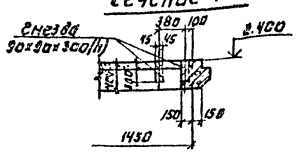

Сечение 5-5

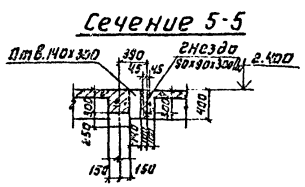

				ТП 902-5-6.84 -КЖ		
Привязан.						
Инв. №						
Гл. инж.	Баранова		Корпус обезвоживания осадка сточных вод с 3 центрифугами ОТС-332К-05	Стадия	Лист	Листов
Рук. гр.	Сычев			РП	10	
Нач. отд.	Красавин		Фундаменты под оборудование Ф01, Ф02 Опалубочный чертеж	ЦНИИЭП инженерного оборудования г. Москва		
Н. контр.	Сычев					
Гл. конст.	Шапиро					
Провер.	Баранова					
Инженер	Данильева					

Согласовано: Отдел АК, Новиков; Отдел ЭВ, Пикулева

Инв. № подл. | Подпись и дата | Взам. инв. №

Копировал: Логинова 19746-03 20 Формат А2

Схема расположения верхних сеток плиты на отм. 2.400

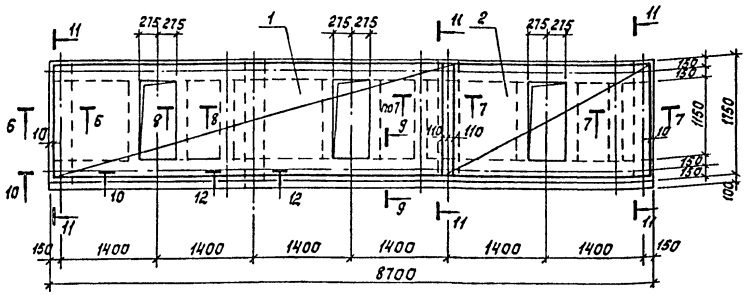

Схема расположения нижних сеток плиты на отм. 2.400

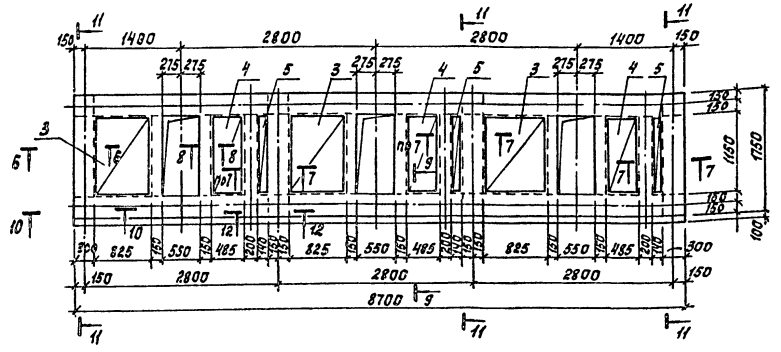

Схема расположения сеток балок плиты на отм. 2.400

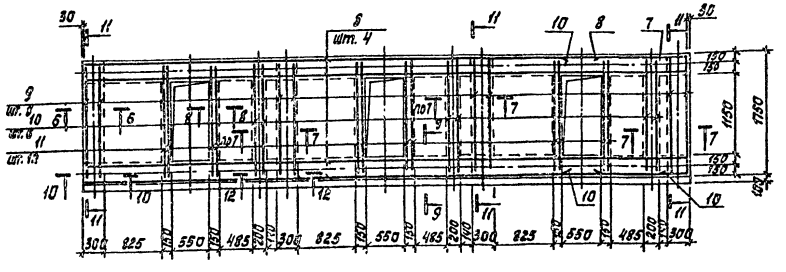

Сечение 6-6

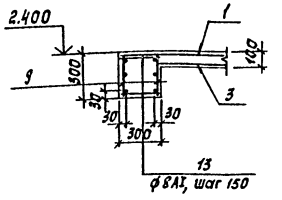

Сечение 7-7

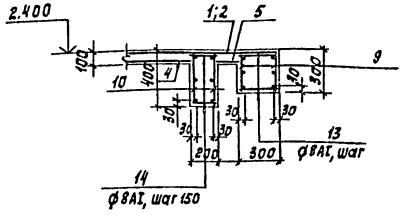

Сечение 8-8

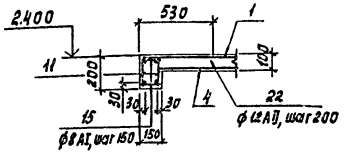

Сечение 9-9

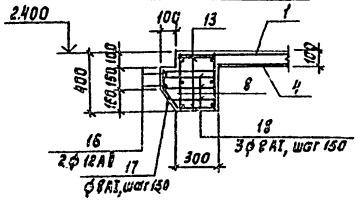

Ведомость деталей

Поз.	Эскиз
17	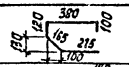
19	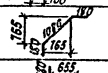
20	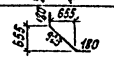
21	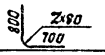
22	

1. Армирование фундаментов производить в соответствии с требованиями п. 1.22÷1.27 СНиП II-19-79.
2. Защитный слой для рабочей арматуры – 20 мм, для нижней арматуры плиты днища – 35 мм.

Выборка стали на один элемент, кг

Марка элемента	Изделия арматурные									Изделия закладные									Общий расход
	Арматура класса								Всего	Арматура класса				Прокат марки				Всего	
	AI				AII					AIII				ВСт3 кп2					
	ГОСТ 5781-82				ГОСТ 5781-82					ГОСТ 5781-82				ГОСТ 103-76*					
	ф8			Итого	ф10	ф12	ф16	Итого		ф8			Итого	-6×150			Итого		
Ф01, Ф02	342,2			337,4	158,4	251,6	814,8	1225,8	1563,2	0,6			0,6	3,0			3,0	3,6	1566,8

Пров.	Баранова		
Инж.	Ананьева		
Ст. инж.	Баранова		
Рук. гр.	Сычев		
Гл. конст.	Шапиро		
Н. контр.	Сычев		
Нач. отд.	Красавин		

Привязан

Инв. №

ТП 902-5-6.84 КЖ

Корпус обезвоживания осадка сточных вод с 6 центрифугами ОГШ-352К-03

Фундаменты под оборудование Ф01, Ф02. Армирование.

Стадия	Лист	Листов
РП	11	

ЦНИИЭП инженерного оборудования г. Москва

Копировал: Корецкая

19746-03 21

Формат А2

Альбом III

Типовой проект 902-5-6.84

Инв. № подл. | Подпись и дата | Взам. инв. №

Альбом III

Типовой проект 902-5-6.84

Схема расположения верхних и нижних сеток плиты на отм. -1.650.

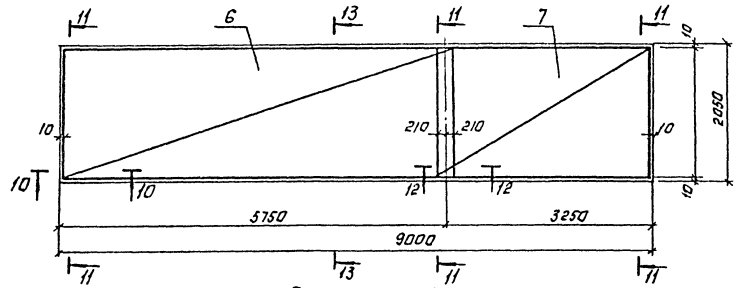

Сечение 13-13

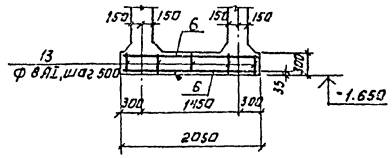

Сечение 10-10

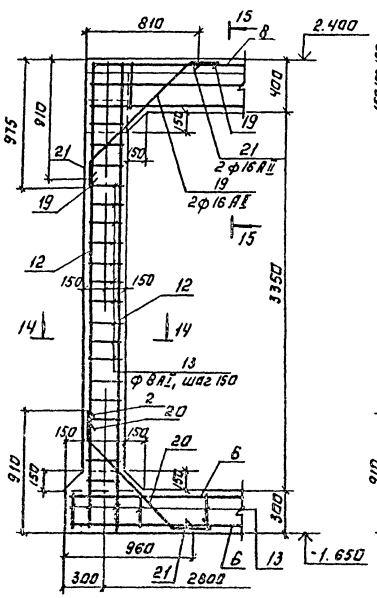

Сечение 11-11

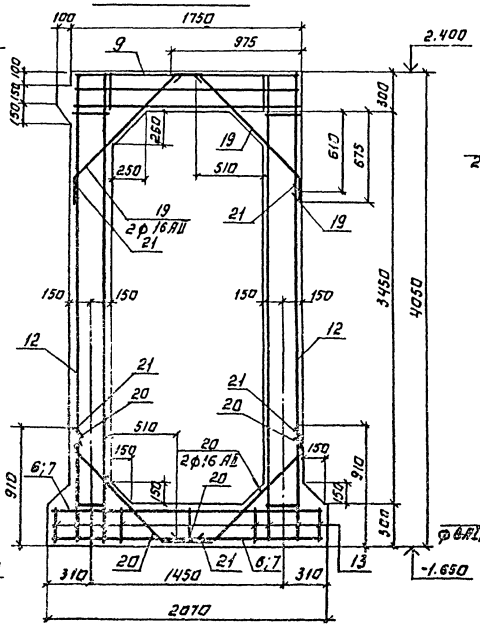

Сечение 12-12

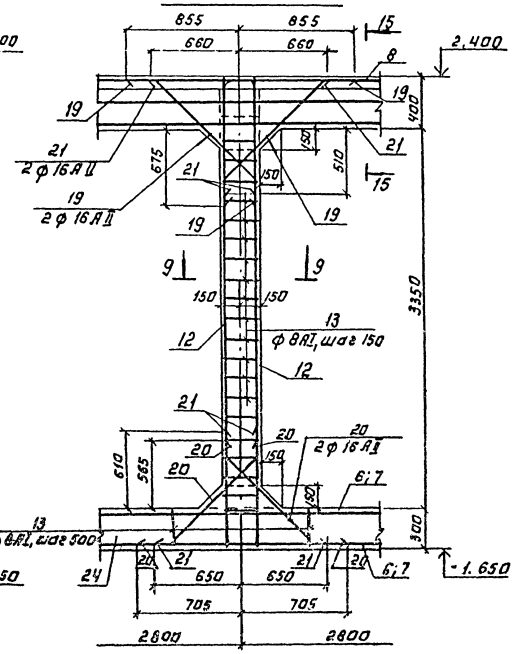

1. Сетки поз. 6, 7, 12, 8, 9 после монтажа сварить между собой.
2. Сетки поз. 12 сварить в пространственные каркасы при помощи отдельных стержней поз. 13.

Сечение 14-14

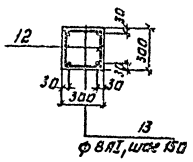

Сечение 15-15

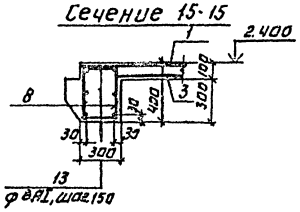

Провер.	Баранова		ТП 902-5-6.84		КЖ
Инжен.	Ананьева		Корпус обезвоживания осадка сточных вод с центрифугами ОТ III-332 Ц-03	Стадия	Лист	Листов
Ст. инж.	Баранова			РП	12	
Рук. груп.	Сычев		Фундаменты под оборудование ФО 1, ФО 2. Армирование.	ЦНИИЭП инженерного оборудования г. Москва		
Гл. констр.	Шапиро					
Н. контр.	Сычев					
Нач. отд.	Красавин					

Привязан:

Инв. №

Копировал: Логинова

19746-03 22

Формат: А2

Инв. № подл. | Подпись и дата | Взам. инв. №

Типовой проект 902-5-6.84 Альбом III

Вид 1-1

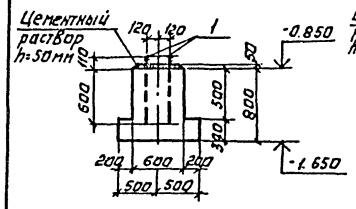

Вид 2-2

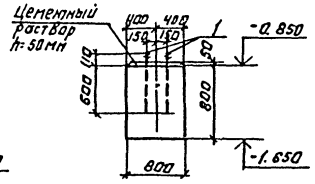

Вид 3-3

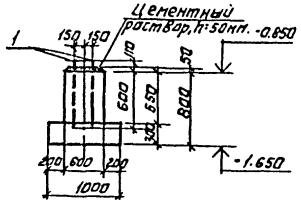

Вид 4-4

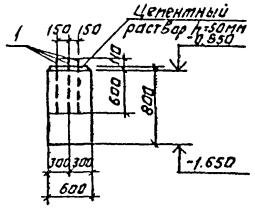

Ф03

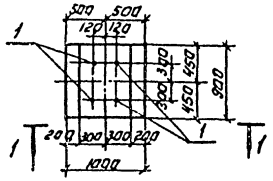

Ф04

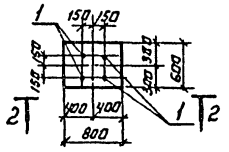

Ф05

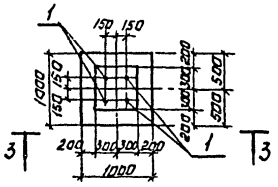

Ф06

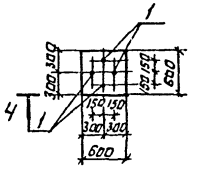

Разрез 5-5

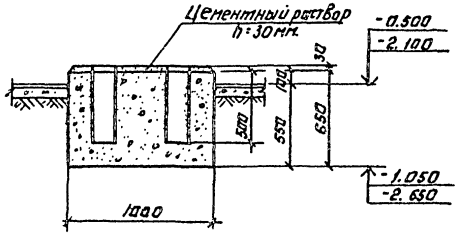

Разрез 6-6

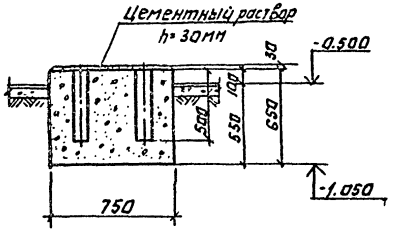

Разрез 7-7

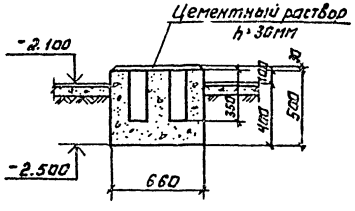

Ф07

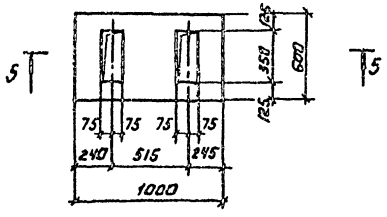

Ф08

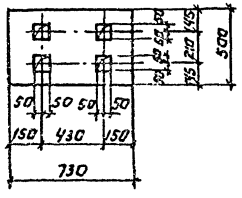

Ф09

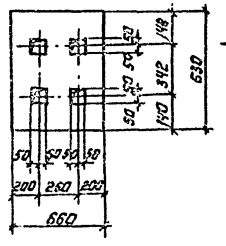

Спецификация монолитных фундаментов под оборудование

Формат	Зона	Поз.	Обозначение	Наименование	Кол.	Примечание
				Ф03		
		1	1.412.1-4.060	Изделие закладное МН1	4	3.4кг
				Материал		Объем м³
				Бетон М-200		0.57
				Ф04		
		1	1.412.1-4.060	Изделие закладное МН1	4	3.4кг
				Материал		Объем м³
				Бетон М-200		0.41
				Ф05		
		1	1.412.1-4.060	Изделие закладное МН1	4	3.4кг
				Материал		Объем м³
				Бетон М-200		0.5
				Ф06		
		1	1.412.1-4.060	Изделие закладное МН1	4	3.4кг
				Материал		Объем м³
				Бетон М200		0.31
				Ф07		
				Материал		Объём м³
				Бетон М100		0.90
				Ф08		
				Материал		Объём м³
				Бетон М100		0.27
				Ф09		
				Материал		Объём м³
				Бетон М100		0.20

Расход стали на один элемент, кГ

Марка элемента	Изделия закладные						Всего	Общий расход
	Прокат марки							
	А-I			Вст3 кп2				
	ГОСТ 2590-71*			ГОСТ 19903-74*				
	Ф 24		Итого	∂×60		Итого		
Ф03 ÷ Ф06	10.92		10.92	1.84		1.84	12.76	12.76

Привязан:		ТП 902-5-6.84		КЖ
Инв.№				
Провер.	Баракова	Корпус обезвоживания осадка сточных вод с центрифугами ОГШ-352К-03	Стадия: РП	Лист: 13
Нижен.	Ананьева			Листов:
Гл.инж.	Баранова			
Рук.гр.	Сычев	Фундаменты под оборудование Ф03 ÷ Ф09.	ЦНИИЭП инженерного оборудования г. Москва	
Гл.констр.	Шапиро			
Н.контр.	Сычев			
Нач.отд.	Красавин			

Копировал: Логинова

19746-03 23 Формат А2

Альбом III

Типовой проект 902-5-6.84

Схема расположения балок и колонн

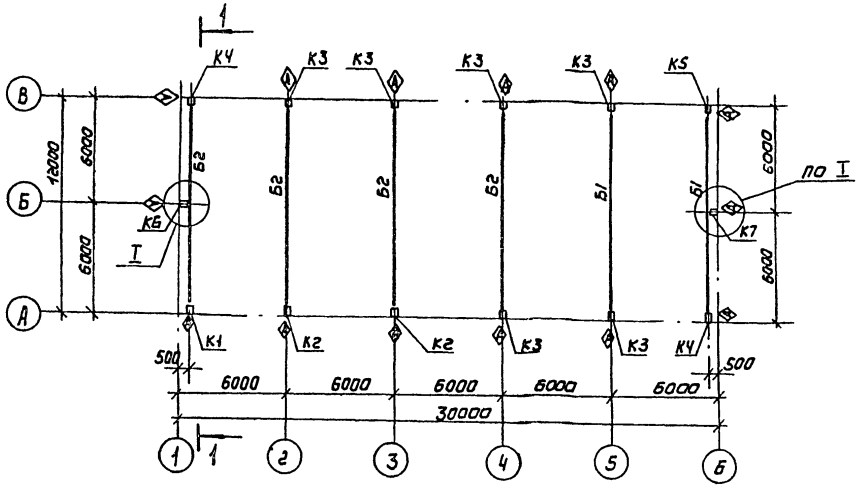

Разрез 1-1

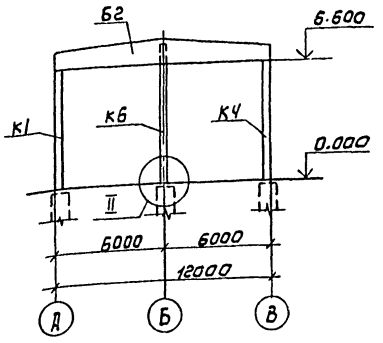

2 - 2

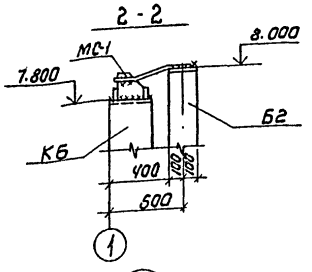

Схема расположения плит покрытия

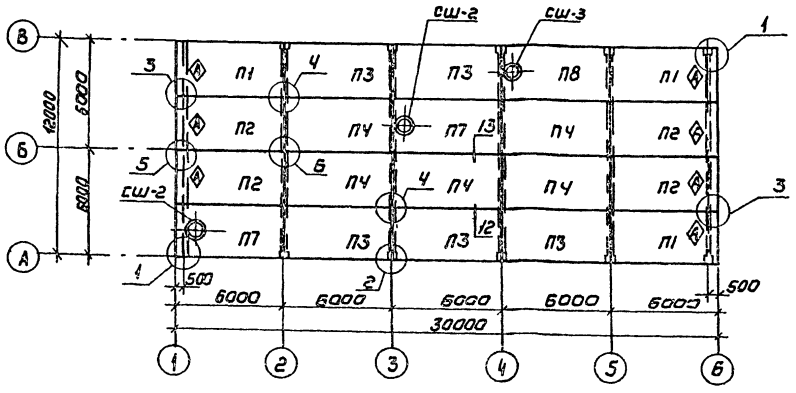

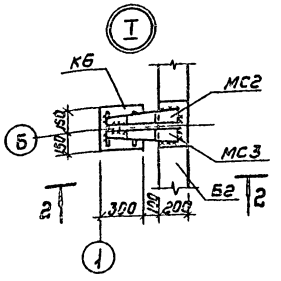

3 - 3

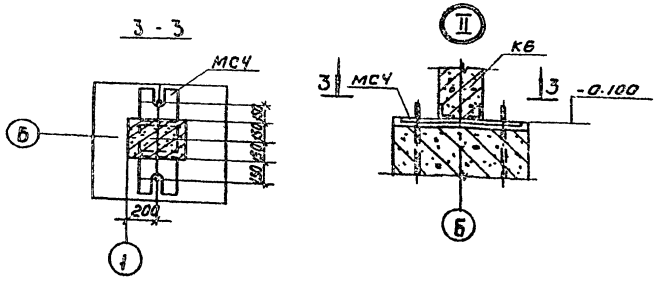

1. Монтаж железобетонных конструкций вести в соответствии с указаниями серий 1.423-3; 1.462-3.
2. Сварку производить электродами типа Э-42 по ГОСТ'у 9467-75; 4шв=6мм, кроме оговоренных.
3. Знак ◇ обозначает ориентацию колонны и плиты.
4. Узлы 1÷6, 12, 13 приняты по серии 2.460-2, вып.2

Спецификация к схемам расположения балок, колонн, плит

Марка, поз.	Обозначение	Наименование	Кол. шт.	Масса ед, кг	Примечание
П1	ТП 902-5 КЖИ П1	Плита П1	3	2.65т	
П2	КЖИ П2	П2	4	2.65т	
П3	КЖИ П3	П3	5	2.65т	
П4	ГОСТ 22701.1-77	ПГ-2АIV т	5	2.65т	
П7	ТП 902-5 КЖИ П7	П7	1	3.2т	
П8	КЖИ П8	П8	1	3.3т	
К1	ТП 902-5 КЖИ К1	Колонна К1	1	2.2т	
К2	КЖИ К2	К2	2	2.2т	
К3	КЖИ К3	К3	6	2.2т	
К4	КЖИ К4	К4	2	2.2т	
К5	КЖИ К4	К5	1	2.2т	
К6	КЖИ К6	К6	1	2.25т	
К7	КЖИ К7	К7	1	2.25т	
Б1	ТП 902-5 КЖИ Б1	Балка 1БДР12-2АIV-1	2	4.7т	
Б2	КЖИ Б2	1БДР12-3АIV-1	4	4.7т	
		Стальные элементы			
МС-1	1.400-7	Элемент соединительный МС-1	2	3.6	
МС-2	1.400-7	Элемент соединительный МС-2	2	4.2	
МС-3	1.400-7	Элемент соединительный МС-3	2	4.2	
МС-4	ТП 902-5 КЖИ МС4	Деталь соединительная МС-4	2	28.7	
СШ-2	1.494-24 Вып.1	Стакан СБ-7А-1	2	0.29	
СШ-3	1.494-24 Вып.1	Стакан СБ-4А-1	1	0.15	

Провер.	Баранова		ТП 902-5-6.84 КЖ
Инж.	Ананьева		Корпус обезвоживания осадка сточных вод с 6 центрифугами ПГШ-352К-03
Ст. инж.	Баранова		Стадия: РП; Лист: 4; Листов:
Рук. гр.	Сычев		Схема расположения балок, колонн, плит покрытия, узлы.
Гл. констр.	Шапиро		ЦНИИЭП инженерного оборудования г. Москва
Н. контр.	Сычев		
Нач. отд.	Красавин		

Привязан

Инв. №

Копировал: Коршунова 19746-03 24 Формат А2

Типовой проект 902-5-6.84 Альбом III

Схема расположения стеновых панелей по оси А

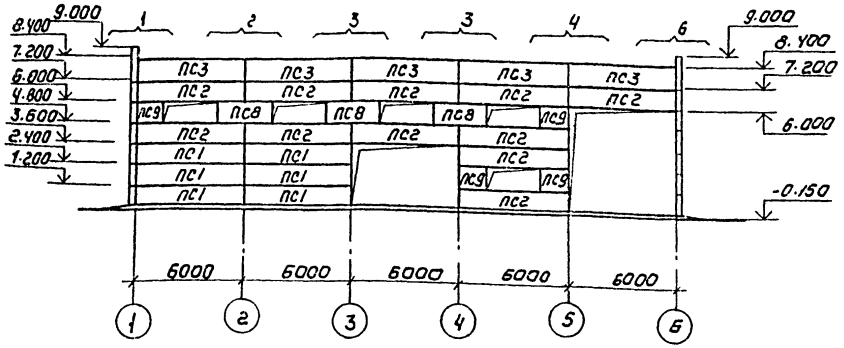

Схема расположения стеновых панелей по оси Б

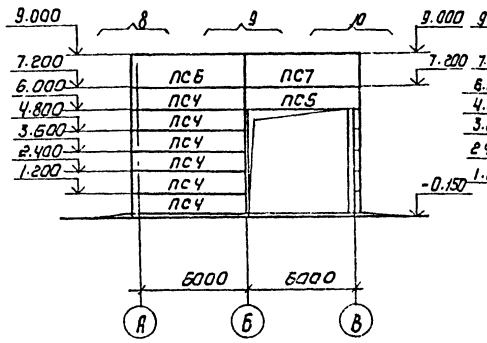

Схема расположения стеновых панелей по оси 1

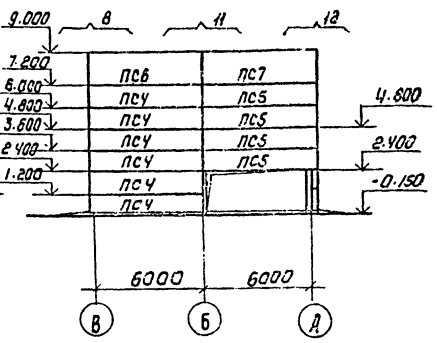

Схема расположения стеновых панелей по оси В

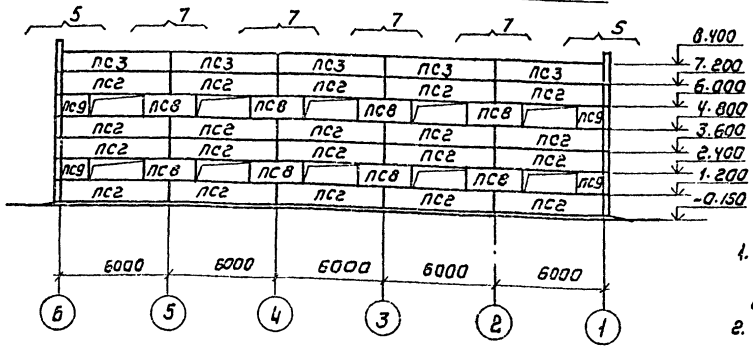

Спецификация к схеме расположения стеновых панелей

Марка	Обозначение	Наименование	Кол. шт.	Масса ед., т	Примечание
ПС1	1.432-14/80 Вып.0,1,2,3	Панель ПС600,12.30-П-1	6	2.4	
ПС2	1.432-14/80 Вып.0,1,2,3	Панель ПС600,12,30-П-3	31	2.4	
ПС3	1.432-14/80 Вып.0,1,2,3	Панель ПС600,12,30-П-7	10	2.4	
ПС4	1.432-14/80 Вып.0,1,2,3	Панель ПС635,12,30-П-11	12	2.5	
ПС5	1.432-14/80 Вып.0,1,2,3	Панель ПС635,12,30-П-12	5	2.5	
ПС6	1.432-14/80 Вып.0,1,2,3	Панель ПС635,12,30-П-11	2	3.8	
ПС7	1.432-14/80 Вып.0,1,2,3	Панель ПС635,12,30-П-12	2	3.8	
ПС8	1.432-14/80 Вып.0,1,2,3	Панель ПС295,12,30	11	1.2	
ПС9	1.432-14/80 Вып.0,1,2,3	Панель ПС145-12,30	8	0.6	
НУ3	1.439-2	Насадка НУ3	2	43.0кг	
НУ4	1.439-2	Насадка НУ4	2	43.0кг	
НФ4	1.439-2	Насадка НФ4	2	35,2кг	
СФ5	1.439-2	Стойка СФ5	4	372,1кг	

Спецификация монтажных узлов

Марка узла	№ листа по серии	Количество узлов	Марка эл-та крепления детали	Количество на один узел	Количество на все узлы	Примечание
1	Л.6	4	по серии			2.432-1, В.1
3	Л.7	4	по серии			2.432-1. В.1
14	Л.13	104	Т1	1	104	2.432-1. В.1
19	Л.18	11	Т1	1	11	2.432-1. В.1
25	Л.24	24	Т6	1	24	2.432-1. В.1
27	Л.26	31	Т22	1	31	2.432-1. В.1
29	Л.26	31	Т22	1	31	2.432-1. В.1
35	Л.32	4	Т8	2	8	2.432-1. В.1
37	Л.34	2	Т8	2	4	2.432-1. В.1
49	Л.46	18	Т27	1	18	2.432-1. В.1

1. Кирпичные участки стен выполнять по чертежам марки АР, до монтажа стеновых панелей.
2. Монтаж панелей выполнять в соответствии с указаниями СНиП III-16-80 и указаниями серии 1.432-14/80 вып.0.
3. Все узлы приняты по серии 2.432-1 вып. 0, вып. 1.
4. Все закладные детали, соединительные элементы должны быть оцинкованы слоем 150 мкм способом металлизации в процессе изготовления. Монтаж стеновых панелей без цинкового покрытия закладных элементов запрещается.
5. Панели приняты из керамзитобетона $\gamma = 900$ кгс/м³.
6. Фрагменты даны на листе 15.

Привязан:	Провер.	Баранова		ТП 902-5-6.84 КЖ
	Инженер	Ананьева		
	Ст. инж.	Баранова		Корпус обезвоживания осадка сточных вод с 6 центрифугами ОГШ-352К-0.3
	Рук. гр.	Сычев		Стадия: РП; Лист: 15; Листов:
	Гл. констр.	Шапиро		Схемы расположения стеновых панелей по осям А, В, 1, 7
Инв. №	Н. контр.	Сычев		ЦНИИЭП инженерного оборудования г. Москва
	Нач. отд.	Красавин		

Копировал: Коршунова 19746-03 25 Формат А2

Типовой проект 902-5-6.84 Альбом III

Фрагмент N1 (шт.1)

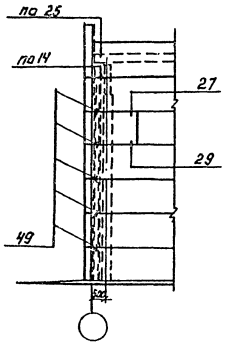

Фрагмент N2 (шт.2)

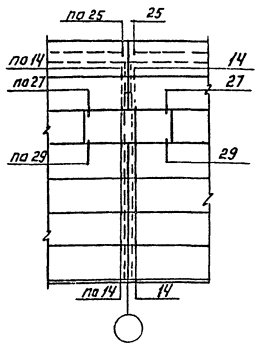

Фрагмент N3 (шт.3)

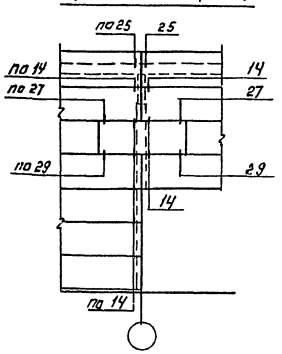

Фрагмент N4 (шт.1)

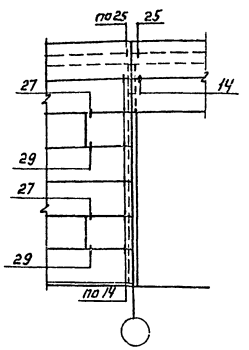

Фрагмент N5 (шт.2)

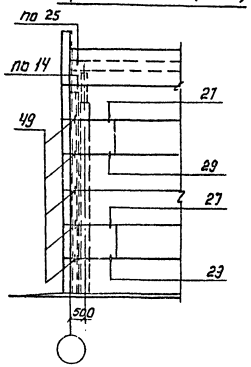

Фрагмент N6 (шт.1)

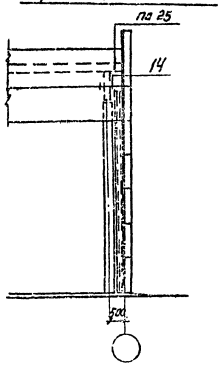

Фрагмент N7 (шт.5)

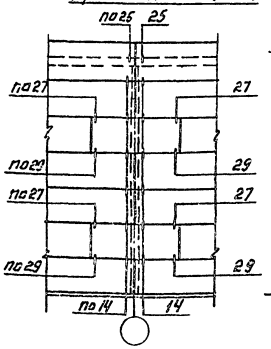

Фрагмент N8 (шт.1)

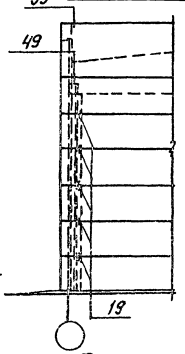

Фрагмент N9 (шт.1)

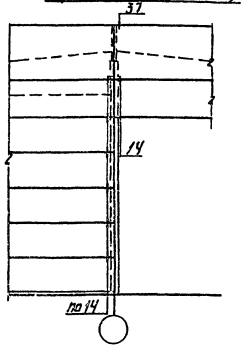

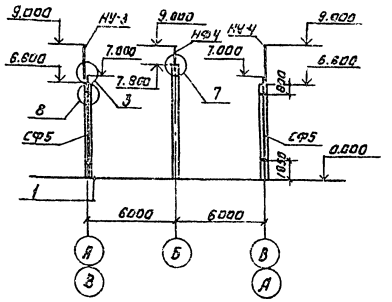

Фрагмент N10 (шт.1)

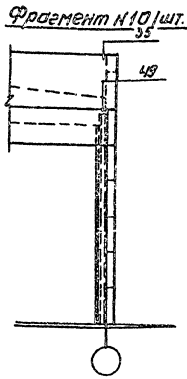

Фрагмент N11 (шт.1)

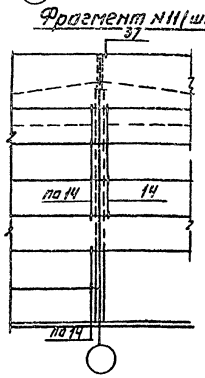

Фрагмент N12 (шт.2)

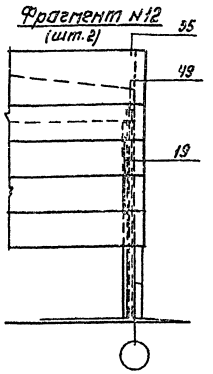

Привязан:	Провер.	Сычев	ТП 902-5-6.84		КЖ
	Инж.-н.	Ананьева	Узлы обслуживания сдвоенной 6000 с 6 центрифугами ОГЦ-352К-03	Стадия	Лист	Листов
	Ст.инж.	Баранова		РК	16	
	Рук.гр.	Сычев				
	Гл.констр.	Шакиров	Фрагменты 1÷12	ШНИИЭП Инженерного оборудования г.Москва		
	Н.контр.	Сычев				
Инв.№	Нач.отд.	Красавцев				

Копировал: Авгинова

СХЕМА РАСПОЛОЖЕНИЯ ПЛИТ ПЕРЕКРЫТИЯ НА ОТМ. 3.300

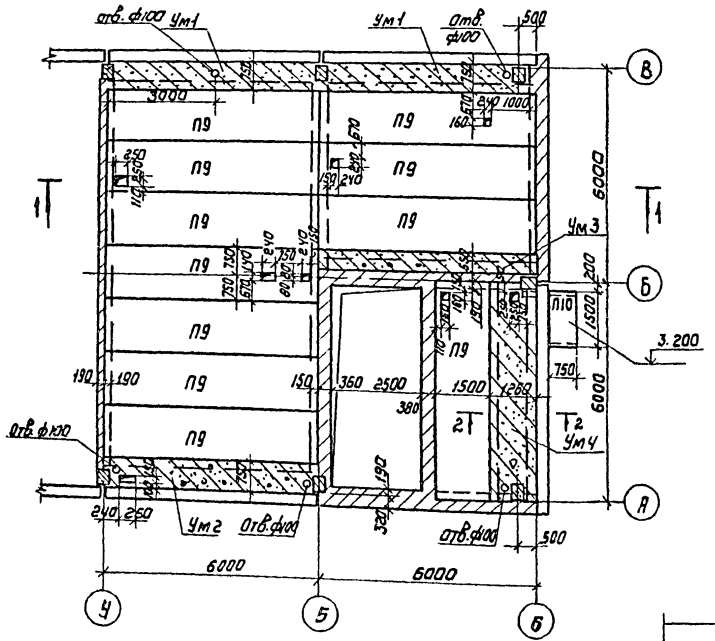

Разрез 1-1

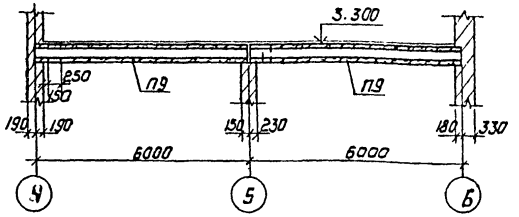

Разрез 2-2

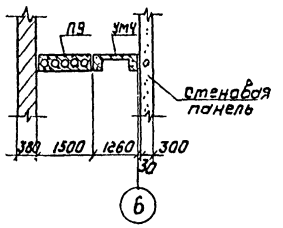

Ум4

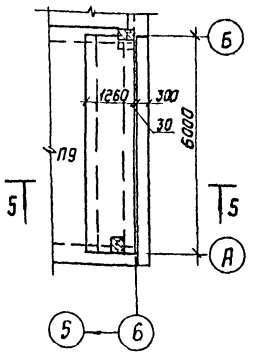

Ум3

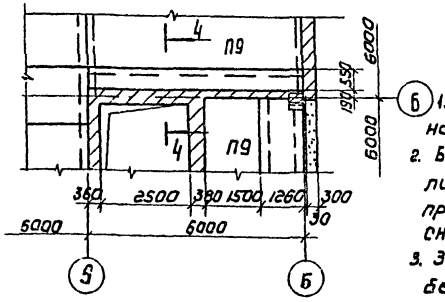

Ум1

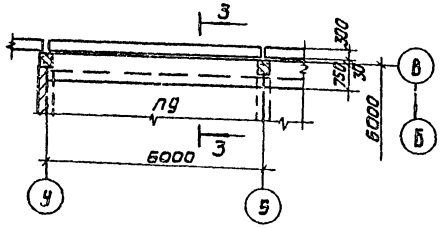

Ум2

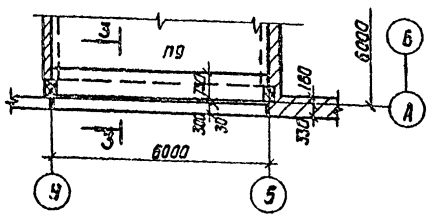

Сечение 3-3

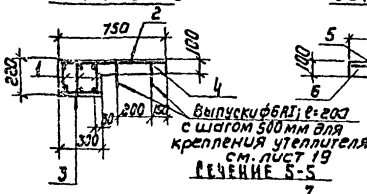

Сечение 4-4

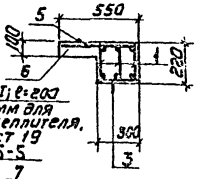

Сечение 5-5

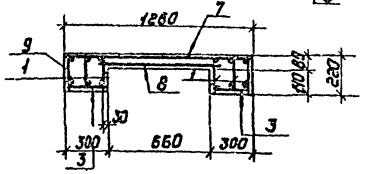

1. Временная нагрузка на перекрытие - 2 кн/м²
2. Бетонирование монолитных участков производить согласно СН и П III-15-76.
3. Защитный слой бетона в монолитных участках принят 20мм.
4. Выборку арматурной стали см. лист 22.
5. Отверстия в плитах пробить по месту не нарушая ребер.
6. Отм. чистого пола 3.300 показана условно.

СПЕЦИФИКАЦИЯ К СХЕМЕ РАСПОЛОЖЕНИЯ ПЛИТ ПЕРЕКРЫТИЯ

Марка	Обозначение	Наименование	Кол	Масса, т	Примечание
П9	1.141-1 Вып. 59	Плита ПК60,15,8АIVт	11	2.80	
П10	3.006-2 Вып. II-2	Плита П10д-3	1	0.19	
Ум1	Лист 17	Монолитный участок Ум1	2		
Ум2	Лист 17	Монолитный участок Ум2	1		
Ум3	Лист 17	Монолитный участок Ум3	1		
Ум4	Лист 17	Монолитный участок Ум4	1		

СПЕЦИФИКАЦИЯ МОНОЛИТНЫХ УЧАСТКОВ Ум1 ÷ Ум4

Формат	Зона	Поз.	Обозначение	Наименование	Кол	Примечание
				Ум1; Ум2		
				Сборочные единицы		Масса, кг
		1	ТП 902-5 КЖИ-С1	Сетка арматурная С1	3	20.2
		2	ГОСТ 23279-78	С $\frac{6АI-200}{10АIII-100}$ 4850×5950 $\frac{75}{75}$ (В=750)	1	32.4
				Детали		
		3		ф6АI ГОСТ 5781-82 ℓ=280	62	0.06
				Материалы		Объем, м³
		4		Бетон М200		0.90
				Ум3		
				Сборочные единицы		Масса, кг
		1	ТП 902-5 КЖИ-С1	Сетка арматурная С1	3	20.2
		5	ГОСТ 23279-78	С $\frac{6АI-200}{10АIII-100}$ 4850×5950 $\frac{75}{75}$ (В=530)	1	23.7
				Детали		
		3		ф6АI ГОСТ 5781-82 ℓ=280	62	0.06
				Материалы		Объем, м³
		6		Бетон М200		0.8
				Ум4		
				Сборочные единицы		Масса, кг
		1	ТП 902-5 КЖИ-С1	Сетка арматурная С1	6	20.2
		7	ГОСТ 23279-78	С $\frac{6АI-200}{10АIII-100}$ 4850×5950 $\frac{75}{75}$ (В=1260)	1	56.8
		8	ГОСТ 23279-78	С $\frac{6АI-200}{10АIII-100}$ 4850×5950 $\frac{75}{75}$ (В=750)	1	33.0
				Детали		
		3		ф6АI ГОСТ 5781-82 ℓ=280	124	0.06
				Материалы		Объем м³
		9		Бетон М200		1.7

ТП 902-5-6.84 КЖ

Провер.	Баранова		
Инженер	Ананьева		
Ст. инж.	Баранова		
Рук. гр.	Сычев		
Гл. констр.	Шапиро		
Н. контр.	Сычев		
Нач. отд.	Красавин		

Корпус обезвоживания осадка сточных вод с 6 центрифугами ОГШ-352К-03

Схема расположения плит перекрытия на отм. 3.300 Монолитные участки Ум1÷Ум4

Стадия	Лист	Листов
РП	17	

ЦНИИЭП инженерного оборудования г. Москва

Привязан

Инв. №

Копировал: Коршунова 19746-03 27 Формат: А2

Альбом III

Типовой проект 902-5-6.84

Согласовано: Отдел ВС Тарасова

Инв. № подл. | Подпись и дата | Взам. инв. №

Альбом III

Типовой проект 902-5-6.84

Схема расположения плит перекрытия на отм. 2.400

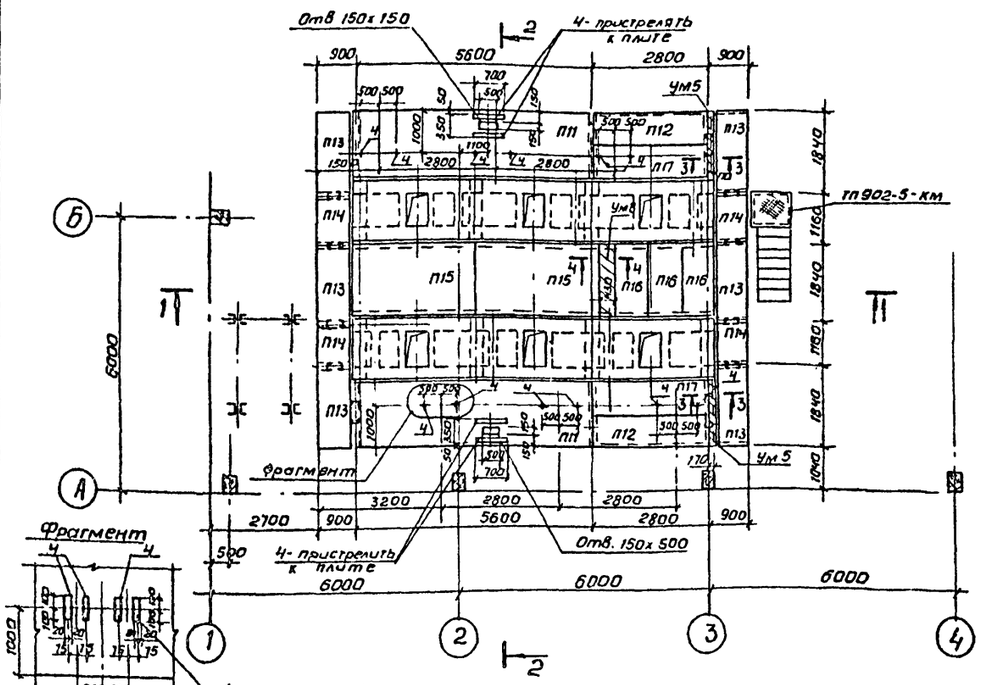

Разрез 2-2

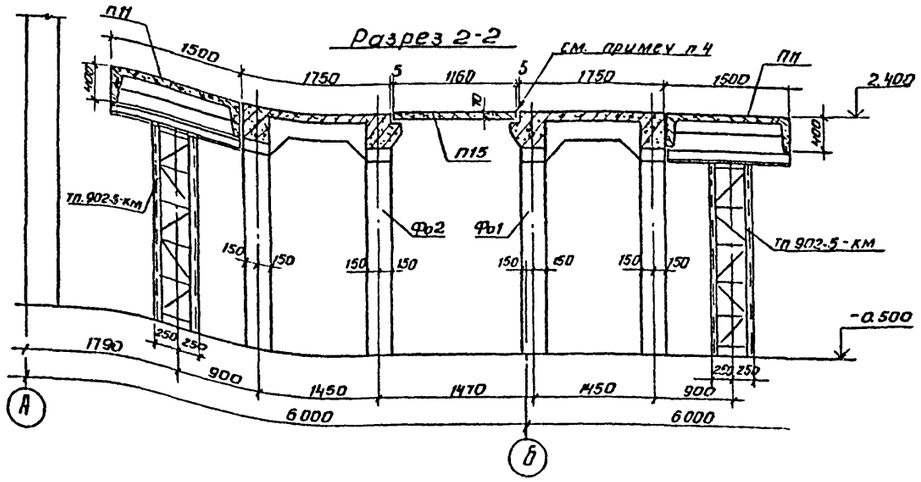

Сечение 3-3

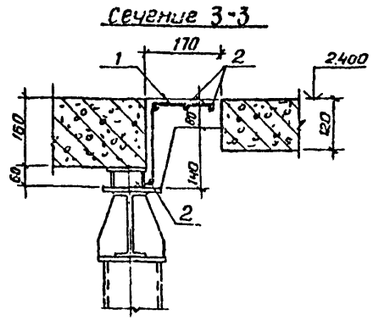

Разрез 1-1

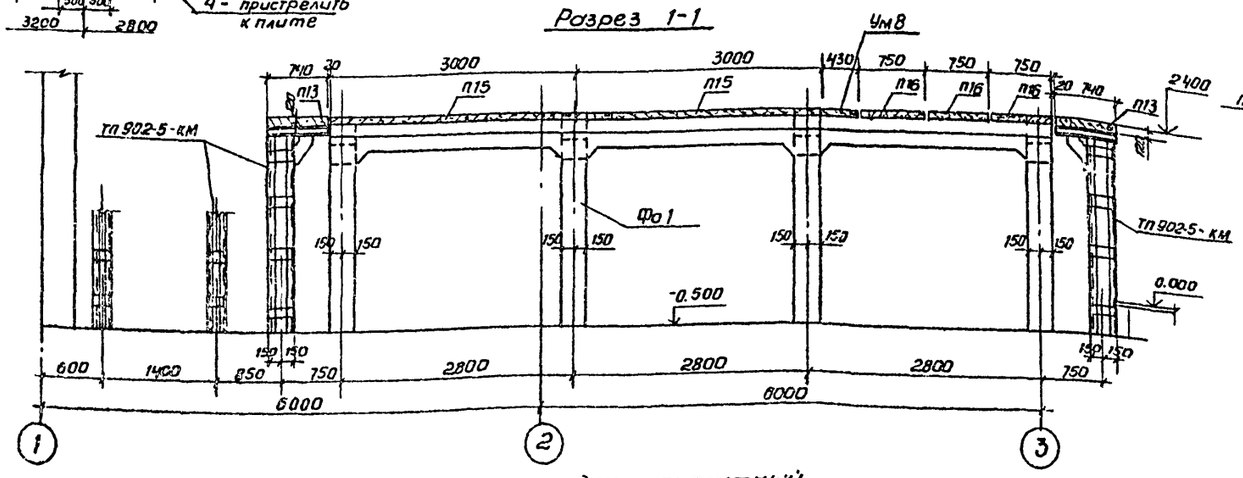

Сечение 4-4

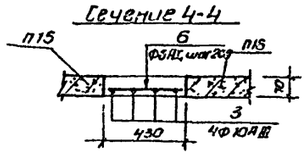

Ведомость деталей

Поз.	Эскиз
1	150 / 200 / 100

Спецификация к схеме расположения плит перекрытия

Марка, поз.	Обозначение	Наименование	Кол.	Масса, т	Примечание
П11	тп 902-5 КЖИ П11	Плита перекрытия П11	2	2.20	
П12	П12	П12	2	0.82	
П13	П13	П13	6	0.41	
П14	П14	П14	4	0.15	
П15	3.006-2 вып. II-2	Плита перекрытия П7-3	2	0.61	
П16	3.006-2 вып. II-2	П7д-3	3	0.15	
П17	3.006-2 вып. II-2	П23д-3	2	0.41	
Ум5	лист 18	Монолитный участок Ум5	2		
Ум8	лист 18	Ум8	1		
4	лист 18	Полоса $\frac{Б\text{-}4\times40\ ГОСТ\ 103\text{-}76^*}{Ст3кп2\text{-}I\ ГОСТ\ 535\text{-}79}$ Вобщ	7 бп м	1.25 кг/пм	

Спецификация монолитных участков Ум5, Ум8

Формат	Зона	Поз.	Обозначение	Наименование	Кол.	Примечание
				Ум5		
				Детали		Масса, кг
		1	лист 18	Ф10АIII ГОСТ 5781-82 ℓ=450	8	0.3
		2	лист 18	Ф6АI ГОСТ 5781-82 ℓ=1500	4	0.3
				Материалы		объем, м3
				бетон М200		0.05
				Ум8		
				Детали		Масса, кг
		3	лист 18	Ф10АIII ГОСТ 5781-82 ℓ=1500	4	0.9
		6	лист 18	Ф6АI ГОСТ 5781-82 ℓ=400	8	0.1
				материалы		объем, м3
				бетон М200		0.045

Выборка стали на один монолитный участок, кг

Марка элемента	Изделия арматурные							Всего
	Арматура класса							
	АI			АIII				
	ГОСТ 5781-82			ГОСТ 5781-82				
	Ф6		Итого	Ф10	Ф16		Итого	
Ум1	12.7		12.7	27.2	56.7		83.9	96.6
Ум2	12.7		12.7	27.2	56.7		83.9	96.6
Ум3	11.4		11.4	19.8	56.7		76.5	87.9
Ум4	29.4		29.4	75.4	113.4		188.8	218.2
Ум5	1.2		1.2	2.4	—		2.4	3.6
Ум8	0.8		0.8	3.6	—		3.6	4.4

1. Плиты П11, П12, П13, П14 приварить к металлическим балкам, $h_ш$ = 8 мм.
2. Отверстие в плите П11 пробить методом рассверловки по периметру не нарушая ребер плиты.
3. Временная нормативная нагрузка на перекрытие - 10 кН/м².
4. В местах опирания плит П9, П10 проложить 4 слоя рубероида.

Привязан

Инв. №

Провер.	Баранова	
Инж.	Ананьева	
Ст. инж.	Баранова	
Рук. груп	Сычев	
Гл. конст.	Шапиро	
Н. контр.	Сычев	
Нач. отд.	Красавин	

тп 902-5-6.84 -КЖИ

Корпус обезвоживания осадка сточных вод с 6 центрифугами ОГШ-352 К-03

Схема расположения плит перекрытия на отм. 2.400 Монолитные участки Ум5, Ум8

Стадия	Лист	Листов
РП	18	

ЦНИИЭП инженерного оборудования г. Москва

19746-03 28 Копировал Антипова

Формат А2

Инв. № подл. | Подпись и дата | Взам. инв. № | Отдел ЭАД | Отдел КГ | Кобязева | Павлова

Типовой проект 902-5-6.84 Альбом III

План

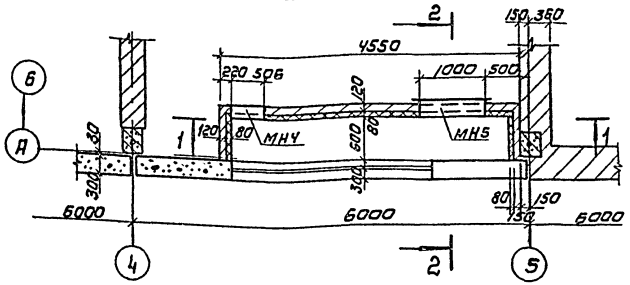

Разрез 1-1

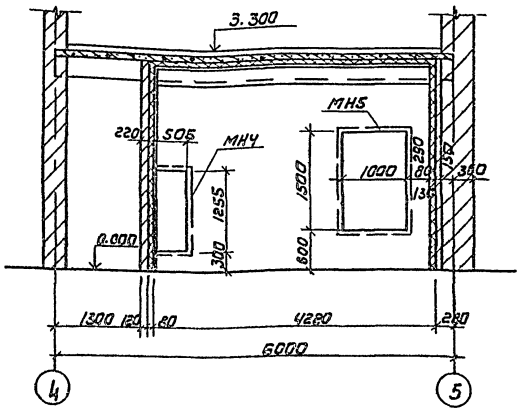

Разрез 2-2

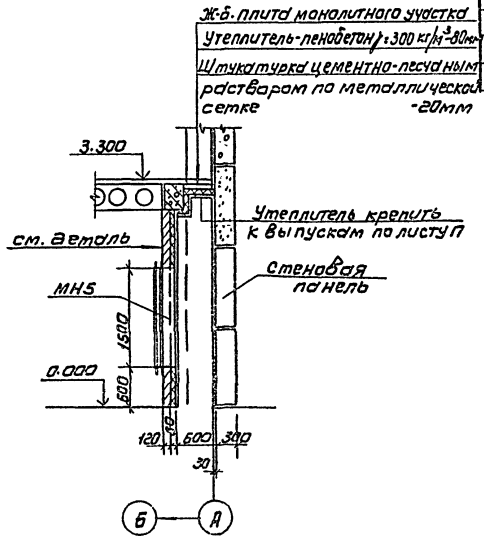

Спецификация к венткамере

Марка поз.	Обозначение	Наименование	Кол шт.	Масса ед. кг	Примечание
		Венткамера			
		металлические элементы			
МНЧ	ТП 902-5 КЖИ МНЧ	Изделие закладное МНЧ	1	29.4	
МН5	МН5	Изделие закладное МН5	1	75.7	
		стальная плетеная одинарная сетка с квадратными ячейками			
		50-30-ГОСТ 5336-80	20м²		
		ФБАI ГОСТ 5781-82 ℓ=300	100	0.06	

Деталь крепления утеплителя

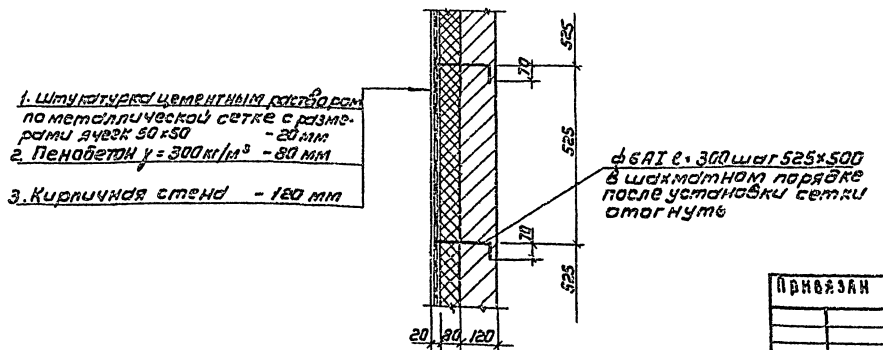

					ТП 902-5-6.84		КЖ
Провер.	Баранова						
Инж.	Ананьева				Короче обезвоживания осадка сточных вод с б. центрифугами ОГШ-352К-03	Стадия	Лист	Листов
Ст. инж.	Баранова					РД	19	
Рук. гр.	Сычев							
Гл. констр.	Шапиро				Воздухозаборная камера	ЦНИИЭП инженерного оборудования г. Москва		
Н. контр.	Сычев							
Нач. отд.	Красавин							

Привязан

Инв.№:

Копировал: Каршунова 19746-03 29 Формат: А2

Типовой проект 902-5-6.84 Альбом III

План

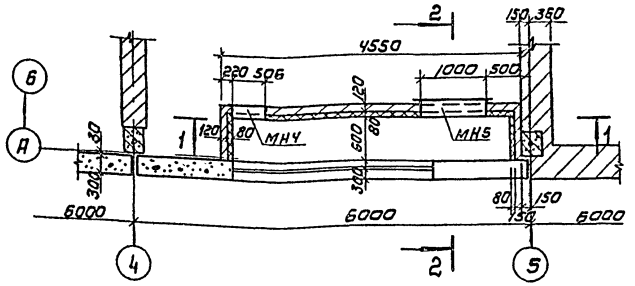

Разрез 1-1

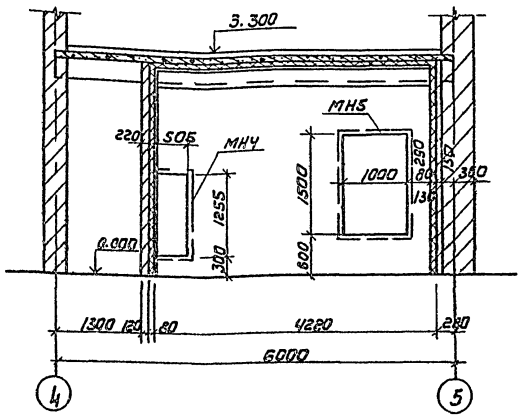

Разрез 2-2

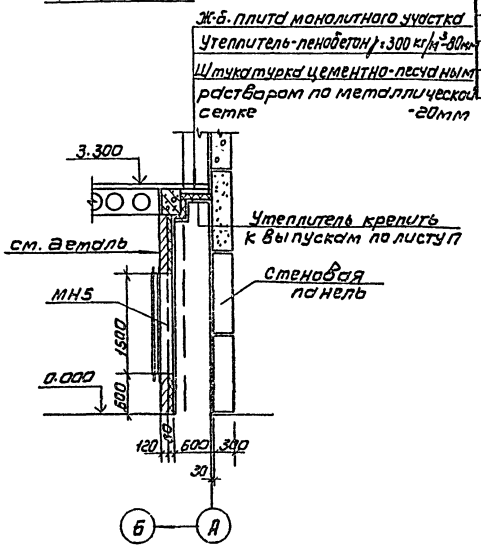

Деталь крепления утеплителя

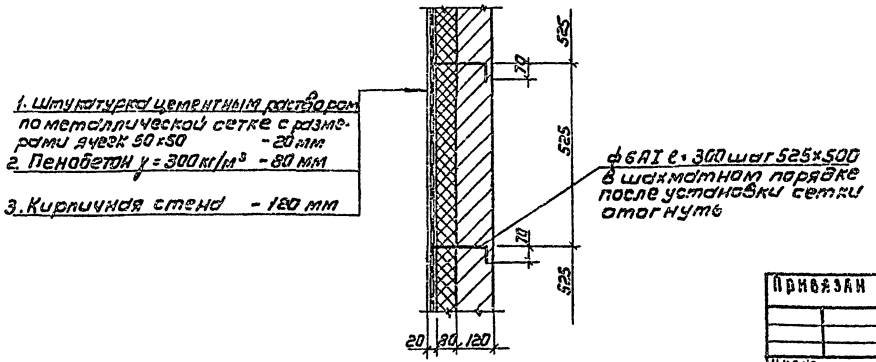

Спецификация к венткамере

Марка поз.	Обозначение	Наименование	Кол. шт.	Масса ед. кг	Примечание
		Венткамера			
		Металлические элементы			
МН4	ТП 902-5 КЖИ МН4	Изделие закладное МН4	1	29.4	
МН5	МН5	Изделие закладное МН5	1	75.7	
		Стальная плетеная сварная сетка с квадратными ячейками			
		50-30-ГОСТ 5336-80	20м²		
		ф6 AI ГОСТ 5781-82 ℓ=300	100	0.06	

Привязан		ТП 902-5-6.84		КЖ	
Инв.№:	Провер. Баранова; Инж. Ананьева; Ст.инж. Баранова; Рук.гр. Сычев; Гл.констр. Шапиро; Н.контр. Сычев; Нач.отд. Красавин	Корпус обезвоживания осадка сточных вод с б. центрифугами ОГШ-352К-03	Стадия: РП	Лист: 19	Листов:
		Воздухозаборная камера	ЦНИИЭП инженерного оборудования г. Москва		

Копировал: Карышнова 19746-05 29 Формат: А2

Схема расположения фундаментов под галерею.

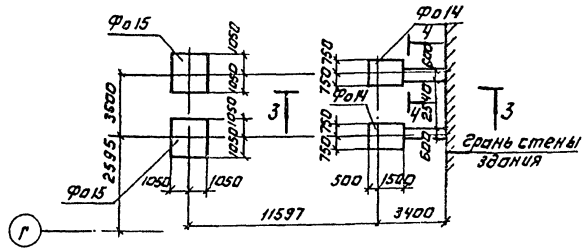

Вид 3-3

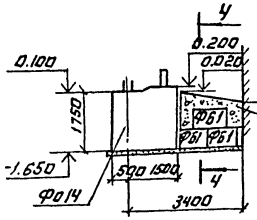

Сечение 4-4.

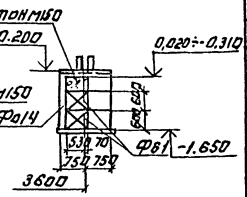

Спецификация монолитных фундаментов Фо 14 и Фо 15

Формат	Зона	Поз.	Обозначение	Наименование	Кол.	Примечание
				Фо 14		
				Детали.		Масса кг
		1	ТП 902-5 КЖИ-МН8	Изделие закладное МН8	2	34,8
		2	КЖИ-А2	Анкер А2	4	4,1
				Материалы.		Объем, м3
				Бетон М 200		5,48
				Фо 15		
				Детали.		Масса, кг
		1	ТП 902-5 КЖИ-МН8	Изделие закладное МН8	2	34,8
		3	КЖИ-А1	Анкер А1	4	12.0
				Материалы.		Объем, м3
				Бетон М 200		7,70

Вид 1-1

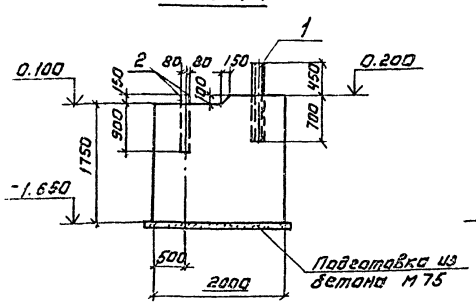

Вид 2-2

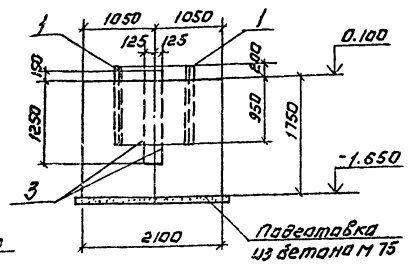

Расчетная схема Фо 14

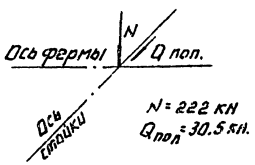

Расчетная схема Фо 15

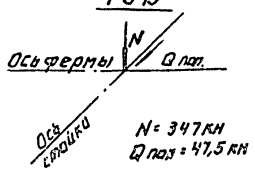

Спецификация к схеме расположения фундаментов под галерею.

Марка	Обозначение	Наименование	Кол. шт.	Масса ед.т	Примечание
		Фундаменты			
Фо 14	Лист 21	Фо 14	2		
Фо 15	Лист 21	Фо 15	2		
		Фундаментные блоки			
Фб1	ГОСТ 13579-78	ФБС9.6.6-Т	6	0,70	

На расчетной схеме дана нормативная нагрузка у верхнего обреза фундамента.

Фо 14

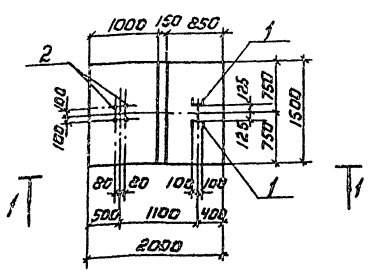

Фо 15

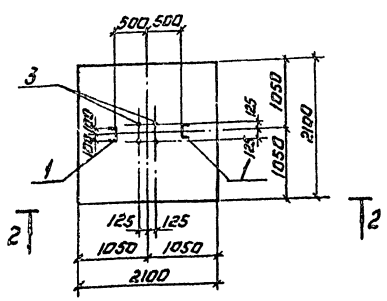

Привязан:

Инв. №

Копировал: Аогинова

Гл. инж.	Акиндинова	
Рук. гр.	Баранова	
ГИП	Сычев	
Гл. констр.	Шапиро	
Н. контр.	Сычев	
Нач. отд.	Красавин	

ТП 902-5-6.84 КЖ

Корпус обезвоживания осадка сточных вод с б центрифугами ОГШ-352К-03

Схема расположения фундаментов под галерею Фо 14; Фо 15.

Стадия	Лист	Листов
РП	21	

ЦНИИЭП инженерного оборудования г. Москва

19746-03 31

Формат А2

Типовой проект 902-5-6.84 Альбом

УМ6

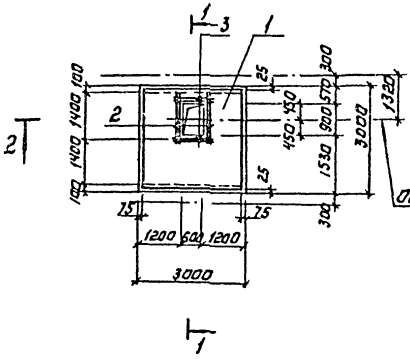

УМ7

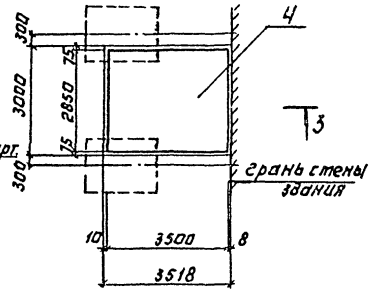

Сечение 3-3

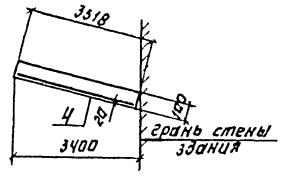

Сечение 1-1

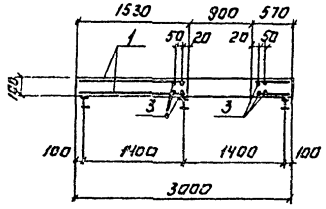

Сечение 2-2

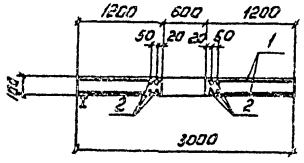

Выборка стали на один монолитный участок, кГ

Марка элемента	Изделия арматурные							
	Арматура класса							Всего
	A I			A III				
	ГОСТ 5781-82			ГОСТ 5781-82				
	ф 6		Итого	ф 10	ф 12		Итого	
УМ6	—		—	118.4	—		118.4	118.4
УМ7	11.6		11.6	—	88.0		88.0	100.6

Спецификация монолитных участков УМ6, УМ7

Марка	Зона	Поз.	Обозначение	Наименование	Кол.	Примечание
				УМ6		
				Сборочные единицы		Масса, кг
		1	ГОСТ 23279-78	С ф12 AIII-2ст ф10 AIII-2ст 2850х2950 75/75	2	54.0
				Детали		
		2		ф14 AII ГОСТ 5781-82 L=1750	8	1.05
		3		ф10 AIII ГОСТ 5781-82 L=1000	8	0.62
				Материал		Объем м3
				Бетон М200		0.85
				УМ7		
				Сборочные единицы		Масса кг
		4	ГОСТ 23279-78	С12 AIII-10с - 6 AI-10с 2950х3500 50/50	1	100.6
				Материал		Объем м3
				Бетон М200		1.04

1. Схему расположения монолитных участков УМ6; УМ7 см. лист 20.
2. Защитный слой бетона в монолитных участках принят 20мм.
3. Бетонирование монолитных участков производить согласно СНиП III-15-15

				ТП 902-5-6.84		КЖ	
Привязан:							
Инв.№							
Гип	Дарикова			Корпус обезвоженных осадка сточных вод с центрифугами ВГШ 352К-03	Стадия	Лист	Листов
Рук.гр.	Бачинова				РП	22	
Гип	Сычев						
Гл.констр	Шапиро			Транспортерная галерея. Монолитные участки УМ6; УМ7 Армирование.	ЦНИИЭП инженерного оборудования г. Москва		
Н.контр	Сычев						
Нач.отд	Красавин						

Копировал: Логинова 19746-03 32 Формат А2

Альбом III

Типовой проект 902-5-6.84

Ведомость рабочих чертежей основного комплекта ТП 902-5 КМ

Лист	Наименование	Примечание
1	Общие данные	
2	Техническая спецификация металла (начало)	
3	Техническая спецификация металла (продолжение)	
4	Техническая спецификация металла (окончание)	
5	Техническая спецификация стали на типовые конструкции	
6	Ведомость металлоконструкций по видам профилей	
7	Схема расположения площадок на отм. 0.000; 2.400; 3.200; 4.200; -0.500	
8	Сечения 1-1 ÷ 13-13	
9	Узлы 1÷4	
10	Узлы 5÷7	
11	Схема расположения подвесных путей в осях 1÷4	
12	Транспортерная галерея. Схема расположения балок пола, кровли, опор.	

Ведомость ссылочных и прилагаемых документов.

Обозначение	Наименование	Примечание
	Ссылочные документы	
1.426-1 Вып.3	Стальные подкрановые балки, балки путей подвесного транспорта пролетом 6м. Чертежи КМ.	
1.459-2 Вып.1 и 2	Стальные лестницы, переходные площадки и ограждения.	
3.016-3	Отапливаемые транспортерные галереи пролетами 18, 24, 30м с облегченными ограждающими конструкциями.	

Ведомость спецификаций

Лист	Наименование	Примечание
2;3	Техническая спецификация металла	
4;5	Техническая спецификация стали на типовые конструкции	
7	Спецификация к схеме расположения площадок на отм. 0.000, 2.400; 3.200; 4.200; -0.500 и опор под оборудование	
12	Транспортерная галерея. Спецификация к схеме расположения балок, пола, кровли, опор.	

Типовой проект разработан в соответствии с действующими нормами и правилами и предусматривает в части металлических конструкций мероприятия, обеспечивающие взрывную, взрывопожарную и пожарную безопасность при эксплуатации здания.

Руководитель группы Сычев Ю.С.

Привязан			
Инв. №			
ТП 902-5-6.84			-КМ
Провер.	Баранова		
Инж.	Ананьева		
Рук. гр	Сычев		
Гл. конст	Шапиро		
Провер.	Сычев		
Нач. отд	Красавин		
Корпус обезвоживания осадка сточных вод с 6 центрифугами ОГШ-352 К-03		Стадия: РП	Лист: 1	Листов: 12
Общие данные.		ЦНИИЭП инженерного оборудования г. Москва		

19746-03 33

Вид профиля и ГОСТ, ТУ	Марка металла и ГОСТ	Обозначение и размер профиля, мм	N п.п.	Код: Марка металла	Код: Вид профиля	Код: Размер профиля	Количество, шт	Длина, мм	Масса металла по элементам конструкций, т: Стойки рабочих площадок	Балки рабочих площадок	Подкрановые пути	Балки и связи галереи	Опоры галереи	Площадки для обслуживания технологич. оборудован.	Опоры под технол. оборудование	Наружная лестница	Фермы							Общая масса, т	Масса потребности в металле по кварталам (заполняется изготовителем), т: I	II	III	IV	Заполняется ВЦ
									Код элемента конструкций																				
1	2	3	4	5	6	7	8	9	526333	526233	526235	526326	526326	526391	526396	526241	526526												
Двутавры широкополочные ТУ14-2-24-72	Вст3сп5 ТУ-14-1-3023-80	I 50Б2	1										1.4											1.4					
		I 30К1	2									0.3												0.3					
		I 30К3	3									1.4												1.4					
		I 30Ш1	4									0.6												0.6					
	Итого		5	14460								2.3	1.4											3.7					
Всего профиля			6		24619							2.3	1.4											3.7					
Балки двутавровые ГОСТ 8239-72*	Вст3сп5 ТУ-14-1-3023-80	I 14	7			24139						0.2												0.2					
		I 16	8			24147			0.17	0.52				0.03										0.72					
	Итого		9	14460					0.17	0.52		0.2		0.03										0.92					
Всего профиля			10						0.17	0.52		0.2		0.03										0.92					
Балки двутавровые ГОСТ 19425-74	Вст3сп5 ТУ-14-1-3023-80	I 30М	11			53910					1.5													1.5					
	Итого		12	14460							1.5													1.5					
Всего профиля			13								1.5													1.5					
Швеллеры ГОСТ 8240-72*	Вст3сп5 ТУ-14-1-3023-80	С 20П	14			26638						0.44												0.44					
		С 30П	15			26719						0.34												0.34					
		С 14	16			26166							0.2											0.2					
	Итого		17	14460								0.78	0.2											0.98					
	Вст3пс6 ТУ-14-1-3023-80	С 12	18			26158								0.4	0.52									0.92					
		С 14	19			26166			1.62															1.62					
		С 16	20			26182								0.1										0.1					
		С 24	21			26271									0.12									0.12					
	Итого		22	12300					1.62					0.5	0.64									2.76					
	Вст3кп2 ТУ-14-1-3023-80	С 12	23			26158										0.05								0.05					
	Итого		24	11240												0.05								0.05					
Всего профиля			25						1.62			0.78	0.2	0.5	0.64	0.05								3.79					

ПРОВЕР.	БАРАНОВА		
СТ. ИНЖ.	АКИНФИЕВА		
РУК. ГР.	БАРАНОВА		
ГИП	СЫЧЕВ		
ГЛ. КОНСТ.	ШАПИРО		
Н. КОНТР.	СЫЧЕВ		
НАЧ. ОТД.	КРАСАВИН		

ПРИВЯЗАН

ИНВ. №

ТП 902-5-6.84 КМ

КОРПУС ОБЕЗВОЖИВАНИЯ ОСАДКА СТОЧНЫХ ВОД С 6 ЦЕНТРИФУГАМИ ОГШ 352 К-03

СТАДИЯ	ЛИСТ	ЛИСТОВ
РП	2	

ТЕХНИЧЕСКАЯ СПЕЦИФИКАЦИЯ МЕТАЛЛА (НАЧАЛО)

ЦНИИЭП ИНЖЕНЕРНОГО ОБОРУДОВАНИЯ г. МОСКВА

ТИПУЗОН ПРОЕКТ 902-5-6.84

ИНВ. № ПОДЛ. ПОДПИСЬ И ДАТА ВЗАМ. ИНВ. №

Вид профиля и ГОСТ, ТУ	Марка металла и ГОСТ	Обозначение и размер профиля, мм.	N п.п.	Код: Марка металла	Код: Вид профиля	Код: Размер профиля	Количество, шт	Длина, мм	Масса металла по элементам конструкций, т: Стойки рабочих площадок	Балки рабочих площадок	Прокрановые пути	Балки и связи галереи	Опоры галереи	Площадки для обслуживания технологического оборудования	Опоры под технологическое оборудование	Нормальная лестница	Фермы								Общая масса, т	Масса потребности в металле по кварталам (заполняется изготовителем), т: I	II	III	IV	Заполняется ВЦ
									Код элементов конструкции																				
1	2	3	4	5	6	7	8	9	526233	526233	526235	526326	526326	526391	526396	526241	526326												
Сталь широкополосная универсальная ГОСТ 82-70*	Вст3сп5 ТУ-14-1-3023-80	— 6	51									0.04													0.04				
		— 8	52										0.05				0.23								0.28				
		— 10	53									1.04	0.04												1.08				
		— 12	54										0.06												0.06				
		— 14	55									1.45													1.45				
		— 16	56										0.1												0.1				
		— 20	57										0.1												0.1				
		— 30	58										0.1												0.1				
	Итого		59	14460								2.53	0.45				0.23								3.21				
	Вст3пс6 ТУ-14-1-3023-80	— 8	60						0.25																0.25				
		— 10	61						1.77																1.77				
		— 12	62						0.44																0.44				
		— 20	63						1.01																1.01				
		— 30	64						0.12																0.12				
	Итого		65	12300					3.6																3.6				
Всего профиля			66		71200				3.6			2.53	0.45				0.23								6.81				
Швеллеры стальные гнутые равнополочные ГОСТ 8278-75*	Вст3сп5 ТУ-14-1-3023-80	С 10×60×4	67								0.1														0.1				
	Итого		68	14460							0.1														0.1				
Всего профиля			69		73007						0.1														0.1				
Итого масса металла			70						5.91	0.52	1.52	6.83	2.05	0.64	0.69	0.06	4.9								23.12				
В том числе по маркам	Вст3сп5		71	14460																					16.11				
	Вст3пс6		72	12300																					6.95				
	Вст3кп2		73	11340																					0.06				
Масса поставки элементов по кварталам (заполняется заказчиком)		I	74																										
		II	75																										
		III	76																										
		IV	77																										

Альбом III

Типовой проект 902-5-6.84

Инв. № подл. | Подпись и дата | Взам. инв. №

| | | | | | | | | | | | | | | | | | | |

Вид профиля и ГОСТ, ТУ	Марка металла и ГОСТ	Обозначение и размер профиля мм	N п.п	Код: Марка металла	Код: Вид профиля	Код: Размер профиля	Количество, шт	Длина, мм	Масса металла по элементам конструкций: Лестницы	Площадки	Ограждения	Общая масса, т	Масса потребности в металле по кварталам (заполняется изготовителем), т: I	II	III	IV	Заполняется ВЦ
				Код элемента конструкций					526242	526243	526244						
1	2	3	4	5	6	7	8	9									
Сталь угловая равнополочная ГОСТ 8509-72	Вст3кп2 ТУ14-1-3023-80	L 75×6	1						0.03	0.03		0.06					
		L 25×3	2						0.01	0.09	0.06	0.16					
	Итого		3	11240					0.04	0.12	0.06	0.22					
Всего профиля			4		21113				0.04	0.12	0.06	0.22					
Швеллеры стальные гнутые ГОСТ 8278-75	Вст3кп2 ТУ14-1-3023-80	[180×50×4	5						0.17			0.17					
		[160×50×4	6							0.26		0.26					
	Итого		7	11240					0.17	0.26		0.43					
Всего профиля			8		13007				0.17	0.26		0.43					
Уголки стальные гнутые неравнополочные ГОСТ 19772-74*	Вст3кп2 ТУ14-1-3023-80	L 50×40×4	9						0.04	0.03	0.4	0.47					
	Итого		10	11240					0.04	0.03	0.4	0.47					
Всего профиля			11		75205				0.04	0.03	0.4	0.47					
Профили гнутые С-образные ГОСТ 8278-75	Вст3кп2 ТУ14-1-3023-80	С-90×30×25×3	12								0.3	0.3					
	Итого		13	11240							0.3	0.3					
Всего профиля			14		76805						0.3	0.3					
Сталь полосовая ГОСТ 103-76	Вст3кп2 ТУ14-1-3023-80	— 4	15						0.10	0.01		0.11					
		— 6	16						0.02			0.02					
	Итого		17	11240					0.12	0.01		0.13					
Сталь листовая общего назначения ГОСТ 16523-70	Вст3кп2 ТУ-14-1-3023-80	— 2	18						0.13	0.06		0.19					
	Итого		19	11240					0.13	0.06		0.19					
Всего профиля			20		13110				0.25	0.07		0.32					
Всего масса металла			21						0.50	0.48	0.76	1.74					
В том числе по маркам	Вст3кп2		22	11240					0.50	0.48	0.76	1.74					

Типовой проект 902-5-6.84

Инв. № подл. | Подпись и дата | Взам. инв. №

			Тп 902-5- КМ
Привязан			
Инв. №	Провер.	Баранова	Корпус обезвоживания осадка сточных вод с 6 центрифугами ОГШ-352 К-03.
	Ст. инж.	Акинфиева	Стадия: РП; Лист: 5; Листов:
	Рук. гр.	Баранова	Техническая спецификация стали на типовые конструкции.
	ГИП	Сычев	ЦНИИЭП инженерного оборудования г. Москва
	Гл. конст.	Шапиро	
	Н. контр.	Сычев	
	Нач. отд.	Красавин	

Наименование конструкций по номенклатуре прейскуранта N 01-09	Позиции по прейскуранту N 01-09	N п.п	Код конструкции	Масса конструкций, т: Всего стали толстолистовой и высокой точности	По видам профилей стали: Балки и швеллеры	Крупносортная сталь	Среднесортная сталь	Мелкосортная сталь	Толстолистовая сталь	Тонколистовая сталь	Гнутый профиль		Всего	Количество, шт	Серия типовых конструкций
1	2	3	4	5	6	7	8	9	10	11	12		13	14	15
Стойки рабочих площадок	690		526233		1.5	0.1	0.5		3.7	—	—		5.8		
Балки рабочих площадок	690		526233		0.5				—	—	—		0.5		
Подкрановые пути	18		526235		1.6	0.1			—	—	0.1		1.8		
Балки и связи галереи	492		526326		2.75	0.85			2.80	—	—		6.46		
Опоры галереи	492		526326		1.96				0.46	—	—		2.44		
Площадки для обслуживания технологического оборудования	697		526391		0.8	0.1		0.1	0.1	—	—		1.1		
Опоры под технологическое оборудование	485		526396		0.7				0.1	—	—		0.8		
Наружные лестницы	703		526241		0.1	0.1				—	—		0.2		
Фермы	492		526326		—	4.61			0.43	—	—		5.09		
Лестницы	697		526242		—	0.1		0.1	0.1	0.1	0.2		0.6		
Площадки	697		526243		—	0.1		0.1	0.1	0.1	0.3		0.7		
Ограждения	697		526244		—			0.1	—	—	0.7		0.8		
Итого					9.91	6.06	0.5	0.4	7.79	0.2	1.3		25.9		

Типовой проект 902-5

Инв. № подл. | Подпись и дата | Взам. инв. №

			Тп 902-5-6.84 КМ
Привязан			
Инв. №	Провер.	Баранова	Корпус обезвоживания осадка сточных вод с 6 центрифугами ОГШ-352 К-03
	Инж.	Ананьева	Стадия: РП; Лист: 6; Листов:
	Рук. гр.	Баранова	Ведомость металлоконструкций по видам профилей.
	ГИП	Сычев	ЦНИИЭП инженерного оборудования г. Москва
	Гл. конст.	Шапиро	
	Н. контр.	Сычев	
	Нач. отд.	Красавин	

Альбом III

Типовой проект 902-5-6.84

Схема расположения площадок на отм. 2.400; 4200; 3.200; 0.000; -0.500

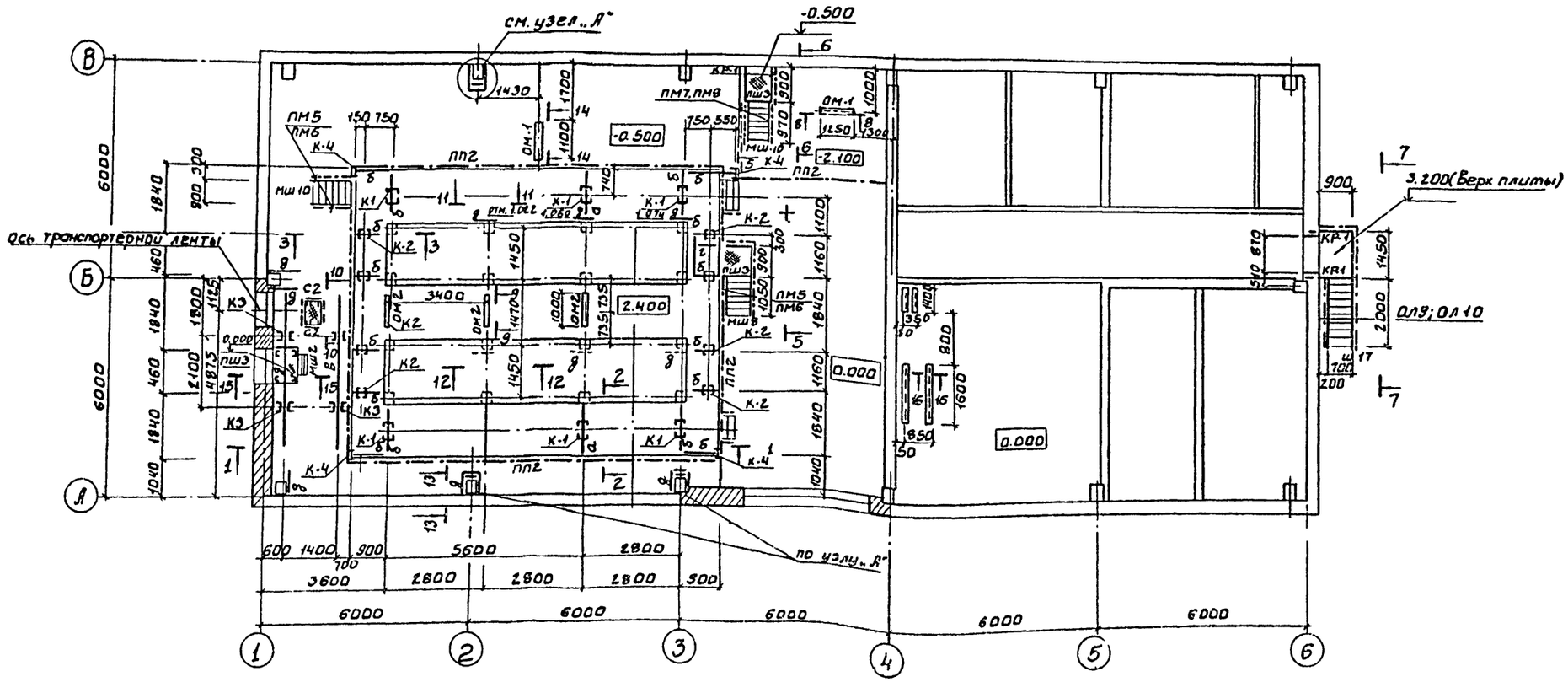

на отм. 4.200

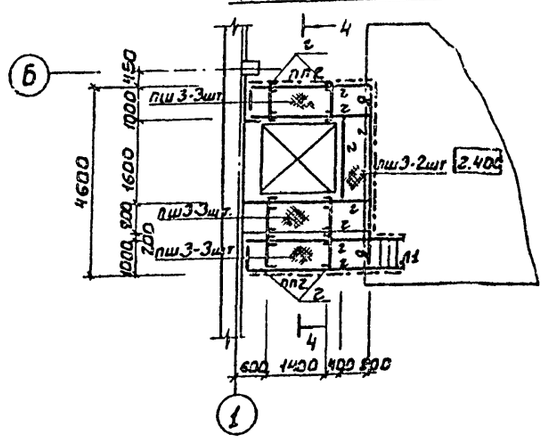

16-16

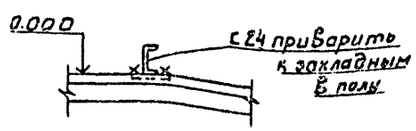

17-17

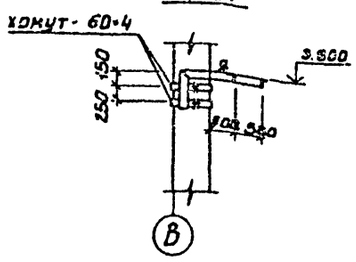

Узел „А"

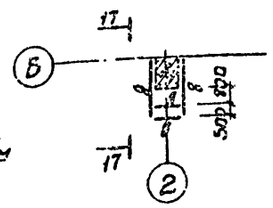

1. Все металлоконструкции внутри здания окрасить масляной краской (ГОСТ 595-71) за 2 раза по грунтовке, снаружи - масляной краской ГОСТ 8292-75 по грунтовке.

				ТП 902-5-6.84		КМ	
Привязан							
				Проект обезвоживания осадка сточных вод с 6 центрифугами БГШ-352 К-03	Стадия	Лист	Листов
					РП	7	
Инв. №				Схемы расположения площадок на отм. 6.000; 2.400; 3.200; 4.200 -0.500 и этаж под оборудование	ЦНИИЭП инженерного оборудования г. Москва.		

Провер.	Сычев	
Ст. инж.	Баранова	
Рук. гр.	Сычев	
Гл. конст	Шапиро	
Н. контр.	Сычев	
Нач. отд.	Красавин	

Альбом III

Типовой проект 902-5-6.84

Ведомость элементов

Марка	Сечение: Эскиз	Поз.	Состав	Опорные усилия: M кНм	N кН	Q кН	Группа конструк.	Марка металла	Примечание
а	II		2 I 16 + 10	конструктивно					
б	II		I 16 + 10.8	конструктивно					
в	I		I 16	10.5	19.0				
г	C		I 12	3.0	6.0				
д	L		L 75×6	конструктивно					
Л-1			C 16 + 4	конструктивно					
ОГ-1			L 63×5 L 25×3	конструктивно					
КО-1			C 12 L 63×5		—"—				
ОМ-1			C 12 + 8		—"—				
ОМ-2			C 12 + 8		—"—				
е	C		C 24	конструктивно					
К1	500		2 C 14 L 50-5	по гибкости					
К2	300		2 C 14 + 8	по гибкости					
К3	120		2 C 14 + 8	по гибкости					
К4	I		I 16	по гибкости					

Спецификация к схеме расположения площадок

Марка	Обозначение		Наименование		Кол.	Масса кг	Примечание
МШ8	1.459-2	Вып.1	Лестничный марш	МШ8	1	82.0	
МШ10	1.459-2	Вып.1	—"—	МШ10	2	102.0	
ЛШ17	1.459-2	Вып.1	—"—	ЛШ17	1	161.0	
ПШ1	1.459-2	Вып.1	Площадка	ПШ1	2	32.0	
ПШ3	1.459-2	Вып.1	—"—	ПШ3	14	43.0	
МШ2	1.459-2	Вып.1	—"—	МШ2	1	24.0	
С2	1.459-2	Вып.1	Лестница	С2	4	46.0	
МП2	1.459-2	Вып.2	ограждение площадок	ПП2	620 пм	13.0	
ПМ5 / ПМ6	1.459-2	Вып.2	ограждение лестниц	ПМ5 ПМ6	2+2	12.0	
ПМ7 / ПМ8	1.459-2	Вып.2	—"—	ПМ7 ПМ8	1+1	15.0	
ОЛ9 / ОЛ10	1.459-2	Вып.2	—"—	ОЛ9 ОЛ10	1+1	42.0	

Сварку вести электродами Э-42 по ГОСТ 9467-75, hшв=6мм, кроме оговоренных.

1-1

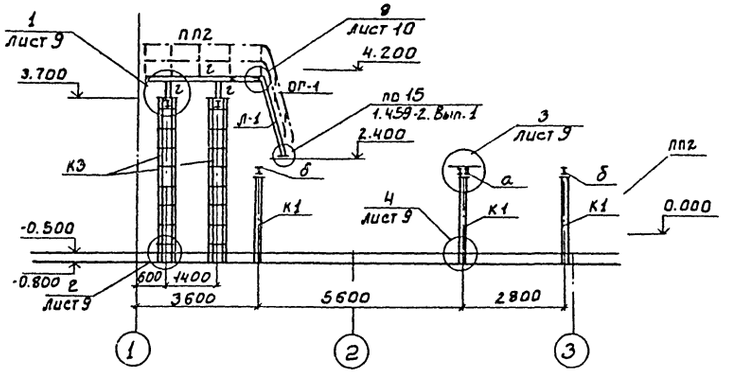

2-2

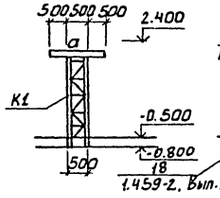

3-3

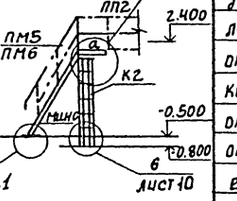

4-4

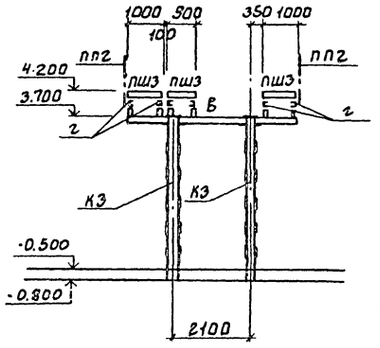

5-5

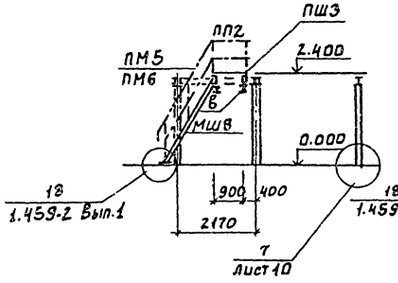

6-6

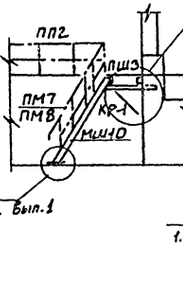

7-7

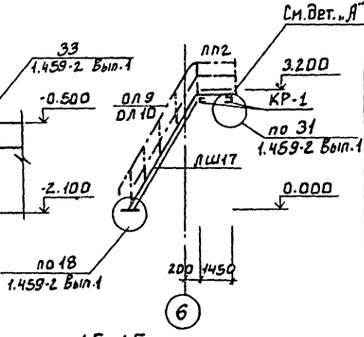

(14-14)

8-8

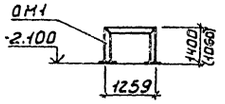

9-9

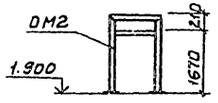

12-12

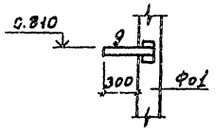

10-10

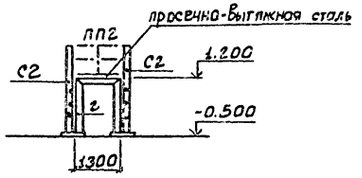

11-11

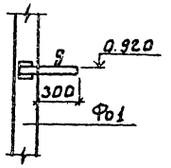

13-13

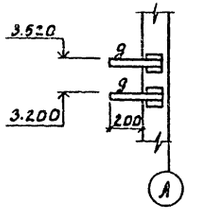

15-15

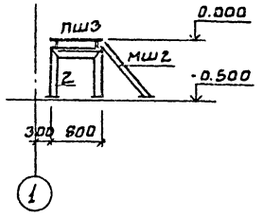

Плита П9 см. лист КЖС 17

Деталь „А"

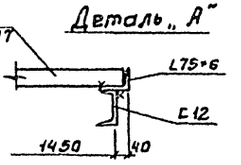

Привязан				ТП 902-5-6.84	КМ
	Пров.	Сычев			
	Ст.инж.	Баранова		Корпус обезвоживания осадка сточных вод с б центр. Фугами ОГШ-352 К-03	Стадия: РП; Лист: 8; Листов:
	Рук.гр.	Сычев			
	Гл.конст	Шапиро		Сечения 1-1 ÷ 15-15	ЦНИИЭП инженерного оборудования г. Москва
	Н.контр.	Сычев			
Инв.№	Нач.отд.	Красавин			

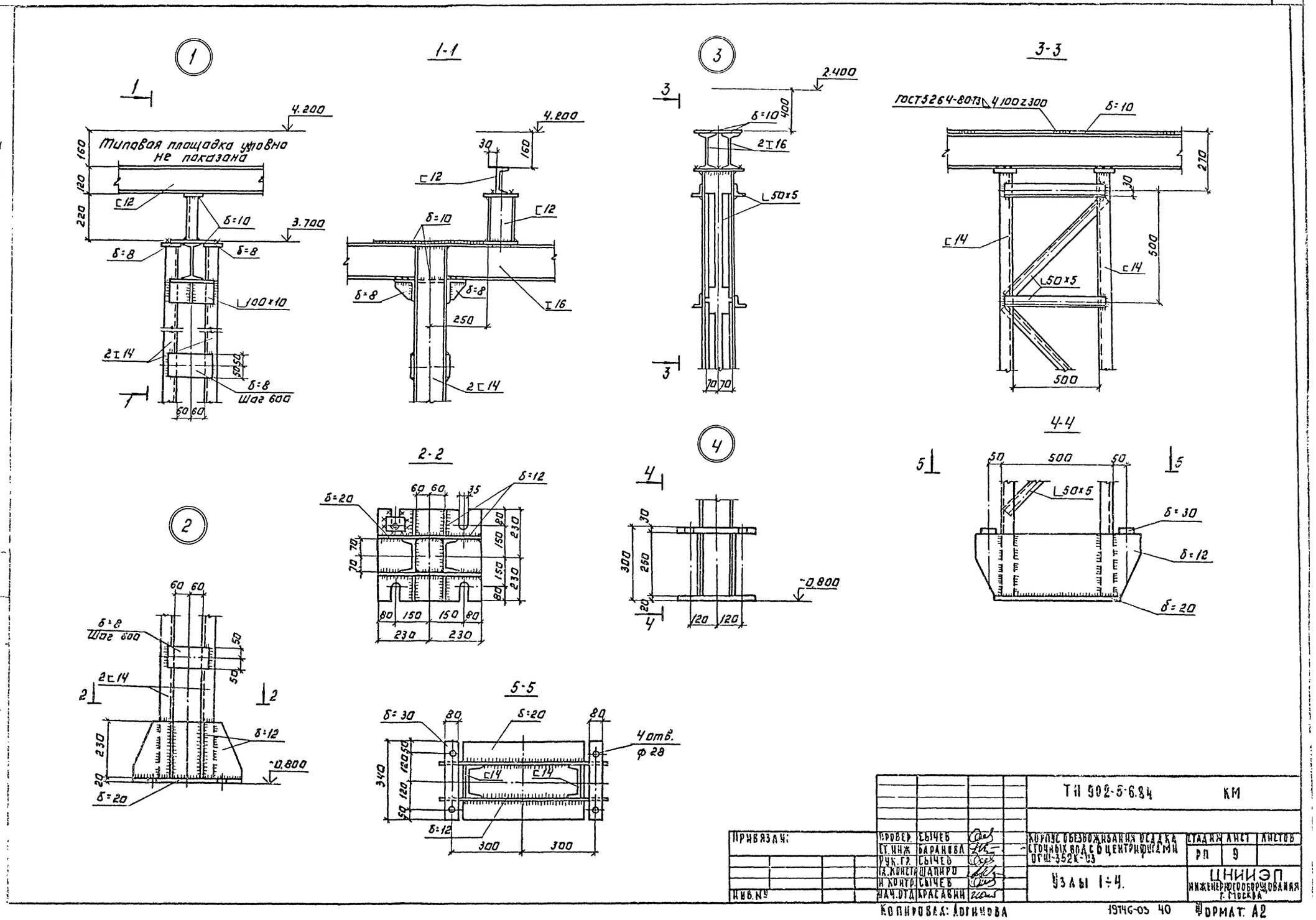
1
1-1
3
3-3
2
2-2
4
4-4
5-5
Типовая площадка условно не показана
4.200
3.700
2.400
ГОСТ 5264-80-Т3 ∟ 4100 z 300
δ=10
δ=8
δ=12
δ=20
δ=30
∟100×10
∟50×5
2⊥14
2⊥16
⊥16
⊏12
⊏14
Шаг 600
-0.800
4 отв. ф 28
ТП 902-5-6.84 КМ
Привязан:
Инв. №
Провер. Сычев
Ст. инж. Баранова
Рук. гр. Сычев
Гл. констр. Шапиро
Н. контр. Сычев
Нач. отд. Красавин
Корпус обезвоживания осадка сточных вод с 6 центрифугами ОГШ-352К-03
Узлы 1÷4.
Стадия РП
Лист 9
Листов
ЦНИИЭП инженерного оборудования г. Москва
Копировал: Логинова
19746-03 40
Формат: А2

Альбом III

Типовой проект 902-5-6.84

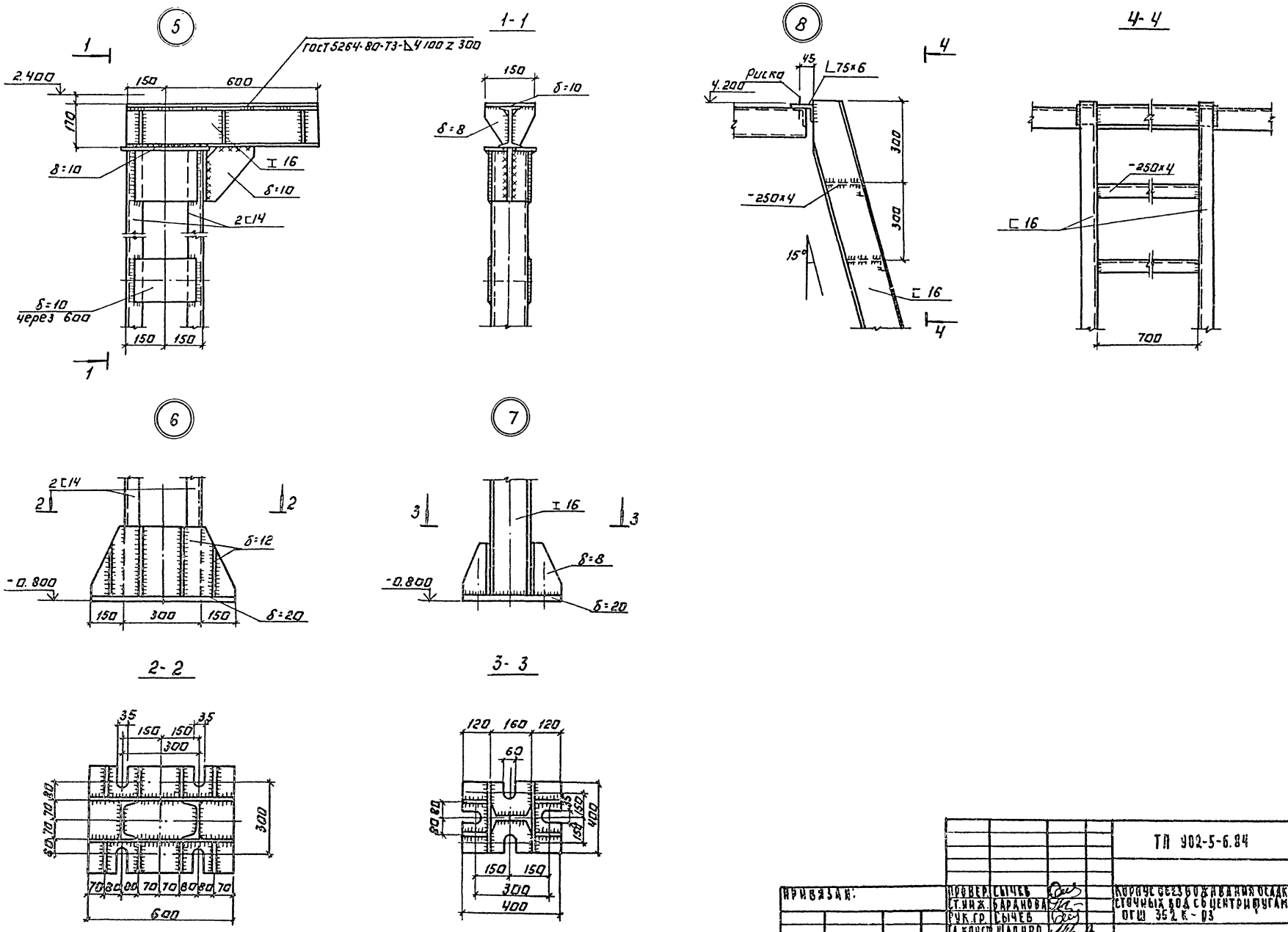

ТП 902-5-6.84				КМ	
Привязан:	Провер.	Сычев	Корпус обезвоживания осадка сточных вод с центрифугами ОГШ 352 К-03	Стадия	Лист	Листов
	Ст. инж.	Баранова		РП	10	
	Рук. гр.	Сычев				
	Гл. констр.	Шапиро	Узлы 5÷7.	ЦНИИЭП инженерного оборудования г. Москва		
Инв. №	Н. контр.	Сычев				
	Начотд.	Красавин				

Копировал: Логинова 19746-03 44 Формат: А2

Типовой проект 902-5-6.84 Альбом III

Схема расположения подвесных путей.

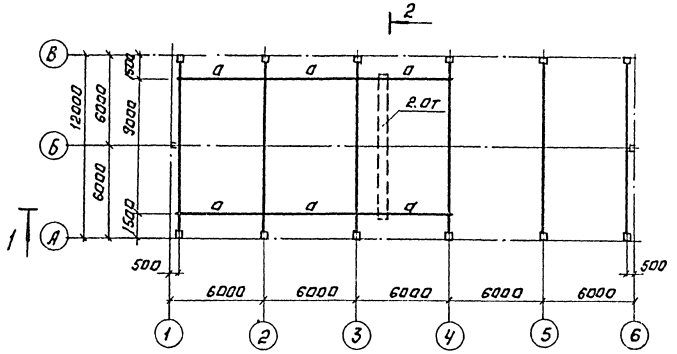

Разрез 2-2

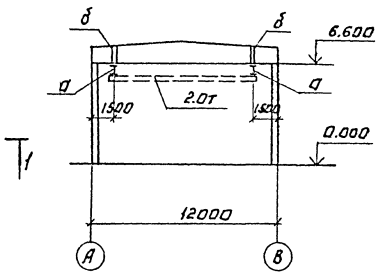

Ведомость элементов

Марка	Эскиз	Поз.	Состав	Опорные усилия N кНм	N кн	Q кн	Группа констр.	Марка металла	Примечан.
а	I		I 30М	—			II	Вст3сп5	ГОСТ 380-71*
б	× 216		Пустые трубы 2Г 108х4	—			II	В ст3 сп5	ГОСТ 380-71*
в	L		L 63×5	по	сид. кости 2 Е 400		II	В ст3 кп2	ГОСТ 380-71*

Разрез 1-1

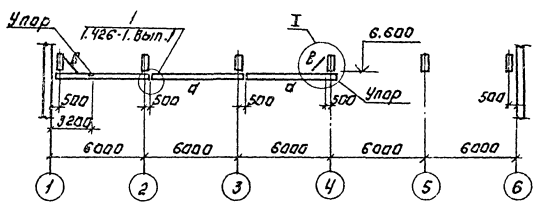

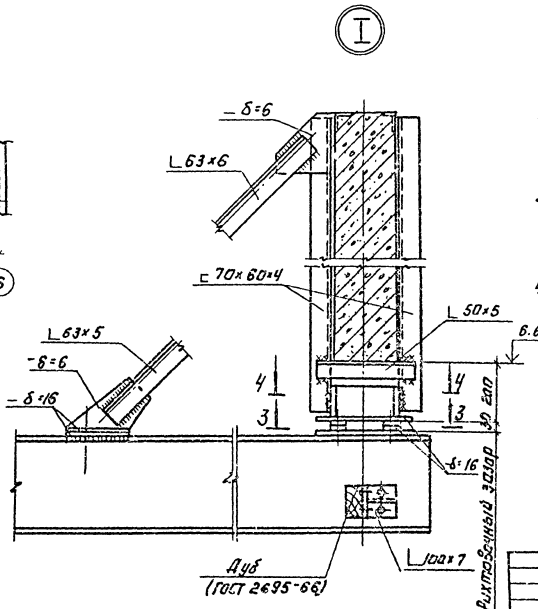

Сечение 3-3.

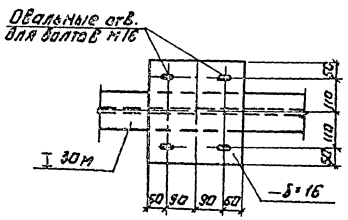

Сечение 4-4.

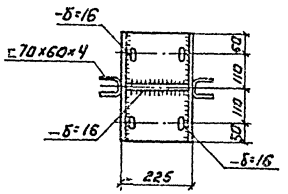

1. Материал конструкций для балок путей - сталь марки ВСт3 сп 5 по ГОСТ 380-71.* для связей и вспомогательных элементов - сталь марки ВСт. 3 кп 2 по ГОСТ 380-71.*
2. Рихтовка подкрановых путей по вертикали производится путем установки набора подкладок.
3. Все стальные конструкции окрасить масляной краской за 2 раза по ГОСТ 8975-77, ездовую поверхность не окрашивать.
4. Сварку производить электродами типа Э-42, ГОСТ 9467-75; $h_ш$ = 6мм.

Привязан:

Инв. №

Провер.	Баранова		ТП 902-5-6.84	КМ
Инжен.	Ананьева			
Гл. инж.	Баранова		Кирпичные обезжелезивания сборки стальных вод. с центрифугами ЭГЦ-35.2К-03	Лист 11 / Листов
Рук. гр.	Сычев			
Гл. констр.	Шапиро		Схема расположения подвесных путей в осях 1-4.	ЦНИИЭП инженерного оборудования г. Москва
Н. контр.	Сычев			
Нач. отд.	Красавин			

Копировал: Логинова

19746-03 42 Формат А2

Разрез 1-1

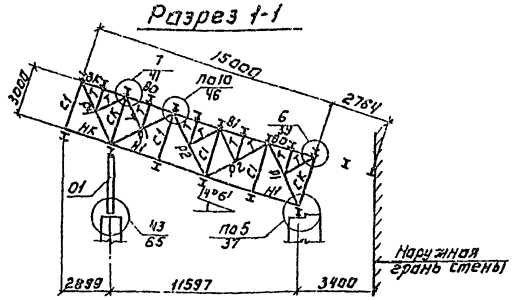

Схема расположения балок кровли, связей по верхним поясам фермы.

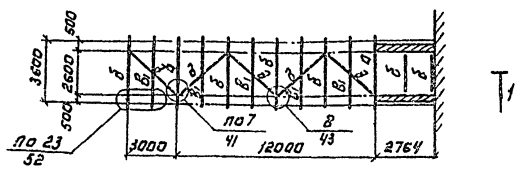

Схема расположения балок пола связей по нижним поясам фермы.

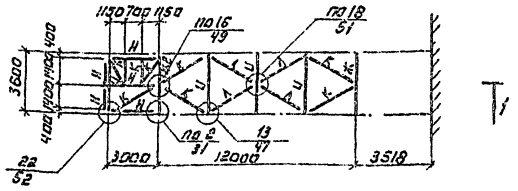

Шарнирная опора 01.

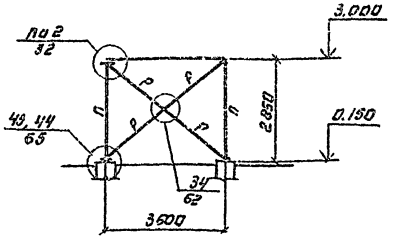

1. Болты класса 4.6 нормальной точности по ГОСТ 7798-70* или ГОСТ 7796-70*.
2. Для сварки стальных конструкций предпочтительно применять полуавтоматическую сварку в углекислом газе по ГОСТ 8050-76.
При ручной сварке применять электроды типа Э-42 или Э-42А. Соединения элементов из низколегированной стали с элементами из углеродистой стали, в случае применения ручной сварки, производить электродами типа Э-42А. Применяемые электроды должны удовлетворять требованиям ГОСТ 9467-75.
3. Все металлоконструкции окрасить масляной краской для наружных работ по ГОСТ 8292-75.
4. Техническая спецификация стали на элементы фермы, пола кровли и галереи, опор дана на листе 2.
Техническая спецификация стали на фахверки, монтажные элементы кровли дана в серии 3.016-3 Выпуск 1.
5. Все монтажные узлы см. серию 3.016-3 Выпуск 1.

Таблица усилий и сечений.

Наименов. конструкций		Марка эл-та	Эскиз сечения	Состав сечения	Усилия: Моменты, кНм: на опоре Mx	в пролете Mx	в пролете My	Прод. сила, тс	Реакция, кН Rx	Реакция, кН Ry
Элементы фермы	Верхний пояс	ВК	┐┌	2∟100×7	см. серию 3.016-3					
		В0	┐┌	2∟125×8						
		В1	┐┌	2∟125×8						
	Нижний пояс	НК	┘└	2∟100×7						
		Н1	┘└	2∟100×7						
	Раскосы	Т	┐┌	2∟50×5						
		Р1	┐┌	2∟125×8						
		Р2	┐┌	2∟70×5						
		Р4	┐┌	2∟125×8						
	Стойки	СК	I	2-200×10 -300×8						
		С1	┘┌	2∟75×6						
Элементы кровли	Балки, связи.	а	I	I 30К1	8.8/10.5	5.3/5.5	2.4/3.1	-2.4	6.3	4.0
		б	I	I 30К3	—	2.4	4.5	-1.0	3.4	8.7
		в1	⊏	⊏ 20П	—	1.9	—	—	2.2	—
		д	┐└	2∟63×5	—	—	—	-5.7	—	—
Элементы пола	Балки, связи	ж	I	2-150×8 -200×6	—	0.8	0.2	-2.4	1.6/4.3	1.1
		ж2	I	2-200×8 -250×6	—	1.7	0.3	-3.4	3.2/8.6	2.1
		и	I	I 30Ш1	—	5.9	1.1	-1.0	7.5	5.0
		к	∟	∟110×7	—	—	—	-2.4	—	—
		л	∟	∟63×5	—	—	—	5.1	—	—
		н	I	I 14	—	1.6	—	—	2.2	—
Шарнирная опора 01	Ветвь	п	I	I 50Б2						
	Вертик. связи	р	⊏	⊏ 14						

ПРОВЕР.	БАРАНОВА		
СТ. ИНЖ	АКИНФИЕВА		
РУК. ГР.	БАРАНОВА		
ГИП	СЫЧЕВ		
ГЛ. КОНСТР	ШАПИРО		
Н. КОНТР	СЫЧЕВ		
НАЧ. ОТД	КРАСАВИН		

ТП 902-5-6.84 КМ

КОРПУС ОБЕЗВОЖИВАНИЯ ОСАДКА СТОЧНЫХ ВОД С ЦЕНТРИФУГАМИ ОТШ-352 К-03

ТРАНСПОРТЕРНАЯ ГАЛЕРЕЯ. СХЕМА РАСПОЛОЖЕНИЯ БАЛОК ПОЛА, КРОВЛИ, ОПОР.

СТАДИЯ	ЛИСТ	ЛИСТОВ
РП	12	

ЦНИИЭП ИНЖЕНЕРНОГО ОБОРУДОВАНИЯ г. МОСКВА

ПРИВЯЗАН:

ИНВ. №

КОПИРОВАЛ: ЛОГИНОВА

19746-03 (43)

ФОРМАТ: А2

Типовой проект 902-5-6.84 Альбом III

ПОДПИСЬ И ДАТА | ВЗАМ. ИНВ. №

ИНВ. №

gost.e-ecolog.ru