ТИПОВОЙ ПРОЕКТ

902 - 5 - 6.84

Испл. (2-92)

КОРПУС ОБЕЗВОЖИВАНИЯ ОСАДКА СТОЧНЫХ ВОД С 6 ЦЕНТРИФУГАМИ ОГШ-352К-03

Альбом II

19746 - 02
ЦЕНА 2-51

gost.e-ecolog.ru

ЦЕНТРАЛЬНЫЙ ИНСТИТУТ ТИПОВОГО ПРОЕКТИРОВАНИЯ
ГОССТРОЯ СССР

Москва, А-445, Смольная ул., 22

Сдано в печать IV 1985г.

Заказ № 5151 Тираж 250 экз.

ТИПОВОЙ ПРОЕКТ
902-5-6.84

КОРПУС ОБЕЗВОЖИВАНИЯ ОСАДКА СТОЧНЫХ ВОД С 6 ЦЕНТРИФУГАМИ ОГШ-352К-03

СОСТАВ ПРОЕКТА:

Альбом I - Пояснительная записка.
Альбом II - Технологическая, санитарно-техническая части.
Альбом III - Архитектурно-строительные решения. Конструкции железобетонные и металлические.
Альбом IV - Строительные изделия.
Альбом V - Электротехническая часть. Чертежи монтажной зоны и заготовительного участка.
Альбом VI - Электротехническая часть (задание заводу-изготовителю) и нестандартизированное оборудование.
Альбом VII - Спецификации оборудования.
Альбом VIII - Сборник спецификаций оборудования.
Альбом IX - Ведомости потребности в материалах.
Альбом X - Сметы
Альбом XI - Показатели изменения сметной стоимости.

АЛЬБОМ II

РАЗРАБОТАН ПРОЕКТНЫМ ИНСТИТУТОМ
ЦНИИЭП инженерного оборудования

Главный инженер института А. Кетаов
Главный инженер проекта В. Алаев

УТВЕРЖДЕН ГОСГРАЖДАНСТРОЕМ
ПРИКАЗ N: 280 от 23 сентября 1983г.
ВВЕДЕН В ДЕЙСТВИЕ ИНСТИТУТОМ
ЦНИИЭП инженерного оборудования
ПРИКАЗ N: 67 от 8 июня 1984г

Привязан

Инв. N:

СОДЕРЖАНИЕ АЛЬБОМА

N.N. п.п.	Наименование листов	N. N. листов	N.N. стр.
1	2	3	4
1	Содержание альбома		2
	Технологическая часть		
2	Общие данные	ТХ-1	3
3	Принципиальная технологическая схема.	ТХ-2	4
4	Планы на отм. 0.000 и 4.200. Разрез 1-1.		
	Экспликация помещений. Экспликация		
	оборудования.	ТХ-3	5
5	План на отм. 0.000	ТХ-4	6
6	План на отм. 4.200	ТХ-5	7
7	Разрезы 2-2; 3-3; 4-4	ТХ-6	8
8	Разрез 5-5. Узел I. Вид А.	ТХ-7	9
9	Схема И25	ТХ-8	10
10	Схемы И12; И1; И26	ТХ-9	11
11	Схемы В3; К3	ТХ-10	12
12	Спецификация (начало)	ТХ-11	13
13	Спецификация (окончание)	ТХ-12	14
14	Линия транспорта обезвоженного осадка.		
	Общий вид.	ТХ-13	15
15	Линия транспорта обезвоженного осадка.		
	Выносные элементы. Разрезы	ТХ-14	16
16	Линия транспорта обезвоженного осадка.		
	Виды. Разрез Г-Г. Выносные элементы	ТХ-15	17
17	Спецификация конвейера	ТХ-16	18

1	2	3	4
	Санитарно-техническая часть		
	Отопление и вентиляция		
18	Общие данные	ОВ-1	19
19	План на отм. 0.000	ОВ-2	20
20	План на отм. 3.300	ОВ-3	21
21	Схема системы отопления. Схемы		
	систем теплоснабжения установок П1,		
	А1, А2, А3. Узел управления.	ОВ-4	22
22	Схемы систем вентиляции		
	П1; В1; В2; В3; ЕВ1; ЕВ2	ОВ-5	23
23	Установка систем П1; В3	ОВ-6	24
24	Конфузор. Переход	ОВН-1 ОВН-2	25
25	Воздуховод из асбестоцементных листов.		
	Узлы соединений.	ОВН-3	26
	Водопровод и канализация		
25	Общие данные	ВК-1	27
26	План на отм. 0.000	ВК-2	28
27	План на отм. 4.200. План кровли	ВК-3	29
28	Схемы систем В1 и Т3, Т4	ВК-4	30
29	Схемы систем К1 и К2	ВК-5	31

Инв. № подл. | Подпись и дата | Взам. инв. №

Типовой проект 902-5-6.84 Альбом II

Ведомость чертежей основного комплекта ТХ

Лист	Наименование	Примечание
1	Общие данные	
2	Принципиальная технологическая схема	
3	Планы на отм. 0.000 и 4.200. Разрез 1-1	
	Экспликация помещений. Экспликация оборудования	
4	План на отм. 0.000	
5	План на отм. 4.200	
6	Разрезы 2-2; 3-3; 4-4	
7	Разрез 5-5. Узел I. Вид А	
8	Схема И25	
9	Схемы И12; И1; И26	
10	Схемы В3; К3	
11	Спецификация (начало)	
12	Спецификация (окончание)	
13	Линия транспорта обезвоженного осадка.	
	Общий вид	
14	Линия транспорта обезвоженного осадка.	
	Выносные элементы. Разрезы	
15	Линия транспорта обезвоженного осадка. Виды.	
	Разрез Г-Г Выносные элементы.	
16	Спецификация конвейера	

Ведомость ссылочных и прилагаемых документов

Обозначение	Наименование	Примечан.
	Ссылочные документы	
Серия 4.904-69	Детали крепления трубопроводов	
ГОСТ 14202-69	Опознавательная краска	
ГОСТ 9.015-74	Защита от коррозии	
	Прилагаемые документы	
ВМ	Ведомости потребности в материалах	
СО	Спецификации оборудования	
ССО	Сборник спецификаций оборудования	
ТХН	Типовые технологические конструкции	Альбом VI

Примерный генплан

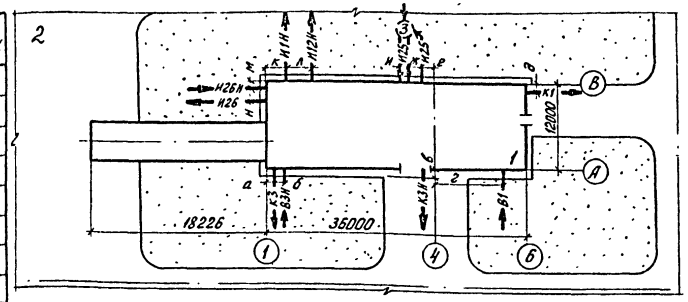

Привязка вводов и выпусков коммуникаций

Оси	Размеры мм											
	а	б	в	г	д	е	ж	и	к	л	м	н
1	1100	1500	—	—	—	—	—	—	2880	3930	—	—
4	—	—	200	8600	—	1100	500	600	—	—	—	—
В	—	—	—	—	1200	—	—	—	—	—	1200	1500

Ведомость спецификаций

Лист	Наименование	Примечание
ТХ-11	Уплотненная стабилизированная смесь осадков и фугата	
ТХ-11	Фугат	
ТХ-11	Песчаная пульпа	
ТХ-12	Неуплотненная стабилизированная смесь осадков и фугата	
ТХ-12	Обезвоженный осадок	
ТХ-12	Производственный водопровод	
ТХ-12	Производственная канализация	
ТХ-16	Спецификация конвейеров	

Экспликация зданий и сооружений

	Наименование	Примечан.
(1)	Корпус обезвоживания осадка сточных вод	
(2)	Асфальтированная площадка для временного складирования осадка	
(3)	Резервуар уплотненной стабилизированной смеси осадков и фугата	

Ведомость основных комплектов

Обозначение	Наименование	Примечан.
ТХ	Технологическая часть	Альбом II
ОВ	Отопление и вентиляция	Альбом II
ВК	Внутренние водопровод и канализация	Альбом II
АР	Архитектурные решения	Альбом III
КЖ	Конструкции железобетонные	Альбом III
КМ	Конструкции металлические	Альбом III
КЖИ	Строительные изделия	Альбом IV
ЭМ	Силовое электрооборудование	Альбом V
АТХ	Автоматизация	Альбом V
СС	Связь и сигнализация	Альбом V
ЭО	Электроосвещение	Альбом V

Условные обозначения

Обозначение	Наименование	Примечан.
—— И1 ——	Песчаная пульпа	
—— И12 ——	Фугат	
—— И17 ——	Обезвоженный осадок	
—— И25 ——	Уплотненная стабилизированная смесь осадков и фугата	
—— И26 ——	Неуплотненная стабилизированная смесь осадков и фугата	
—— В3 ——	Производственный водопровод	
—— К1 ——	Бытовая канализация	
—— К3 ——	Производственная канализация	
—— ..Н ——	Напорная линия	

Отметка 0.000 соответствует абсолютной отметке [ ]
Граница проектирования коммуникаций 1.5 м от осей здания.
Вводы коммуникаций, не приведенные на данном листе, смотри соответствующие разделы данного проекта.
Стальные трубы, прокладываемые в помещении, покрыть масляной краской за 2 раза (покрасить опознавательными цветами по ГОСТу 14202-69). Стальные трубы, прокладываемые в земле, покрыть весьма усиленной изоляцией по ГОСТу 9.015-74.

Типовой проект разработан в соответствии с действующими нормами и правилами и предусматривает мероприятия, обеспечивающие взрывную, взрывопожарную и пожарную безопасность при эксплуатации здания
Главный инженер проекта В. Алаев

Инв. № подл. | Подпись и дата | Взам. инв. №

Привязан

Инв. №:

ТП 902-5-6.84 ТХ

Н. контр.	Кобазева	
Провер.	Пресман	
Ст. инж.	Малых	
Рук. гр.	Кобазева	
ГИП	Алаев	
Гл. спец.	Сирота	
Нач. отд.	Гольдман	

Корпус обезвоживания осадка сточных вод с 6 центрифугами ОГШ-352К-03

Стадия	Лист	Листов
РП	1	16

Общие данные

ЦНИИЭП инженерного оборудования г. Москва

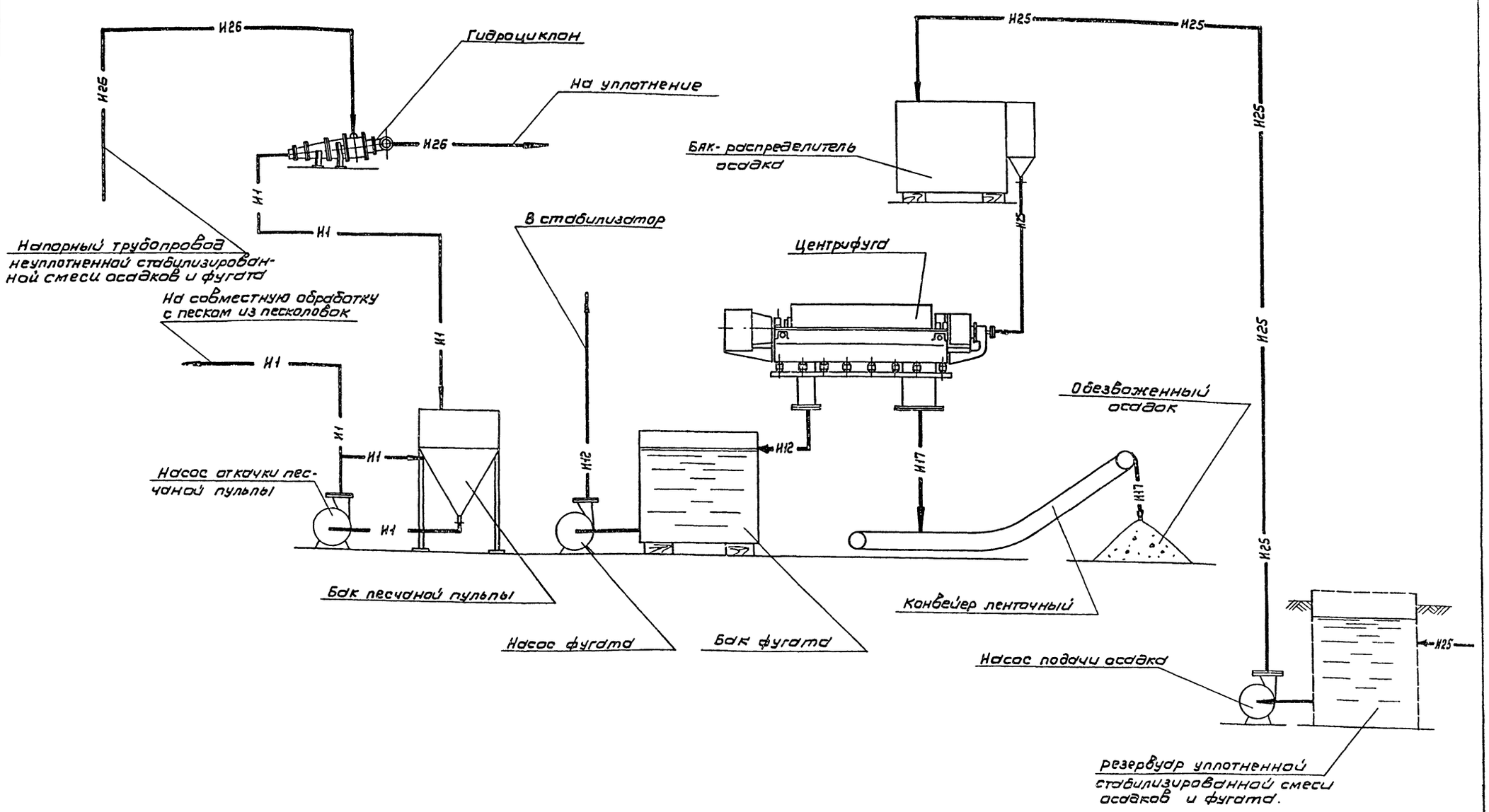

Альбом II

Типовой проект 902-5-6.84

Инв. № подл. | Подпись и дата | Взам. инв. №

				ТП 902-5-6.84	ТХ
Н. контр.	Кобазева			Корпус обезвоживания осадка сточных вод с центрифугами ОГШ-352К-03	Стадия: РП; Лист: 2; Листов:
Провер.	Пресман				
Ст. инж.	Малых				
Рук. гр.	Кобазева				
ГИП	Алаев			Принципиальная технологическая схема	ЦНИИЭП инженерного оборудования г. Москва
Гл. спец.	Сидота				
Нач. отд.	Гольман				

Привязан

Инв. №

Копировал: Коршунова 19746-02 5 Формат А2

Типовой проект 902-5-6.84 Альбом II

Разрез 1-1
м 1:200

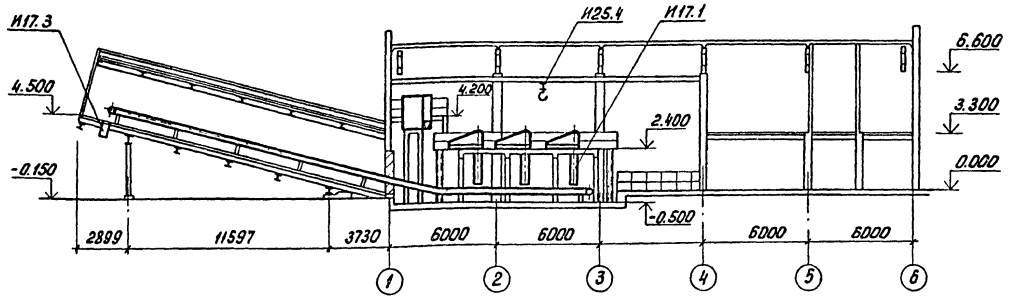

План на отм. 4.200
м 1:200

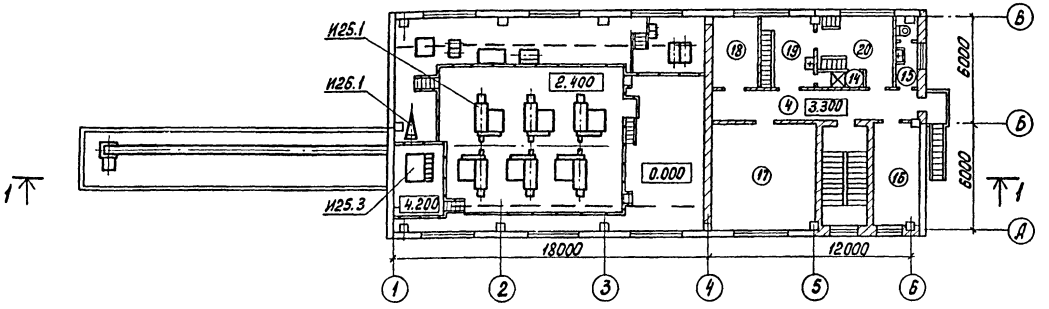

План на отм. 0.000
м 1:200

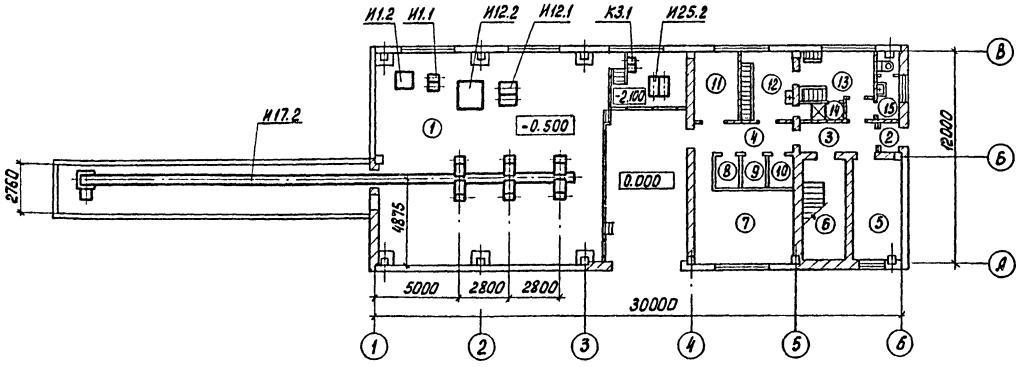

1. Кран ручной подвесной грузоподъемностью 2т предусмотрен только для эксплуатации оборудования.
2. При монтаже оборудования руководствоваться технической документацией заводов-изготовителей.

Экспликация оборудования

N: N поз.	Наименование	Кол.	Масса ед. кг	Примеч.
И25.1	Центрифуга ОГШ-352К-03	6	2025	
И25.2	Насос подачи осадка СД 50/10 (ФГ57.5/9.5)	2	145	
И25.3	Бак распределитель осадка	1	528	
И25.4	Кран ручной подвесной Q=2т	1	803	
И26.1	Гидроциклон ГЦР-150	1	116	
И17.1	Течка осадка	6	39	
И17.2	Конвейер ленточный В=650мм; L=28800мм	1	–	
И17.3	Течка концевая	1	130	
И12.1	Насос фугата СД 50/10 (ФГ57.5/9.5)	2	145	
И12.2	Бак фугата	1	610	
И1.1	Насос песчаной пульпы Л 12.5/12.5	2	94	
И1.2	Бак песчаной пульпы	1	270	
К3.1	Насос дренажный ВКС 1/16	2	94	один на складе

Экспликация помещений

N: N: поз.	Наименование	Примечание
1	Зал центрифуг	
2	Тамбур	
3	Вестибюль	
4	Коридор	
5	Комната обслуживающего персонала	
6	Лестничная клетка	
7	Приточная венткамера	
8	Кладовая грязной спецодежды	
9	Кладовая чистой спецодежды	
10	Сушка одежды	
11	Комната приема пищи	
12	Женский гардероб спецодежды	
13	Женский гардероб уличной и домашней одежды	
14	Душевая	
15	Уборная	
16	Комната начальника	
17	ЩСУ и операторская	
18	Вытяжная венткамера	
19	Мужской гардероб спецодежды	
20	Мужской гардероб уличной и домашней одежды	

Привязан

Инв. N:

Н.контр.	Кобазева		
Провер.	Пресман		
Ст. инж.	Малых		
Рук. гр.	Кобазева		
ГИП	Алаев		02.84
Гл.спец.	Сирота		
Нач. отд	Гольдман		

ТП 902-5-6.84 ТХ

Корпус обезвоживания осадка сточных вод с 6 центрифугами ОГШ-352К-03

Планы на отм. 0.000 и 4.200. Разрез 1-1. Экспликация помещений. Экспликация оборудования.

Стадия	Лист	Листов
РП	3	

ЦНИИЭП инженерного оборудования г. Москва

Инв. N подл. | Подпись и дата | Взам. инв. N

Типовой проект 902-5-6.84 Альбом II

План на отм. 0.000

м 1:50

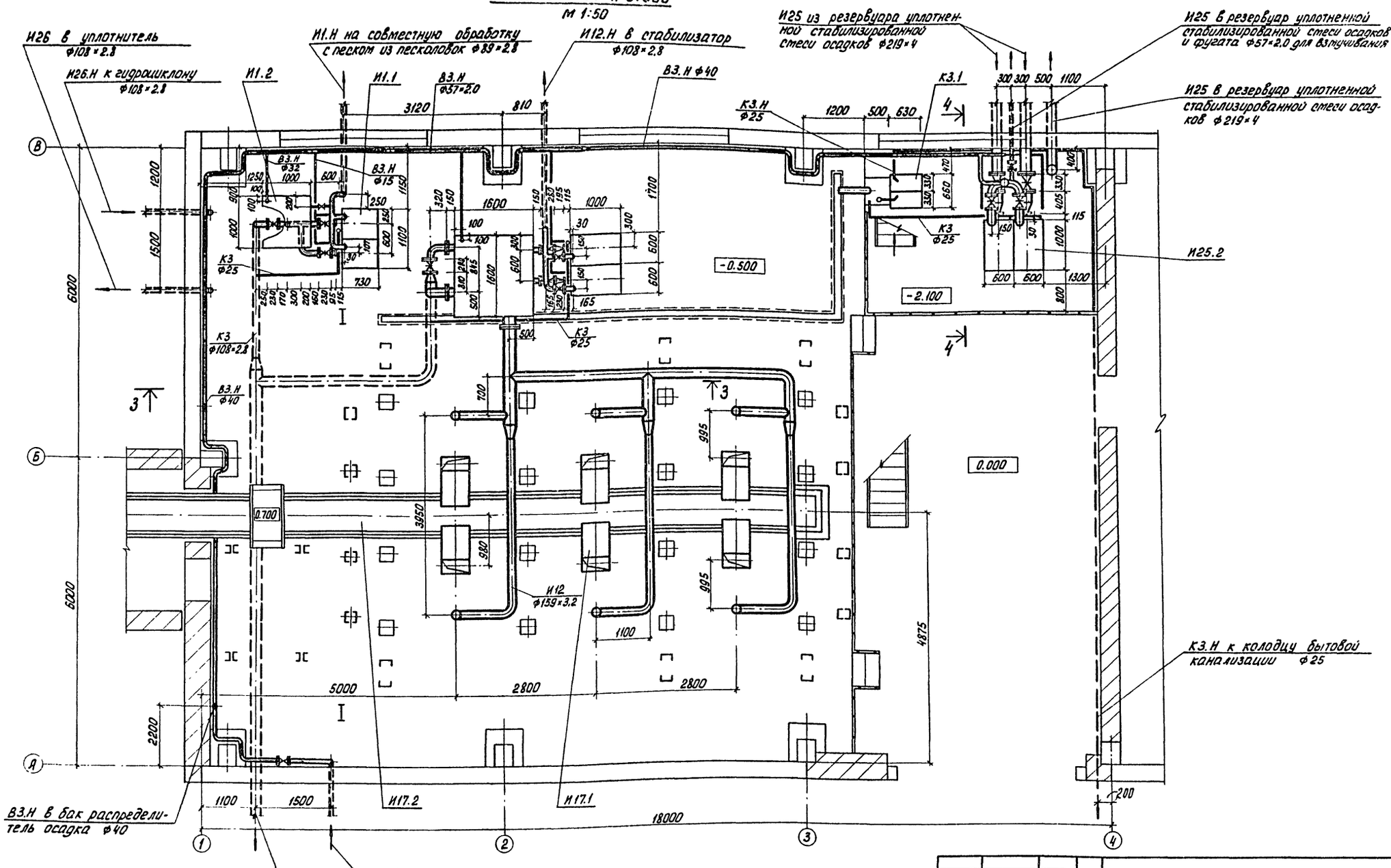

Н.контр.	Кобазева		
Провер.	Пресман		
Ст.инж.	Малых		
Рук.гр.	Кобазева		
ГИП	Алаев		05.84
Гл.спец.	Сирота		
Нач.отд	Гольдман		

ТП 902-5-6.84 ТХ

Корпус обезвоживания осадка сточных вод с 6 центрифугами ОГШ-352 К-03

Стадия	Лист	Листов
РП	4	

План на отм. 0.000

ЦНИИЭП инженерного оборудования г. Москва

Привязан

Инв. №:

Инв. № подл. | Подпись и дата | Взам. инв. №

19746-02 7

Типовой проект 902-5-6.84 Альбом II

План на отм. 4.200
м 1:50

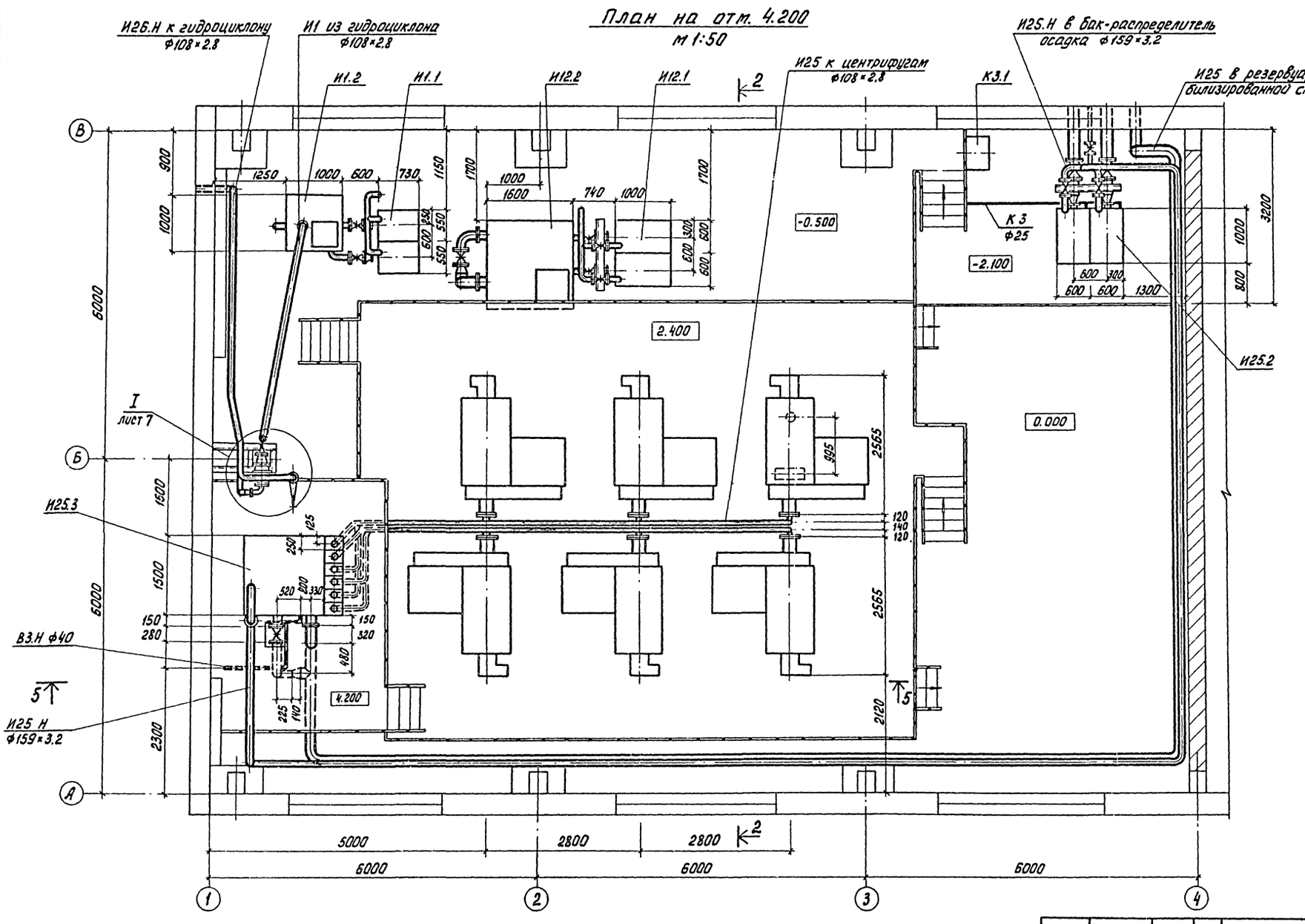

Н. контр.	Кобазева		
Провер.	Малых		
Инжен.	Романова		
Ст. инж.	Пресман		
Рук. гр.	Кобазева		
ГИП	Алаев		07.84
Гл. спец.	Сирота		
Нач. отд.	Гольдман		

Привязан

Инв. №:

Инв. № подл. | Подпись и дата | Взам. инв. №

ТП 902-5-6.84 ТХ

Корпус обезвоживания осадка сточных вод с 6 центрифугами ОГШ-352К-03

Стадия	Лист	Листов
РП	5	

План на отм. 4.200

ЦНИИЭП инженерного оборудования г. Москва

19746-02 8

Типовой проект 902-5-6.84 Альбом II

2-2
м1:50

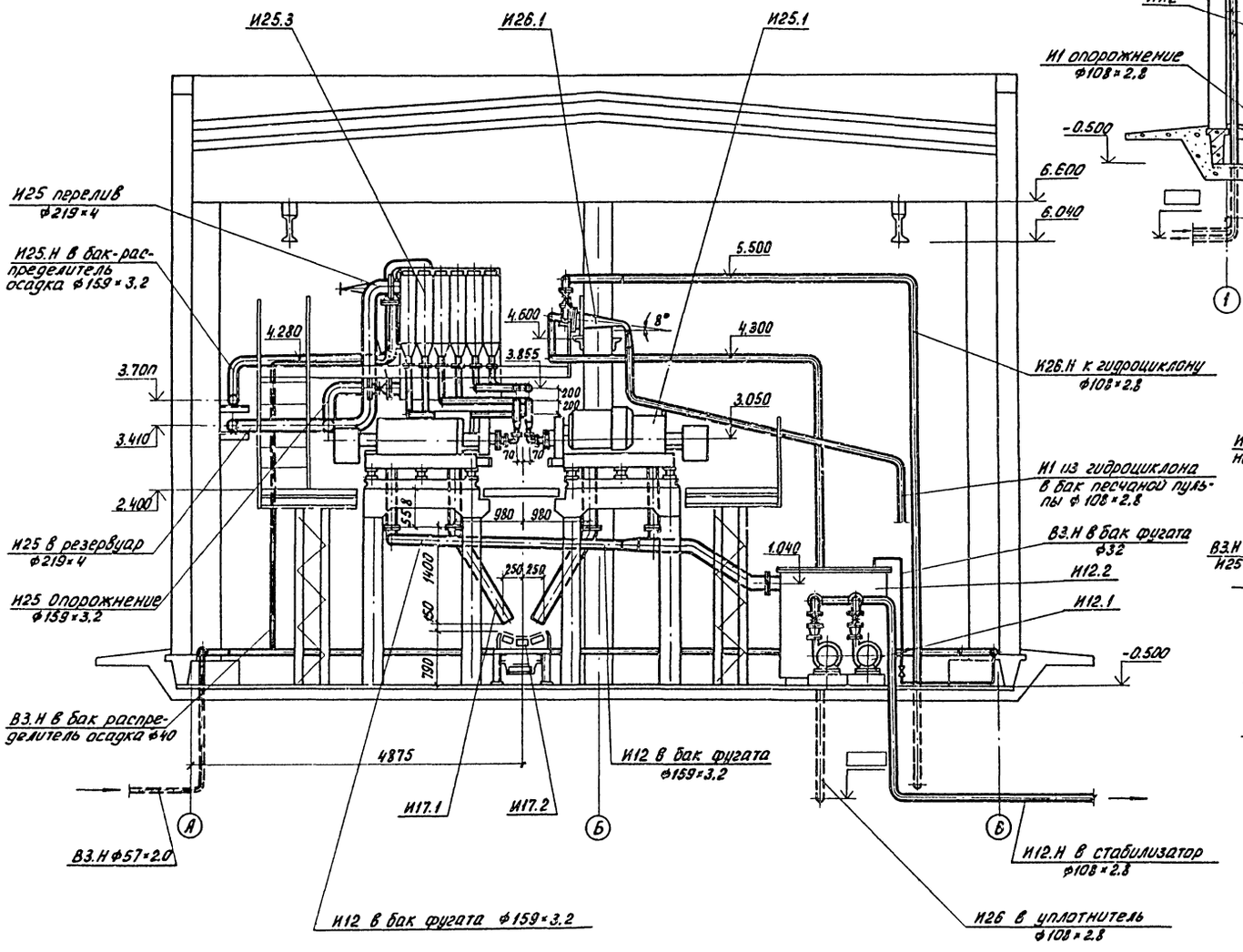

3-3
м1:50

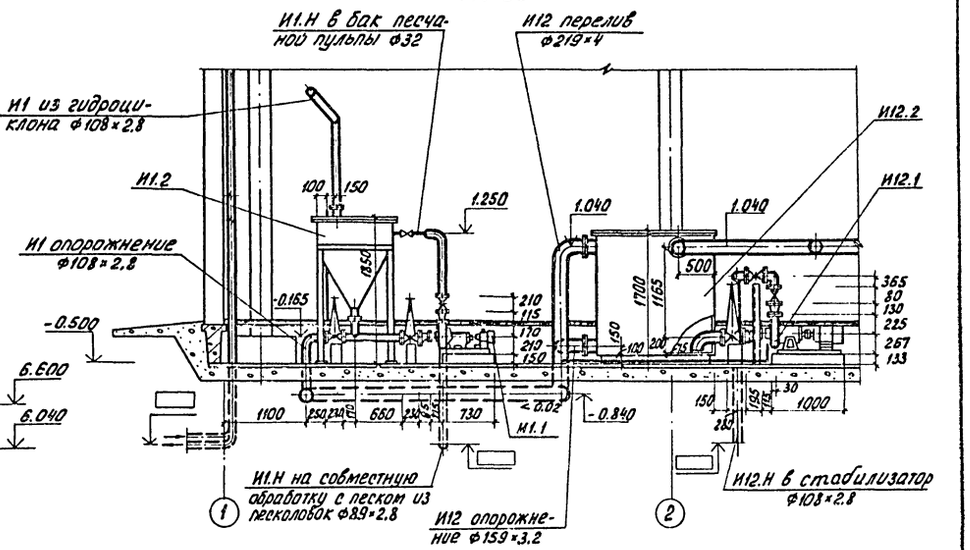

4-4
м1:50

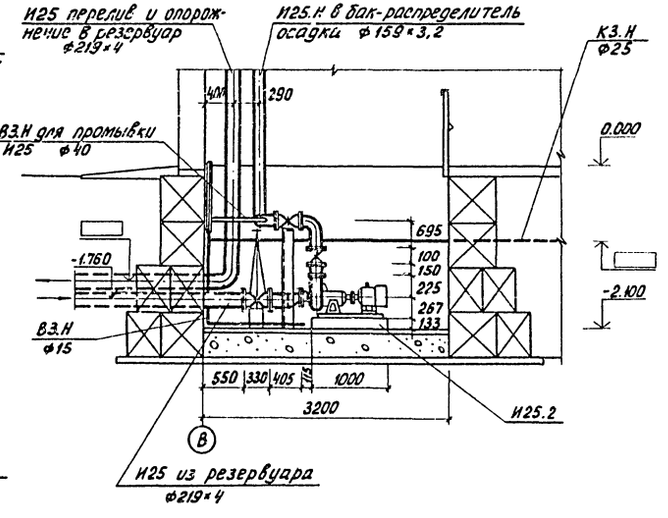

Привязан			
Инв. №:			
Н.контр.	Кобазева		
Провер.	Пресман		
Ст.инж.	Малых		
Рук.гр.	Кобазева		
ГИП	Алаев		от.87
Гл.спец.	Сирота		
Нач.отд.	Гольдман		

ТП 902-5-6.84 ТХ

Корпус обезвоживания осадка сточных вод с 6 центрифугами ОГШ-352К-03

Разрезы 2-2; 3-3; 4-4

Стадия	Лист	Листов
РП	6	

ЦНИИЭП инженерного оборудования г. Москва

Инв. № подл. | Подпись и дата | Взам. инв. №

19746-02 9

Типовой проект 902-5-6.84 Альбом II

5-5

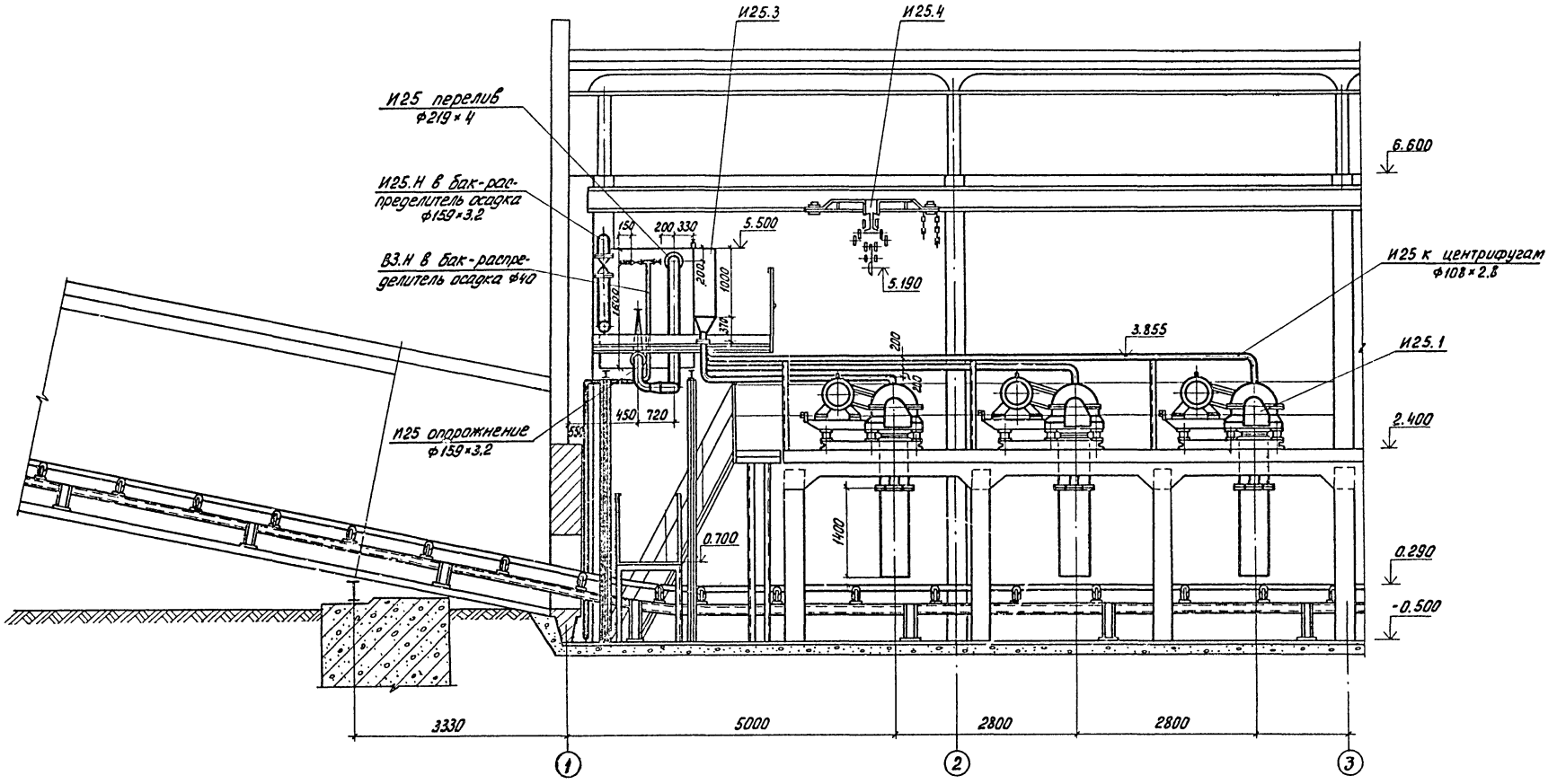

I (лист 5)
м 1:15

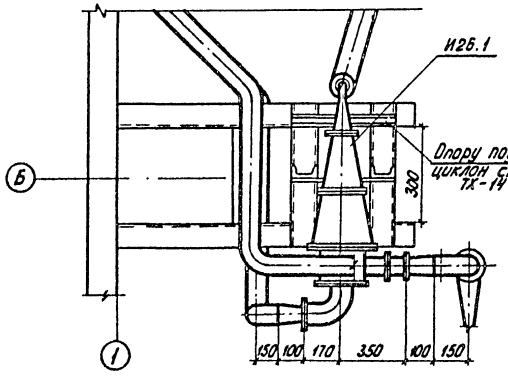

Вид А
м 1:15

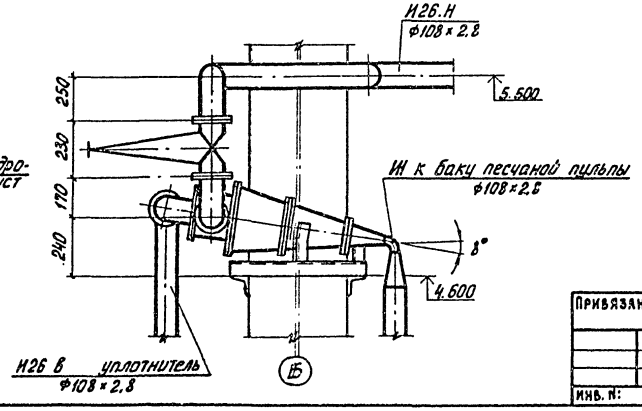

Привязан	Н. контр.	Кобазева	
	Провер.	Малых	
	Инжен.	Романова	
	Ст. инж.	Пресман	
	Рук. гр.	Кобазева	
Инв. №:	ГИП	Алаев	
	Нач. отд.	Гольдман	

ТП 902-5-6.84 ТХ

Корпус обезвоживания осадка сточных вод с 6 центрифугами ОГШ 352К-03	Стадия	Лист	Листов
	РП	7	
Разрез 5-5. Узел I. Вид А.	ЦНИИЭП инженерного оборудования г. Москва		

Инв. № подл. | Подпись и дата | Взам. инв. №

19746-02 10

И25

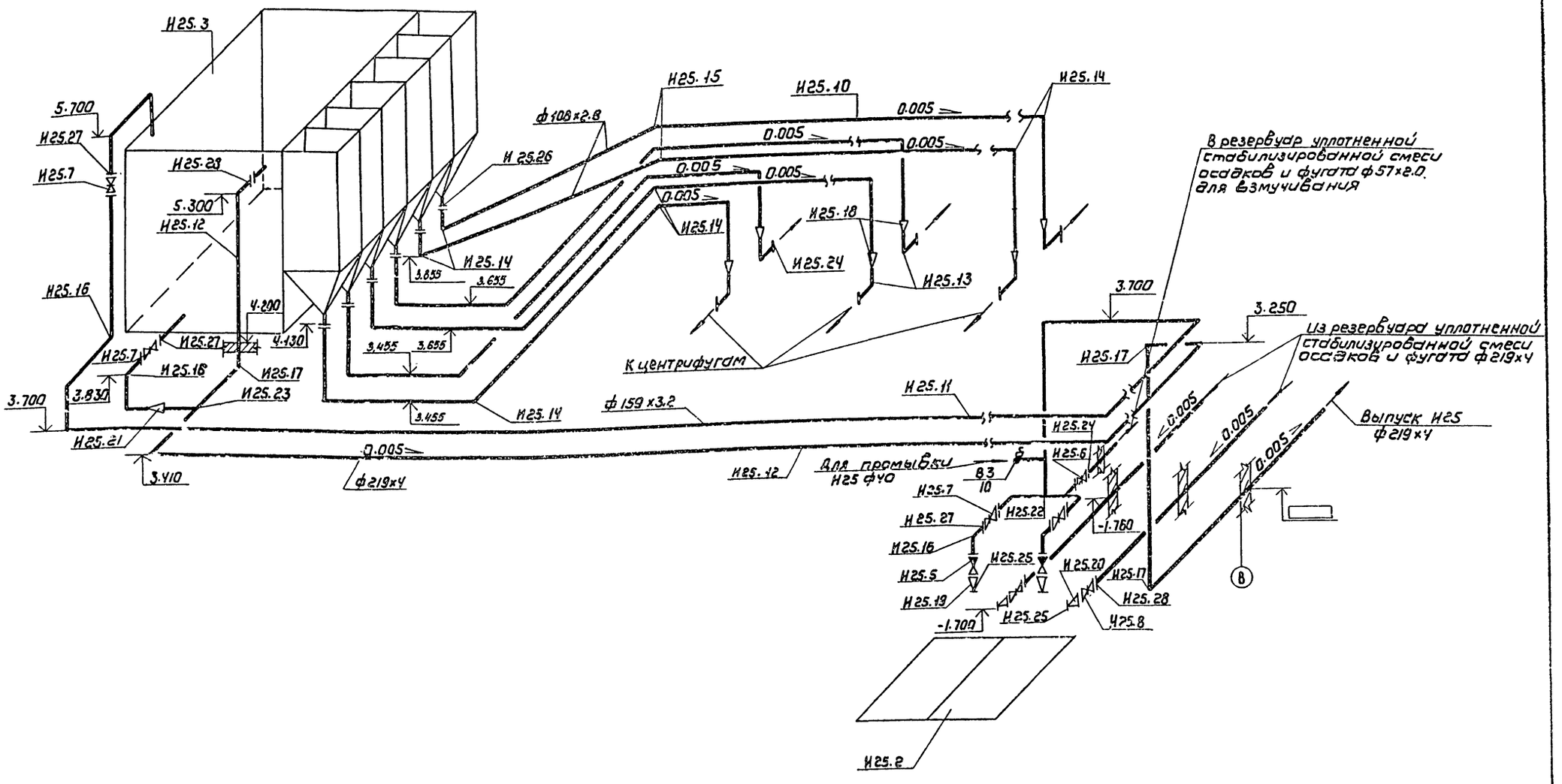

Перелив и опорожнение бака-распределителя осадка предусмотрены через выпуск И25 в резервуар уплотненной стабилизированной смеси осадков и фугата.

				ТП 902-5-6.84		ТХ	
Н. контр.	Кобазева						
Провер.	Малых						
Инженер	Левмякова			Корпус обезвоживания осадка сточных вод с центрифугами ОГШ-352К-0.5	стадия	лист	листов
Ст. инж.	Пресман				РП	8	
Рук. гр.	Кобазева						
ГИП	Алвея		02.84	СХЕМА И25	ЦНИИЭП инженерного оборудования г. Москва		
Гл. спец.	Сидота						
Нач. отд.	Гольдман						

Привязан

Инв. №

Копировал: Коршунова 19746-02 11 Формат: А2

Инв. № подл. | Подпись и дата | Взам. инв. №

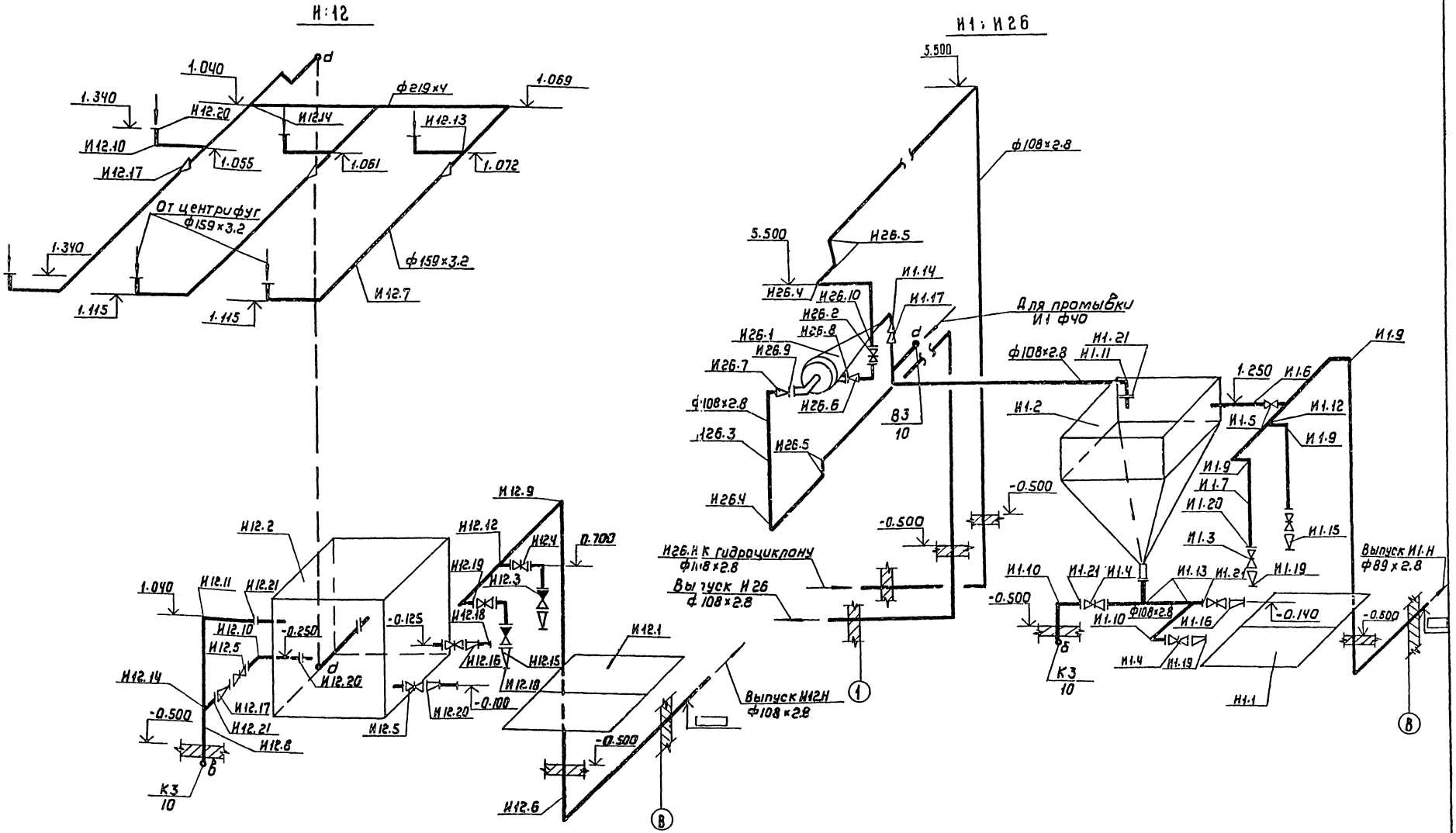

Выпуск И12Н- подача фугата в стабилизатор.
Выпуск И1.Н- подача песчаной пульпы на совместную обработку с песком песколовок (в бункер песка или на песковые площадки).
Выпуск И26 -подача стабилизированной неуплотненной смеси осадков и фугата в уплотнитель.

				ТП 902-5-6.84	ТХ	
Н.контр	Пресман					
Провер	Кобазева					
Инженер	Пермякова			Корпус обезвоживания осадка сточных вод в центрифугами ОГШ-352 К-03	Стадия: РП; Лист: 9; Листов:	
Ст.инж.	Малых					
Рук.гр.	Кобазева					
ГИП	Аланев		03.84	Схема И12; И1; И26	ЦНИИЭП инженерного оборудования г. Москва	
Гл.спец.	Рыбота					
Нач.отд.	Гольдман					

Привязан

Инв. №

Копировал: Коршунова 19746-02 12 Формат А2

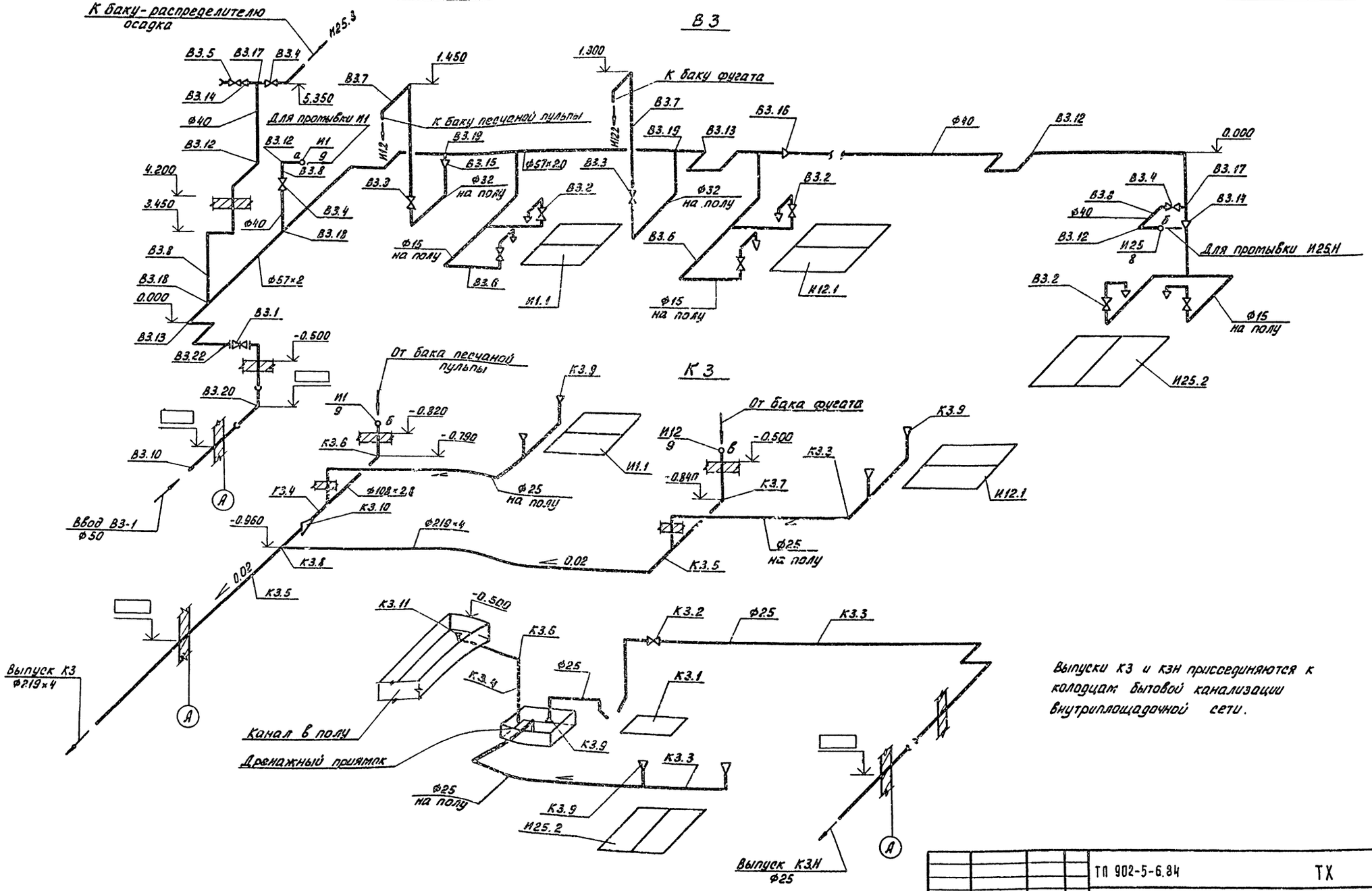

Выпуски К3 и К3Н присоединяются к колодцам бытовой канализации внутриплощадочной сети.

Привязан			
Инв. №:			
Н.контр.	Кобазева		
Провер.	Малых		
Ст. инж.	Пресман		
Рук. гр.	Кобазева		
ГИП	Алаев		
Гл. спец.	Сирота		
Нач. отд.	Гольдман		

ТП 902-5-6.84 ТХ

Корпус обезвоживания осадка сточных вод с 6 центрифугами ОГШ-352К-03

Схемы В3; К3

Стадия	Лист	Листов
РП	10	

ЦНИИЭП инженерного оборудования г. Москва

Инв. № подл. | Подпись и дата | Взам. инв. №

Альбом VI

Типовой проект 902-5-6.84

Марка поз.	Обозначение	Наименование	Кол.	Масса ед. кг.	Примечание
	И25 - Уплотненная стабилизированная смесь осадков и фугата				
И25.1	Сумской машиностроительный завод	Центрифуга ОГШ-352К-03			
		с электродвигателем			
		ЧА250МЧ-У3 N=30 квт			
		n=2940 об/мин	6	2025	
И25.2	Рыбницкий насосный завод	Насос центробежный СД 50/10 (ФГ57,5/9,5)			
		Q=29,5÷85 м³/ч ; H=12÷7,5м			
		с электродвигателем			
		ЧА 100 L4 N=4квт; n=1450 об/мин	2	145	
И25.3	1246.05.000 80	Бак-распределитель осадка	1	528	Альбом VI
И25.4	Красногвардейский крановый завод	Кран мостовой ручной Q=2т L=10,8м ГОСТ7413-80	1	803	
И25.5	Каталог ЦКБА	Клапан обратный поворотный однодисковый 19ч21р Ду 150	2	11,6	
И25.6	То же	Задвижка клиновая с невыдвижным шпинделем фланцевая 30ч47бр Ду 50	1	20	
И25.7	——— " ———	То же Ду 150	4	74,6	
И25.8	——— " ———	Задвижка параллельная с выдвижным шпинделем фланцевая 30ч6бр Ду 200	2	129,0	
И25.9		Труба 57×2,0 ГОСТ 10704-76 / Ст3 ГОСТ 10705-80	3	2,71	
И25.10		То же 108×2,8	47	7,26	
И25.11		" 159×3,2	43	12,30	
И25.12		" 219×4	43	21,21	
И25.13		Отвод 90° 57×3 ГОСТ 17375-77	6	0,6	
И25.14		Отвод 90° 108×4 ГОСТ 17375-77	2,0	2,8	
И25.15		Отвод 45° 108×4 ГОСТ 17375-77	2	1,4	
И25.16		Отвод 90° 159×4,5 ГОСТ 17375-77	14	6,9	
И25.17		Отвод 90° 219×6 ГОСТ 17375-77	7	17	
И25.18		Переход К108×4-57×3 ГОСТ 17378-77	6	0,9	
И25.19		То же К159×4,5-89×3,5 ГОСТ 17378-77	2	2,4	
И25.20		" З219×6-89×3,5 ГОСТ 17378-77	2	4,2	
И25.21		" К219×6-159×4,5 ГОСТ 17378-77	1	5,3	
И25.22		Тройник 159×4,5 ГОСТ 17376-77	1	6,6	
И25.23		То же 219×6 ГОСТ 17376-77	1	13,8	
И25.24		Фланец 50-25 ГОСТ 12820-80	8	1.04	
И25.25		То же 80-2,5 ГОСТ 12820-80	4	1,84	
И25.26		" 100-2,5 ГОСТ 12820-80	6	2,14	
И25.27		" 150-2,5 ГОСТ 12820-80	11	3,43	
И25.28.		" 200-2,5 ГОСТ 12820-80	5	4,73	
	Серия 4.904-69	Материал крепления трубопроводов Ст3	50	—	кг

Марка поз.	Обозначение	Наименование	Кол.	Масса ед.кг	Примечание
	И12 - Фугат				
И12.1	Рыбницкий насосный завод	Насос центробежный СД 50/10 (ФГ57,5/9,5) Q=29,5-85 м³/ч ; H=12÷7,5м с электродвигателем ЧА 100 L4 N=4квт; n=1450 об/мин	2	1450	
И12.2	1246.04.00080	Бак фугата	1	610	Альбом VI
И12.3	Каталог ЦКБА	Клапан обратный поворотный однодисковый 19ч21р Ду 100	2	6.0	
И12.4	То же	Задвижка клиновая с невыдвижным шпинделем фланцевая 30ч47бр Ду 100	2	46,5	
И12.5	——— " ———	То же Ду 150	3	74,6	
И12.6		Труба 108×2,8 ГОСТ 10704-76 / Ст3 ГОСТ 10705-80	8	7,26	
И12.7		Труба 159×3,2 ГОСТ 10704-76 / Ст3. ГОСТ 10705-80	17	12,30	
И12.8		Труба 219×4 ГОСТ 10704-76 / Ст3 ГОСТ 10705-80	13	21,21	
И12.9		Отвод 90° 108×4 ГОСТ 17375-77	3	2,8	
И12.10		Отвод 90° 159×4,5 ГОСТ 17375-77	10	6,9	
И12.11		Отвод 90° 219×6 ГОСТ 17375-77	2	17,0	
И12.12		Тройник 108×4 ГОСТ 17376-77	1	3,3	
И12.13		Тройник 219×6-159×4,5 ГОСТ 17376-77	4	13,2	
И12.14		Тройник 219×6 ГОСТ 17376-77	3	13,8	
И12.15		Переход К108×4-89×3,5 ГОСТ 17378-77	2	1,0	
И12.16		Переход З159×4,5-89×3,5 ГОСТ 17378-77	2	2,4	
И12.17		Переход К219×6-159×4,5 ГОСТ 17378-77	3	5,3	
И12.18		Фланец 80-2,5 ГОСТ 12820-80	4	1,84	
И12.19		Фланец 100-2,5 ГОСТ 12820-80	8	2,14	
И12.20		Фланец 150-2,5 ГОСТ 12820-80	11	3,43	
И12.21		Фланец 200-2,5 ГОСТ 12820-80	1	4.73	
	Серия 4.904-69	Материал крепления трубопроводов Ст3	10	—	кг

Марка поз.	Обозначение	Наименование	Кол.	Масса ед.кг	Примечание
	И1 - Песчаная пульпа				
И1.1	Уфимский завод горного оборудования.	Насос песковый П 12,5/12,5 Q=12,5 м³/ч ; H=12,5 м с электродвигателем 4А 90L4			
		n=1450 об/мин N=2,2 квт	2	94	
И1.2	1246.03.000 80	Бак песчаной пульпы	1	270	Альбом VI
И1.3	Каталог ЦКБА	Задвижка клиновая с невыдвижным шпинделем фланцевая 30ч47бр Ду 80	2	35,8	
И1.4	То же	То же Ду 100	3	46,5	
И1.5	——— " ———	Вентиль запорный муфтовый 15ч8р2 Ду 32	1	2,7	
И1.6		Труба 32×2,8 ГОСТ 3262-75	1.0	2,64	
И1.7		Труба 89×2,8 ГОСТ 10704-76 / Ст3 ГОСТ 10705-80	11	5,95	
И1.8		Труба 108×2,8 ГОСТ 10704-76 / Ст3 ГОСТ 10705-80	8	7,26	
И1.9		Отвод 90° 89×3,5 ГОСТ 17375-77	6	1,6	
И1.10		Отвод 90° 108×4 ГОСТ 17375-77	2	2,8	
И1.11		Отвод 45° 108×4 ГОСТ 17375-77	2	1,4	
И1.12		Тройник 89×3,5 ГОСТ 17376-77	1	2,6	
И1.13		Тройник 108×4 ГОСТ 17376-77	2	3,3	
И1.14		Переход К57×4-32×2 ГОСТ 17378-77	1	0,2	
И1.15		Переход К89×3,5-57×3 ГОСТ 17378-77	2	0,6	
И1.16		Переход З108×4-57×3 ГОСТ 17378-77	2	0,9	
И1.17		Переход К108×4-57×3 ГОСТ 17378-77	1	0,9	
И1.18		Фланец 25×2,5 ГОСТ 12820-80	1	0,55	
И1.19		Фланец 50×2,5 ГОСТ 12820-80	4	1,04	
И1.20		Фланец 80×2,5 ГОСТ 12820-80	4	1,84	
И1.21		Фланец 100×2,5 ГОСТ 12820-80	8	2,14	
	Серия 4.904-69	Материал крепления трубопроводов Ст3	10	—	кг

Инв. № подл. | Подпись и дата | Взам. инв. №

Привязан

Инв. №

Т.П. 902-5-6.84 ТХ			
Н. контр.	Пресман		
Провер.	Кобазева		
Ст. инж.	Малых		
Рук. гр	Кобазева		
ГИП	Алаев	02.84	
Гл. спец	Сирота		
Нач. отд	Гольдман		
Корпус обезвоживания осадка сточных вод с 6 центрифугами ОГШ 352К-03	Стадия: Р.П	Лист: 11	Листов:
Спецификация (начало)	ЦНИИЭП инженерного оборудования г. Москва		

19746-02 14 Копировал: Хюппенен Формат А2

Марка поз.	Обозначение	Наименование	Кол.	Масса ед.кг	Примечание
		И26 - Неуплотненная стабилизированная смесь осадков и фугата			
И26.1	Усольский завод горного оборудования	Гидроциклон ГЦР-150	1	115	
И26.2	Каталог ЦКБА	Задвижка клиновая с невыдвижным шпинделем фланцевая 30ч47бр Ду100	1	46,5	
И26.3		Труба 108х2,8 ГОСТ 10704-76 / Ст3 ГОСТ 10705-80	35	7,26	
И26.4		Отвод 90° 108х4 ГОСТ 17375-77	9	2,8	
И26.5		Отвод 45° 108х4 ГОСТ 17375-77	4	1,4	
И26.6		Переход К 108х4-57х3 ГОСТ 17378-77	1	0,9	
И26.7		Переход К 108х4-76х3,5 ГОСТ 17378-77	1	0,9	
И26.8		Фланец 50х2,5 ГОСТ 12820-80	1	1,04	
И26.9		Фланец 65х2,5 ГОСТ 12820-80	1	1,39	
И26.10		Фланец 100х2,5 ГОСТ 12820-80	2	2,14	
	Серия 4.904-69	Материал крепления трубопроводов Ст3	10	—	кг
		В3 - Производственный водопровод			
В3.1	Каталог ЦКБА	Задвижка клиновая с невыдвижным шпинделем фланцевая 30ч47бр Ду50	1	20,0	
В3.2	То же	Вентиль запорный муфтовый 15ч8р2 Ду15	6	0,75	
В3.3	——•——	Вентиль запорный муфтовый 15ч8р2 Ду32	2	2,7	
В3.4	——•——	Вентиль запорный муфтовый 15ч8р2 Ду40	3	4,15	
В3.5	——•——	Поливочный кран Ду25			комп.
		в том числе вентиль муфтовый 15ч8р2 Ду25	1	1,75	
В3.6		Труба 15х2,5 ГОСТ 3262-75*	14	1,08	
В3.7		Труба 32х2,8 ГОСТ 3262-75*	11	2,64	
В3.8		Труба 40х3,0 ГОСТ 3262-75	22	3,26	
В3.9		Труба 57х2 ГОСТ 10704-76 / Ст3 ГОСТ 10705-80	26	4,14	
В3.10		Труба ЧНР65А ГОСТ 9583-75	2	12,4	
В3.12		Отвод 90°45х2,5 ГОСТ 17375-77	6	0,3	
В3.13		Отвод 90° 57х3 ГОСТ 17375-77	16	0,6	
В3.14		Переход К45х2,5-32х2 ГОСТ 17378-77	2	0,1	
В3.15		Переход К57х4-32х2 ГОСТ 17378-77	2	0,2	
В3.16		Переход К57х4-45х2,5 ГОСТ 17378-77	1	0,2	
В3.17		Тройник 45х2,5 ГОСТ 17376-77	1	0,5	
В3.18		Тройник 57х3-45х2,5 ГОСТ 17376-77	2	0,7	
В3.19		Тройник 57х3 ГОСТ 17376-77	2	0,8	
В3.20		Колено УРГ-65 ГОСТ 5525-67	1	11,3	
В3.21		Рукав напорный ГОСТ 18698-79 2(II)-63-25-79	5	—	м
В3.22		Фланец 50х2,5 ГОСТ 12820-80	2	1,04	
	Серия 4.904-69	Материал крепления трубопроводов Ст3	10	—	кг
		К3 - Производственная канализация			
К3.1	П/О „Аквагидромаш"	Насос вихревой ВКС1/16 Q=3,5 м³/ч; H=16м с электродвигателем 4АХ80В4 N=1,5 квт; n=1450об/мин	2	94	один на складе
К3.2	Каталог ЦКБА	Вентиль запорный муфтовый 15ч8р2 Ду25	1	1,75	
К3.3		Труба 25х2,8 ГОСТ 3262-75*	36	2,02	
К3.4		Труба 108х2,8 ГОСТ 10704-76 / Ст3 ГОСТ 10705-80	5	7,26	
К3.5		Труба 219х4 ГОСТ 10704-76 / Ст3 ГОСТ 10705-80	18	21,21	
К3.6		Отвод 90° 108х4 ГОСТ 17375-77	2	2,8	
К3.7		Отвод 90° 219х6 ГОСТ 17375-77	2	17,0	
К3.8		Тройник 219х6 ГОСТ 17376-77	1	13,7	
К3.9		Переход К57х4-32х2 ГОСТ 17378-77	7	0,2	
К3.10		Переход К219х6-108х4 ГОСТ 17378-77	1	4,2	
К3.11		Трап ГОСТ 1811-84 Ду100 α=35°	1	16	учтен в спецификации оборудования
К3.12	Серия 4.904-69	Материал крепления трубопроводов Ст3	5	—	кг
		И17 - Обезвоженный осадок			
И17.1	ТХ - 13; 14; 15	Конвейер ленточный горизонтально-наклонный L=28800мм В=650мм	1	—	
И17.2	1246.01.000.80	Течка осадка	6	39	Альбом VII
И17.3	1246.02.000.80	Течка концевая	1	13,0	То же

Альбом III

Типовой проект 902-5-6.84

Инв.№ подл. | Подпись и дата | Взам. инв.№

Привязан			
Инв.№			

Н.контр.	Пресман	
Провер.	Кобазева	
Ст.инж.	Малых	
Рук. гр.	Кобазева	
ГИП	Аллеев	
Гл.спец.	Сирота	
Нач.отд.	Гольдман	

Т.П. 902-5-6.84 ТХ

Корпус обезвоживания осадка сточных вод с 6 центрифугами ОГШ 352К-03

Спецификация / окончание /

Стадия	Лист	Листов
Р.П	12	

ЦНИИЭП Инженерного Оборудования г. Москва

Альбом II

Типовой проект 902-5-6.84

Согласовано:

Инв. № подл. | Подп. и дата | Взам. инв. №

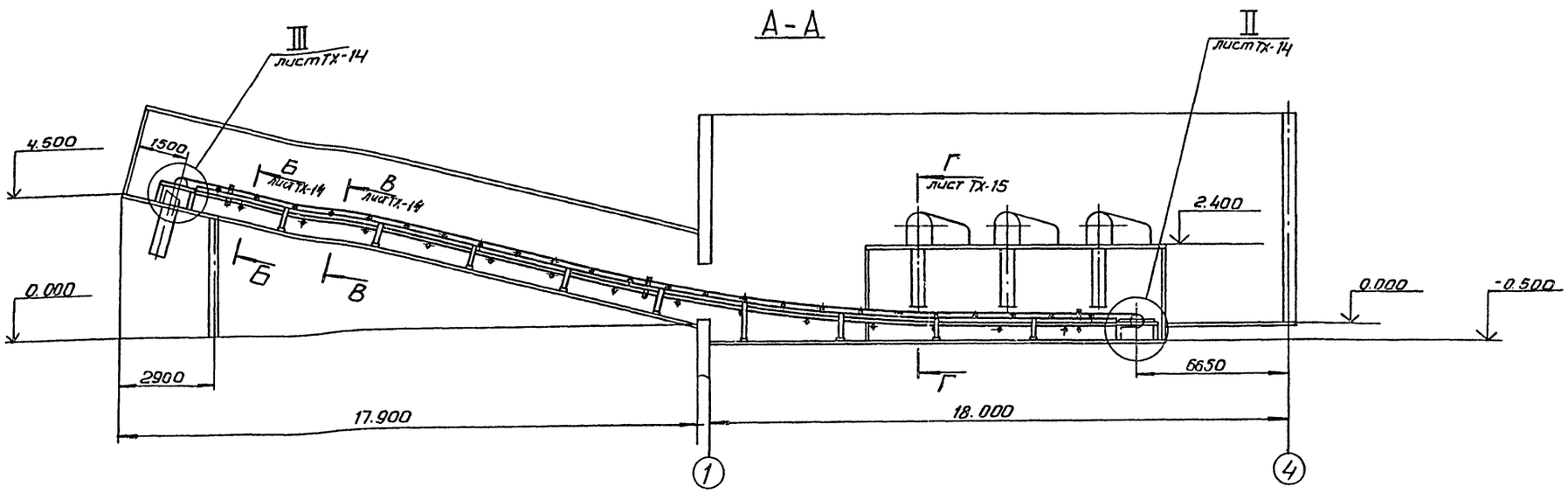

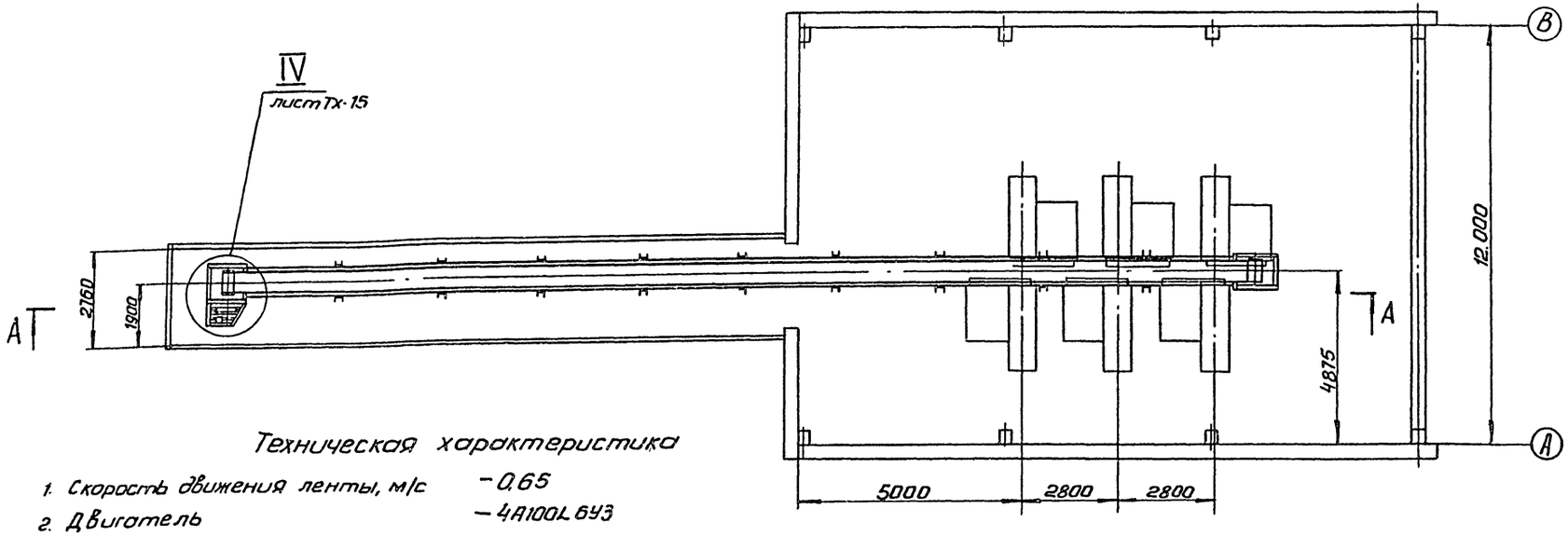

Техническая характеристика

1. Скорость движения ленты, м/с — 0,65
2. Двигатель — 4А100L6У3
   - мощность, кВт — 2,2
   - частота вращения, об/мин. — 1000
3. Редуктор — Ц2У-125-31,5-12-КУ2
   - передаточное число, i — 31,5

				ТП 902-5-6.84 ТХ			
Привязан		Разраб.	Буданкова	Корпус обезвоживания осадка сточных вод с 6 центрифугами ОГШ-352 К-03	Стадия	Лист	Листов
		Рук. гр.	Кремнев		Р П	13	
		ГИП	Шипков				
		Н. контр.	Хромихина	Линия транспорта обезвоженного осадка. Общий вид	ЦНИИЭП инж. оборудования		
Инв. N		ГКО	Графский				
		Нач. отд.	Сухаренко				

19146-02 16 Копировал Антипова

Формат А2

Альбом II

Типовой проект 902-5-6.84

Согласовано

Инв.№ подл. | Подп. и дата | Взам. инв.№

Схема расположения роликоопор

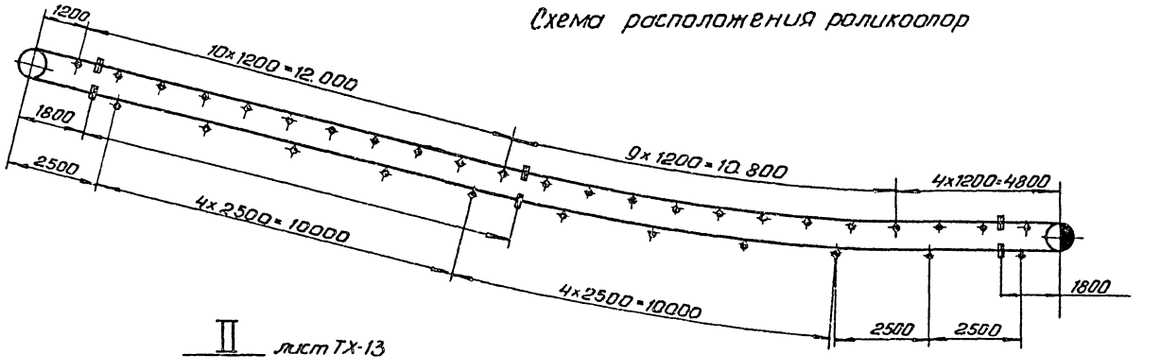

II / М 1:10 лист ТХ-13

Условные обозначения

- роликоопора желобчатая
- роликоопора нижняя
- ролик дефлекторный верхний
- ролик дефлекторный нижний
- барабан приводной
- барабан натяжной

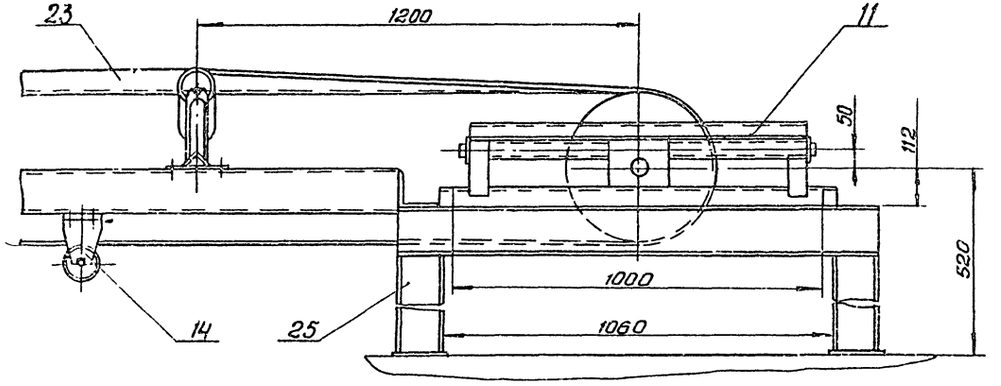

Б-Б / М 1:10 повернуто, лист ТХ-13

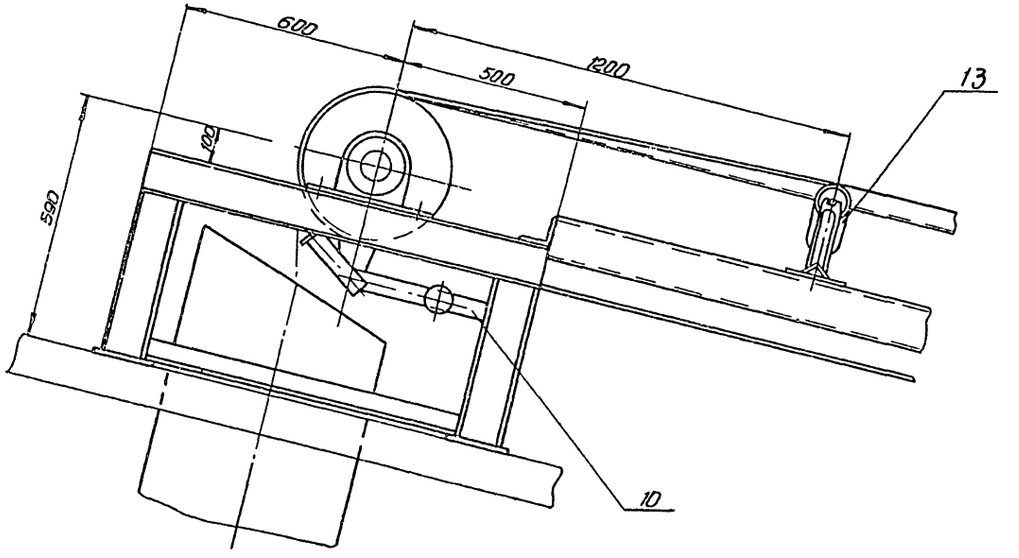

III / М 1:10 лист ТХ-13

В-В / М 1:10 повернуто, лист ТХ-13

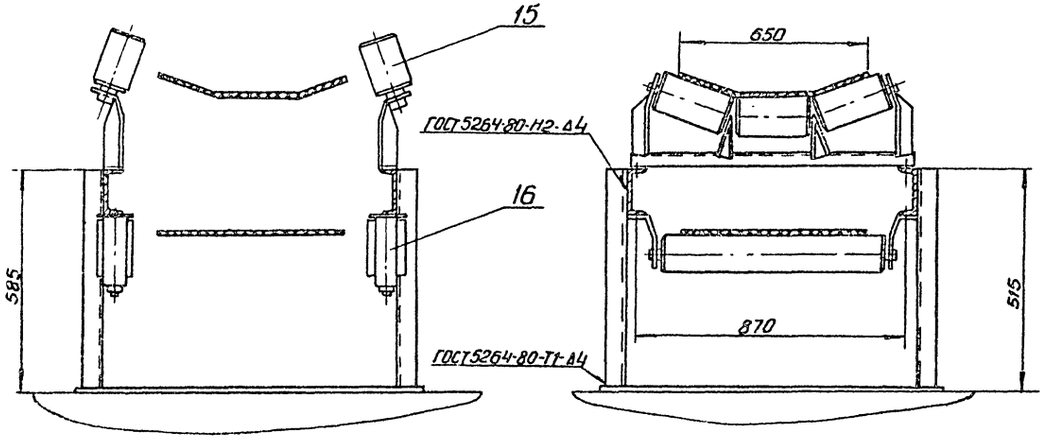

					ТП 902-5-6.84 ТХ		
Привязан		Разраб	Буданкова		Корпус обезвоживания осадка сточных вод с 6 центрифугами ОГШ-352 К-03	Стадия	Лист	Листов
		Рук.гр.	Кремнев			РП	14	
		ГИП	Шипков					
		Н.контр	Хромихина	12.12	Линия транспорта обезвоженного осадка. Выносные элементы. Разрезы	ЦНИИЭП мнж. оборудования		
Инв.N		ГКО	Графский					
		Нач.отд	Сухаренко					

19746-02 17 Копировал Антипова

Формат А2

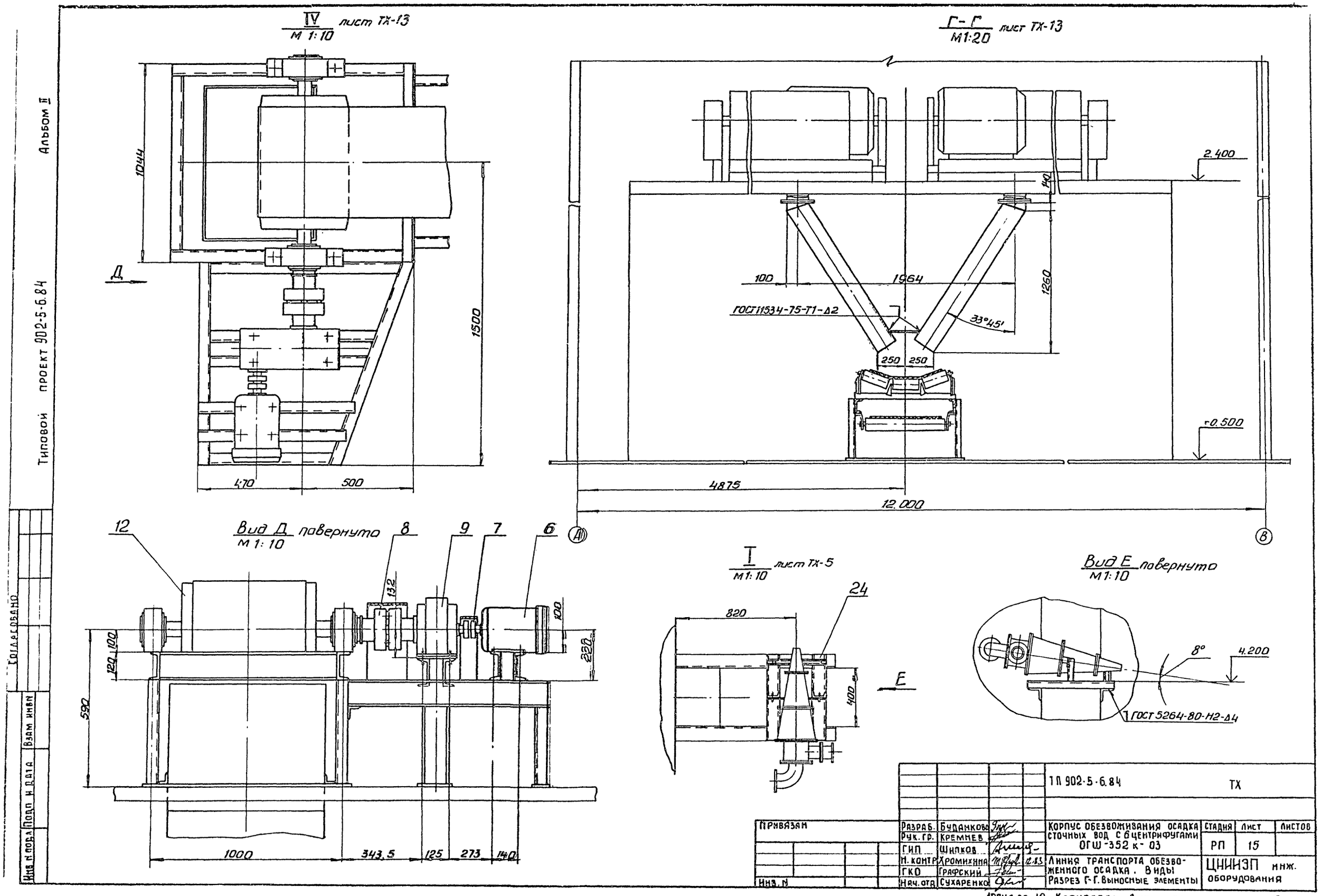

IV лист ТХ-13
М 1:10
1044
1500
470
500
Д
Г-Г лист ТХ-13
М1:20
2.400
140
100
1964
1260
ГОСТ11534-75-Т1-Δ2
33°45'
250
250
±0.500
4875
12.000
А
В
Вид Д повернуто
М 1:10
12
8
9
7
6
132
100
220
100
120
590
1000
343.5
125
273
140
I лист ТХ-5
М1:10
24
820
400
Е
Вид Е повернуто
М1:10
8°
4.200
ГОСТ 5264-80-Н2-Δ4
Альбом II
Типовой проект 902-5-6.84
Согласовано
Взам инв N
Подп и дата
Инв N подл
ТП 902-5-6.84
ТХ
Привязан
Инв. N
Разраб. Буданкова
Рук. гр. Кремнев
ГИП Шипков
Н. контр Хромихина
ГКО Графский
Нач. отд Сухаренко
Корпус обезвоживания осадка сточных вод с 6 центрифугами ОГШ-352 к-03
Линия транспорта обезвоженного осадка. Виды Разрез Г-Г. Выносные элементы
Стадия РП
Лист 15
Листов
ЦНИИЭП инж. оборудования
19746-02 18 Копировал Антипова
Формата

Спецификация конвейеров

Марка поз.	Обозначение	Наименование	Кол.	Масса ед.кг	Примечание
		Стандартные изделия			
1		Болт М12х			
		ГОСТ 7798-70	384		
2		Гайка М12,5			
		ГОСТ 5915-70	384		
3		Шайба 12.65Г			
		ГОСТ 6402-70	384		
4		Шайба 12.01.08			
		ГОСТ 10906-78	384		
		Покупные изделия			
6		Электродвигатель			
		4А100L6У3 ГОСТ 19523-81	1	42	
		Муфта упругая			
		втулочно-пальцевая			
		ГОСТ 21424-75			
7		63-20-Ц.1-28-Т.1-У3	1	2,5	
8		710-45-Ц.1-55-Т.1-У3	1	13,5	
9		Редуктор			
		Ц2У-125-31,5-12-КУ2	1	53	
10	Полевской машиностроительный завод	Скребок В=650	1	21	
11		Устройство натяжное			
		винтовое 6540-60-50	1	176	
12	то же	Барабан приводной			
		6540-60	1	154	
13	»	Роликоопора			
		Ж 6520-Н	23	20	
14	»	Роликоопора			
		П65-0	11	16,6	
15	»	Ролик дефлекторный			
		В=650 верхний	6	3,4	
16	»	Ролик дефлекторный			
		В=650 нижний	6	6	
		Материалы			
22		Лента 2-650-3-7К-			
		300-6-2-6			
		ГОСТ 20-76	60		м
24		Швеллер 10 ГОСТ 8240-72 / Ст3 ГОСТ 535-79	1,5		м
25		Швеллер 12 ГОСТ 8240-72 / Ст3 ГОСТ 535-79	79		м

Типовой проект 902-5-6.84 Альбом II

Инв.№ подл. | Подп. и дата | Взам. инв.№

СОГЛАСОВАНО

				ТП 902-5-6.84	ТХ
Разраб.	Пучкова				
Рук.гр	Кремнев			Корпус обезвоживания осадка сточных вод с 6 центрифугами ОГШ-352К-03	Стадия: Р; Лист: 16; Листов:
ГИП	Шипков			Спецификация конвейера	ЦНИИЭП оборудования
Н.контр	Хромихина		12.85		
ГКО	Трафский				
Нач.отд	Сухаренко				

Копировал: Корецкая 19746-02 19 Формат А2

Типовой проект 902-5-6.84 Альбом II

Общие указания.

Проект отопления и вентиляции разработан для климатического района с расчетной температурой наружного воздуха –30°С.
В качестве теплоносителя принята вода с параметрами 150-70°С.
Теплоснабжение осуществляется от наружных теплосетей.
Теплопотери и воздухообмены по помещениям определены в соответствии со СНиП II-3-79 и СНиП II-33-75.
Отопление здания запроектировано:
- для зала центрифуг и транспортерной галереи - воздушное, рассчитанное на поддержание температуры в зале центрифуг +10°С, а в транспортерной галереи +5°С и осуществляется посредством отопительно-вентиляционных агрегатов АПВС-50/30. Включение агрегатов автоматизировано;
- для остальных помещений - водяная, двухтрубная система с верхней разводкой; нагревательные приборы приняты радиаторы типа "М140АО".
Магистральные трубопроводы и нагревательные приборы окрашиваются огнеупорным лаком за 2 раза; трубопроводы, прокладываемые в подпольных каналах, изолируются изделиями из минеральной ваты δ=30мм.
Вентиляция здания запроектирована приточно-вытяжная с механическим и естественным побуждением. Учитывая специфику технологического процесса, вытяжка из зала центрифуг запроектирована частичным выдавливанием через отверстия в транспортерной галерее.
Воздухообмены зала центрифуг определены из расчета ассимиляции теплоизбытков, но не менее 5-ти кратного обмена в час. Для зимнего режима количество вытяжного воздуха составляет L 8520 м³/час для летнего режима количество вытяжного воздуха составляет L 12060 м³/час.
Режим работы вытяжной вентиляции зала центрифуг:
- в зимнем режиме работает один крышный вентилятор, удаляющий воздух в объеме L 5500 м³/час, остальное количество воздуха удаляется через дефлектор и отверстия в транспортерной галерее;
- в летнем режиме работают оба крышных вентилятора, предусмотренные проектом. Приток осуществляется приточной установкой во все периоды года в объеме соответствующему зимнему режиму; остальное количество приточного воздуха в летнем режиме поступает за счет открывающихся фрамуг. Воздуховоды выполняются из асбестоцементных листов и частично из кровельной стали и окрашиваются масляной краской за 2 раза.
Монтаж систем отопления и вентиляции вести в соответствии со СНиП III-28-75.

Типовой проект разработан в соответствии с действующими нормами и правилами и предусматривает мероприятия, обеспечивающие взрывную, взрывопожарную и пожарную безопасность при эксплуатации здания.
/Главный инженер проекта /Горбачев/

Инв. № подл. | Подпись и дата | Взам. инв. №

Ведомость рабочих чертежей основного комплекта

Лист	Наименование	Примечание
ОВ1	Общие данные	
ОВ2	План на отм. 0.000	
ОВ3	План на отм. 3.300	
ОВ4	Схема системы отопления. Схемы систем теплоснабжения установок П1; А1; А2; А3	
	Узел управления	
ОВ5	Схемы систем вентиляции П1, В1, В2, В3,	
	ЕВ1, ЕВ2	
ОВ6	Установка систем П1, В3	

Основные показатели по чертежам отопления и вентиляции

Наименование здания (сооружения), помещения	Объем м³	Период года при tн= °С	Расход тепла, Вт/ккал/ч. на отопление	на вентиляцию	на горячее водоснабжение	Общий	Расход холода, Вт	Установочная мощность электродвигат. кВт
Корпус обезвоживания осадка сточных вод с центрифугами ОГШ-352К-03	3240	-30°	94400/81170	121115/104140	43031/37000	258546/222310	—	8,92

Ведомость ссылочных и прилагаемых документов

Обозначение	Наименование	Примечание
	Ссылочные документы	
4.904-69	Детали крепления санитарно-технических приборов и трубопроводов.	
5.904-1, в.0.1	Детали стальных неизолированных воздуховодов	
2.400-4, вып.1	Изоляция трубопроводов.	
5.904-10	Узлы прохода вытяжных вентиляционных шахт через покрытия промышленных зданий	
5.904-4	Двери и люки для венткамер	
4.903-10, вып.4.8	Опоры трубопроводов, грязевики.	
5.904-5	Гибкие вставки к центробежным вентиляторам	
5.903-2, в. 0.1	Воздухосборники для систем отопления и теплоснабжения вентиляционных установок.	
1.494-32	Зонты и дефлекторы вентиляционных систем	
1.494-38, вып. 0.1	Воздухораспределители эжекционные панельные, штампованные, типа ВЭПШ	
1.494-25	Подставки под калориферы	
1.494-14, вып.1	Заслонки воздушные унифицированные для систем вентиляции	
1.494-10	Решетки щелевые регулирующие типа Р	
	Прилагаемые документы	
902-5-6.84 ОВН1	Конфузор	
902-5-6.84 ОВН2	Переход	
902-5-6.84 ОВН3	Воздуховод из асбестоцементных листов. Узлы соединений.	
902-5-6.84 ОВСО	Спецификация оборудования к основному комплекту чертежей марки ОВ	
902-5-6.84 ОВ ВМ	Ведомость материалов на рабочим чертежам основного комплекта марки ОВ.	

Характеристика отопительно-вентиляционных систем

Обозначение системы	Кол. систем	Наименование обслуживаемого помещения (технологического оборудования)	Тип установки	Вентилятор: Тип, исполнение по взрывозащите	N	Схема исполнения	Положение	L, м³/ч	p, Па (кгс/м²)	n, об/мин	Электродвигатель: Тип, исполнение по взрывозащите	N_y	n_1 об/мин	Воздухонагреватель: Тип	N	Кол.	Температура нагр. воздуха от	до	Расход тепла, ккал/ч	Δp кГс/м²	Примечание
П1	1	Зал центрифуг бытовые помещения	8-Ц4-70-8 №5А кев.	Ц4-70	8	6	180°	8940	734 (75)	730	4А132S8	4,0	730	КСК-4-1-02	1	1	-13	+16	104136	9,8	
В1,2	2	Зал центрифуг	—	КЦ3-90	5	—	—	6500	149 (15)	920	4А80А6	0,75	920	—	—	—	—	—	—	—	
В3	1	Бытовые помещения	8-Ц4-70-25-02	Ц4-70	2,5	1	Пр0°	390	216 (22)	1500	4АА56А4	0,12	1500	—	—	—	—	—	—	—	
А1,2,3	3	Зал центрифуг	АПВС-50/30	06-320	4	—	—	3300	—	3000	4А71В2	1,1	3000	—	—	—	—	—	—	—	

План-схема

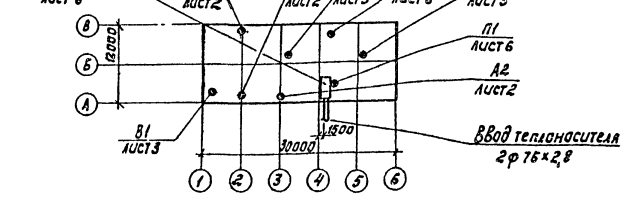

Привязан

Инв. №

ТП 902-5-6.84 ОВ

Н.контр.	Горбачев		
Исполн	Кукушкина		
Рук гр.	Тарасова		
ГИП	Горбачев		
Нач отд	Платонов		

Корпус обезвоживания осадка сточных вод с центрифугами ОГШ-352К-03

Общие данные

Стадия	Лист	Листов
РП	1	6

ЦНИИЭП инженерного оборудования г Москва

Копировал: Корецкая

19746-02 20 Формат А2

Типовой проект 902-5-6.84 Альбом III

План на отм. 0.000

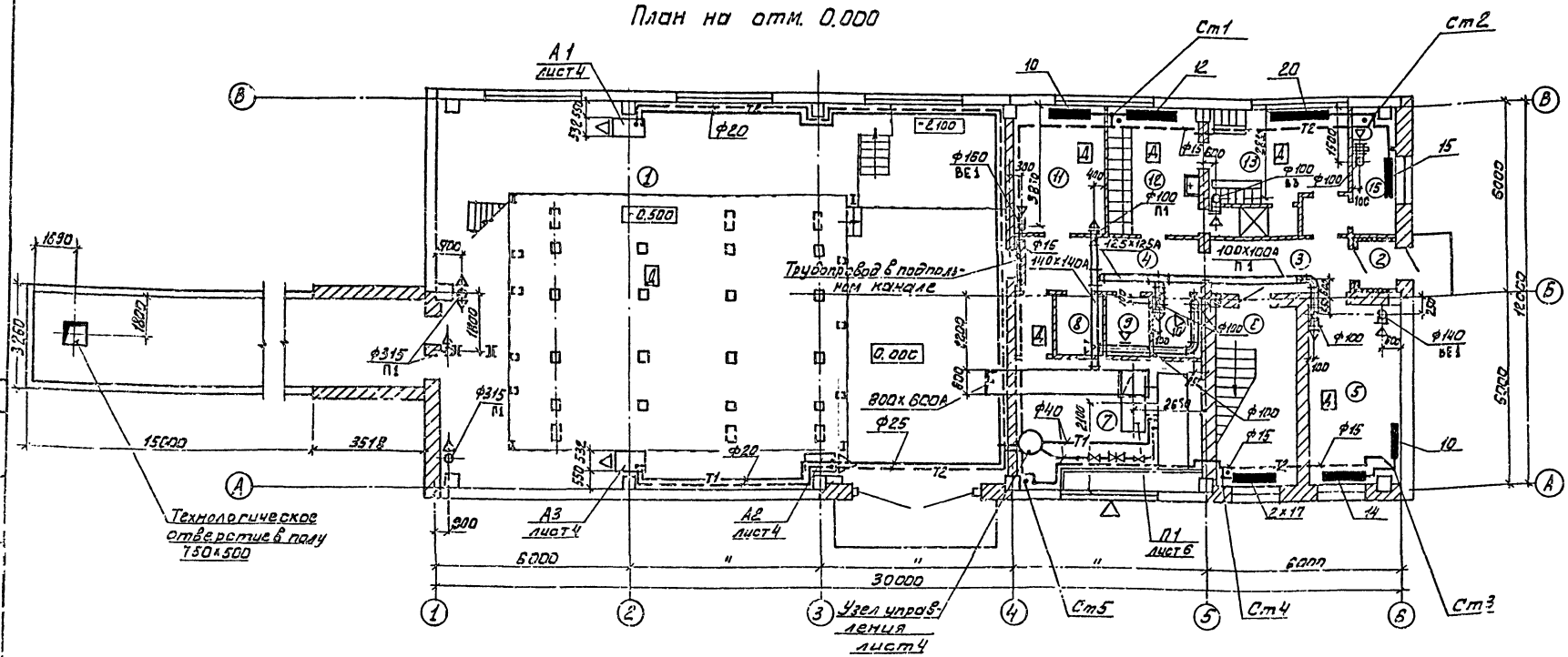

Экспликация помещений

Номера по плану	Наименование	Примечание
1	Зал центрифуг	
2	Тамбур.	
3	Вестибюль	
4	Коридор	
5	Комната обслуживающего персонала	
6	Лестничная клетка	
7	Приточная венткамера	
8	Кладовая грязной спецодежды	
9	Кладовая чистой спецодежды	
10	Сушка одежды	
11	Комната приема пищи	
12	Женский гардероб спецодежды	
13	Женский гардероб уличной и домашней одежды	
14	Душевая	
15	Уборная	

Согласовано

ОТБ	АСП	Баранова
ОТА	АСП	Глебов
ЭАА		Павлова

Инв.№ подл. | Подпись и дата | Взам. инв.№

Привязан

Инв.№

Н. контр.	Горбачев	
Исполн.	Кукушкина	
Рук. гр.	Тарасова	
ГИП	Горбачев	
Нач. ОТА	Платонов	

ТП 902-5-6.84 ОВ

Коридор обезвоживания осадка сточных вод с центрифугами ОГШ-352К-03

Стадия	Лист	Листов
РП	2	

План на отм. 0.000

ЦНИИЭП инженерного оборудования г. Москва

19746-02 21

Типовой проект 902-5-6.84 Альбом II

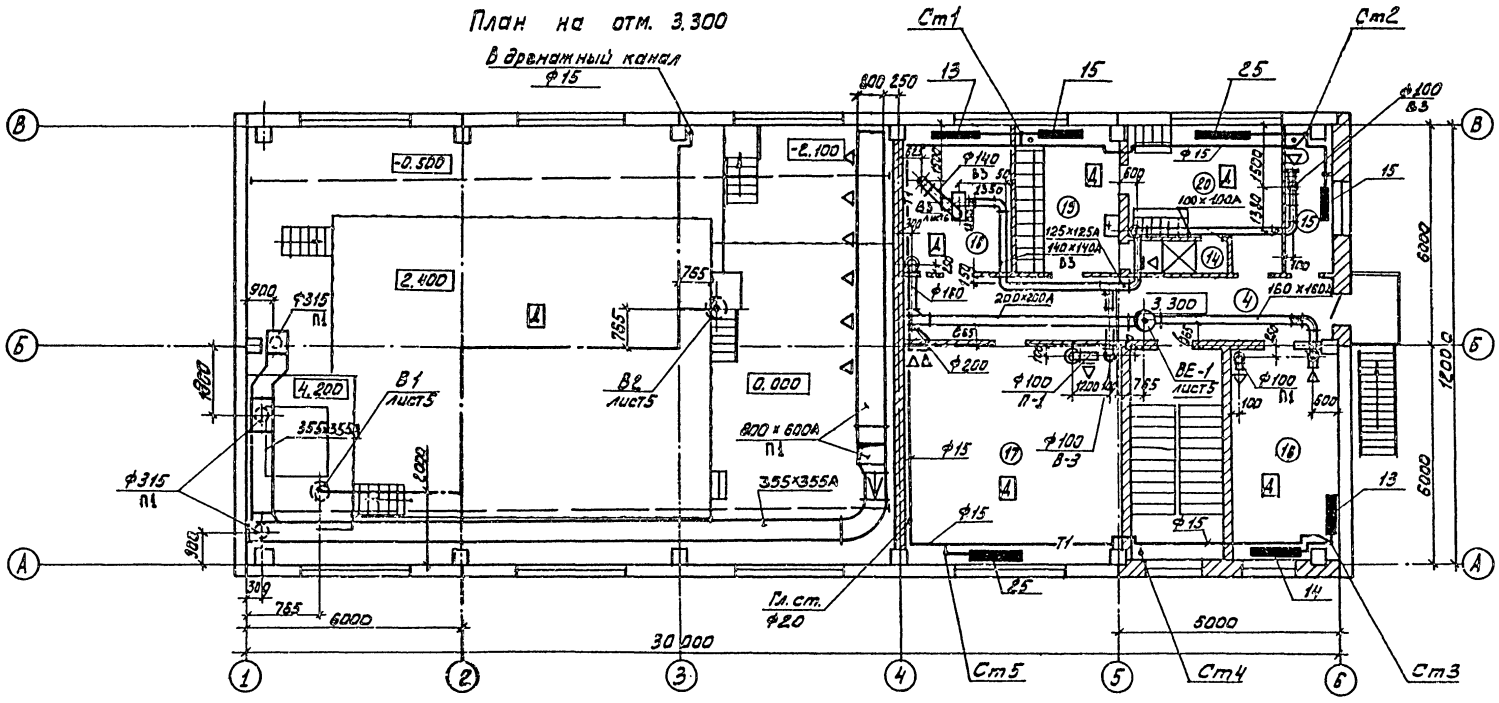

Экспликация помещений

Номер по плану	Наименование	Примечание
16.	Комната начальника	
17	ЩСУ и операторская	
18	Вытяжная венткамера	
19	Мужской гардероб спецодежды	
20	Мужской гардероб уличной и домашней одежды	

Привязан	Н. контр.	Горбачев		ТП 902-5-6.84
	Исполн.	Кукушкина		
	Рук. гр.	Тарасова		Корпус обезвоживания осадка сточных вод с 6 центрифугами ОГШ-352К-03
	Гл. инж. пр.	Горбачев		План на отм. 3.300
Инв. №	Нач. отд.	Платонов		

Стадия	Лист	Листов
РП	3	

ЦНИИЭП инженерного оборудования г. Москва

19746-02 22

Типовой проект 902-5-6.84 Альбом II

Инв.№ подл. | Подпись и дата | Взам. инв.№

Схема системы отопления

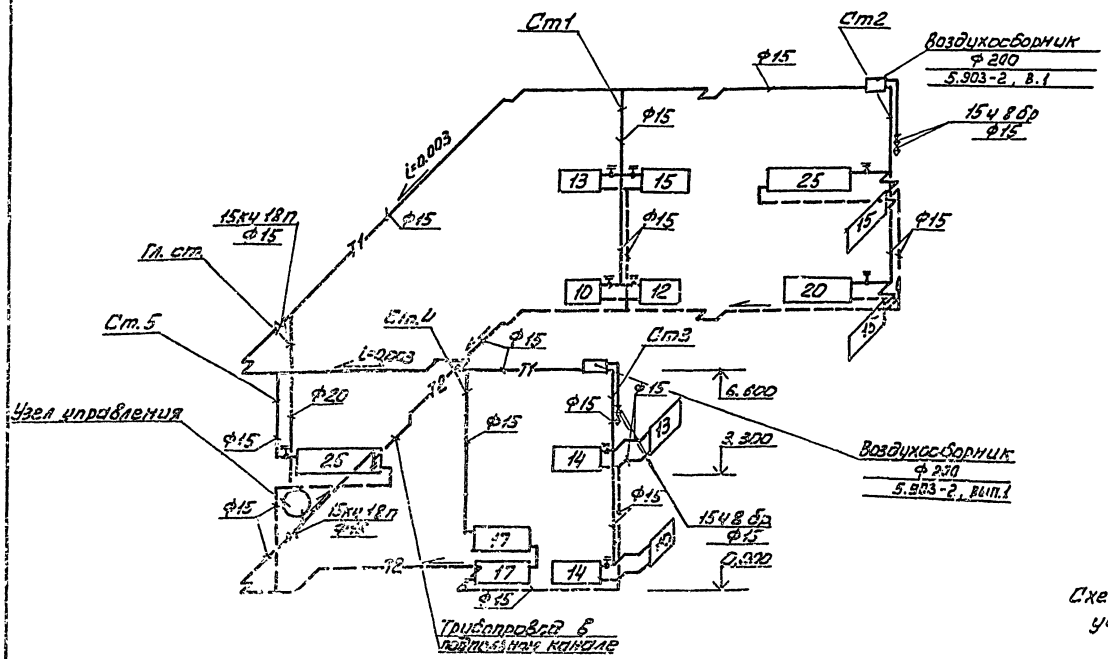

Узел управления

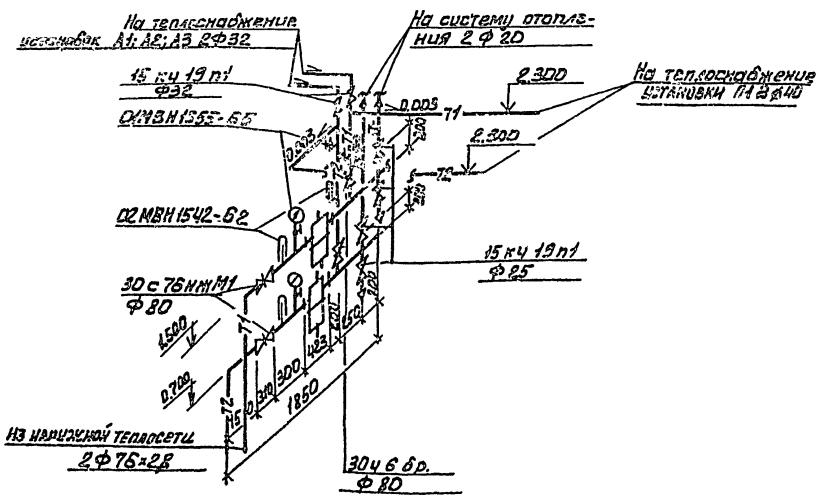

Схема системы теплоснабжения установки П1

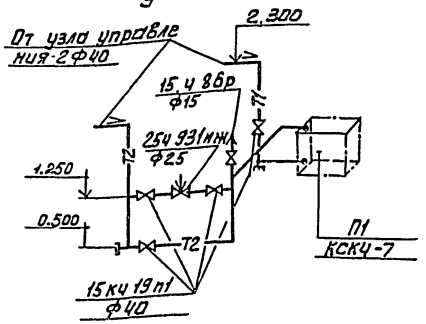

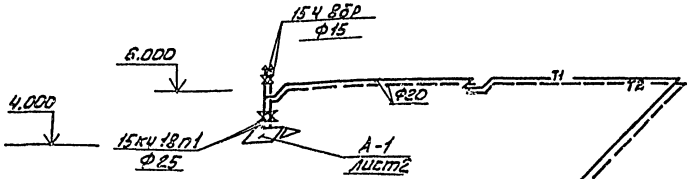

Схема системы теплоснабжения установок А1, А2, А3.

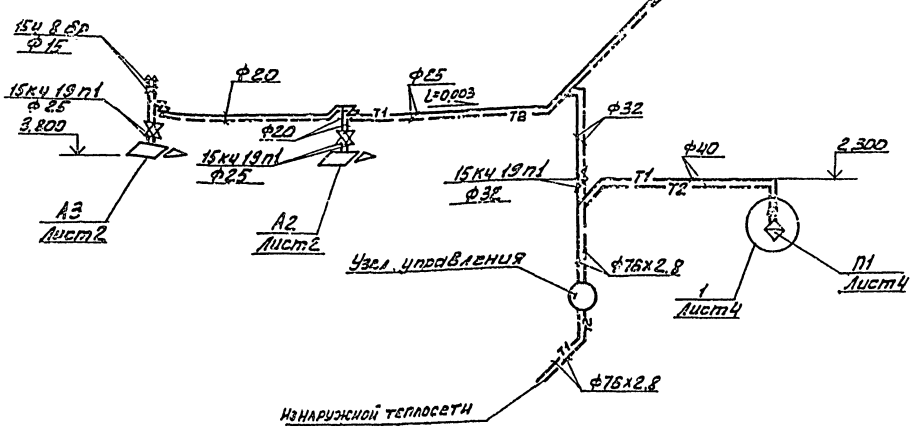

				ТП 902-5-6.84		ОВ
Привязан						
	Н.контр.	Горбачев		Корпус обезвоживания осадка сточных вод с центрифугами ОГШ-352К-03	Стадия: РП	Лист: 4	Листов:
	Ст.инж.	Шедрова					
	Испол.	Кукучкина					
Инв.№	Рук.гр.	Тарасова		Схема системы отопления, схемы систем теплоснабжения установок А1, А2, А3. Узел управления.	ЦНИИЭП инженерного оборудования г. Москва	
	Гл.инж.пр.	Горбачев				
	Нач.отд.	Платонов				

19746-02 23

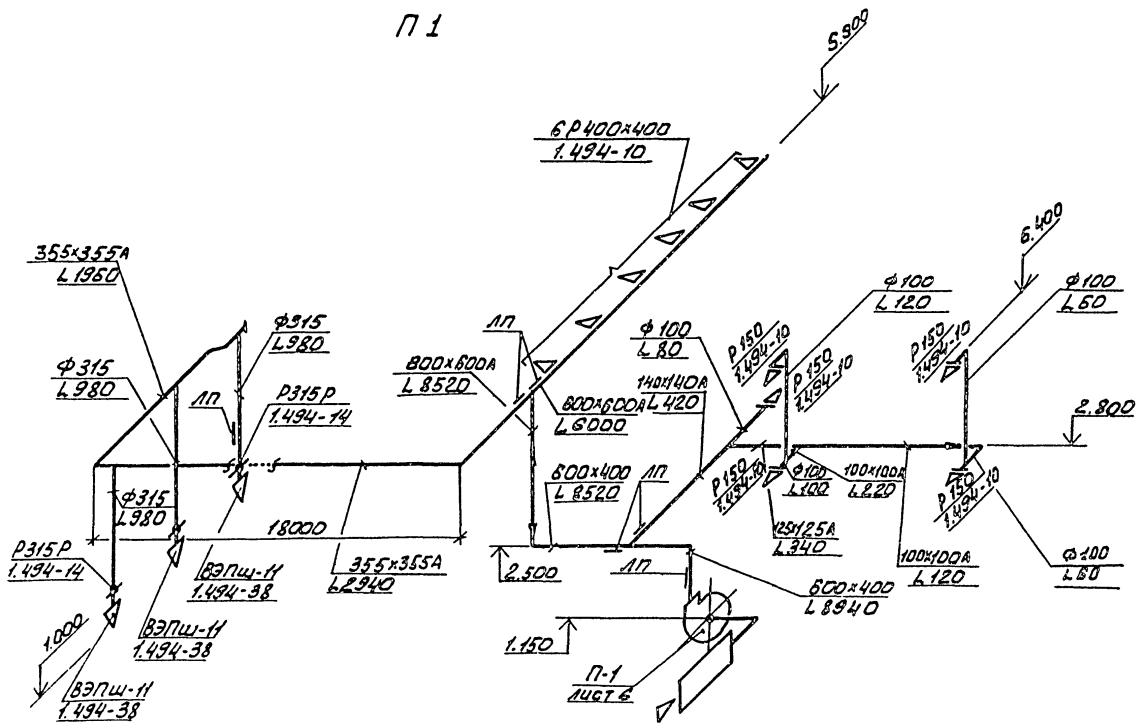

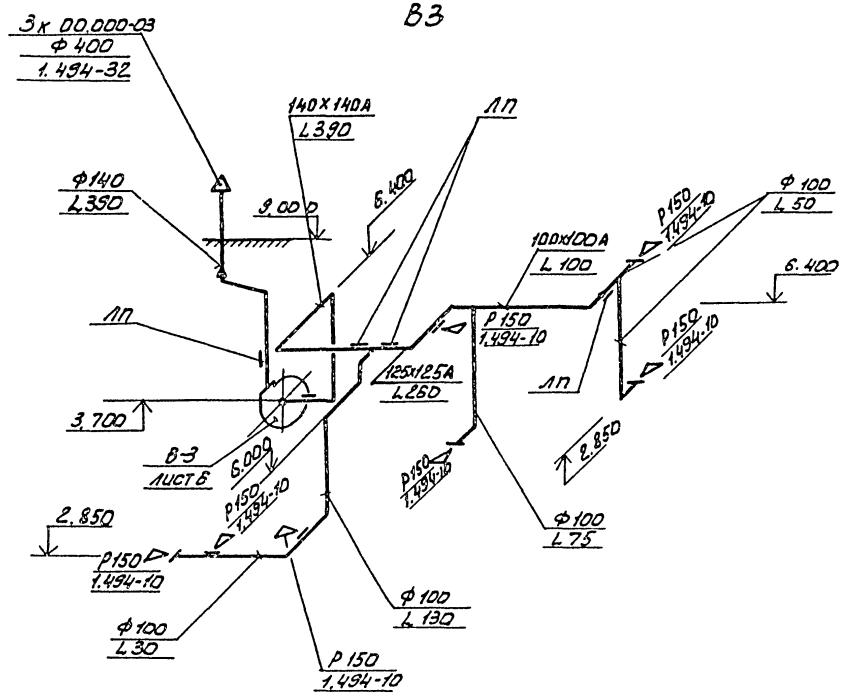

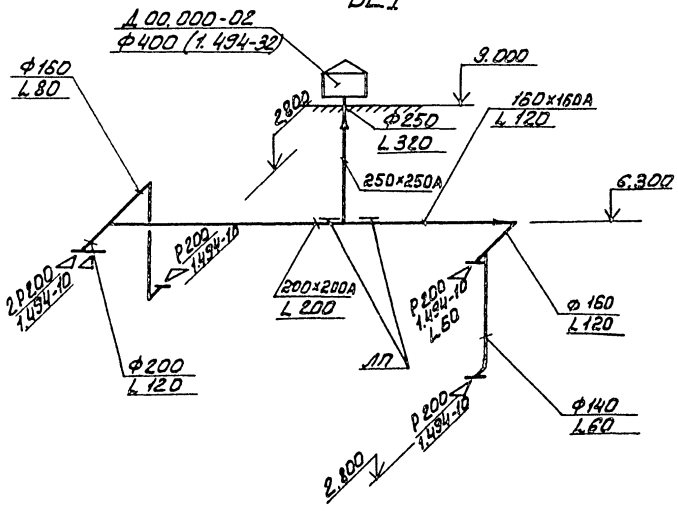

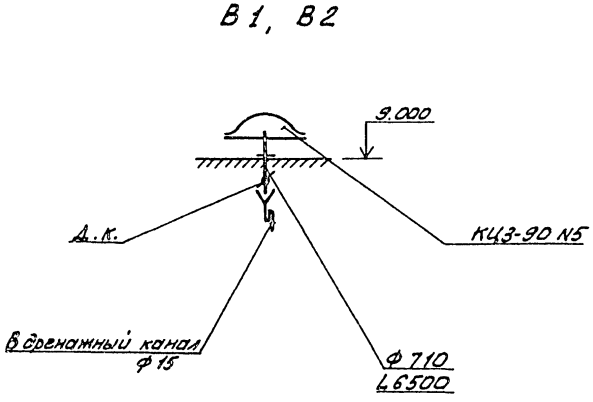

Типовой проект 902-5-6.84 Альбом II

ТП 902-5-6.84							ОВ
Привязан:				Корпус обезвоживания осадка сточных вод с центрифугами ОГШ-352К-03	Стадия	Лист	Листов
					Р.П.	6	
Инв. №				Схемы систем вентиляции П1; В1; В2; В3; ЕВ1; ЕВ2.	ЦНИИЭП инженерного оборудования г. Москва		

Н. контр.	Горбачев	
Исполн.	Кукушкина	
Рук. гр.	Тарасова	
Гл. инж. пр.	Горбачев	
Нач. отд.	Платонов	

Инв. № подл. | Подпись и дата | Взам. инв. №

19746-02 24

Разрез 1-1

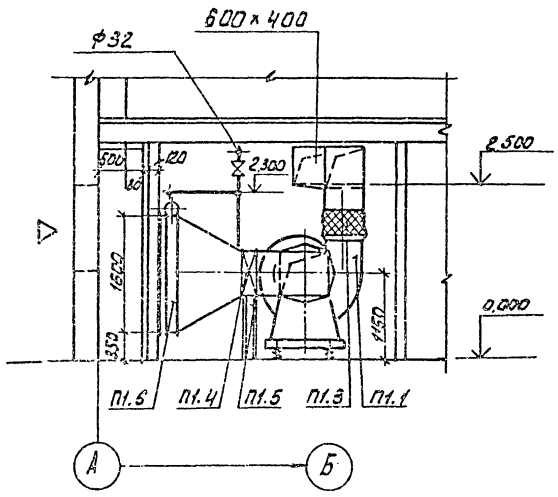

Разрез 1-1

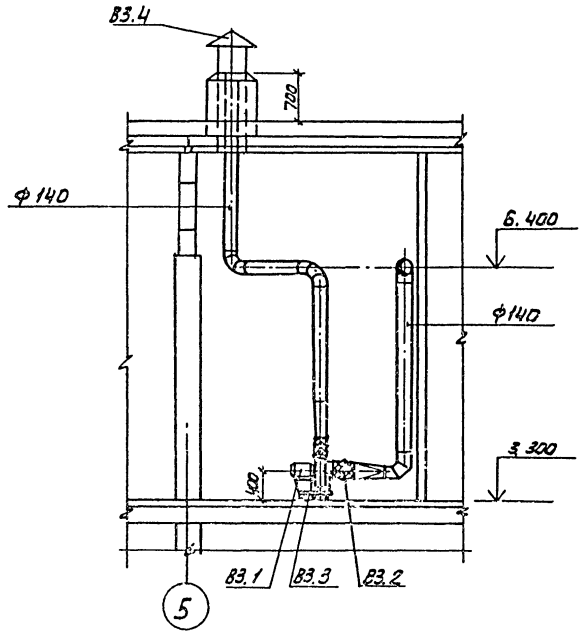

План

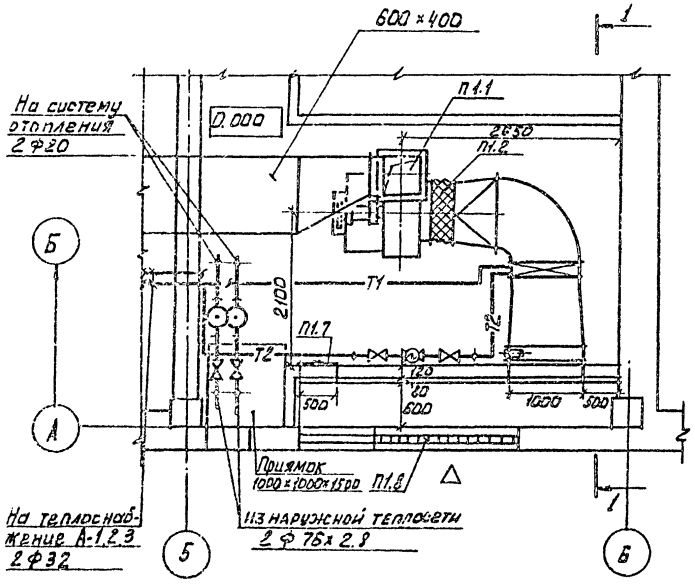

План.

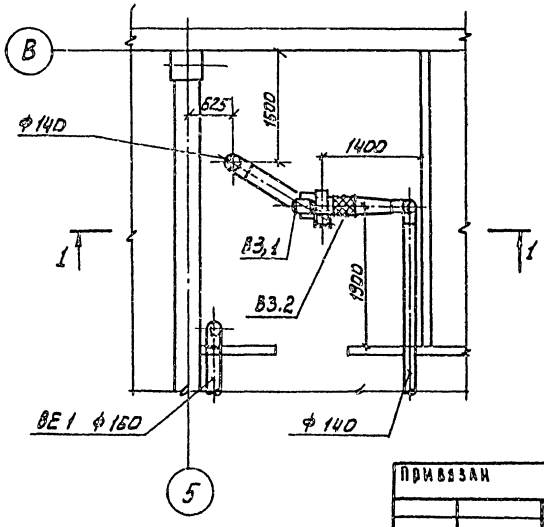

Спецификация отопительно-вентиляционных установок

Марка, поз.	Обозначение	Наименование	Кол.	Масса ед., кг	Примечание
П1-1	Учреждение ЮЕ-312/28	Вентилятор типа В-ЦЧ-70-8-05А лев, положение ЛО° с колесом 0,95 Дном; с электродвигателем 4А13258; N=4 кВт, n=730 об/м.	1	554	
П1.2	5.904-5	Вставка гибкая ВВ-22	1	11,75	
П1.3	5.904-5	Вставка гибкая ВН-15	1	11,74	
П1.4	Костромской калориферн. з-д	Калорифер КСК4-7-02	1	65,4	
П1.5	1.494-25	Подставка под калорифер	4	2,1	
П1.6	Вентспилсский вентиляторный з-д	Клапан воздушный утепленный КВУ1000×1600Э	1	98,0	
П1.7	5.904-4	Дверь герметическая утепленная Дус 0,5×1,25	1	33,6	
П1.8	Горьковский механич. з-д.	Жалюзийная решетка 150×490 150×580	5 5	1,0 1,2	
В3.1	Учреждение УЮ-400/4	Вентилятор типа В-ЦЧ-70-2,5-02 положение кожуха „ПрО" колесо 0,95 Дном с электродвигателем 4АА56А4, N=0,12 кВт n=1500 об/мин на виброосновании.	1	25	
В3.2	5.904-5	Вставка гибкая ВВ-17	1	2.82	
В3.3	5.904-5	Вставка гибкая ВН-10	1	2.66	
В3.4	1.494-32	Зонт ЗК 00.000-03	1	7.5	

Узел управления и схему теплоснабжения см. лист ОВ-4.

Типовой проект 902-5-6.84 Альбом II

Согласовано: Отдел ДСП Глебов; Отдел АСП Баранова; Отдел ЭАД Иванова; Инв. № подл.; Подпись и дата; Взам. инв.

Н. контр.	Горбачев			
Ст. инж.	Щедрова			
Вед. инж.	Крутикова			
ГИП	Горбачев			
Нач. отд.	Платонов			

Привязан

Инв. №

ТП 902-5-6.84 ОВ

Корпус обезвоживания осадка сточных вод с 6 центрифугами ОГШ-352 К-03

Установка систем П1; В3

Стадия	Лист	Листов
РП	6	

ЦНИИЭП инженерного оборудования г. Москва

19746-02 25

Типовой проект

т.п. 902-5-6.84

Корпус обезвоживания осадка сточных вод с 6 центрифугами ОГШ-352 к-03

Альбом II

Чертежи общих видов нетиповых конструкций

Привязан:

Инв. №

Формат:

Альбом II

Типовой проект 902-5-6.84

Содержание

Обозначение	Наименование	Примечания
т.п. 902-5-6.84 ОВН-1	Конфузор	
т.п. 902-5-6.84 ОВН-2	Переход	

Привязан:

Инв. №

Инв. № подл. | Подпись и дата | Взам. инв. №

Т.П. 902-5-6.84	ОВН	
Н. контр. Горбачев	Стадия	Лист	Листов
Нач. отд. Платонов	Р.П.		1
Гип Горбачев	Содержание	ЦНИИЭТ инженерного оборудования г. Москва	
Вед. инж. Крутикова			
Ст. инж. Щедрова			

Формат:

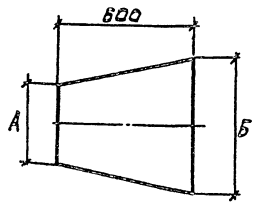

А	Б	Кол.
800	575х575	1

Изготовить из листовой стали δ=2мм. по ГОСТ 19903-74

Альбом II

Типовой проект 902-5-6.84

Привязан:

Инв. №

Инв. № подл. | Подпись и дата | Взам. инв. №

Т.П. 902-5-6.84	ОВН-1	
Н. контр. Горбачев	Стадия	Лист	Листов
Нач. отд. Платонов	Р.П.		1
Гип Горбачев	Конфузор	ЦНИИЭТ инженерного оборудования г. Москва	
Вед. инж. Крутикова			
Ст. инж. Щедрова			

Формат:

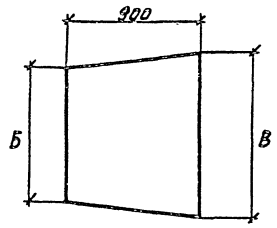

Б	В	Кол.
575х575	1000 х 600	1

Изготовить из листовой стали δ=2мм. по ГОСТ 19903-74

Альбом II

Типовой проект 902-5-6.84

Привязан:

Инв. №

Инв. № подл. | Подпись и дата | Взам. инв. №

ТП 902-5-6.84	ОВН-2	
Н. контр. Горбачев	Стадия	Лист	Листов
Нач. отд. Платонов	Р.П.		1
Гип Горбачев	Переход	ЦНИИЭТ инженерного оборудования г. Москва	
Вед. инж. Крутикова			
Ст. инж. Щедрова			

Копировал: Алешикова

Формат:

Инв. № подл.	Подпись и дата	Взам. инв. №

Типовой проект 902-5-6.84 Альбом II

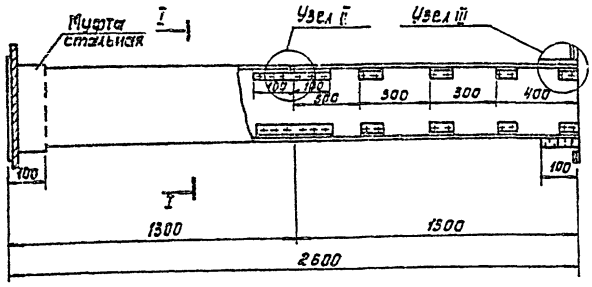

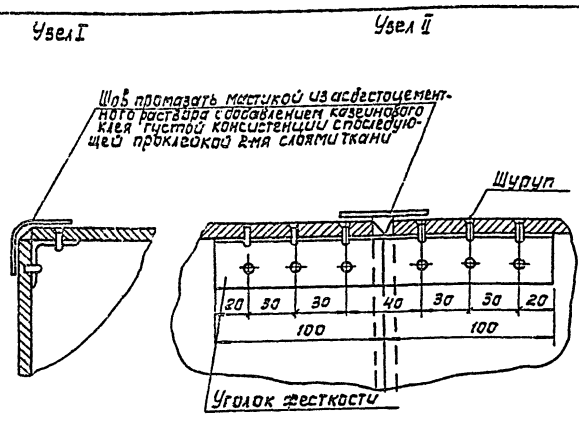

Сечение I-I

Узел I

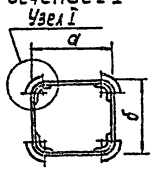

Внутреннее сечение воздуховодов

а	б
100	100
125	125
140	140
160	160
200	200
250	250
355	355
800	600

1. В чертеже дана максимальная длина звена, которая при необходимости может быть уменьшена.
2. Муфта перед её установкой внутри и торец воздуховода снаружи оклеиваются тканью на водонепроницаемом клее, дающем надежную склейку металла и ткани. Закрепление муфты на воздуховоде производится в соответствии с п.5.65 СНиП III-28-75 путем уплотнения зазора между муфтой и воздуховодом. пеньковым канатом, смоченным казеиновым клеем и асбестоцементным раствором, с добавлением в него казеинового клея, с последующим заполнением зазора асбестоцементным раствором более густой консистенции, замешанном на расширяющемся цементе с добавлением казеинового клея.
3. Муфты и фланцы предварительно перед установкой на воздуховод окрашиваются масляной краской. Весь воздуховод перед установкой грунтуется под масляную покраску.

Узел III

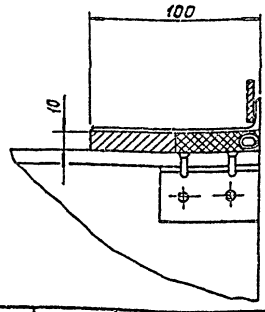

Привязан								ТП 902-5-6.84	ОВН 3		
				Нач. конт.	Горбачев			Воздуховод из асбестоцементных листов. Узлы соединений.	Стадия	Лист	Листов
				Исполн.	Кукушкина						1
				Рук. гр.	Тарасова				ЦНИИЭП инженерного оборудования г. Москва		
				ГИП	Горбачев						
Инв. №				Нач. отд.	Платонов						

Копировал: Корецкая Формат А

19746-02 27

Типовой проект 902-5-6.84 Альбом III

Ведомость рабочих чертежей основного комплекта ВК

Лист	Наименование	Примечание
1	Общие данные	
2	План на отм. 0.000	
3	План на отм. 4.200. План кровли.	
4	Схемы систем В1 и Т3, Т4	
5	Схемы систем К1 и К2	

Ведомость ссылочных и прилагаемых документов

Обозначение	Наименование	Примечание
	Ссылочные документы	
	Санитарные приборы	
Серия 4.904.-69	Детали крепления сантехнических приборов и трубопроводов.	
ТУ-36-УССР-696-75	Водосточные воронки	
	Арматура	
30ч47бр; 15ч8р;		
15ч8п2; 15ч8к; 10б8бк;		
ГОСТ 14202-69	Опознавательная краска	
	Прилагаемые документы	
ВМ	Ведомости потребности в материалах	
СО	Спецификации оборудования	
ССО	Сборник спецификаций оборудования	

Основные показатели по чертежам водопровода и канализации

Наименование системы	Потребный напор на вводе м.	Расчетный расход м³/сут	м³/час	л/с	при напоре м/с	Установленная мощность электродвигателей кВт	Примечание
Хозяйственно-питьевой водопровод	15	4.4		0.75	—	—	
Горячее водоснабжение	15	4.05		0.68	—	—	
Бытовая канализация	—	—	—	1.5	—	—	

Условные обозначения

Обозначение	Наименование	Примечание
——В1——	Хозяйственно питьевой водопровод	
— —К1— —	Бытовая канализация	
——К2——	Дождевая канализация	
——Т3——	Подающий тр-д горячего водоснабжения	
——Т4——	Циркуляционный тр-д горячего водоснабжения	

Расчет систем водопровода и канализации произведен по СНиП II-30-76 и II-34-76.

Типовой проект разработан в соответствии с действующими нормами и правилами и предусматривает мероприятия, обеспечивающие взрывную, взрывопожарную и пожарную безопасность при эксплуатации здания.

Главный инженер проекта Ялаев В.Г.

Инв.№ подл. | Подпись и дата | Взам. инв.№

Инв.№			
Н.контр	Кобазева		
Провер	Малых		
Инженер	Романова		
Рук.гр.	Кобазева		
ГИП	Ялаев		03.84
Гл.спец	Сидата		
Нач.отд	Гольдман		

Привязан

ТП 902-5-6.84 ВК

Корпус обезвоживания осадка сточных вод с 6 центрифугами ОГШ-352К-03

Стадия	Лист	Листов
РП	1	5

Общие данные

ЦНИИЭП инженерного оборудования г. Москва

19746-02 28

Типовой проект 902-5-6.84 Альбом II

План на отм. 0.000

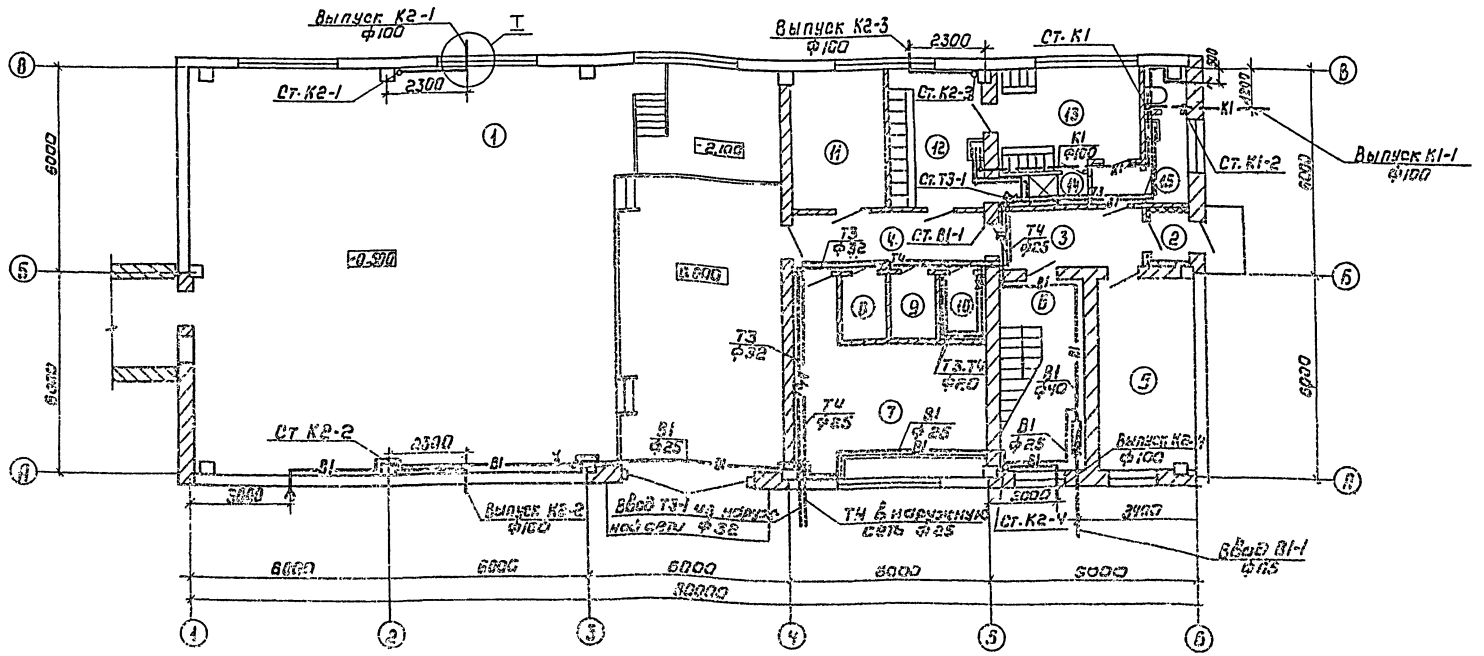

Экспликация помещений

№	Наименование	Примечание
1	Зал центрифуг	
2	Тамбур	
3	Вестибюль	
4	Коридор	
5	Комната обслуживающего персонала	
6	Лестничная клетка	
7	Приточная венткамера	
8	Кладовая грязной спецодежды	
9	Кладовая чистой спецодежды	
10	Сушка одежды	
11	Комната приема пищи	
12	Женский гардероб спецодежды	

№	Наименование	Примечание
13	Женский гардероб уличной и домашней	
	одежды	
14	Душевая	
15	Уборная	
16	Комната начальника	
17	щсу и операторская	
18	Вытяжная венткамера	
19	Мужской гардероб спецодежды	
20	Мужской гардероб уличной и домашней	
	одежды.	

Система горячего водоснабжения - двухтрубная. Трубопроводы горячего водоснабжения подводятся к зданию в канале тепловети.

Привязан

Инв.№

				ТП 902-5-6.84	ВК
Н.контр.	Кобазева				
Провер.	Малых			Корпус обезвоживания осадка сточных вод с 6 центрифугами ОГШ-352К-03	Стадия: РП; Лист: 2; Листов:
Инженер	Романова				
Рук.гр.	Кобазева				
ГИП	Алаев		03.84	План на отм. 0.000	ЦНИИЭП инженерного оборудования г. Москва
Гл.спец.	Сирота				
Нач.отд.	Гольдман				

Копировал: Коршунова 19746-02 29 Формат А2

Инв.№ подл. | Подпись и дата | Взам. инв.№

Типовой проект 902-5-6.84 Альбом II

План на отм. 4.200

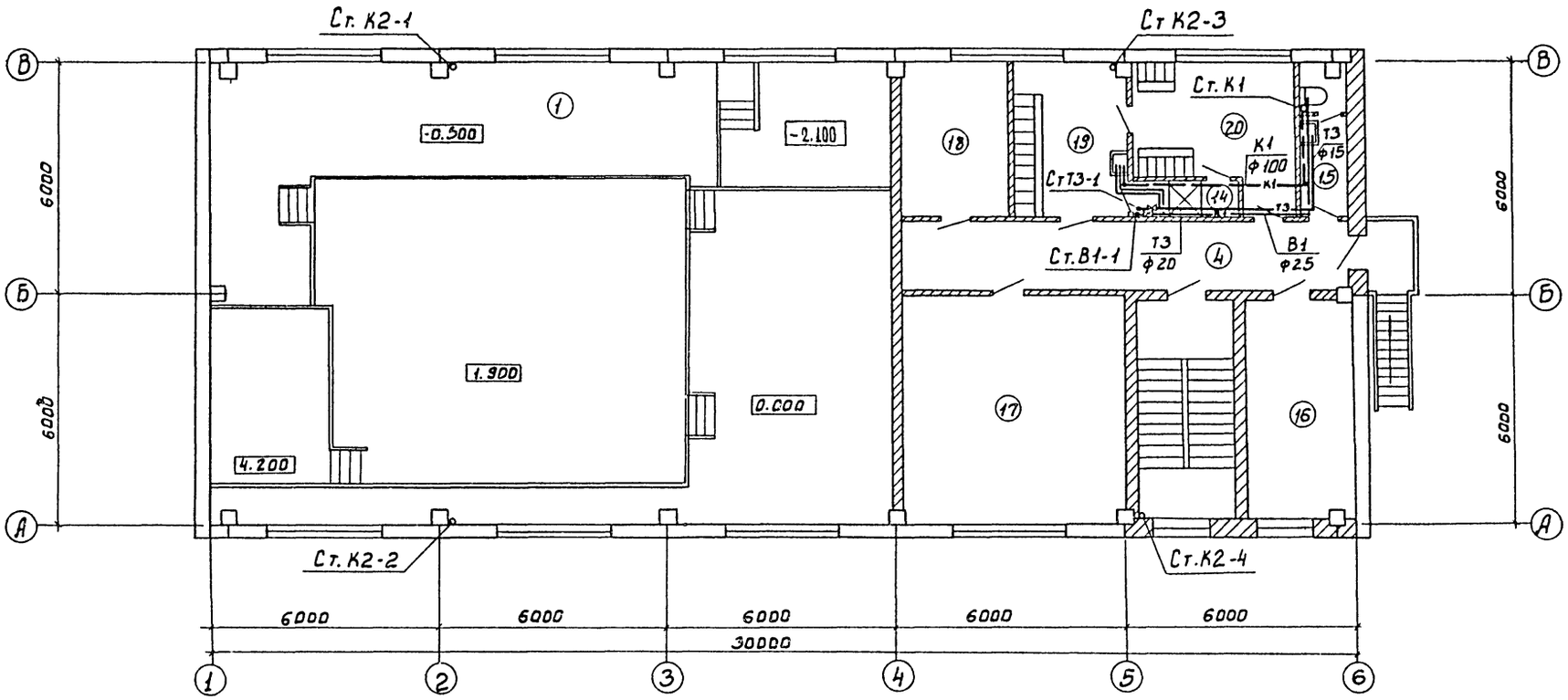

План кровли

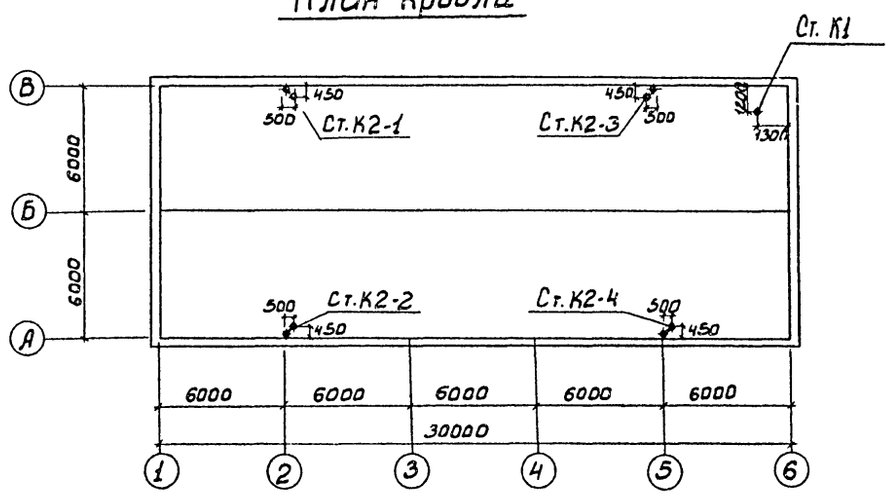

Н.контр.	Кобазева		
Провер.	Малых		
Инженер.	Романова		
Рук.гр.	Кобазева		
ГИП	Алаев		03.84
Гл.спец.	Сирота		
Нач.отд.	Гольдман		

Привязан

Инв.№

ТП 902-5-6.84 ВК

Корпус обезвоживания осадка сточных вод с 6 центрифугами ОГШ-352К-03

Стадия	Лист	Листов
РП	3	

План на отм. 4,200. План кровли.

ЦНИИЭП инженерного оборудования г. Москва

Инв. N подл. | Подпись и дата | Взам. инв. №

Альбом III

Типовой проект 902-5-6.84

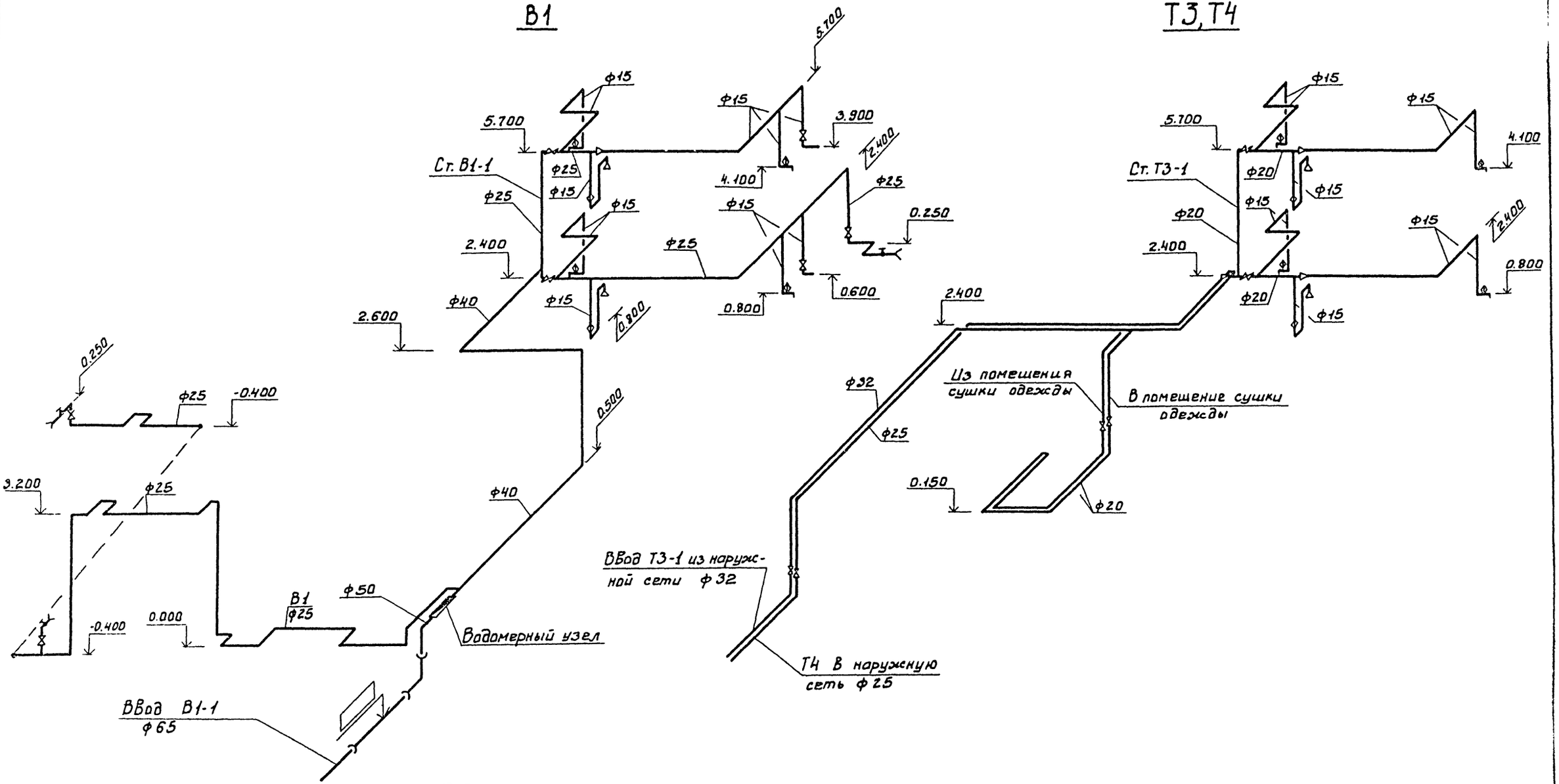

Водомерный узел

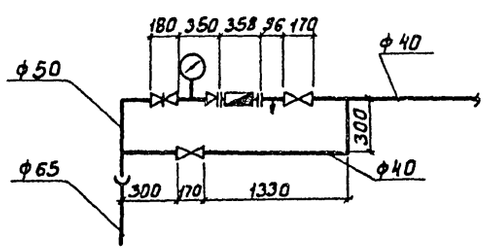

				ТП 902-5-6.84 ВК	
Привязан				Корпус обезвоживания осадка сточных вод с 6 центрифугами ОГШ352-К-03.	Стадия: РП; Лист: 4; Листов:
Инв.№	Н.контр.	Кобазева		Схемы систем В1 и Т3, Т4	ЦНИИЭП Инженерного оборудования г.Москва
	Проверил	Малых			
	Инженер	Романова			
	Рук.гр.	Кобазева			
	ГИП	Алаев			
	Гл.спец.	Сирота			
	Нач.отд.	Гольдман			

Взам.инв.№ | Подпись и дата | Инв.№ подл.

Типовой проект 902-5-6.84 Альбом III

К1

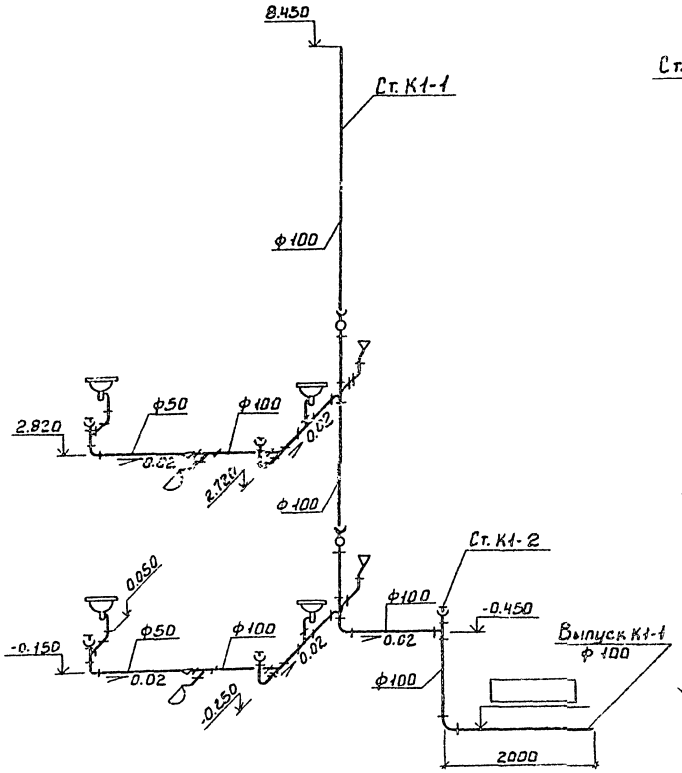

К2

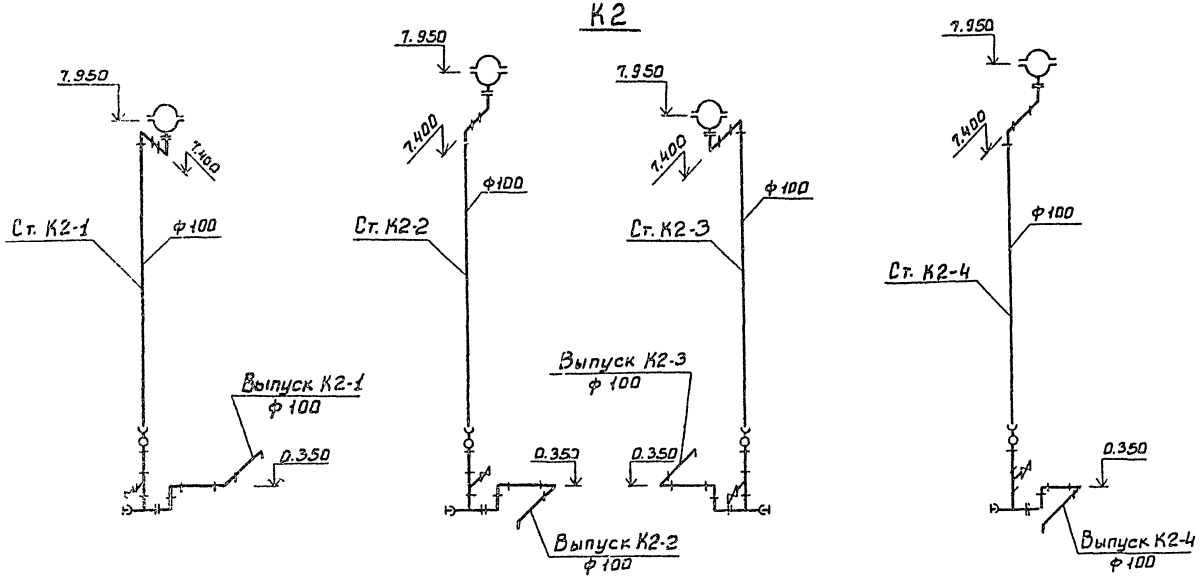

Разрез 1-1

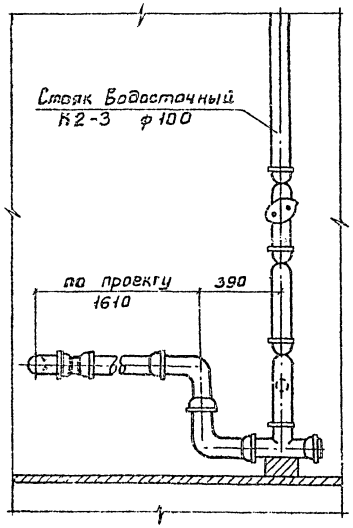

Разрез 2-2

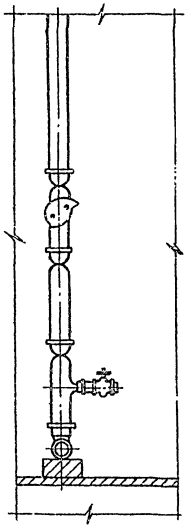

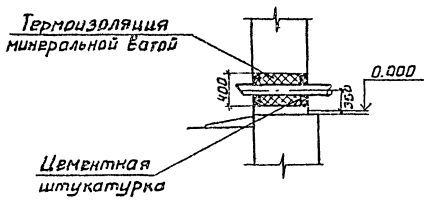

План. Стояк К2-3

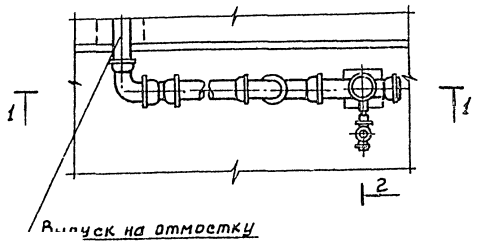

1. На чертеже приведена деталировка водосточного стояка К2-3, деталировка стояков К2-1, 2, 4 аналогична стояку К2-3.
2. Выпуск дождевых вод осуществляется на отмостку.

Привязан:

Инв. №

Подп. и дата | Взам. инв. №

Н. контр.	Ковазева		
Провер.	Мадых		
Инженер	Романова		
Рук. гр.	Ковазева		
ГИП	Адаев		21.09
Гл. спец.	Сирота		
Нач. отд.	Гольдман		

ТП 902-5-6.84 ВК

Корпус обезвоживания осадка сточных вод с центрифугами ОГШ-352-К-03

Стадия	Лист	Листов
РП	5	

[Схемы систем К1 и К2.

ЦНИИЭП инженерного оборудования г. Москва

19746-02 32

gost.e-ecolog.ru