СССР

НОРМАЛИ МАШИНОСТРОЕНИЯ

МН 4969-63 — МН 5010-63

ДЕТАЛИ ТРУБОПРОВОДОВ НА $P_у$ ОТ 200 ДО 1000 *кгс/см*^{2}

КОНСТРУКЦИЯ И РАЗМЕРЫ

ИЗДАТЕЛЬСТВО ГОСУДАРСТВЕННОГО КОМИТЕТА СТАНДАРТОВ, МЕР
И ИЗМЕРИТЕЛЬНЫХ ПРИБОРОВ СССР

МОСКВА — 1964

gost.e-ecolog.ru

СССР Государственный комитет стандартов, мер и измерительных приборов СССР ВНИИНМАШ	НОРМАЛЬ МАШИНОСТРОЕНИЯ Детали трубопроводов **ПЕРЕХОДЫ ТОЧЕНЫЕ НА P_y ОТ 200 ДО 1000 *кгс/см²*** Конструкция и размеры	**МН 5008—63** Группа Г18 —

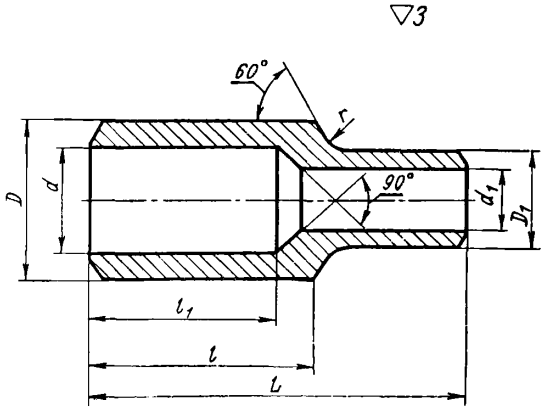

Внесена Иркутским филиалом Гипронефтемаш	Утверждена Всесоюзным научно-исследовательским институтом по нормализации в машиностроении (ВНИИНМАШ) 30/VII 1963 г.	Срок введения 1/I 1965 г.

Детали трубопроводов. Переходы точеные на P_y от 200 до 1000 *кгс/см²*. Конструкция и размеры

Размеры в *мм*

Обозначения переходов	Проходы условные $D_y \times D'_y$	Обозначения групп стали: С	ХГ	ХМ	ХФ	ХН	D	D_1	d	d_1	L	l	l_1	r	Вес *кг*	Применяемость
		Давления условные P_y, *кгс/см²*														
II-10×6	10×6	320	—	400	500	320	21	13	10	6	110	55	45	3	0,18	
IV-10×6		—	640	800	1000	—	26	15							0,27	
II-15×10	15×10	320	—	400	500	320		21	15	10				4	0,26	
IV-15×10		—	640	800	1000		36	26							0,48	
I-25×15	25×15	200	—	250	320	—	38		25	15				5	0,34	
II-25×15		320		400	500		46								0,63	
		—		—	—	320	38								0,42	
III-25×15		—	500	640	800	—	46	36							0,80	
IV-25×15			640	800	1000		50								0,99	
I-32×15	32×15	200	—	250	320		46	26	32					8	0,51	
II-32×15		320		400	500	320	50								0,70	
III-32×15		—	500	640	800	—	58	36					40	10	1,18	
IV-32×15			640	800	1000		70								1,53	
I-32×25	32×25	200	—	250	320		46	38		25			45	3	0,57	
II-32×25		320		400	500		50	46							1,23	
		—		—	—	320		38							1,05	
III-32×25		—	500	640	800	—	58	46						8	1,36	
IV-32×25			640	800	1000		70	50							1,90	

Продолжение

Размеры в *мм*

Обозначения переходов	Проходы условные $D_у \times D'_у$	Обозначения групп стали: С	ХГ	ХМ	ХФ	ХН	D	D_1	d	d_1	L	l	l_1	r	Вес *кг*	Применяемость
		Давления условные $P_у$ *кгс/см²*														
I-40×25	40×25	200	—	250	320	—	58	38	40	25	150	90	75	10	1,33	
II-40×25		—		—	—	320	62								1,70	
III-40×25		320	500	640	800	—	70	46							2,36	
IV-40×25		—	640	800	1000		85	50							3,64	
I-40×32	40×32	200	—	250	320		58	46		32				8	1,51	
II-40×32		320		400	500		70	50							2,45	
		—		—	—	320	62								1,84	
I-60×32	60×32	200		250	320	200	78	46	55					10	1,91	
II-60×32		320		400	500	320	85	50							2,95	

Пример условного обозначения перехода исполнения *II*, $D_у$ 10 *мм* и $D'_у$ 6 *мм*, $P_у$ 320 *кгс/см²*, из стали группы С:

Переход II-10 × 6-320-С МН 5008—63

1. Материал — сталь марки: 20 по ГОСТ 1050—60; 18ХГ и 30ХМА по ГОСТ 4543—61; Х18Н10Т и Х17Н13М3Т по ГОСТ 5632—61; 18Х3МВ и 20Х3МВФ по ГОСТ 10500—63.
2. Отклонения на размеры — по 7-му классу точности ОСТ 1010.
3. Разделка кромок под сварку — по МН 3559—62.
4. Остальные технические требования — по МН 5010—63.

gost.e-ecolog.ru