СССР

НОРМАЛИ МАШИНОСТРОЕНИЯ

МН 4969-63 — МН 5010-63

ДЕТАЛИ ТРУБОПРОВОДОВ НА $P_у$ ОТ 200 ДО 1000 *кгс/см*^{2}

КОНСТРУКЦИЯ И РАЗМЕРЫ

ИЗДАТЕЛЬСТВО ГОСУДАРСТВЕННОГО КОМИТЕТА СТАНДАРТОВ, МЕР
И ИЗМЕРИТЕЛЬНЫХ ПРИБОРОВ СССР

МОСКВА — 1964

gost.e-ecolog.ru

СССР Государственный комитет стандартов, мер и измерительных приборов СССР ВНИИНМАШ	НОРМАЛЬ МАШИНОСТРОЕНИЯ Детали трубопроводов КОЛЕНА ДВОЙНЫЕ НА P_y ОТ 200 ДО 1000 *кгс/см²* Конструкция и размеры	**МН 5002—63** Группа Г18 —

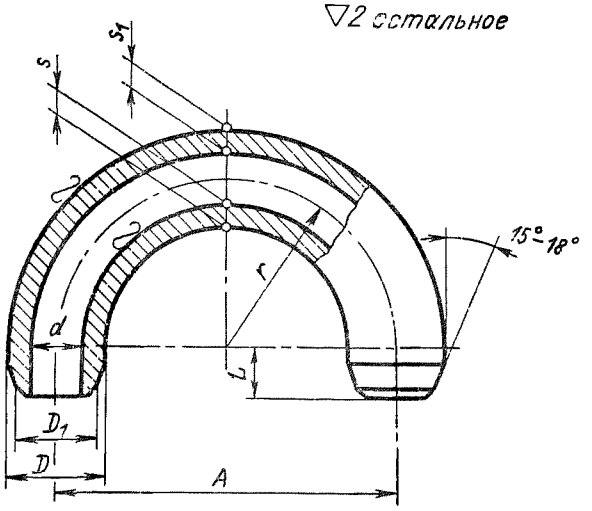

Размеры в *мм*

Обозначения колен	Проход условный D_y	Обозначения групп стали: С	ХГ	ХМ	ХФ	ХН (Давления условные P_y, *кгс/см²*)	D	D_1	d	L	r	s (не менее)	s_1 (не менее)	Вес, *кг*	Применяемость
II-6	6	320	—	400	500	320	18	13	6	30	45	4,5	4,5	0,38	
IV-6		—	640	800	1000	—	20	15				6,5	6	0,47	
II-10	10	320	—	400	500	320	28	21	10		62,5	6		1,05	
IV-10		—	640	800	1000	—	32	26				8,5	8,5	1,45	
II-15	15	320	—	400	500	320	36		15		70	7	7	1,84	
IV-15		—	640	800	1000	—	40	36				11	9,5	2,27	
I-25	25	200	—	250	320	—	50	38	25		80	7	7	3,75	
II-25		—	—	—	—	320						11	10	3,60	
III-25		320	500	640	800	—		46						3,49	
IV-25		—	640	800	1000	—	60	50			90	16	14	6,18	

Внесена Иркутским филиалом Гипронефтемаш	Утверждена Всесоюзным научно-исследовательским институтом по нормализации в машиностроении (ВНИИНМАШ) 30/VII 1963 г.	Срок введения 1/I 1965 г.

Доп. 22819-77с 1/1-79 Дчс 1-78

Продолжение

Размеры в *мм*

Обозначения колен	Проход условный D_y,	Обозначения групп стали: С	ХГ	ХМ	ХФ	ХН	D	D_1	d	L	r	s	s_1	Вес, *кг*	Применяемость
		Давления условные P_y, *кгс/см²*										не менее			
I-32	32	200	—	250	320	200	56	46	32	30	90	8,5	8,5	4,47	
II-32		320	—	400	500	320	60	50				11	10	5,44	
III-32		—	500	640	800	—	65	58			110	14	13	8,00	
IV-32		—	640	800	1000	—	75	70				19	17	10,81	
I-40	40	200	—	250	320	200	65	58	40			10	10	6,57	
II-40		—	—	—	—	320	70	62				13	12	8,24	
III-40		320	500	640	800	—	75	70				16	15	10,06	
IV-40		—	640	800	1000	—	100	85		50	125	25	22	24,20	
I-60	60	200	—	250	320	200	85	78	55			11	11	11,71	
II-60		320	—	400	500	320	100	85				17	15	21,16	
IV-60		—	640	800	1000	—	115	105	60		150	28	24	32,10	
I-70	70	200	—	250	320	200	100	90	65			13	12	19,40	
II-70		320	—	400	500	320	115	105	70			19	17	27,77	
III-70		—	500	640	800	—	125	115			165	25	21	40,87	
IV-70		—	640	800	1000	—	140	130				34	28	53,30	
I-90	90	200	—	250	320	200	125	115	85			16	16	30,69	
II-90		320	—	400	500	320	140	130	90			24	21	41,69	
III-90		—	500	640	800	—	150	140			185	30	26	60,46	
IV-90		—	640	800	1000	—	170	160	85			43	34	89,56	
I-100	100	200	—	250	320	200	140	130	100		165	18	17	36,58	
II-100		320	—	400	500	320	160	140			185	26	23	52,48	
III-100		—	500	640	800	—	170	160				34	28	76,80	
IV-100		—	640	800	1000	—	190	180			200	48	37	117,15	
I-125	125	200	—	250	320	200	170	160	120		185	20	18	57,82	
II-125		320	—	400	500	320	190	180			200	31	25	94,12	
III-125		—	500	640	800	—	205	195			320	37	33	188,20	
IV-125		—	640	800	1000	—	240	220			340	63	50	311,10	

Примечание. Размеры s и s_1 относятся к сечению, расположенному под углом 90° к торцам колена.

Пример условного обозначения колена исполнения *IV*, D_y 70 *мм*, P_y 1000 *кгс/см²*, из стали группы ХФ:

Колено IV-70-1000-ХФ МН 5002—63

1. Материал — сталь марок: 20 по ГОСТ 1050—60; 18ХГ и 30ХМА по ГОСТ 4543—61; Х18Н10Т и Х17Н13М3Т по ГОСТ 5632—61; 18Х3МВ и 20Х3МВФ по ГОСТ 10500—63.
2. Отклонения на размеры — по 7-му классу точности ОСТ 1010.
3. Разделка кромок под сварку — по МН 3559—62.
4. Остальные технические требования — по МН 5010—63.

gost.e-ecolog.ru