ТИПОВОЙ ПРОЕКТ
503-221

ПАССАЖИРСКАЯ АВТОСТАНЦИЯ
ВМЕСТИМОСТЬЮ 25 ЧЕЛОВЕК

СОСТАВ ПРОЕКТА

АЛЬБОМ I АРХИТЕКТУРНО-СТРОИТЕЛЬНАЯ ЧАСТЬ
АЛЬБОМ II САНИТАРНО-ТЕХНИЧЕСКАЯ ЧАСТЬ
АЛЬБОМ III ЭЛЕКТРОТЕХНИЧЕСКАЯ ЧАСТЬ ИСЛАБОТОЧНЫЕ УСТРОЙСТВА
АЛЬБОМ IV СМЕТЫ
АЛЬБОМ V ЗАКАЗНЫЕ СПЕЦИФИКАЦИИ

АЛЬБОМ I

Разработан Ростовским филиалом „Гипроавтотранс"

Центральный институт типовых проектов
Москва

Утвержден и введен в действие Минавтотрансом РСФСР с 30.12.1974 г.
протокол № 139 от 30.12.1974 г.

610/1

gost.e-ecolog.ru

Содержание альбома

Наименование листа	N листа	NN страниц альбома
Содержание альбома		2
Пояснительная записка		3
Чертежи марки АР		
Заглавный лист (начало)	АР-1.1	4
Заглавный лист (окончание)	АР-1.2	5
План на отм. 0	АР-2	6
Фасады 1-5, 5-1, В-А, А-В. Разрез 1-1	АР-3	7
Элементы плана 1÷3. Решетка Р-1.	АР-4	8
Монтажный план перемычек и отверстий. Таблица типов перемычек.	АР-5	9
План подвесного потолка. Низ на отм. 3.000. Узлы 1,2. Детали.	АР-6	10
Витражи. Спецификация стекла. Техническая спецификация металла. Таблица сечений	АР-7	11
Схемы остекления в осях В-А; 1-2; 3-4; А-Б.	АР-8	12
Тамбур в осях 2-3. Узлы 15÷27.	АР-9	13
Узлы 1÷8.	АР-10	14
Узлы 9÷14.	АР-11	15
Развертки стен пассажирского зала. Узлы 1÷4	АР-12	16
Стол кассира. Дверь АО. Узел 5.	АР-13	17
Реклама. Фасад 1/1-8. Шрифт. Разрез 1-1.	АР-14	18
Перрон прибытия и отправления. Навес. Фасад 1/1-8. План на отм. 0 План кровли. Узел 6.	АР-15	19
Перрон прибытия и отправления. Навес. План подвесного потолка. Узлы 1÷5. Разрез 1-1	АР-16	20
План расстановки технологического оборудования буфета на 25 мест	АР-17	21
Чертежи марки КС		
Заглавный лист (начало)	КС-1.1	22
Заглавный лист (окончание)	КС-1.2	23
План фундаментов и фундаментных балок. Элементы плана 1.2	КС-2	24
Фундамент ФМ1. Элементы плана 3.4	КС-3	25
Плита фундаментная ПФ1. Опалубка. Армирование. Сетки С1, С2.	КС-4	26
Монтажная схема. Колонн, ригелей и диафрагм жесткости. Сечения 1-1÷3-3. Спецификации.	КС-5	27
Монтажная схема плит покрытия. Монолитные участки МУ1, МУ2, МУ3.	КС-6	28
Раскладки стеновых панелей по осям А, Б, 1, 2, 3, 4.	КС-7	29
Опалубка колонн КК-336-14-а, КК-336-14-б, КК-336-14-в, КР-336-14-а, КР-336-14-б.	КС-8	30
Опалубка ригеля Р-10-57-а, панели Н-60-9-а, плит ПР8-58.15с-а и ПР8-58-15с-в. Закладные детали.	КС-9	31
Навес. План фундаментов. Фундамент ФМ1	КС-10	32
Навес. План стоек и балок. План прогонов кровли	КС-11	33
Навес. Сечения 2-2, 3-3, 4-4. Узлы 1÷5	КС-12	34
Навес. Узлы 6÷14. Дет.	КС-13	35

Гл. инженер проекта Березинский
Нач. отд. Кузнецова
Гл. инженер проекта Ильинский
Гл. архитектор Григорьев
Гл. архитектор проекта Кузнецова
Ст. инженер Солнечкина
Ст. техник Коротких
Копировал Сонина

ГИПРОАВТОТРАНС РОСТОВСКИЙ ФИЛИАЛ 1974 ГОД	Содержание альбома	ТИПОВОЙ ПРОЕКТ 503-221
		АЛЬБОМ I
ПАССАЖИРСКАЯ АВТОСТАНЦИЯ ВМЕСТИМОСТЬЮ 25 ЧЕЛОВЕК		ЛИСТ 1

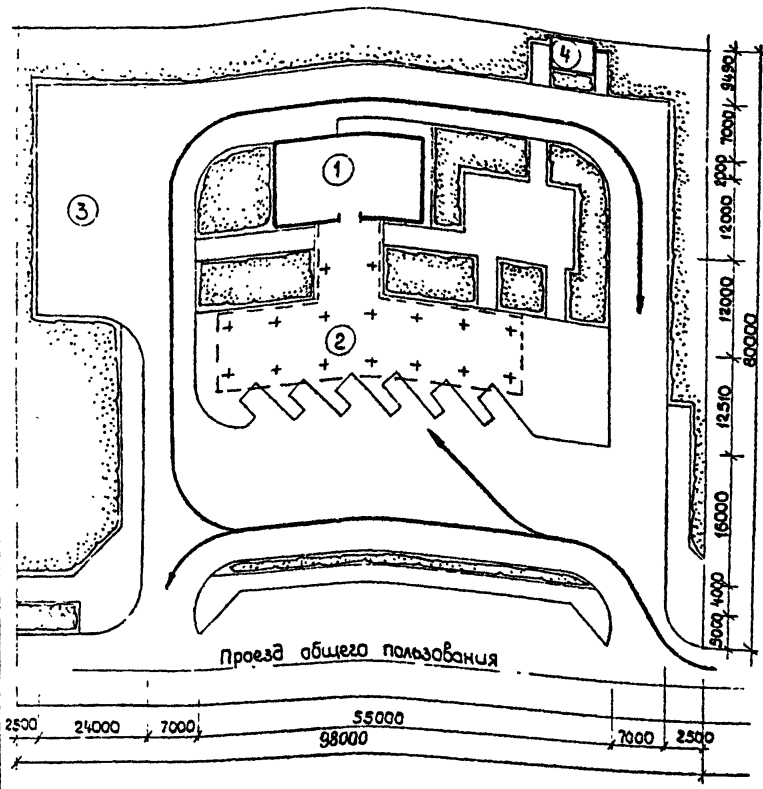
4
1
3
2
Проезд общего пользования
2500
24000
7000
55000
98000
7000
2500
12000
12000
12000

План кровли

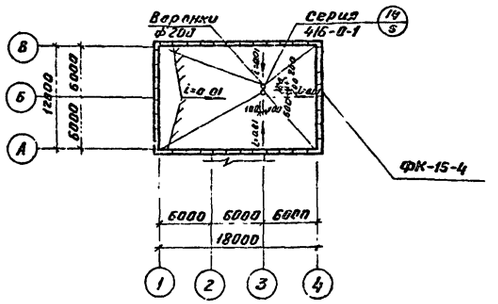

Перечень марок рабочих чертежей проекта

Наименование части проекта	Марка
Архитектурно-строительные	АР
Конструкторские	КС

Основные строительные показатели

Наименование	Ед. изм.	Количество для t^0 -20°	для t^0 -30°	для t^0 -40°
Площадь застройки	$м^2$	252.2	255.0	271.3
Строительный объём	$м^3$	907.0	918.0	977.0
Развёрнутая площадь	$м^2$	216.2	216.6	222.5

Таблица толщин утеплителя кровли

Расчётная наружная температура	Толщина утеплителя мм: всех помещений	душевых и преддушевых	Примечания
-20°	50		
-30°	60		
-40°	100		

Типовой проект разработан в соответствии с действующими нормами и предусматривает мероприятия, обеспечивающие взрывобезопасность и пожаробезопасность при эксплуатации здания.

Главный инженер проекта (Бергельсон)

Перечень применённых в проекте стандартов и типовых чертежей

Шифр стандарта	Наименование стандарта	№ листов чертежей
ГОСТ 6629-64*	Двери деревянные для жилых и общественных зданий	комплект
Серия 1.135-1а.1	Двери деревянные входные и служебные для жилых и общественных зданий.	—»—
Серия ИИ-03-03.87	Рабочие чертежи металлических изделий решетка для вытирания ног.	—»—
Серия 416-0-1	Унифицированные секции зданий административно-бытового назначения.	—»—
Серия 2.230-1	Детали стен и перегородок общественных зданий.	—»—
Серия 1.139-1.8.1	Перемычки ж.б. сборные для жилых и общественных зданий.	—»—

Экспликация проёмов дверей

Тип проёма	К-во (шт)	Размер проёма (мм)	Тип блока	Марка блока	Стандарт или лист проекта	Примечания
Д1	4	720х2070	Д10	Д10-А	ГОСТ 6629-64*	
	1	720х2070	Д10	Д10-П		
Д2	4	920х2070	Д8	Д8-П		
	7	920х2070	Д8	Д8-П		
Д3	5(6)	1000х2095	ДВ8-9	ДВ8-9-Н	Серия 1.135-1а.1	
Д4	1	920х2100	ДВ8-1	ДВ8-8-Н		с фрамугой ОР09-09 ГОСТ 11214-65*

Сводная спецификация изделий на здание

Материал	Наименование изделия	Марка изделия	Кол-во (шт.)	Стандарт или лист проекта	Примечания
Дерево	Дверной блок (внутренний)	Д10	5	ГОСТ 6629-64*	
		Д8	11		
	Дверной блок (наружный)	Д3	5(6)	Серия 1.135-1а.1	
	Оконный блок	ОС21-098	13	Серия 1.236-1	
Металл	Решетка для вытирания ног	МР-1	2(3)	ИИ-03-03.87-1	
Прочие	Фризовый камень	ФК-15-4	40	ИИ-04-4	
Дерево	Дверной блок (наружный)	ДВ8-1	1	Серия 1.135-10.1	
	Фрамуга	ОР09-09	1	ГОСТ 11214-65*	

Перечень листов марки АР

№ листа	Наименование листа	Примечания
1.1	Заглавный лист (начало)	
1.2	Заглавный лист (окончание)	
2	План на отм. 0	
3	Фасады 1-4, 4-1, В-А, А-В. Разрез 1-1	
4	Элементы плана 1÷3. Решётка Р-1	
5	Монтажный план перемычек и отверстий. Таблица типов перемычек.	
6	План подвесного потолка низ на отм. 3.000 Узлы 1,2. Детали	
7	Витражи. Спецификация стекла. Техническая спецификация металла. Таблица сечений.	
8	Схема остекления в осях БА; 1-2; 34; А-Б.	
9	Тамбур в осях 2-3. Узлы 15-27.	
10	Узлы 1÷8	
11	Узлы 9÷14	
12	Развертки стен пассажирского зала Узлы 1÷4	
13	Стол кассира. Дверь Д8 Узел 5	
14	Реклама. Фасад 1/1-6 Шрифт. Разрез 1-1	
15	Перрон прибытия и отправления. Навес. Фасад 1-6. План на отм 0. План кровли. Узел 6	
16	Перрон прибытия и отправления. Найес. План подвесного потолка. Узлы 1÷5. Разрез 1-1.	
17	План расстановки технологического оборудования буфета на 24 места	Последний

ГИПРОАВТОТРАНС РОСТОВСКИЙ ФИЛИАЛ 1974 ГОД. Пассажирская автостанция вместимостью 25 человек	Заглавный лист (начало)	ТИПОВОЙ ПРОЕКТ 503-221 АЛЬБОМ I ЛИСТ АР-1.1

Внутренняя отделка помещений

Наименование помещений	полы	стены	потолки	панели	плинтусы	Примечания
пассажирский зал с раздаточной	П-1	Водоэмульсионная колерная окраска	подвесной потолок	—	Б	
моечная столовой посуды подсобное помещение	П-2	масляная окраска	масляная окраска	глазурованная плитка h=2000	Б	
Начальник станции помещение персонала помещение для пассажиров с детьми. диспетчерская, шаферская, кассы	П-4	Водоэмульсионная колерная окраска	известковая окраска	—	А	
Вент. камера Электрощитовая	П-5	известковая окраска	известковая окраска	—	Б	
Санузлы	П-2	Влагостойкая окраска	Влагостойкая окраска	керамлевая дверного проема	Б	
коридоры буфета, тамбуры, камера хранения	П-1	Водоэмульсионная окраска	известковая окраска		Б	
Узел ввода	П-3	известковая окраска	известковая окраска		О	

Экспликация полов

тип пола	Конструкция пола	Описание конструкции	Примечания
П-1	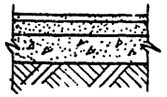	Мозаичный пол М200 – 20 Цементно-песчаная стяжка М200 – 40 Бетонный подстилающий слой М150 – 80 Утрамбованный со щебнем грунт.	
П-2	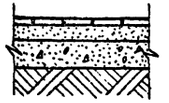	Керамическая плитка (ГОСТ 6787-69) – 10÷13 Цементно-песчаная стяжка М150 – 15 Бетонный подстилающий слой М150 – 80 Утрамбованный со щебнем грунт.	Полы выполнены с уклонами к трапам
П-3		Бетон М200 – 20 Бетонный подстилающий слой М150 – 80 Утрамбованный со щебнем грунт	
П-4	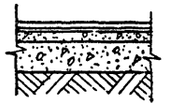	Линолеум (ГОСТ 7251-66) Прослойка из холодной мастики на водостойких вяжущих Легкий бетон М50 γ=100 кг/м³ – 20 Бетонный подстилающий слой М150 – 80 Утрамб. со щебнем грунт	
П-5	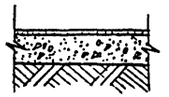	Цементно-песчаный раствор М200 – 20 Бетонный подстилающий слой М150 80 Утрамбованный со щебнем грунт	

Примечания:

1. Полы в зонах примыкания к наружным стенам утеплить. Для утепления пола предусмотреть укладку по грунту основания под конструкцию пола на ширину 1,5–2 м от стен слоя минеральных несгораемых теплоизоляционных материалов (шлак, керамзит) толщиной 0,15–0,25 м.

а

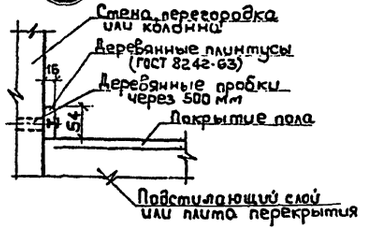

б

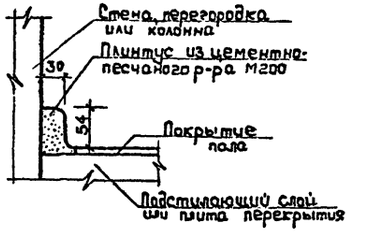

Гипроавтотранс Ростовский филиал 1974 год	Заглавный лист (окончание)	Типовой проект 503-221	
Пассажирская автостанция вместимостью 25 человек		Альбом I	
		Лист АР-12	

Главный инж. проекта Березальсон
Нач. отдела Куперман
Гл. специалист Гриненко
Гл. архитектор Гаврилов

Рук. арх. сек Дворничков
Рук. арх. гр. Банчакова
Ст. инженер Салынкина
Архитектор Шамарахова
Проверил Олефиренко

Инв. № подл. | Подпись и дата | Взам. инв. №

План на отм.0.

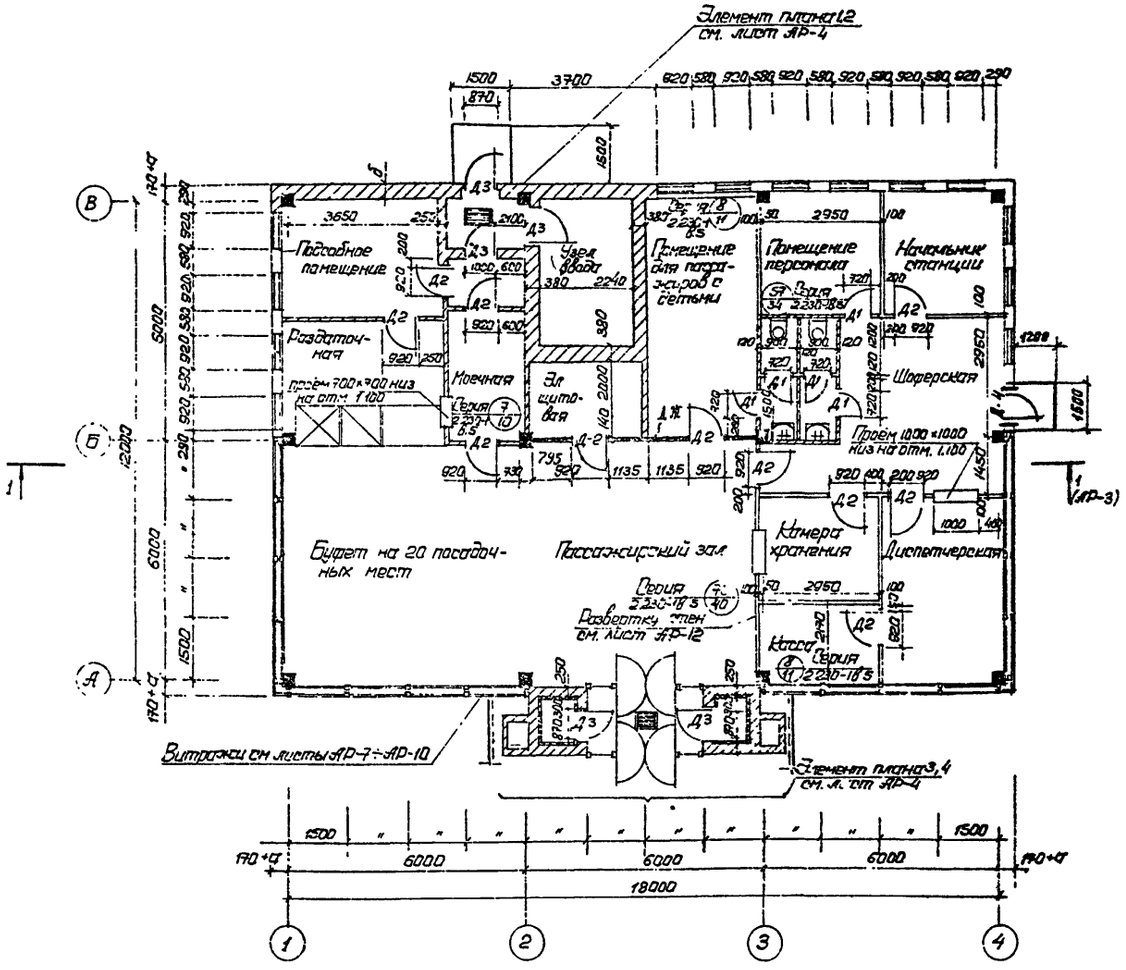

Спецификация проёмов дверей

Тип по проекту	Кол-во шт.	Размеры проёма в мм	Тип блока	Марка блока	Стандарт или лист проекта	Примечания
Д-1	4	720×2070	Д10	Д10-Л	пост	
	1			Д10-П		
Д-2	4	920×2070	Д8	Д8-Л	6629-64**	
	7			Д8-П		
Д-3	4	1000×2095	ДВ8-9	ДВ8-9-Н	Серия 1.135-1с.1	
	1(2)			ДВ8-9		
Д-4	1	920×2100	ДВ8-1	ДВ8-8-Н		С фрамугой ФР08.93 ТУ 1214-65*

Таблица толщин наружных стен при разных температурах

Расчётная зимняя температура	Толщина стеновой панели (а) мм	Толщина кирпичной стены (б) мм.
-20	250	380
-30	300	380
-40	350	510

Условные обозначения

Кирпичная перегородка

Гипсолитовая перегородка.

Примечания:

1. За отм.0 принята отм. чистого пола 1-го этажа, соответствующая абсолют. отм.
2. Кирпичные участки наружных стен выполнять из эффективного пустотелого кирпича М100 на растворе М50.
   Внутренние перегородки выполнять из обыкновенного глиняного кирпича М100 на растворе М50.
3. Количество дверей в скобках дано для температуры -40°.
4. Отверстия в стенах см. лист АР-5.
5. Расход металла на узлы крепления по серии 2.230-1.85 составляет
   ф6АI – 4.5кг; –80×3 – 21.6кг
6. Двери Д-4 (ДВ8-1) утеплить войлоком, смоченным в глине и обить дермантином.

ГИПРОАВТОТРАНС РОСТОВСКИЙ ФИЛИАЛ 1974 ГОД	План на отм. 0	Типовой проект 503-221
		Альбом I
ПАССАЖИРСКАЯ АВТОСТАНЦИЯ ВМЕСТИМОСТЬЮ 25 ЧЕЛОВЕК		Лист АР-2

Фасад 1-4

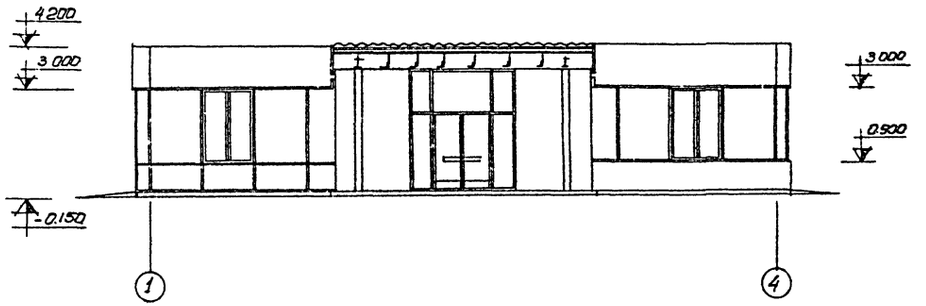

Фасад В-А

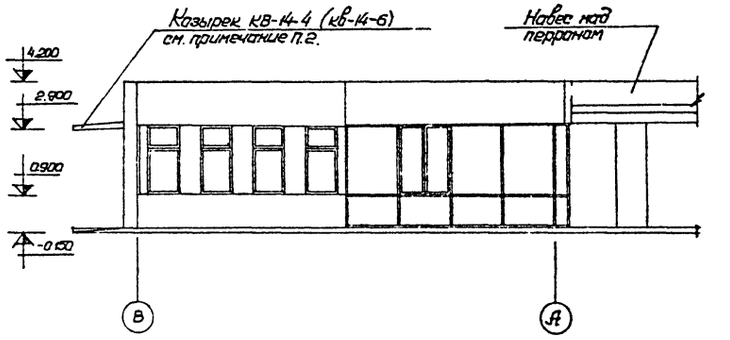

Фасад 4-1

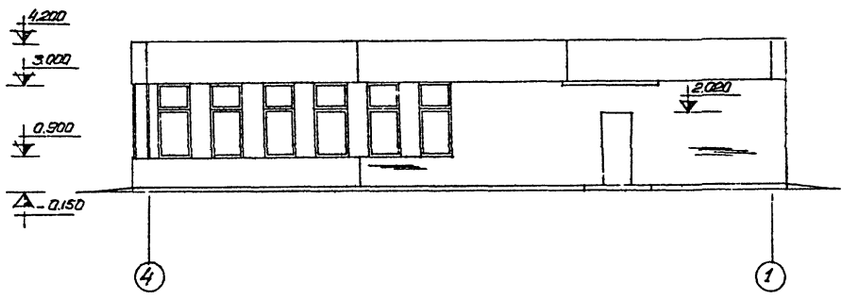

Фасад А-В

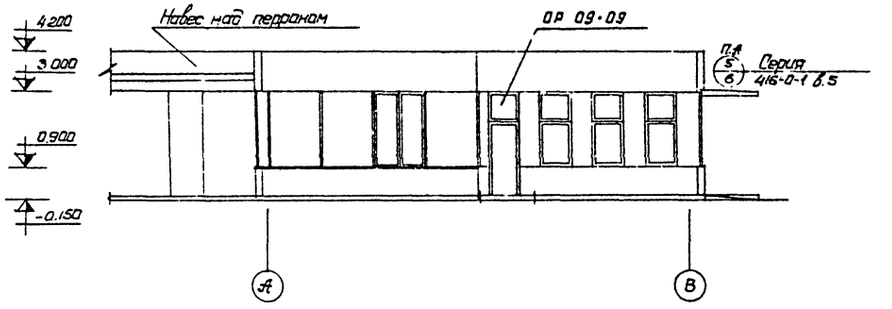

Разрез 1-1

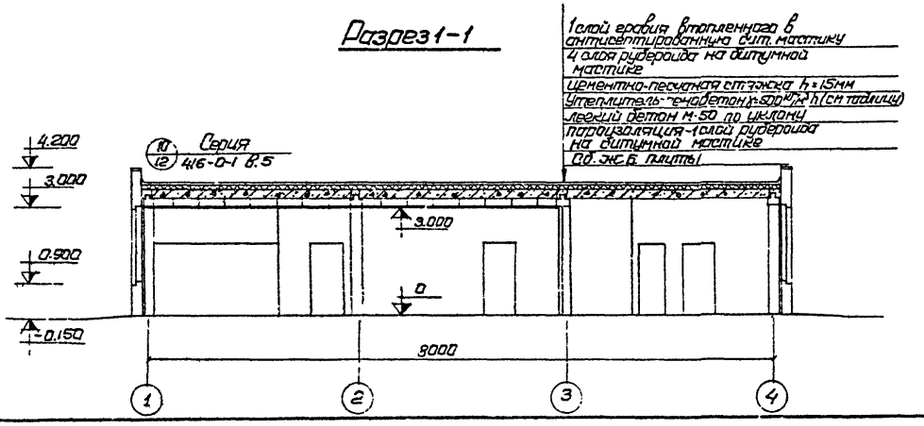

Примечания:

1. Данный лист см. совместно с листом АР-2.
2. Козырёк КВ-14-4 - штук-1 (КВ-14-6- штук 2).
3. Данные в скобках даны для t° = -40°

ГИПРОАВТОТРАНС РОСТОВСКИЙ ФИЛИАЛ 1974 ГОД	Фасады 1-4, 4-1, В-А, А-В. Разрез 1-1.	ТИПОВОЙ ПРОЕКТ 503-221
ПАССАЖИРСКАЯ АВТОСТАНЦИЯ ВМЕСТИМОСТЬЮ 25 ЧЕЛОВЕК		АЛЬБОМ I
		ЛИСТ АР-3

Элемент плана 1
($t°=-20°-30°$)

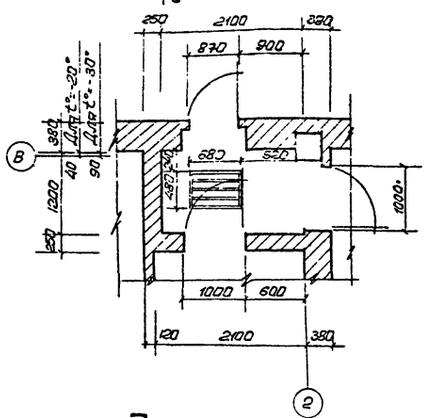

Элемент плана 4
($t°=-40°$)

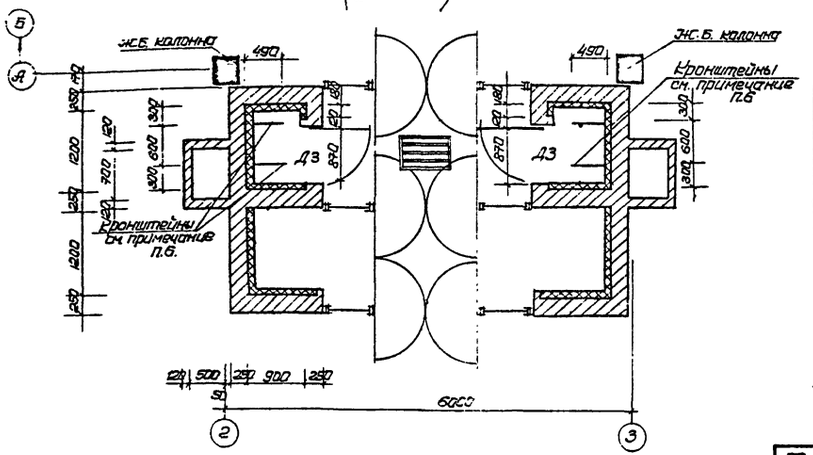

Решётка Р-1

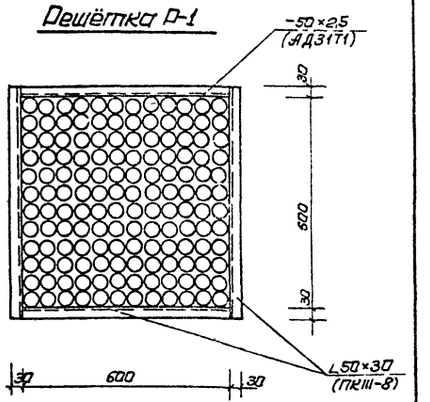

Элемент плана 2
($t=-40°$)

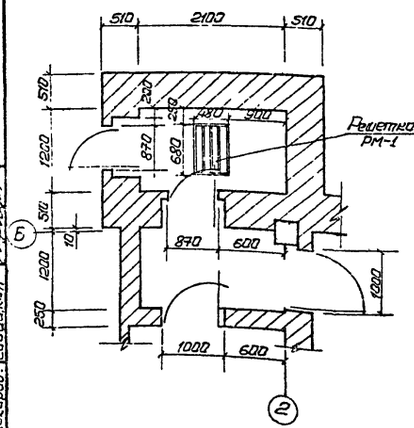

Деталь крепления утеплителя к кирпичной стене.

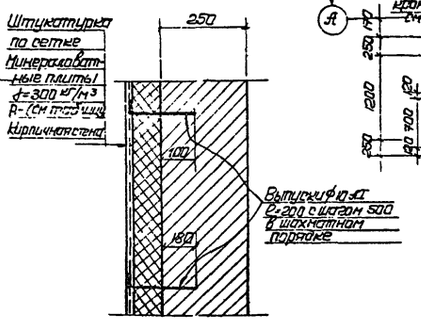

Элемент плана 3
($t°=-20-30$)

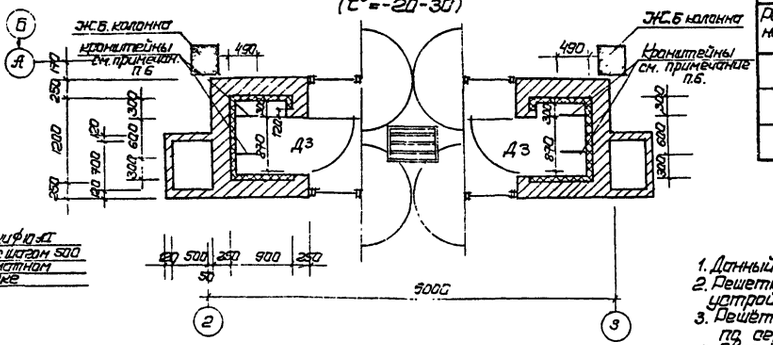

Таблица толщин утеплителя стены приточного шкафа.		
Расчётная наружная температура	Толщ. утепл. минераловат. плиты $\gamma=300$ кг/м³	Примечание
-20°	35	
-30°	46	
-40°	60	

Примечания:

1. Данный лист рассматривать совместно с листом АР-2
2. Решетку МР-1 устанавливать одновременно с устройством полов.
3. Решётка МР-1-2 шт. размером 480×680 принята по серии ИИ03-03 А. 7154
4. Сварку вести электродами Э42, толщина шва $h=6$ мм (ГОСТ 9467-60)
5. Расход металла на обрамление приямка составляет:
   L40×4 - 16,5 кг Ф6АI - 20 кг
   Расход металла на решетку Р 1
   L50×30 (ПК III-8) - 1 кг; -50×2,5 (сл. сплав АД31Т1) - 8 кг.
   Расход металла на крепление утеплителя к кирпичной стене Ф10АI - 15 кг
6. Заложить в кирпичную кладку кронштейны из полосы $\delta=8$ мм $h=100$ мм на отм. 0.400; 0.900; 1,080; 1,330; 1,760; 2,260.
7. Данные в скобках даны для температуры -40°

1-1

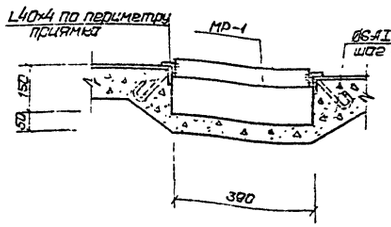

4-4

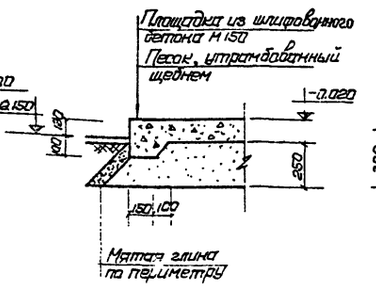

Деталь устройства бетонной подготовки под перегородками

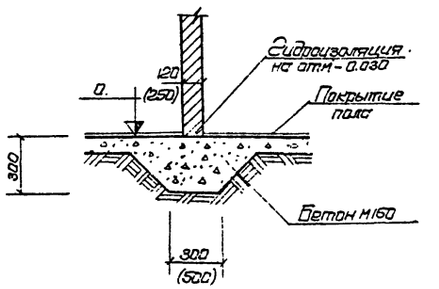

ГИПРОАВТОТРАНС РОСТОВСКИЙ ФИЛИАЛ 1974 ГОД	Элементы плана 1-3 Решётка Р-1.	ТИПОВОЙ ПРОЕКТ 503-221
ПАССАЖИРСКАЯ АВТОСТАНЦИЯ ВМЕСТИМОСТЬЮ 25 ЧЕЛОВЕК		АЛЬБОМ I
		ЛИСТ АР-4

Монтажный план перемычек и отверстий

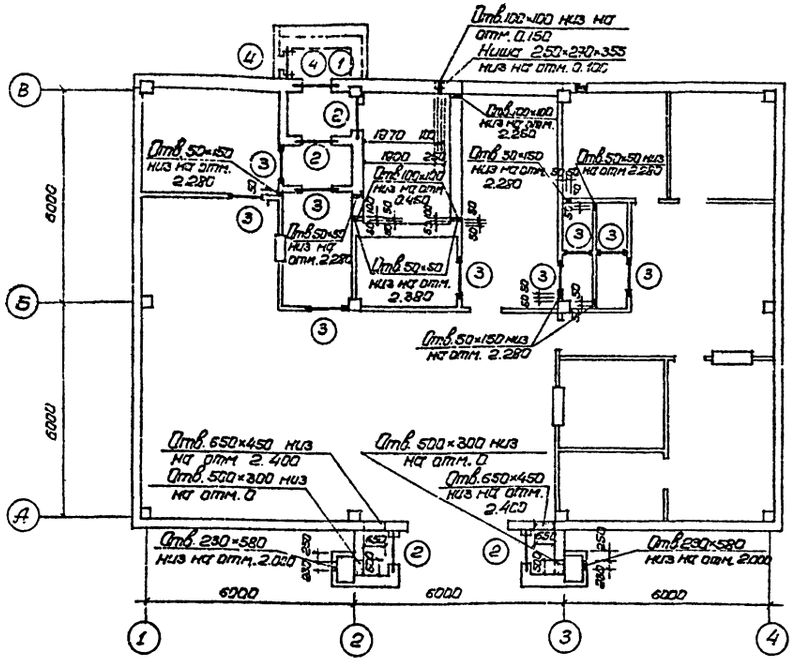

Детали крепления перегородки к плитам покрытия

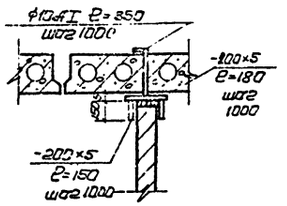

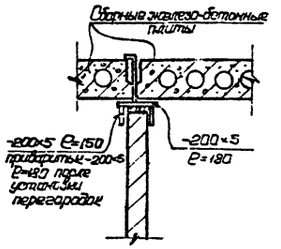

Таблица типов перемычек

Тип	Эскиз	К-во типов	Тип	Эскиз	К-во типов
1	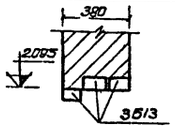	1	3	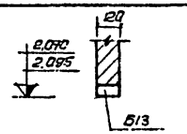	9
2	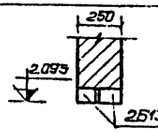	4	4	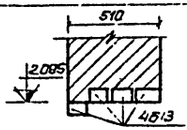	(2)

Примечания:

1. Данные в скобках даны для $t°=-40°$
2. Расход металла на крепление перегородок к плитам покрытия
   -200×5 - 32.0 кг ф10 AI - 4.5 кг

Спецификация ж.б. элементов для $t°=-40°$

N п/п	Тип	Марка элемента	Вес элемента	К-во штук	Серия
1	② ③ ④	Б13	0.025	25	Серия 1.139-1 в.1

Спецификация ж.б. элементов для $t°=-20°, -30°$

N п/п	Тип	Марка элемента	Вес элемента	К-во штук	Серия
1	① ② ③	Б13	0.025	20	Серия 1.139-1 в.1

ГИПРОАВТОТРАНС РОСТОВСКИЙ ФИЛИАЛ 1974 ГОД	Монтажный план перемычек и отверстий. Таблица типов перемычек.	ТИПОВОЙ ПРОЕКТ 503-221
ПАССАЖИРСКАЯ АВТОСТАНЦИЯ ВМЕСТИМОСТЬЮ 25 ЧЕЛОВЕК		АЛЬБОМ I
		ЛИСТ АР-5

План подвесного потолка низ на отм. 3.000

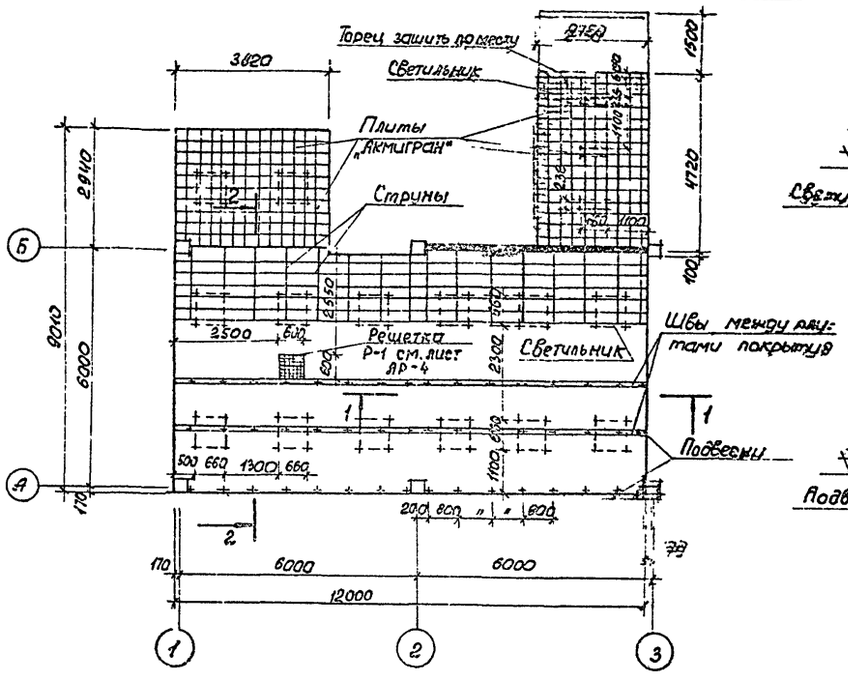

1-1

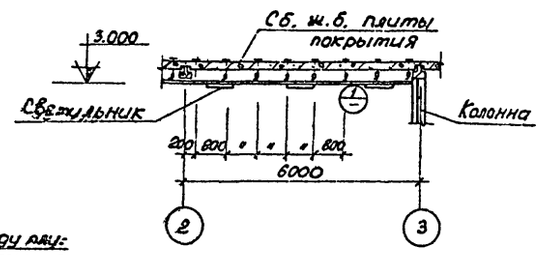

2-2

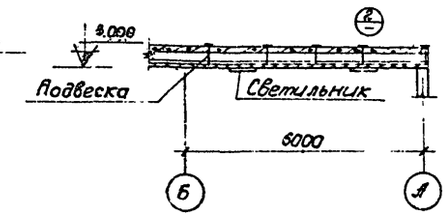

3-3

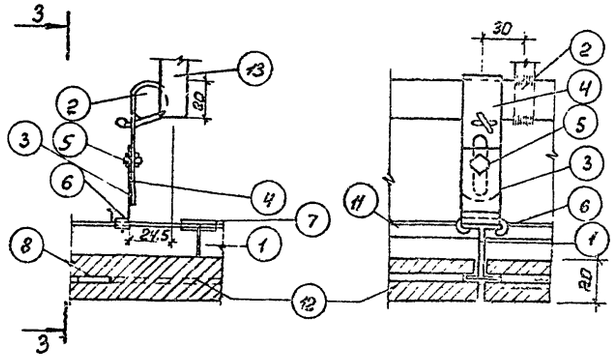

Скоба подвески поз. 3

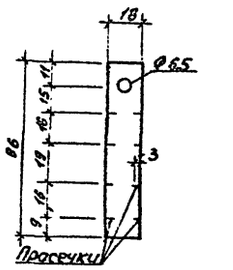

Подвеска поз. 4

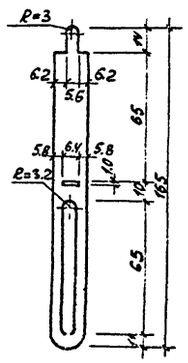

Шпонка поз. 8

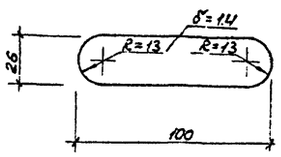

Наездник поз. 6 соединительная накладка поз. 7

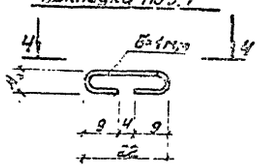

4-4

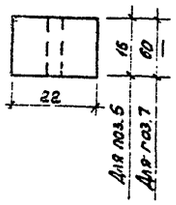

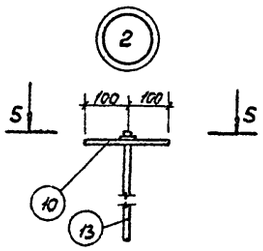

5-5

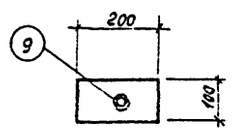

Спецификация материалов на подвесной потолок из плит „Акмигран"

N поз.	Наименование элементов	Сечение	Ед. измерен	Общее кол-во	Общий вес кг	ГОСТ, материалы
1	Направляющая	I 26	пм	336.0	12.5	Каталог вилс 1972
2	Несущая арматура-струна	Ф 18 АI	пм	1340	268.0	Ст3 КП ГОСТ 380-71*
3	Окова подвески	-18 × 0.75	шт	444	47.1	Оцинкованная сталь кровельн.
4	Подвеска	-18 × 0.75	шт	444	47.1	"
5	Болт М 6 × 20 с плоской гайкой и пруж. шайбой	—	"	444	9.5	ГОСТ 7798-70*
6	Наездник	-15 × 1	"	444	105.6	Оцинкованная сталь кровельн.
7	Соединительная накладка	-44 × 1	"	444	155.4	"
8	Шпонка фиброван.	-1.4 × 2	"	1404	386.0	Фибра ФТ-А 14 ГОСТ 6911-71
9	Гайка	М10	"	107	1.3	ГОСТ 2526-70*
10	Полоса ε = 200	-10 × 100	"	107	168.0	ГОСТ 103-57*
11	Гребенка	L 12 × 1	"	144	8.7	Ал. сплав. Д10-7
12	Плиты „Акмигран"	300 × 300 × 20	"	1404	—	Изготовляются павлинским комбинатом
13	Подвеска	Ф 10 АI	"	107	66.1	ГОСТ 2590-71

Гребенка поз. 11

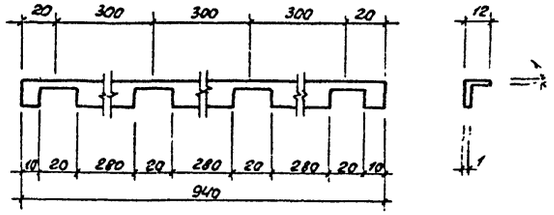

Примечания

1. Данный лист см. совместно с листом АР-2.
2. Все металлические части креплений подвесного потолка окрасить черным битумным лаком 4-2 (ГОСТ 2347-59)
3. До заливки швов между плитами перекрытия установить подвески потолка.
4. Соединения конструкций подвесного потолка на сварке. Сварку производить электродами Э42 (ГОСТ 9461-60) Толщина сварных швов h = 6 мм

ГИПРОАВТОТРАНС РОСТОВСКИЙ ФИЛИАЛ 1974 ГОД	План подвесного потолка низ на отм. 3.000. Узлы 1,2 Детали.	ТИПОВОЙ ПРОЕКТ 503-221
ПАССАЖИРСКАЯ АВТОСТАНЦИЯ ВМЕСТИМОСТЬЮ 25 ЧЕЛОВЕК		АЛЬБОМ I
		ЛИСТ АР-6

Рук. арх. сек. Олейников
Рук. арх. гр. Ванчакова
Ст. инженер Солнышкина
Ст. техник Коротких
Проверил

Спецификация стекла

N по схеме	Размеры стекла	Кол-во штук	Толщина в мм	ГОСТ стекла
1	1163 × 1658	4	6	ГОСТ 111-65*
2	705 × 1858	8		
3	1378 × 1658	3		
4	1198 × 1658	3		
5	382 × 1112	4		
6	1427 × 1652	2		
7	1462 × 1652	8		
8	675 × 1598	8		
9	317 × 1652	4		
10	1387 × 1652	2		
11	1228 × 1658	1		
12	1163 × 814	2		
13	1468 × 814	2		
14	1378 × 814	2		
15	1193 × 814	2		
16	1427 × 905	1		
17	1462 × 905	6		
18	317 × 905	2		
19	382 × 872	2		
20	1387 × 905	1		
21	677 × 758	2	10	ГОСТ 7380-68*
22	1462 × 758	1		
23	677 × 2128	4 (6)		
24	639 × 1866	4 (6)		
25	677 × 1362	2 (4)		
26	1462 × 1362	1 (2)		

Техническая спецификация металла

NN	Наименование материала	Наим. ГОСТа или сортам.	Профиль или сечение	Эскиз	Вес 1п. м. в кг	Длина в метрах	Вес в кг.	Примечания
1	Алюминиевый сплав АД-31	Каталог прессовочн. профилей	ПС 820-203		1.99	163.6 (175.7)	228.0 (244.0)	
2	—	—	ПС 820-97		2.24	129.0 (147.6)	288.3 (329.2)	
3	—	—	ПС 820-161		1.03	216	222.1	
4	—	—	ПС 820-20		1.94	26.6 (39.6)	51.6 (76.8)	
5	—	—	-234-25	—	1.98	6.0 (9.0)	11.9 (17.9)	
6	—	—	ПС 885-113		0.19	242.6 (256.0)	46.1 (48.7)	
7	—	—	ПС 885-113		0.29	200 (227.4)	58.0 (66.0)	
8	—	—	ПР 100-17		1.29	11.0	14.2	
9	—	—	- δ 1.5 мм	—	3.6	8.0	28.8	
10	Болты, гайки, винты, шайбы, петли						19.0	
	Итого						968.0 (1066.2)	
11	Сталь прокатная	ГОСТ 103-57*	-100×10	—	7.85	4.8 (6.0)	37.7 (47.3)	
12	—	ГОСТ 8509-72	L40×4		2.42	45.3 (48.3)	110.0 (116.8)	
13	—	—	L50×5		3.77	6.3 (9.0)	25.6 (34.0)	
14	—	ГОСТ 8510-72	L63×40×5		3.91	41.0	160.0	
15	—	ГОСТ 103-57*	-100×10		7.85	6 (9)	47.2 (70.7)	
16	—	ГОСТ 2590-7	ϕ6 A I		0.222	12 (18)	2.7 (4.0)	
	Итого:						383.2 (432.8)	

Таблица сечений

Марка	Сечение	Профиль	Примечания
а		ПС 820-203	
б		ПС 820-97	
в		ПС 820-161	
г		ПС 820-20	
д		ПС 820-203 ПР 100-17	
е		ПС 820-203 ПК 888	
ж		ПС 820-203	
и		ПС 820-203	
к		ПС 820-20 -250×25	

Примечания

1. Данный лист см. совместно с листами АР-8÷АР-11
2. Размеры стекла даны без припусков
3. Данные в скобках даны для температуры -30°С -40°С
4. Стекла 22-2шт; 23-2шт; 24-2шт; 26-1шт. Для второго тамбура при температуре -30°С - 40°С.

Гл. инж. пр-та	Бергельсон	
Нач. отдела	Куперман	
Гл. специал.	Ерчиков	
Гл. архитектор проекта	Хосровова	
Рук. сект.	Олейников	
Гл. конструктор	Кадырмухамедова	
Гл. инженер	Казаевкин	
Вед. инж.	Ольга	

ГИПРОАВТОТРАНС РОСТОВСКИЙ ФИЛИАЛ 1974 ГОД	Витражи. Спецификация стекла. Техническая спецификация металла. Таблица сечений.	ТИПОВОЙ ПРОЕКТ 503-221
		АЛЬБОМ I
ПАССАЖИРСКАЯ АВТОСТАНЦИЯ ВМЕСТИМОСТЬЮ 25 ЧЕЛОВЕК		ЛИСТ АР-7

Схема внутреннего остекления в осях Б-А

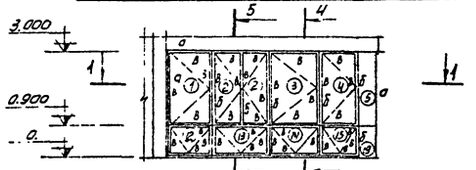

Схема внутреннего остекления в осях А-Б

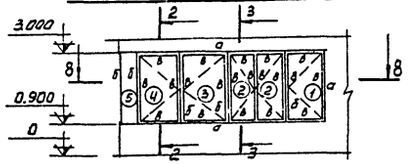

2-2 3-3

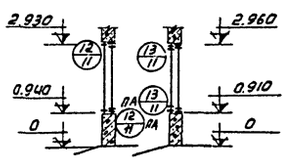

Схема наружного остекления в осях Б-А

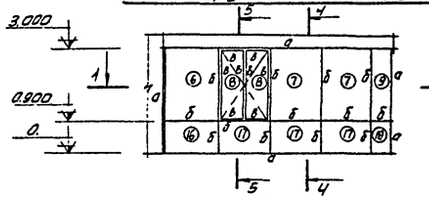

4-4 5-5

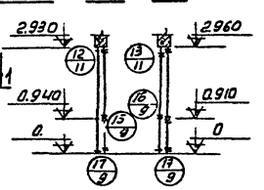

Схема наружного остекления в осях А-Б

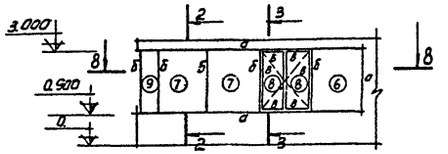

1-1

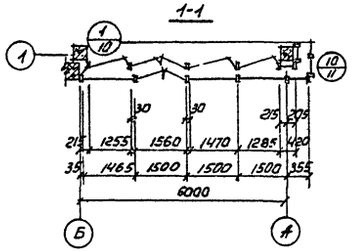

8-8

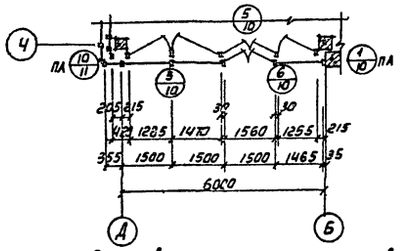

Схема внутреннего остекления в осях 1-2

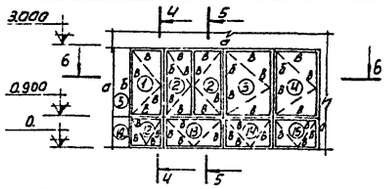

4-4 5-5

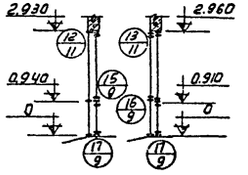

Схема внутреннего остекления в осях 3-4

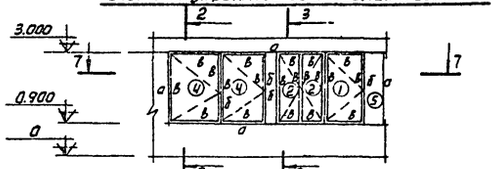

2-2 3-3

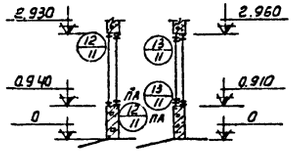

Схема наружного остекления в осях 1-2

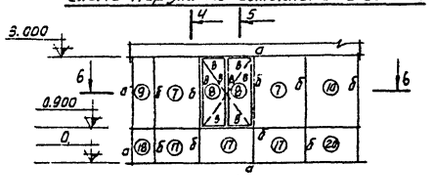

6-6

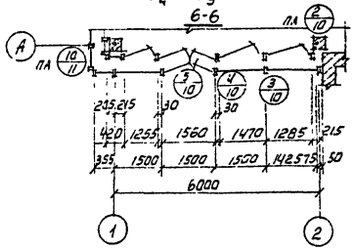

Схема наружного остекления в осях 3-4

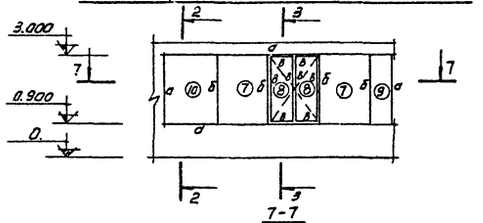

7-7

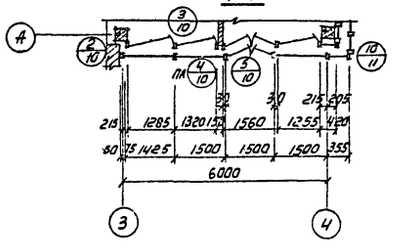

Примечания

1. Данный лист см. совместно с листами АР-7; 1-9÷АР-11

ГИПРОАВТОТРАНС РОСТОВСКИЙ ФИЛИАЛ 1974 ГОД	Схемы остекления в осях Б-А; 1-2; 3-4; А-Б	ТИПОВОЙ ПРОЕКТ 503-221
ПАССАЖИРСКАЯ АВТОСТАНЦИЯ ВМЕСТИМОСТЬЮ 25 ЧЕЛОВЕК		АЛЬБОМ I
		ЛИСТ АР-8

Тамбур в осях 2-3
/t°=-20°-30°/

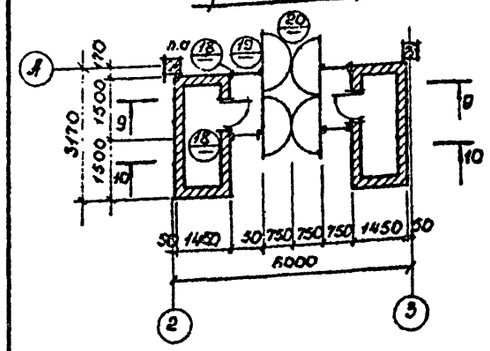

Тамбур в осях
/t°=-40°/

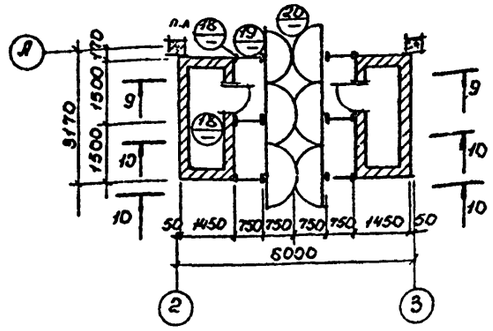

9-9

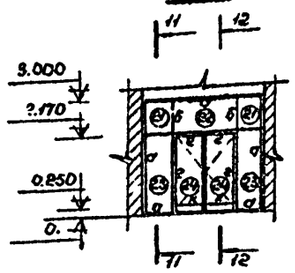

11-11 12-12

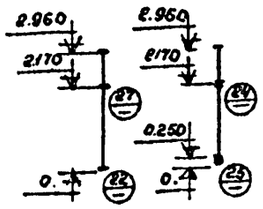

10-10

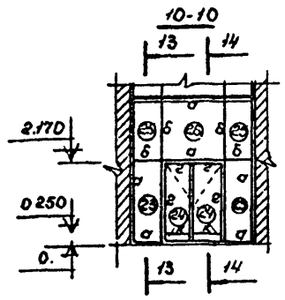

13-13 14-14

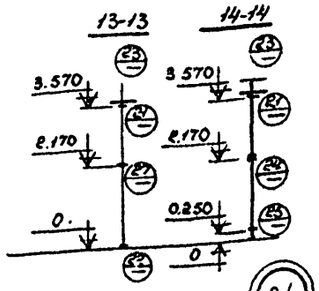

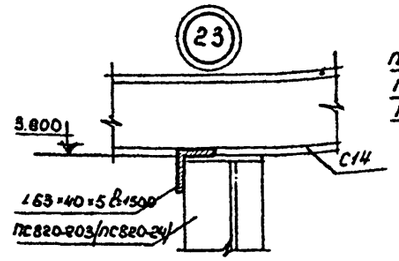

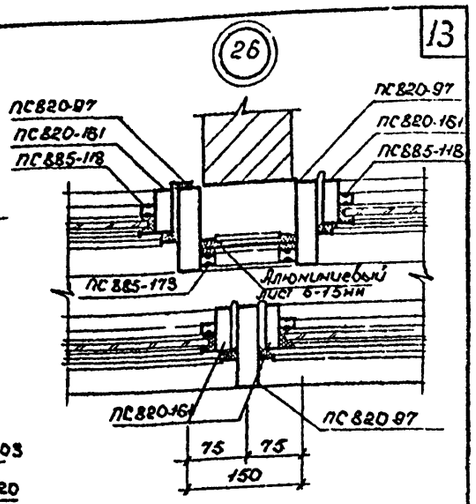

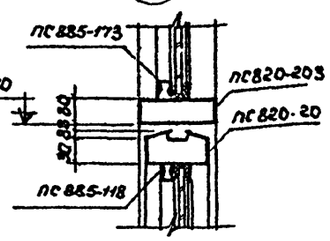

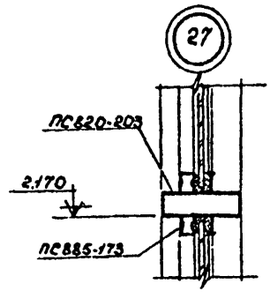

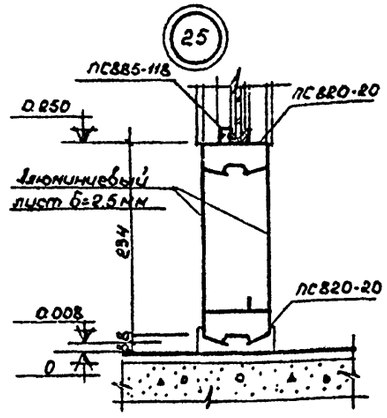

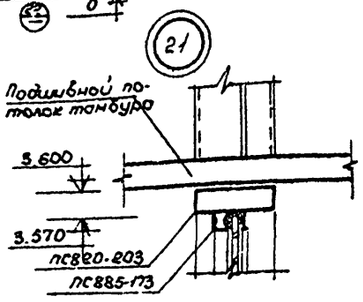

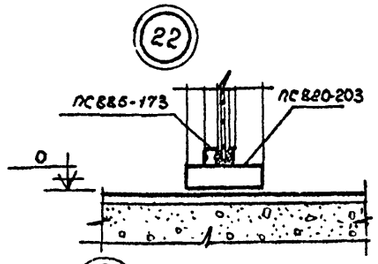

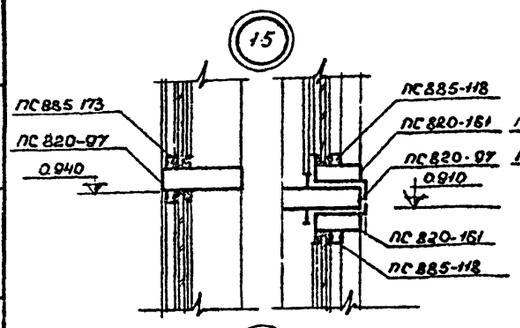

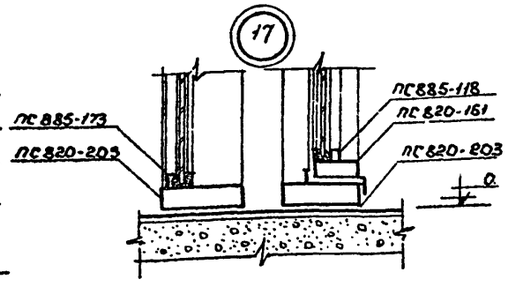

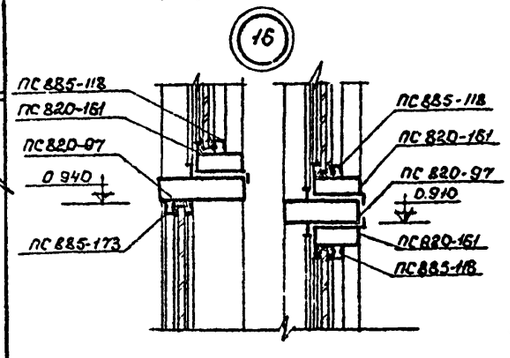

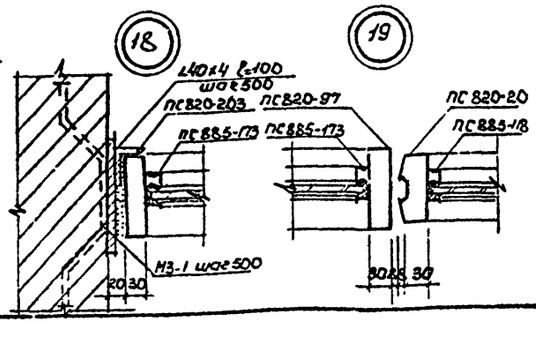

19

20

Примечания

1. Данный лист см совместно с листами АР-7; АР-8; АР-10; АР-11

Гл.инж.проекта	Зеленьсон		
Нач.отдела	Славдон		
Гл.специал.	Соленко		
Гл.архитект.	Зачепов		
Рук.арх.сект.	Олейников		
Рук.арх.груп.	Ванчакова		
Архитект.	Богатырева		
Копировал	Чирхинчева		

ГИПРОАВТОТРАНС
РОСТОВСКИЙ ФИЛИАЛ
1974 ГОД

ПАССАЖИРСКАЯ АВТОСТАНЦИЯ ВМЕСТИМОСТЬЮ 25 ЧЕЛОВЕК

Тамбур в осях 2-3
узлы 15÷27

ТИПОВОЙ ПРОЕКТ 503-221
АЛЬБОМ I
ЛИСТ АР-9

1

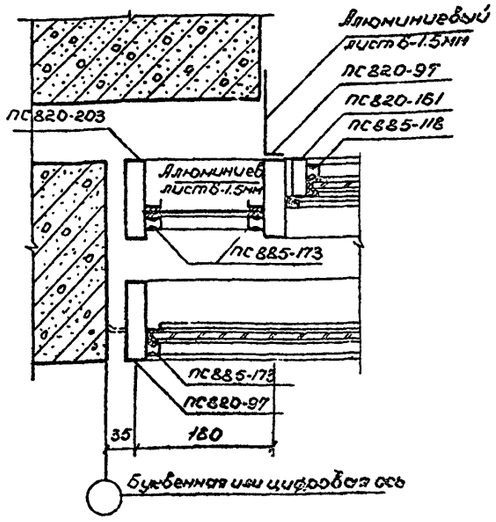

2

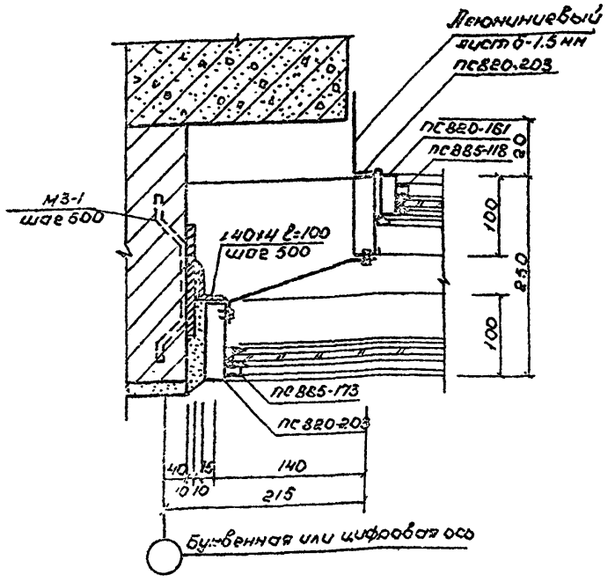

3

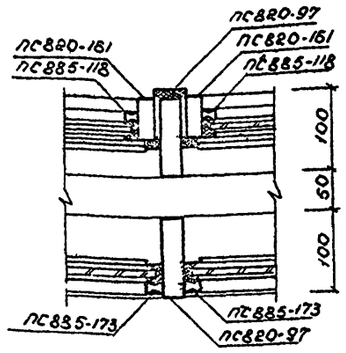

4

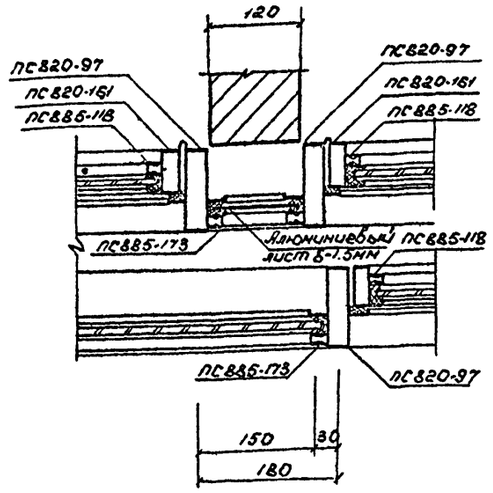

5

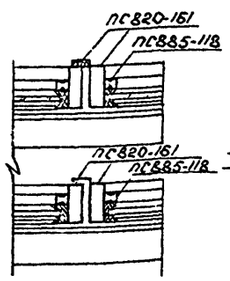

6

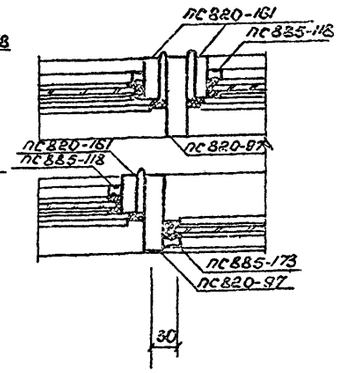

7

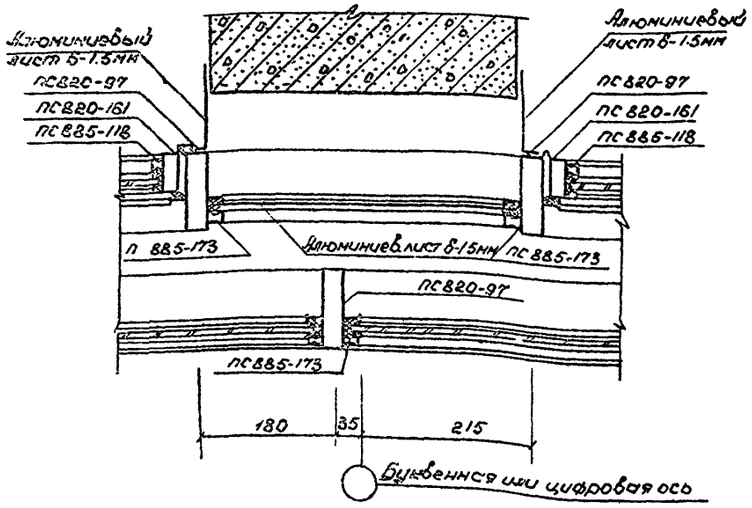

8

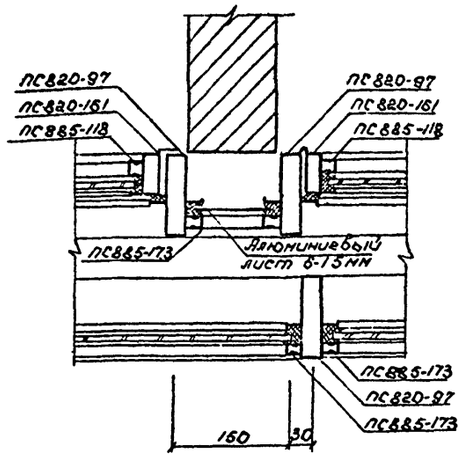

Примечание:

1. Данный лист см. совместно с листами АР-7÷АР-9; АР-11

Инж. пр.	Березельсон		
Гл. отд.	Куперман		
Н. спец.	Фоменко		
Н. сект.	Сигуцов		
Авт. проект	Сенников		
Рук. арх. гр.	Волчкова		
Ст. архит.	Богатырев		
Конструкт.	Мошинин		

ГИПРОАВТОТРАНС РОСТОВСКИЙ ФИЛИАЛ 1974 ГОД	Узлы 1÷8	ТИПОВОЙ ПРОЕКТ 503-221
		АЛЬБОМ I
АВТОСТАНЦИЯ ВМЕСТИМОСТЬЮ 25 ЧЕЛОВЕК		ЛИСТ АР-10

9

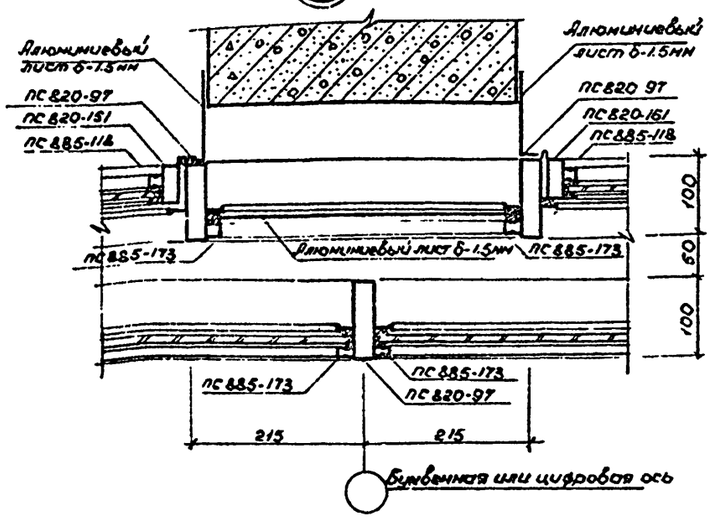

11

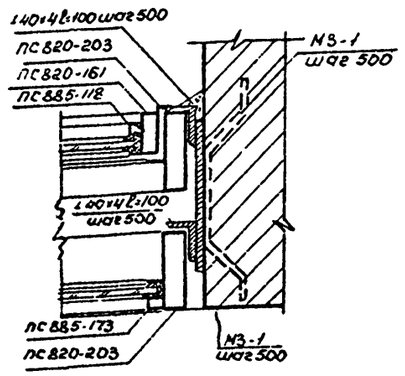

12

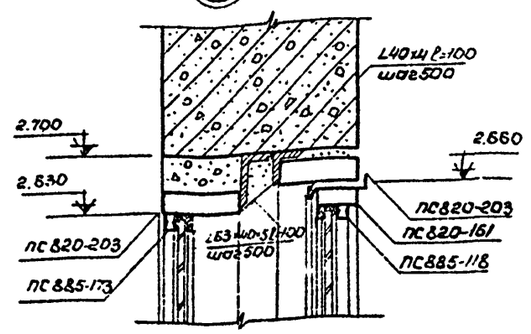

13

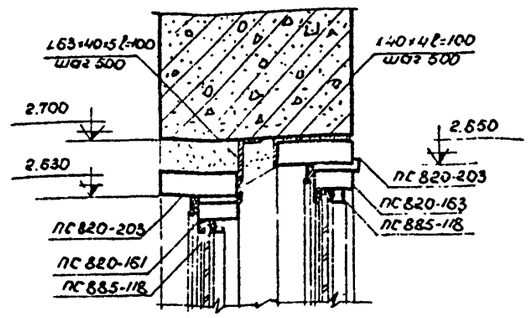

14

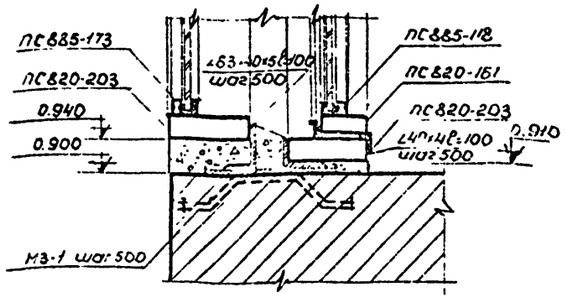

10

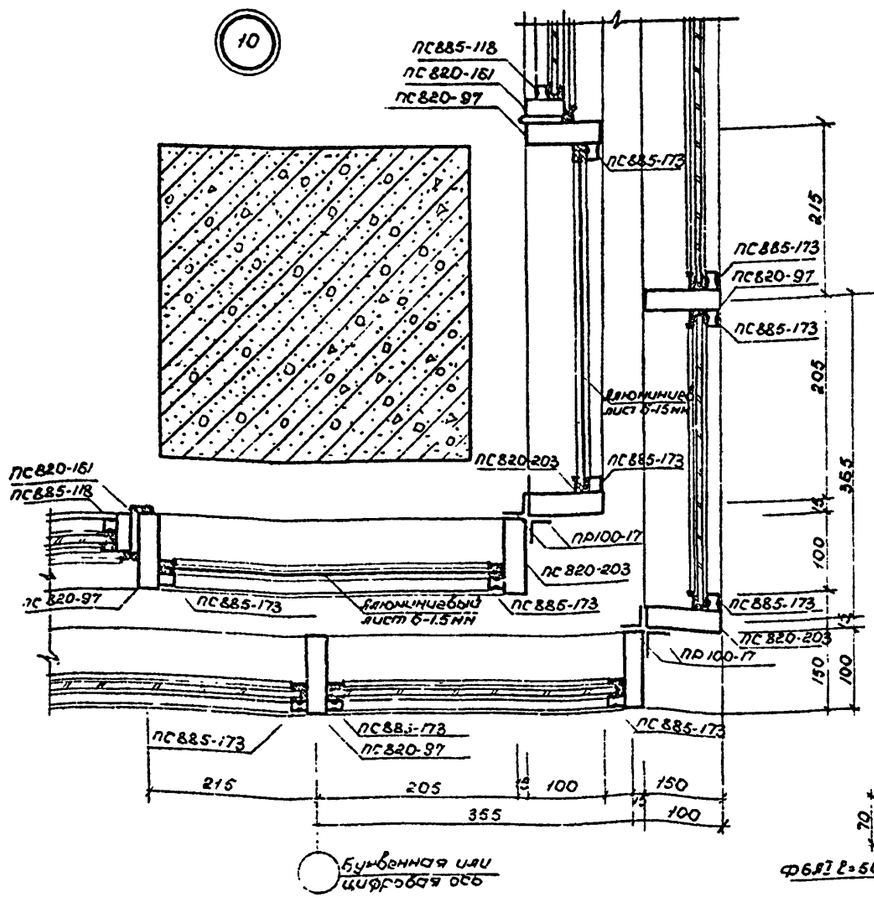

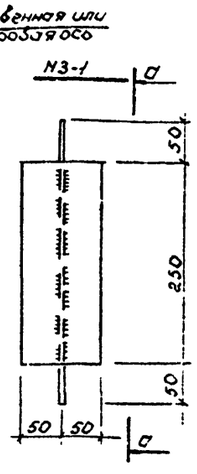

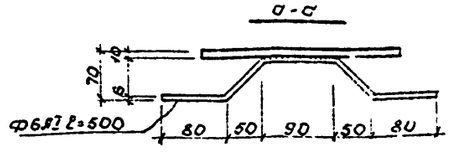

Примечание:

1 Данный лист см совместно с листами ЯО-7-ЯР-10

ГИПРОАВТОТРАНС РОСТОВСКИЙ ФИЛИАЛ 197- год	Узлы 9÷14	Типовой проект 503-2??	
АВТОСТАНЦИЯ ВМЕСТИМОСТЬЮ 25 ЧЕЛОВЕК		Альбом	
		Лист АР.11	

Гл. инженер проекта Ахмедов
Нач. отдела Ахмедов
Гл. специалист Сергеев
Гл. архитектор проекта Сергеев
Рук. арх.-сев. Сливников
Рук. арх. гр. Сливников
Гл. архитектор Сергеев
Конструкции Чудновцев
Смета Сергеев

Развёртка стены по оси „Б"

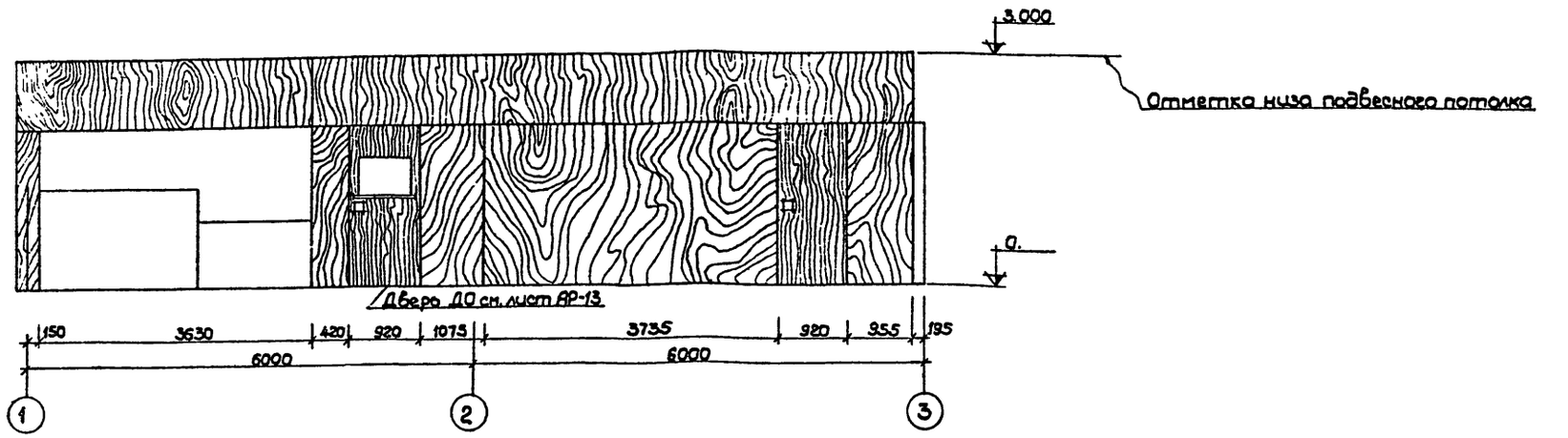

Развёртка стены по оси „3"

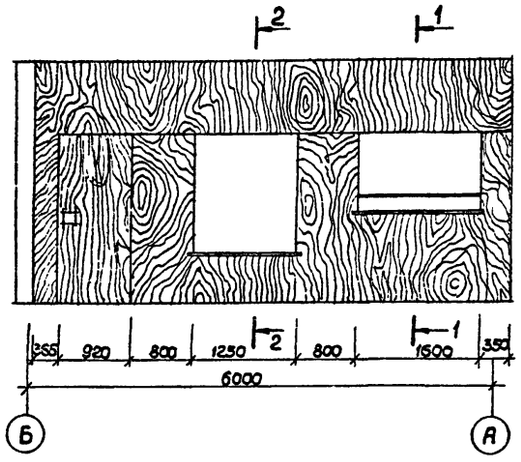

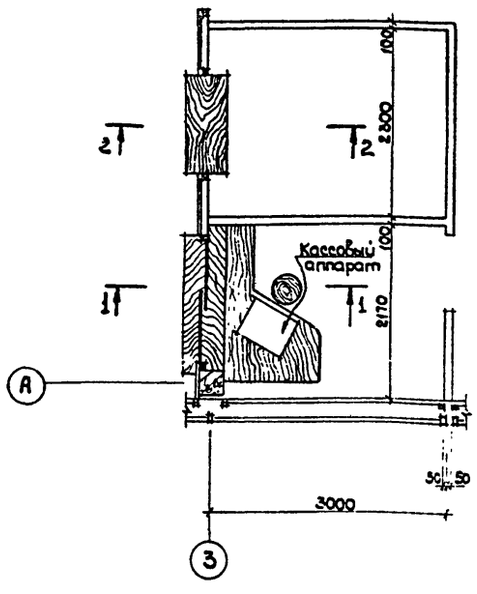

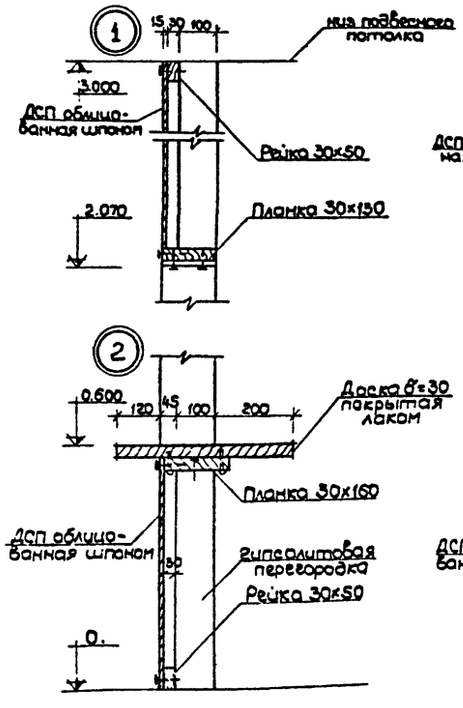

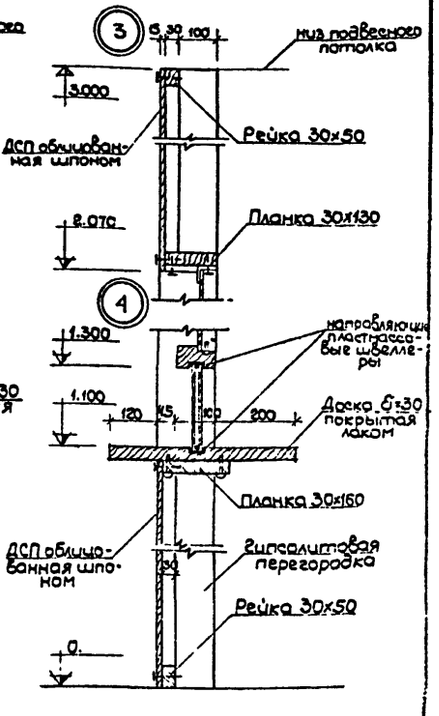

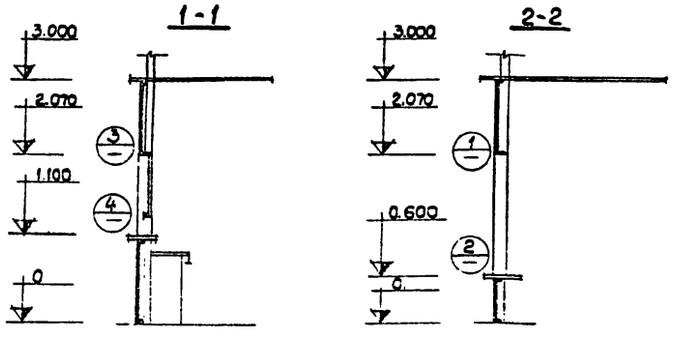

Примечания:

1. Данный лист рассматривать совместно с листом АР-2.
2. Деревянные поверхности, облицованные шпоном, покрыть лаком и отполировать.
3. Деревянные детали подвергнуть глубокой пропитке антипиренами.

ГИПРОАВТОТРАНС РОСТОВСКИЙ ФИЛИАЛ 1974 ГОДА	Развертки стен пассажирского зала. Узлы 1÷4.	ТИПОВОЙ ПРОЕКТ 503-221	
ПАССАЖИРСКАЯ АВТОСТАНЦИЯ ВМЕСТИМОСТЬЮ 25 ЧЕЛОВЕК		АЛЬБОМ I	
		ЛИСТ АР-12	

Гип. ОГ. Бергер
Нач. отд. Кудрявцев
Руководитель Кудрявцев
Архитектор Брыкова

Гл. архитект. Шейников
Рук. арх. гр. Ванчакова
Архитектор Алексеев
Проверил Кудрявцев
Копировал Лавченко

Фасад

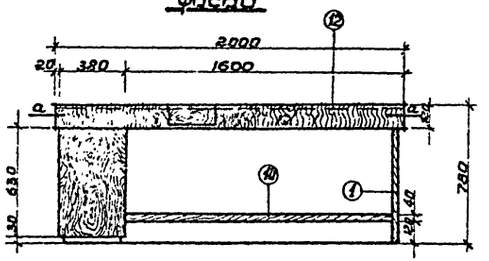

А-А

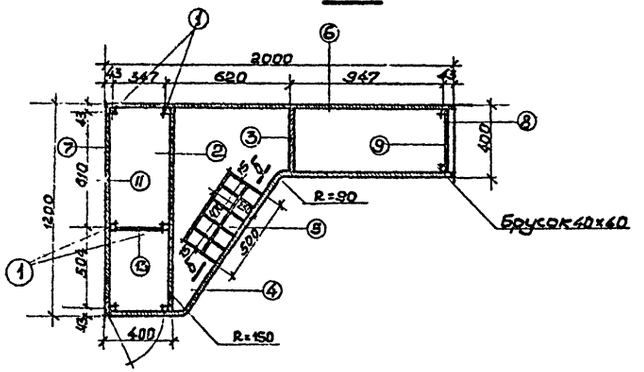

Б-Б

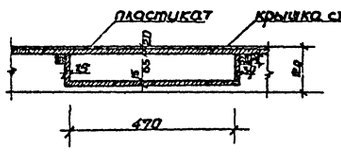

Спецификация материалов на оборудование одной кассовой кабины (стол кассира)

№№ п/п	Наименование материалов	сечение в мм	Количество материалов на деталь	Количество материалов на кассу	Примечание
1	Березовые бруски	40х40	0,0016м³	0,0128м³	
2	сосновая доска	20х120	0,0028	0,0028м³	
3	сосновая доска	20х40	0,0009	0,0009м³	
4	сосновая доска березовая фанера	20х120 толщ.3мм	0,005	0,005 м³ 0,24 м²	
5	ящик из сосновых досок березовая фанера	65х100 25 мм толщ.3мм	0,1437	0,1237м³ 0,33 м²	
6	сосновая доска березовая фанера	20х120 толщ.3мм	0,005	0,005м³ 0,18 м²	
7	сосновая доска березовая фанера	20х120	0,0029	0,0029м³ 0,14 м²	
8	сосновая доска березовая фанера	20х120	0,001	001 м³ 0,05 м²	
9	Березовая доска	20х40	0,0003	0,0003	
10	Березовая доска	20х40	0,0012	0,0012	
11	Березовая доска	20х40	0,0005	0,0005	
12	Дерев плита из сосновых досок	20х100	0,08	0,08	
13	Березовая доска	20х40	0,0003	0,0003	
14	замок врезной в ящик для денег				
15	замок врезной в шкаф стола				

Итого:

сосна	0,1727 м³
березовая фанера	0,94 м²
березовый брус	0,0137 м³
шпалик березовый	7,5 п.м.

Дверь ДО

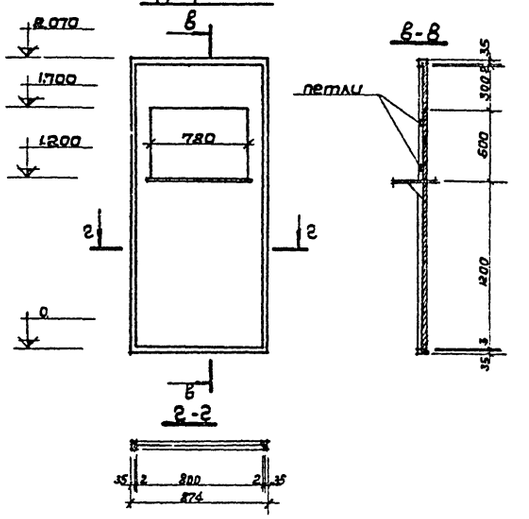

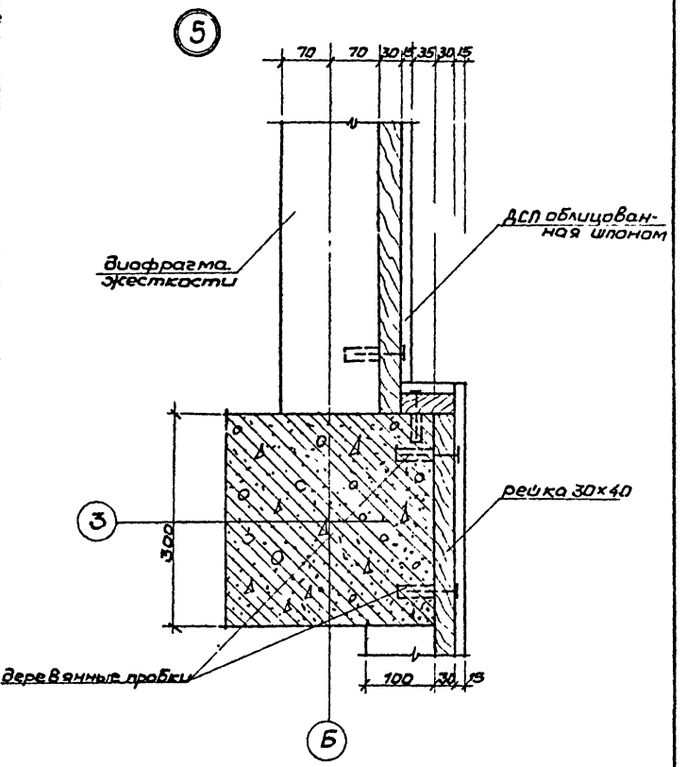

Примечания:

1. Данный лист рассматривать совместно с листом АР-12.
2. Узел „5" замаркирован на листе АР-2.

ГИПРОАВТОТРАНС РОСТОВСКИЙ ФИЛИАЛ 1974 ГОД.	Стол кассира. Дверь ДО. Узел „5".	ТИПОВОЙ ПРОЕКТ 503-2-1
ПАССАЖИРСКАЯ АВТОСТАНЦИЯ ВМЕСТИМОСТЬЮ 25 человек		АЛЬБОМ I
		ЛИСТ АР-13

Гл. инж. пр.	Березьков	
Нач. отдела	Шульман	
Гл. специал.	Гриценко	
Гл. архитек.	Григорьев	
Рук. арх. сект	Оленников	
Рук. арх. гр	Волчкова	
Ст. инженер	Сальникова	
Архитектор	Алексеев	
Чертежи	Оленников	

Фасад 1/1-6

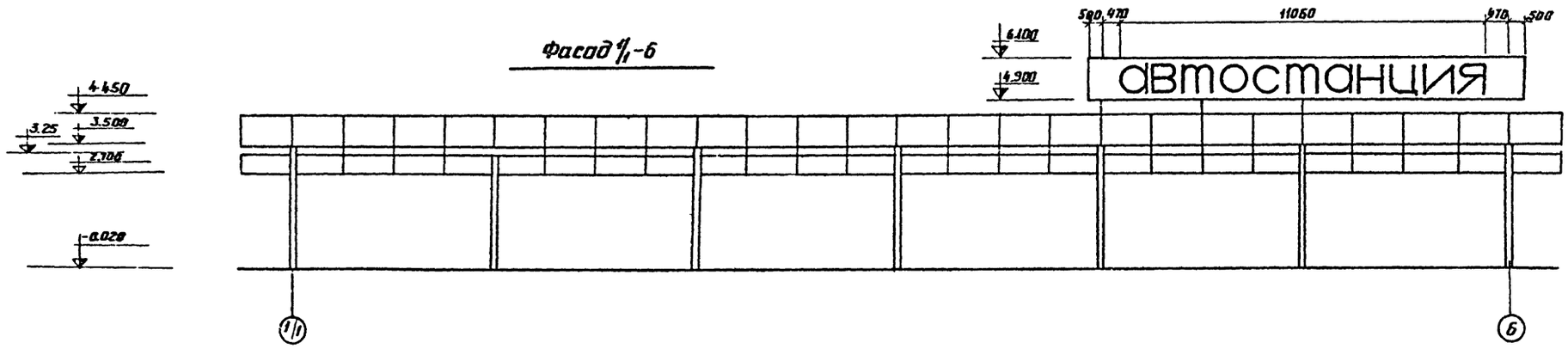

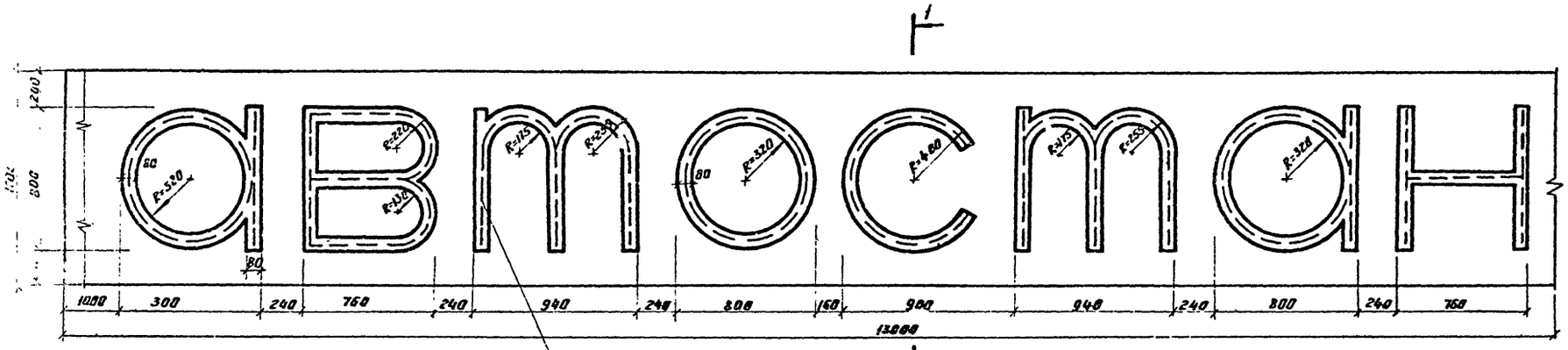

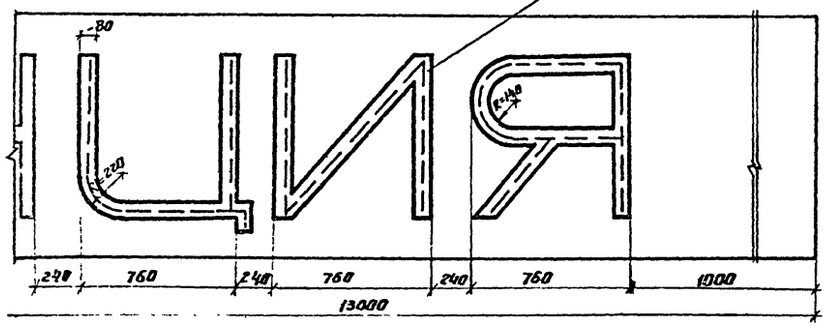

газосветные трубки белого свечения

Разрез 1-1

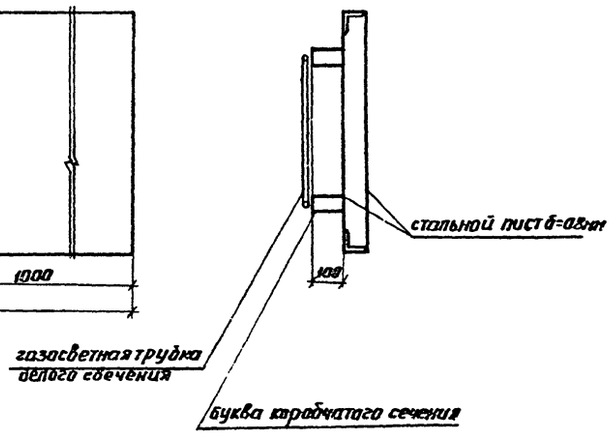

Примечания

1. Данный лист см. совместно с листом АР-15.
2. Газосветные трубки установить по осям букв.
3. Буквы рекламы коробчатого сечения изготовить из стального листа δ=8мм ГОСТ 3680-57* окрасить масляной краской за 2 раза.
4. Расход металла на изготовление конструкций рекламы приведен на листах марки КС.
5. Расход листовой стали на облицовку рекламы и изготовление букв - 240 кг.

ГИПРОАВТОТРАНС РОСТОВСКИЙ ФИЛИАЛ 1974 ГОД	Реклама Фасад 1/1-6 шрифт разрез 1-1	ТИПОВОЙ ПРОЕКТ 503-221
		АЛЬБОМ I
Пассажирская автостанция вместимостью 25 человек		ЛИСТ АР-14

Фасад 1/1-6

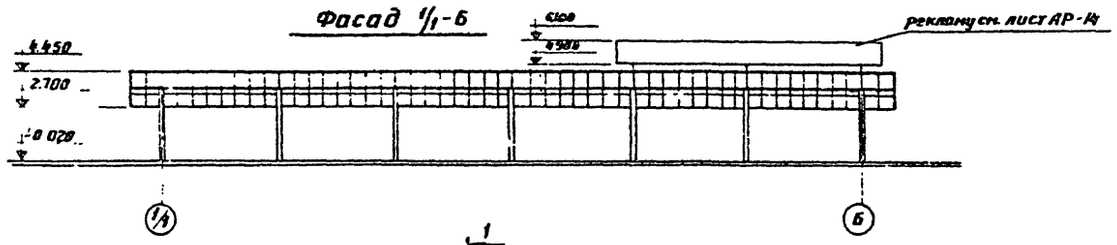

Фасад А/3-А

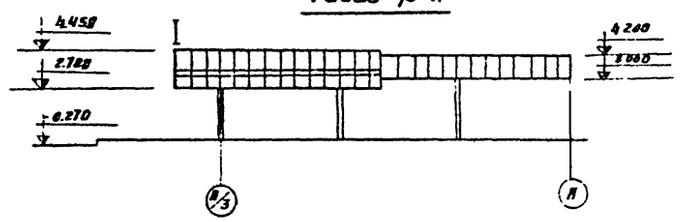

План на отм.0.

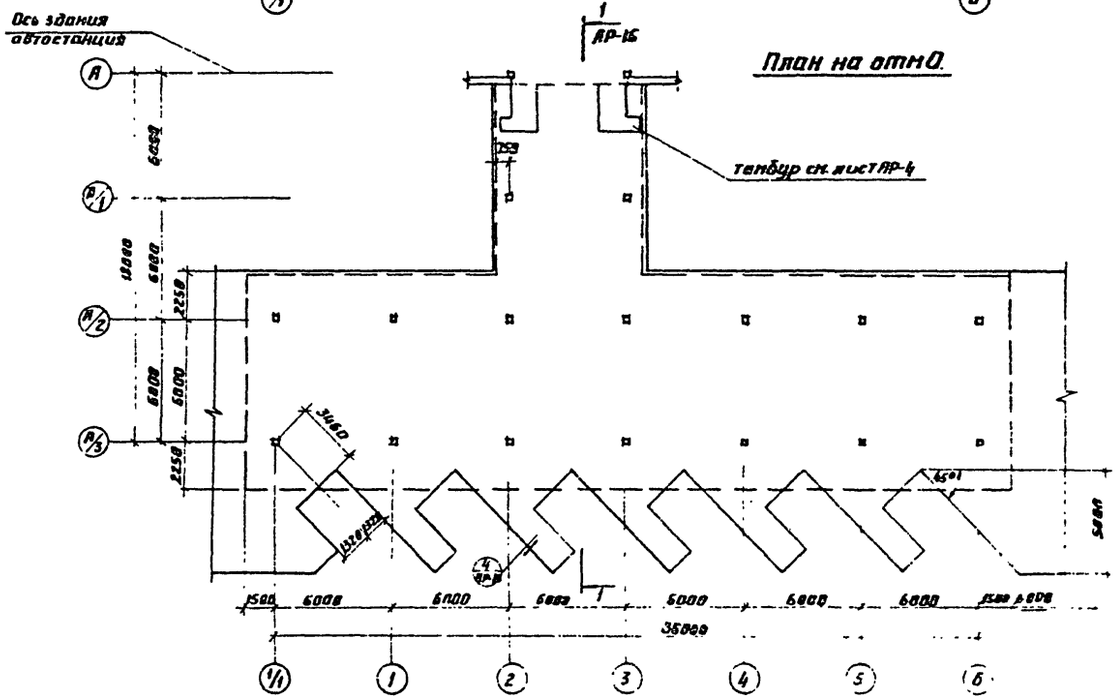

План кровли с раскладкой балок прогонов и волнистых асбестоцементных листов

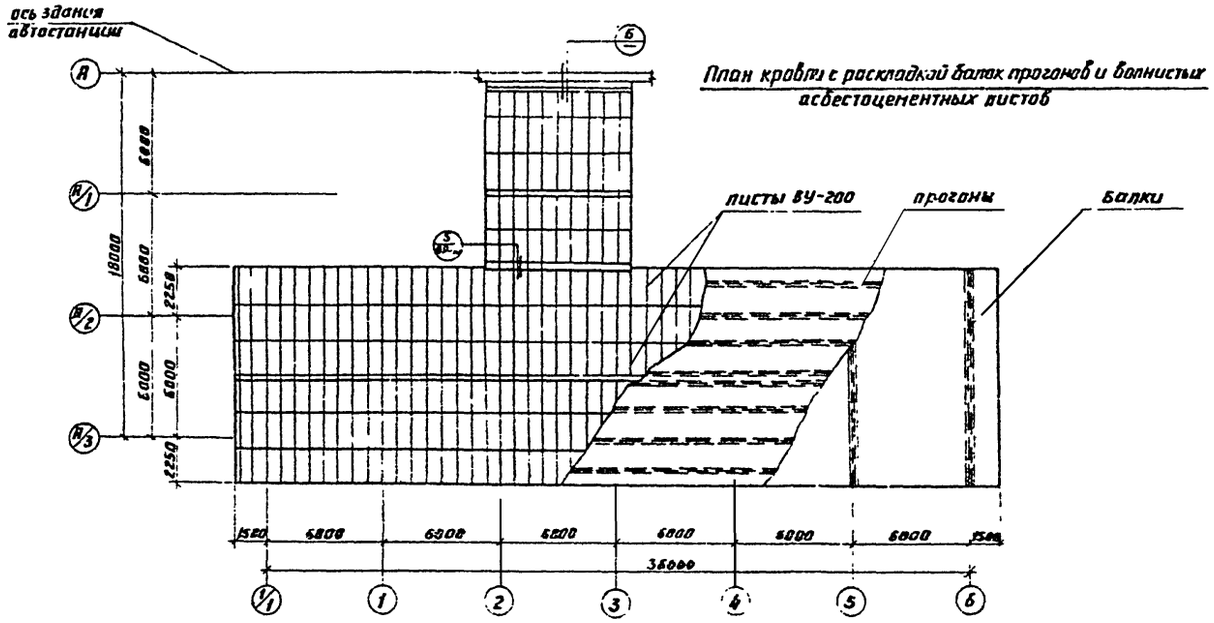

Б

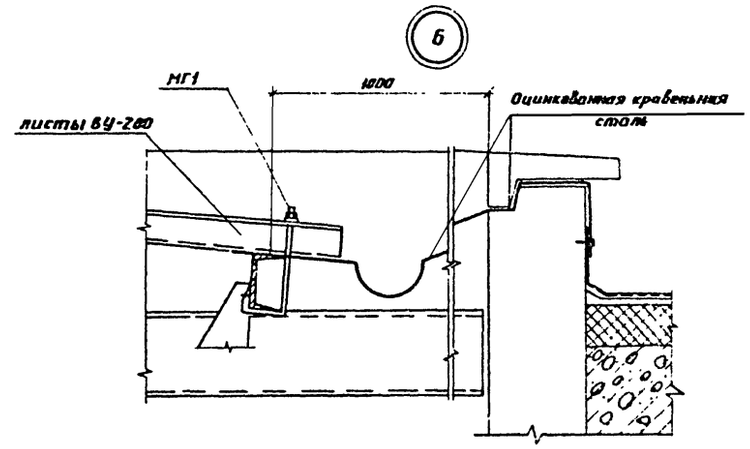

Примечания

1. Данный лист см. совместно с листом АР-16
2. Покрытия из асбестоцементных волнистых листов ВУ-200 - 410шт. ГОСТ 8423-57* крепежные элементы по серии 2.460-1В2.
3. Расход материалов на подвесной потолок
   - L 50 ∠3 (ГОСТ 8509-72) - 1150кг
   - -60х4 (ГОСТ 103-57*) - 120 кг
4. Расход алюминия листового δ=1,5мм (1500х350мм) - 64шт - 370 кг (1500х550мм) - 64шт - 215 (1500х1200) - 13шт - 100кг
5. Расход металла на крепление светильников - 60х4 - 350 кг
6. Расход гофрированного алюминия на подвесной потолок - 2,0т

ГИПРОАВТОТРАНС РОСТОВСКИЙ ФИЛИАЛ 1974 ГОДА	Перрон прибытия и отправления. Навес. Фасад. 1-6. План на отм.0. План кровли. Узел 6	ТИПОВОЙ ПРОЕКТ 503-221	
Пассажирская автостанция вместимостью 25 человек		АЛЬБОМ I	
		ЛИСТ АР-15	

Гип. шиф. пр. — Нач. отдела — Гл. спец. — Гл. арх. — Гип. пр. — Олейников — Гл. инж. — Архитектор — Чабинян

Разрез 1-1

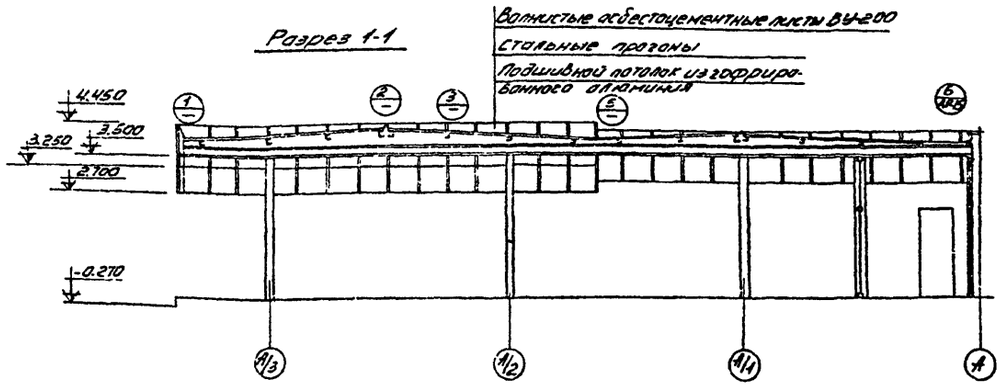

План подвесного потолка

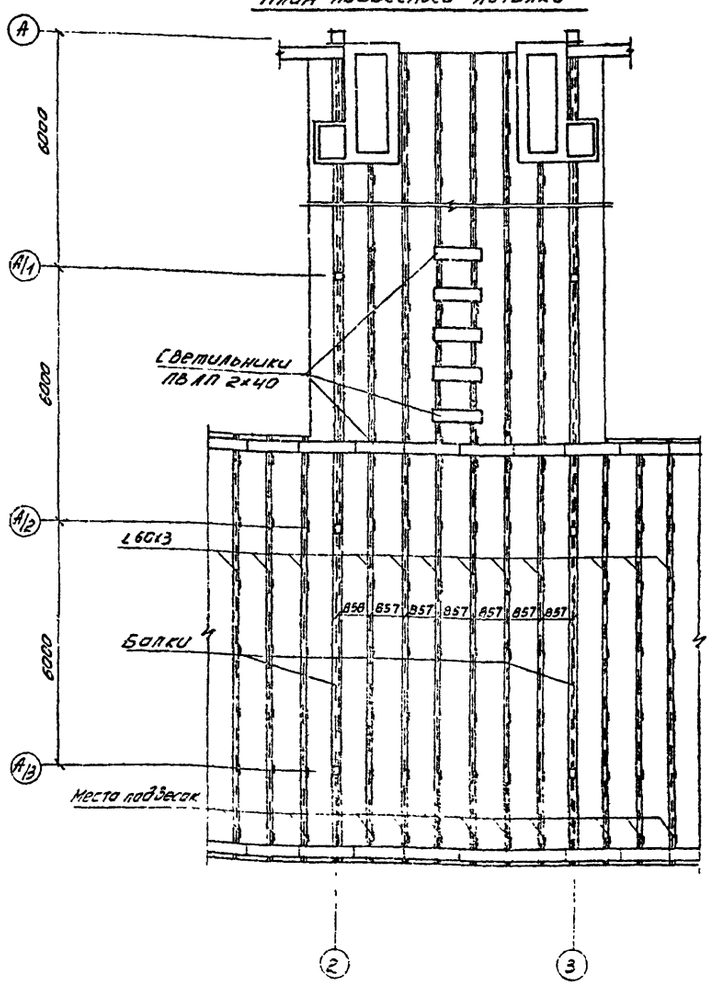

Деталь подвески

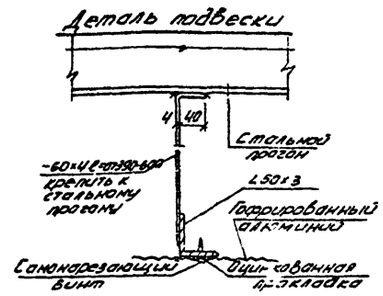

Спецификация крепежных деталей

Марка эл-та по серии 2.460-18.2	Вес 1000 шт (кг)	Кол-во (шт)	Общий вес (кг)	Марка эл-та по серии 2.460-18.2	Вес 1000 шт (кг)	Кол-во (шт)	Общий вес (кг)
Для I снегового района				Для II и III снегового района			
МГ1	190,0	920	180,0	МГ2	289,0	924,0	270,0
МВ1	65,3	240,0	16.0	МВ4	65,3	240,0	16,0
Коньковая деталь К	—	47,0пм	—	Коньковая деталь К	—	47,0пм	—
Переходн. деталь П1	—	96,0пм	—	Переходн. деталь П1	—	96,0пм	—

1

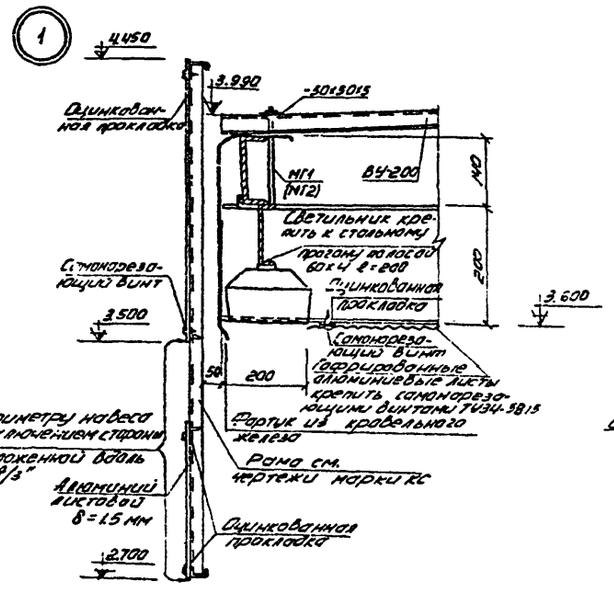

2

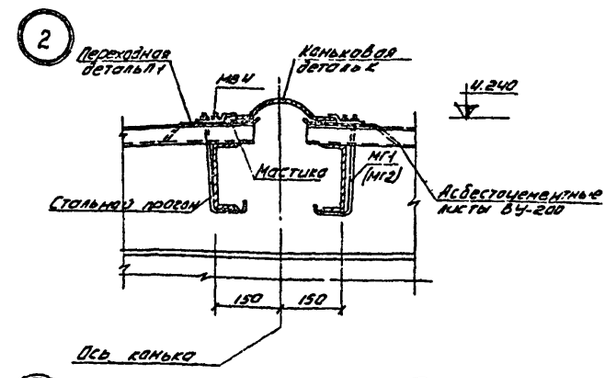

3

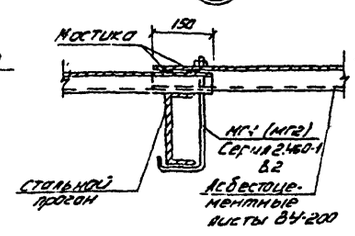

4

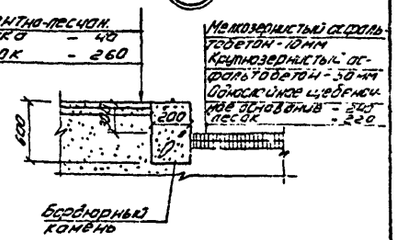

5

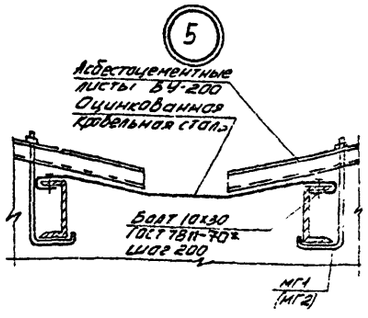

Примечание

1. Донный лист см. с листом АР.15

ГИПРОАВТОТРАНС РОСТОВСКИЙ ФИЛИАЛ 1979 ГОД	Перрон прибытия и отправления. Навес. План подвесного потолка. Узлы 1÷5. Разрез 1-1.	ТИПОВОЙ ПРОЕКТ 503-221
ПАССАЖИРСКАЯ АВТОСТАНЦИЯ ВМЕСТИМОСТЬЮ 25 ЧЕЛОВЕК		АЛЬБОМ
		ЛИСТ АР-15

План расстановки технологического оборудования буфета.

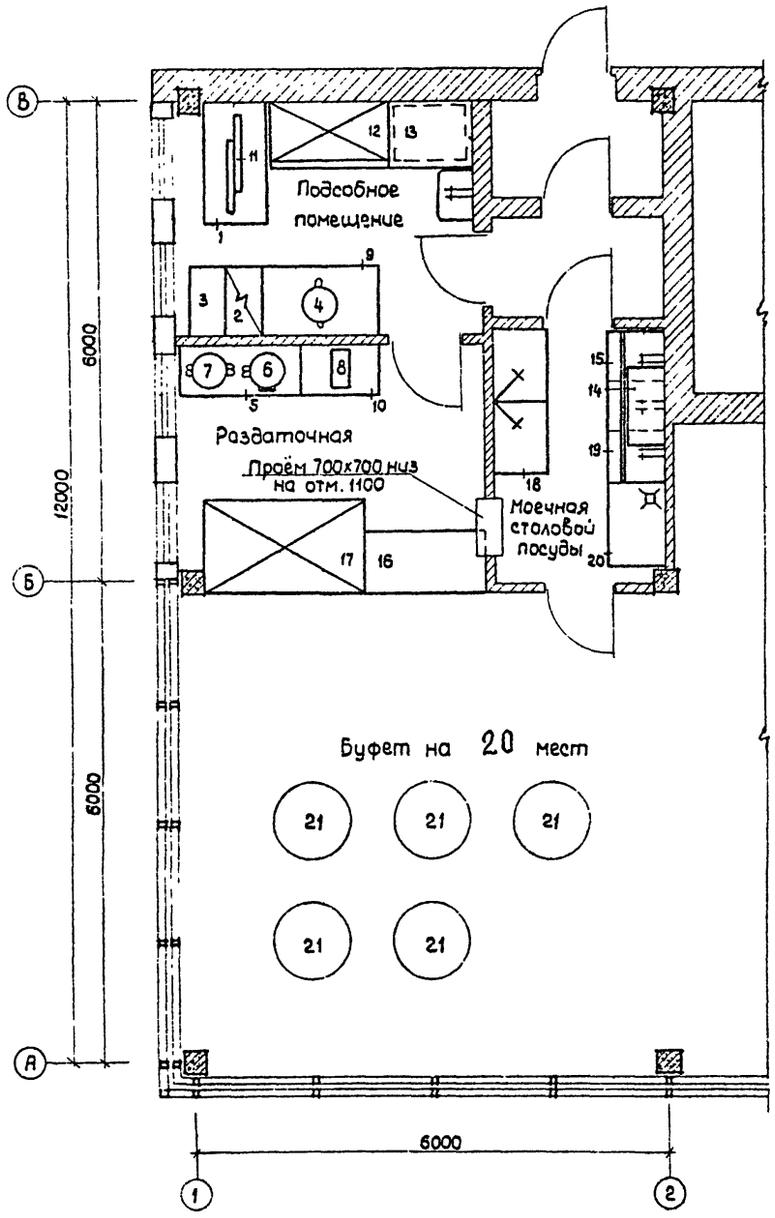

Спецификация технологического оборудования.

N п/п	Наименование оборудования	Тип	Кол-во штук	Габаритные размеры	Мощность квт на одно оборуд.	Фазность	Вес кг
1	Стол для хлеборезки	СХ-1	1	1470x840x860	—	—	—
2	Двухкомфорная плита (бытовая)	—	1	—	—	—	—
3	Секция ветовка к тепловому оборудов.	ВСМ-420	1	420x840x860	—	—	72
4	Электрокипятильник	КНЭ-50	1	500x452x905	7.0	3	87.5
5	Подшкафник пристенный	ПКБ-1	1	1500x600x900	—	—	—
6	Электрокофеварка	КВЭ-7	1	380x970x467	1.3	1	10
7	Электротермостат	ЭТ-20М	1	492x462x680	0.4	1	15
8	Эл.сосисковарка	F-11	1	590x410x280	4,0	1	—
9	Стол производственн.	Сп-1470	1	1470x840x860	—	—	—
10	Подшкафник пристенн.	ПКБ-2	1	1000x600x900	—	—	—
11	Хлеборезка	ХРМ-300М	1	1305x540x640	0.27	3	105
12	Холодильный шкаф	ШХ-1.2С	1	1530x800x2000	0.41	3	400
13	Стеллаж производст.	СПС-2	1	1050x840x2000	—	—	—
14	Шкаф подвесной для посуды	ШПП	1	1050x420x1000	—	—	—
15	Ванна моечная на 1 отделен.	ВМ-1А	1	630x330x860	—	—	—
16	Стойка буфетная	БС-1	1	1500x760x900	—	—	—
17	Охлаждаем. прилавок	Пингвин В	1	2040x1180x1325	0.41	3	400
18	Посудомоечная машина	ММУ-500	1	1806x680x1950	25.7	3	300
19	Ванна моечная на 2 отделен.	ВМ-2А	1	1260x630x860	—	—	—
20	Стол производствен.	Сп-1050А	1	1050x630x860	—	—	—
21	Стол обеденный	—	5	—	—	—	—

Гл. инж. пр. Бергельсон	Рук. арх. сект. Олейников	
Нач. отдела Купцерман	Рук. группы Вончакова	
Гл. специал. Гриченко	Архитектор Чобанян	
Гл. архитект. Григорьев	Проверил Кульбеч	
	Копировала Ладченко	

ТИПРОАВТОТРАНС РОСТОВСКИЙ ФИЛИАЛ 1974 ГОД	План расстановки технологического оборудования буфета на 20 мест	ТИПОВОЙ ПРОЕКТ 503-221
ПАССАЖИРСКАЯ АВТОСТАНЦИЯ ВМЕСТИМОСТЬЮ 25 ЧЕЛОВЕК		АЛЬБОМ I
		ЛИСТ АР-17

Перечень примененных в чертежах марки КС стандартов и типовых чертежей

Шифр стандарта, типовых чертежей	Наименование стандарта, типовых чертежей	N N листов, чертежей и стр. текста
ИС-01-04 б.7	Унифицированные сборные железобетонные каналы	
Серия 1.465-7 в. 5; 6.0	Сборные железобетонные предварительно напряженные плиты для покрытий производственных зданий.	
Серия 1.415-1, в.I	Железобетонные фундаментные балки для стен производственных зданий. Фундаментные балки для стен с шагом колонн 6 м.	
Серия НН-04. Сборные элементы зданий каркасной конструкции		
НН-04-0 вып. 6	Указания по применению изделий связевого каркаса с сеткой колонн 6×6; 6×4.5 и 6×3м. Рабочие чертежи.	
НН-04-2 вып. 8	Колонны связевого каркаса сечением 30×30см для зданий с высотой этажа 3.6м. Опалубка и армирование.	
НН-04-2 вып. 10, ч. II	Колонны связевого каркаса сечением 30×30см для зданий с высотой этажа 3,3; 3,3 и 4 2м. Арматурные изделия. Плоские каркасы. Закладные детали.	
НН-04-2 вып. 12, ч. II	Колонны связевого каркаса сечением 30×30см для навески стеновых панелей в зданиях с высотой этажа 3.6м	
НН-04-5 вып. 6 (5,7)	Стеновые панели из легких бетонов толщиной 300 (250, 350) Опалубочные и арматурные чертежи.	
НН-04-3 вып. 4, ч. I	Ригели связевого каркаса с сечением колонн 30×30см. Опалубка и армирование. Рабочие чертежи.	
НН-04-6 вып. 5, ч. I	Диафрагмы жесткости связевого каркаса. Опалубка и армирование.	
НН-04-6 вып 5, ч. II	Диафрагмы жесткости связевого каркаса. Арматурные изделия.	
НН-04-10 вып. 5	Монтажные узлы и детали связевого каркаса с сеткой колонн 6×6, 6×4.5 и 6×3м.	
НН-04-10 вып. 6	Монтажные узлы и детали панельных стен из легких и ячеистых бетонов.	
НН-04-4 вып. 17	Панели перекрытий железобетонные.	
Серия 1.139-1, в.1	Перемычки железобетонные для жилых и общественных зданий.	
НН-04-4 вып. 23	Плиты перекрытий. Карнизные плиты и фризовый камень.	
НН-04-1, в. 1	Железобетонные фундаменты подколонные сечением 300×300мм для зданий в 1-4этажа	

Перечень листов марки КС

N листа	Наименование листа	Примечания
КС-1.1	Заглавный лист (начало)	
КС-1.2	Заглавный лист (окончание)	
КС-2	План фундаментов и фундаментных балок. Элементы плана 1,2.	
КС-3	Фундамент ФМ1. Элементы плана 3,4	
КС-4	Плита фундаментная ПФ1. Опалубка, армирование. Сетки С1, С2.	
КС-5	Монтажная схема колонн, ригелей и диафрагм жесткости. Сечения 1-1÷3-3. Спецификации.	
КС-6	Монтажная схема плит покрытия. Монолитные участки МУ1, МУ2, МУ3.	
КС-7	Раскладки стеновых панелей по осям А, Б, 1, 4	
КС-8	Опалубка колонн КК-336-14-а, КК-336-14-б, КК-336-14-в, КР-336-14-а, КР-336-14-б.	
КС-9	Опалубка ригеля Р-40-57-а, панели Н-60-9-а, плит ПР8-58.15с-а ÷ ПР8-58.15с-в. Закладные детали.	
КС-10	Навес. План фундаментов Фундамент ФМ1.	
КС-11	Навес. План стоек и балок. План прогонов кровли.	
КС-12	Навес. Сечения 2-2, 3-3, 4-4. Узлы 1÷5	
КС-13	Навес. Узлы 6÷14 ОМ1.	Последний

Сводная спецификация сборных железобетонных и бетонных элементов

Марка элемента	Кол. шт.	Вес эл-та т	Стандарт или лист проекта	Лист монт. схем.
Колонны				
КК-336-14-а	4	0.98	НН-04-2, Вып. 8 КС-8	КС-5
КК-336-14-б	2	0.98		
КК-336-14-в	2	0.98		
КР-336-14-а	2	1.0		
КР-336-14-б	2	1.0		
Диафрагмы				
Д 28-36п	2	2.23	НН-04-6, Вып. 5, ч. I	КС-5
Стеновые				
СШ4	2	0.088	1.465-7, В.5	КС-6
СШ7	2	0.143		
Плиты каналов				
П16-1	3	0.05	ИС-01-04, 6.7	КС-2
Фризовый камень				
ФК-15-4	40	0.1	НН-04-4, 6.23	
Фундаментные подушки				
ФП1	12	2.03	КС-4	КС-2
Фундаменты				
ФК-10	12	1.30	НН-04-1, в. 1	КС-2

Сводная спецификация сборных железобетонных и бетонных элементов, зависящих от наружной t° воздуха

Марка элемента	Кол. шт.	Вес эл-та т	Стандарт или лист проекта	Лист монт. схем.
Стеновые панели для t=-20°				
НП-60-12	10	2.03	НН-04-5 Вып. 5 КС-9	КС-7
Н-60-9	3	1.53		
Н-60-9а	1	1.53	НН-04-5 В.5 КС-9	
Н-6-21	11	0.34	НН-04-5 Вып. 5	
Н-3-21	6	0.16		
Стеновые панели для t=-30°				
НП-60-12	10	2.39	НН-04-5 Вып. 6 КС-9	КС-7
Н-60-9	3	1.79		
Н-60-9-а	1	1.79	НН-04-5 В.6 КС-9	
Н-6-21	11	0.40	НН-04-5 Вып. 6	
Н-3-21	6	0.19		
Стеновые панели для t=-40°				
НП-60-12	10	2.73	НН-04-5 Вып. 7 КС-9	КС-7
Н-60-9	3	2.06		
Н-60-9-а	1	2.06	НН-04-5 В.7 КС-9	
Н-6-21	11	0.46	НН-04-5 Вып. 7	
Н-3-21	6	0.22		
Угловые блоки для t=-20°				
НУ1-9	2	0.18	НН-04-5 Вып. 5	КС-7
НУ1-12	4	0.21		
НУ1-21	1	0.35		
Угловые блоки для t=-30°				
НУ1-9	2	0.2	НН-04-5 Вып. 6	КС-7
НУ1-12	4	0.27		
НУ1-21	1	0.47		
Угловые блоки для t=-40°				
НУ1-9	2	0.24	НН-04-5 Вып. 7	КС-7
НУ1-12	4	0.32		
НУ1-21	1	0.55		

Инв. № подл. | Подпись и дата | Взам. инв. №

ГИПРОАВТОТРАНС РОСТОВСКИЙ ФИЛИАЛ 197[illegible]	Заглавный лист (начало)	ТИПОВОЙ ПРОЕКТ 503-221
ПАССАЖИРСКАЯ АВТОСТАНЦИЯ ВМЕСТИМОСТЬЮ 2 ЧЕЛОВЕК		АЛЬБОМ I
		ЛИСТ КС-1.1

Сводная спецификация сборных железобетонных и бетонных элементов, эксплуатирующихся от наружной t° воздуха.

Марка элемента	Кол. шт.	Вес эл-та т	Стандартные или индивидуальные проекты	Лист монтажной схемы
Фундаментные балки для t=-20°				
ФБ6-4т	4	0.8	1.415-1, в.1	КС-2
ФБ6-12	4	1.5		
Фундаментные балки для t=-30°				
ФБ6-4б	4	0.9	1.415-1, в.1	КС-2
ФБ6-12	4	1.5		
Фундаментные балки для t=-40°				
ФБ6-4б	4	0.9	1.415-1, в.1	КС-2
ФБ6-29	4	1.9		
Перемычки t=-20°, -30°				
Б13	20	0.025	1.139-1 в.1	АР-2
Перемычки t=-40°				
Б13	25	0.025	1.139-1. в.1	АР-2

Сводная спецификация сборных железобетонных и бетонных элементов, зависящих от нормативной снеговой нагрузки N

Марка элемента	Кол. шт.	Вес эл-та т	Стандартные или индивидуальные проекты	Лист монтажной схемы
Ригели. Снег 70 кг/м², 100 кг/м², 150 кг/м²				
Р-40-57-т	4	1.61	ИИ-04-9.84.1 КС-8	КС-5
Р-52-57	4	1.95	ИИ-04-8, в.4. 4.1	
Плиты покрытия. Снег 70.100.150 кг/м²				
ПК4.5-58.15т	8	2.67	ИИ-04-4. в.17	КС-6
ПК4.5-58.12	8	2.04		
ПК4.5-58-15	6	2.71		
ПК4.5-58.15б	1	2.65		
ПТ8-58.15т	1	2.63	ИИ-04-4 в.17 КС-9	
ПТ8-58.12т-в	1	2.63		
ПТ8-58.15т-в	1	2.63		

Техническая спецификация металла

Сталь ВСТ3кп2 по ГОСТ 380-71* с гарантией сварки-монтажной сварочной технологии - Б

Марка металла	Наим. группы профилей	Профиль	III III снеговой район: вес по элементам конструкций, т — Стойки	III снеговой район — Балки	III снеговой район — Прогоны	III снеговой район — Общий вес, т	II снеговой район — Балки	II снеговой район — Прогоны	II снеговой район — Общий вес, т	I снеговой район — Балки	I снеговой район — Прогоны	I снеговой район — Общий вес, т
ВСт3кп2	Горячекатаный прокат	ГНС 200×5	2.23	—	2.23							
		Итого:	2.23	—	2.23							
	Стальные холодногнутые профили ГОСТ 8278-83	ГНС 300×80×5								3.2	—	3.2
		ГНС 250×80×5							2.84	—	2.84	
		ГНС 200×80×5				2.49	—	2.49				
		ГНС 180×60×5								—	4.2	4.2
		ГНС 160×80×5	—	0.86	0.86				—	4.5	4.5	
		ГНС 140×60×4	—	0.30	0.30	—	2.92	2.92				
		ГНС 150×40×2	—	0.29	0.29							
		Итого:		1.55	1.55	2.49	2.92	5.41	2.84	4.5	7.34	3.2	4.2	7.4
	Сталь холодногнутая периодического профиля ГОСТ 10884-81	ГНЦ 80×5	—	0.04	0.04							
		Итого:	—	0.04	0.04							
	Сталь прокатная толстолистовая ГОСТ 19903-74	-8=10	0.18	—	0.18							
		-8=6	—	0.33	0.33							
		Итого:	0.18	0.33	0.51							
	Сталь прокатная угловая равнополочная ГОСТ 8509-72	L 80×6	—	0.01	0.01							
		Итого:		0.01	0.01							
	Сталь прокатная швеллерная ГОСТ 8240-72	[12	—	0.52	0.52							
		Итого:		0.52	0.52							
	Сталь круглая ГОСТ 2590-71	Ø12 AI	—	0.09	0.09							
		Итого:		0.09	0.09							
		Наплавленный металл 1.5%		0.01				0.08			0.11			0.11
		Всего:	2.41	2.54	5.02	2.49	2.92	5.49	2.84	4.5	7.45	3.2	4.2	7.51

Нагрузки.

Наименование	Нормативная нагрузка кг/м² по районам I	II	III	IV	Коэф. перегрузки	Расчётная нагрузка кг/м² по районам. I	II	III	IV
Ветровая нагрузка	23.0	35.0	45.0	—	—	—	—	—	—
Снеговая нагрузка	—	70.0	100.0	150.0	1.4	—	98.0	140.0	210.0

Примечания:

1. Данный лист рассматривать совместно с листами КС-1.1
2. Таблица расхода бетона и стали на здание выполнена для наружной зимней температуры -30° и III снегового района.

Расход бетона и стали на объект.

Группы конструкций	Бетон, м³ — Марка бетона 50	150	200	300	400			Итого	Сталь, кг — Класс AI	Класс AII	Класс AIII	Класс AIV	Класс BI	Прокат			Итого
Сборные конструкции, принятые по ГОСТам, нормалям и типовым чертежам. Железобетонные	31.21	6.23	30.93	6.89	5.7			80.96	653.01	11.56	2359.82	619.72	571.54	724.8			4940.6
Бетонные	—	—	—	—	—	—		—	—	—	—	—	—	—			—
Сборные конструкции по чертежам проекта Железобетонные	—	—	9.72	—	—			9.72	46.8	304.8	—	—	—	—			351.6
Бетонные	—	—	—	—	—			—	—	—	—	—	—	—			—
Монолитные конструкции: Железобетонные	—	—	3.03	—	—			3.03	—	—	28.04	—	—	—			28.04
Бетонные	—	10.6		—	—	—		10.0	—	—	—	—	—	—			—
Стальные конструкции														758.2			758.2
Алюминиевые — " —														968.0			968.0
медные — " —																	

Гл. инж. проекта	Клименко		
Гл. инж. проекта	Березайкин		
Нач. отдела	Капелькин		
Гл. специал.	Ершенко		
Гл. конструк.	Рубин		

ГИП	Кабанов		
Ст. техник	Трофимов		
Инж. группы	Кабанова	Сапожкова	

Гл. инж.	Кабанов		
Гл. инж. проекта	Березайкин		
Нач. отдела	Капелькин		
Гл. специал.	Ершенко		
Гл. конструк.	Рубин		

ГИПРОАВТОТРАНС
РОСТОВСКИЙ ФИЛИАЛ
1974 ГОД

ПАССАЖИРСКАЯ АВТОСТАНЦИЯ
ВМЕСТИМОСТЬЮ
25 ЧЕЛОВЕК

Заглавный лист. (окончание)

ТИПОВОЙ ПРОЕКТ
503-221
АЛЬБОМ I
ЛИСТ КС-1.2

План фундаментов и фундаментных балок

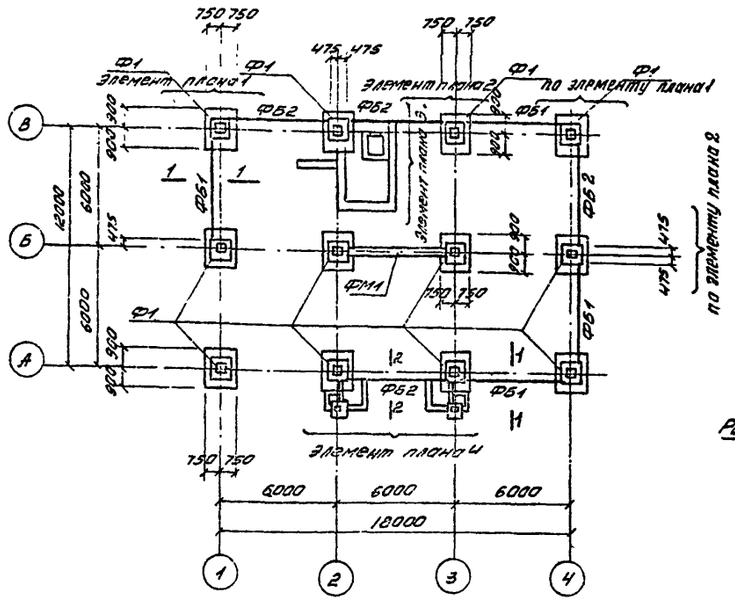

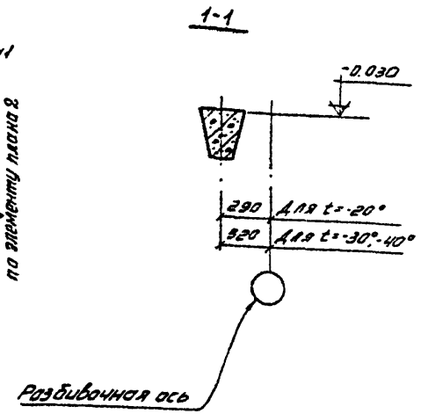

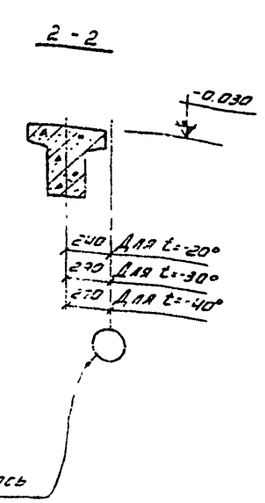

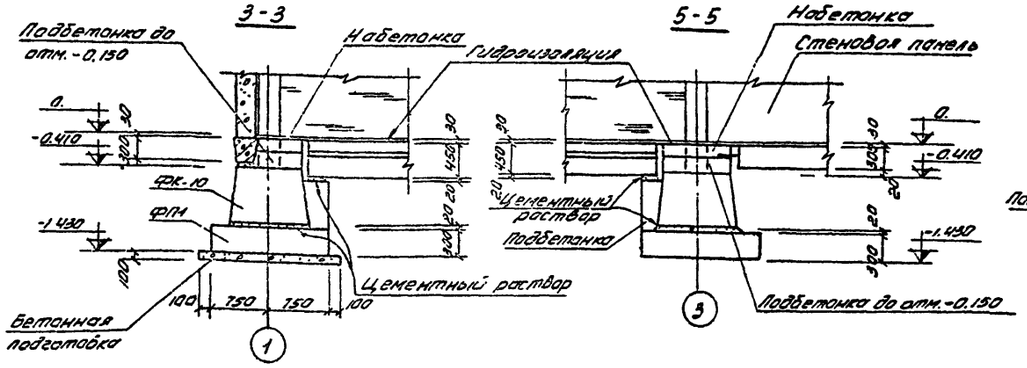

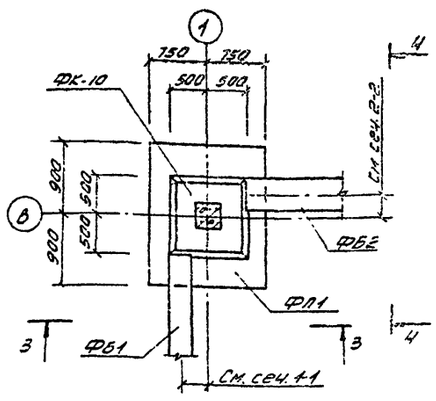

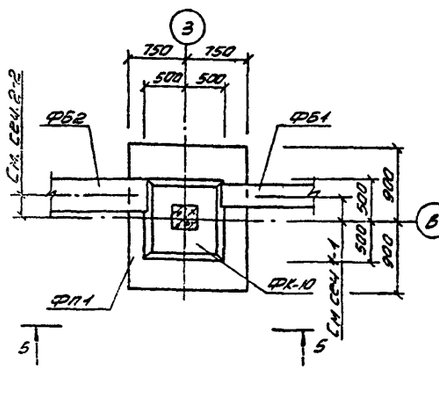

Примечания:

1. За условную отметку 0. принят уровень чистого пола автостанции, соответствующий абсолютной отметке [ ]
2. Указания о принятых в проекте грунтовых условиях см. пояснительную записку.
3. Горизонтальную гидроизоляцию стен выполнять из слоя цементного раствора состава 1:2 толщиной 30мм на отм.-0.030
4. Набетонки выполнять из бетона марки 150, подбетонки из бетона марки 200.
5. Фундаментные балки и башмаки укладывать на слой цементного раствора марки 200 толщиной 20мм
6. Под все фундаменты выполнить бетонную подготовку из бетона марки 50, как показано на сечении 3-3.

Спецификация сборных железобетонных и бетонных элементов на монтажную схему

Наимен. элем-та	Марка элемента по проекту (условная)	Марка элемента по стандартам или типовой чертежу	Кол. шт.	Вес элемен. т	Стандарт или инв. проекта	Примечания
Фундаменты	Для t=-20°, t=-30°, t=-40°С					
	Ф1	ФК-10	12	1.30	ШИ-04-1, в.1	
		ФП1	12	2.03	КС-4	
	Для t=-20°С					
Фундаментные балки	ФБ1	ФБ6-11	4	0.8	1.415-1	
	ФБ2	ФБ6-12	4	1.5	Вып. 1	
	Для t=-30°С					
	ФБ1	ФБ6-46	4	0.9	1.415-1	
	ФБ2	ФБ6-12	4	1.5	Вып 1	
	Для t=-40°С					
	ФБ1	ФБ6-46	4	0.9	1.415-1	
	ФБ2	ФБ6-29	4	1.9	Вып. 1	
Плиты перекрытий	П16-1	П16-1	3	0.05	ИС-01-04 Вып. 7	

Спецификация монолитных железобетонных и бетонных элементов, помещенных на данном листе

Наименов. элемента	Марка элемента	Кол. шт	Лист проекта	Примечания
Фундаменты	ФМ1	1	КС-3	

ГИПРОАВТОТРАНС РОСТОВСКИЙ ФИЛИАЛ 1974 ГОД	План фундаментов и фундаментных балок. Элементы плана 1,2.	ТИПОВОЙ ПРОЕКТ 503-22.1	
ПАССАЖИРСКАЯ АВТОСТАНЦИЯ ВМЕСТИМОСТЬЮ 25 ЧЕЛОВЕК		АЛЬБОМ I	
		ЛИСТ КС-2	

ФМ1

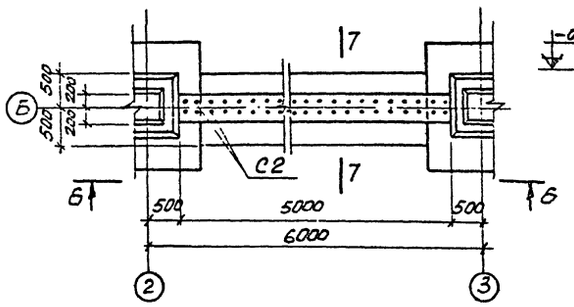

6-6

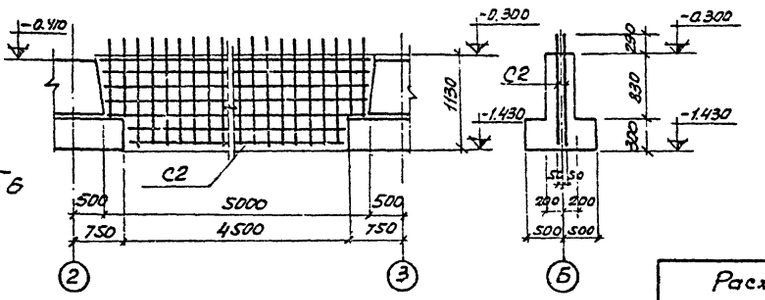

7-7

Спецификация марок арматурных изделий на один элемент

Марка элемента	Марка изделия	Кол. шт.	N листа
ФМ1	С2	2	КС-4

Элемент плана 3

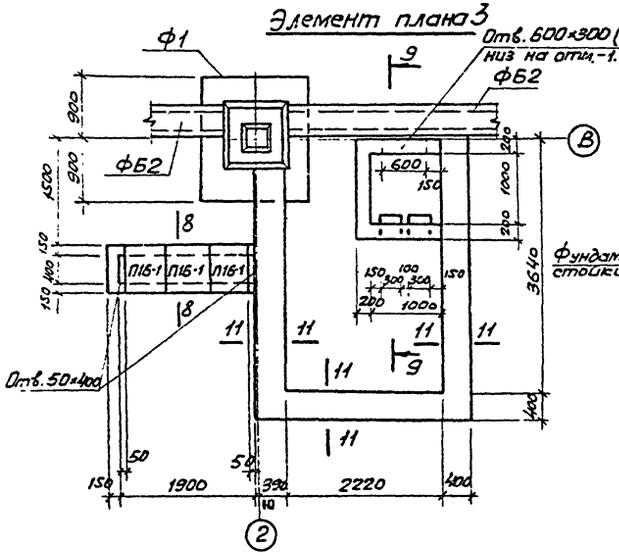

Элемент плана 4

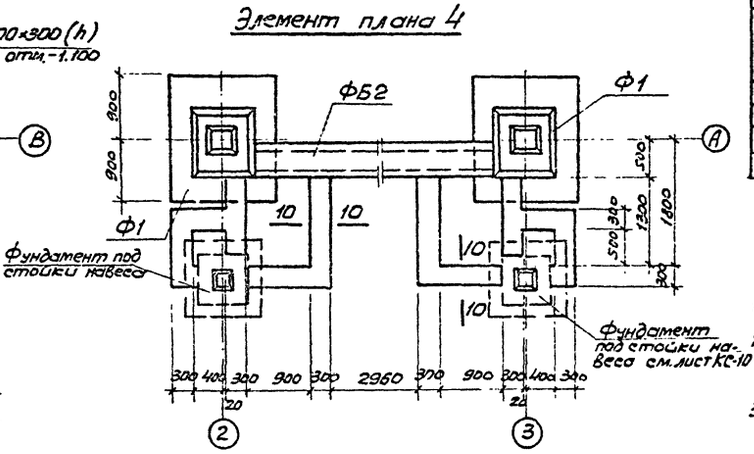

Примечания:

1. Данный лист см. совместно с листами КС-2, КС-4.
2. Монолитные ленточные фундаменты, приямок и канал выполнять из бетона марки 150.
3. Плиты перекрытия канала включены в спецификацию на листе КС-2.

Расход бетона и стали на один элемент

Марка элемента	Бетон, м³ Марка 200			Итого	Сталь, кг Класса А-I	Класса А-II	Класса А-III	Итого
ФМ1	3.03	—	—	3.03	—	—	28.04	28.04

8-8

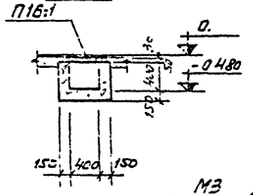

9-9

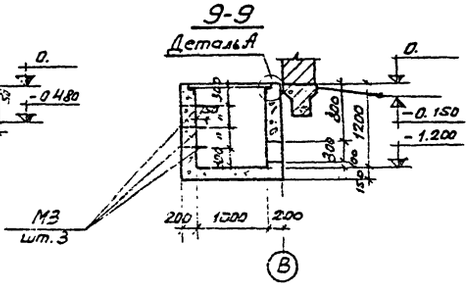

Гидроизоляция

10-10, 11-11

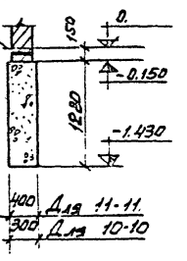

Деталь 4

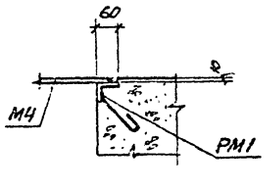

ГИПРОСАВТОТРАНС РОСТОВСКИЙ ФИЛИАЛ 1974 ГОД	Фундамент ФМ 1. Элементы плана 3,4.	ТИПОВОЙ ПРОЕКТ 503-221
ПАССАЖИРСКАЯ АВТОСТАНЦИЯ ВМЕСТИМОСТЬЮ 25 ЧЕЛОВЕК		АЛЬБОМ I
		ЛИСТ КС-3

Спецификация арматуры на один элемент

Марка эл-та	Марка и кол. каркас. и сеток	N поз.	Эскиз	Ø мм	Длина мм	Кол. шт на элемент	Кол. шт на эл-ты	Общая длина м
ПФ1	С1 шт 1	1	1750	12 AII	1750	8	8	14.0
		2	1450	12 AII	1450	10	10	14.5
	П1 шт 4	3		12 AI	1100	1	4	4.4

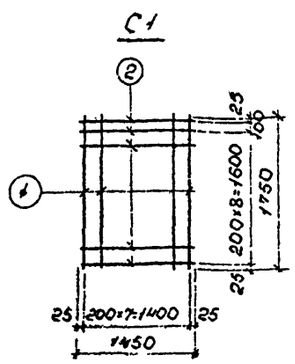

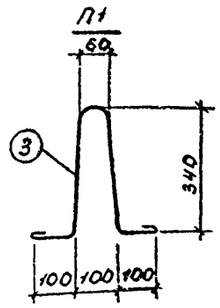

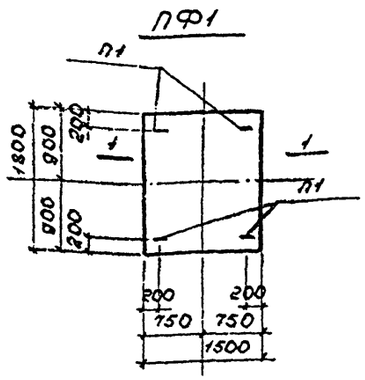

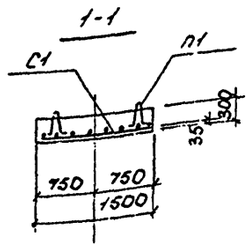

Деталь заделки петли

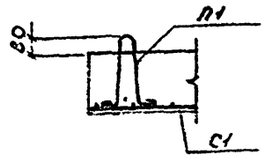

С2

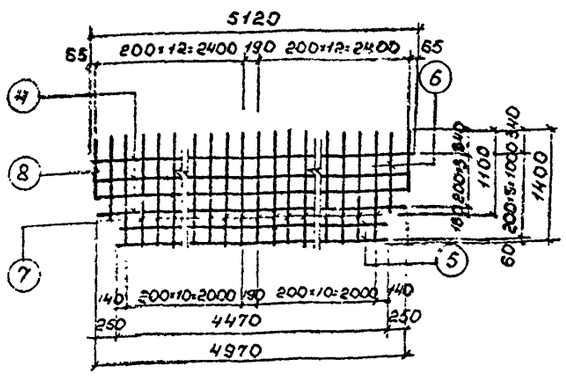

Спецификация марок арматурных изделий на один фундамент

Марка фундам.	Марка изделия	Кол. шт.	N листа
ПФ1	С1	1	КС-4
	П1	4	

Нагрузки на фундамент

Схема нагрузок	Подошва фундамента	Нагрузки	N т	Mx тм
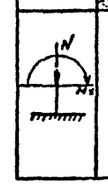		нормативная основная с учетом	33.4	4.8
		расчетные основные или дополнительные с учетом	38.46	5.5

Спецификация и выборка стали на одно арматурное изделие

Марка изделия	N поз	Эскиз	Ø мм	Длина мм	Кол шт	Общая длина м	Выборка стали: Ø мм	Общая длина м	Вес кг
С1	1	1750	12 AII	1750	8	14.0	12 AII	28.5	25.4
	2	1450	12 AII	1450	10	14.5	Всего: 25.4		
С2	4	4970—5120	6 AIII	5045	4	2020	6 AIII	63.74	14.02
	5	4470	6 AIII	4470	2	8.94	Всего: 14.02		
	6	1100	6 AIII	1100	2	2.2			
	7	1400	6 AIII	1400	22	30.8			
	8	800	6 AIII	800	2	1.6			

Показатели на один элемент

Марка эл-та	Вес т	Марка бетона	Объем бетона м3	Расход стали кг
ПФ1	2.03	200	0.81	29.3

Выборка стали на один элемент, кг

Марка элемента	Класс A-I Ø мм 12		Итого	Класс A-II Ø мм 16		Итого				Всего
ПФ1	3.9		3.9	25.4		25.4				29.3

Примечания:

1. План фундаментов см. лист КС-2.
2. В расчетных схемах даны нагрузки на отм. - 0.150.
3. Сварные сетки изготовлять в соответствии с ГОСТ 10922-64 и СН 313-65.

ГИПРОАВТОТРАНС РОСТОВСКИЙ ФИЛИАЛ 1974 ГОД	Плита фундаментная ПФ1	ТИПОВОЙ ПРОЕКТ 503-221
ПРОИЗВОДИТЕЛЬНАЯ АВТОСТАНЦИЯ ВМЕСТИМОСТЬЮ 25 ЧЕЛОВЕК	Опалубка, армирование Сетки С1, С2	АЛЬБОМ I
		ЛИСТ КС-4

Монтажная схема колонн, ригелей и диафрагм жесткости

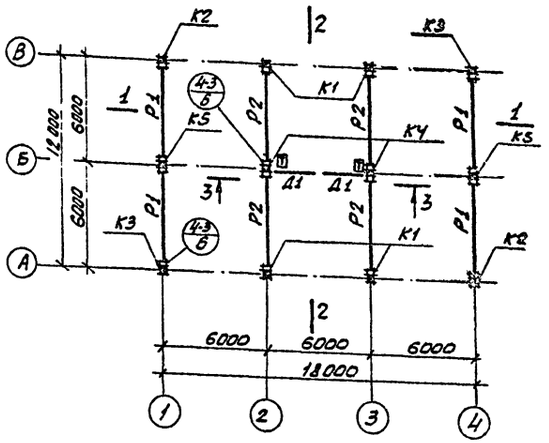

2-2

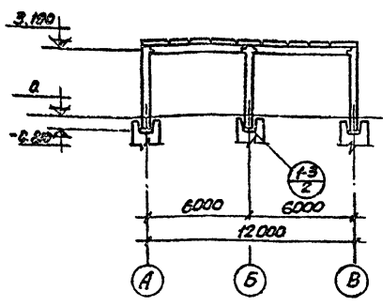

3-3

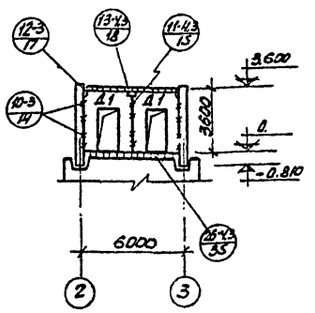

1-1

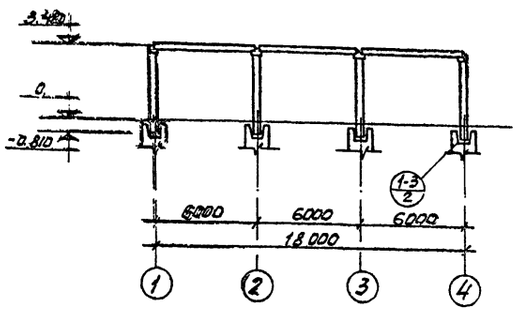

Спецификация сборных железобетонных и бетонных элементов на монтажную схему, зависящих от нормативной снеговой нагрузки

Наимен. элем-та	Марка элемента по проекту (условная)	Марка элемента (по стандарту, ТУ или тип чертежа)	Кол. шт.	Вес эл-та т	Стандартный лист проекта	Примечания
Ригели	70 кг/м²					
	Р1	Р-40-57-а	4	1.61	ИН-04-2 в.4, ч.I КС-8	л.6
	Р2	Р2-52-57	4	1.95	ИН-04-3 в.4, ч.I	л.3
	100 кг/м²					
	Р1	Р-40-57-а	4	1.61	ИН-04-2 в.4, ч.I КС-8	л.6
	Р2	Р2-52-57	4	1.95	ИН-04-3 в.4, ч.I	л.3
	150 кг/м²					
	Р1	Р-40-57-а	4	1.61	ИН-04-2 в.4, ч.I КС-8	л.6
	Р2	Р2-52-57	4	1.95	ИН-04-3 в.4, ч.I	л.3

Спецификация стальных соединительных элементов на монтажную схему

Наимен. элементов	Марка элемента	Кол. шт.	Стандартный лист проекта		№ детали, в которой эл-т применен
Соединительные элементы	МР-6	16	ИН-04-8		4-3
	ММД-6	8	Вып. 3		11-4,3
	ММД-14	16	ИН-04-9	л.38	10-3
	ММД-15	2	Вып. 5	л.39	12-3
	ММД-27	2		л.38	26-4,3

Спецификация марок монтажных деталей на монтажную схему

№ монтажной детали	Кол-во шт.	№ листа Серия ИН-04-10 Выпуск 5	
1-3	12		2
4-3	16		6
10-3	8		14
11-4,3	4		15
12-3	2		17
13-4,3	1		18
26-4,3	1		35

Спецификация сборных железобетонных и бетонных элементов на монтажную схему

Наимен. элемента	Марка элемента по проекту (условная)	Марка элемента (по стандарту, ТУ или тип чертежа)	Кол. шт.	Вес эл-та т	Стандартный лист проекта	Примечания
Колонны	К1	КК-336-14-а	4	0.98	Серия ИН-04-2 Вып. 8 КС-8	
	К2	КК-336-14-б	2	0.98		
	К3	КК-336-14-в	2	0.98		
	К4	КК-336-14-г	2	1.0		
	К5	КК-336-14-д	2	1.0		
Диафрагма	Д1	Д-28-36л	2	2.23	Серия ИН-04-6 Вып. 5, ч.I	

Примечания:

1. При монтаже каркаса руководствоваться указаниями серии ИН-04-10, вып. 5 и СНиП III-16.73.
2. При монтаже колонн зазоры между колонной и фундаментом заделать бетоном марки 300 на мелком заполнителе.
3. Знак ⊡ дан для ориентации колонн каркаса при монтаже.
4. На сечении 2-2 дана отметка верха консоли.

ГИПРОАВТОТРАНС РОСТОВСКИЙ ФИЛИАЛ 1974 год.	Монтажная схема колонн, ригелей и диафрагм жесткости. Сечения 1-1÷3-3. Спецификации.	Типовой проект 503-221
		Альбом 1
Пассажирская автостанция вместимостью 25 человек		Лист КС-5

Гл. инж. проекта Бегельсон
Нач. отдела Кучеренко
Гл. специал. Гальченко
Гл. констр. Рубан

Ст. техник Прозерина
Инженер Васильева
Инженер Гаврилов

Монтажная схема плит покрытия

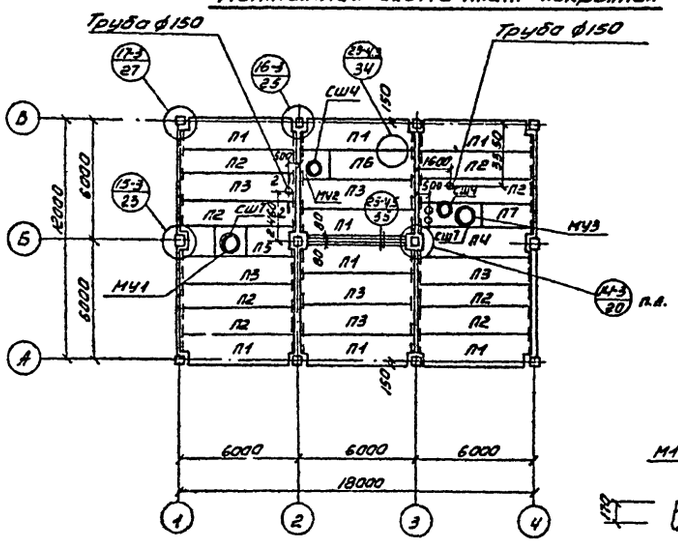

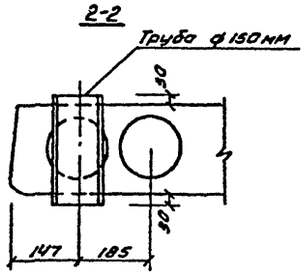

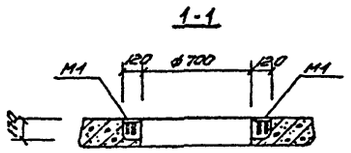

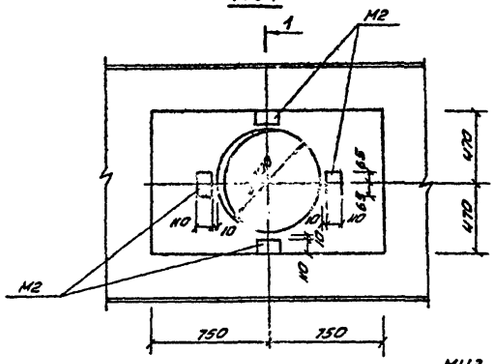

Спецификация монолитных железобетонных элементов на монтажную схему

Наимен. элемента	Марка элемента	Кол-во шт.	Лист проекта	Примечания
Монолитные участки	МУ1	1	КС-6	
	МУ2	1	"	
	МУ3	1	"	

Спецификация стальных соединительных элементов на монтажную схему

Наимен. эл-тов	Марка элем-та	Кол-во шт	Стандарт или лист проекта	N детали в которой элемент применен
Соединительные элементы	ММД-16	4	ИИ-04-10.85 лист 38	14-3 п.4.
	ММД-17	4	— " —	16-3
	ММД-18	4	— " —	15-3
	ММД-23	4	— " —	14-3 п.п. 15-3
	ММД-24	4	— " —	14-3 п.п. 15-3
	ММД-25	12	— " —	16-3, 17-3
	ММД-26	12	— " —	16-3, 17-3
	ММД-30пр	2	ИИ-04-10.85 лист 42	17-3
	ММД-30лев	2	— " —	17-3

Спецификация сборных железобетонных и бетонных элементов на монтажную схему

Наимен. эл-та	Марка элемента: По проекту (чертежу)	Марка элемента: Рабочая (по стандарту или тип. чертежу)	Кол. шт	Вес эл-та т	Стандарт или лист проекта	Примечания
Снег 70 кг/м², 100 кг/м², 150 кг/м²						
Плиты покрытия	П1	ПК4.5-58.15п	8	2.67	ИИ-04-4 Вып 17	
	П2	ПК4.5-58.12	8	2.04		
	П3	ПК4.5-58.15	6	2.71		
	П4	ПК4.5-58.15С	1	2.65		
	П5	ПРВ-58.15С-А	1	2.63	ИИ-04-4 Вып 17 КС-9	
	П6	ПРВ-58.15С-Б	1	2.63		
	П7	ПРВ-58.15С-В	1	2.63		
стаканы	СШ4	СШ4	2	0.088	1.465-7 Вып. 5	
	СШ7	СШ7	2	0.113		

Спецификация марок монтажных деталей на монтажную схему

N монтаж. детали	Кол-во шт	N листа серии ИИ-04-10, вып. 5
14-3 п.п.	2	20
15-3	2	23
16-3	4	25
17-3	4	27

Спецификация марок закладных деталей на один элемент

Марка элем-та	Марка закладн. детали	Кол-во шт	N листа
МУ1	М2	4	КС-9
МУ2	М2	4	"
МУ3	М2	8	"

Примечания:

1. При монтаже плит руководствоваться указаниями серии ИИ-04-10, в.5 и СНиП III-16-73.
2. Деталь установки стакана на плиту с отверстием выполнять в соответствии с серией 1.465-7. вып 0
3. Монолитные участки выполнять из бетона марки 200.

ГИПРОАВТОТРАНС РОСТОВСКИЙ ФИЛИАЛ 1974 ГОД	Монтажная схема плит покрытия. Монолитные участки МУ-1 ÷ МУ3	Типовой проект 503-221
Пассажирская автостанция вместимостью 25 человек		Альбом I
		Лист КС-6

Монтажная схема стеновых панелей по оси „А"

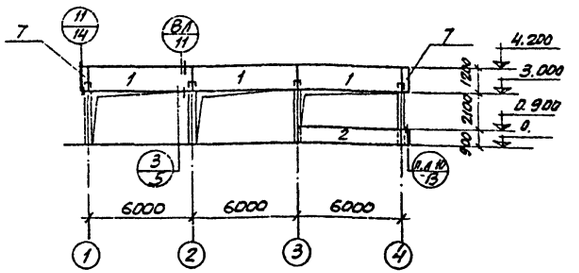

Монтажная схема стеновых панелей по оси „Б"

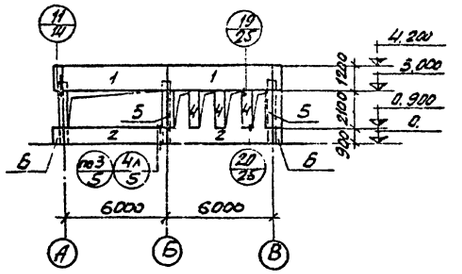

Монтажная схема стеновых панелей по оси „В"

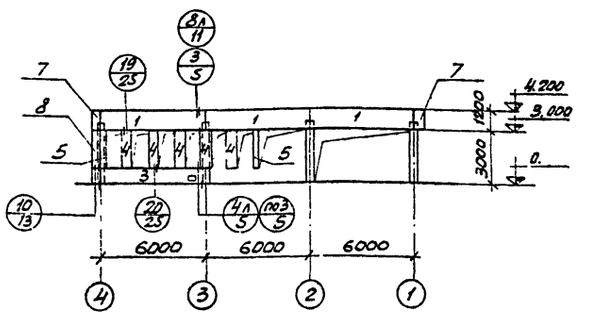

Монтажная схема стеновых панелей по оси „1"

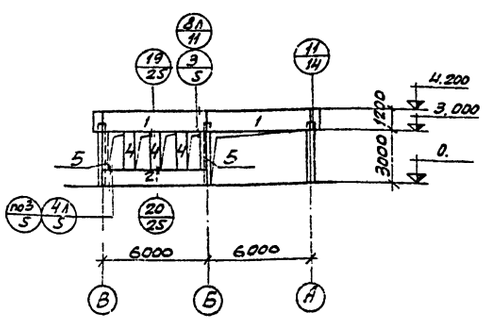

Спецификация марок монтажных деталей на монтажную схему

N монтаж. детали	Кол. шт.	N листа
НИ-04-10 в.6		
3	20	5
поз 3	8	5
4л	8	5
8л	10	11
п.л.10	3	13
11	4	14
10	1	13
19	17	25
20	11	25

Спецификация стальных соединительных элементов на монтажную схему

Наименование элементов	Марка элемента	Кол. шт.	Стандарт или лист проекта	N детали, в которой элемент применен
Соединительные элементы	ММН-3	28	НИ-04-10 вып. 6	3; поз 3
	ММН-4	28		4л; п.л.10; 11
	ММН-6	20		8л
	ММН-7	28		8л; 11
	ММН-10	8		11
	ММН-17	4		11
	ММН-14	34		19; 20

Спецификация сборных железобетонных и бетонных элементов на монтажную схему

Наимен. элемента	Марка элемента по проекту (условная)	Марка элемента обозначение по схеме или привязочному чертежу	Кол. шт.	Вес элемента т	Стандарт или лист проекта	Примечания
Рядовые панели	1	НП-60-12	10	2.39	НИ-04-5 в.6	
	2	Н-60-9	3	1.79		
	3	Ч-60-9-а	1	1.79	НИ-04-58.6 кс-9	
Простен. панели	4	Н-6-21	11	0.40	НИ-04-5 в.6	
	5	Н-3-21	6	0.19		
Угловые блоки	6	НУ1-9	2	0.20	НИ-04-5 в.6	
	7	НУ1-12	4	0.27		
	8	НУ1-21	1	0.41		

Примечания:

1. Монтаж и крепление стеновых панелей к каркасу здания выполнять в соответствии с указаниями серии НИ 04-10 в.6 и СНиП III-16-73.
2. Все металлические элементы креплений должны быть обработаны в соответствии со СНиП II-28-73 „Антикоррозионная защита строительных конструкций зданий и сооружений".
3. Приварку закладных деталей осуществлять электродами Э-42.
4. Панели приняты из керамзитобетона γ= 900 кг/м³
5. Незаполненные участки стен выполнять из кирпичной кладки по чертежам марки АР.

ГИПРОАВТОТРАНС РОСТОВСКИЙ ФИЛИАЛ 1974 ГОД	Раскладки стеновых панелей по осям „А", „В", „1", „4"	ТИПОВОЙ ПРОЕКТ 503-21.1
ПАССАЖИРСКАЯ АВТОСТАНЦИЯ ВМЕСТИМОСТЬЮ 25 ЧЕЛОВЕК		АЛЬБОМ I
		ЛИСТ КС-7

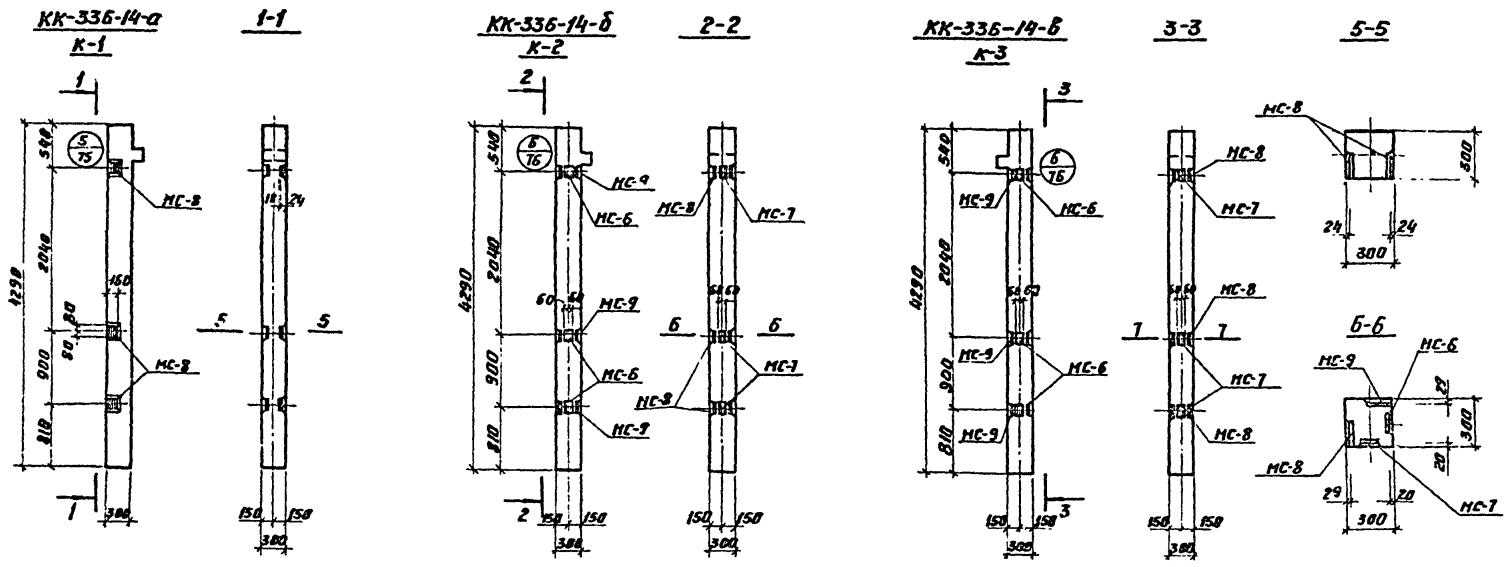

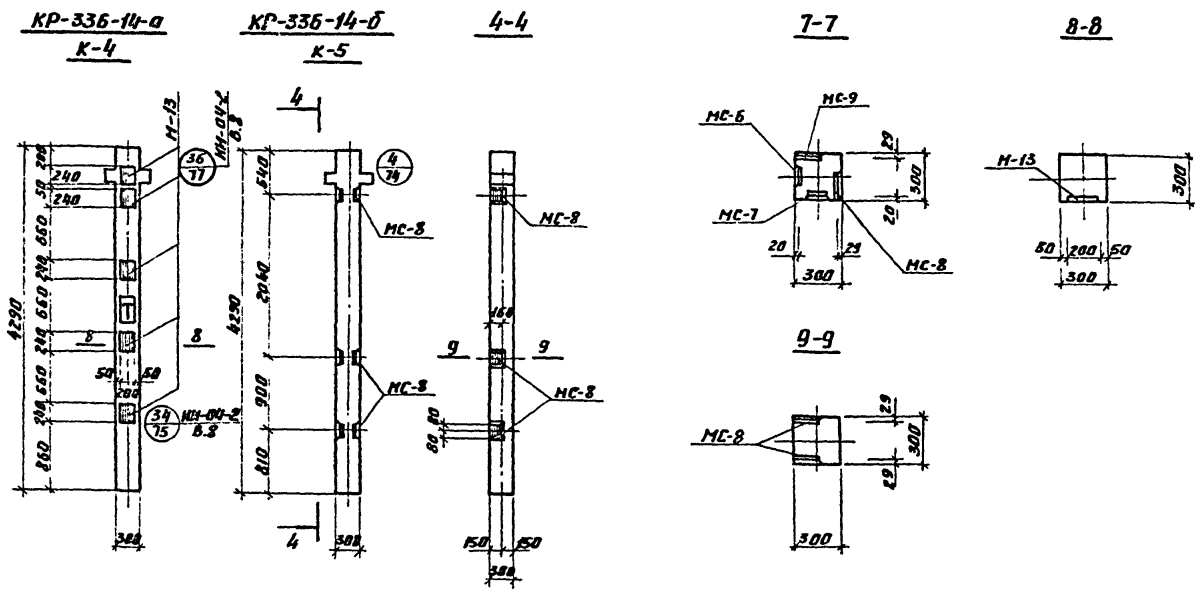

Спецификация дополнительных закладных элементов и расход стали на колонну

Марка колонны	Марка дополнительных закладных деталей	Кол. шт.	Вес дополнительных закладных деталей, кг: одной детали	всех деталей	Итого на колонну	Общий расход стали на колонну	Номер чертежа закладной детали
КК-336-14-а	МС-8	6	2.65	15,90	15,90	123.30	НИ-04-2 Вып.12 Часть II лист 77
КК-336-14-б	МС-6	3	2.07	6.21	6.21	129.24	—"—
	МС-7	3	2.07	6.21	6.21		
	МС-8	3	2.65	7.95	7.95		
	МС-9	3	2.65	7.95	7.95		
КК-336-14-в	МС-6	3	2.07	6.21	6.21	129.24	—"—
	МС-7	3	2.07	6.21	6.21		
	МС-8	3	2.65	7.95	7.95		
	МС-9	3	2.65	7.95	7.95		
КР-336-14-а	Н-13	5	6.84	34.2	34.2	141.2	НИ-04-2 Вып.12 Часть II лист 73
КР-336-14-б	МС-8	6	2.65	15.9	15.9	123.30	НИ-04-2 Вып.12 Часть II лист 77

Примечания:

1. Колонны замаркированы на листе КС-5.
2. Опалубку и армирование колонн КК-336-14-а, КК-336-14-б, КК-336-14-в и КР-336-14-а, КР-336-14-б выполнять соответственно по колоннам КК-336-14 и КР-336-14 серии НИ-04-2, вып. 8 с установкой дополнительных закладных деталей по данному чертежу.
3. Узлы, замаркированные на данном листе, см. по серии НИ-04-2 вып. 12, часть II.
4. Знак ▽ нанести несмываемой краской на грань колонны.
5. В наименовании колонн в знаменателе указана условная марка, принятая на монтажной схеме.

ГИПРОАВТОТРАНС РОСТОВСКИЙ ФИЛИАЛ 1974 ГОД. Пассажирская автостанция вместимостью 25 человек	Опалубка колонн КК-336-14-а, КК-336-14-б, КК-336-14-в, КР-336-14-а, КР-336-14-б.	Типовой проект 503-221 Альбом Лист КС-8

Гип. Руководитель группы Гл. спец. Проверил Нач. отд. Гл. инж. проекта

Таблица металловых сборных железобетонных элементов

№№ п/п	Серия и марка по серии	Марка по проекту	Эскиз	Кол. шт.
1	ИИ-04-4 Вып. 17 ПРВ-58.15с	ПРВ-58.15с-а (П5)	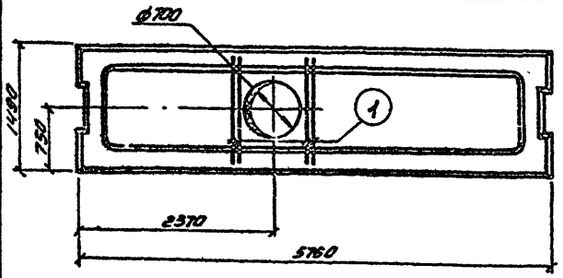	1
2	ИИ-04-4 Вып. 17 ПРВ-58.15с	ПРВ-58.15с-б (П6)	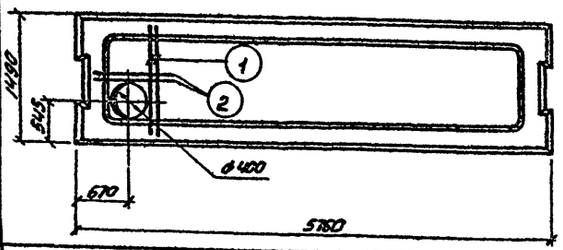	1
3	ИИ-04-4 Вып. 17 ПРВ-58.15с	ПРВ-58.15с-в (П7)	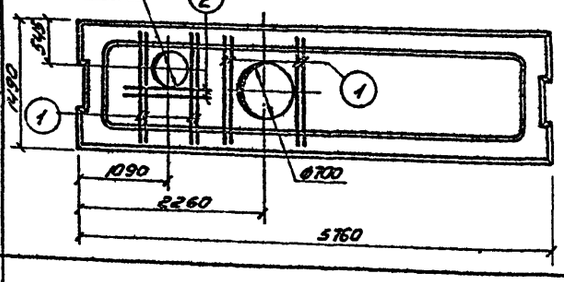	1
4	ИИ-04-5 Вып. 6 Н-50-9	Н-60-9-а	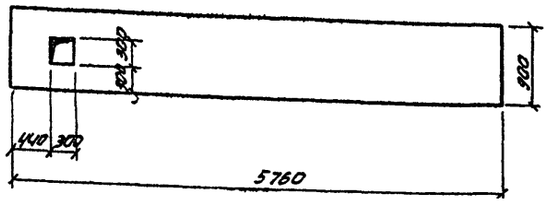	1
5	ИИ-04-3 Вып. 4 Часть I Р-40-57	Р-40-57-а (Р1)	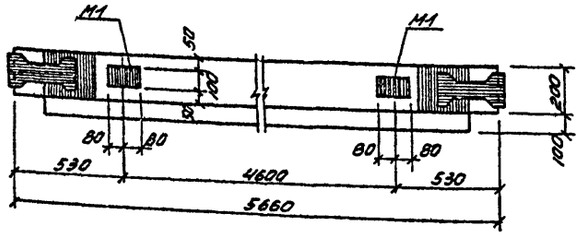	4

Гл. инж. пр. Бер. Гл. нач. отд. Гл. спец. Гл. констр. Рук. арх. Ст. инжен. Ст. техник Контролер Побренко Левина Васильева Полякова Ливонова Шаф Лебе Васильев Ст. инж. Ф. Ивано

М1

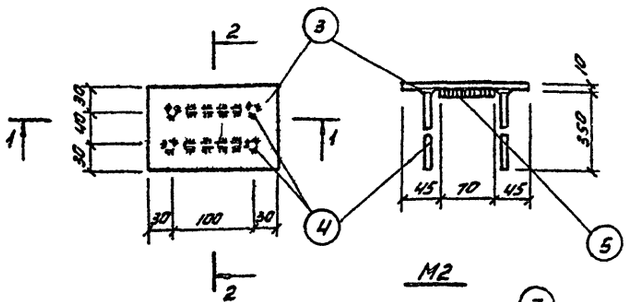

М2

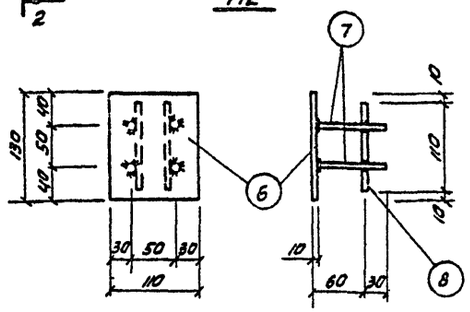

РМ1

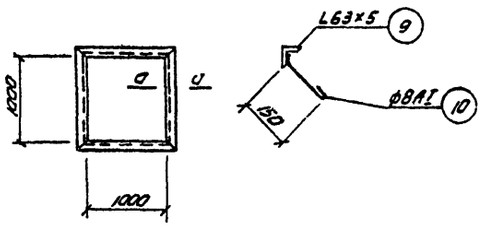

Примечания:

1. Монтажную схему плит см. на листе КС-6.
2. Плиты, ригели и панели с буквенными индексами отличаются от типовых наличием дополнительных закладных элементов или отверстий.
3. Сварку вести электродами типа Э42 по ГОСТ 9467-60, высота шва h=6мм.
4. Закладные элементы изготовлять в соответствии с ГОСТ 10922-64 и СН 313-65.
5. Все закладные детали покрыть антикоррозионным покрытием в соответствии со СНиП II-28-73.
6. Анкера из круглой стали варить к пластинам втавр под слоем флюса.
7. В наименованиях плит и ригеля в скобках даны условные марки, принятые на монтажных схемах.

Спецификация дополнительных закладных элементов и арматуры и расход стали на один элемент

Марка элемента	Марка дополн. закладн. детали и поз	Кол. шт.	Вес дополнительных закладных деталей и арматуры, кг: одной детали	всех деталей	Итого на эл-т	Общий расход стали на элемент	№ заготовительного чертежа детали
Р-40-57-а (Р1)	М1	2	1.36	2.73	2.73	102.94	
ПРВ-58.15с-а (П5)	1	4	0.92	3.69	3.68	113.07	
ПРВ-58.15с-б (П6)	1	2	0.92	1.84	3.08	112.47	
	2	2	0.62	1.24			
ПРВ-58.15с-в (П7)	1	8	0.92	7.36	8.6	117.99	
	2	2	0.62	1.24			

Спецификация стали на один закладной элемент

Марка элемента	№ поз.	Эскиз	Длина мм	Кол-во шт	Вес, кг: одной поз.	всех поз.	одного эл-та
Отдельн. стержни	1	• 10 AIII	1480	1	0.92	0.92	0.92
	2	• 10 AIII	1000	1	0.62	0.62	0.62
М1	3	−100×10	160	1	0.75	0.75	1.366
	4	• 12 AIII	360	4	0.14	0.56	
	5	• 12 AIII	70	2	0.028	0.056	
М2	6	−110×10	130	1	1.2	1.2	1.6
	7	• 10 AIII	80	4	0.040	0.2	
	8	• 10 AIII	110	2	0.068	0.14	
РМ1	9	L 63×5	4500	1	21.65	21.65	28.2
	10	• 8 AI	190	8	0.07	0.56	
М3		• 18 AI	900	1	1.8	1.8	1.8
М4		Рифленая сталь 8×5	1.21 м²	1	41.14	41.14	41.14

ГИПРОАВТОТРАНС РОСТОВСКИЙ ФИЛИАЛ 1974 ГОД	Опалубочные чертежи плит ПРВ-58.15с-а, ПРВ-58.15с-б, ПРВ-58.15с-в; Панели Н-60-9-а; Ригеля Р-40-57-а. Закладные детали М1, М2, РМ1. Спецификации.	Типовой проект 503-2-1
Пассажирская автостанция вместимостью 25 человек		Альбом I
		Лист КС-9

Спецификация арматуры на один элемент

Марка эл-та	Марка и кол. сеток	N поз.	Эскиз	ф, мм	Длина мм	Кол. шт В1 сетке	Кол. шт В1 элемент.	Общая длина, м
ФМ1	С1 (шт.4)	1	660	В-I	660	8	32	21.2
	Отдельные стержни	2	1020	I-II	1020	–	8	8.2
		3	2550	В-I	2550	–	4	10.2
		4	1870	В-I	1870	–	4	7.5
	С2 (шт.1)	5	1450	I-II	1450	16	16	23.2

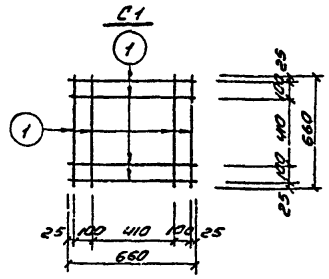

План фундаментов

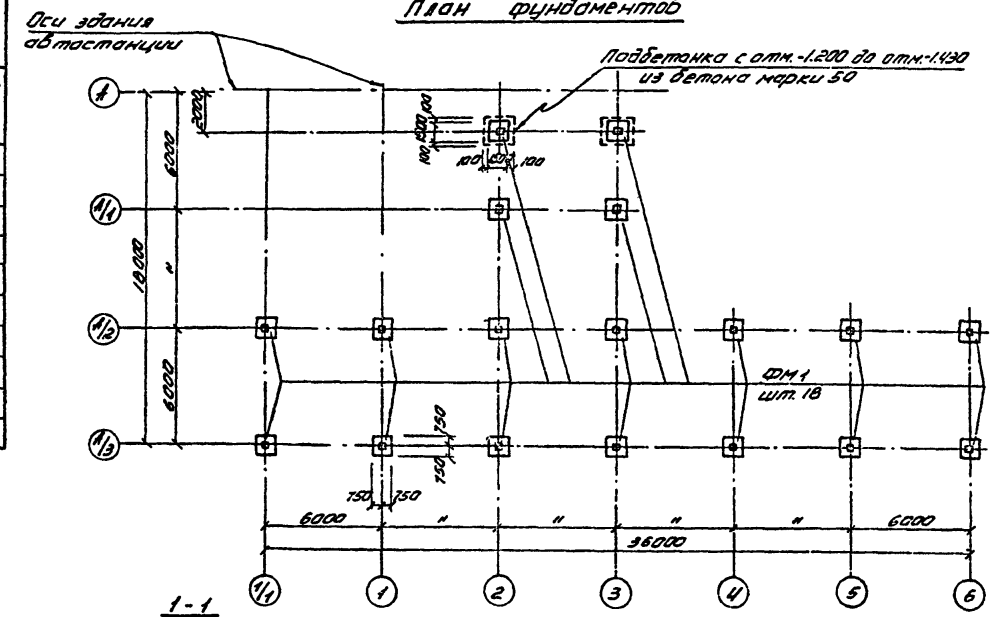

Деталь установки металлической стойки в фундаменте

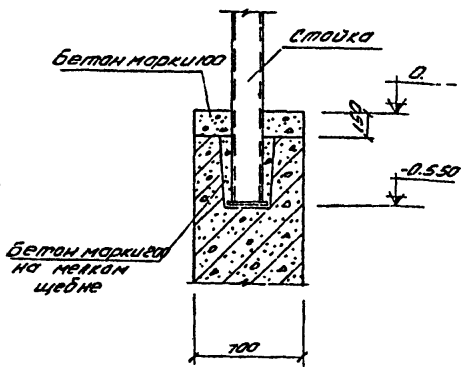

Выборка стали на один элемент, кг

Марка эл-та	Сталь класса А-I Ф, мм				Итого	Сталь класса А-II Ф, мм			Итого	Всего
	8					12				
ФМ1.	15.4				15.4	28.0			28.0	43.4

Расход бетона и стали на один элемент

Марка элемента	Бетон, м³ марка 200			Итого	Сталь, кг класса А-I	класса А-II		Итого
ФМ1	1.0			1.0	15.4	28.0		43.4

Примечания

1. Данные о грунтовых условиях см. пояснительную записку
2. Расчет фундаментов произведен в соответствии с СНиП II-Б.1-62*
3. Под всеми фундаментами выполнить подготовку из бетона марки 50 толщиной 100 мм.
4. Сетки изготовлять при помощи точечной сварки в соответствии с ГОСТ 10922-64.
5. На расчетной схеме даны расчетные нагрузки.

ГИПРОАВТОТРАНС РОСТОВСКИЙ ФИЛИАЛ 1974 ГОД	Навес. План фундаментов Фундамент ФМ1	Типовой проект 503-22 Альбом
ПАССАЖИРСКАЯ АВТОСТАНЦИЯ ВМЕСТИМОСТЬЮ 25 ЧЕЛОВЕК		

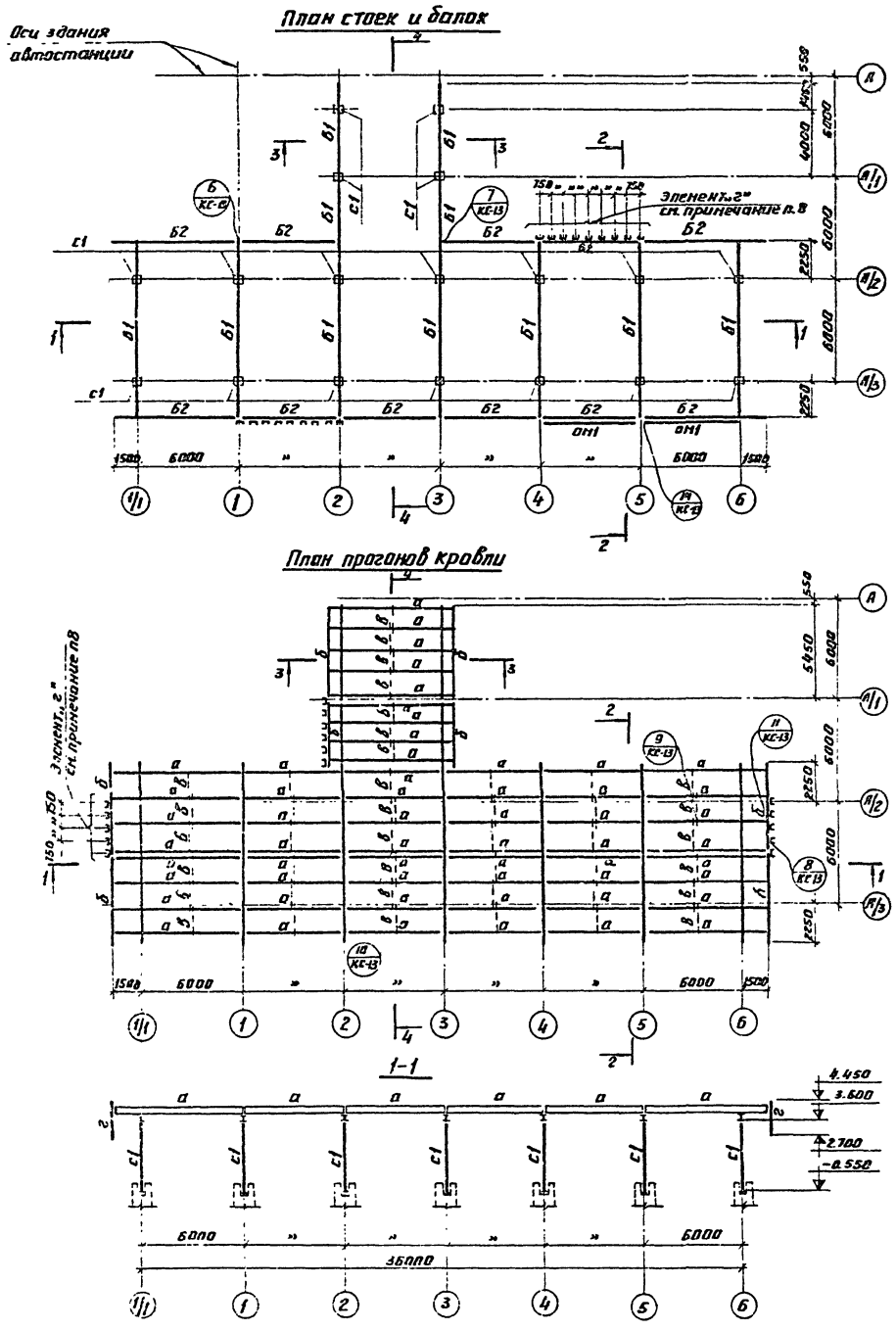

Таблица элементов

Марка элемента	Сечение: эскиз	Сечение: состав	Усилия, т: Мтм	Усилия, т: Rт	Примечания
с1	[]	ГНС200×200×5			[illegible]
б2	[	ГНС160×80×5	0.34		
б	[	ГНС140×60×4			конструктивн
в	•	Ф12 АI			конструктивн
г	[	ГНС50×40×2			"
д	[	С12			
снег 70 кг/м²					
б1	][	2ГНС280×80×5		4.5	
а	[	ГНС140×60×4		0.34	
снег 100 кг/м²					
б1	][	2ГНС250×80×5		6.5	
а	[	ГНС160×80×5		0.55	
снег 150 кг/м²					
б1	][	2ГНС300×80×5		8.7	
а	[	ГНС180×60×5		0.75	

Примечания:

1. Данный лист рассматривать совместно с листами КС-12, КС-13.
2. Техническая спецификация металла дана на листе КС-12.
3. Сварку производить электродами типа Э42 по ГОСТ 9467-60.
4. Проектирование стальных конструкций выполнено по СНиП II-В 3-72.
5. В узлах даны конструктивные решения соединения элементов. Количество и диаметр болтов, длина и толщина сварных швов определяются при разработке деталировочных чертежей на основании расчётных усилий, указанных в таблице элементов.
6. Элементы, для которых не приведены усилия в таблицах сечений, следует крепить на двух болтах.
7. Для защиты от коррозии все металлические конструкции окрасить масляной краской за два раза.
8. Элемент „г" крепить по всему периметру навеса с шагом 750 мм, исключая пролёты, где показано металлическое ограждение ОМ1.

ГИПРОАВТОТРАНС РОСТОВСКИЙ ФИЛИАЛ 1974 ГОД	Навес. План стоек и балок. План прогонов кровли.	ТИПОВОЙ ПРОЕКТ 503-221
ПАССАЖИРСКАЯ АВТОСТАНЦИЯ ВМЕСТИМОСТЬЮ 25 ЧЕЛОВЕК		АЛЬБОМ
		ЛИСТ [illegible]

2-2

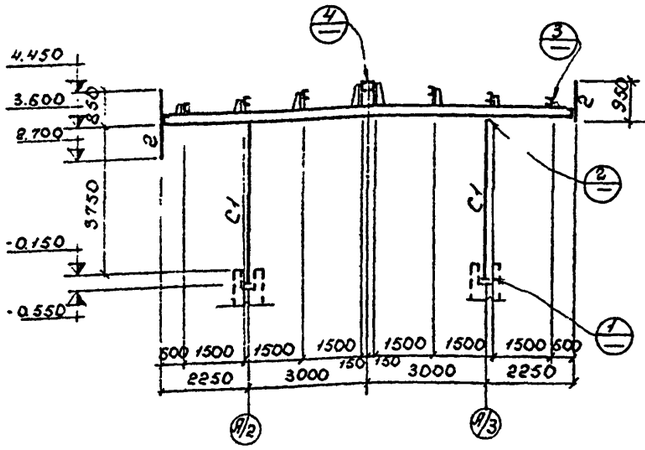

3-3

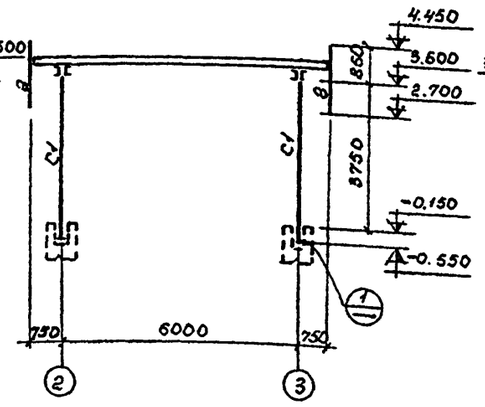

4-4

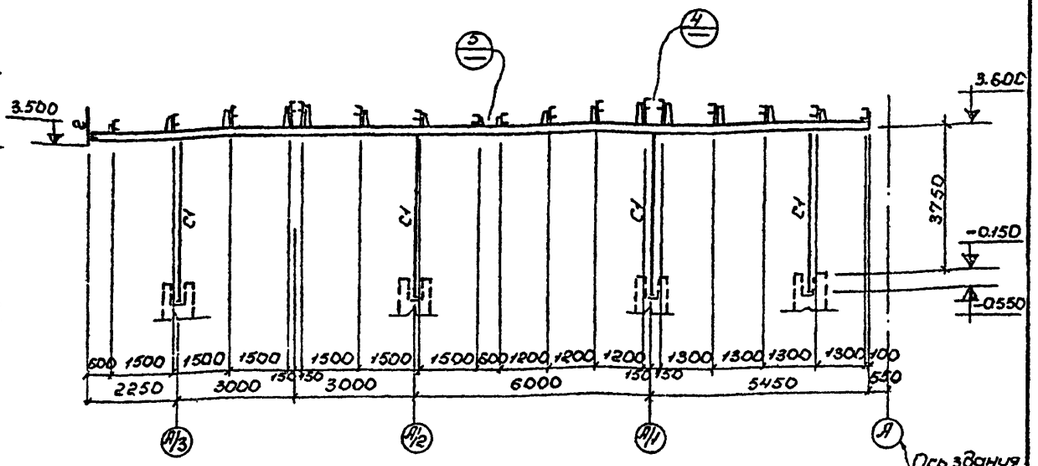

1

5-5

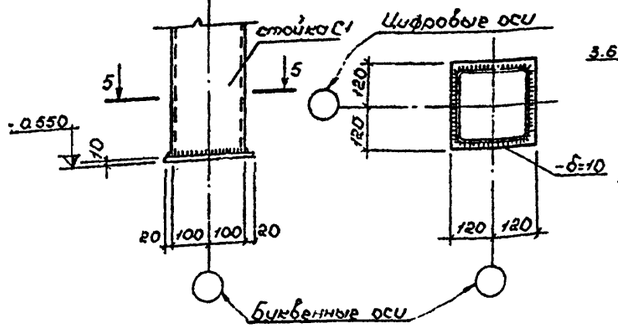

2

6-6

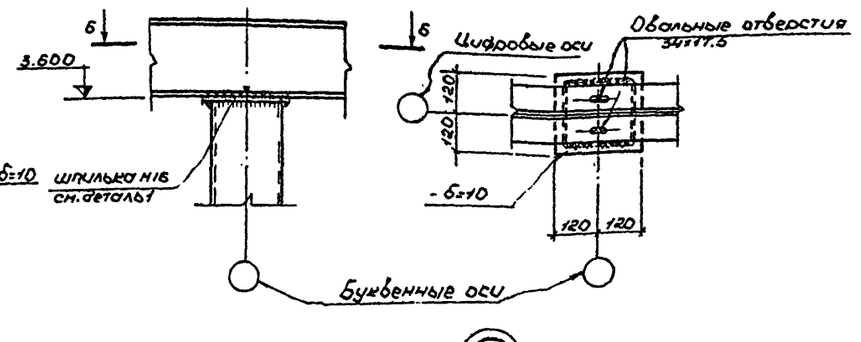

3

7-7

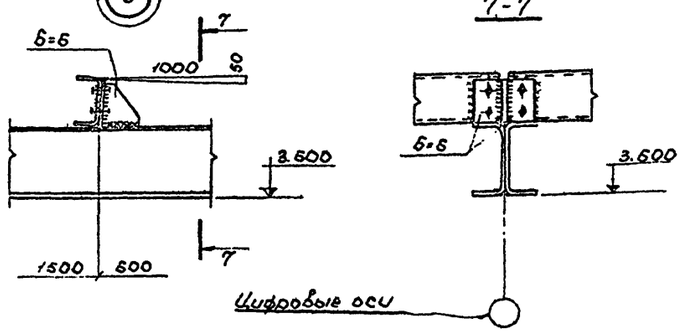

4

8-8

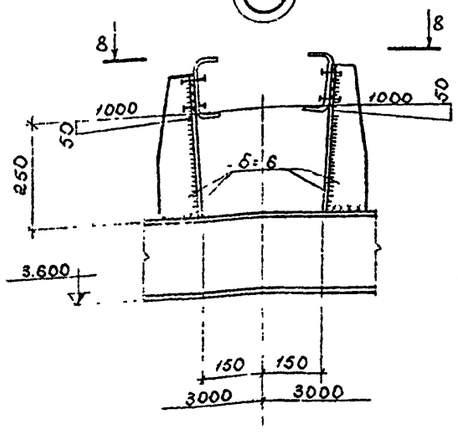

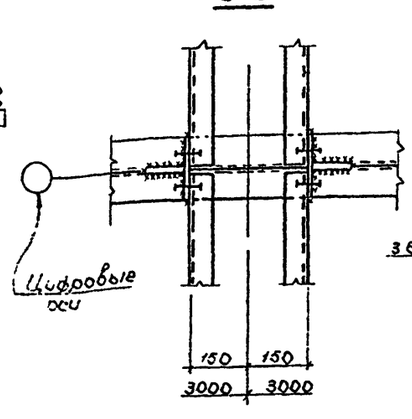

5

Деталь 1

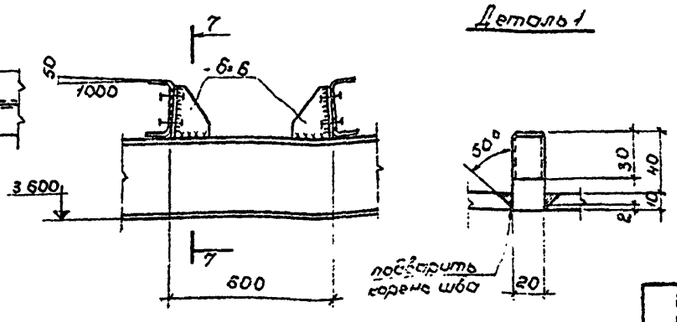

Примечания:

1. Данный лист рассматривать совместно с листами КС-11, КС-13.
2. Таблица элементов дана на листе КС-11.
3. Техническая спецификация металла помещена на листе КС-1.2.

ГИПРОАВТОТРАНС РОСТОВСКИЙ ФИЛИАЛ 1974 ГОД	Навес. Сечения 2-2, 3-3, 4-4. Узлы 1:5	ТИПОВОЙ ПРОЕКТ 503-221
ПАССАЖИРСКАЯ АВТОСТАНЦИЯ ВМЕСТИМОСТЬЮ 25 ЧЕЛОВЕК		АЛЬБОМ I
		ЛИСТ КС-12

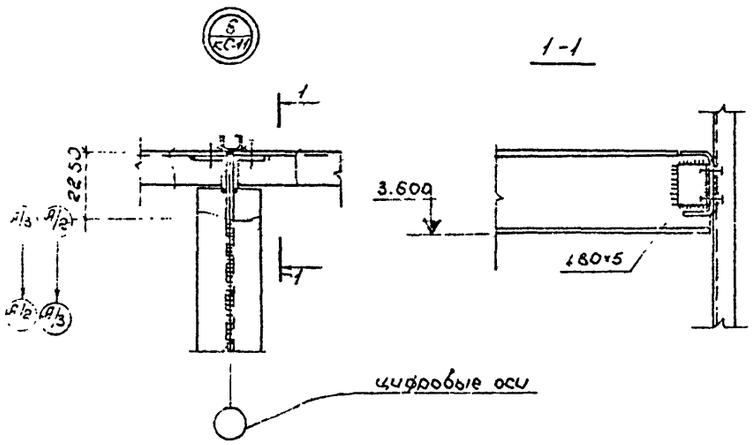

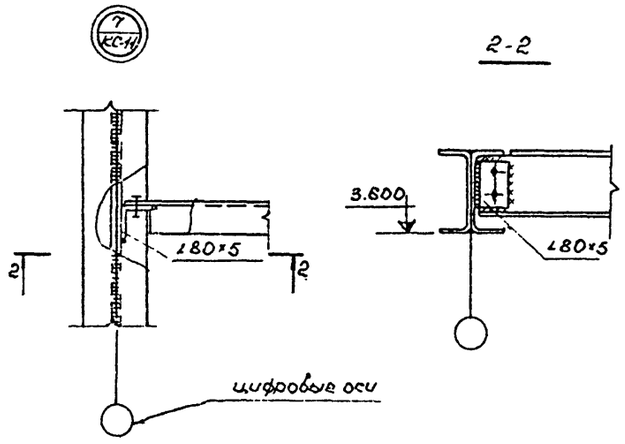

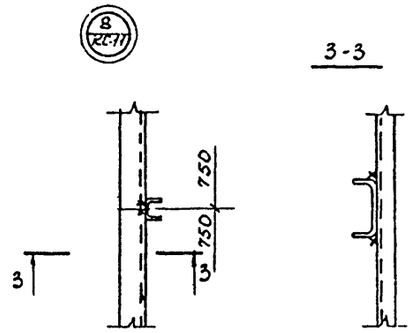

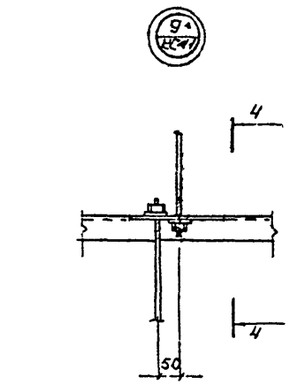

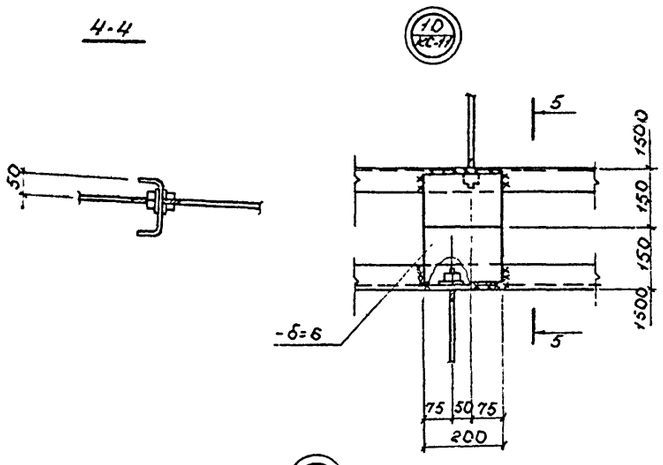

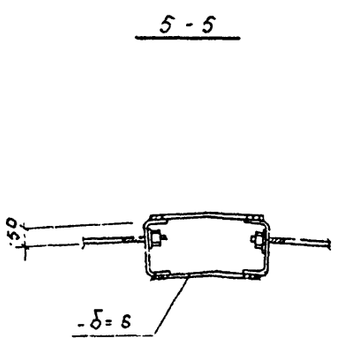

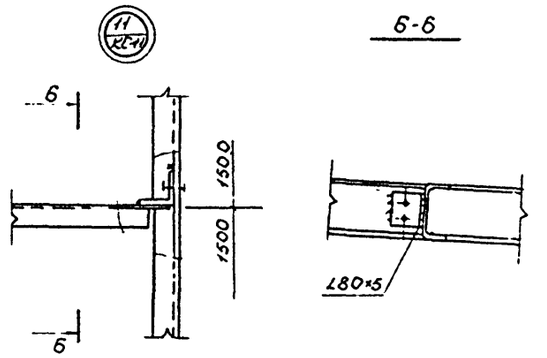

Примечания:

1. Данный лист рассматривать совместно с листами КС-11, КС-12.
2. Таблица элементов дана на листе КС-11
3. Техническая спецификация металла помещена на листе КС-1.2

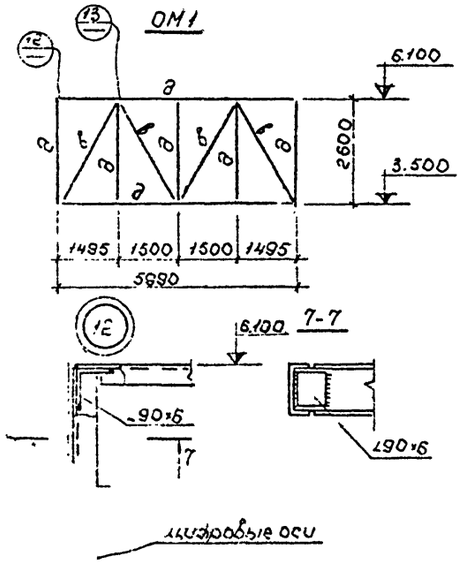

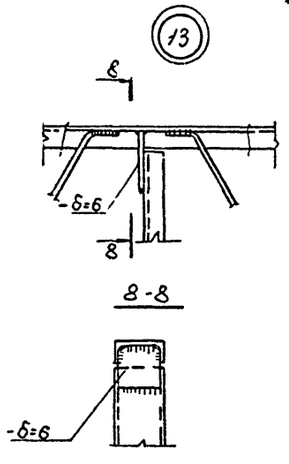

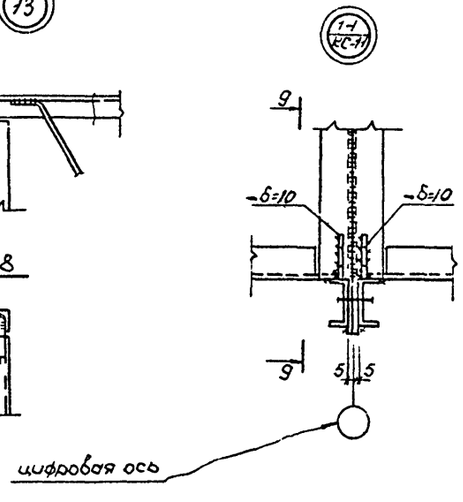

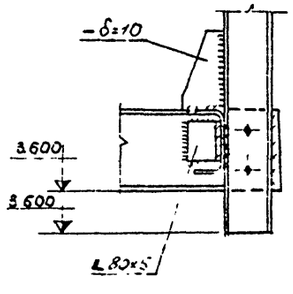

ГИПРОАВТОТРАНС РОСТОВСКИЙ ФИЛИАЛ 1974 ГОД	Навес. Узлы 6÷14. ОМ1.	ТИПОВОЙ ПРОЕКТ 503-2.21
ПАССАЖИРСКАЯ АВТОСТАНЦИЯ ВМЕСТИМОСТЬЮ 25 ЧЕЛОВЕК		АЛЬБОМ V
		Ал 5 КС 13

Отпечатано
в Новосибирском филиале ЦБТИ
630064 г.Новосибирск, пр. Карла Маркса 1
Сдано в печать: 22 апреля 1977 г.
Заказ 1037 Тираж 250

gost.e-ecolog.ru