МОССТРОЙКОМИТЕТ ПРИ МОСГОРИСПОЛКОМЕ

ТК1

ТЕРРИТОРИАЛЬНЫЙ КАТАЛОГ ТИПОВЫХ ИЗДЕЛИЙ ДЛЯ СТРОИТЕЛЬСТВА В ГОР. МОСКВЕ

МОСКОВСКИЙ НАУЧНО-ИССЛЕДОВАТЕЛЬСКИЙ И ПРОЕКТНЫЙ ИНСТИТУТ ТИПОВОГО И ЭКСПЕРИМЕНТАЛЬНОГО ПРОЕКТИРОВАНИЯ

РС 5167-89

ПАНЕЛИ ПЕРЕКРЫТИЙ ЛЕГКОГО КАРКАСА РАСПОРКИ „КОРЫТНЫЕ"

ДОГОВОР 89-226/3

Вх. 32761 л. 1/26

ЛИСТ 1

gost.e-ecolog.ru

МОССТРОЙКОМИТЕТ ПРИ МОСГОРИСПОЛКОМЕ

МОСКОВСКИЙ НАУЧНО-ИССЛЕДОВАТЕЛЬСКИЙ И ПРОЕКТНЫЙ ИНСТИТУТ ТИПОВОГО И ЭКСПЕРИМЕНТАЛЬНОГО ПРОЕКТИРОВАНИЯ



РС 5167-89

ПАНЕЛИ ПЕРЕКРЫТИЙ ЛЕГКОГО КАРКАСА РАСПОРКИ „КОРЫТНЫЕ"

ЗШБИ-3 – ГЛ. ИНЖ. /КЛОРШТЕЙН С.К./
ЗШБИ-13.
ЗАМ. ДИР. ПО ПРОИЗВОДСТВУ /КУЗНЕЧИХИН А.И./
ГЛ. ТЕХНОЛОГ /ПРАВДА А.И./

ГЛ. ИНЖ. Ю.И. КРАЮШКИН
ГЛ. КОНСТР. В.А. СИОРА
НАЧ. ОСК-2 В.А. БРАТИНСКИЙ

Введен в действие МНИИТЭП

Приказ № 55-70 от 22.06.90

Вх 0А451 л.2. лист 2

Обозначение	Наименование	
	Содержание	3
	Пояснительная записка	4
	Номенклатура изделий	5
	Групповая спецификация арматурных изделий	6
	Ведомость расхода стали	7
	Общий вид: НРС70-18	8
	Узлы опалубки 1, 2	9
	Армирование НРС70-18 :	10
	Узлы армирования 3.4.5	11
	Общий вид НРС64-18 НРС58-18 НРС52-18	12
	Узлы опалубки 6. 7	13
	Армирование НРС64-18 НРС58-18 НРС52-18	14
	Узлы армирования 8, 9, сечен. 5-5	15
	Общий вид НРС40-18 НРС28-18	16
	Узлы опалубки 10, 11	17
	Армирование НРС40-18, НРС28-18	18
	Узел армирования 12	19
	Каркасы арматурные	20, 21
	Сетки арматурные	22
	Каркасы пространственные	23
	Детали закладные Д-1, Д-2	24
	Петли строповочные, стержни преднапряженные	25
	Расчетная схема и схема испытания	26

Вх. 327.61 л.3

Нач. отд.	Брагинский		
Гл. конст.	Брагинский		
Нормок.	Урицкая		
Инж.	Кузнецов		
Провер.	Урицкая		

РС5167-89

Содержание

Стадия	Лист	Листов
Р	3	

ОСК-2

Формат А3

Изм. | Кол. | Подпись и дата | Взам. инв. №

I. Общие пояснения.

Настоящий альбом содержит рабочие чертежи панелей перекрытия легкого каркаса - распорок"корытных" на пролеты 7,2; 6,6;6,0;5,4;4,2;3,0м по сборнику ТКI-2 том I ТКI-3021 и должен заменить после освоения производства по нему действующие альбомы РС 5I78-83, РС 5I67-83, РС 5I67-87.

В марках распорок:

НРС - панель перекрытия - распорка корытная"сантехническая";

Последующие числа - округленная длина и ширина в дм.

Панели предназначены для междуэтажных перекрытий каркасных зданий. Они высотой 220мм с "корытным" углублением I60мм и предназначены для опирания на полки ригелей и стен.

Панели используются для пропуска вертикальных коммуникаций путем пробивки отверстий в корытных углублениях распорок без повреждения продольных ребер, а также для размещения в толще перекрытия трапов, воронок и др.сантехнических устройств. При этом прочность оставшихся участков плиты панелей должна быть проверена расчетом на действующие нагрузки.

В составе диска перекрытия панели могут использоваться для восприятия расчетного горизонтального усилия до 10,0т (на оба опорных выступа). Эти усилия передаются путем приварки монтажных накладок к верхним закладным деталям. Совместная работа в составе диска перекрытия со смежными панелями обеспечивается замоноличиванием швов раствором М I00.

Распорки запроектированы под расчетную нагрузку 1250кг/м² дополнительно к собственному весу, но с учетом заполнения"корыта". При этой нагрузке, ввиду малой жесткости НРС в монтажной стадии, прогибы их соответствуют нормативным при условии:

I. Заполнение швов между элементами перекрытий раствором М I00 с двух сторон НРС;

2. Заполнение "корыта" бетоном или инертным материалом с растворной стяжкой.

Ввиду этого нагружать(например, сантехкабинами) НРС можно, только выполнив пункт I.

Поскольку плита распорки толщиной 60мм передаёт всю нагрузку непосредственно на продольные ребра, поперечные ребра предназначены только для обеспечения жесткости изделий при выемке из формы и в монтажной стадии, т.е. до установки в проектное положение. После установки в проектное положение поперечные ребра не влияют на несущую способность и жесткость НРС, и поэтому могут нарушаться при прокладке коммуникаций (без появления трещин на потолочной поверхности распорки).

Расчетный предел огнестойкости панелей не менее I часа.

Расчет и конструирование панелей выполнены согласно СНиП 2.03.0I-84.

Расчетные схемы см.лист 26.

Панели должны комплектоваться типовыми соединительными деталями Н-I8 по заказным спецификациям конкретных объектов.

2. Материалы.

Панели из бетона класса В 25(М 300).

Панели армируются предварительно напряженными стержнями диаметром I6 Ат-У, напрягаемыми электротермическим способом на упоры формы, находящиеся вне изделия. Величина контролируемого напряжения 5500кг/см², отклонения не более +800; +850; +900;+950 кг/см² соответственно для НРС 70-I8; НРС 64-I8; НРС 58-I8; НРС 52-I8.

Согласно ГОСТ I8705-86 при 6% фактическое минимальное значение передаточной прочности бетона - I75кг/см².

Ненапрягаемая арматура классов БрI,АШ изготовляются в виде сеток и каркасов контактной точечной сваркой. Плоские каркасы продольных ребер объединяются дуговой сваркой в пространственные каркасы с закладными деталями.

Диаметр строповочных петель назначен по "Рекомендациям по проектированию строповочных петель для бетонных и железобетонных изделий" НИЛ ФХММиТП,I983 г.

3. Технические условия на изготовление и приёмку.

I. Изготовление и приемка панелей должны производиться в соответствии с:

а) ГОСТ I30I5.0-83. Общий вид и качество нижних лицевых поверхностей панелей должны соответствовать требованиям ГОСТ для поверхностей, выходящих внутрь помещения и предназначенных под окраску;

б) ГОСТ I0922-75 и ГОСТ I4098-85 (какасы, сетки и закладные детали).

2. Обозначение марки панели, штамп ОТК завода, дата изготовления должны наноситься только на верхней поверхности изделия.

3. Систематический контроль за качеством изготовления, допусками, правилами приемки, условиями складирования и транспортирования и другими техническими требованиями должны осуществляться в соответствии с ГОСТ и действующими ТУ на данный вид изделий.

4. Прочность бетона при отпуске изделий с завода должна составлять не менее 70% от проектной прочности. Завод-изготовитель должен гарантировать, что прочность бетона, примененного для изготовления панелей, определяемая по результатам контрольных испытаний образцов в соответствии с ГОСТ, достигнет проектной прочности в 28 дневном возрасте.

5. При условии систематического контроля за качеством бетона и арматуры испытания распорок НРС разрушающим методом можно не производить.

6. Приняты следующие классы точности по ГОСТ 2I779-82: на линейные размеры и перпендикулярность - шестой; на прямолинейность и равенство диагоналей - третий.

Вх. 32761 л.4

Нач. отд.	Брагинский			РС 5I67-89			
Гл. конст.	Брагинский						
Н. контр.	Урицкая						
Исполн.	Кузнецов			Пояснительная записка.	Стадия	Лист	Листов
Провер.	Урицкая				Р	4	I
					МНИИТЭП. ОСК-2		

Формат А3

Арх N 719633

Марка элемента	Эскиз	Нормативная нагрузка Т./м²		Расчетная нагрузка Т/м²		Растягивающие усилия на обе закладные детали, Т	Длина, мм	Класс бетона	Объем бетона, м³	Вес элемента Т	Площадь, м²	Толщина стенки, см	Расход стали кг				
		Без учета собственного веса	Полная	Без учета собственного веса	Полная								Арматура	Закладные детали	Всего	Расход на м² изделия	Монтажные детали
НРС70-18п	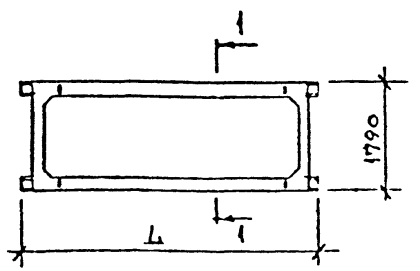	0,90	1,21	1,25	1,59	10,0	6960		1,51	3,9	13,45	18	172,78	15,40	188,18	15,09	1,50
НРС64-18п		0,90	1,16	1,25	1,54	10,0	6360		1,18	2,9	11,38	18	137,94	9,12	147,06	12,92	1,50
НРС58-18п		0,90	1,16	1,25	1,54	10,0	5760	В25 (М300)	1,07	2,7	10,31	18	112,24	9,12	121,36	11,77	1,50
НРС52-18п		0,90	1,16	1,25	1,54	10,0	5160		0,96	2,4	9,24	18	86,53	9,12	95,65	10,35	1,50
НРС40-18п		0,90	1,16	1,25	1,54	10,0	3960		0,72	1,8	7,08	18	49,94	8,08	58,02	8,18	1,50
НРС28-18п		0,90	1,16	1,25	1,54	10,0	2760		0,51	1,3	4,94	18	24,05	8,08	32,13	6,50	1,50

Индекс „П" – усовершенствованная конструкция плит по инициативе ЗНИБЦ согласно решению МГИ от 19.07.68 „О порядке определения оптовых цен"

Вх. 32761 от 5

РС5167-89

Номенклатура изделий

Альбом ОСК-2

МАРКА ПЛИТЫ \ МАРКА АРМАТУРНЫХ ИЗДЕЛИЙ	КП-3	КП-8	КП-М	КП-4	КП-5	КП-6		ОН-2	ОН-4	ОН-5	ОН-6	С-11	С-12	С-13	С-14	К-11	С-16	С-3	С-34	П-10	П-12	
НРС70-18	2							8								4	2	16			4	
НРС64-18		2							4			1				4			6		4	
НРС58-18			2							4			1			4			4		4	
НРС52-18				2							4			1		4			2		4	
НРС40-18					2										4	2				4		
НРС28-18						2									3	2				4		

Инв. № подл. | Подпись и дата | Взам. инв. №

Вх. 32761 л. 6

РС-5167-69
ГРУППОВАЯ СПЕЦИФИКАЦИЯ АРМАТУРНЫХ ИЗДЕЛИЙ

Лист 6

КОПИРОВАЛ ФОРМАТ А3

Марка элемента	Изделия арматурные														Изделия закладные				Всего
	Арматура												Итого:		Арматура		Прокат	Итого	
	Вр I			A III				A I.			Ат V				A II	A III	Вст3 кп 2		
	ГОСТ 6727-80			ГОСТ 5781-82 Вст3сп2 или Вст3пс2							ГОСТ 10884-81				ГОСТ 5781-82		ГОСТ 380-71* 103-76		
	ф4	ф5	ф3	ф16	ф10	ф14	ф20	ф10	ф12		ф16					ф10	— 100×6		
НРС 70-18	8,60	18,80	0,54	-	38,48	14,48	-	-	4,04	-	87,84	-	172,78	-	-	4,08	11,32	15,40	188,18
НРС 64-18	11,80	17,42	-	-	35,52	29,00	-	-	4,04	-	40,16	-	137,94	-	-	3,08	6,04	9,12	147,06
НРС 58-18	9,92	14,84	-	-	32,56	14,48	-	-	4,04	-	36,40	-	112,24	-	-	3,08	6,04	9,12	121,36
НРС 52-18	8,07	12,26	-	-	29,60	-	-	-	4,04	-	32,56	-	86,53	-	-	3,08	6,04	9,12	95,65
НРС 40-18	4,38	6,44	-	24,88	11,84	-	-	2,40	-	-	-	-	49,94	-	-	2,04	6,04	8,08	58,02
НРС 28-18	3,58	4,83	-	-	15,64	-	-	2,40	-	-	-	-	24,05	-	-	2,04	6,04	8,08	32,13

Инв. № подл. | Подпись и дата | Взам. инв. №

Вх. 32761 л 7

РС 5167-89
Ведомость расхода стали

Лист 7

Формат А3

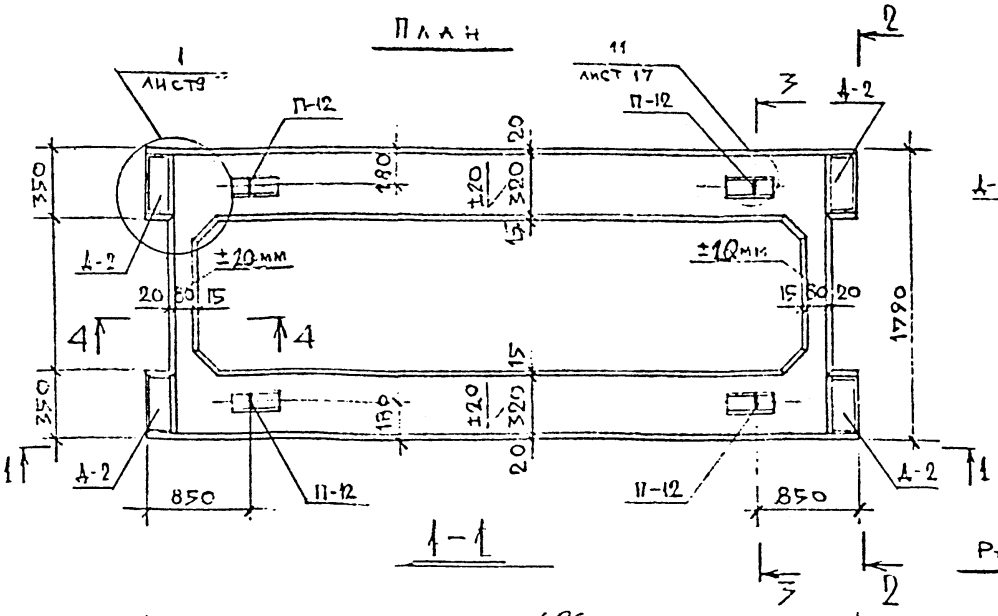

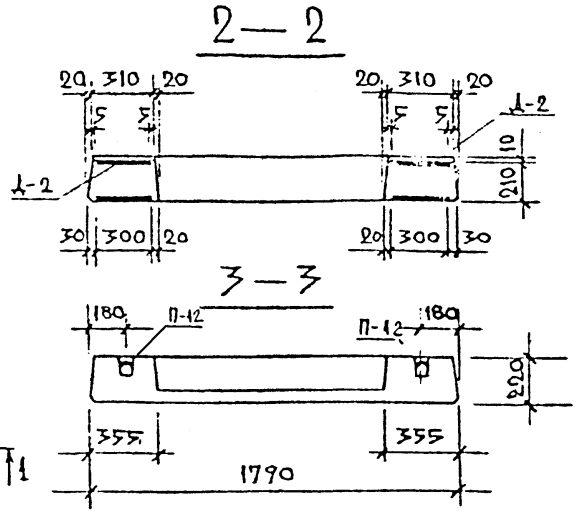

Расположение напрягаемой арматуры

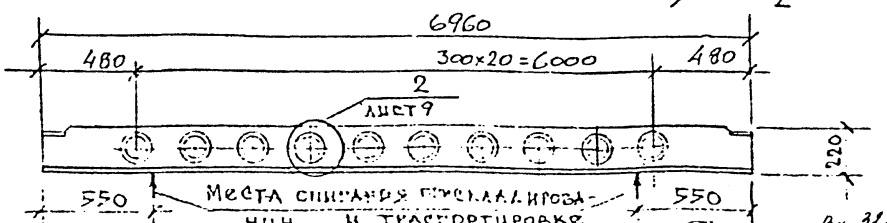

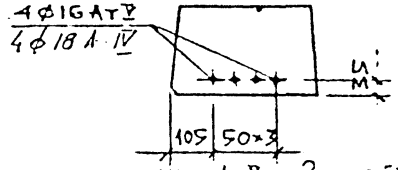

Для Ат V — σ_{sp} = 5500 ± 800 кг/см²
Для А IV — σ_{sp} = 5200 ± 800 кг/см²

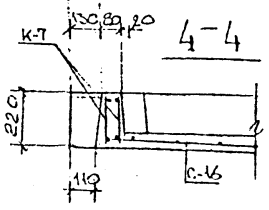

Вх. 32761 л. 8

Нач. отд.	Брагинский	
Гл. конст.	Брагинский	
Н. контр.	Урицкая	
Исполн.	Кузнецов	
Провер.	Урицкая	

РС 5167-89

Общий вид НРС 70-18

Стадия	Масса	Масштаб
Р		

Лист 8 листов

М.Н.И.И.Т.Э.П. ОСК-2

Формат А3

Инв. № подл. 719637 | Подпись и дата | Взам. инв. №

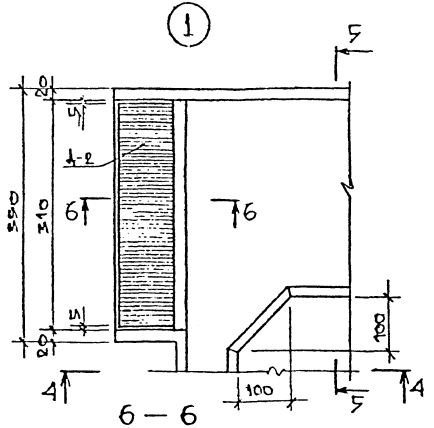

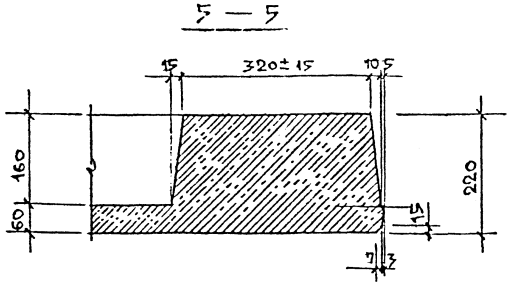

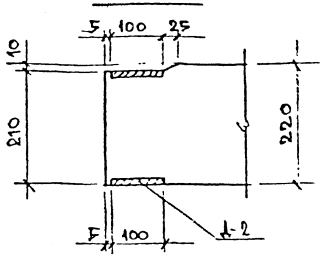

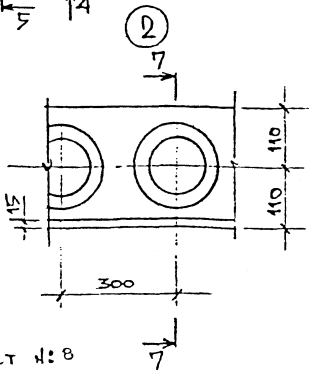

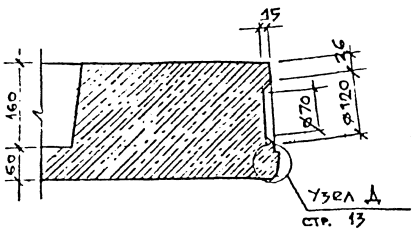

сечение 1-1 см. лист №: 8

Вх 32761 л 9

Узлы 1, 2

Лист 9

Формат А3

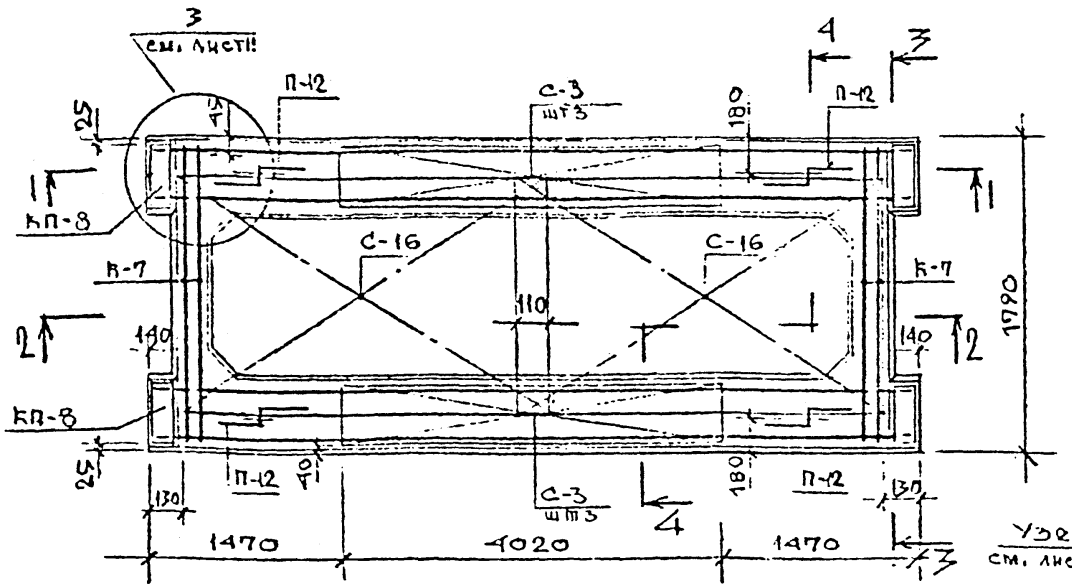

3—3

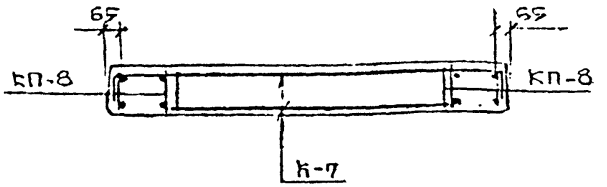

4—4

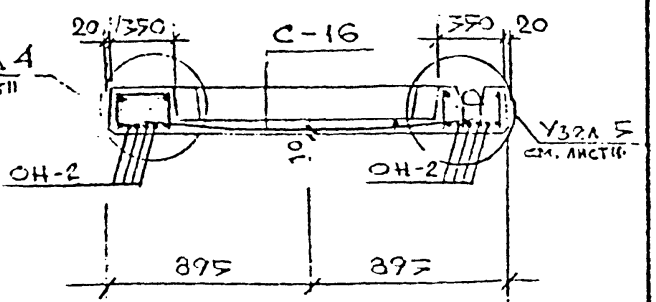

1—1

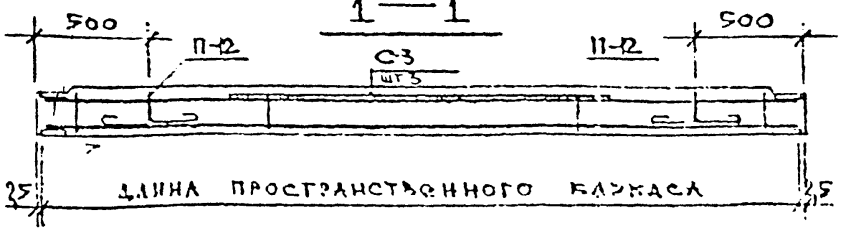

2—2

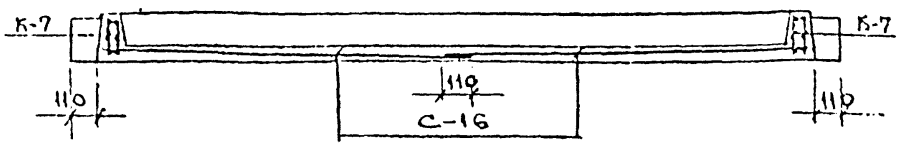

Вх. 32761 л.10

АРМИРОВАНИЕ
НРС70-18

Лист 10

ФОРМАТ А3

Инв. № подл. | Подпись и дата | Взам. инв. №

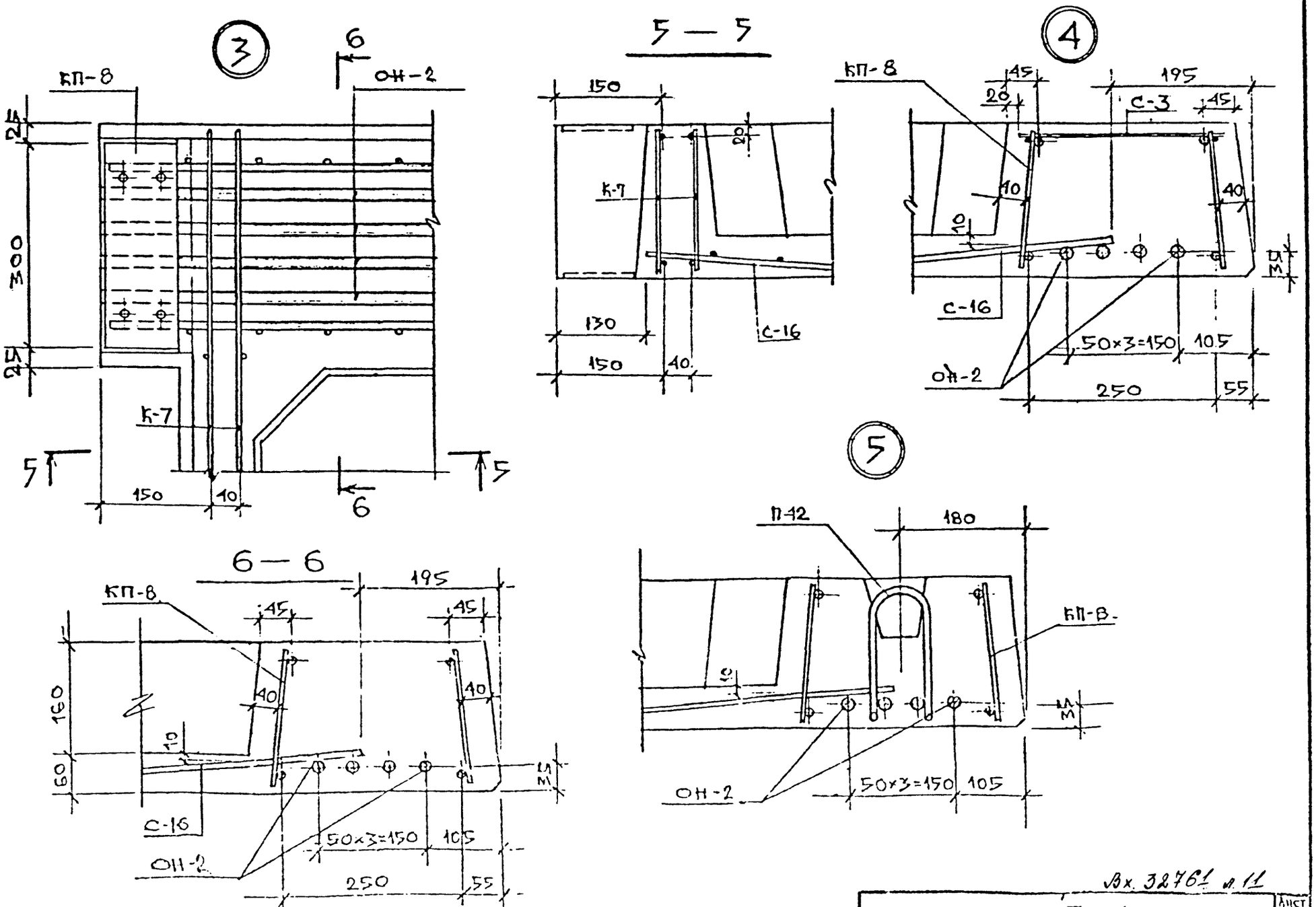

Вх. 32761 л.11

Узел 3, 4, 5

Лист 11

ФОРМАТ А3

Инв № подл	Подпись и дата	Взам. инв №
719640		

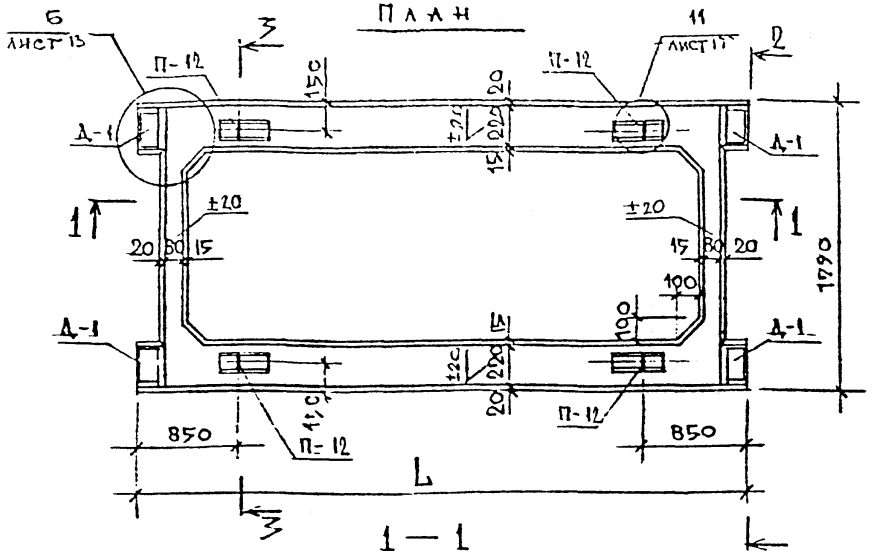

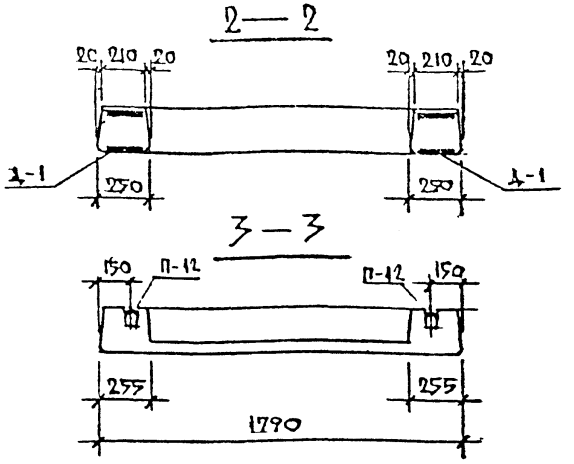

для НРС-64-18 G_{sp}=5500(5200)±850
для НРС-58-18 G_{sp}=5500(5200)±900
для НРС-52-18 G_{sp}=5500(5200)±950
В скобках для AIV

Вх. 32761 от 12

Марка элемента	L мм	ℓ мм	m	Напрягаемая арматура	
НРС-64-18	6360	5400	18	4ф16АтV	4ф18АIV
НРС-58-18	5760	4800	16	4ф16АтV	4ф18АIV
НРС-52-18	5160	4200	14	4ф16АтV	4ф18АIV

Нач. отд.	Брагинский	
Гл.конс.	Брагинский	
Н.контр.	Уринская	
Исполн.	Кузнецов	
Провер.	Уринская	

РС 5167-89

Общий вид НРС-64-18, НРС-58-18, НРС-52-18

Стадия	Масса	Масштаб
Р		
Листов 1	Листов	

МНИИТЭП ОСК-2

Инв. № подл. | Подпись и дата | Взам. инв. №

Формат А3

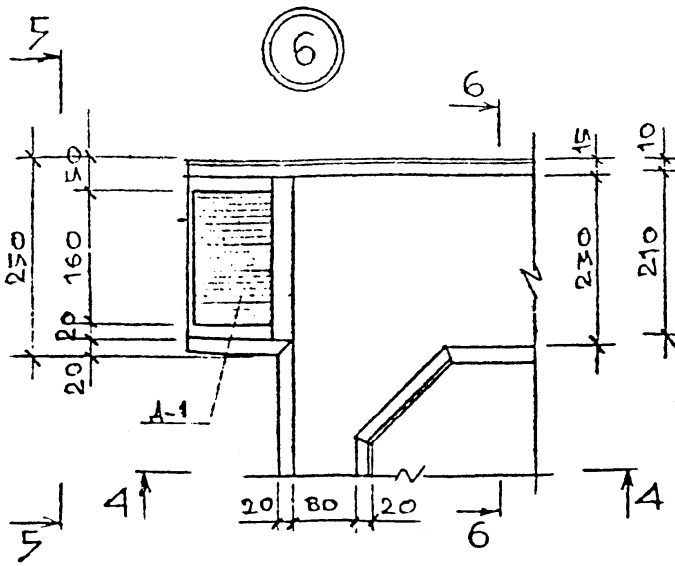

4 — 4

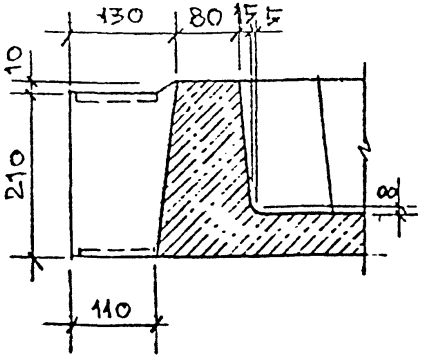

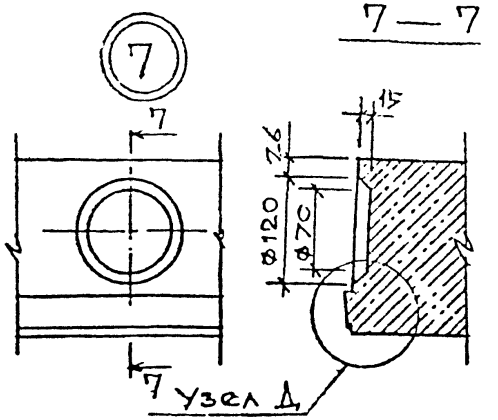

7 — 7

5 — 5

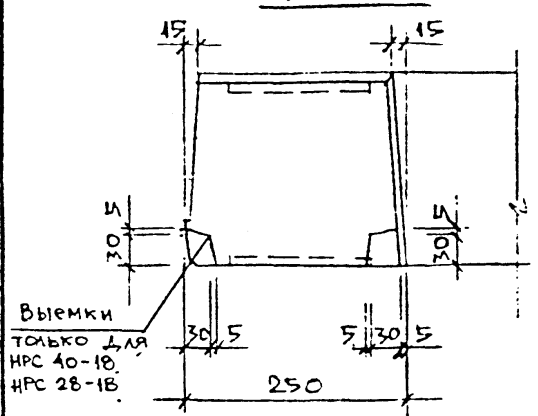

6 — 6

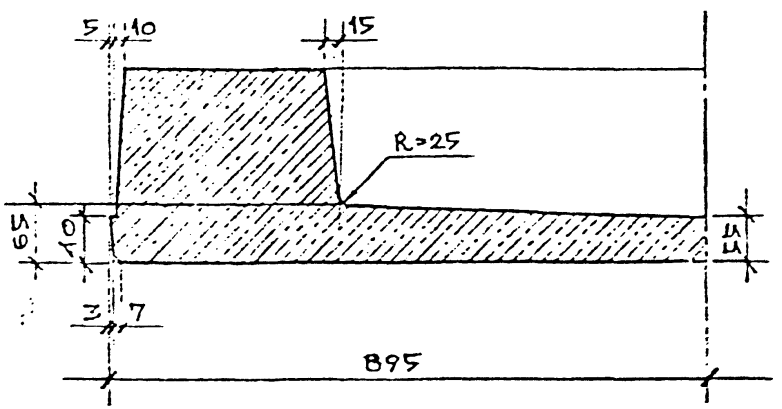

Узел Д

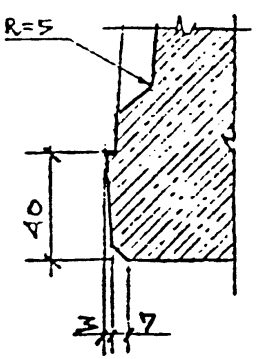

Вх. 32761 л. 13

Узлы 6, 7

Лист 13

Инв. № подл. | Подпись и дата | Взам. инв. №

Формат А3

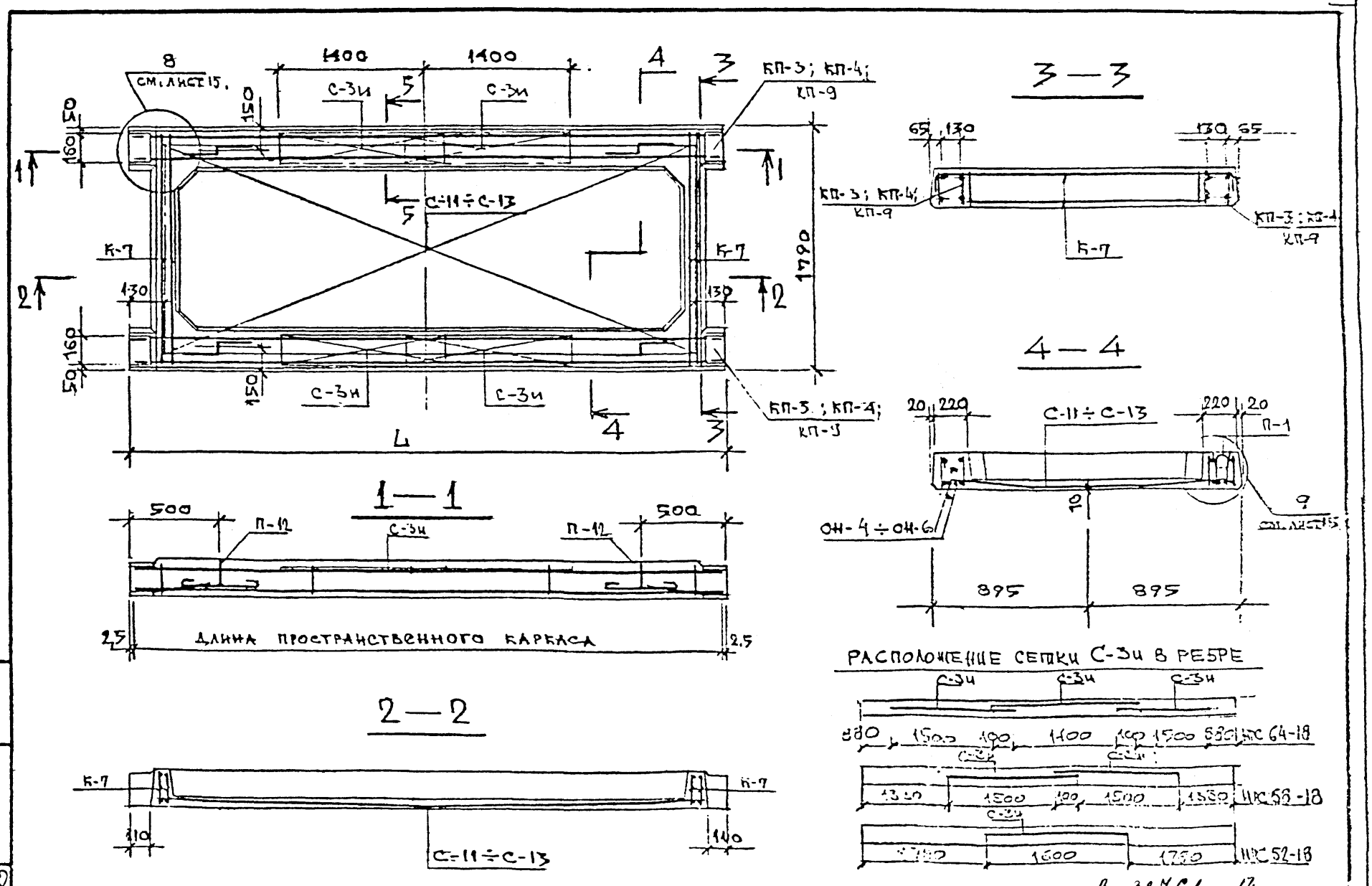

Вх. 32761 л. 14

АРМИРОВАНИЕ
НРС64-18, НРС58-18, НРС52-18

Лист 14

ФОРМАТ А3

Инв. № подл.	Подпись и дата	Взам. инв. №
719645		

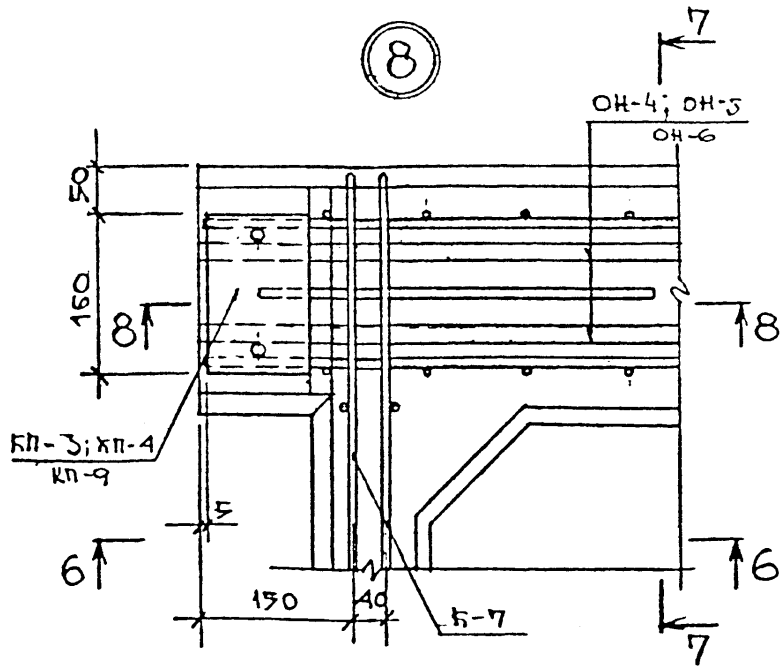

6 — 6

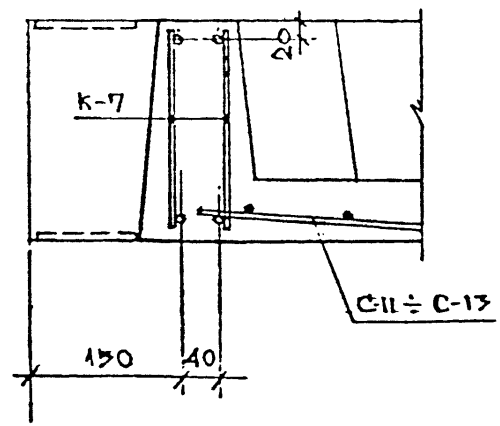

7 — 7

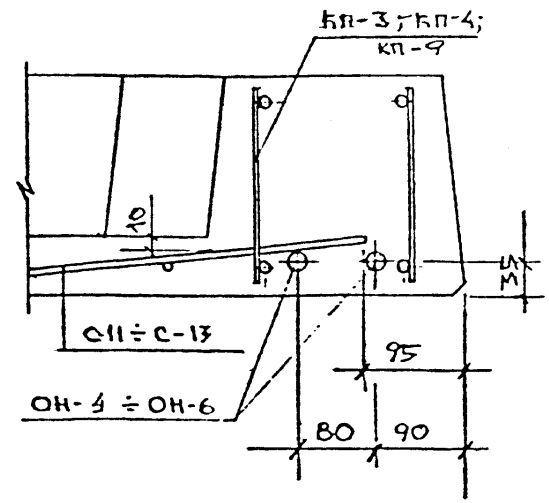

8 — 8

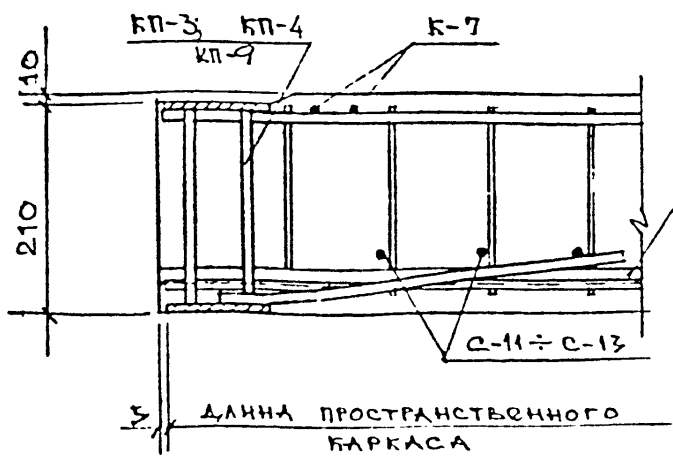

5 — 5

СМ. НА ЛИСТЕ 14

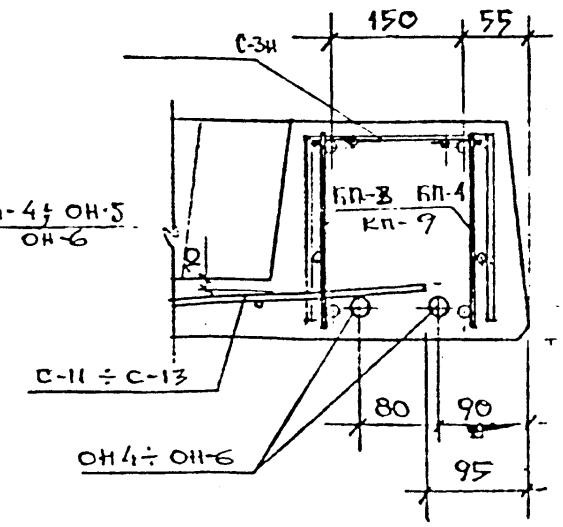

9

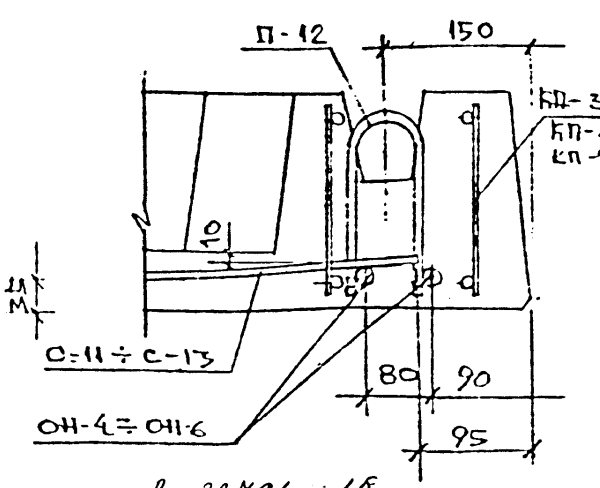

Вх. 32761 с. 15

Инв. № подл. | Подпись и дата | Взам. инв. №

Узел 8, 9 сечение 5 — 5

Лист 15

ФОРМАТ А3

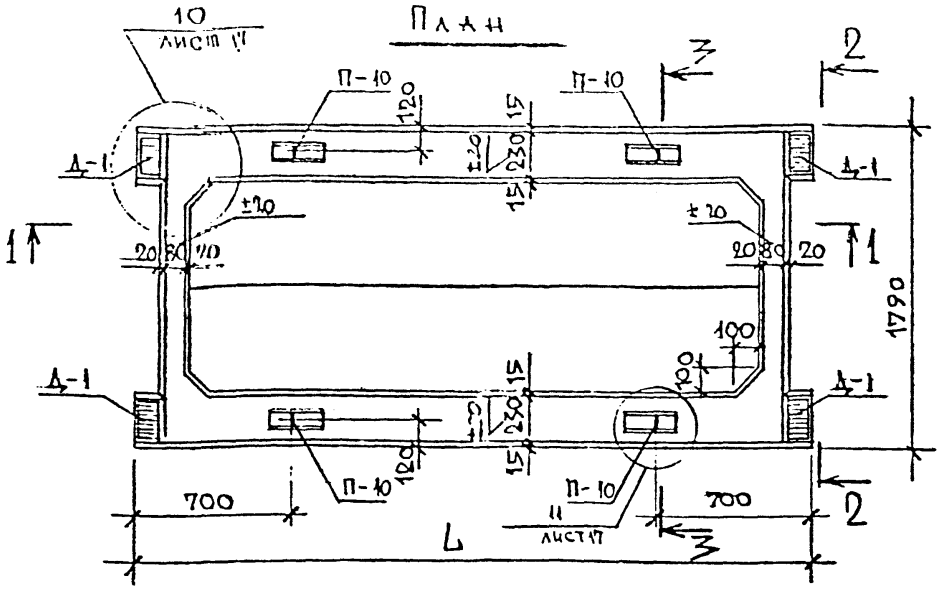

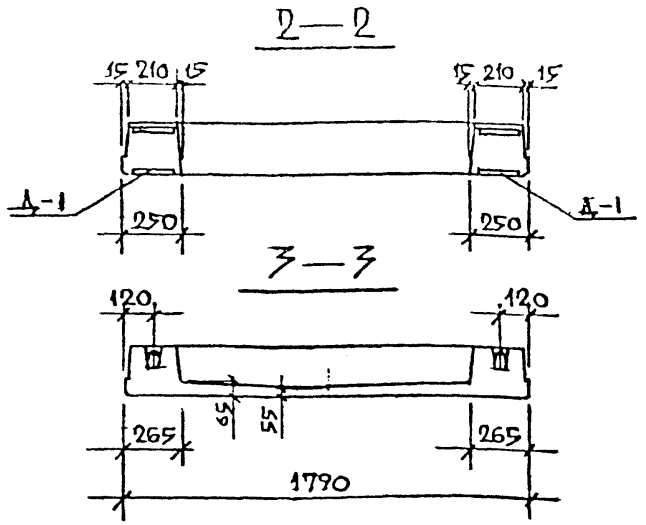

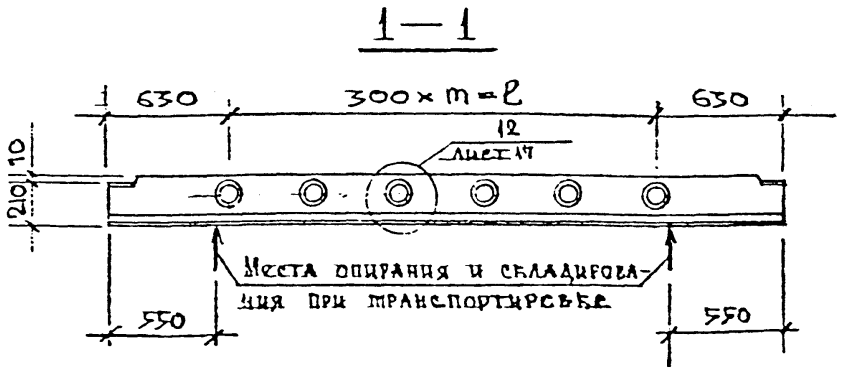

МАРКА ЭЛЕМЕНТА	L мм	l мм	m
НРС-40-18	3960	2700	9
НРС-28-18	2760	1500	5

Инв. № подл. 719645 | Подпись и дата | Взам. инв. №

Лх. 32.761 л.16

Нач.отд.	Брагинский	
Гл.конст.	Брагинский	
Н.контр.	Урицкая	
Исполн.	Кузнецов	
Провер.	Урицкая	

РС 5167-89

Общий вид НРС-40-18 НРС-28-18

Стадия	Масса	Масштаб
Р		—

Лист 16 Листов

МНИИТЭП ОСК-2

Формат А3

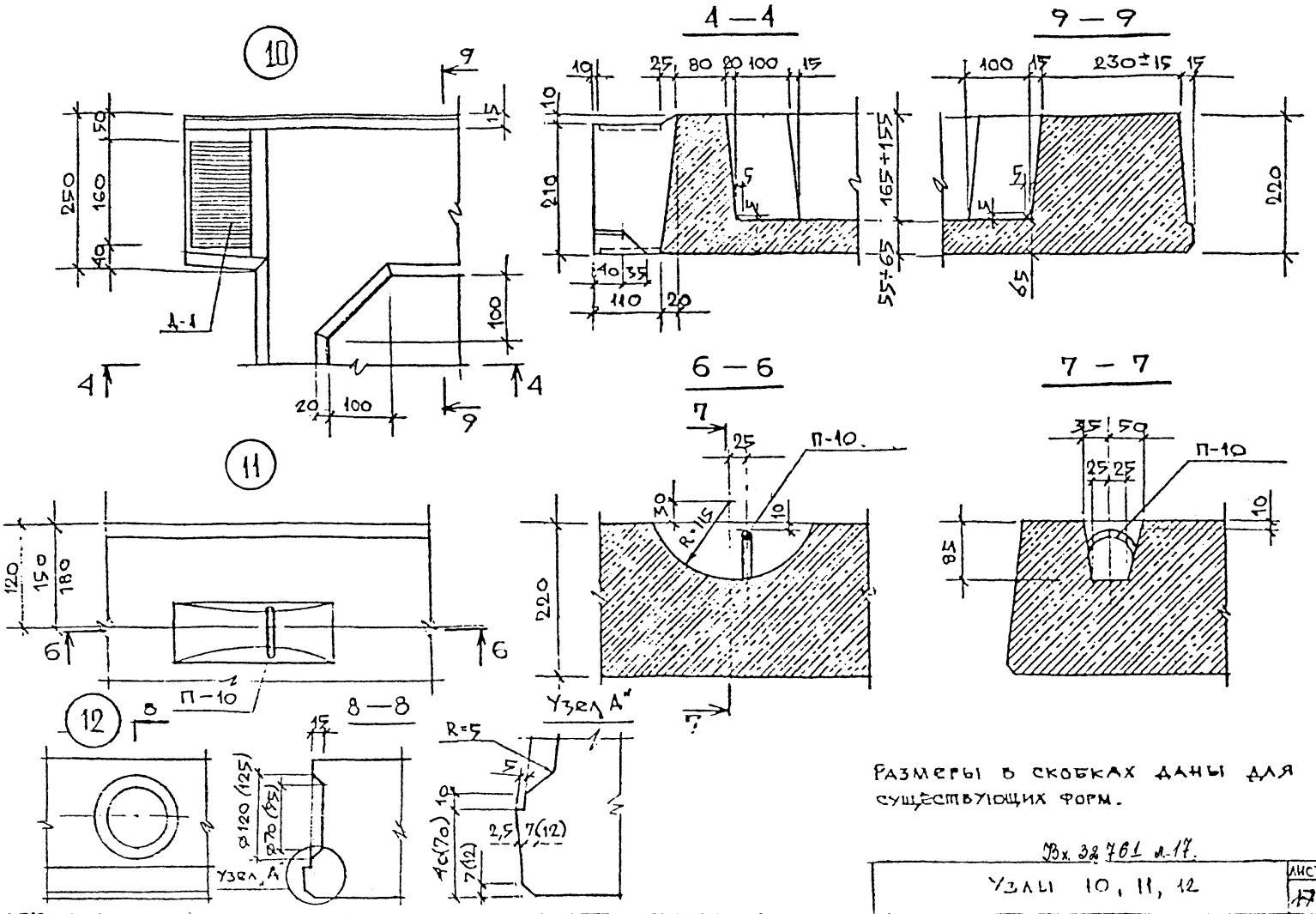

Размеры в скобках даны для существующих форм.

Вх. 32 761 л.17.

Узлы 10, 11, 12

Лист 17

Формат А3

Инв. № подл. | Подпись и дата | Взам. инв. №

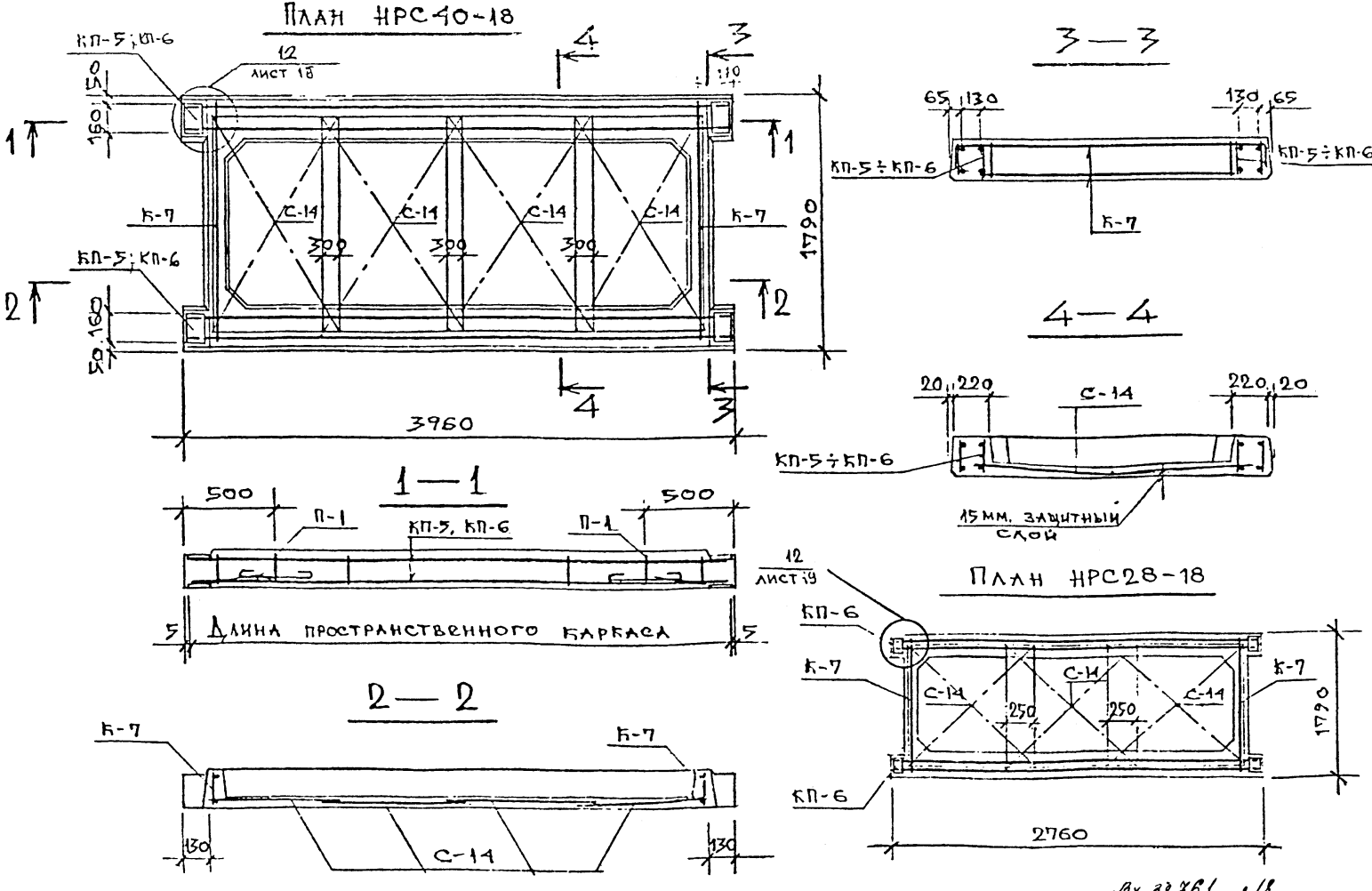

Вх 32761 л 18

Армирование НРС10-18, НРС28-18

18

Формат А3

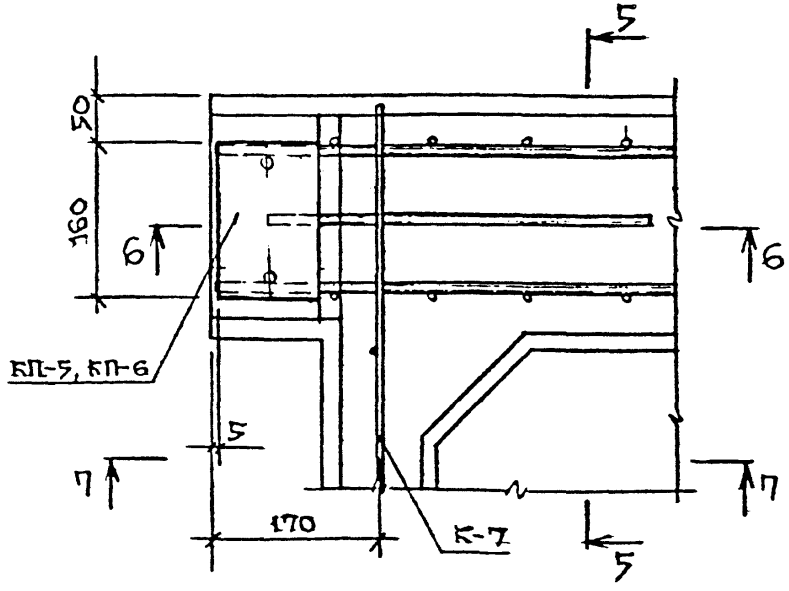

5 — 5

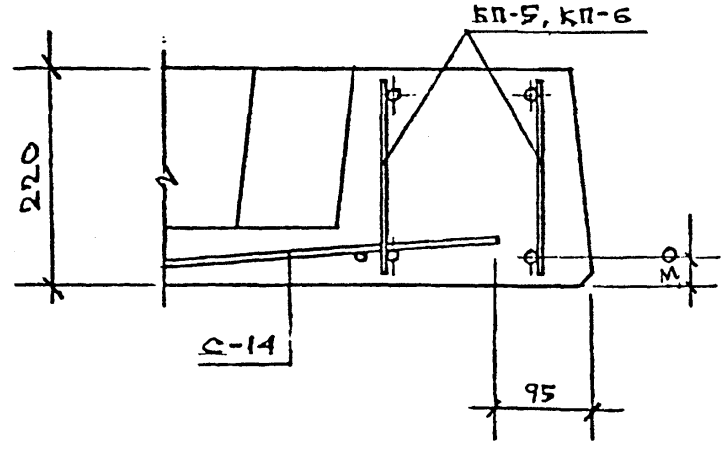

6 — 6

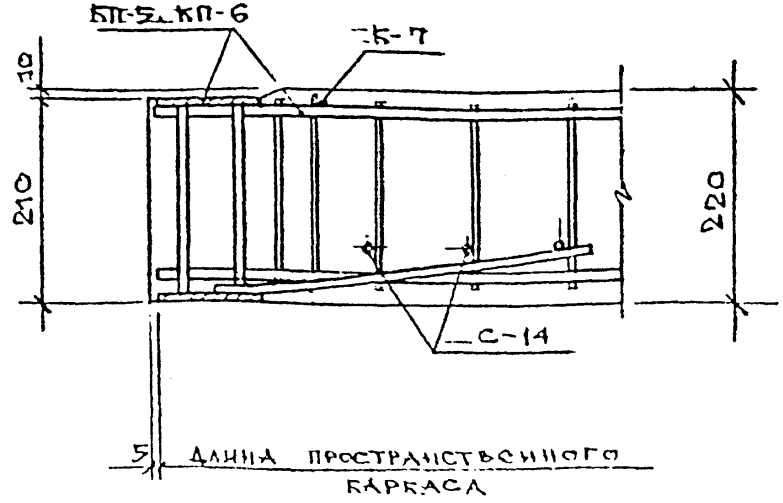

7 — 7

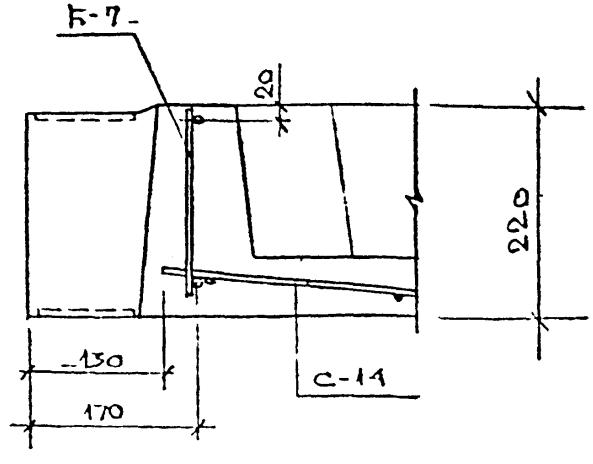

Вх. 32761 л. 19

Узел 12

Лист 19

Формат А3

Инв. № подл. | Подпись и дата | Взам. инв. №

К-8

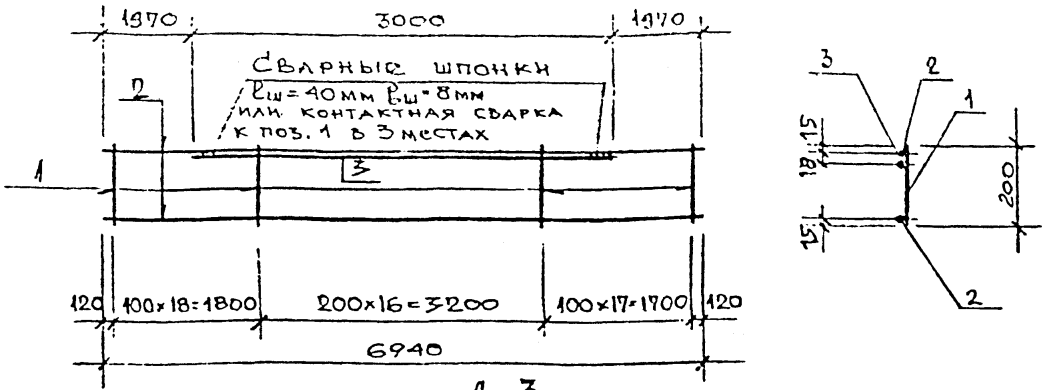

С-3и

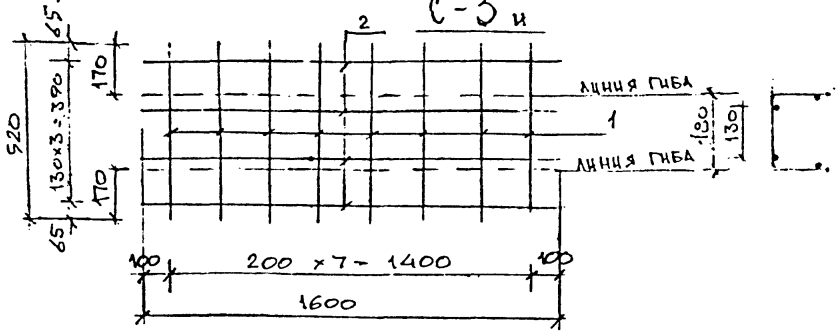

К-7

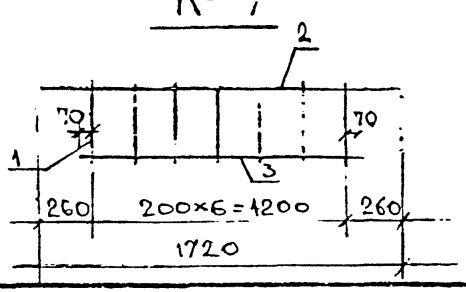

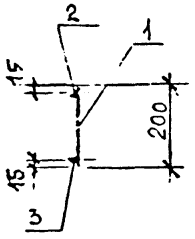

поз.	Наименование	Кол. шт	Масса ед.кг
	К-8		
1	ф4 Вр I ℓ=200	52	0,96
2	ф10 А III ℓ=6940	2	8,56
3	ф14 А III ℓ=3000	1	3,62
	ИТОГО		I3,I4
	С-3и		
1	ф5 Вр I ℓ=520	8	0,60
2	ф4 Вр I ℓ=1600	4	0,59
	ИТОГО		I,I9
	К-7		
2	ф10 А III ℓ=1720	1	I,06
3	ф4 Вр I ℓ=1340	1	0,I2
1	ф4 Вр I ℓ=200	7	0,I3
	ИТОГО:		I,3I

Вх. 32761 л. 20

Нач. отд.	Братинский	
Гл. конст.	Братинский	
Н. контр.	Урицкая	
Испол.	Кузнецов	
Провер.	Урицкая	

РС 5167-89

Балласы арматурные

Стадия	Масса	Масштаб
Р		
Лист 2	Листов	

МНИИТЭП ОСК-2

Инв. № подл. | Подпись и дата | Взам. инв. №

Формат А3

К-9

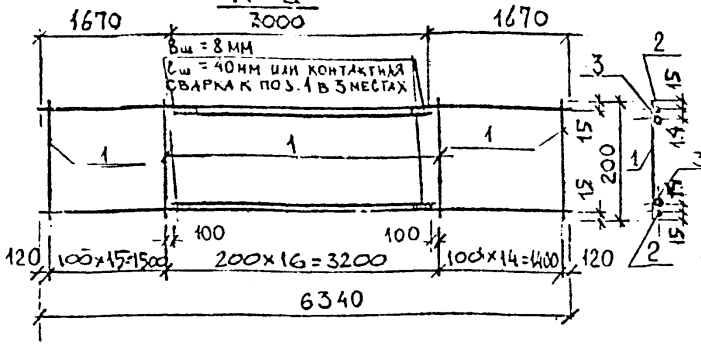

К-3

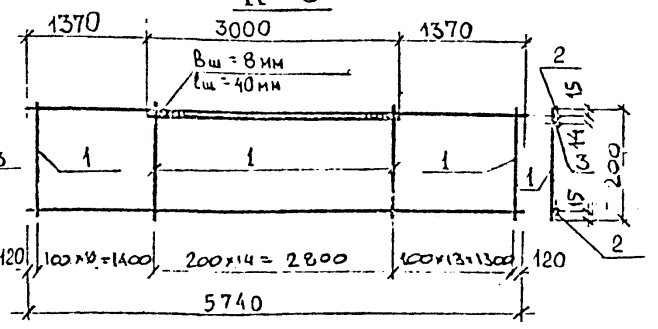

К-4

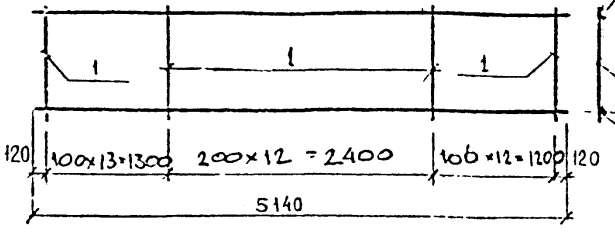

К-5

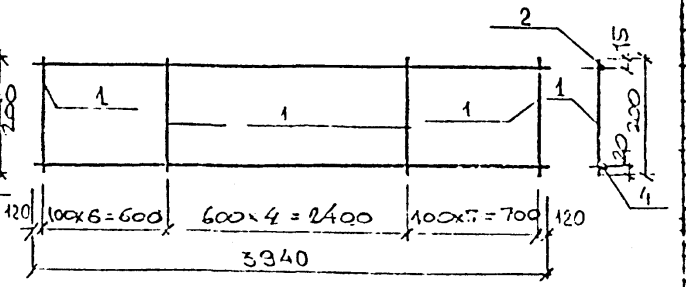

К-6

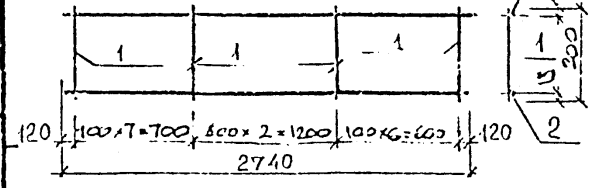

ДЕТАЛЬ СТЫКОВКИ 2-2

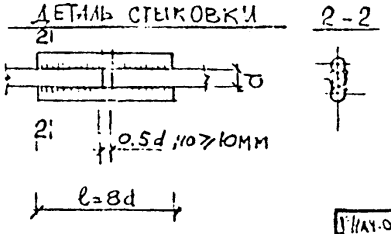

Поз	Наименование	Кол. шт	Масса всех, кг
	К-9		
1	ф4 Вр I ℓ=200	46	0,85
2	ф10 А III ℓ=6340	2	7,82
3	ф14 А III ℓ=3000	1	7,25
	Итого		15,92
	К-3		
1	ф4 Вр I ℓ=200	42	0,77
2	ф10 А III ℓ=5740	2	7,08
3	ф14 А III ℓ=3000	1	3,62
	Итого:		11,47
	К-4		
1	ф4 Вр I ℓ=200	38	0,70
2	ф10 А III ℓ=5140	2	6,34
	Итого:		7,04
	К-5		
1	ф4 Вр I ℓ=200	18	0,33
2	ф10 А III ℓ=3940	1	2,43
4	ф16 А III ℓ=3940	1	6,22
	Итого:		8,98
	К-6		
1	ф4 Вр I ℓ=200	16	0,29
2	ф10 А III ℓ=2740	2	3,38
	Итого:		3,67

В ЦЕЛЯХ ИСПОЛЬЗОВАНИЯ ОТХОДОВ МЕТАЛЛА, ВСЛЕДСТВИИ ЕГО НЕМЕРНОГО ПОЛУЧЕНИЯ В ПРУТКАХ, РАЗРЕШАЕТСЯ АРМАТУРНЫЕ СТЕРЖНИ КЛ. А-III Ф10, 16 В КАРКАСАХ К-5; К-6 СОЕДИНЯТЬ НАКЛАДКАМИ ДЛИНОЙ 8d

Инв. № подл. | Подпись и дата | Взам. инв. №

Вх. 22761 от 21

Нач. отд.	Брагинский	
Гл. конст.	Брагинский	
Н. контр.	Уфимцева	
Исполн.	Кузнецова	
Провер.	Урицкая	

РС 5167-89

КАРКАСЫ АРМАТУРНЫЕ

Стадия	Масса	Масштаб
Р		
Лист 2	Листов 1	

МНИИТЭП ОСК-2

Формат А3

С-11, С-12, С-13

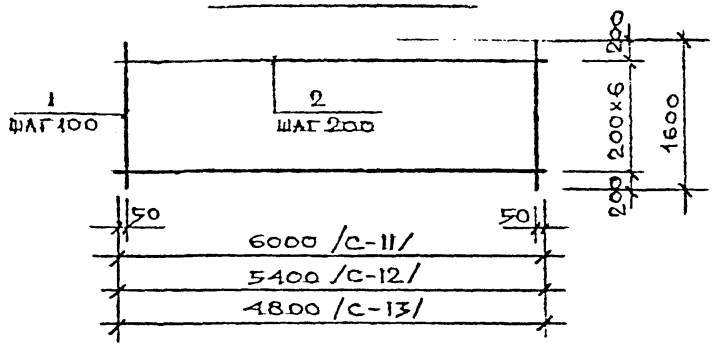

С-14

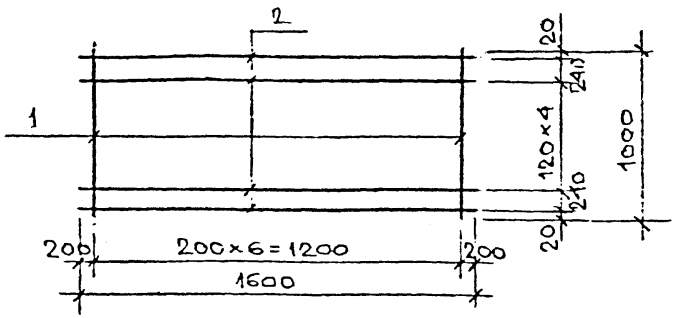

С-16

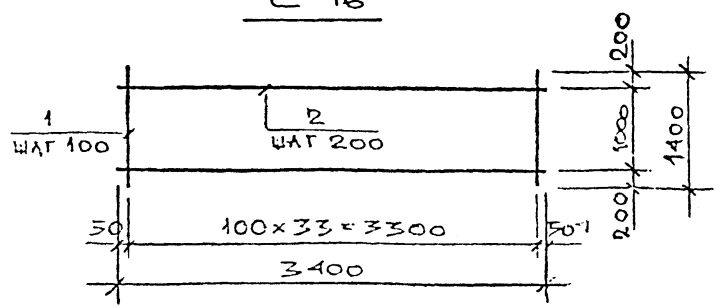

Поз.	Наименование	Кол. шт.	Масса всех, кг
	Сетки арматурные		
	С-11		
1	ф5 Вр I ℓ=1600	60	13,82
2	ф4 Вр I ℓ=6000	7	3,86
	Итого:		17,68
	С-12		
1	ф5 Вр I ℓ=1600	54	12,44
2	ф4 Вр I ℓ=5400	7	3,48
	Итого:		15,92
	С-13		
1	ф5 Вр I ℓ=1600	48	11,06
2	ф4 Вр I ℓ=4800	7	3,09
	Итого:		14,15

Поз.	Наименование	Кол. шт.	Масса всех, кг
	С-14		
1	ф4 Вр I ℓ=1000	7	0,64
2	ф5 Вр I ℓ=1600	7	1,61
	Итого:		2,25
	С-16		
	ф4 Вр I ℓ=3400	6	1,88
	ф5 Вр I ℓ=1400	34	6,85
	Итого:		8,73
	С-3		
1	ф5 Вр I ℓ=1480	4	0,85
2	ф3 Вр I ℓ=280	6	0,09
	Итого:		0,94

С-3

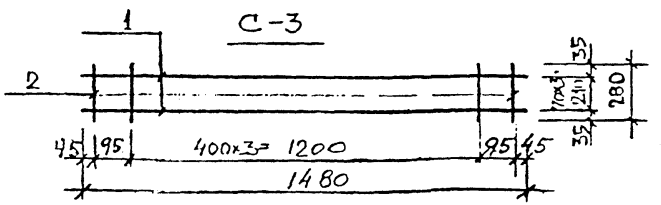

Вх. 32761 от 22

Нач. отд.	Брагинский	
Гл. конст.	Брагинский	
Н. контр.	Уринская	
Исполнил	Кузнецова	
Пров. Р.	Шишкин	

РС 5167-89

Сетки арматурные

Стадия	Масса	Масштаб
Р		
Лист 22	Листов	

МНИИТЭП ОСК-2

Формат А3

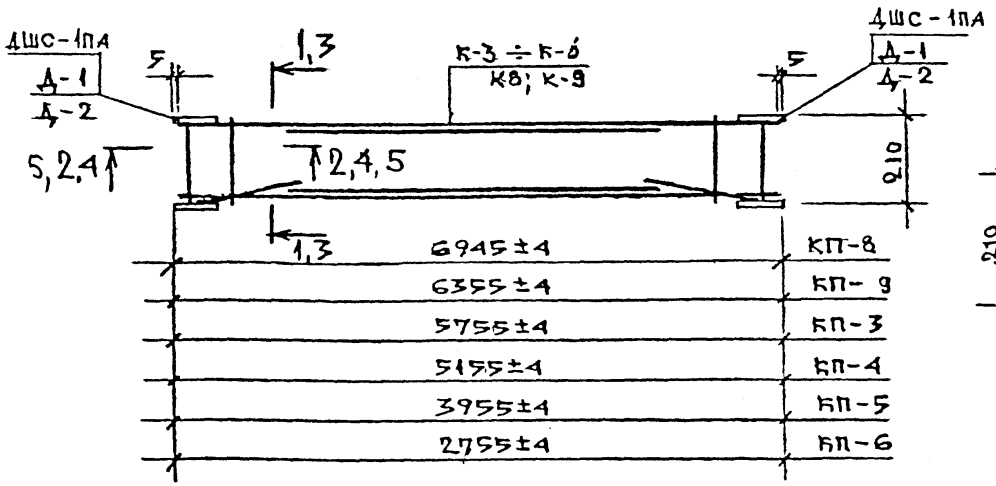

1—1

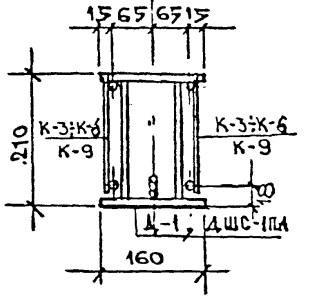

2—2

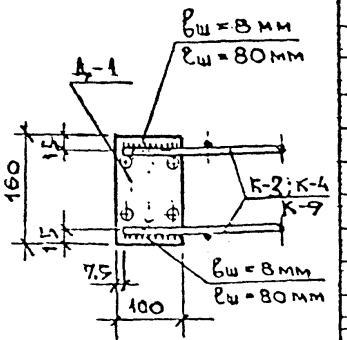

3—3

Только для КП-8

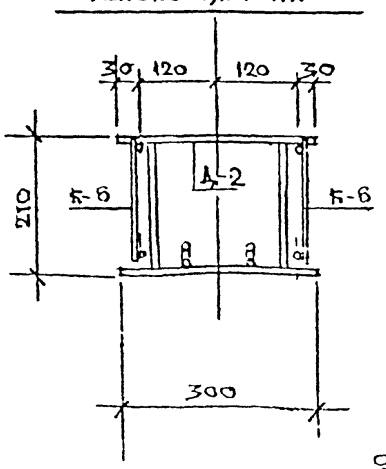

4—4

Только для КП-8

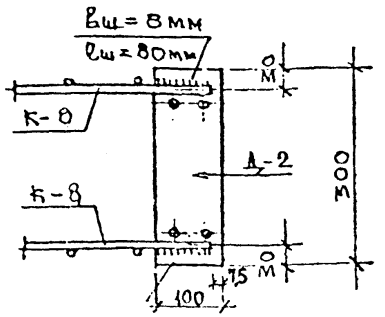

5-5

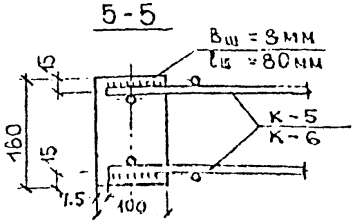

NN спр.	Наименование	Кол. шт	Масса веса, кг
	КП- 8		
	Д-2	2	7,70
	К- 8	2	26,28
	Итого:		33,98
	КП- 9		
	Д-1	2	4,56
	К- 9	2	31,84
	Итого:		36,40
	КП-3		
	Д-1	2	4,56
	К-3	2	22,94
	Итого:		27,50
	КП-4		
	Д-1	2	4,56
	К-4	2	14,08
	Итого:		18,64
	КП-5		
	ДШС-1ПА	2	4,04
	К-5	2	17,96
	Итого:		22,00
	КП-6		
	ДШС-1ПА	2	4,04
	К-6	2	7,34
	Итого:		11,38

Вх. 32761 л. 23

Нач. отд.	Брацинский	
Гл. конс.	Брацинский	
Н. контр.	Урицкая	
Испол.	Кузнецов	
Провер.	Урицкая	

РС5167-89

Каркасы пространственные

Стадия	Масса	Масштаб
Р		
Лист 23	Листов	

МНИИТЭП ОСК-2

Инв. № подл. | Подпись и дата | Взам. инв. №

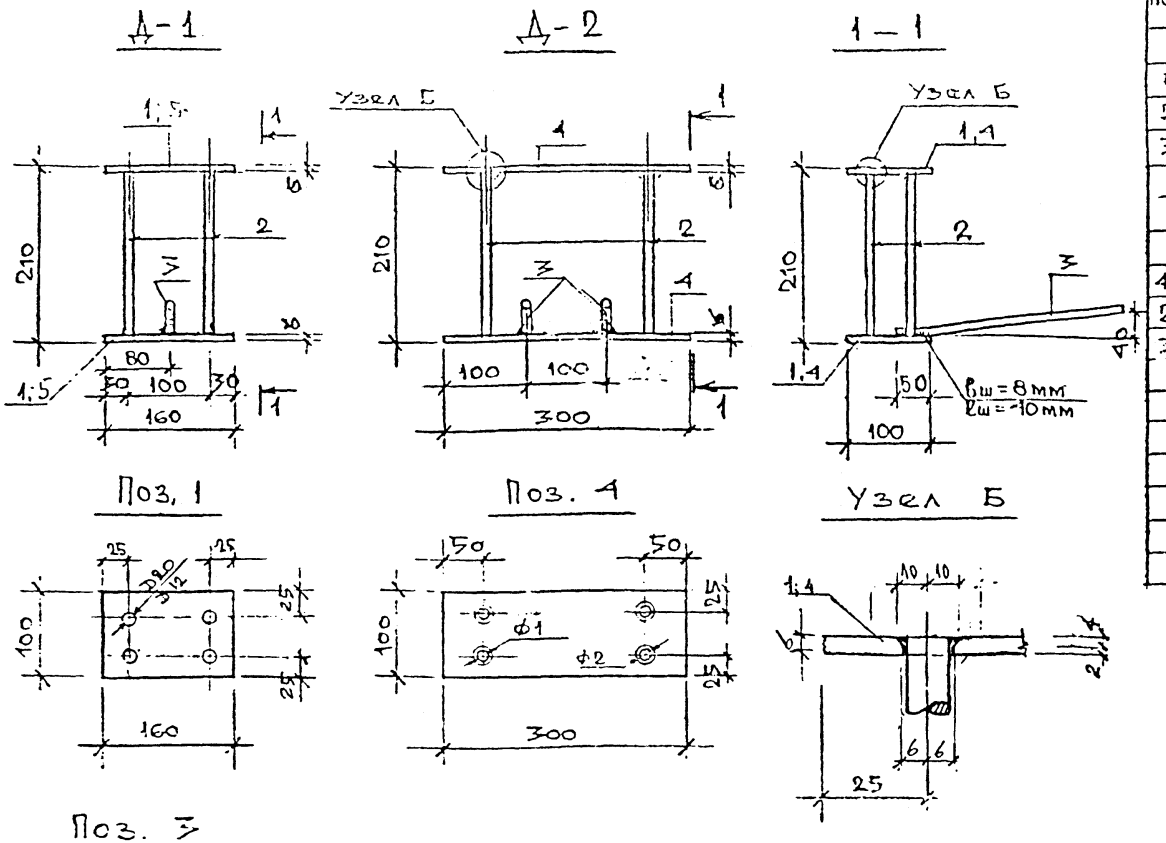

Поз.	Наименование	Кол. шт.	Масса всех, кг
	Д-1		
1	ш-100×6 l=160	2	1.51
2	ф10А III l=210	4	0.52
3	ш ф10А III l=400	1	0,25
	Итого:		2.28
	Д-2		
4	ш-100×6 l=300	2	2,83
2	ф10А III l=210	4	0,52
3	ш ф10А III l=400	2	0,50
	Итого:		3,85

Вх. 32761 л. 24

Нач. отд.	Брагинский	
Гл. конст.	Брагинский	
Н. контр.	Урицкая	
Исполн.	Кузнецов	
Провер.	Урицкая	

РС5167-89

Детали закладные Д-1, Д-2

Стадия	Масса	Масштаб
Р		

Лист 24 Листов

МНИИТЭП ОСК-2

Инв. № подл. 779653 | Подпись и дата | Взам. инв. №

Формат А3

П-10; П-12

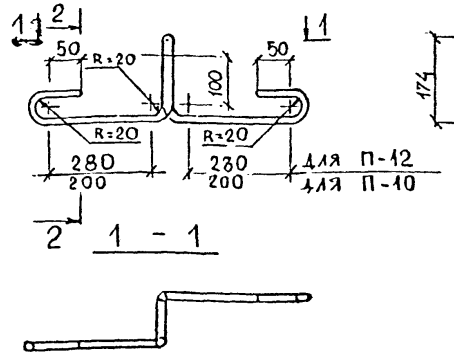

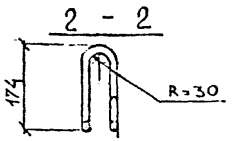

УЗЕЛ „А"

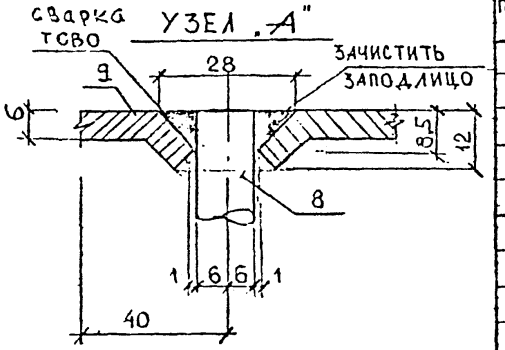

ДШС-1ПА

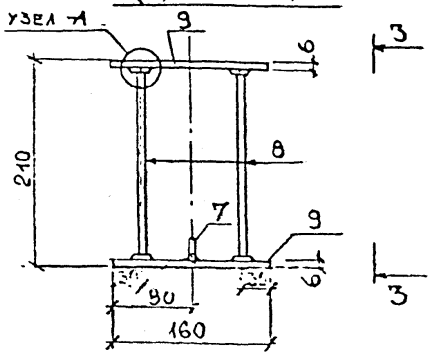

3 - 3

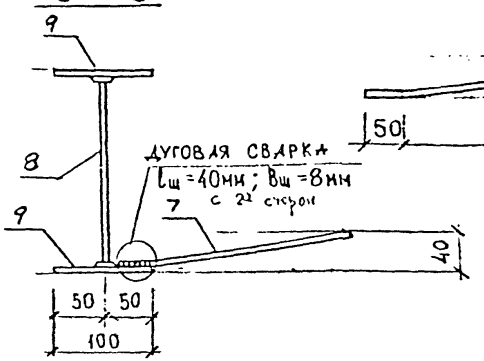

поз. 7

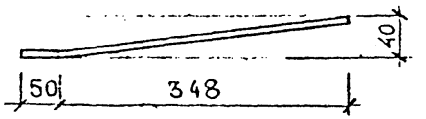

поз-9

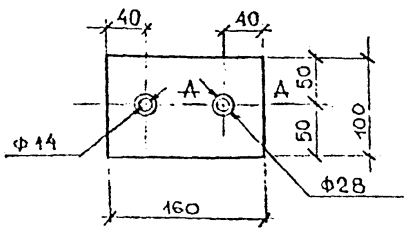

СЕЧЕНИЕ А-А

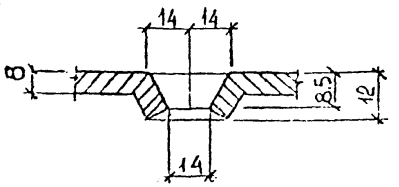

поз	Наименование	Кол. шт	Масса всех кг
	П-10		
1	ф10 AI ℓ=880	1	0,60
	П-12		
2	ф12 AI ℓ=1140	1	1,61
	ОН-2		
3	ф16 AT V ℓ=6960	1	10,98
	ОН-4		
4	ф16 AT V ℓ=6360	1	10,04
	ОН-5		
5	ф16 AT V ℓ=5760	1	9,10
	ОН-6.		
6	ф16 AT V ℓ=5160	1	8,14
	Н-18		
	-40×6 ℓ=400	1	0.75
	ДШС - 1ПА		
8	ф10 A III ℓ=210	2	0.26
7	ф10 A III ℓ=400	1	0.25
9	из-100×6 ℓ=160	2.	1.51
	итого:		2.02

Вх. 32761 л. 25

Нач.отд	Брагинский		
Гл.конс.	Брагинский		
Н.контр.	Урицкая		
Испол.	Кононцов		
Провер.	Урицкая		

РС 5167-89

Петли строповочные стержни, предварительно напряженные закладная деталь ДШС - 1ПА

Стадия	Масса	Масштаб
Р		
Лист 25	Листов	

МИНИТЭП ОСК-2

Формат А3

Расчетная схема

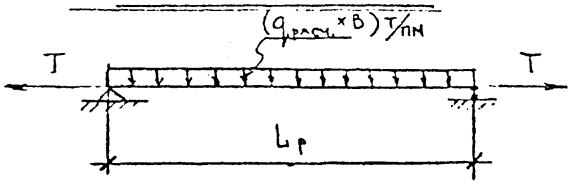

Схема испытания

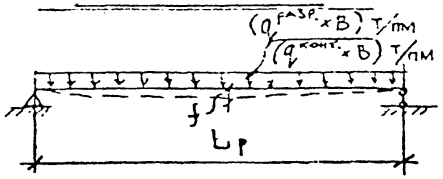

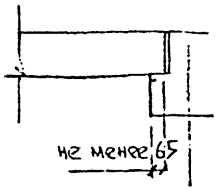

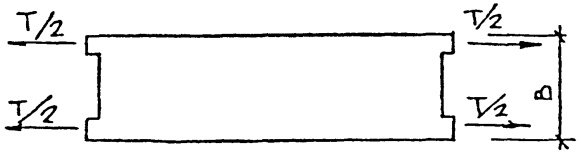

Марка элемента	$L_р$ см	T тс	Расчетная схема: нормат. длительн. нагр. кг/м² $q_н$	$q^{с.в.}_н$	$q^{полн.}_н$	расчетн. нагруз. кг/м² q	$q^{с.в.}$	$q^{полн.}$	Схема испытаний: q констр. кг/м²	$f_{конт}$ см	$q_{разр.} = qc - q^{с.в.}_н$ кг/м: c=1,25	c=1,4	c=1,6
НРС 70-18	685			310	1210		3·10	1590		2,2		1920	2230
НРС 64-18	625									2,0			
НРС 58-18	565	10	900	260	1160	1250	290	1510	600	1,8	–	1900	2200
НРС 52-18	505									1,6			
НРС 40-18	385								900	1,3	1665		
НРС 28-18	265									0,8			

Вх. 38761 от 2.6/26

Нач. отд.	Брагинский	
Гл. констр.	Брагинский	
Н. контр.	Урицкая	
Исполн.	Кузнецов	

РС 5167-89

Расчетная схема и схема испытаний

Стадия	Лист	Листов
Р	26	

МНИИТЭП ОСК-2

Формат А3

Инв. № подл. | Подпись и дата | Взам. инв. №

gost.e-ecolog.ru