ТК1

территориальный
каталог типовых
изделий для
строительства
в гор. Москве

РС 5151-84

ВЫПУСК 1

ПАНЕЛИ ПЕРЕКРЫТИЙ РЯДОВЫЕ ШИРИНОЙ 1,8М ДЛЯ ПРОЛЕТОВ 6,0;6,6М

ДИАМЕТР ПУСТОТ 159ММ

РАБОЧИЕ ЧЕРТЕЖИ

МОСКВА 1984

gost.e-ecolog.ru

ТИРОВАНО 20.11.87

Вх. 33186 л. 1/18

1

РЕГ №
1281-2

ЗАМ. ДИРЕК РУДФИ
ЗАВ ОТДЕЛ ЩУКИНС
ГЛ. КОНСТ ФЕЛЬДМАН 15.04.83

1984

КТБ МОСОРГСТРОЙМАТЕРИАЛЫ
ОДЧ

ДРХ №

ОРДЕНА ЛЕНИНА
ГЛАВМОСПРОМСТРОЙМАТЕРИАЛЫ
при МОСГОРИСПОЛКОМЕ

КТБ
МОСОРГСТРОЙМАТЕРИАЛЫ

РС 5151-84

ВЫПУСК 1

ПАНЕЛИ ПЕРЕКРЫТИЙ РЯДОВЫЕ ШИРИНОЙ 1,8М ДЛЯ ПРОЛЕТОВ 6,0;6,6М

ДИАМЕТР ПУСТОТ 159ММ

РАБОЧИЕ ЧЕРТЕЖИ

ВВЕДЕН В ДЕЙСТВИЕ ПРИКАЗОМ №110/442 от 26.12.84 по КТБ Мосоргстройматериалы и Моспроект I

МОСКВА 1984

Вх. 33186 л. 2

РЕГ.№ 1281-3

СОДЕРЖАНИЕ АЛЬБОМА

№№ листа		№№ стр.
I	Содержание альбома	2
2-3	Пояснительная записка	3-4
4	Нагрузки. Расчетная схема. Схема испытаний. Схема опирания панелей	5
5	Схема испытания опорных участков и схема опирания панелей с индексом "К"	6
6	Выборка стали	7
7	Расположение напрягаемой арматуры в поперечном сечении	8
8	Общий вид	9
9	Общий вид. Сечения. Узел I	I0
I0	Общий вид. Вариант открытой шпонки	II
II	НВ-64-I8-I2, НВ-64-I8, НВ-64-I8к. Армирование	I2
I2	НВ-58-I8-I2, НВ-58-I8, НВ-58-I8к. Армирование	I3
I3	Армирование. Узлы. Разрезы	I4
I4	Сетки СI, С2, С3. Каркас КI	I5
I5	Напрягаемые стержни. Строповочные петли. Спираль. Отдельный стержень ОСI	I6
I6	Каркас СIОI	I7

КТБ МОСОРГСТРОЙМАТЕРИАЛЫ О.Д.Ч. 1987 — 1

ЗАВ.ОТДЕЛ. ЩУКИН
ВЕД.КОНСП. СЕРГЕЕВА

АРХ.№

Вх. 33186 л.3

3

	ПАНЕЛИ ПЕРЕКРЫТИЙ	РС 5151-84 вып. 1
	СОДЕРЖАНИЕ АЛЬБОМА	ЛИСТ 1

ПОЯСНИТЕЛЬНАЯ ЗАПИСКА

Рабочие чертежи альбома РС 5151 вып.I разработаны на основании приказа по Главмоспромстройматериалам №21 от 12.01.83г."О вводе в эксплуатацию в I кв. 1983г. первоочередных объектов ЖБИ №6".

Настоящий альбом содержит рабочие чертежи преднапряженных многопустотных рядовых панелей перекрытий шириной 1790мм, длиной 6360мм и 5760мм с пустотами диаметром 159мм.

Панели относятся к конструкциям 3-ей категории трещиностойкости и разработаны для применения в отапливаемых зданиях с нормальным температурно-влажностным режимом и неагрессивной газовой средой. При применении панелей в помещениях санузлов и т.п. помещениях необходимо предусматривать надежную гидроизоляцию перекрытия. Панели предназначены в основном для междуэтажных перекрытий каркасно-панельных зданий со свободным опиранием на полки ригелей, либо на консоли стен жесткости. Панели с индексом "к" в маркировке могут применяться также в зданиях с кирпичными стенами. В панелях открытые торцы усиливаются в заводских условиях с помощью заделки пустот бетонными вкладышами. Заделка пустот производится в сыром бетоне. Вкладыши изготовляются из бетона той же марки, что и панели.[1]

Поперечное сечение рядовых панелей перекрытий каркасно-панельных зданий, разработанных в данном альбоме, унифицировано с поперечным сечением аналогичных панелей перекрытий для панельно-блочных зданий, что позволяет поочередно изготавливать те и другие панели на одном поддоне.

Совместная работа панелей в перекрытии обеспечивается качественным замоноличиванием шпоночных швов между ними бетоном или раствором.

Маркировка рядовых панелей состоит из буквенных индексов -НВ, двух чисел, обозначающих соответственно длину и ширину панели в дециметрах и числа "12" для панелей под нагрузку 1250кгс/м^2. Панели под нагрузку 600кгс/м^2, которые могут также применяться в зданиях с кирпичными стенами, имеют дополнительный индекс "к".

Например: НВ-64-18-12, НВ-64-18, НВ-64-18к.

1) В панелях без индекса "К" в маркировке бетонные вкладыши могут не устанавливаться, если при изготовлении панелей своды над концевыми участками пустот не будут обрушаться.

Расчет и конструирование панелей произведены в соответствии с требованиями СНиП II-21-75. Панели рассчитаны на расчетные нагрузки 1250кгс/м^2 и 600кгс/м^2. Расчетный предел огнестойкости панелей - 1час.

Панели изготавливаются из тяжелого бетона марок по прочности на сжатие М200(В15) и М250(В20) и по морозостойкости Мрз50(F50).

Нормируемые передаточная и отпускная прочности бетона (в процентах от марки или класса бетона по прочности на сжатие) составляют: 80 - для бетона марки(класса) М200(В15) и 70 - для бетона марки(класса) М250(В20). Фактическая прочность бетона с учетом статистического контроля на производстве устанавливается в соответствии с требованиями ГОСТ 18105-86. При этом минимальное значение фактической передаточной прочности должно быть не менее 146кгс/см^2.

Напрягаемая арматура принята из стали класса АтУ. В альбоме предусмотрены варианты замены стали класса АтУ на АIУ (АтIУс) Для панели НВ-64-18-12 приведены два варианта армирования сталью класса Ат-У. Основной вариант с 8Ø14Ат-У разработан с учетом технологических возможностей завода ЖБИ №6 по величине среднего предварительного натяжения арматуры. Второй вариант армирования как перспективный с целью экономии арматурной стали. Панели НВ-58-18-12 также разработаны в двух вариантах из бетона М250 и М200. За основной принимается вариант из бетона М200.

Ненапрягаемая арматура принята из сварных сеток и каркасов, изготовляемых с помощью контактной точечной сварки в соответствии с требованиями "Указаний по сварке соединений арматуры и закладных деталей железобетонных конструкций" СН-393-78 и ГОСТ 10922-75. Строповочные петли приняты из стали класса А-I по ГОСТ 5781-82 марок ВСт3сп2 или ВСт3пс2 по ГОСТ 380-71*. В случае, если возможен монтаж конструкций при расчетной зимней температуре ниже минус 40°С, для монтажных петель не допускается применять сталь марки ВСт3пс2.

Натяжение напрягаемой стержневой арматуры осуществляется электротермическим способом в соответствии с требованиями "Руко-

Вх. 33186 п.4

	ПАНЕЛИ ПЕРЕКРЫТИЙ	РС5151-84 вып.1	
	ПОЯСНИТЕЛЬНАЯ ЗАПИСКА 4	Лист	2

Щукин Сердюкова 1984 Зав. отд. Гл. констр. Нач. констр. КТБ МОСМ ОДЧ Арх. №

водства по технологии изготовления предварительно напряженных железобетонных конструкций" (Стройиздат 1975г.). Длина и вес напрягаемых стержней в спецификациях учтены в пределах панели. Производственная норма расхода стали определяется с учетом удлинения этих стержней, расхода стали на устройство концевых технологических анкеров и отходов металла при заготовке.

Изготовление панелей предусмотрено на двухместных поддонах с тремя продольными неподвижными бортами высотой 30мм, один из которых разделительный. Остальные боковые и торцевые поверхности формируются подвижной бортооснасткой.

Систематический контроль качества, правила приемки, правила маркировки, паспортизация, складирование и транспортирование панелей должны осуществляться в соответствии с ГОСТ 13015.0-83, 13015.1-81, 13015.2-81, 13015.3-81, 13015.4-84 и техническими условиями на эти изделия. Места опирания панелей при складировании и транспортировании показаны на чертежах общих видов изделий. Прокладки между панелями по высоте штабеля должны располагаться одна над другой.

До массового изготовления все панели должны быть испытаны на прочность, жесткость, и трещиностойкость в соответствии с ГОСТ 8829-85 и приведенными схемами испытаний (см. листы 4,5).

При испытании опытных образцов панелей прочность бетона на сжатие должна быть не выше проектной марки. Оценку качества изделий по результатам испытаний следует производить в соответствии с ГОСТ 8829-85.

В альбоме принята следующая, маркировка узлов:

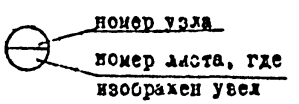

Отличие панелей по данному альбому от аналогичных панелей по альбому РС 5151-80 вып.1 : в панелях сделано 9 пустот вместо 8 пустот в связи с унификацией геометрических размеров данных панелей с панелями для панельно-блочных зданий, обе группы панелей как для каркасно-панельных, так и для панельно-блочных зданий изготовляются на одной технологической линии.

Панели данного альбома изготовляются с уменьшенным поперечным сечением пустот со стороны одного торца. Панели без индекса "К" в маркировке допускается изготовлять с постоянным поперечным сечением пустот по всей длине панелей, если при изготовлении панелей своды над концевыми участками пустот не будут обрушаться.

Рабочие чертежи РС 5151-84 выпуск1 разработаны на основе "Территориального каталога типовых сборных железобетонных конструкций зданий и сооружений для промышленного и жилищного гражданского строительства в г. Москве"(сборники ТК1-2, ТК1-6).

Корректировка альбома 20.11.87 выполнена с целью внесения всех изменений и дополнений, выявившихся в процессе изготовления панелей на заводе ЖБИ №6.

Вх. 33186 л.5

ПАНЕЛИ ПЕРЕКРЫТИЙ	РС5151-84 Вып.1	
ПОЯСНИТЕЛЬНАЯ ЗАПИСКА 5	лист	3

Рег.№ 1261-5

Зав. отд. Щукин
Гл. констр. Фельдман
Вед. констр. Сергеева

1984 1

КТБ МОСМ ОДЧ

Арх №

РЕГ.№ 1281-6

РАСЧЕТНАЯ СХЕМА

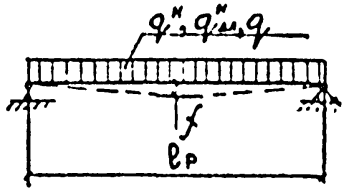

СХЕМА ИСПЫТАНИЙ НА ПРОЧНОСТЬ, ЖЕСТКОСТЬ И ТРЕЩИНОСТОЙКОСТЬ

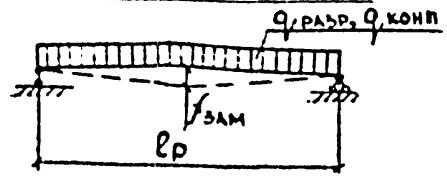

СХЕМА ОПИРАНИЯ ПАНЕЛЕЙ ТИПА „НВ" В ЗДАНИИ

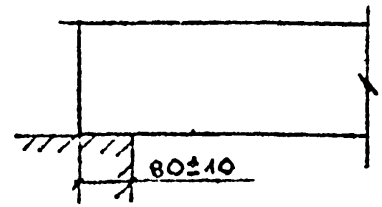

МАРКА ИЗДЕЛИЯ	РАСЧЕТНЫЙ ПРОЛЕТ $l_р$, см	К РАСЧЕТНОЙ СХЕМЕ: РАВНОМЕРНО РАСПРЕДЕЛЕННАЯ НАГРУЗКА кгс/м²			ПОЛНАЯ НАГРУЗКА /ВКЛЮЧАЯ СОБСТВЕННУЮ МАССУ/ кгс/м²			ПРОГИБ В СЕРЕДИНЕ ПРОЛЕТА f, см		К СХЕМЕ ИСПЫТАНИЙ: ВОЗРАСТ ИЗДЕЛИЯ В СУТКАХ	РАСЧЕТНАЯ КУБИКОВАЯ ПРОЧНОСТЬ БЕТОНА кгс/см²	ПОЛНАЯ НАГРУЗКА /ВКЛЮЧАЯ СОБСТВЕННУЮ МАССУ/ кгс/м²			ДОПОЛНИТЕЛЬНО ПРИКЛАДЫВАЕМАЯ НАГРУЗКА $q_{разр}$ кгс/м²			ДОПОЛНИТЕЛЬНО ПРИКЛАДЫВАЕМАЯ НАГРУЗКА $q_{конт}$ кгс/м²		КОНТРОЛЬНЫЙ ПРОГИБ В СЕРЕДИНЕ ПРОЛЕТА $f_{зам}$, см	
		$q^н$	$q^н_{дл}$	q	$q^н$	$q^н_{дл}$	q	A_{IV}	A_{IV}			C=1,35 A_{IV}	C=1,4 A_{IV}	C=1,6	C=1,35 A_{IV}	C=1,4 A_{IV}	C=1,6	A_{IV}	A_{IV}	A_{IV}	A_{IV}
ИЗДЕЛИЯ ИЗ БЕТОНА М 250																					
НВ-64-18-12 основной	625	1050	900	1250	1350	1200	1580	2,91	3,02	7	200	2133	2212	2528	1833	1912	2228	1194	1158	2,28	2,37
										28	250							1143	1124	1,72	1,85
ИЗДЕЛИЯ ИЗ БЕТОНА М200																					
НВ-64-18, НВ-64-18К	625	500	350	600	800	650	930	2,96	2,90	7	180	1256	1302	1488	956	1002	1188	533	524	1,97	2,05
										28	200							527	522	1,87	1,97
ИЗДЕЛИЯ ИЗ БЕТОНА М 200:																					
НВ-58-18-12 основной	565	1050	900	1250	1350	1200	1580	2,51	2,73	7	180	2133	2212	2528	1833	1912	2228	1181	1144	1,96	2,02
										28	200							1131	1111	1,76	1,74
НВ-58-18 НВ-58-18К	565	500	350	600	800	650	930	2,02	2,37	7	180	1256	1302	1488	956	1002	1188	520	511	1,27	1,59
										28	200							523	518	1,22	1,54

ЗАВ. ОТДЕЛ	ЩУКИН		
ГЛ. КОНСТР.	ФЕЛЬДМАН		
ВЕД. КОНСТ.	СЕРГЕЕВА		
1984	М-Б		
К т.б. МОСОРГСТРОЙМАТЕРИАЛЫ	О.Д.Ч		
АРХ. №			

ПАНЕЛИ ПЕРЕКРЫТИЙ Вх. 33186 л. 6		РС5151-84 вып. 1
НАГРУЗКИ. РАСЧЕТНАЯ СХЕМА. СХЕМА ИСПЫТАНИЙ. СХЕМА ОПИРАНИЯ ПАНЕЛЕЙ		ЛИСТ 4

СХЕМА ИСПЫТАНИЯ ОПОРНЫХ УЧАСТКОВ ПАНЕЛЕЙ ТИПА НВ С ИНДЕКСОМ „К"

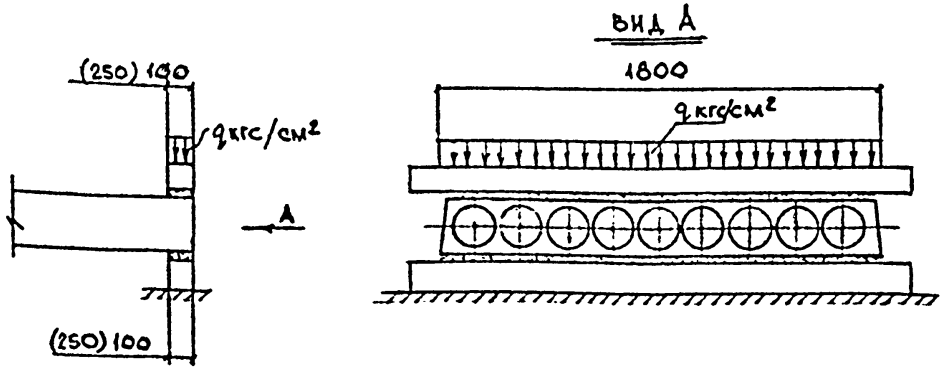

СХЕМА ОПИРАНИЯ ПАНЕЛЕЙ С ИНДЕКСОМ „К" В ЗДАНИИ

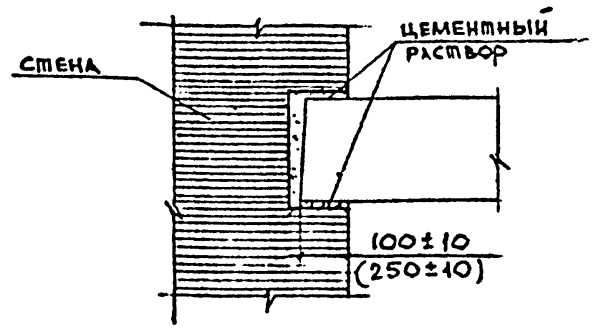

МАРКА ПАНЕЛИ	РАСЧЕТНАЯ КУБИКОВАЯ ПРОЧНОСТЬ БЕТОНА кгс/см²	НАГРУЗКИ НА ОПОРНЫЕ ТОРЦЫ ПАНЕЛЕЙ, В ЗАВИСИМОСТИ ОТ ГЛУБИНЫ ОПИРАНИЯ НА КИРПИЧНЫЕ СТЕНЫ q = кгс/см²			
		ГЛУБИНА ОПИРАНИЯ 100 ММ		ГЛУБИНА ОПИРАНИЯ 250 ММ	
		РАСЧЕТНАЯ	КОНТРОЛЬНАЯ РАЗРУШАЮЩАЯ ПРИ С=1,6	РАСЧЕТНАЯ	КОНТРОЛЬНАЯ РАЗРУШАЮЩАЯ ПРИ С=1,6
НБ-64·18К НБ-58·18К	200	45	72	30	48

ПРИМЕЧАНИЯ:

1. Испытания панелей производить согласно требованиям ГОСТ 8829-85.
2. Испытанию подлежат опорные торцы панелей НВК как с глубиной опирания 100 мм, так и 250 мм, при этом испытать нужно оба торца панелей (с вкладышами и уменьшенным поперечным сечением пустот).
3. На схеме испытаний опорных участков панелей в качестве примера показан торец панели, усиленный бетонными вкладышами.

Вх. 33186 л.7

—	ПАНЕЛИ ПЕРЕКРЫТИЙ	РС5151-84 ВЫП 1
	Схема испытания опорных участков и схема опирания панелей с индексом „К"	ЛИСТ 5

РЕГ.№ 1281-7

ЗАВ.ОТДЕЛ	ЩУКИН	
ГЛ.КОНСТР	ФЕЛЬДМАН	
ВЕД.КОНСТ	СЕРГЕЕВА	
КОНСТРУКТ	ЗОРИНА	

1984 М-Б —

КТБ МОСОРГСТРОЙМАТЕРИАЛЫ О.Д.Ч.

АРХ.№

Марка изделия	Марка бетона	Арматурные изделия													Общий расход стали, кг
		ГОСТ 5781-82			ГОСТ 10884-81				ГОСТ 6727-80						
		Класс А I *) Марка Вст3сп2 ГОСТ 380-71			Класс АтV				Класс ВI		Класс ВрI				
		Ф, мм		Итого	Ф, мм			Итого	Ф, мм	Итого	Ф, мм			Итого	
		12	14		10	12	14				3	4	5		
НВ-64-18-12 основной	250	—	6,00	6,00	—	—	61.4	61.4			5,23	5,67	2,36	13,3	80.8
НВ-64-18	200	—	6,00	6,00	7.84	22,6	—	30,4			5,23	2,99	2,36	10,6	47,2
НВ-64-18к	200	—	6,00	6,00	7,84	22,6	—	30,4			5,23	4,49	2,36	12,1	48,8
НВ-58-18-12 основной	200	4,40	—	4.40	—	—	41,8	41,8			4,80	5,67	2,36	12,9	59,2
НВ-58-18, НВ-58-18к	200	4,40	—	4,40	21,3	—	—	21,3			4.80	2,99	2,36	10,2	36,2

*) Условия применения стали марки В.ст.3пс2 см. на листе №2

Вх. 33186 л8 8

—	Панели перекрытий	РС5151-84 вып. 1
	Выборка стали	лист 6

Рег. №: 1281-8

Зав. отделом Шукин; Гл. констр. Фельдман; Вед. констр. Сергеева; Конструктор Зорина

1984 —

КТБ Мосоргстройматериалы

Отч.

Арх. №:

Рег. №	Марка панели	Марка бетона	Класс стали	Количество (шт.) и диаметр стержней (мм) $\sigma_0 \pm P$ кгс/см²	Расположение стержней в поперечном сечении панели (62.5 / 370 / 185 / 185 / 185 / 185 / 185 / 370 / 62.5; защ. слой 20 мм)
1281-9	НВ-64-18-12	М250	Ат V	8Ф14 / 5700±870 основной	14 14 14 14 14 14 14 14
			Ат V	2Ф12+6Ф14 / 6100±870 вариант	12 14 14 14 14 14 14 12
			А IV	6Ф16+2Ф14 / 4900±870	14 16 16 16 16 16 16 14
	НВ-64-18, НВ-64-18к	М200	Ат V	4Ф12+2Ф10 / 5200±870 /5700±870/ /6100±870/ основной	10 12 12 12 12 10
			Ат V	2Ф14+4Ф10 / 5700±870 вариант.	10 14 10 10 14 10
			Ат V	8Ф10 / 5700±870 вариант	10 10 10 10 10 10 10 10
			А IV	4Ф12+2Ф14 / 4200±870 /4800±870/	12 14 12 12 14 12
	НВ-58-18-12	М250	Ат V	4Ф14+2Ф12 / 5700±925 вариант	12 14 14 14 14 12
			А IV	4Ф16+2Ф14 / 4900±925	14 16 16 16 16 14
			Ат V	8Ф12 / 5700±925 вариант	12 12 12 12 12 12 12 12

Марка панели	Марка бетона	Класс стали	Количество (шт) и диаметр стержней (мм) $\sigma_0 \pm P$ кгс/см²	Расположение стержней в поперечном сечении панели (62.5 / 370 / 370 / 185 / 370 / 370 / 62.5; защ. слой 20 мм)
НВ-58-18-12	М200	Ат V	6Ф14 / 5700±925 основной	14 14 14 14 14 14
		А IV	6Ф16 / 4900±925	16 16 16 16 16 16
		Ат V	8Ф10+2Ф14 / 5700±925 вариант	10 10 10 14 10 10 14 10 10 10 / 185 185 185 185 185 185 185 185
НВ-58-18, НВ-58-18к	М200	Ат V	6Ф10 / 5000±925 /5700±925/	10 10 10 10 10 10
		А IV	4Ф12+2Ф10 / 4200±925	10 12 12 12 12 10

Примечания:

1. С целью сокращения отходов напрягаемой арматуры расстояние между торцом панели и наружной гранью упоров поддона, располагаемых вне габаритов панели, следует назначать минимально возможным.
2. Величины $\sigma_0 \pm P$, указанные в скобках, соответствуют изготовлению панелей различной длины с применением напрягаемых арматурных элементов одной длины.
3. Замена стали класса А IV на класс Ат-IVс производится без изменения $\sigma_0 \pm P$, количества и диаметров стержней.

Вх. 33186 л. 9

Заг. отделом	Шукин	
Гл. констр.	Фельдман	
Вед. констр.	Сергеева	
Конструкт.	Зорина	
1984	—	
КТБ Мосоргстройматериалы	ОДУ	
Арх. №		

—	Панели перекрытий	РС5151-84 Вып. 1
	Расположение напрягаемой арматуры в поперечном сечении	Лист 7

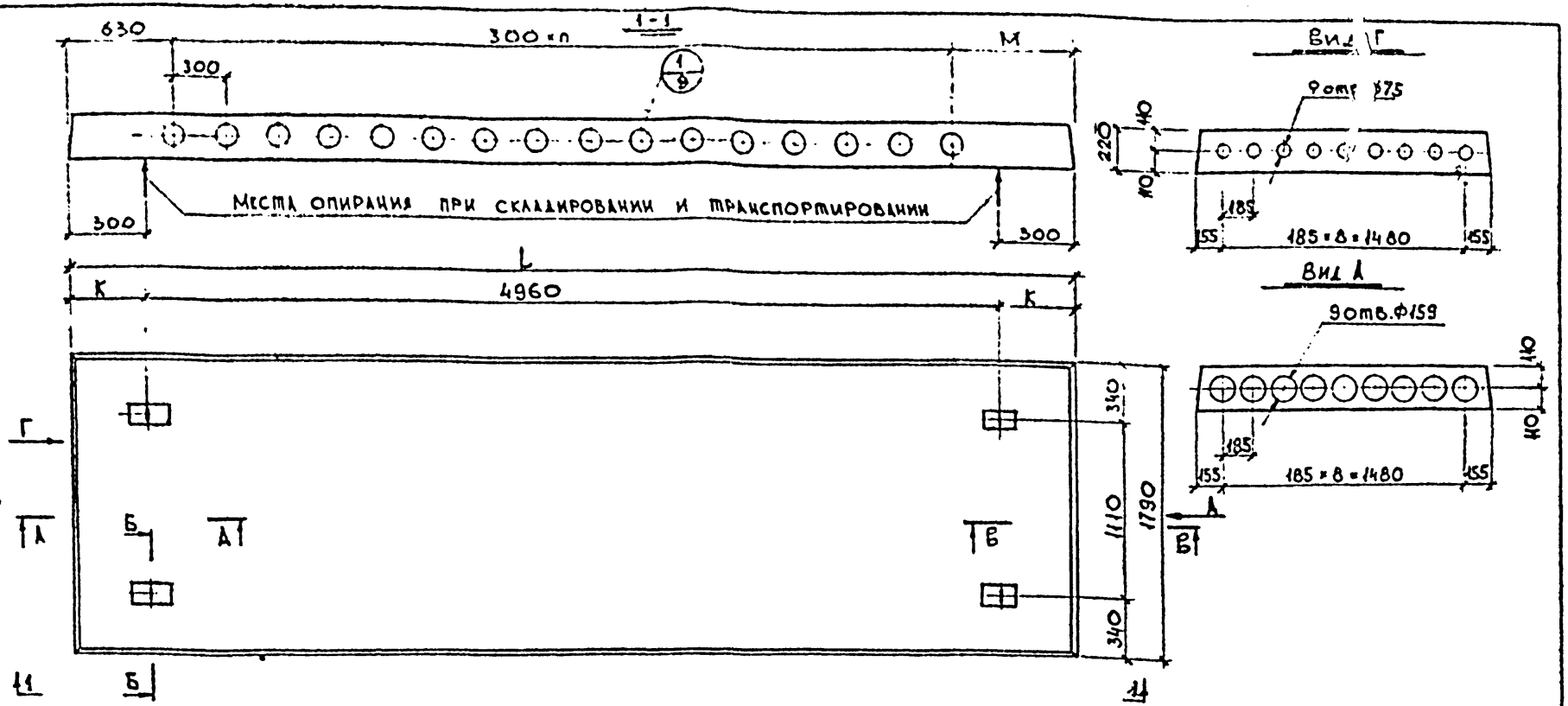

Марка изделия	Обозначенные параметры				Показатели на одно изделие										
	K мм	L мм	M мм	n шагов	Масса изделия кг	Объем изделия м³	Площадь изделия м²	Объем бетона м³	Проектные марки тяжелого бетона			Масса стали, кг			
									М...	Мрз...	В...	Арматура	Закладн. детали	Всего	В 1 м³ изделия
НВ-64-18-12 основной	700	6360	930	16	3580	2,48	11,4	1,43	250	Мрз50	—	80,8	—	80,8	32,6
НВ-64-18 основной	700	6360	930	16	3580	2,48	"	1,43	200	"	—	47,2	—	47,2	19,0
НВ-64-18к	700	6360	930	16	3580	2,48	"	1,43	200	"	—	48,8	—	48,8	19,7
НВ-58-18-12 основной	400	5760	330	16	3250	2,25	10,3	1,30	200	"	—	59,2	—	59,2	26,3
НВ-58-18	400	5760	330	16	3250	2,25	"	1,30	200	"	—	36,2	—	36,2	16,1
НВ-58-18к	400	5760	330	16	3250	2,25	"	1,30	200	"	—	36,2	—	36,2	16,1

Примечания

1. Сечения А-А, Б-Б, В-В и узел 1 см. лист №9.
2. Расположение напрягаемой арматуры см. лист №7.

Вх. 33186 л. 10 10

Рег. № 1281-10	Зав. отделом Щукин	Пл. констр. Фельдман	Вед. констр. Сергеева
	Конструк. Зорина		
1984	—	КТБ Мосоргстройматериалы	ОДЧ
Арх. №			

—	Панели перекрытий	РС 5151-84 Вып. 1
	Общий вид	Лист 8

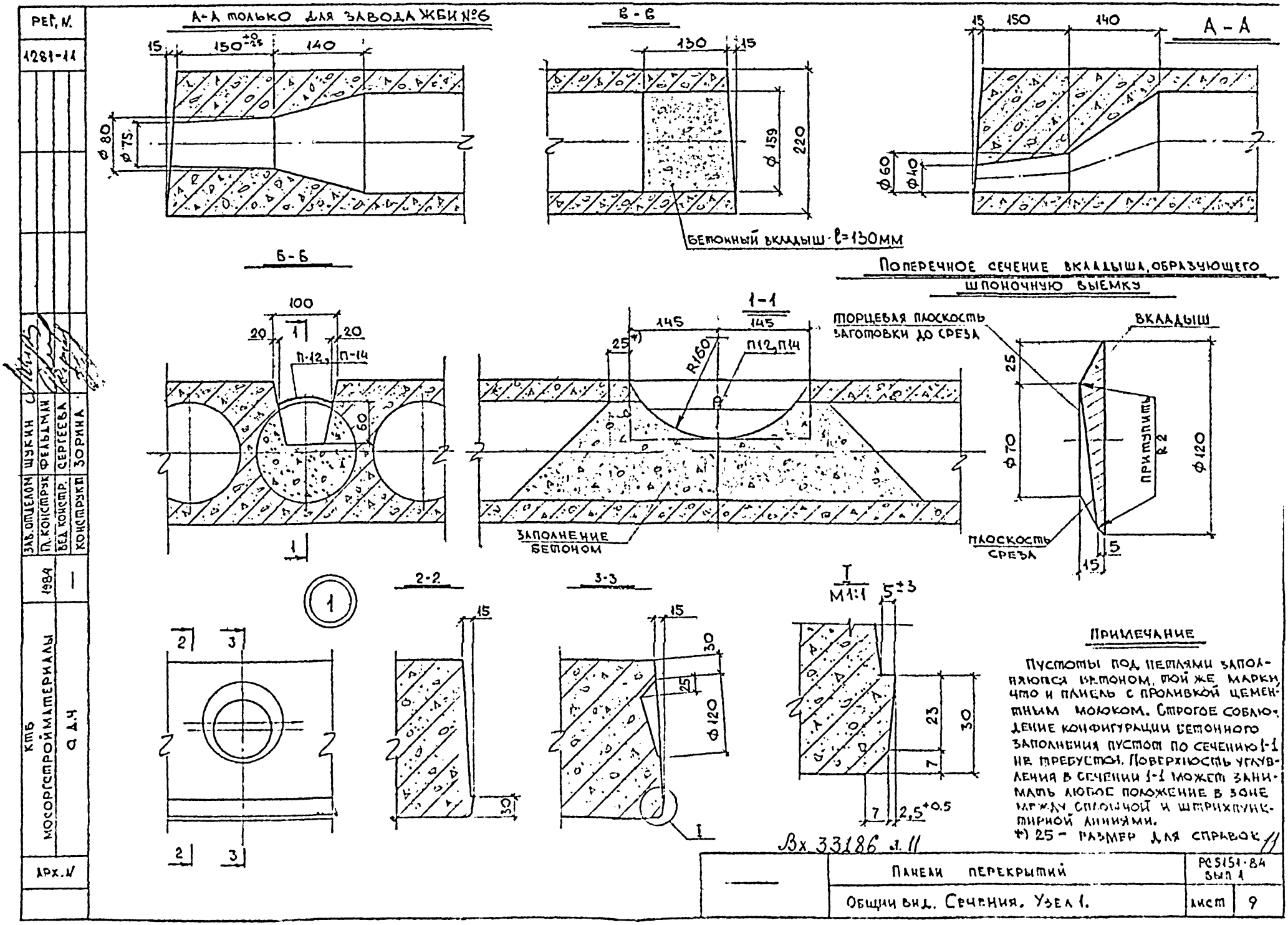

Примечание

Пустоты под петлями заполняются бетоном, той же марки, что и панель с проливкой цементным молоком. Строгое соблюдение конфигурации бетонного заполнения пустот по сечению 1-1 не требуется. Поверхность углубления в сечении 1-1 может занимать любое положение в зоне между сплошной и штрихпунктирной линиями.

*) 25 – размер для справок

Вх 33186 л. 11

Панели перекрытий		РС 5151-84 вып 1
Общий вид. Сечения. Узел 1.	лист	9

Зав. отделом	Щукин	
Гл. конструк	Фельдман	
Вед. констр.	Сергеева	
Конструкт	Зорина	
1984		1

КТБ МОСОРГСТРОЙМАТЕРИАЛЫ

а д.ч

Рег. N. 1281-11

Арх. N

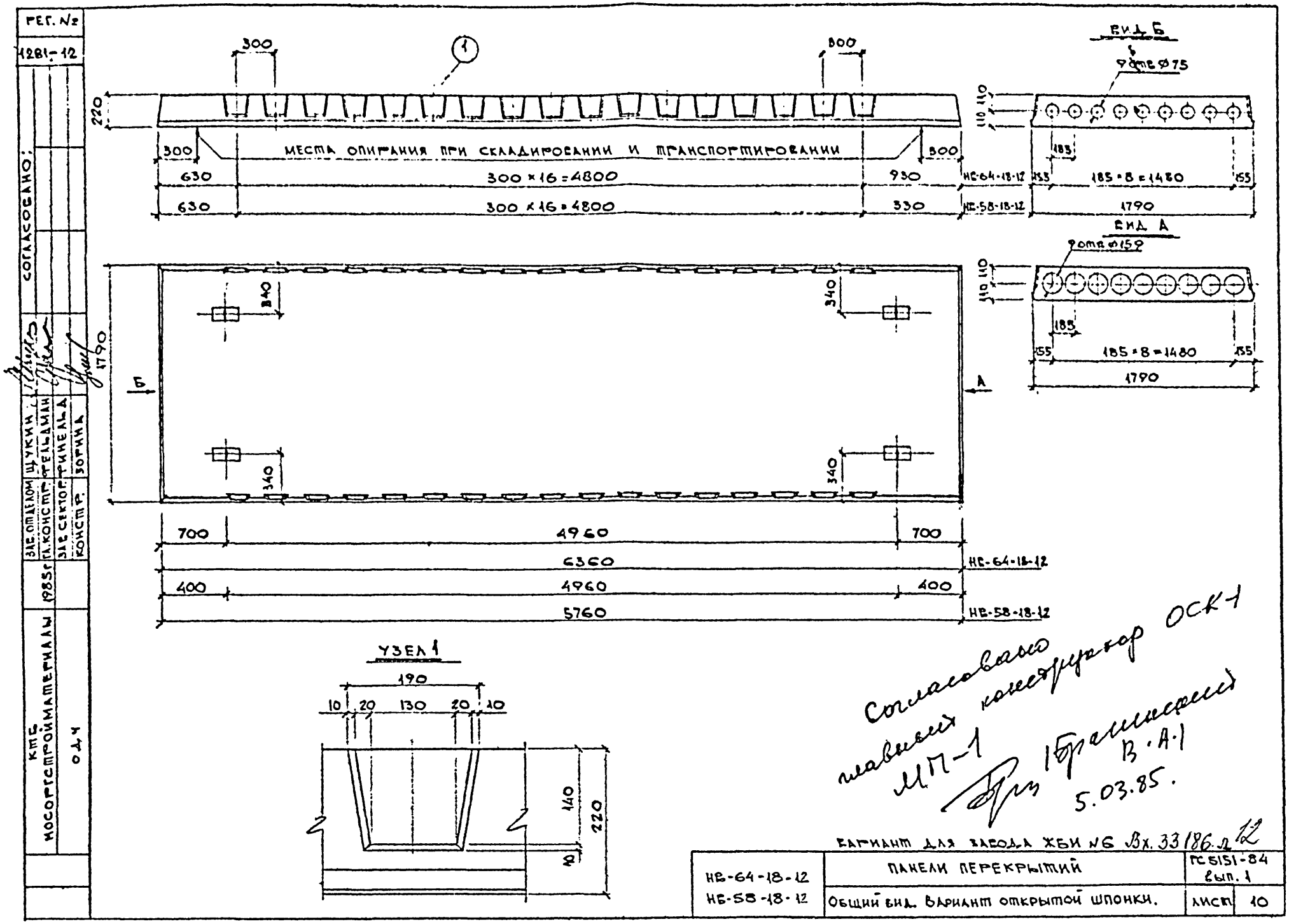
РЕГ. №
1281-12
СОГЛАСОВАНО:
ЗАВ. ОТДЕЛОМ ЩУКИН
ГЛ. КОНСТР. ФЕЛЬДМАН
ЗАВ. СЕКТОР. РИНЕЛЬД
КОНСТР. ЗОРИНА
1985 г.
КТБ НОСОРГСТРОЙМАТЕРИАЛЫ
ОДЧ
300
300
220
МЕСТА ОПИРАНИЯ ПРИ СКЛАДИРОВАНИИ И ТРАНСПОРТИРОВАНИИ
300
300
630
300 × 16 = 4800
930
НБ-64-18-12
630
300 × 16 = 4800
330
НБ-58-18-12
ВИД Б
9 отв. Ø75
110
110
185
155
185 × 8 = 1480
155
1790
ВИД А
9 отв. Ø159
110
110
185
155
185 × 8 = 1480
155
1790
340
340
1790
Б
А
340
340
700
4960
700
6360
НБ-64-18-12
400
4960
400
5760
НБ-58-18-12
УЗЕЛ 1
190
10
20
130
20
10
140
220
10
Согласовано
главный конструктор ОСК-1
МП-1
В.А.1
5.03.85.
ВАРИАНТ ДЛЯ ЗАВОДА ЖБИ №6 Вх. 33186 л 12
НБ-64-18-12
НБ-58-18-12
ПАНЕЛИ ПЕРЕКРЫТИЙ
ГС 5151-84
вып. 1
ОБЩИЙ ВИД. ВАРИАНТ ОТКРЫТОЙ ШПОНКИ.
ЛИСТ 10

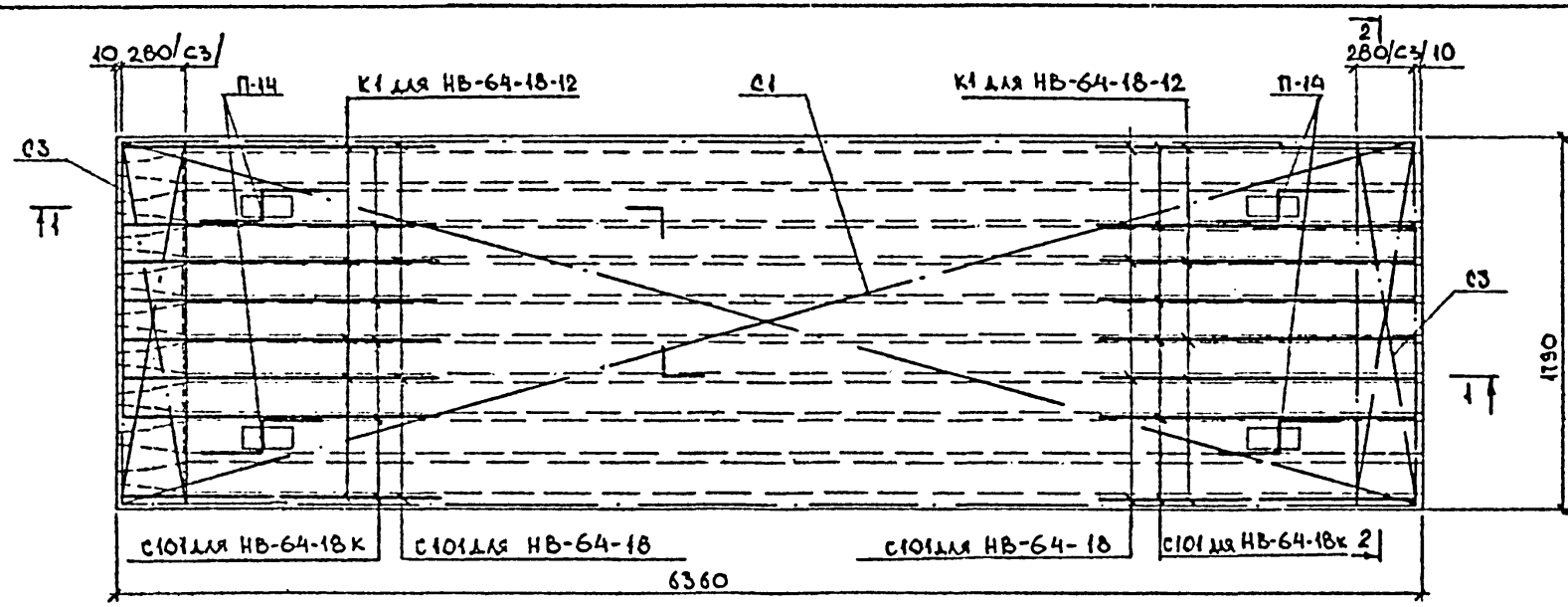

БЕТОН М250

МАРКА ПАНЕЛИ	МАРКА АРМАТ. ИЗДЕЛИЯ	КОЛ. ШТ.	МАССА, КГ	N ЛИСТА
1	2	3	4	5
НВ-64-18-12 (ОСНОВНОЙ)	1 ВАРИАНТ			
	НС3	8	61,4	15Б
	С1	1	4,52	14
	С3	2	2,64	14Б
	П-14	4	6,00	15А
	СП1	4	0,288	15В
	ОС1	8	0,144	15
	К1	10	5,67	14А
	ИТОГО:		80,8	

БЕТОН М200

1	2	3	4	5
НВ-64-18К	НС1	2	7,84	15Б
	НС2	4	22,6	15Б
	С1	1	4,52	14
	С3	2	2,64	14Б
	П14	4	6,00	15А
	СП1	4	0,288	15В
	ОС1	8	0,144	15
	С101	12	4,49	17
	ИТОГО:		48,8	

БЕТОН М200

1	2	3	4	5
НВ-64-18	НС1	2	7,84	15Б
	НС2	4	22,6	15Б
	С1	1	4,52	14
	С3	2	2,64	14Б
	П-14	4	6,00	15А
	СП1	4	0,288	15В
	ОС1	8	0,144	15
	С101	8	2,99	17
	ИТОГО:		47,2	

1. Напрягаемые стержни на плане условно не показаны.

Вх. 33186 л.13 13.

НВ-64-18-12, НВ-64-18, НВ-64-18К	Панели перекрытий	РС5151-84 вып.1
	Армирование	лист 11

Рег. №	1281-13	
Зав. отделом	Щукин	
Гл. конструкт.	Фельдман	
Вед. конструкт.	Сергеева	
Конструкт.	Зорина	
1984	1:25	
КТБ Мосоргстройматериалы	ОДЧ	
Арх. №		

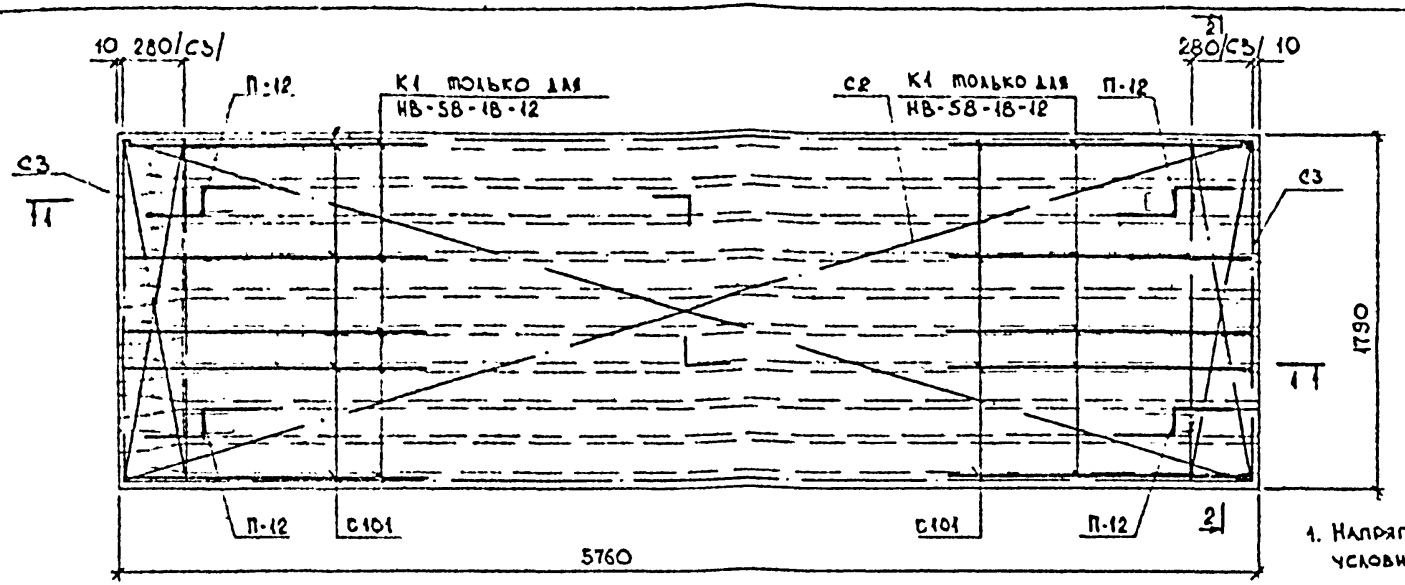

1. Напрягаемые стержни на плане условно не показаны.

БЕТОН М 200

1	2	3	4	5
НВ-58-18-12 (основной)	НС6	6	41.8	15Б
	С2	1	4,09	14
	С3	2	2.64	14Б
	П-12	4	4.40	15А
	СП1	4	0.288	15В
	ОС1	8	0.144	15
	К1	10	5,67	14А
	Итого:		59,2	

БЕТОН М 200

1	2	3	4	5
НВ58-18, НВ58-18К	НС4	6	21.3	15Б
	С2	1	4,09	14
	С3	2	2.64	14Б
	П-12	4	4.40	15А
	СП1	4	0.288	15В
	ОС1	8	0.144	15
	С101	8	2,99	17
	Итого:		36,1	

Вх 33186 л. 14

НВ-58-18-12, НВ-58-18, НВ-58-18К	Панели перекрытий	РС5151-84 вып.1
	Армирование	Лист 12

Рег. №	1281-14
Зав. отделом	Щукин
Гл. конструк.	Фельдман
Вед. констр.	Сергеева
Конструкт.	Борина
1984г.	1:25
КТБ Мосоргстройматериалы	ОДЧ
Арх. №	

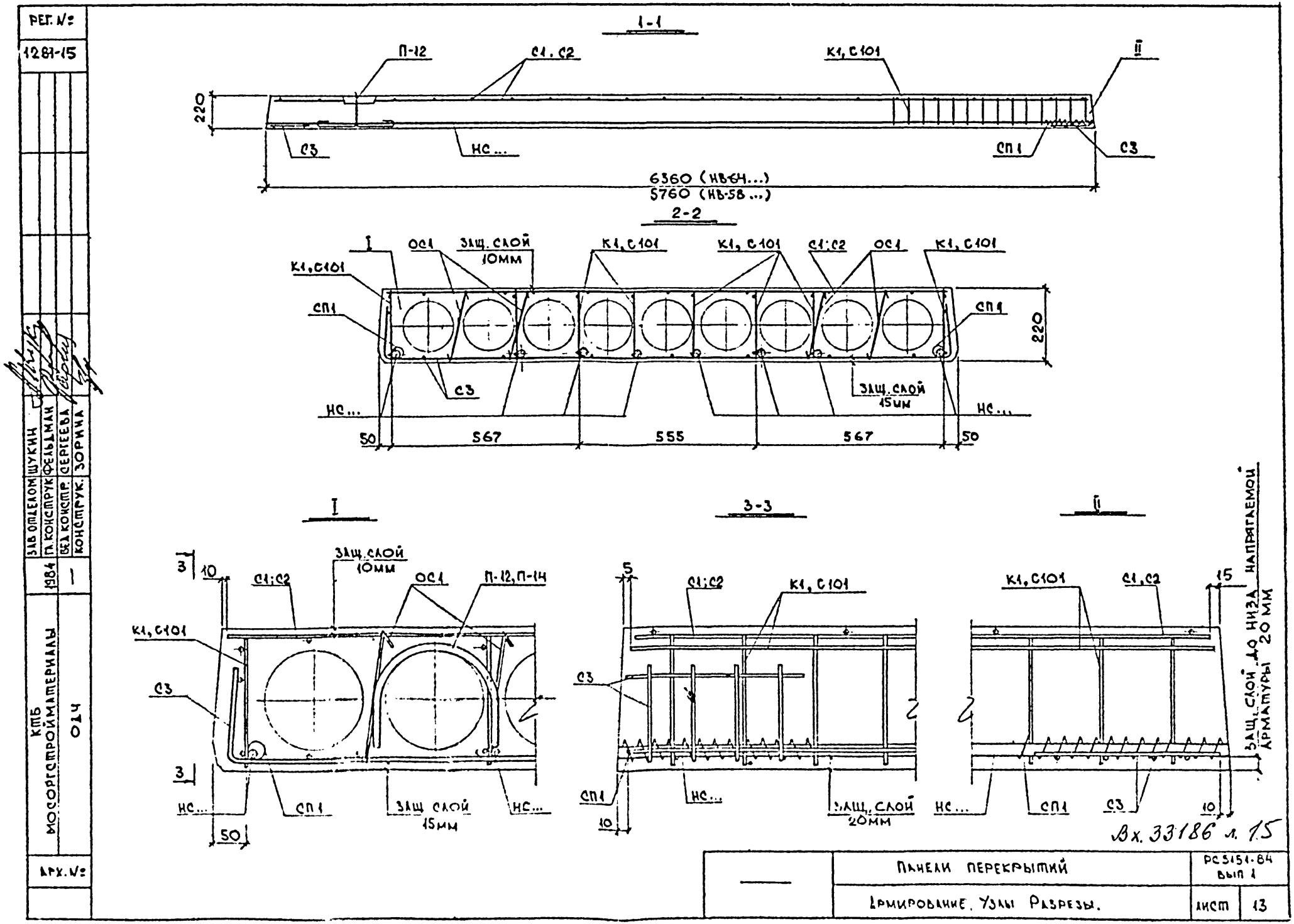

РЕГ. №
1281-15
1-1
П-12
С1, С2
К1, С101
II
220
С3
НС...
СП1
С3
6360 (НВ-64...)
5760 (НВ-58...)
2-2
I
ОС1
ЗАЩ. СЛОЙ 10ММ
К1, С101
К1, С101
С1; С2
ОС1
К1, С101
К1, С101
СП1
СП1
220
С3
ЗАЩ. СЛОЙ 15ММ
НС...
НС...
50
567
555
567
50
I
3-3
II
3
10
С1; С2
ЗАЩ. СЛОЙ 10ММ
ОС1
П-12, П-14
К1, С101
С3
3
НС...
СП1
ЗАЩ. СЛОЙ 15ММ
НС...
50
5
С1; С2
К1, С101
С3
СП1
НС...
ЗАЩ. СЛОЙ 20ММ
10
К1, С101
С1, С2
15
ЗАЩ. СЛОЙ ДО НИЗА НАПРЯГАЕМОЙ АРМАТУРЫ 20 ММ
НС...
СП1
С3
10
Вх. 33186 л. 15
ЗАВ. ОТДЕЛОМ ШУКИН
ГЛ. КОНСТРУК ФЕЛЬДМАН
ВЕД. КОНСТР. СЕРГЕЕВА
КОНСТРУК. ЗОРИНА
1984
КТБ МОСОРГСТРОЙМАТЕРИАЛЫ
ОДЧ
АРХ. №
ПАНЕЛИ ПЕРЕКРЫТИЙ
АРМИРОВАНИЕ. УЗЛЫ РАЗРЕЗЫ.
РС 5151-84 ВЫП 1
ЛИСТ 13

РЕГ. №
1281-16

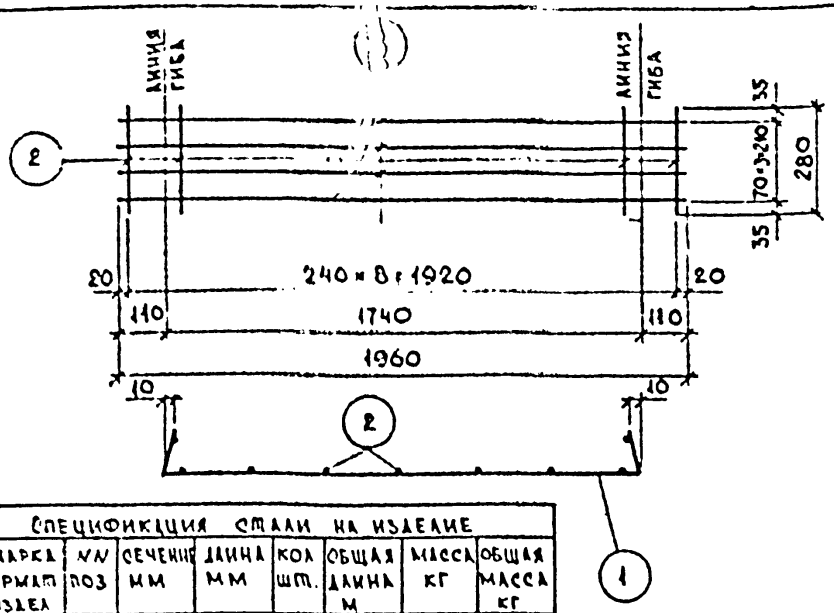

СПЕЦИФИКАЦИЯ СТАЛИ НА ИЗДЕЛИЕ

МАРКА АРМАТ. ИЗДЕЛ.	NN ПОЗ	СЕЧЕНИЕ ММ	ДЛИНА ММ	КОЛ. ШТ.	ОБЩАЯ ДЛИНА М	МАССА КГ	ОБЩАЯ МАССА КГ
С3	1	Ф5Вр I	1960	4	7,84	1,13	1,26
	2	Ф3 Вр I	280	9	2,52	0,131	

РС5151-83	лист	14Б

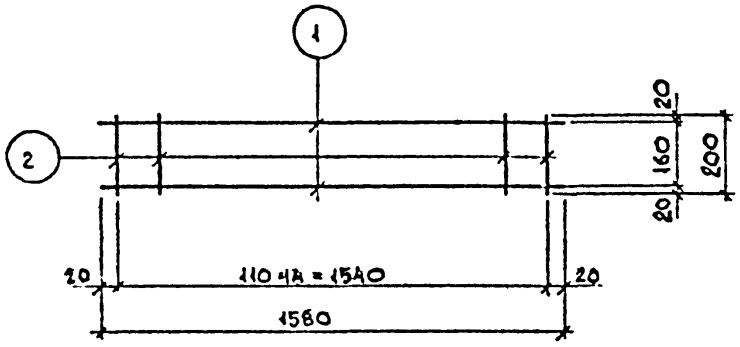

СПЕЦИФИКАЦИЯ СТАЛИ НА ИЗДЕЛИЕ

МАРКА АРМАТ. ИЗДЕЛ.	NN ПОЗ.	СЕЧЕНИЕ ММ	ДЛИНА ММ	КОЛ. ШТ.	ОБЩАЯ ДЛИНА М	МАССА КГ	ОБЩАЯ МАССА КГ
К1	1	Ф4Вр I	1580	2	3,16	0,291	0,567
	2	Ф4Вр I	200	15	3,00	0,276	

РС5151-83	лист	14А

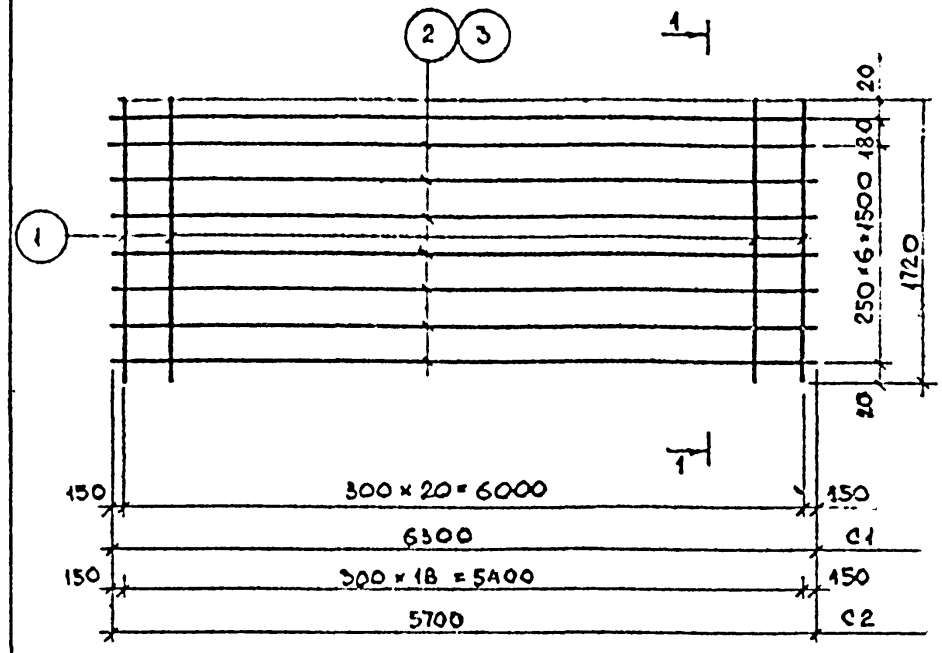

1-1 (ВАРИАНТ ПО ПРОСЬБЕ ЗАВОДА ЖБИ №6)

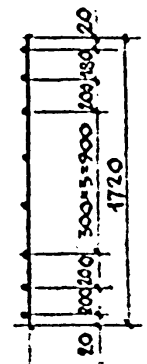

СПЕЦИФИКАЦИЯ СТАЛИ НА ИЗДЕЛИЕ

МАРКА АРМАТ. ИЗДЕЛ.	NN ПОЗ	СЕЧЕНИЕ ММ	ДЛИНА ММ	КОЛ. ШТ.	ОБЩАЯ ДЛИНА М	МАССА КГ	ОБЩАЯ МАССА КГ
С1	1	Ф3 Вр I	1720	21	36,5	1,90	4,52
	2	Ф3 Вр I	6300	8	50,4	2,62	
С2	1	Ф3 Вр I	1720	19	33,1	1,72	4,09
	3	Ф3 Вр I	5700	8	45,6	2,37	

Вх. 33186 л. 16 16

—	ПАНЕЛИ ПЕРЕКРЫТИЙ	РС5151-83 вып. 1
	СЕТКИ С1, С2, С3. КАРКАС К1	лист 14

ЗАВ. ОТДЕЛОМ	ЩУКИН
П. КОНСТРУК.	ФЕЛЬДМАН
ВЕД. КОНСТР.	СЕРГЕЕВА
КОНСТРУК.	ЗОРИНА
1984	1

КТБ МОСОРГСТРОЙМАТЕРИАЛЫ ОДЧ

АРХ. №

РЕГ. №
1281-17

ЗАВОТДЕЛОМ	ЩУКИН
ГЛ. КОНСТРУК	ФЕЛЬДМАН
ВЕД. КОНСТР.	СЕРГЕЕВА
КОНСТРУКТ	ЗОРИНА

1984	—

КТБ МОСОРГСТРОЙМАТЕРИАЛЫ

АРХ №

СПЕЦИФИКАЦИЯ СТАЛИ НА ИЗДЕЛИЕ

МАРКА АРМАТ. ИЗДЕЛ.	N/N ПОЗ	СЕЧЕНИЕ ММ	ДЛИНА ММ	КОЛ. ШТ.	ОБЩАЯ ДЛИНА М	МАССА КГ	ОБЩАЯ МАССА КГ
НС 1	-	Ф10АТУ	6360	1	6.36	3.92	3.92
НС 2	-	Ф12АТУ	6360	1	6.36	5.65	5.65
НС 3	-	Ф14АТУ	6360	1	6.36	7.68	7.68
НС 4	-	Ф10АТУ	5760	1	5.76	3.55	3.55
НС 5	-	Ф12АТУ	5760	1	5.76	5.12	5.12
НС 6	-	Ф14АТУ	5760	1	5.76	6.96	6.96

РС5151-83 | ЛИСТ | 15Б

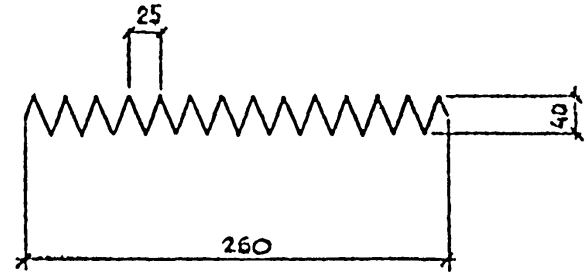

СПЕЦИФИКАЦИЯ СТАЛИ НА ИЗДЕЛИЕ

МАРКА АРМАТ. ИЗДЕЛИЯ	N/N ПОЗ	СЕЧЕНИЕ ММ	ДЛИНА ММ	КОЛ. ШТ.	ОБЩАЯ ДЛИНА М	МАССА КГ	ОБЩАЯ МАССА КГ
СП 1	-	Ф3Вр I	1310	1	1.31	0.068	0.068

РС5151-83 | ЛИСТ | 15В

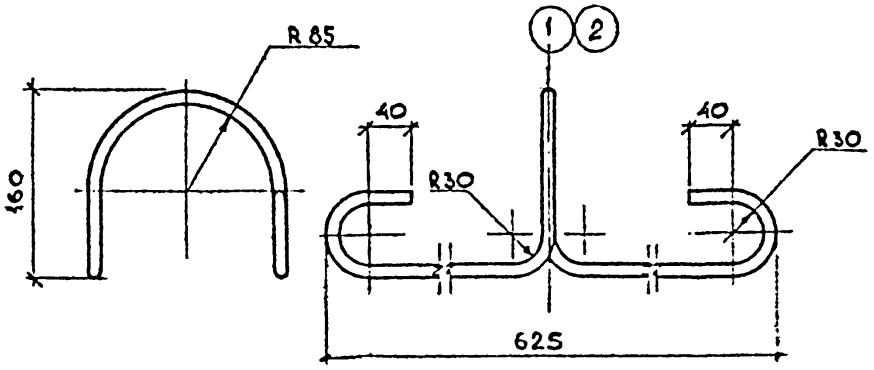

СПЕЦИФИКАЦИЯ СТАЛИ НА ИЗДЕЛИЕ

МАРКА АРМАТ. ИЗДЕЛИЯ	N/N ПОЗ	СЕЧЕНИЕ ММ	ДЛИНА ММ	КОЛ. ШТ.	ОБЩАЯ ДЛИНА М	МАССА КГ	ОБЩАЯ МАССА КГ
П-12	1	Ф12АI	1240	1	1.24	1.10	1.10
П-14	2	Ф14АI	1240	1	1,24	1,50	1,50

РС5151-83 | ЛИСТ | 15А

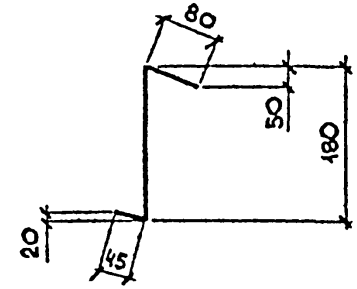

СПЕЦИФИКАЦИЯ СТАЛИ НА ИЗДЕЛИЕ

МАРКА АРМАТ. ИЗДЕЛИЯ	N/N ПОЗ	СЕЧЕНИЕ ММ	ДЛИНА ММ	КОЛ. ШТ.	ОБЩАЯ ДЛИНА М	МАССА КГ	ОБЩАЯ МАССА КГ
ОС 1	-	Ф3Вр I	320	1	0.320	0.0166	0.0166

Вх. 33186 л.17

—	ПАНЕЛИ ПЕРЕКРЫТИЙ	РС5151-84 вып.1
	НАПЯГАЕМЫЕ СТЕРЖНИ. СТРОПОВОЧНЫЕ ПЕТЛИ СПИРАЛЬ. ОТДЕЛЬНЫЙ СТЕРЖЕНЬ ОС1	ЛИСТ 15

РЕГ. №
1281-18

ЗАВ. ОТДЕЛ.	ЩУКИН	
ВЕД. КОНСТР.	СЕРГЕЕВА	
1987	М-Б	

КТБ ХОРГСТРОЙМАТЕРИАЛЫ
О.Д.Ч.

АРХ. №

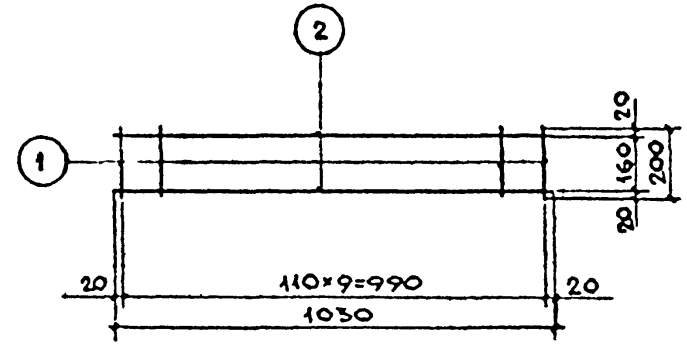

СПЕЦИФИКАЦИЯ СТАЛИ НА ИЗДЕЛИЕ

МАРКА АРМАТ. ИЗДЕЛ.	№№ ПОЗ	СЕЧЕНИЕ ММ.	ДЛИНА ММ	КОЛ. ШТ.	ОБЩАЯ ДЛИНА М	МАССА КГ	ОБЩАЯ МАССА КГ
С101	1	Ф4Бр I	200	10	2,00	0,164	0,374
	2	Ф4Бр I	1030	2	2,06	0,190	

Вх. 33186 л. 18/18 (18)

ПАНЕЛИ ПЕРЕКРЫТИЙ	РС5151-83 вып. 1	
КАРКАС С101	ЛИСТ	16

gost.e-ecolog.ru