ТИПОВОЙ ПРОЕКТ

264-12-142

СЕЛЬСКИЙ ДОМ КУЛЬТУРЫ С ЗАЛОМ НА 400 МЕСТ, СПОРТЗАЛОМ 12×24 МЕТРОВ СО СТЕНАМИ ИЗ КИРПИЧА

АЛЬБОМ VIII

ДОПОЛНИТЕЛЬНЫЙ АЛЬБОМ К МЕРОПРИЯТИЯМ ПОВЫШАЮЩИМ ТЕПЛОВУЮ ЗАЩИТУ ЗДАНИЯ

13699-11

ЦЕНА 2-12

gost.e-ecolog.ru

ТИПОВОЙ ПРОЕКТ

264-12-142

СЕЛЬСКИЙ ДОМ КУЛЬТУРЫ С ЗАЛОМ НА 400 МЕСТ, СПОРТЗАЛОМ 12×24 МЕТРОВ СО СТЕНАМИ ИЗ КИРПИЧА

СОСТАВ ПРОЕКТА

АЛЬБОМ-О МАТЕРИАЛЫ ДЛЯ ПРИВЯЗКИ И ЧЕРТЕЖИ НУЛЕВОГО ЦИКЛА РАБОТ
АЛЬБОМ-I ЧАСТЬ-1 АРХИТЕКТУРНО-СТРОИТЕЛЬНЫЕ И ТЕХНОЛОГИЧЕСКИЕ ЧЕРТЕЖИ
ЧАСТЬ-2 СТАЛЬНЫЕ ВИТРАЖИ
АЛЬБОМ-II ЧЕРТЕЖИ САНИТАРНО-ТЕХНИЧЕСКИХ СИСТЕМ И УСТРОЙСТВ
АЛЬБОМ-III ЧАСТЬ-1 ЭЛЕКТРОТЕХНИЧЕСКИЕ ЧЕРТЕЖИ, ЧАСТЬ-2 КИНОТЕХНИКА
АЛЬБОМ-IV ЧЕРТЕЖИ МЕХАНИЧЕСКОГО НЕСТАНДАРТИЗИРОВАННОГО ОБОРУДОВАНИЯ
АЛЬБОМ-V ЗАДАНИЕ ЗАВОДАМ - ИЗГОТОВИТЕЛЯМ
АЛЬБОМ-VI СМЕТЫ
АЛЬБОМ-VII ЗАКАЗНЫЕ СПЕЦИФИКАЦИИ
АЛЬБОМ-VIII ДОПОЛНИТЕЛЬНЫЙ АЛЬБОМ К МЕРОПРИЯТИЯМ, ПОВЫШАЮЩИМ ТЕПЛОВУЮ ЗАЩИТУ ЗДАНИЯ
АЛЬБОМ-IX СМЕТЫ. ДОПОЛНИТЕЛЬНЫЙ АЛЬБОМ К МЕРОПРИЯТИЯМ, ПОВЫШАЮЩИМ ТЕПЛОВУЮ ЗАЩИТУ ЗДАНИЯ

АЛЬБОМ-VIII

УТВЕРЖДЕН ГОСГРАЖДАНСТРОЕМ ПРИКАЗОМ N 321 ОТ 29 ДЕКАБРЯ 1973 г.
РАБОЧИЕ ЧЕРТЕЖИ АЛЬБОМОВ О-VII ВВЕДЕНЫ В ДЕЙСТВИЕ ЦНИИЭП ЗРЕЛИЩНЫХ ЗДАНИЙ И СПОРТИВНЫХ СООРУЖЕНИЙ ИМ. Б.С.МЕЗЕНЦЕВА ПРИКАЗОМ N 116 ОТ 20 ОКТЯБРЯ 1975 г.
АЛЬБОМОВ VIII-IX ВВЕДЕНЫ В ДЕЙСТВИЕ ПРИКАЗОМ N 24 ОТ 9.III.82г.

РАЗРАБОТАН
ЦНИИЭП ЗРЕЛИЩНЫХ ЗДАНИЙ И СПОРТИВНЫХ СООРУЖЕНИЙ ИМ. Б.С. МЕЗЕНЦЕВА

© МФ ЦИТП Госстроя СССР, 1988г.

СОДЕРЖАНИЕ АЛЬБОМА

ЛИСТ	НАИМЕНОВАНИЕ	В ДОПОЛНЕН К ЛИСТАМ
1доп.	СОДЕРЖАНИЕ АЛЬБОМА. ОБЩИЕ УКАЗАНИЯ	
ОВ-1доп	ОБЩИЕ ДАННЫЕ	ОВ-3
ОВ-2доп	ПЛАН ПОДВАЛА В ОСЯХ 1÷5	ОВ-7
ОВ-3доп	ПЛАН ПОДВАЛА В ОСЯХ 5÷13	ОВ-8
ОВ-4доп	ПЛАН 1го ЭТАЖА В ОСЯХ 1÷5	ОВ-9
ОВ-5доп	ПЛАН 1го ЭТАЖА В ОСЯХ 5÷13	ОВ-10
ОВ-6доп	ПЛАН 2го ЭТАЖА В ОСЯХ 1÷5	ОВ-11
ОВ-7доп	ПЛАН 2го ЭТАЖА В ОСЯХ 5÷13	ОВ-12
ОВ-8доп	СХЕМА ТРУБОПРОВОДОВ СИСТЕМЫ ОТОПЛЕНИЯ N 1	ОВ-13
ОВ-9доп	СХЕМА ТРУБОПРОВОДОВ СИСТЕМ ОТОПЛЕНИЯ N2, N3, N4	ОВ-14
КМ-1доп	ВАРИАНТ ОСТЕКЛЕНИЯ ВИТРАЖЕЙ ДЛЯ РАЙОНОВ С ТЕМПЕРАТУРОЙ НИЖЕ −32° С	

СПЕЦИФИКАЦИЯ ЗАПОЛНЕНИЯ СВЕТОВЫХ ПРОЕМОВ С ТРОЙНЫМ ОСТЕКЛЕНИЕМ

NN П/П	НАИМЕНОВАНИЕ ПРИМЕНЯЕМЫХ ДОКУМЕНТОВ	ГОСТ СЕРИЯ	МАРКА ПО ПРОЕКТУ	МАРКА ПО ГОСТУ	Кол-во шт 1эт	2эт	общ	ПРИМЕЧАНИЕ
1	ОКНА И БАЛКОННЫЕ ДВЕРИ ДЕРЕВЯННЫЕ С ТРОЙНЫМ ОСТЕКЛЕНИЕМ ДЛЯ ЖИЛЫХ И ОБЩЕСТВЕННЫХ ЗДАНИЙ	ГОСТ 16289-80	ОС 15-18	ОРС15-18	7		7	
2			ОС12-12	ОРС 12-12	1	3	4	
3			ОС15-09	ОРС15-9	2		2	
4			ОС18-18	ОРС18-18В		8	8	
5			БС 22-09	БРС 22-9	1		1	

ТИПОВОЙ ПРОЕКТ РАЗРАБОТАН В СООТВЕТСТВИИ С ДЕЙСТВУЮЩИМИ НОРМАМИ И ПРАВИЛАМИ И ПРЕДУСМАТРИВАЕТ МЕРОПРИЯТИЯ, ОБЕСПЕЧИВАЮЩИЕ ВЗРЫВНУЮ, ВЗРЫВОПОЖАРНУЮ И ПОЖАРНУЮ БЕЗОПАСНОСТЬ ПРИ ЭКСПЛУАТАЦИИ ЗДАНИЯ

ГЛ. АРХ. ПР-ТА А.А. ГОРШКОВ
ГЛ. ИНЖ. ПР-ТА М.И. ЗИМЕЛИХИНА

ОБЩИЕ УКАЗАНИЯ

1. АЛЬБОМ VIII РАЗРАБОТАН НА ОСНОВАНИИ ПИСЬМА ГОСГРАЖДАНСТРОЯ N ГФ-4-2832 ОТ 13 ОКТЯБРЯ 1980 г. И МЕТОДИЧЕСКИХ УКАЗАНИЙ ГОСГРАЖДАНСТРОЯ ОТ 12 МАРТА 1981 г. В ЦЕЛЯХ ПОВЫШЕНИЯ ТЕПЛОВОЙ ЗАЩИТЫ ЗДАНИЯ И СОКРАЩЕНИЯ ТЕПЛОВОЙ ЭНЕРГИИ НА ОТОПЛЕНИЕ.

2. В АЛЬБОМ VIII ВКЛЮЧЕНЫ РАБОЧИЕ ЧЕРТЕЖИ ДОПОЛНЯЮЩИЕ ДЕЙСТВУЮЩИЙ ТИПОВОЙ ПРОЕКТ 264-12-142 ТОЛЬКО В ЧАСТИ ОТОПЛЕНИЯ И ОГРАЖДАЮЩИХ КОНСТРУКЦИЙ ПРИ $t_н = -40°C$

3. ДЛЯ НАРУЖНОЙ РАСЧЕТНОЙ ТЕМПЕРАТУРЫ −40° ТОЛЩИНУ УТЕПЛИТЕЛЯ НА КРОВЛЕ ПРИНИМАТЬ ПО ТАБЛИЦЕ N 1
ПРИ ЭТОМ ДАННЫЕ О ТОЛЩИНЕ УТЕПЛИТЕЛЯ КРОВЛИ ДЛЯ НАРУЖН. ТЕМПЕРАТУР −20°, −30° ПРИВЕДЕННЫЕ В ТАБЛИЦЕ N 2 И ТЕКСТЕ АЛЬБОМА 0 НЕ МЕНЯЮТСЯ.

4. ТИП ЗАПОЛНЕНИЯ СВЕТОВЫХ ПРОЕМОВ ПРИНИМАТЬ:
а/ ПРИ $t_н$ ДО −32°С − ДВОЙНОЕ СПАРЕННОЕ ОСТЕКЛЕНИЕ В ДЕРЕВЯННЫХ ПЕРЕПЛЕТАХ И ВИТРАЖИ С ДВОЙНЫМ ОСТЕКЛЕНИЕМ В МЕТАЛЛИЧЕСКИХ ПЕРЕПЛЕТАХ;
б/ ПРИ $t_н$ НИЖЕ −32°С − ТРОЙНОЕ ОСТЕКЛЕНИЕ В СООТВЕТСТВИИ С НИЖЕПРИВЕДЕННОЙ СПЕЦИФИКАЦИЕЙ. ВИТРАЖИ С ТРОЙНЫМ ОСТЕКЛЕНИЕМ (СМ. ЛИСТ КМ-1доп ДАННОГО АЛЬБОМА)

ТАБЛИЦА N 2

ВЕДОМОСТЬ ПРИМЕНЕННЫХ ДОКУМЕНТОВ

ОБОЗНАЧЕНИЕ	НАИМЕНОВАНИЕ	ПРИМЕЧАНИЕ
ГОСТ 16289-80	ОКНА И БАЛКОННЫЕ ДВЕРИ ДЕРЕВЯННЫЕ С ТРОЙНЫМ ОСТЕКЛЕНИЕМ ДЛЯ ЖИЛЫХ И ОБЩЕСТВЕННЫХ ЗДАНИЙ.	

ТАБЛИЦА N 1

ТОЛЩИНЫ УТЕПЛИТЕЛЕЙ ДЛЯ КРОВЛИ.

РАСЧЕТНАЯ ТЕМПЕРАТУРА	ПЕНОБЕТОН $\gamma° = 400$ кг/м³
−40° С	140

МАРКА ПОЗ.	ОБОЗНАЧЕНИЕ	НАИМЕНОВАНИЕ	КОЛ.	МАССА ЕД. КГ	ПРИМЕЧ.
	ВАРИАНТ ДЛЯ	$t = -40°$			
ДОПОЛНИТЕЛЬНЫЕ ПЕРЕМЫЧКИ К ОСНОВНОМУ ВАРИАНТУ					
ПР 23	КС-18	Б 13	1		
ПР 31	КС-18	Б 22	1		
ПР 39	КС-18	Б 15	1		
ПР 4	КС-18	Б 15	1		
ПР 21	КС-18	Б 22	1		
ПР 45	КС-18	Б 31	1		
ПР 34	КС-18	Б 15	1		
ПР 27	КС-18	Б 15	1		
ПР 44	КС-18	Б 13 / Б 15	1/1		
ПР 42	КС-18	Б 22	1		
ПР 19	КС-18	БУ 13	1		
ПР 43	КС-18	Б 13	1		
СЕЧ. 1-1	КС-1	П 32 / П 60	1/1		
СЕЧ. 10-10	КС-3	L200×100×12 ИЗ L200×125×12	4		
СЕЧ. 1-1	КС-5	L200×100×12 ИЗ L200×125×12	4		
СЕЧ. 6-6	КС-7	L200×100×12 ИЗ L200×125×12	1		
СЕЧ. 10-10	КС-7	L200×100×12 ИЗ L200×125×12	4		
СПЕЦИФИКАЦИЯ ДОПОЛНИТЕЛЬНЫХ СБОРНЫХ ЖЕЛЕЗОБЕТОННЫХ ЭЛЕМЕНТОВ					
Б 13	СЕРИЯ 1.139-1 ВЫП. 1	Б 13	13		
Б 13	СЕРИЯ 1.139-1 ВЫП. 1	Б 15	10		
Б 22	СЕРИЯ 1.139-1 ВЫП. 1	Б 22	19		
Б 31	СЕРИЯ 1.139-1 ВЫП. 1	Б 31	3		
П 32	ИИ-03-02 АЛЬБ.-108	П 32	1		
П 60	ИИ-03-02 АЛЬБ.-108	П 60	1		
	ГОСТ 8510-72	L200×100×12 ИЗ L200×125×12		2405,0	КГ

1981	Сельский дом культуры с залом на 400 мест, спортзалом 12×24 метров со стенами из кирпича	Содержание альбома. Общие указания.	Типовой проект 264-12-142	Альбом VIII	Лист 1доп.

13699-11 3

формат 22г

ЦНИИЭП зрелищных зданий и спортивных сооружений имени Б.С. Мезенцева

Нач. маст. Михалев
Гл. инж. м. Леонтьев
ГАП Горшков
ГИП Зимелихина
ст. арх. Малинина

согласовано

Общие указания

Дополнения к проекту здания Сельского дома культуры с залом на 400 мест со спортивным залом 12х24м со стенами из кирпича внесены на основании требований о повышении тепловой защиты общественных зданий и сооружений, изложенных в письме Госстроя № ГФ-4-2832 от 13.10.80г и согласно методическому указанию от 12 марта 1981г. „О внесении дополнений в типовые проекты общественных зданий, направленные на повышение тепловой защиты.

Действующий типовой проект в части вентиляции, теплоснабжения и отопления для наружных температур $t_н$=-20°С и $t_н$=-30°С остается без изменений.

Произведена частичная корректировка проекта отопления варианта для наружной расчетной температуры $t_н$=-40°С

Дополнительно разработаны чертежи ОВ-1доп ÷ ОВ-9доп

Корректировкой предусмотрено:

- применить в качестве утеплителя для кровли пенобетон γ=400 кг/м³ толщиной δ=140мм
- световые проемы заполнить окнами и витражами с тройным остеклением в деревянных и металлических переплетах.

В результате указанных изменений коэффициенты теплопередачи ограждающих конструкций для наружных температур $t_н$=-20°С и $t_н$=-30°С принимать по таблице на листе ОВ-2 альбома II действующего типового проекта 264-12-142, а для температуры $t_н$=-40°С по таблице №1 настоящего листа

Общие пояснения к проекту, характеристики систем, основные показатели смотреть на листах ОВ-1÷ОВ-4 действующего типового проекта 264-12-142 альбом II

Типовой проект разработан в соответствии с действующими нормами и правилами и предусматривает мероприятия, обеспечивающие взрывную взрывопожарную и пожарную безопасность при эксплуатации и здания

Гл. инж. пр-та /Пукемон А/

Спецификация оборудования

№№ п/п	Наименование изделий	Тип, разм.	Ед. изм.	Кол-во 95°-70°С / -40°	Кол-во 150°-70°С / -40°	Примеч.
1	Трубы водогазопроводные	ф15	пм.	112 / 8	210 / 30	ГОСТ 3262-75
2	"	ф20	"	231 / 29	227 / 93	"
3	"	ф25	"	83 / —	351 / 111	"
4	"	ф32	"	502 / 230	216 / 52	"
5	"	ф40	"	111 / 35	51 / 18	"
6	"	ф50	"	27 / 7	— / —	"
7	Кран двойной регулировки	ф15	шт	28	28	ГОСТ 10944-75
8	Вентиль запорный муфтовый	ф15	"	1	7	15К418П
9	"	ф20	"	10	12	ГОСТ 18161-72*
10	"	ф25	"	—	5	"
11	"	ф32	"	13	—	"
12	"	ф40	"	—	4	"
13	Задвижка параллельная с выдвижным шпинделем	ф50	"	4	—	30ч6бр ГОСТ 5437-75
14	Кран пробковый проходной сальниковый	ф15	шт	3	3	11ч6бк ГОСТ 5348-71
15	Кран пробно-спускной сальниковый с цапкой	ф15	шт	—	5	10Б19бк ГОСТ 12894-77
16		ф20	"	—	13	"
17		ф25	"	—	11	"
18		ф32	"	—	2	"
19	Кран для спуска воздуха конструкции Маевского	ф15	шт	34	34	
20	Конвектор типа „Комфорт"		экм	210,7	1925	
21	Радиатор чугунный		"	334	302	

Таблица №1

Наименование ограждений	Ro при $t_н$=-40°С
Окна с тройным остеклением в деревянном переплете	0,6
Витражи с тройным остеклением в металлическом переплете	0,56
Покрытие-плиты многопустотные с утеплителем-пенобетоном γ=400 кг/м³ $\delta_{ут}$=140мм	1,867

Основные показатели по чертежам отопления таблица №2

Наименование здания (сооружения) помещения	Объем здания м³	Период года при $t_н$=-40°С	Расход тепла ккал/час на отопление	на вентиляцию	на горячее водосн.	Общий	Расход тепло носит. т/ч
Сельский дом культуры на 400 мест	16063	холодный	196060	636300	300000	1132360	14/45

* В графе „Расход теплоносителя" в числителе дан расход при параметрах теплосети 150°-70°С, в знаменателе – при параметрах 95°-70°С

** Расход тепла на вентиляцию и горячее водоснабжение см. типовой проект 264-12-142 альбом II лист ОВ-3

Комплектовочная ведомость отопительных приборов

Радиаторы

Группир. радиаторов	95°-70°С / -40°	115°-70°С / -40°
4	1	3
5	3	1
6	1	2
7	4	3
8	3	5
9	2	4
10	4	3
11	—	2
12	4	2
13	3	3
14	—	4
15	—	6
16	8	1
17	—	17
18	6	—
20	17	—
21	4	—
24	1	3
25	3	4

Конвекторы

Тип конвектора	95°-70°С / -40°	115°-70°С / -40°
Кн20-1,7к	2 / —	1 / —
Кн20-1,7п	1 / —	2 / —
Кн20-2,6к	8 / —	11 / 2
Кн20-2,6п	26 / 2	15 / 1
Кн20-3,5к	7 / 3	5 / 1
Кн20-3,5п	20 / 2	23 / 3

Примечания

1. В спецификации трубопроводов в числителе указан общий расход труб, в знаменателе - в том числе подлежащих изоляции
2. Спецификацию на трубопроводы и арматуру теплового пункта см. лист ОВ-25; ОВ-26 альбома II.
3. В комплектовочной ведомости на конвекторы в числителе дано их общее количество, в знаменателе - количество конвекторов с воздуховыпускными кранами

Данный лист выпущен в дополнение слиска 083

1981	Сельский дом культуры с залом на 400 мест со спортивным залом 12х24м со стенами из кирпича	Общие данные	Типовой проект 264-12-142	Альбом VIII	Лист ОВ-1доп

Нач. отд. Солдатов; Ст. инж. Бушких; Гип Письмено; Рук. группы Боровской; Инженер Горковенко

ЦНИИЭП зрелищных зданий и спортивных сооружений имени Б.С. Мезенцева г. Москва

13699-11 4 Формат 22

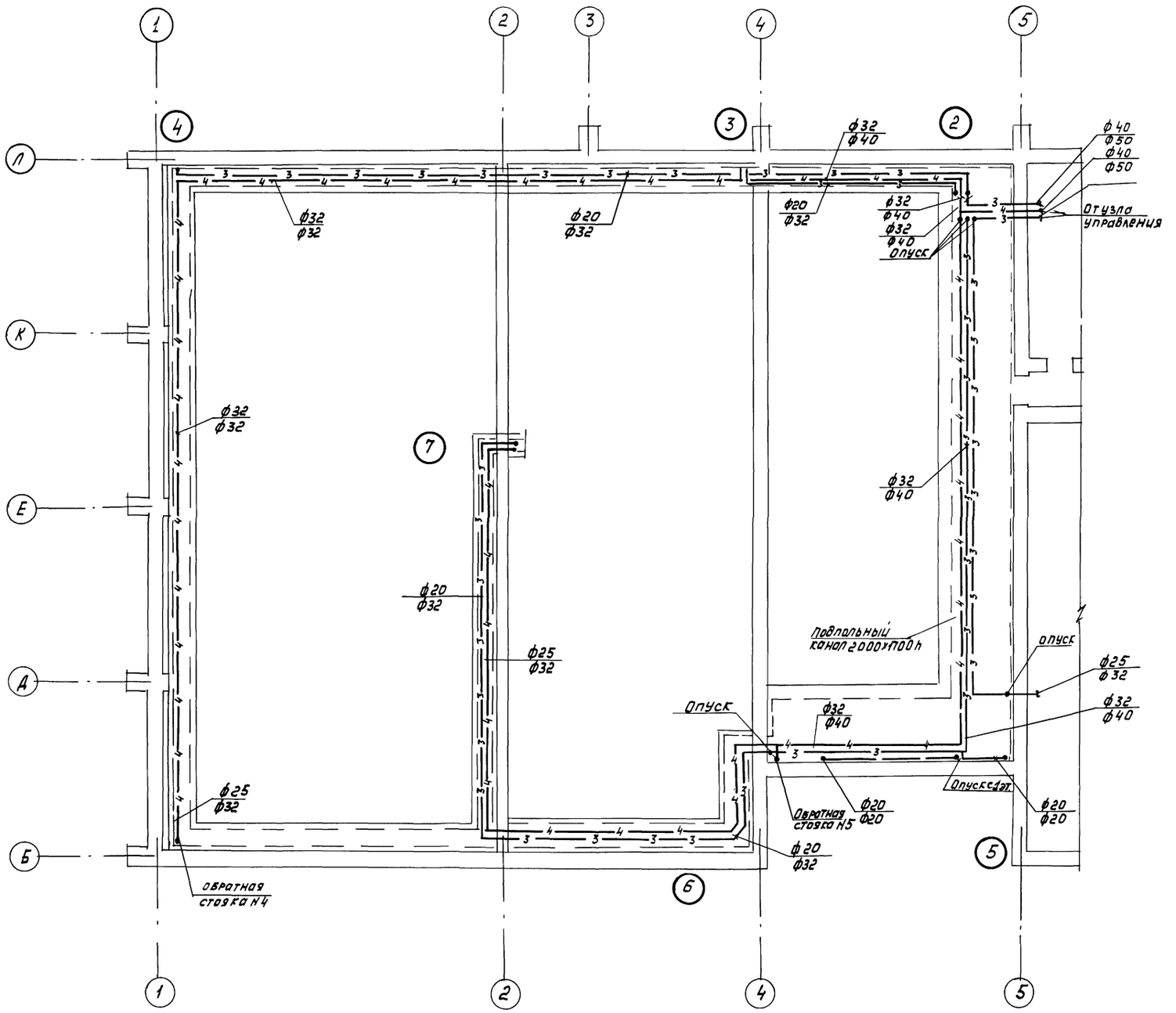

Примечания

1. Пояснения к проекту см. л. ОВ-1доп.
2. Условные обозначения см. л. ОВ-4 (альбом II тип пр. 264-12-142)

Данный лист выпущен в дополнение к листу ОВ-7

1981	Сельский дом культуры с залом на 400 мест со спортивным залом 12м×24м со стенами из кирпича	План подвала в осях 1÷5	Типовой проект 264-12-142	Альбом VIII	Лист ОВ-2доп

13699-11 5

Формат 22

Согласовано

Зрелищных зданий и спортивных сооружений имени Б.С. Мезенцева Москва

Нач.отд. Солдатов
Стл.инж.отд. Буцких
ГИП Пусемо
Рук группы Дворецова
Инженер Горковенко

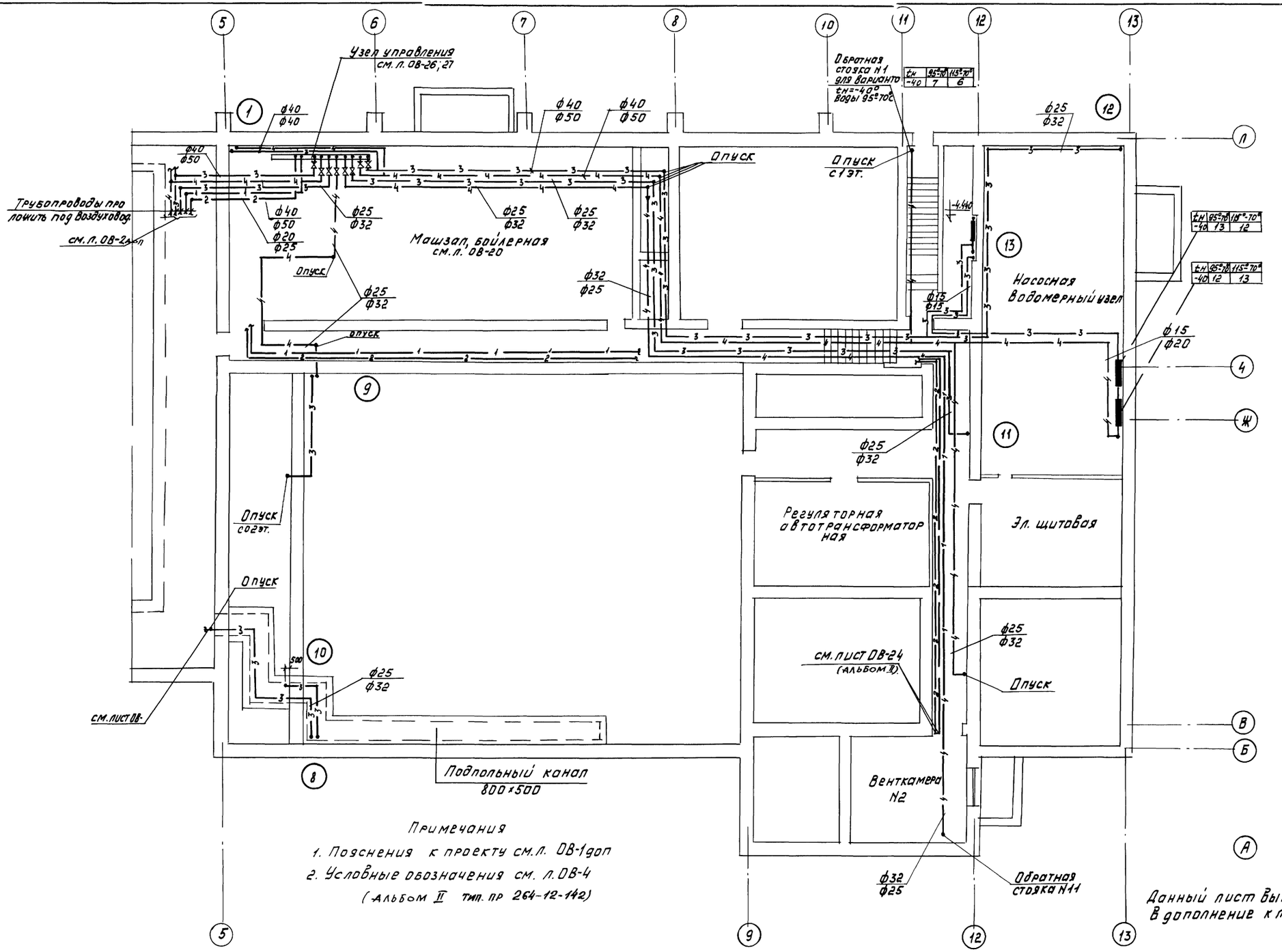

Примечания

1. Пояснения к проекту см.л. ОВ-1доп
2. Условные обозначения см. л. ОВ-4 (Альбом V тип. пр 264-12-142)

1981	Сельский дом культуры с залом на 400 мест со спортивным залом 12×24м со стенами из кирпича	План подвала В осях 5 ÷ 13	Типовой проект 264-12-142	Альбом VIII	Лист ОВ-3доп

13699-11 6 Формат А2

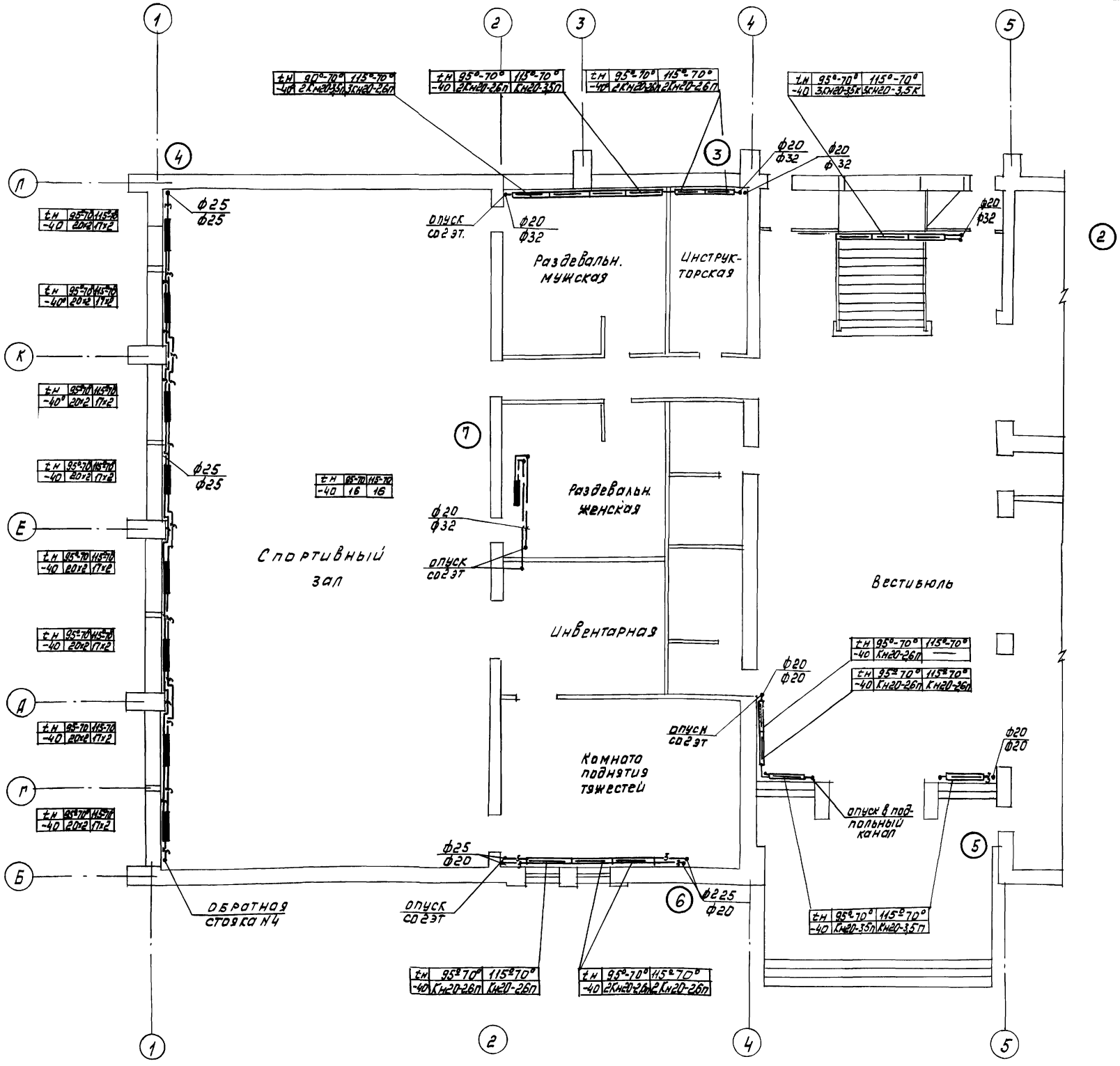

Примечания

1. Пояснения к проекту см. л. ОВ-1доп
2. Условные обозначения см. л. ОВ-4 (Альбом II тип. пр. 264-12-142)

Данный лист выпущен в дополнение к листу ОВ-9

1981	Сельский дом культуры с залом на 400 мест, со спортивным залом 12м×24м со стенами из кирпича	План 1го этажа в осях 1÷5	Типовой проект 264-12-142	Альбом VIII	Лист ОВ-4доп.

13699-11 7 Формат 22

Согласовано

Центр зрелищных зданий и спортивных сооружений имени Б.С. Мезенцева г. Москва

Нач. отд.	Солдатов	
Гл. инж. отд.	Буцких	
ГИП	Пукемо	
Рук. группы	Дворецкова	
Инженер	Тарковенко	

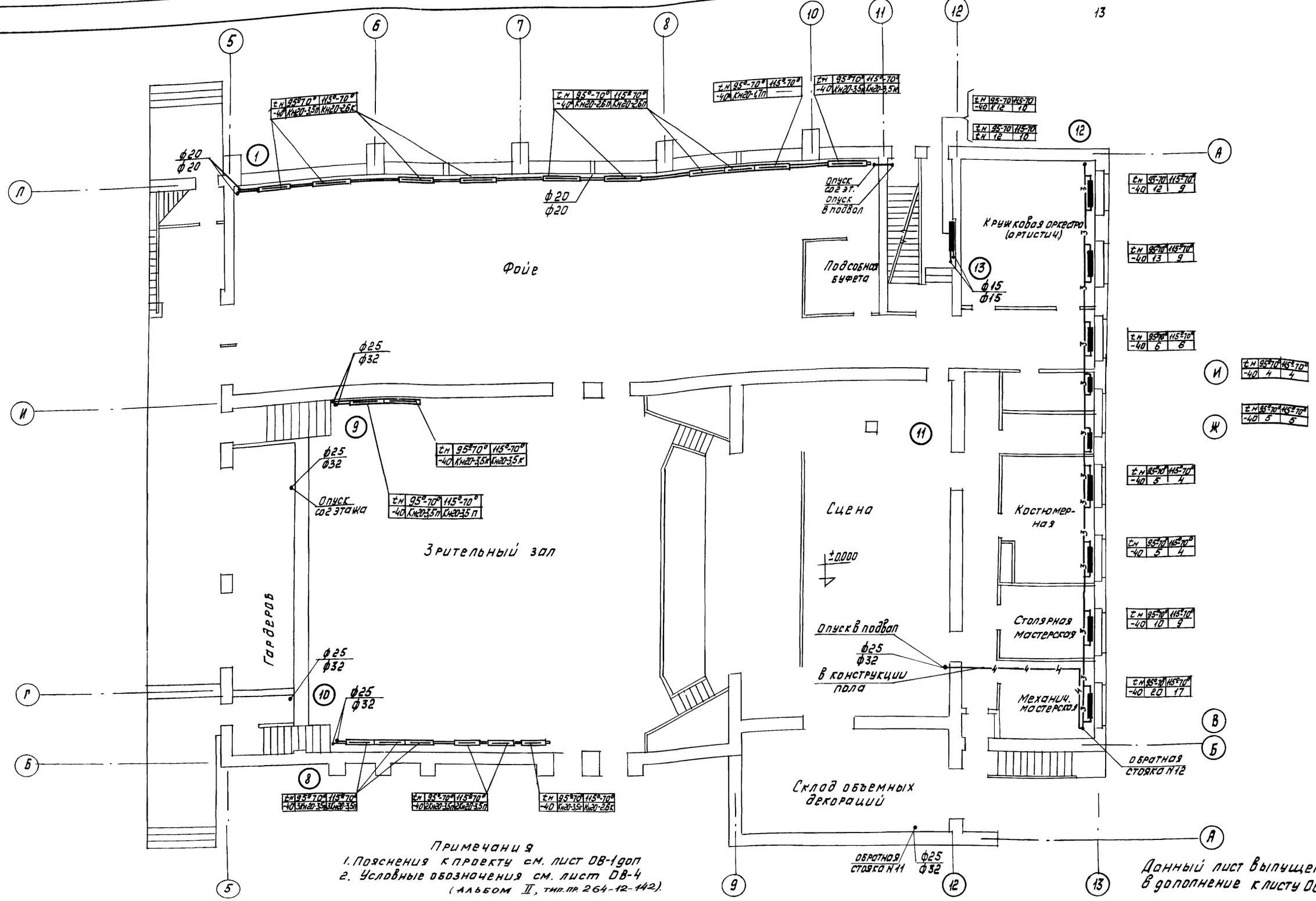

Примечания
1. Пояснения к проекту см. лист ОВ-1доп
2. Условные обозначения см. лист ОВ-4 (альбом II, тип. пр. 264-12-142).

Данный лист выпущен в дополнение к листу ОВ-10

1981	Сельский дом культуры с залом на 400 мест со спортивным залом 12 м×24 м со стенами из кирпича	План 1го этажа в осях 5÷13	Типовой проект 264-12-142	Альбом VIII	Лист ОВ-5доп

13699-11 8 Формат 22

Согласовано

Нач. отд. Солдатов
Гл. инж. отд. Буцких
ГИП Пукемо
Рук. группы Аварецкова
И. инженер Гарковенко

Зрелищных зданий и спортивных сооружений имени С.С. Мезенцева г. Москва

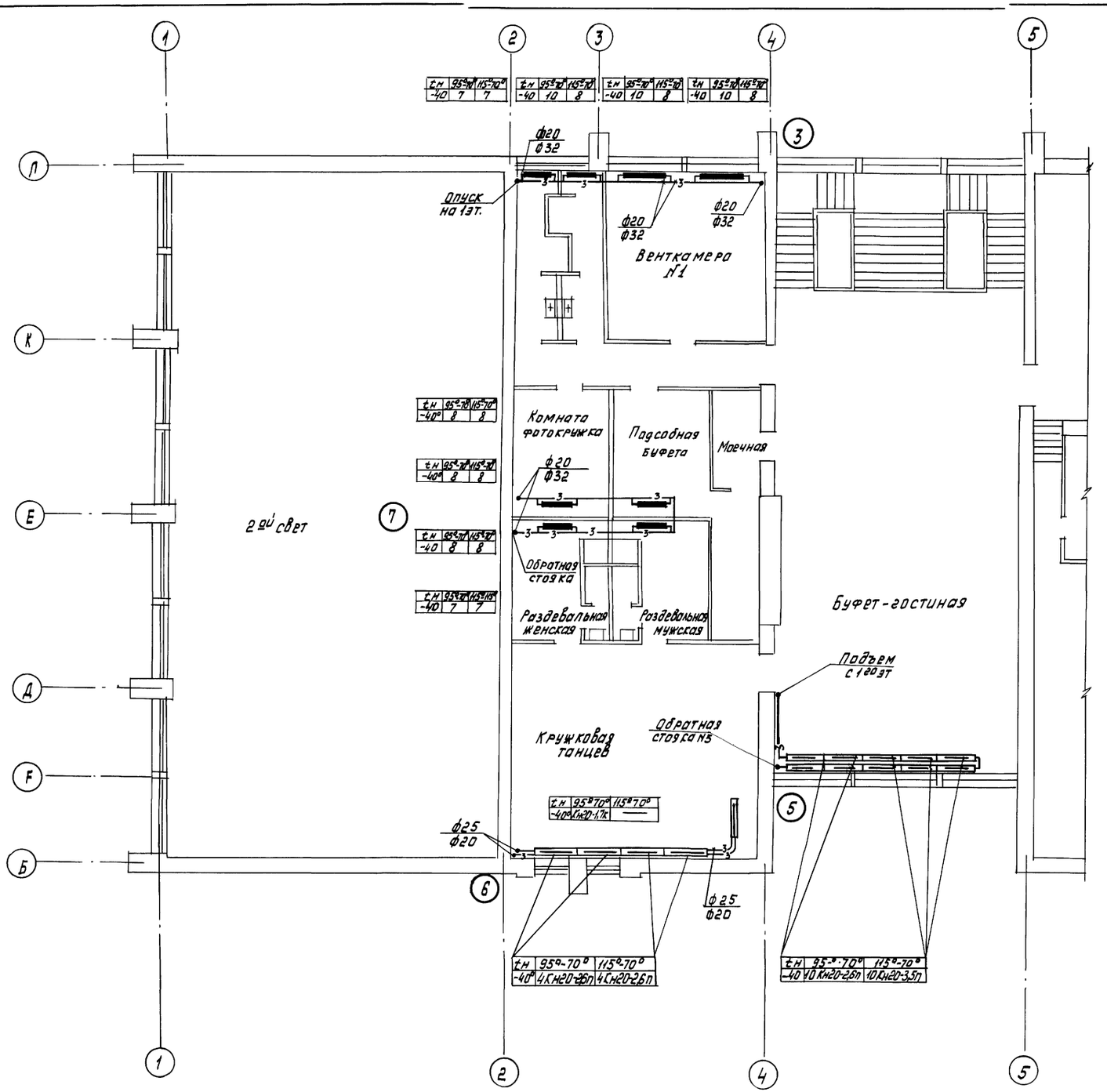

Примечания

1. Пояснения к проекту см. л. ОВ-1доп
2. Условные обозначения см. л. ОВ-4 (альбом II, тип. пр. 264-12-142)

Данный лист выпущен в дополнение к листу ОВ-11

1981	Сельский дом культуры с залом на 400 мест, со спортивным залом 12×24м со стенами из кирпича	План 2го этажа в осях 1÷5	Типовой проект 264-12-142	Альбом VIII	Лист ОВ-6доп

13699-11 9 Формат 22

Согласовано

Зрелищных зданий и спортивных сооружений имени Б.С. Мезенцева Москва

Нач. отд. Солдатов
Гл. инж. от. Бицких
Гл. инж. п-та Пукемо
Рук. группы Дворецкова
Инженер Горковенко

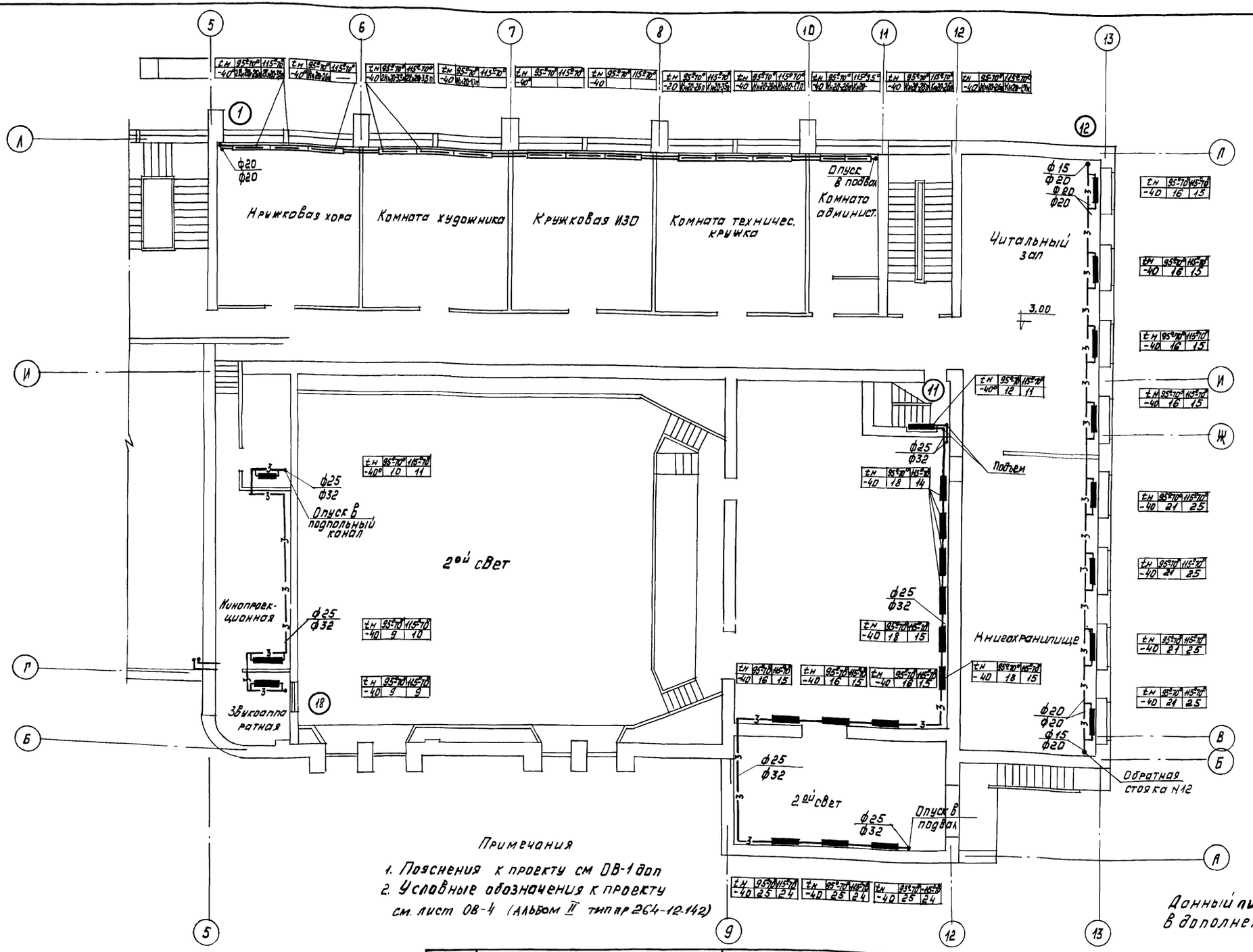

Примечания

1. Пояснения к проекту см ОВ-1 доп
2. Условные обозначения к проекту см. лист ОВ-4 (Альбом II типпр 264-12-142)

Данный лист выпущен в дополнение к листу ОВ-12

1981	Сельский дом культуры с залом на 400 мест со спортивным залом 12х24 м со стенами из кирпича	План 2 го этажа в осях 5–13	Типовой проект 264-12-142	Альбом VIII	Лист ОВ-7 доп

13699-11 10 Формат 22

ЦНИИЭП Зрелищных, зданий и спортивных сооружений имени Б.С. Мезенцева Москва

Нач. отд. Солдатов
Гл. инж. отд. Буцких
Гип Лукемо
Рук. группы Дворецкова
Инженер Горковенко

Схема трубопроводов системы отопления N 1

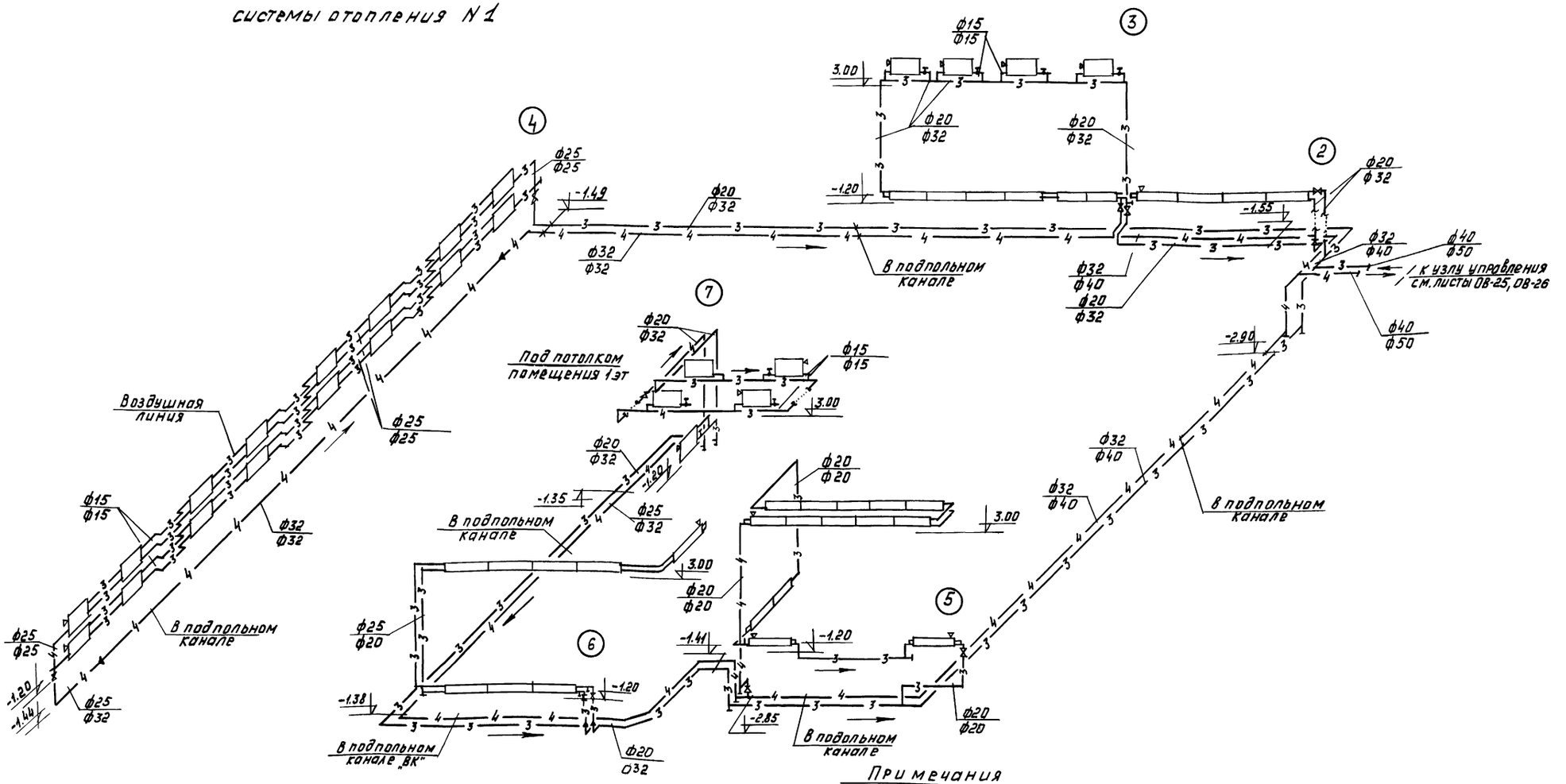

Примечания

1. Данный лист читается совместно с листом ОВ-9доп
2. Условные обозначения см. лист ОВ-4 (альбом II)
3. Все подающие магистральные трубопроводы изолируются минераловатными изделиями δ=30 мм с последующей оберткой стеклотканью
4. В системе при воде 115°-70°С вместо пробок с заглушками для спуска воды поставить краны пробно-спускные сальниковые с цапкой

Данный лист выпущен в дополнение к листу ОВ-13

1981	Сельский дом культуры с залом на 400 мест со спортивным залом 12×24 м со стенами из кирпича	Схема трубопроводов системы отопления N 1	Типовой проект 264-12-142	Альбом VIII	Лист ОВ-8доп

Зрелищных зданий и спортивных сооружений имени Б.С. Мезенцева г. Москва

Нач. отд.		Солдатов
Гл. инж. отд.		Быцких
Гл. инж. пр.		Пукемо
Рук. гр.		Дворецкова
Инж.		Горковенко

13699-11 11

Формат 22

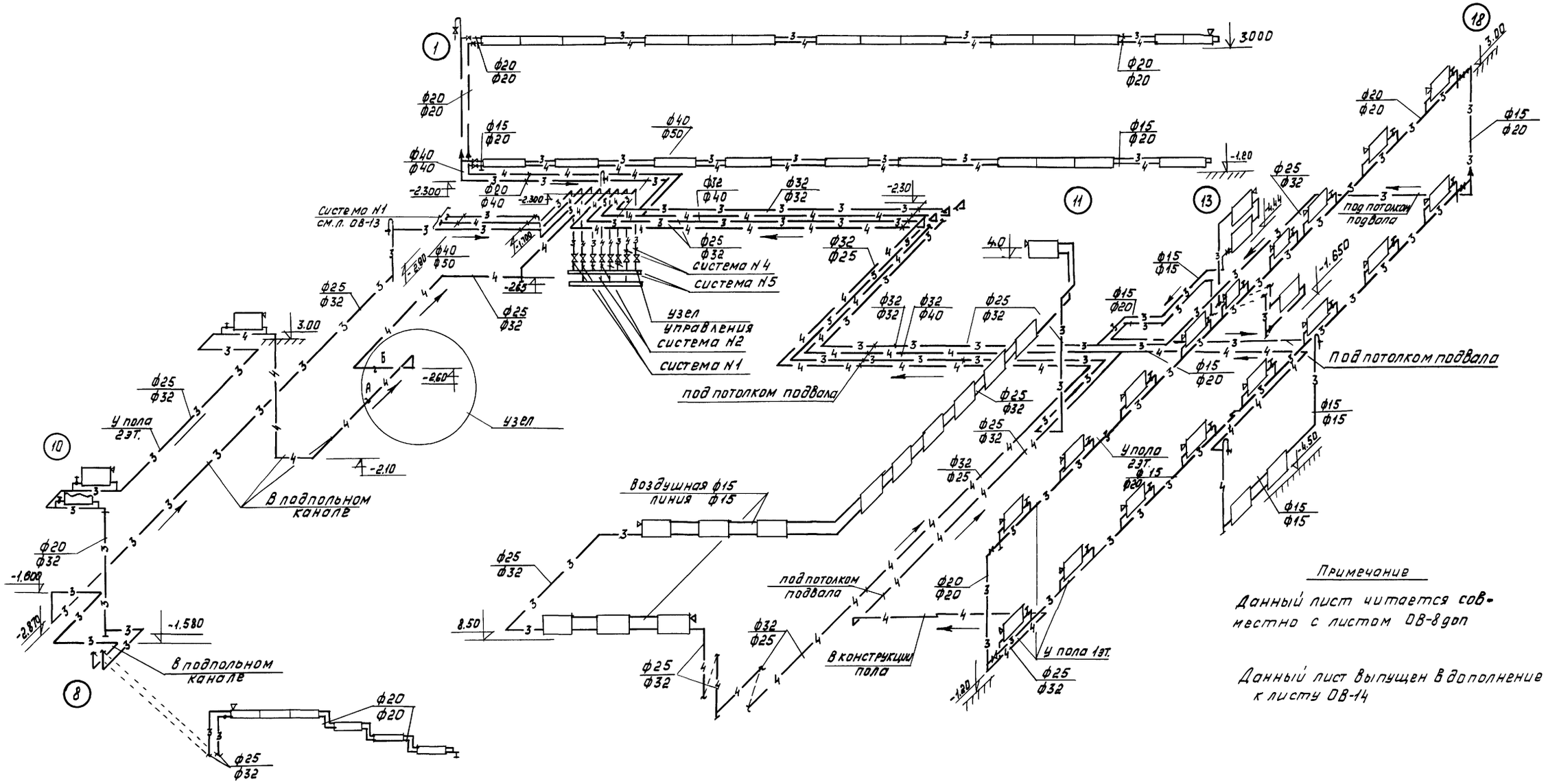

Примечание

Данный лист читается совместно с листом ОВ-8доп

Данный лист выпущен в дополнение к листу ОВ-14

Нач. отдела	Солдатов				
Гл. инж. отд.	Буцких				
ГИП	Пукемо				
Рук. гр.	Дворецкая				
Инженер	Горковенко				

ЦНИИЭП зрелищных зданий и спортивных сооружений имени Б.С. Мезенцева, Москва

1981	Сельский дом культуры с залом на 400 мест со спортивным залом 12м×24м со стенами из кирпича	Схемы трубопроводов систем отопления N2; N3; N4	Типовой проект 264-12-142	Альбом VIII	Лист ОВ-9доп

Вариант тройного остекления для расчетной температуры ниже -32°С.

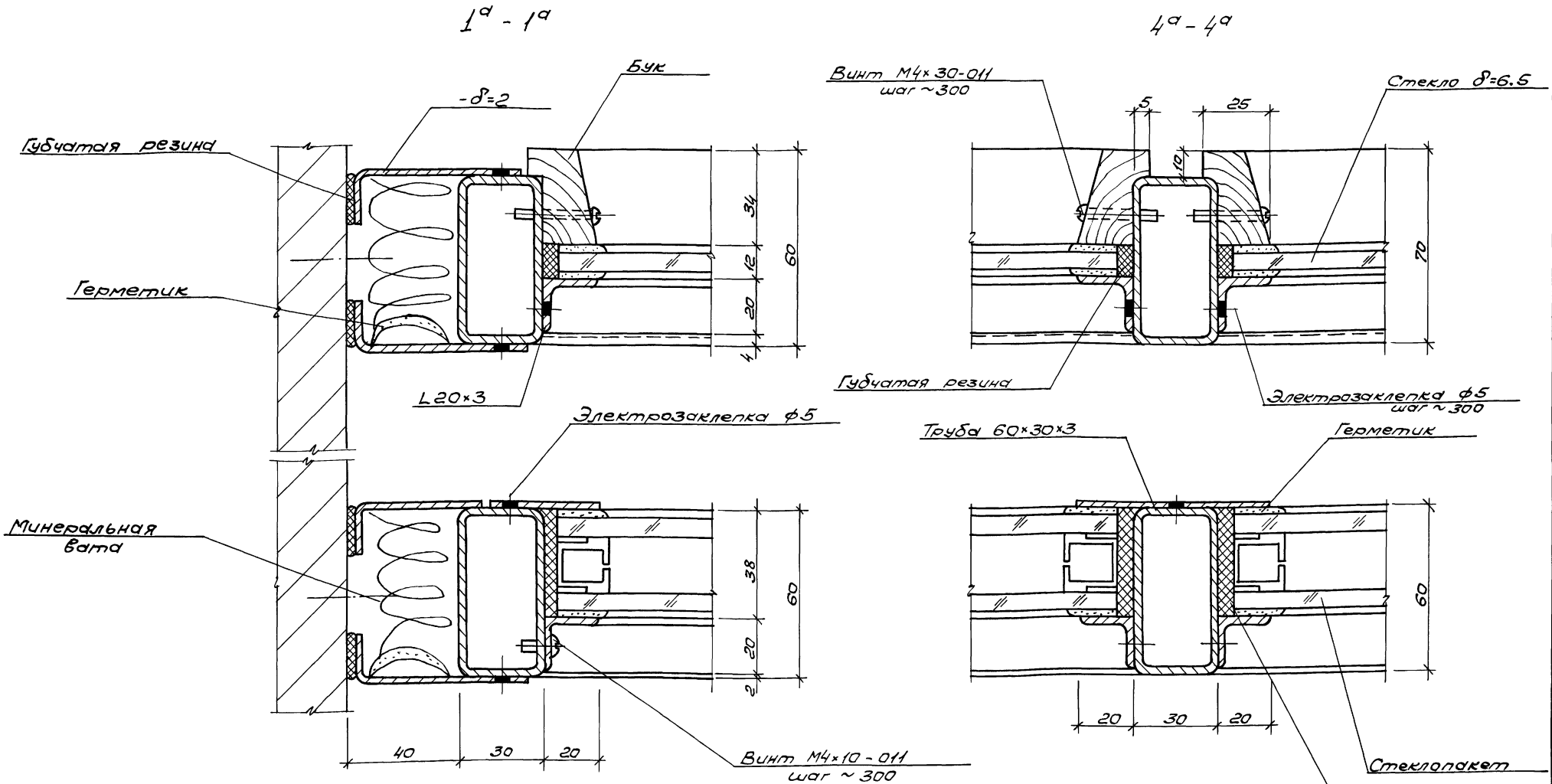

Выборка материалов

NN п.п.	Наименование	Материал	ГОСТ или ТУ	Ед. изм.	Кол-во	Примечан.
1	Стекло δ=6.5	——	7380-77	м²	295	Витринное неполирован.
2	Стеклопакет	——	ТУ21-23-87-76	м²	280	

1981	Сельский дом культуры с залом на 400 мест, спортзалом 12×24 метров со стенами из кирпича	Монтажные сечения: 1а-1а, 4а-4а. Выборка материалов.	Типовой проект 264-12-142	Альбом VIII	Лист КМ-1доп.

13699-11 (13) формат 22г

Зрелищных зданий и спортивных сооружений имени Б.С. Мезенцева

Нач. отд. Мирошин
Нач. сект. Уманский
ГИП Буш
Провер. Буш
Исполнил Стрельчонас

согласовано

gost.e-ecolog.ru