ТИПОВОЙ ПРОЕКТ
264-12-142

СЕЛЬСКИЙ ДОМ КУЛЬТУРЫ

С ЗАЛОМ НА 400 МЕСТ, СПОРТЗАЛОМ 12 × 24м, СО СТЕНАМИ ИЗ КИРПИЧА

СОСТАВ ПРОЕКТА

АЛЬБОМ О МАТЕРИАЛЫ ДЛЯ ПРИВЯЗКИ И ЧЕРТЕЖИ НУЛЕВОГО ЦИКЛА РАБОТ
АЛЬБОМ I/ЧАСТЬ1/ АРХИТЕКТУРНО-СТРОИТЕЛЬНЫЕ И ТЕХНОЛОГИЧЕСКИЕ ЧЕРТЕЖИ
АЛЬБОМ I/ЧАСТЬ2/ СТАЛЬНЫЕ ВИТРАЖИ
АЛЬБОМ II ЧЕРТЕЖИ САНИТАРНО — ТЕХНИЧЕСКИХ СИСТЕМ И УСТРОЙСТВ
АЛЬБОМ III /ЧАСТЬ-1/ ЭЛЕКТРОТЕХНИЧЕСКИЕ ЧЕРТЕЖИ /ЧАСТЬ-2/ СЛАБОТОЧНАЯ ТЕХНИКА
АЛЬБОМ IV ЧЕРТЕЖИ МЕХАНИЧЕСКОГО НЕСТАНДАРТИЗИРОВАННОГО ОБОРУДОВАНИЯ
АЛЬБОМ V ЗАДАНИЕ ЗАВОДАМ-ИЗГОТОВИТЕЛЯМ
АЛЬБОМ VI СМЕТЫ
АЛЬБОМ VII ЗАКАЗНЫЕ СПЕЦИФИКАЦИИ

ПРИМЕНЕННЫЕ МАТЕРИАЛЫ

СЕРИЯ 2.290-3 ВЫПУСК 1 АЛЬБОМ II /ЧАСТИ 1,2/, АЛЬБОМ III /ЧАСТИ 1,2/, АЛЬБОМ IV /ЧАСТИ 1,4/, АЛЬБОМ V /ЧАСТЬ 1/, АЛЬБОМ VII /ЧАСТЬ 1/, АЛЬБОМ VIII-IX /ЧАСТЬ 1/, АЛЬБОМ X /ЧАСТЬ 1/
РАСПРОСТРАНЯЕТ МИНСКИЙ ФИЛИАЛ ЦИТП

13699-07
ЦЕНА 12-32

АЛЬБОМ-IV

УТВЕРЖДЕН
ГОСГРАЖДАНСТРОЕМ
ПРИКАЗОМ№ 321 от 29.XII-1973г.
ВВЕДЕН В ДЕЙСТВИЕ
ЦНИИЭП зрелищных зданий и спортивных сооружений им. Б.С. МЕЗЕНЦЕВА
ПРИКАЗОМ№ 116 от 20.X-1975г.

РАЗРАБОТАН
ЦНИИЭП зрелищных зданий и спортивных сооружений им. Б.С. МЕЗЕНЦЕВА

gost.e-ecolog.ru

ТИПОВОЙ ПРОЕКТ
264-12 142

СЕЛЬСКИЙ ДОМ КУЛЬТУРЫ С ЗАЛОМ НА 400 МЕСТ СПОРТЗАЛОМ 12×24 МЕТРОВ СО СТЕНАМИ ИЗ КИРПИЧА

СОСТАВ ПРОЕКТА

АЛЬБОМ-О	МАТЕРИАЛЫ ДЛЯ ПРИВЯЗКИ И ЧЕРТЕЖИ НУЛЕВОГО ЦИКЛА РАБОТ
АЛЬБОМ-I	ЧАСТЬ-1 АРХИТЕКТУРНО-СТРОИТЕЛЬНЫЕ И ТЕХНОЛОГИЧЕСКИЕ ЧЕРТЕЖИ ЧАСТЬ-2 СТАЛЬНЫЕ ВИТРАЖИ
АЛЬБОМ-II	ЧЕРТЕЖИ САНИТАРНО-ТЕХНИЧЕСКИХ СИСТЕМ И УСТРОЙСТВ
АЛЬБОМ-III	ЧАСТЬ-1 ЭЛЕКТРОТЕХНИЧЕСКИЕ ЧЕРТЕЖИ, ЧАСТЬ-2 КИНОТЕХНИКА
АЛЬБОМ-IV	ЧЕРТЕЖИ МЕХАНИЧЕСКОГО НЕСТАНДАРТИЗИРОВАННОГО ОБОРУДОВАНИЯ
АЛЬБОМ-V	ЗАДАНИЕ ЗАВОДАМ - ИЗГОТОВИТЕЛЯМ
АЛЬБОМ-VI	СМЕТЫ
АЛЬБОМ-VII	ЗАКАЗНЫЕ СПЕЦИФИКАЦИИ
АЛЬБОМ-VIII	ДОПОЛНИТЕЛЬНЫЙ АЛЬБОМ К МЕРОПРИЯТИЯМ, ПОВЫШАЮЩИМ ТЕПЛОВУЮ ЗАЩИТУ ЗДАНИЯ
АЛЬБОМ-IX	СМЕТЫ. ДОПОЛНИТЕЛЬНЫЙ АЛЬБОМ К МЕРОПРИЯТИЯМ, ПОВЫШАЮЩИМ ТЕПЛОВУЮ ЗАЩИТУ ЗДАНИЯ

АЛЬБОМ - IV

13699-07

РАЗРАБОТАН
ЦНИИЭП зрелищных зданий и спортивных сооружений им. Б.С. Мезенцева

УТВЕРЖДЕН ГОСГРАЖДАНСТРОЕМ ПРИКАЗОМ N 321 ОТ 29 ДЕКАБРЯ 1973 г.
РАБОЧИЕ ЧЕРТЕЖИ АЛЬБОМОВ О-VII ВВЕДЕНЫ В ДЕЙСТВИЕ ЦНИИЭП ЗРЕЛИЩНЫХ ЗДАНИЙ И СПОРТИВНЫХ СООРУЖЕНИЙ ИМ. Б.С. МЕЗЕНЦЕВА ПРИКАЗОМ N 116 ОТ 20 ОКТЯБРЯ 1975 г.
АЛЬБОМОВ VIII-IX ВВЕДЕНЫ В ДЕЙСТВИЕ ПРИКАЗОМ N 24 ОТ 3.III.82 г.

© МФ ЦИТП Госстроя СССР, 1988 г.

СОДЕРЖАНИЕ АЛЬБОМА

ОБОЗНАЧЕНИЕ	НАИМЕНОВАНИЕ	Страница
	ТИТУЛЬНЫЙ ЛИСТ	I
	СОДЕРЖАНИЕ АЛЬБОМА	2
	СОДЕРЖАНИЕ АЛЬБОМА	8
242М	НЕСТАНДАРТИЗИРОВАННОЕ МЕХАНИЧЕСКОЕ ОБОРУДОВАНИЕ Лист I,2,8	4
242М.II	ДОРОГА	
242М.МЧ	НЕСТАНДАРТИЗИРОВАННОЕ МЕХАНИЧЕСКОЕ ОБОРУДОВАНИЕ. Монтажный чертеж Лист I	5
	НЕСТАНДАРТИЗИРОВАННОЕ МЕХАНИЧЕСКОЕ ОБОРУДОВАНИЕ. Монтажный чертеж Лист 2	6
	НЕСТАНДАРТИЗИРОВАННОЕ МЕХАНИЧЕСКОЕ ОБОРУДОВАНИЕ. Монтажный чертеж Лист 3	7
	НЕСТАНДАРТИЗИРОВАННОЕ МЕХАНИЧЕСКОЕ ОБОРУДОВАНИЕ. Монтажный чертеж Лист 4	8
	НЕСТАНДАРТИЗИРОВАННОЕ МЕХАНИЧЕСКОЕ ОБОРУДОВАНИЕ. Монтажный чертеж Лист 5	9
	НЕСТАНДАРТИЗИРОВАННОЕ МЕХАНИЧЕСКОЕ ОБОРУДОВАНИЕ. Монтажный чертеж Лист 6	I0
242М.ВС	НЕСТАНДАРТИЗИРОВАННОЕ МЕХАНИЧЕСКОЕ ОБОРУДОВАНИЕ. Ведомость спецификаций Лист I	
242М.ТУ	Лист 5,6	II
242М.ВС	Лист 2,3	I2
242М.ВС	Лист 4,5	I8
242М.ВП	НЕСТАНДАРТИЗИРОВАННОЕ МЕХАНИЧЕСКОЕ ОБОРУДОВАНИЕ. Ведомость покупных изделий Лист I,2	I4
242М.ВП	Лист 3,4	I5
242М.ВП	Лист 5,6	I6
242М.I0	ЗАНАВЕС АНТРАКТНЫЙ РАЗДВИЖНОЙ Лист I,2	I7
242М.20	ЗАНАВЕС ПОПЛАННЫЙ	I7
242М.2I	ДОРОГА	I7
242М.I0 СБ	ЗАНАВЕС АНТРАКТНЫЙ РАЗДВИЖНОЙ Сборочный чертеж Лист I	I8
242М.I0 СБ	ЗАНАВЕС АНТРАКТНЫЙ РАЗДВИЖНОЙ Сборочный чертеж Лист 2	I9
242М.II СБ	ДОРОГА Сборочный чертеж Лист I	20
242М.IICБ	ДОРОГА Сборочный чертеж Лист 2	2I
242М.80.00I	СЕРЬГА	
242М.II.008	КРЮЧОК	
242М.II.002	ПОЛЗУШКА	
242М.II.00I	ПОДВЕСКА	22
242М.20 СБ	ЗАНАВЕС ПОПЛАННЫЙ Сборочный чертеж	23
242М.2I СБ	ДОРОГА Сборочный чертеж	24

ОБОЗНАЧЕНИЕ	НАИМЕНОВАНИЕ	Страница
242М.80	ФЕРМА СОФИТНАЯ I ПЛАНА	
242М.8I	КАРКАС Лист I,2	
242М.40	ФЕРМА СОФИТНАЯ II и III плана	25
242М.80 СБ	ФЕРМА СОФИТНАЯ I ПЛАНА Сборочный чертеж	26
242М.8I СБ	КАРКАС Сборочный чертеж	27
242М.8I.004	ДУГА	
242М.8I.003	ПОДВЕСКА	
242М.8I.002	ПОДВЕСКА	
242М.8I.00I	СКОБА	28
242М.82.I0	КАРКАС	
242М.82	КОРЗИНА	
242М.82.00I	ПРИЕМ	
242М.82.I0.004	УПОР	29
242М.82.I0 СБ	КАРКАС Сборочный чертеж	
242М.82 СБ	КОРЗИНА Сборочный чертеж	30
242М.8I.0I2	ПОДВЕСКА	
242М.82.I0.003	СТОЙКА	
242М.82.I0.002	ПОДСТАВКА	
242М.82.I0.00I	СТОЙКА	3I
242М.40 СБ	ФЕРМА СОФИТНАЯ II и III ПЛАНА Сборочный чертеж	32
242М.4I	КАРКАС Лист I,2	
242М.90.00I	СКОБА	
242М.02.008	ДУГА	33
242М.4I СБ	КАРКАС Сборочный чертеж	34
242М.4I.002	СВЯЗЬ	
242М.4I.00I	ПОДВЕСКА	
242М.8I.006	СВЯЗЬ	
242М.8I.005	СВЯЗЬ	35
242М.60	ШТАНГА	
242М.90.003	БОЛТ ФУНДАМЕНТНЫЙ	
242М.60 СБ	ШТАНГА Сборочный чертеж	36
242М.70	КУЛИСЫ ПОРТАЛЬНЫЕ	
242М.7I	КУЛИСА Лист I,2,3	37
242М.70 СБ	КУЛИСЫ ПОРТАЛЬНЫЕ Сборочный чертеж	38
242М.7I СБ	КУЛИСА Сборочный чертеж Лист I	39
242М.7I СБ	КУЛИСА Сборочный чертеж Лист 2	40

СОДЕРЖАНИЕ АЛЬБОМА

ОБОЗНАЧЕНИЕ	НАИМЕНОВАНИЕ	Страница
242М.7I.IO	КАРКАС Лист I,2,8	41
242М.7I.IO.004	ПЕРЕКЛАДИНА	
242М.7I.IO СБ	КАРКАС Сборочный чертеж Лист I	42
242М.7I.IO СБ	КАРКАС Сборочный чертеж Лист 2	48
242М.7I.IO.00I	КОСЫНКА	44
242М.7I.IO.002	СКОБА	
242М.7I.IO.003	РАСКОС	
242М.7I.IO.006	КОСЫНКА	
242М.7I.IO.005	ПЕРЕКЛАДИНА	45
242М.7I.20	ФАРТУК	
242М.7I.		
242М.7I.20 СБ	ФАРТУК Сборочный чертеж	
242М.72.00I	СТЕРЖЕНЬ	46
242М.72	ДОРОГА	
242М.72 СБ	ДОРОГА Сборочный чертеж	
242М.72.IO	НАПРАВЛЯЮЩАЯ Лист I,2	47
242М.72.IO СБ	НАПРАВЛЯЮЩАЯ Сборочный чертеж	
242М.70.00I	ПОВОДОК	48
242М.72.002	КОЛЬЦО	
242М.72.20 СБ	ПЛАСТИНА Сборочный чертеж	
242М.72.20	ПЛАСТИНА	
242М.80	ПРОТИВОПОЖАРНАЯ ДВЕРЬ	49
242М.8I.IO.004	ПЛАТИК	
242М.82	ОГРАЖДЕНИЕ Лист I,2	
242М.80 СБ	ПРОТИВОПОЖАРНАЯ ДВЕРЬ Сборочный чертеж Лист I	50
242М.80 СБ	ПРОТИВОПОЖАРНАЯ ДВЕРЬ Сборочный чертеж Лист 2	5I
242М.8I	ПОЛОТНО Лист I,2	52
242М.8I.IO	КАРКАС Лист I,2	
242М.8I СБ	ПОЛОТНО Сборочный чертеж	53
242М.8I.IO СБ	КАРКАС Сборочный чертеж Лист I	54
242М.8I.IO СБ	КАРКАС Сборочный чертеж Лист 2	55
242М.8I.IO.008	СТОЙКА	56
242М.8I.IO.002	ПЕРЕКЛАДИНА	
242М.8I.IO.00I	СТОЙКА	57
242М.8I.IO.005	ПЕРЕКЛАДИНА	
242М.8I.IO.006	УПОР	
242М.8I.IO.007	ВОДИЛО	
242М.82 СБ	ОГРАЖДЕНИЕ Сборочный чертеж	58
242М.90	ЛЮКИ ДЫМОВЫЕ Лист I,2	59
242М.9I	ОКАНТОВКА Лист I,2	

ОБОЗНАЧЕНИЕ	НАИМЕНОВАНИЕ	Страница
242М.90 СБ	ЛЮКИ ДЫМОВЫЕ Сборочный чертеж Лист I	60
242М.90 СБ	ЛЮКИ ДЫМОВЫЕ Сборочный чертеж Лист 2	6I
242М.9I СБ	ОКАНТОВКА Сборочный чертеж	62
242М.9I.002	ПЛАНКА	68
242М.9I.003	ПОДСТАВКА	
242М.9I.00I	ПЛАНКА	
242М.92	КЛАПАН Лист I,2	64
242М.92.IO	КАРКАС Лист I,2	
242М.92 СБ	КЛАПАН Сборочный чертеж	65
242М.92.IO СБ	КАРКАС Сборочный чертеж	66
242М.92.IO.00I	СТОЙКА	67
242М.92.00I	НАКЛАДКА	
242М.92.IO.006	ПЕРЕКЛАДИНА	
242М.92.IO.002	СТОЙКА	68
242М.92.IO.003	ПЕРЕКЛАДИНА	
242М.92.IO.004	ПЛАНКА	
242М.92.IO.005	ПЕРЕКЛАДИНА	
242М.0I	ОГРАЖДЕНИЕ И НАПРАВЛЯЮЩИЕ Лист I,2	69
242М.0I.00I	УПОР	
242М.0I.002	АМОРТИЗАТОР	
242М.0I.СБ	ОГРАЖДЕНИЕ и НАПРАВЛЯЮЩИЕ Сборочный чертеж Лист I	70
242М.0I СБ	ОГРАЖДЕНИЕ и НАПРАВЛЯЮЩИЕ Сборочный чертеж Лист 2	7I
242М.0I СБ	ОГРАЖДЕНИЕ и НАПРАВЛЯЮЩИЕ Сборочный чертеж Лист 8	72
242М.0I.IO	ЩИТ	73
242М.0I.IO.00I	УГОЛЬНИК	
242М.0I.IO СБ	ЩИТ Сборочный чертеж	
242М.0I.20	ЩИТ	74
242М.0I.20.00I	УГОЛЬНИК	
242М.0I.20.СБ	ЩИТ Сборочный чертеж	
242М.02	ДОРОГА ГОРИЗОНТА	75
242М.02.00I	СКОБА	
242М.02 СБ	ДУГА ГОРИЗОНТА Сборочный чертеж	
242М.03	РАМА	76
242М.04.00I	ЛЫЖА	
242М.03.00I	СТОЙКА	
242М.03.002	РЕБРО	
242М.03 СБ	РАМА Сборочный чертеж	77
242М.04	НАПРАВЛЯЮЩАЯ	78
242М.04 СБ	НАПРАВЛЯЮЩАЯ Сборочный чертеж	
242М.02.002	ШАЙБА	
242М.05	ЗАЖИМ КАНАТОВ	79
242М.05.00I	ПЛАНКА	
242М.05.СБ	ЗАЖИМ КАНАТОВ Сборочный чертеж	
242М ТУ	НЕСТАНДАРТИЗИРОВАННОЕ МЕХАНИЧЕСКОЕ ОБОРУДОВАНИЕ Технические условия Лист I,2,3,4	80

Типовой проект 264-12-14г Альбом IV

Формат	Зона	Поз.	Обозначение	Наименование	Кол.	Примечание
				Шайбы ГОСТ 11371-68		
		36		12.01.01	4	
		37		16.01.01	4	
		38		Гвоздь 6×20 ГОСТ 4028-69	4	кг
		39		Коуш 22 ГОСТ 2224-72	102	
		40		Изолятор орешковый		
				ГОСТ 3536-47	20	
				Материалы		
		45		Канат 6,4-ГЛ-В-ЛС-Н-180		
				ГОСТ 3077-69	2000 м	0,14кг
		46		Канат пеньковый		
				бельный ф23,9 ГОСТ 483-55	800 м	0,43кг
		47		Пиломатериалы		
				80×100×500	4	2,5кг

Подп. и дата | Инв. № дубл. | Взам. инв. № | Подп. и дата | Инв. № подл.

Изм. | Лист | № докум. | Подп. | Дата

242М

Лист 3

Формат 11

Формат	Зона	Поз.	Обозначение	Наименование	Кол.	Примечание
11		14	242М.02	Дуга горизонта	1	
11		15	50-142	Блок 1ю ручьевый ф210	26	
11		16	50-145	Блок 2х ручьевый ф210	30	
11		17	50-146	Блок 3х ручьевый ф210	24	
11		18	50-148	Блок 4х ручьевый ф210	29	
11		19	50-154	Блок 5ти ручьевый ф210	21	
11		20	50-153	Блок 2х ручьевый ф210		
				угловой	6	
11		21	50-152	Блок 1ю ручьевый ф210	21	
				угловой		
11		22	242М.03	Рама	3	
11		23	242М.04	Направляющая	2	
11		24	242М.05	Зажим канатов	1	
11		25	50-317	Противовес Q=800кг	1	
11		26	50-318	Противовес софитный		
				Q=600кг	1	
11		27	50-115	Противовес софитный		
				Q=800кг	2	
11		28	50-316	Противовес Q=300кг	19	
11		29	50-50	Подвеска штанги ф60	8	
11		30	50-45	Стяжка	102	
11		31	50-44	Подвеска штанги ф60		
				с цепью	68	
				Стандартные изделия		
				Шурупы ГОСТ 11473-65		
		34		12×60.46.01	4	
		35		16×80.46.01	4	

Подп. и дата | Инв. № дубл. | Взам. инв. № | Подп. и дата | Инв. № подл.

Изм. | Лист | N докум. | Подп. | Дата

242М

Лист 2

Формат 11

Формат	Зона	Поз.	Обозначение	Наименование	Кол.	Примечание
				Документация		
*			242М.11СБ	Сборочный чертеж		22
				Детали		
11		1	242М.11.001	Подвеска	12	
11		2	242М.11.002	Ползушка	2	
Б.Ч.		3	242М.11.003	Распорка		
				Круг В12 ГОСТ 2590-71 / Ст3 ГОСТ 535-58		
				L=265 B_1	100	0,22кг
Б.Ч.		4	242М.11.004	Связь		
				Круг В12 ГОСТ 2590-71 / Ст3 ГОСТ 535-58		
				L=200 B_1	26	0,18кг
Б.Ч.		5	242М.11.005	Прогон		
				Уголок Б32×32×4 ГОСТ 8509-72 / Ст3 ГОСТ 535-58		
				L=12370 B_1	4	26кг
Б.Ч.		6	242М.11.006	Прогон		
				Уголок Б32×32×4 ГОСТ 8509-72 / Ст3 ГОСТ 535-58		
				L=7385 B_1	4	15кг
Б.Ч.		7	242М.11.007	Ребро		
				Лист В4 ГОСТ 3680-57 / 3-IV-Ст3 ГОСТ 16523-70		
				(105×50) B_1	6	0,15кг
11		8	242М.11.008	Крючок	2	
				Материалы		
				Эмаль ПФ-19М,		
				серая ТУКУ 545-61		

Подп. и дата | Инв. № дубл. | Взам. инв. № | Подп. и дата | Инв. № подл.

Изм. | Лист | № докум. | Подп. | Дата

242М.11

Разраб. Козлова | Пров. Бибер | Н.контр. Комянко | Утв. Комянко

Дорога

Лит. Н | Лист 1 | Листов 1

ЦНИИЭП зрелищн. зданий и спорт. сооружен. им. Б.С. Мезенцева Отдел №5

Формат 11

Формат	Зона	Поз.	Обозначение	Наименование	Кол.	Примечание
				Документация		
22			242М.МЧ	Монтажный чертеж		
12			242М.ВС	Ведомость спецификаций		
12			242М.ВП	Ведомость покупных изделий		
11			242М.ТУ	Технические условия		
				Сборочные единицы		
11		1	242М.10	Занавес антрактный	1	
				раздвижной		
11		2	242М.20	Занавес попланный	2	
11		3	242М.30	Ферма софитная		
				I плана	1	
11		4	242М.40	Софитная ферма		
				II и III планов	2	
11		6	242М.60	Штанга	16	
11		9	242М.70	Кулисы портальные	1	
11		11	242М.80	Дверь противопо-		
				жарная	1	
11		12	242М.90	Люки дымовые	1	
11		13	242М.01	Ограждение и		
				направляющие	1	

Подп. и дата | Инв. № дубл. | Взам. инв. № | Подп. и дата | Инв. № подл.

Изм. | Лист | № докум. | Подп. | Дата

242М

Разраб. Климова | Пров. Комянко | Н.контр. Комянко | Утв. Дмитриев

Нестандартизированное Механическое оборудование

Лит. Н | Лист 1 | Листов 3

ЦНИИЭП зрелищн. зданий и спорт. сооружен. им. Б.С. Мезенцева Отдел №5

Копир. Тарасова 13699-07 4 Формат 11

Типовой проект 264-12-142 Альбом IV

242М.МЧ

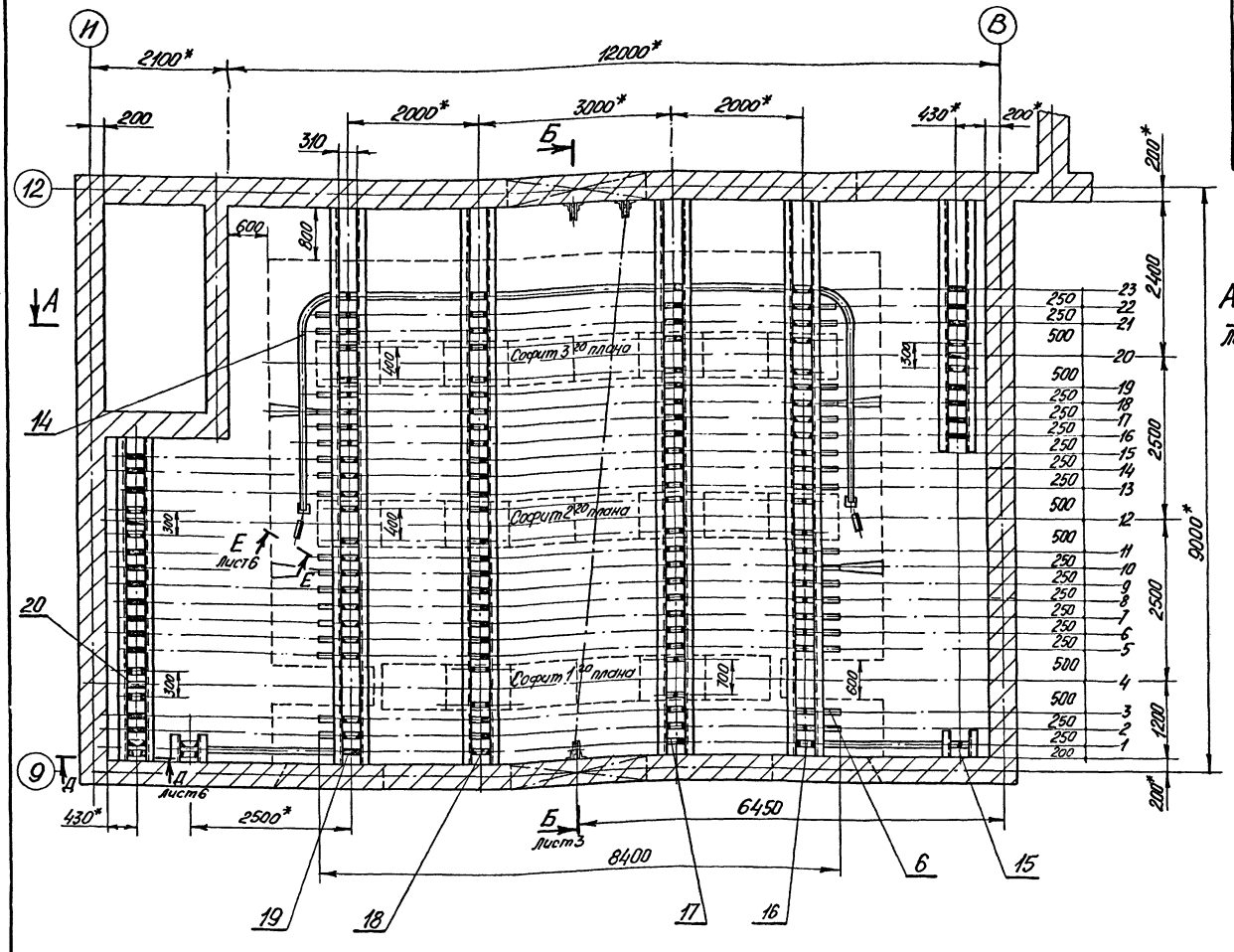

№ п/п	№ планов	№ подъемов	Наименование	Примечание
1	„0"	1	Занавес антрактно-раздвижной	
2		2	Подъемы декорационные	
3		3	Падуга	
4	„1"	4	Софит 1го плана	
5		5-9	Подъемы декорационные	
6		10	Занавес попланный	
7		11	Падуга	
8	„2"	12	Софит 2го плана	
9		13-17	Подъемы декорационные	
10		18	Занавес попланный	
11		19	Падуга	
12	„3"	20	Софит 3го плана	
13		21-22	Подъемы декорационные	
14		23	Горизонт на раме	
15	Вне плана		Люки дымовые	
16			Кулисы	

Условное обозначение блоков

- Блок 1но ручьевый ф210
- Блок 2х ручьевый ф210
- Блок 3х ручьевый ф210
- Блок 4х ручьевый ф210
- Блок 5ти ручьевый угловой ф210
- Блок 1но ручьевый угловой ф190
- Блок 2х ручьевый угловой ф210

* Размеры для справок.

Изм.	Лист	№ докум.	Подп.	Дата
Разраб.		Климова		
Пров.		Комянко		
Т.контр.				
Н.контр.		Комянко		
Утв.		Дмитриев		

242М.МЧ

Нестандартизированное механическое оборудование Монтажный чертеж

Лит.	Масса	Масштаб
И		1:50

Лист 1 | Листов 6

ЦНИИЭП зрелищн. зданий спорт. сооружен. им. Б.С. Мезенцева Отдел № 5

Инв. № подл. | Подп. и дата | Взам. инв. № | Инв. № подл. | Подп. и дата

Копир. Тарасова 13699-07 5 Формат 22

Типовой проект 261-12-142 Альбом IV

Б-Б лист1

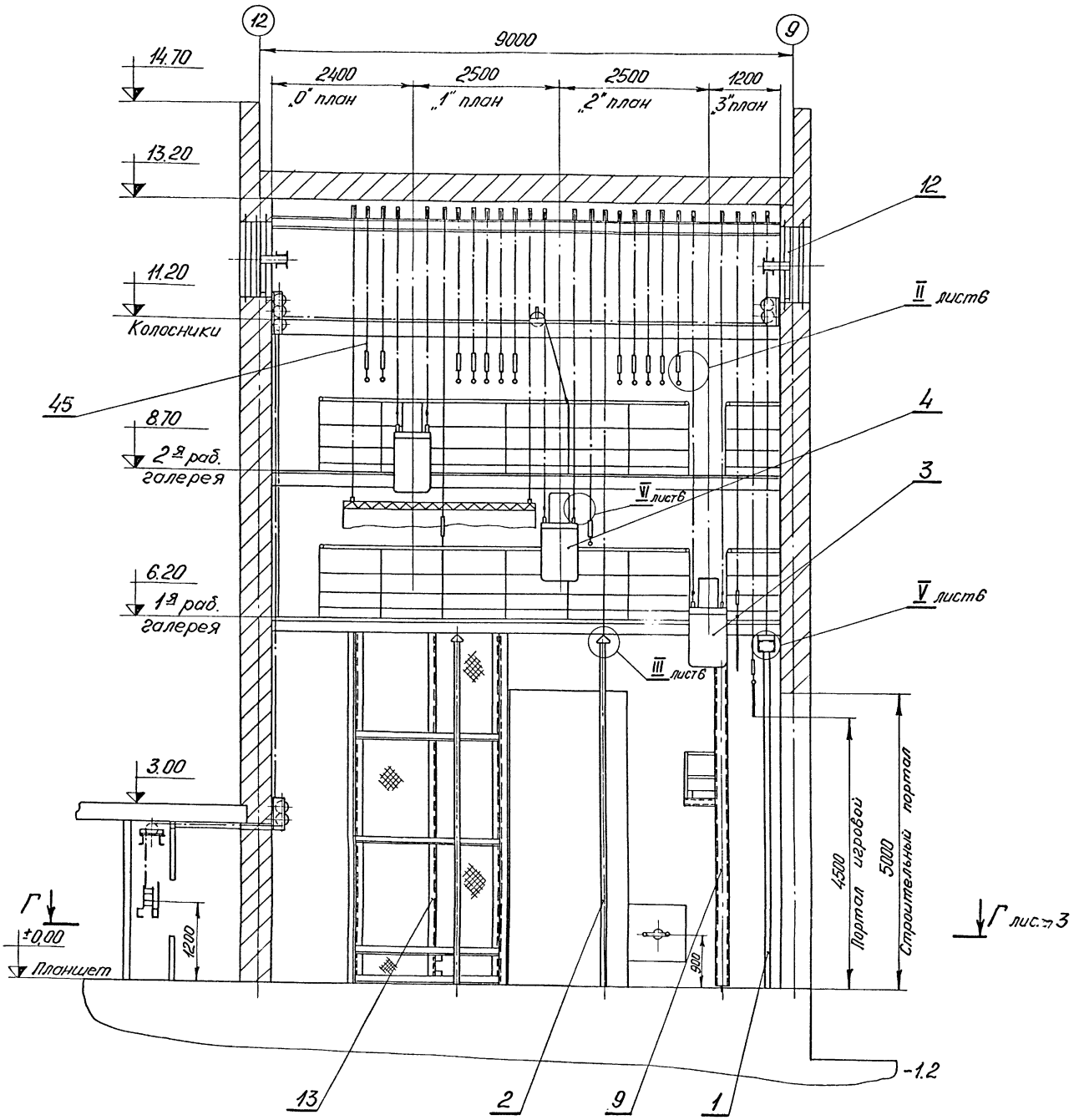

					242М.МЧ		
Изм.	Лист	№ докум.	Подп.	Дата	Нестандартизированное механическое оборудование Монтажный чертеж	Лит.	Масса	Масштаб
Разраб.		Климова				И		1:50
Пров.		Комянко				Лист 2	Листов	
Т.контр.						ЦНИИЭП зрелищных зданий и спортивных сооружений им. Б.С. Мезенцева Отдел №5		
Н.контр.		Комянко						
Утв.		Дмитриев						

Копир. Тарасова 13699-07 6 Формат 22

Инв. № подл. | Подп. и дата | Взам. инв. № | Инв. № дубл. | Подп. и дата

Типовой проект 264-12-142 Альбом IV

242М.М4

Г-Г лист2

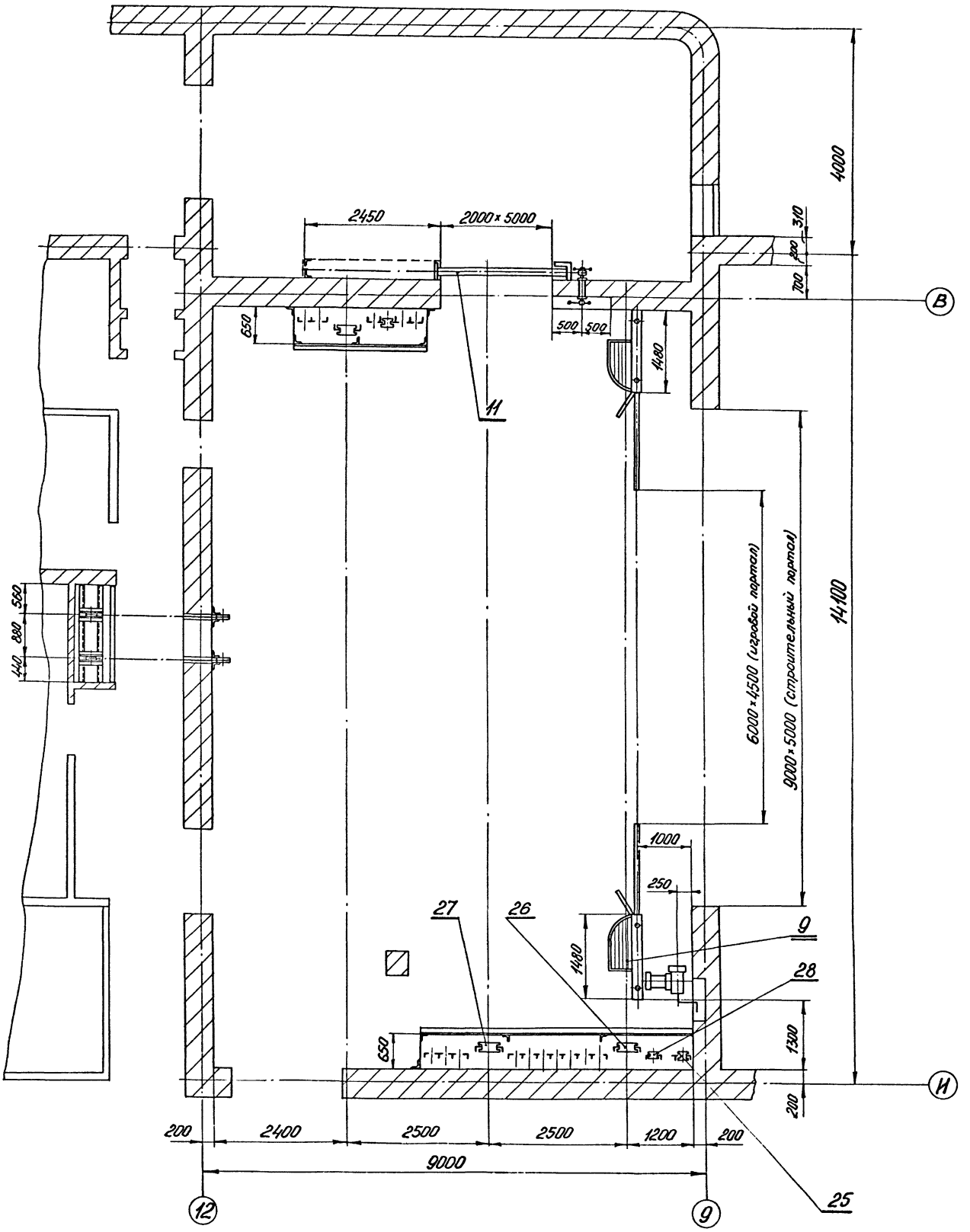

Изм	Лист	№ докум	Подп	Дата
Разраб.		Климова		
Пров.		Комянко		
Т.контр.				
Н.контр.		Комянко		
Утв		Дмитриев		

242М.М4

Нестандартизированное механическое оборудование
Монтажный чертеж

Лит	Масса	Масштаб
И		1:50

Лист 3 Листов

ЦНИИЭП зрелищн. зданий и спорт. сооружен. им. Б.С. Мезенцева
Отдел №5

Инв. № подл. | Подп. и дата | Взам. инв. № | Инв. № дубл. | Подп. и дата

Тарасова 13659-07 7 Формат 22

Типовой проект 264-12-142 Альбом IV

242М.МЧ

А-А лист1

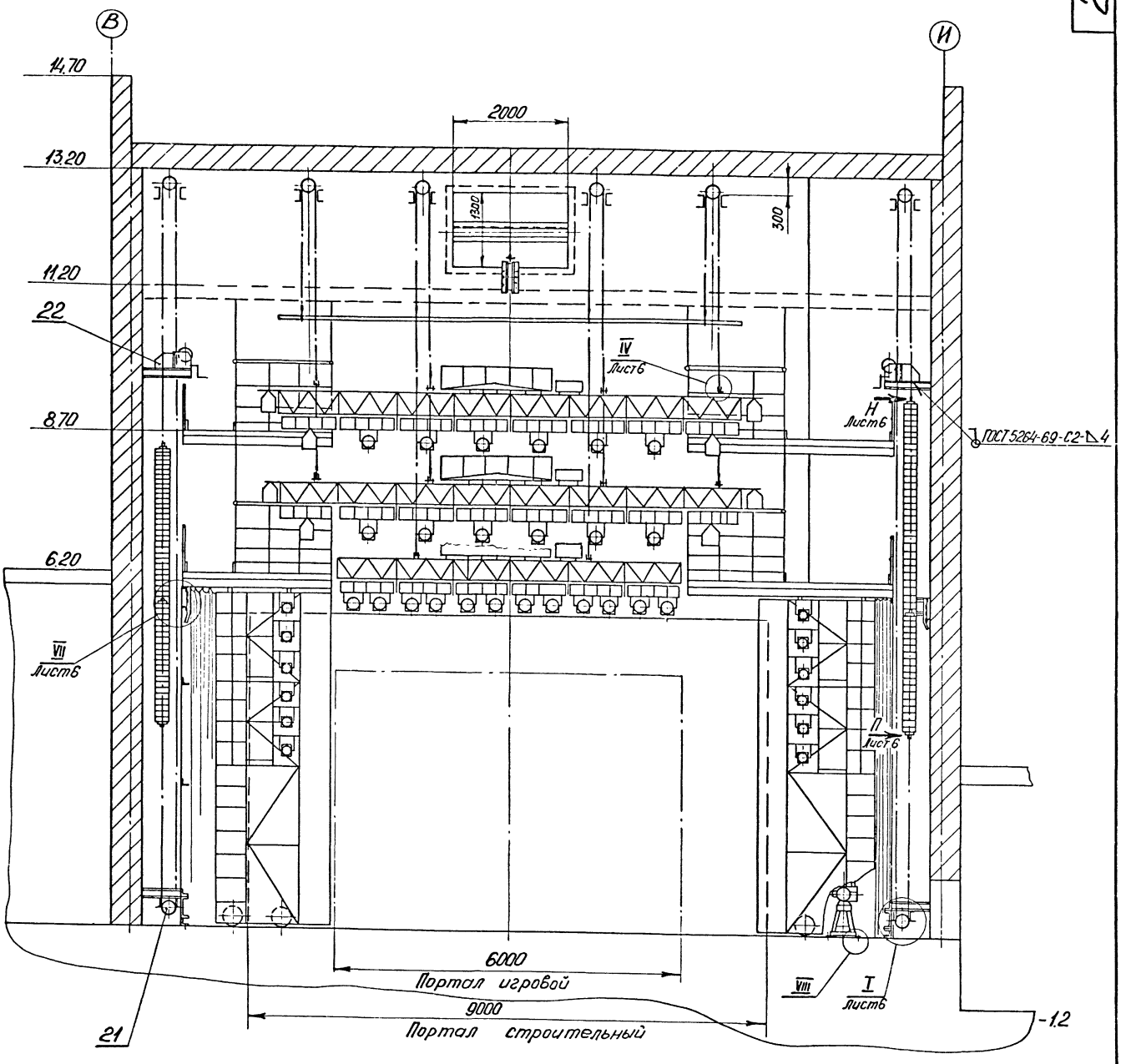

VIII
М1:2

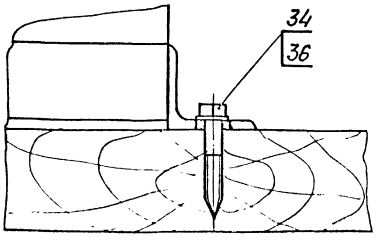

Изм.	Лист	№ докум.	Подп.	Дата
Разраб.		Климова		
Пров.		Комянко		
Т. контр.				
Н. контр.		Комянко		
Утв.		Дмитриев		

242М.МЧ

Нестандартизированное механическое оборудование
Монтажный чертеж

Лит.	Масса	Масштаб
И		1:50

Лист 4 Листов

ЦНИИЭП зрелищно-зоопарковых сооружений им. Б.С. Мезенцева
Отдел №5

Инв. № подл. | Подп. и дата | Взам. инв. № | Инв. № дубл. | Подп. и дата

Кутр. Тарасова 13699-07 8 Формат 22

Кинематическая схема АР3.

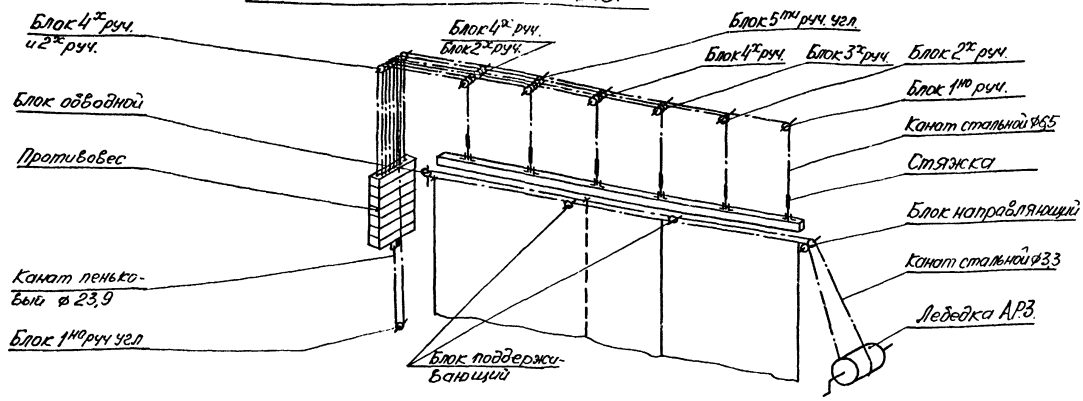

Кинематическая схема подъема декорационного

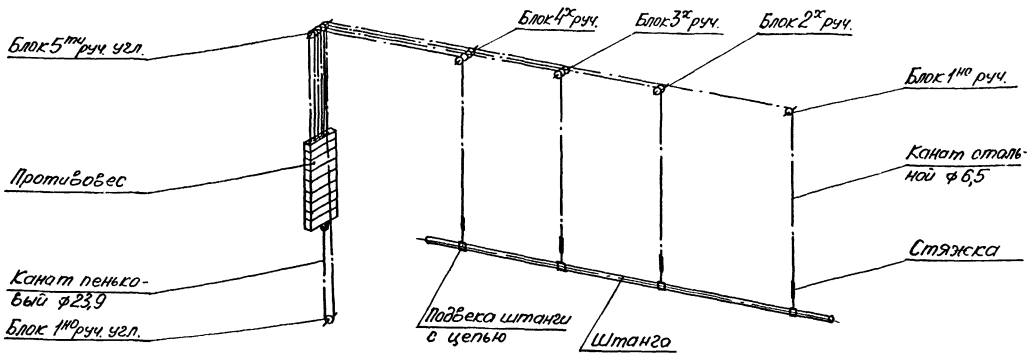

Кинематическая схема занавеса полотнного

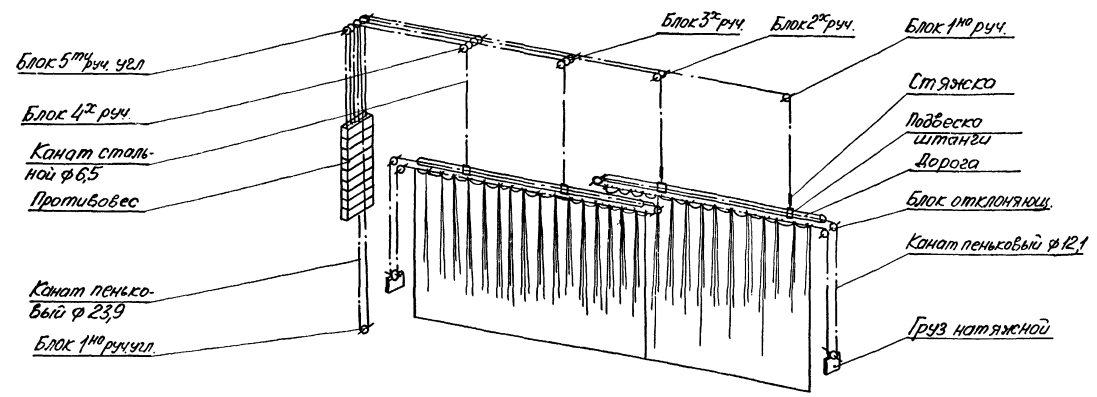

Кинематическая схема подъема софитного

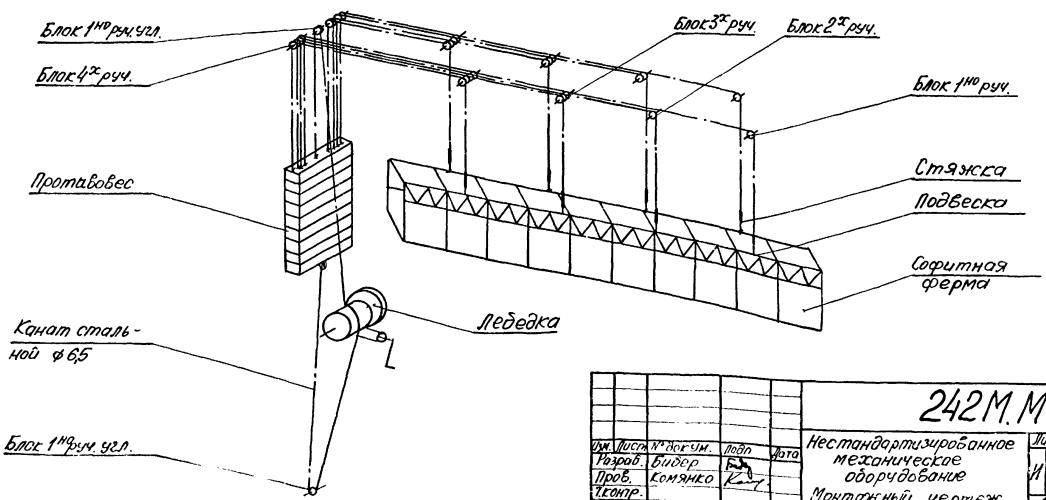

Изм.	Лист	№ докум.	Подп.	Дата	242М.МЧ
Разраб.		Бибер			Нестандартизированное механическое оборудование. Монтажный чертеж
Пров.		Комянко			
Т.контр.					
Н.контр.		Комянко			
Утв.		Дмитриев			

Лит	Масса	Масштаб
И		
Лист 5	Листов	

ЦНИИЭП зрелищных зданий и спортивных сооружений им. Б.С. Мезенцева Отдел №5

Копир. Тарасова 13699-07 9 Формат А2

Инв.№ подл. | Подп. и дата | Взам. инв.№ | Инв.№ дубл. | Подп. и дата

Типовой проект 264-12-14 г Альбом IV

242М.МЧ

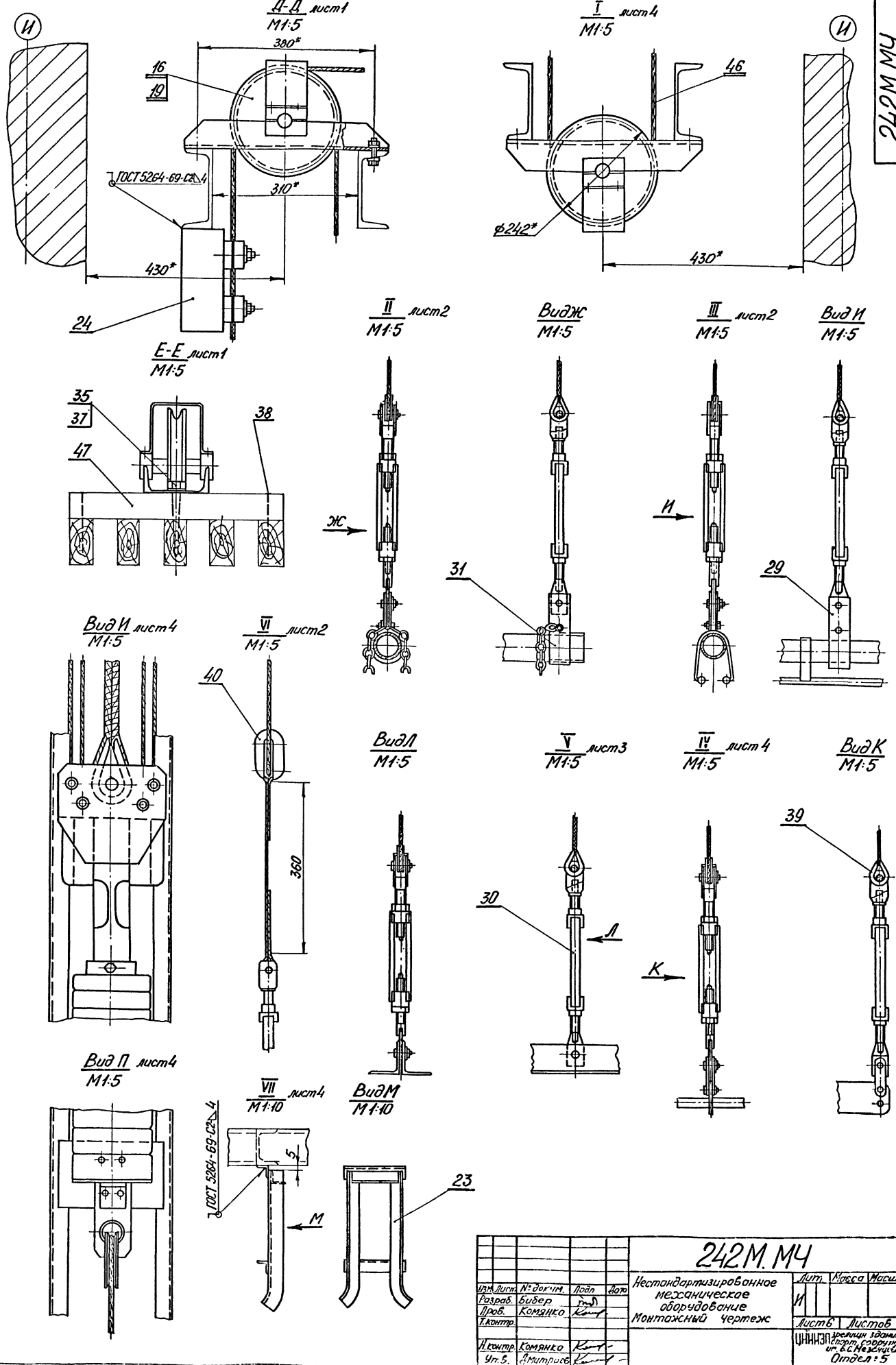

Изм.	Лист	№ докум.	Подп.	Дата	242М.МЧ
Разраб.		Бибер			Нестандартизированное механическое оборудование Монтажный чертеж
Пров.		Комянко			Лит. И / Масса / Масшт.
Т.контр.					Лист 6 / Листов
Н.контр.		Комянко			ЦНИИЭП зрелищн. зданий и спорт. сооружений им. Б.С. Мезенцева Отдел: 5
Ут.в.		Дмитриев			

Инв. № подл. | Подп. и дата | Взам. инв. № | Инв. № дубл. | Подп. и дата

Типовой проект 264-12-142 Альбом IV

№ строки	Обозначение	Наименование	Куда входит: Обозначение	Куда входит: Кол.	Общее кол.	Примечание
1	242М	Нестандартизированное механи-				
2		ческое оборудование				
3						
4	242М.10	Занавес антрактный				
5		раздвижной	242М	1	1	
6	242М.11	Дорога	242М.10	1	1	
7						
8	242М.20	Занавес портальный	242М	2	2	
9	242М.21	Дорога	242М.20	1	2	
10						
11	242М.30	ферма софитная I плана	242М	1	1	
12	242М.31	Каркас	242М.30	1	1	
13	242М.32	Корзина	242М.30	1	1	
14			242М.40	1	2	
15					3	
16	242М.32.10	Каркас	242М.32	1	3	
17						
18	242М.40	ферма софитная II плана	242М	2	2	
19	242М.41	Каркас	242М.40	1	2	
20						
21	242М.60	Штанга	242М	16	16	
22						
23						
24						

Инв.№ подл. | Подп. и дата | Взам.инв.№ | Инв.№ дубл. | Подп. и дата

Изм.	Лист	№ докум.	Подп.	Дата	242МВС		
Разраб.	Козлова				Нестандартизированное механическое оборудование. Ведомость спецификаций	Лит.	Лист 1 / Листов 5
Пров.	Бибер					ЦНИИЭП зрелищ. зданий и спорт. сооруж. им. Б.С. Мезенцева Отдел N5	
Т.контр.	Комянко						
Утв.	Комянко						

Формат А2

Потребность краски I м^2 окрашиваемой поверхности:

1. Белила цинковые - 200 гр.
2. Олифа - 850 гр.
3. Краска - 50 гр.

Краска наносится 2 раза без проолифки.

9. ПОКУПНЫЕ ИЗДЕЛИЯ

9.I. Получаемые заводом-изготовителем покупные детали, узлы и изделия, входящие в изготовляемое механическое оборудование сцены, должны полностью соответствовать общесоюзным стандартам соответствующих отраслей.

Инв.№ подл. | Подп. и дата | Взам.инв.№ | Инв.№ дубл. | Подп. и дата

Изм.	Лист	№ докум.	Подп.	Дата	242М.ТУ	Лист 6

Формат А4

После того, как набрасываемый слой несколько просохнет, поверхность его выравнивают.

Не допускается засорять массу посторонними материалами и использовать упавшие куски изоляционной массы.

7.2. При проверке поверхности штукатурки рейкой длиной I,5м не должно быть просветов более 2 мм.

Поверхность должна быть ровной, гладкой и не иметь трещин.

Окончательно просохшую изоляцию оклеивают миткалем на картофельном клейстере.

Когда миткаль просохнет, ее окрашивают масляной краской.

8. ПРИГОТОВЛЕНИЕ КЛЕЙСТЕРА, ОКЛЕЙКА ТКАНЬЮ, ОКРАСКА

Сухой крахмал замешивают в небольшом количестве холодной воды и небольшими порциями, помешивая, вливают горячую воду.

На ведро горячей воды требуется 700 гр. крахмала. Ткань отдельными кусками опускается в клейстер, слегка отжимается и затем сверху вниз наклеивается на асбозуритовую штукатурку.

Ткань наклеивается внахлестку. Поверхность должна быть гладкой, без отдельно приклеенных нитей.

Ткань должна быть плотно приклеена. Ширина нахлестки должна быть не менее I5-20 мм.

Окрашенная поверхность должна быть гладкой, не иметь следов кисти, пятен и подтеков.

Инв.№ подл. | Подп. и дата | Взам.инв.№ | Инв.№ дубл. | Подп. и дата

Изм.	Лист	№ докум.	Подп.	Дата	242М.ТУ	Лист 5

Копир. Тарасова 13699-07 11 Формат А4

Типовой проект 264-12.142 Альбом IV

№ строки	Обозначение	Наименование	Куда входит: Обозначение	Кол.	Общее кол.	Примечание
1	242М.01.10	Щит	242М.01	8	8	
2	242М.01.20	Щит	242М.01	4	4	
3						
4	242М.02	Дуга горизонта	242М	1	1	
5						
6	242М.03	Рама	242М	3	3	
7						
8	242М.04	Направляющая	242М	2	2	
9						
10	242М.05	Зажим канатов	242М	1	1	
11						
12						
13						
14						
15		Нестандартизированное				
16		оборудование общественных				
17		зданий				
18		Серия 2.290-3 выпуск-1				
19	50-44	Подвеска штанги ф60 с цепью	242М	68	68	Альбом VIII Часть1
20	50-45	Стяжка	242М	102	102	
21	50-50	Подвеска штанги ф60	242М	8	8	
22	50-142	Блок 1[но] ручьевый ф210	242М	26	26	
23	50-145	Блок 2[х] ручьевый ф210	242М	30	30	
24	50-146	Блок 3[х] ручьевый ф210	242М	24	24	

Инв.№ подл. | Подп. и дата | Взам. инв.№ | Инв.№ дубл. | Подп. и дата

Изм. Лист № докум. Подп. Дата

242МВС

Лист 3

Формат 12

№ строки	Обозначение	Наименование	Куда входит: Обозначение	Кол.	Общее кол.	Примечание
1	242М.70	Кулисы портальные	242М	1	1	
2	242М.71	Кулиса	242М.70	1	1	
3	242М.71-01	Кулиса	242М.70	1	1	
4	242М.71.10	Каркас	242М.71	1	1	
5	242М.71.10-01	Каркас	242М.71.10-01	1	1	
6	242М.71.20	Фартук	242М.71	1	1	
7			242М.71-01	1	1	
8						
9	242М.72	Дорога	242М.70	2	2	
10	242М.72.10	Направляющая	242М.72	1	2	
11	242М.72.20	Пластина	242М.72	1	2	
12						
13	242М.80	Противопожарная дверь	242М	1	1	
14	242М.81	Полотно	242М.80	1	1	
15	242М.81.10	Каркас	242М.81	1	1	
16	242М.82	Ограждение	242М.80	1	1	
17						
18	242М.90	Люки дымовые	242М	1	1	
19	242М.91	Окантовка	242М.90	2	2	
20	242М.92	Клапан	242М.90	2	2	
21	242М.92.10	Каркас	242М.92	1	2	
22						
23	242М.01	Ограждение и направляющие	242М	1	1	
24						

Инв.№ подл. | Подп. и дата | Взам. инв.№ | Инв.№ дубл. | Подп. и дата

Изм. Лист № докум. Подп. Дата

242МВС

Лист 2

Типовой проект 264-12-142 Альбом IV

№ строки	Обозначение	Наименование	Куда входит: Обозначение	Кол.	Общее кол.	Примечание
1	50-180	Колесо ходовое	242М.71	2	2	Альбом V-VI Часть 1
2			242М.71-01	2	2	
3					4	
4	50-181	Ролик направляющий	242М.71	2	2	
5			242М.71-01	2	2	
6					4	
7	50-182	Блок для подъема светоаппаратуры	242М.71	1	1	
8			242М.71-01	1	1	
9					2	
10						
11	50-1	Ролик	242М.80	3	3	Альбом III Часть 1
12	50-401	Лебедка противопожарной двери	242М.80	1	1	Альбом III Часть 2
13						
14	50-160	Ролик направляющий	242М.81	2	2	Альбом III Часть 1
15	50-322	Установка колеса	242М.81	2	2	
16						
17	50-135	Блок верхний парный	242М.90	4	4	Альбом IV Часть 1
18	50-305	Блок одинарный дымовых люков	242М.90	3	3	
19	50-360	Лебедка ручная дымовых люков	242М.90	2	2	Альбом IV Часть 4
20						
21	50-138	Шарнир поворотного клапана	242М.92.10	2	4	Альбом IV Часть 1
22						
23						
24						

Инв. № подл. | Подп. и дата | Взам. инв. № | Инв. № дубл. | Подп. и дата

Изм. Лист № докум. Подп. Дата

242М.ВС

Лист 5

Формат 12

№ строки	Обозначение	Наименование	Куда входит: Обозначение	Кол.	Общее кол.	Примечание
1	50-148	Блок 4^{х} ручьевый ф210	242М	29	29	Альбом VII Часть 1
2	50-152	Блок 1^{но} ручьевый ф210 угловой	242М	21	21	
3	50-153	Блок 2^{х} ручьевый ф210 угловой	242М	6	6	
4	50-154	Блок 5^{ти} ручьевый ф210 угловой	242М	21	21	
5	50-316	Противовес Q=300кг	242М	19	19	
6	50-317	Противовес Q=800кг	242М	1	1	
7	50-318	Противовес Q=600кг	242М	1	1	Альбом X Часть 1
8	50-115	Противовес софитный Q=800кг	242М	2	2	
9						
10	50-108	Блок поддерживающий	242М.10	2	2	Альбом II Часть 1
11	50-109	Блок обводной	242М.10	1	1	
12	50-110	Блок направляющий	242М.10	1	1	
13	50-140	Буфер	242М.10	4	4	
14	50-233	Каретка ведущая	242М.10	2	2	
15	50-234	Каретка ведомая	242М.10	20	20	
16	50-357	Лебедка АР3 двухскоростная Р=50кг	242М.10	1	1	Альбом II Часть 2
17						
18	50-52	Втулка в сборе	242М.20	22	44	Альбом VIII-IX Часть 1
19	50-134	Груз натяжной	242М.20	2	4	
20						
21	50-12	Блок тип II	242М.21	2	4	
22	50-51	Блок тип I	242М.21	2	4	
23	50-107	Подвеска	242М.21	18	36	
24						

Инв. № подл. | Подп. и дата | Взам. инв. № | Инв. № дубл. | Подп. и дата

Изм. Лист № докум. Подп. Дата

242М.ВС

Лист 4

Копир. Тарасова 13699-07 13 Формат 12

Типовой проект 264-12-142 Альбом IV

№ строки	Наименование	Обозначение документа на поставку	Поставщик	Куда входит (обозначение)	Количество: на изделие	в комплекты	на регулир.	Всего	Примечание
1	Цепь сварная СН6-12	ГОСТ 2319-70			46,1			46,1	м
2									
3									
4									
5									
6									
7	Крепежные изделия								
8	Болт М6×20.46.01	ГОСТ 7798-70			48			48	
9	М10×25.46.01				68			68	
10	М10×40.46.01				6			6	
11	М10×65.46.01				4			4	
12	М10×75.46.01				160			160	
13	М10×80.46.01				8			8	
14	М12×25.46.01				24			24	
15	М12×35.46.01				20			20	
16	М12×40.46.01				82			82	
17	М12×50.46.01				64			64	
18	М12×60.46.01				92			92	
19	М16×40.46.01				40			40	
20	М16×45.46.01				314			314	
21	М16×50.46.01				12			12	
22	М16×65.46.01				26			26	
23	М16×80.46.01				32			32	
24	2М16×90.46.01				4			4	
25	М16×120.46.01				6			6	
26	М16×160.46.01				64			64	
27									
28									
29									

Инв.№ подл. | Подп. и дата | Взам. инв.№ | Инв.№ дубл. | Подп. и дата

Изм.	Лист	N докум.	Подп.	Дата

242М.ВП

Лист 2

Формат А2

№ строки	Наименование	Обозначение документа на поставку	Поставщик	Куда входит (обозначение)	Количество: на изделие	в комплекты	на регулир.	Всего	Примечание
1	Заклепка 5×18	ГОСТ 10298-69			68			68	
2									
3	Изолятор орешковый	ГОСТ 3536-47			20			20	
4									
5	Кольцо 1А 12	ГОСТ 13941-68			7			7	
6	ВК-12				8			8	
7									
8	Коуш 22	ГОСТ 2224-72			184			184	
9	35				6			6	
10	Коуш РО4	ГОСТ 9689-61			46			46	
11									
12	Нитки швейные 10	ГОСТ 6309-59			22			22	м
13									
14	Масленка V-2Б	ГОСТ 1303-56			4			4	
15									
16	Подшипник 205	ГОСТ 8338-57			314			314	
17	207				14			14	
18									
19	Подшипник 60201	ГОСТ 7242-70			8			8	
20	80202				5			5	
21									
22	Подшипник 36208	ГОСТ 831-62			4			4	
23									
24	Петля Б-75	ГОСТ 5088-72			12			12	

Инв.№ подл. | Подп. и дата | Взам. инв.№ | Инв.№ дубл. | Подп. и дата

Изм.	Лист	N докум.	Подп.	Дата	242М.ВП			
Разраб.		Козлова			Нестандартизированное механическое оборудование Ведомость покупных изделий	Лит.	Лист 1	Листов 5
Пров.		Бибер						
Н.контр.		Комянко			ЦНИИЭП	Секция зданий и сооружений на Р.Земцова Отдел №5		
Ч.к.		Комянко						

Копир. Торосова 13699-07 14 Формат А2

Типовой проект 264-12-14г Альбом IV

№ строки	Наименование	Обозначение документа на поставку	Поставщик	Куда входит (обозначение)	Количество: на изделие	в комплекты	на регулир.	Всего	Примечание
1	Шайба 6.65Г.01	ГОСТ 6402-70			1256			1256	
2	10.65Г.01				200			200	
3	12.65Г.01				88			88	
4	16.65Г.01				342			342	
5	20.65Г.01				2			2	
6									
7	Шайба 11.01.01	ГОСТ 3693-52			42			42	
8	13.01.01				24			24	
9	21.01.01				2			2	
10	25.01.01				14			14	
11									
12	Шайба 36.01.01	ГОСТ 10450-68			48			48	
13									
14	Шайба 10.01.01	ГОСТ 10906-66			160			160	
15	12.01.01				112			112	
16	16.01.01				314			314	
17									
18	Шайба 12.01.01	ГОСТ 11648-65			64			64	
19									
20	Шплинт 2×16.001	ГОСТ 397-66			204			204	
21	3,2×40.001				1			1	
22	4×25.001				188			188	
23	4×30.001				2			2	
24	4×32.001				100			100	
25	4×36.001				40			40	
26	5×50.001				24			24	
27									
28									
29									

Подп. и дата | Инв. № дубл. | Взам. инв. № | Подп. и дата | Инв. № подл.

Изм. | Лист | № докум. | Подп. | Дата

242М.ВП

Лист 4

Формат 12

№ строки	Наименование	Обозначение документа на поставку	Поставщик	Куда входит (обозначение)	Количество: на изделие	в комплекты	на регулир.	Всего	Примечание
1	Винт М6×16.46.01	ГОСТ 11736-66			1256			1256	
2	Винт М10×60.46.01	ГОСТ 17475-72			186			186	
3									
4	Гайка М6.5.01	ГОСТ 5915-70			56			56	
5	М8.5.01				1256			1256	
6	М10.5.01				488			488	
7	М12.5.01				336			336	
8	М16.5.01				608			608	
9	М16.5.01 левая				102			102	
10	М20.5.01				2			2	
11									
12	Гайка М10.5.01	ГОСТ 5916-70			42			42	
13	М12.5.01				3			3	
14	М16.5.01				16			16	
15	М24.5.01				14			14	
16									
17	Гайка М12.5.01	ГОСТ 5918-73			1			1	
18	М16.5.01				40			40	
19									
20	Гайка М16.5.01	ГОСТ 5933-73			2			2	
21									
22	Шайба 6.01.01	ГОСТ 11371-68			48			48	
23	10.01.01				38			38	
24	12.01.01				212			212	
25	16.01.01				344			344	
26									
27	Шайба 12.01.01	ГОСТ 6958-68			40			40	
28									
29									

Подп. и дата | Инв. № дубл. | Взам. инв. № | Подп. и дата | Инв. № подл.

Изм. | Лист | № докум. | Подп. | Дата

242М.ВП

Лист 3

Копир. Торисова 13699-07 15 Формат 12

Типовой проект 264-12-142 Альбом IV

№ строки	Наименование	Обозначение документа на поставку	Поставщик	Куда входит (обозначение)	Количество: на изделие	Количество: в комплекты	Количество: на регулир.	Количество: Всего	Примечание
1	Ведомость покупных изделий								
2	ролика направляющего	50-181ВП			1			4	
3	Ведомость покупных изделий								
4	блока для подъема светоап-								
5	паратуры	50-182ВП			1			2	
6	Ведомость покупных изделий								
7	каретки ведущей	50-233ВП			1			2	
8	Ведомость покупных изделий								
9	каретки ведомой	50-234ВП			1			20	
10	Ведомость покупных изделий								
11	лебедки ручной дымовых								
12	люков	50-360ВП			1			2	
13	Ведомость покупных изделий								
14	лебедки АР3 двухскоростной								
15	Р=50кг	50-357ВП			1			1	
16	Ведомость покупных изделий								
17	лебедки противопожарной								
18	двери	50-401ВП			1			1	
19									
20	Канат 3,3-ГЛ-В-СС-Н-180	ГОСТ 3070-74			45			45	м
21	Канат 6,4-ГЛ-В-СС-Н-160	ГОСТ 3077-69			2060			2060	м
22	Канат пеньковый бельный	ГОСТ 483-55							
23	ф 12,7				904			904	м
24									
25	Ключ разводной 30	ГОСТ 7275-62			2			2	
26	Отвертка 1810-0318 Гр.3 Окс.прм	ГОСТ 17199-71			2			2	
27	Шприц штоковый для								
28	смазки - I	ГОСТ 3643-54			2			2	
29									

Инв.№ подл. | Подп. и дата | Взам.инв.№ | Инв.№ дубл. | Подп. и дата

Изм. Лист N докум. Подп. Дата

242М.ВП

Лист 6

Формат 12

№ строки	Наименование	Обозначение документа на поставку	Поставщик	Куда входит (обозначение)	Количество: на изделие	Количество: в комплекты	Количество: на регулир.	Количество: Всего	Примечание
1	Шуруп 4×16.46.01	ГОСТ 11473-65			350			350	
2	4×25.46.01				96			96	
3	6×40.46.01				16			16	
4	6×45.46.01				68			68	
5	6×85.46.01				16			16	
6	12×60 46.01				9			9	
7	16×80 46.01				4			4	
8									
9	Шпилька АМ8×35($\frac{8}{22}$)46.01	ГОСТ 11765-66			628			628	
10									
11	Гвоздь 1,6×8	ГОСТ 4028-63			0,4			0,4	кг
12	2×30				1			1	кг
13	2×40				1			1	кг
14	2,5×40				1			1	кг
15	2,5×50				1,5			1,5	кг
16	3×60				4			4	кг
17	3×70				2,5			2,5	кг
18	6×200				4			4	
19									
20									
21									
22	Ведомость покупных изделий								
23	блока поддерживающего	50-108ВП			1			2	
24	Ведомость покупных изделий								
25	блока. обводного	50-109ВП			1			1	
26	Ведомость покупных изделий								
27	блока направляющего	50-110ВП			1			1	
28	Ведомость покупных изделий								
29	колеса ходового	50-180ВП			1			4	

Инв.№ подл. | Подп. и дата | Взам.инв.№ | Инв.№ дубл. | Подп. и дата

Изм. Лист N докум. Подп. Дата

242М.ВП

Лист 5

Копир. Тарасова 13699-07 16 Формат 12

Формат	Зона	Поз.	Обозначение	Наименование	Кол.	Примечание
				Документация		
22			242М.21СБ	Сборочный чертеж		
				Сборочные единицы		
11		1	50-12	Блок тип II	2	
11		2	50-51	Блок тип I	2	
11		3	50-107	Подвеска	18	
				Детали		
		4	50.001	Распорка	3	
БЧ		5	242М.21.001	Штанга		
				Труба Л50 ГОСТ 3262-62		
				L=4770 B_1	2	20кг
БЧ		6	242М.21.002	Опора		
				Круг $\frac{B12\ ГОСТ\ 2590-71}{Ст.3\ ГОСТ\ 535-58}$	2	2,5кг
				L=4770 B_1		
				Материалы		
				Краска эмаль ПФ-19М.		
				серая ТУКУ 545-61		
				Электрод Э42А		
				ГОСТ 9467-60		

Изм. Лист № докум. Подп. Дата
Разраб. Козлова
Пров. Бибер
Н.контр. Комянко
Утв. Комянко

242М.21

Дорога

Лит. А | Лист | Листов 1

ЦНИИЭП зрелищ. зданий и спорт. сооружен. им. В.С. Мезенцева Отдел №5

Формат А1

Формат	Зона	Поз.	Обозначение	Наименование	Кол.	Примечание
				Документация		
22			242М.20СБ	Сборочный чертеж		
				Сборочные единицы		
11		1	242М.21	Дорога	1	
11		2	50-134	Груз натяжной	2	
11		3	50-52	Втулка в сборе	22	
				Материалы		
		4		Канат пеньковый		
				бельный ф 12,7		
				ГОСТ 483-55	40м	0,12кг
		5		Проволока 0,8		
				ГОСТ 1066-68	8м	0,3кг

Изм. Лист № докум. Подп. Дата
Разраб. Бибер
Пров. Комянко
Н.контр. Комянко
Утв. Дмитриев

242М.20

Занавес поплавный

Лит. А | Лист 1 | Листов 1

ЦНИИЭП зрелищ. зданий и спорт. сооружен. им. В.С. Мезенцева Отдел №5

Формат А1

Формат	Зона	Поз.	Обозначение	Наименование	Кол.	Примечание
				Стандартные изделия		
		18		Шайба 16.01.01		
				ГОСТ 11371-68	6	
		19		Шплинт 4х25.001		
				ГОСТ 397-66	6	
		20		Шуруп 4х16	350	
				ГОСТ 1144-70		
				Материалы		
		25		Канат 3,3-ГЛ-В-СС-Н-180		
				ГОСТ 3070-66	30м	0,43кг

Изм. Лист № докум. Подп. Дата

242М.10

Лист 2

Формат А1

Формат	Зона	Поз.	Обозначение	Наименование	Кол.	Примечание
				Документация		
*			242М.10СБ	Сборочный чертеж		*) 22
				Сборочные единицы		
11		1	242М.11	Дорога	1	
11		2	50-537	Лебедка двухскоростная Р=50кг	1	
11		3	50-109	Блок обводной	1	
11		4	50-110	Блок направляющий	1	
11		5	50-108	Блок поддерживающий	2	
11		6	50-140	Буфер	4	
11		7	50-233	Каретка ведущая	2	
11		8	50-234	Каретка ведомая	20	
				Детали		
		12	50-44.002	Палец	6	
БЧ		13	242М.10.001	Рейка 95х15		
				Береза ГОСТ 2695-71		
				L=7200±5	2	7,5кг
БЧ		14	242М.10.002	Рейка 19х15		
				Береза ГОСТ 2695-71		
				L=7200±5	4	1,5кг

Изм. Лист № докум. Подп. Дата
Разраб. Бибер
Пров. Комянко
Н.контр. Дмитриев
Утв. Комянко

242М.10

Занавес антрактный раздвижной

Лит. А | Лист 1 | Листов 2

ЦНИИЭП зрелищ. зданий и спорт. сооружен. им. В.С. Мезенцева Отдел №5

Копир. Тарасова 13699-07 17 Формат А1

242М.10СБ

Типовой проект 264-12-142 Альбом IV

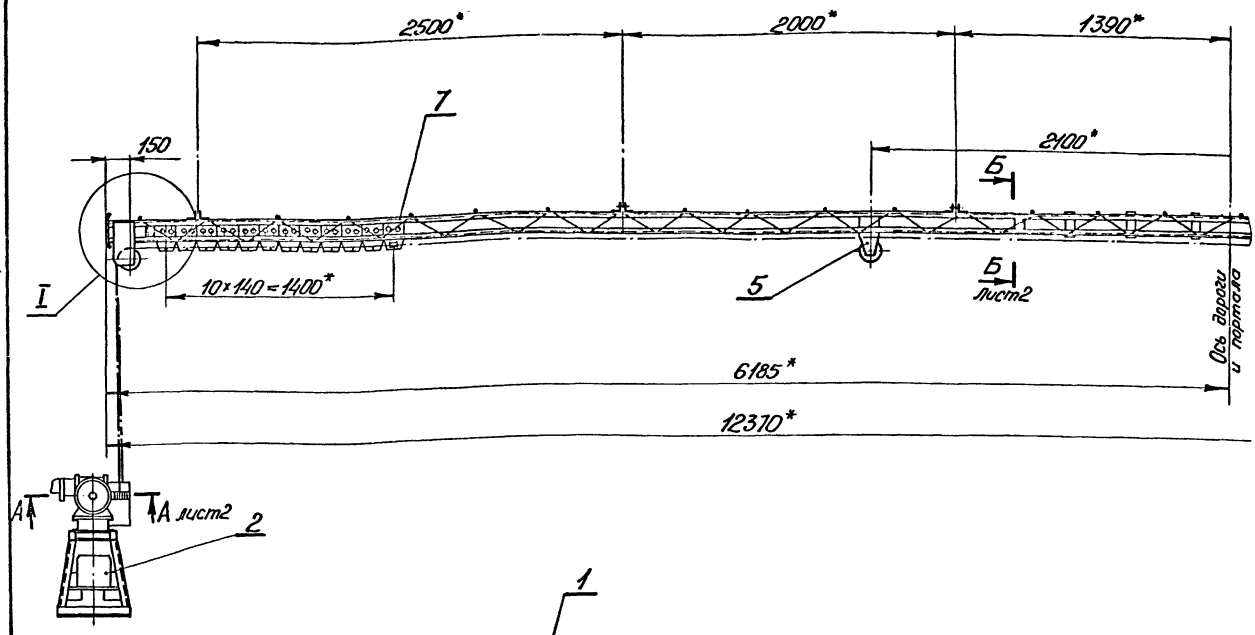

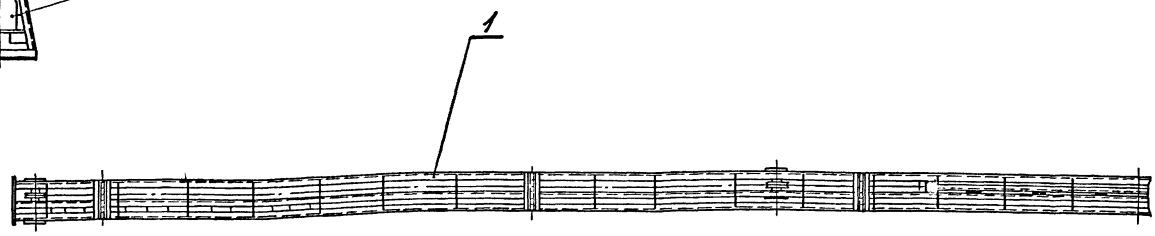

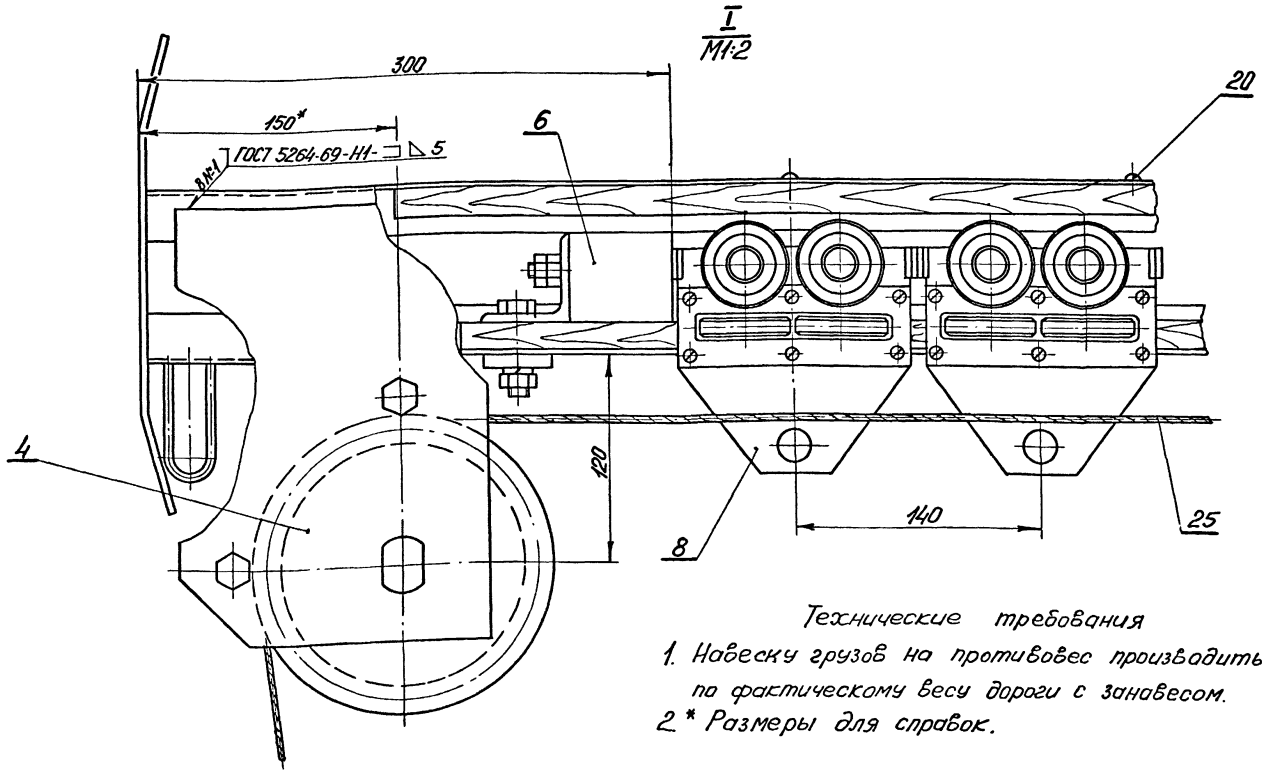

Технические требования

1. Навеску грузов на противовес производить по фактическому весу дороги с занавесом.
2. * Размеры для справок.

Техническая характеристика

1. Тяговое усилие лебедки - 50 кг.
2. Скорость раздвижения занавеса - 0,6/0,9 м/сек.
3. Максимальный вес полотна - 400 кг.
4. Привод подъема - ручной.

				242М.10СБ			
Изм.	Лист	№ докум.	Подп.	Дата	Занавес антрактный раздвижной Сборочный чертеж	Лит.	Масса	Масштаб
Разраб.		Бибер				И	400	1:20
Пров.		Комянка				Лист 1	Листов 2	
Т.контр.						ЦНИИЭП зрелищ. зданий и спортив. сооружений им. Б.С. Мезенцева Отдел №5		
Н.контр.		Комянка						
Утв.		Дмитриев						

Копир. Тарасова 13699-07 18 Формат А2

Инв.№ подл. | Подп. и дата | Взам.инв.№ | Инв.№ дубл. | Подп. и дата

242М.10СБ

Типовой проект 264-12-142 Альбом IV

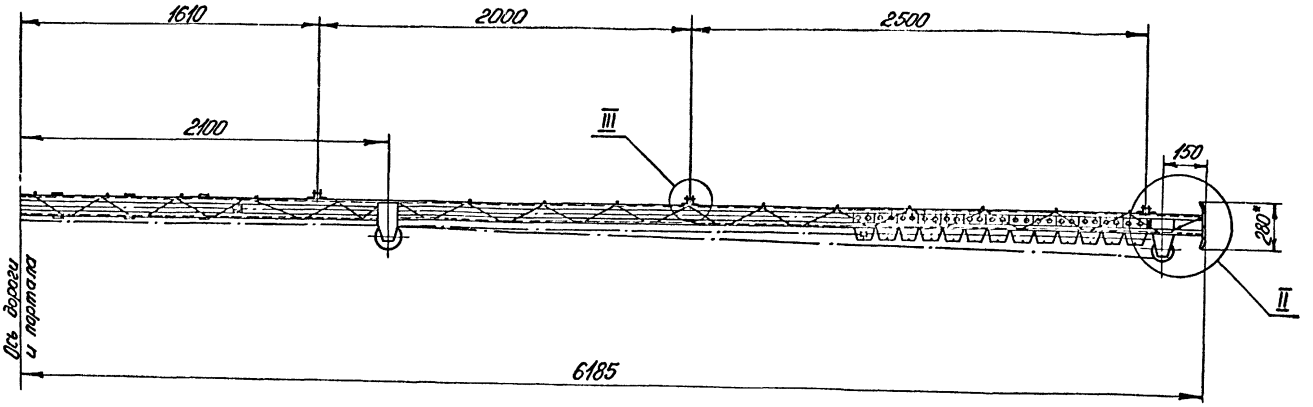



А-А / М1:1 лист1

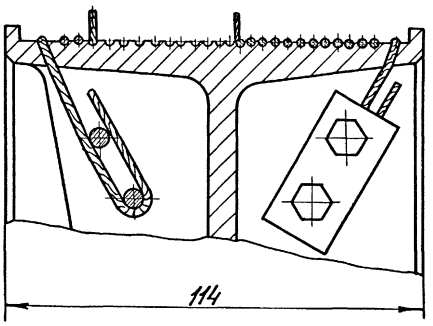

II / М1:2

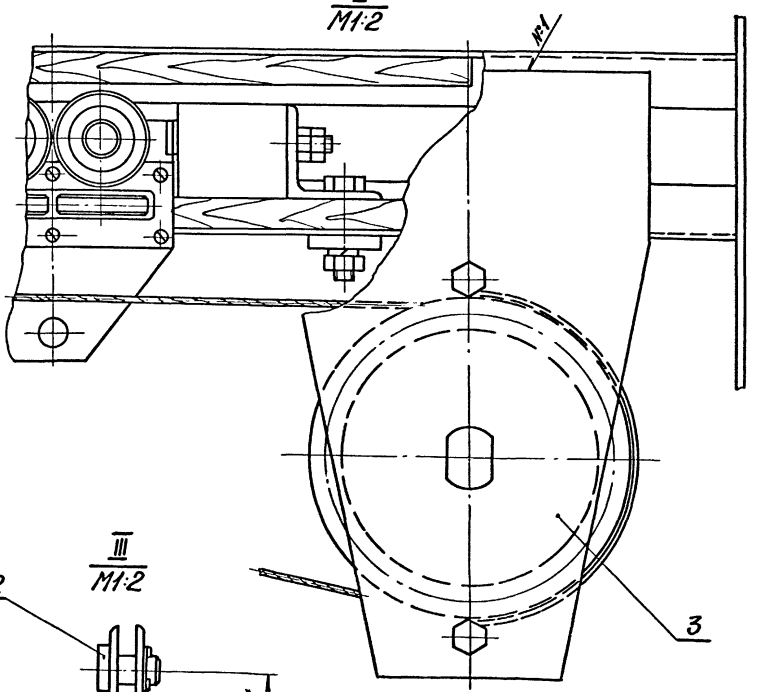

Б-Б / М1:2 лист1

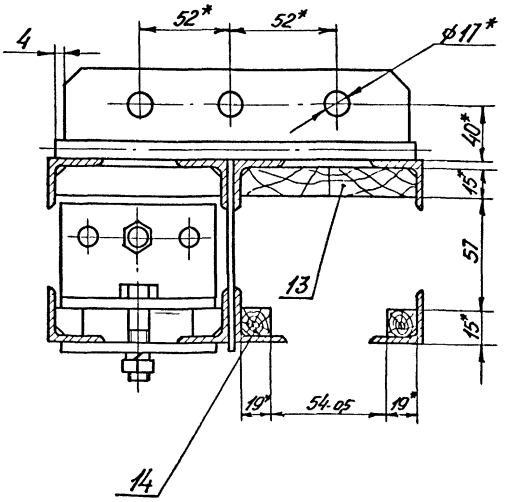

III / М1:2

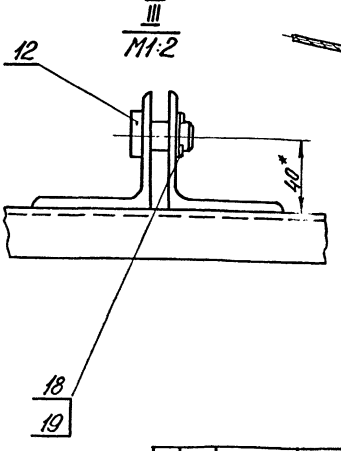

Изм.	Лист.	№ докум.	Подп.	Дата	242М.10СБ		
Разраб.		Бибер			Занавес антрактный раздвижной Сборочный чертеж	Лит.	Масса	Масштаб
Пров.		Комянко				И		1:20
Т.контр.						Лист 2	Листов	
Н.контр.		Комянко			ЦНИИЭП зрелищ. зданий и спорт. сооружений им. Б.С. Мезенцева Отдел N5			
Утв.		Дмитриев						

Копир. Тарасова 13699-07 19 формат А2

Инв. № подл. | Подп. и дата | Взам. инв. № | Инв. № дубл. | Подп. и дата

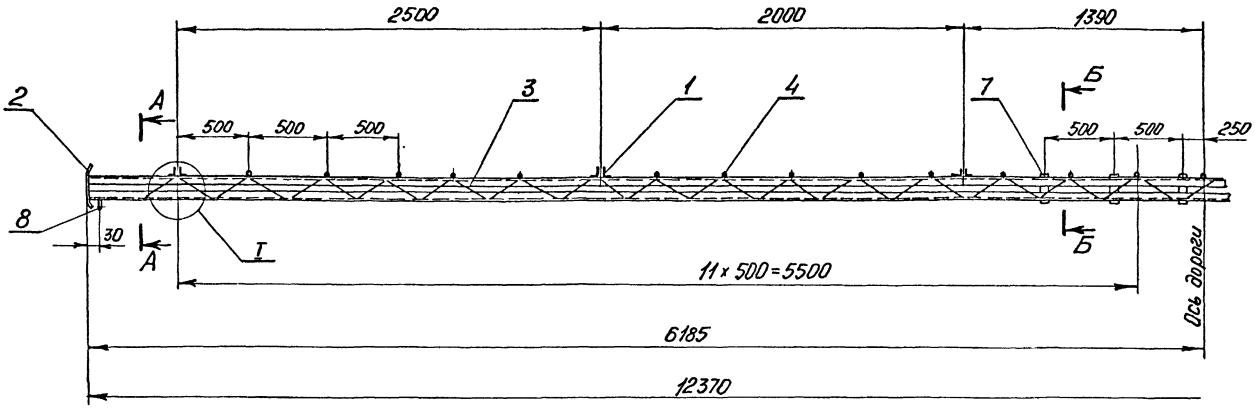

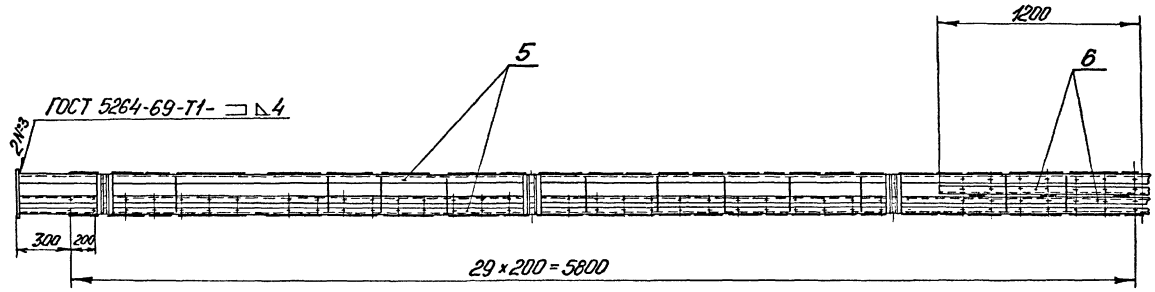

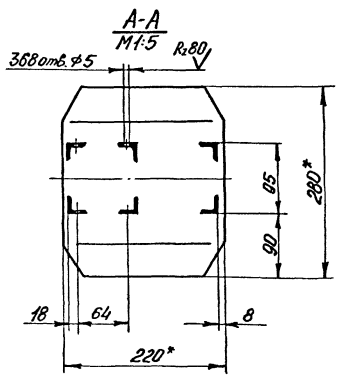

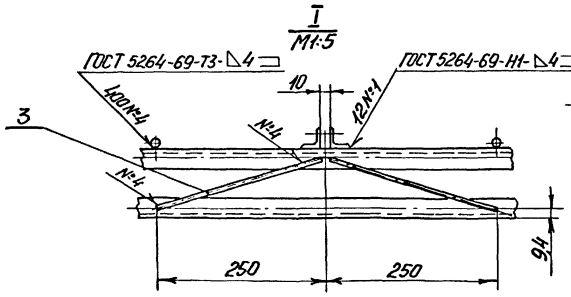

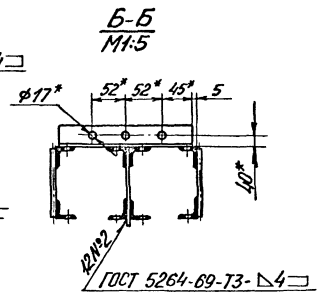

1. Неуказанные предельные отклонения размеров: диаметров - по A_2, B_1, остальных - по CM_1.
2. Покрытие ЭМ ПФ-19М серая IV П.
3. * Размеры для справок.

					242М.11СБ		
Изм.	Лист	№ докум.	Подп.	Дата	Дорога Сборочный чертеж	Лит.	Масса	Масштаб
Разраб.		Козлова				И	212	1:20
Пров.		Бибер				Лист 1	Листов 2	
Т.контр.						ЦНИИЭП зрелищных зданий и спорт. сооружений им. Б.С. Мезенцева Отдел №5		
Н.контр.		Комянко						
Утв.		Комянко						

Копир. Тарасова 13699-07 20 Формат А2

Инв. № подл. | Подп. и дата | Взам. инв. № | Инв. № дубл. | Подп. и дата

Типовой проект 264-12-14г Альбом IV

242М.11СБ

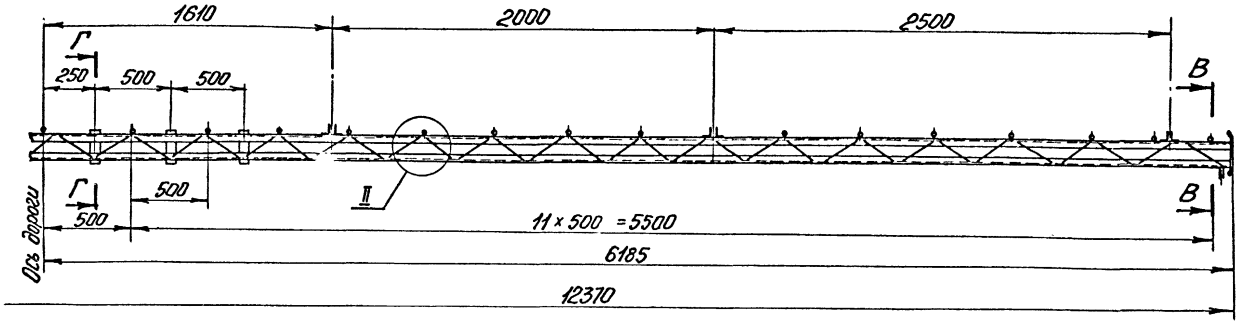

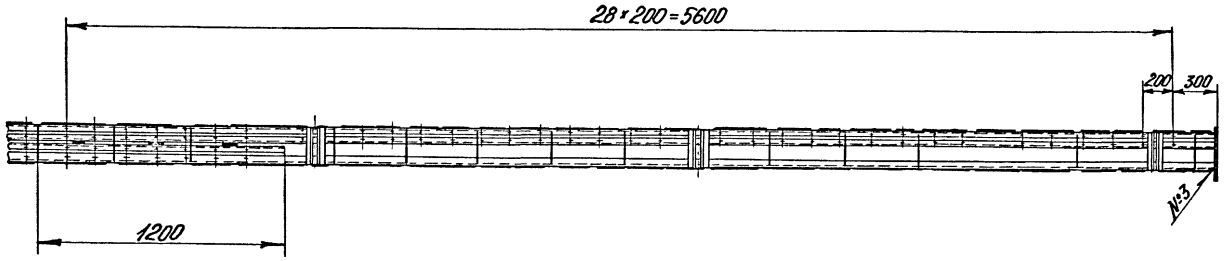

В-В
М1:5

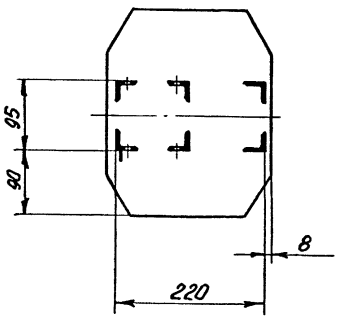

Г-Г
М1:5

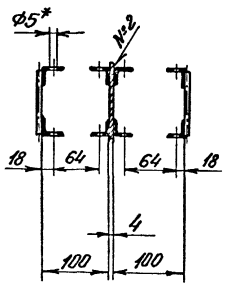

II
М1:2

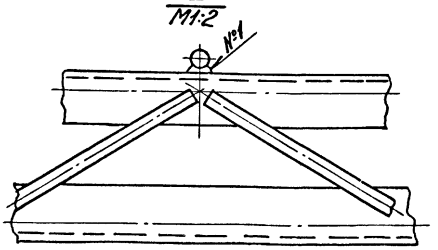

Изм.	Лист	№ докум.	Подп.	Дата	242М.11СБ			
Разраб.		Козлова			Дорога	Лит.	Масса	Масштаб
Пров.		Бибер			Сборочный чертеж	И		1:20
Т.контр.						Лист 2	Листов	
Н.контр.		Комянко				ЦНИИЭП зрелищн. зданий и спорт. сооруж. им. Б.С. Мезенцева Отдел №5		
Утв.		Комянко						

Инв. № подл. | Подп. и дата | Взам. инв. № | Инв. № дубл. | Подп. и дата

Копир. Тарасова 13699-07 21 Формат 22

Типовой проект 264-12-142 Альбом IV

242М.11.001

(✓)А

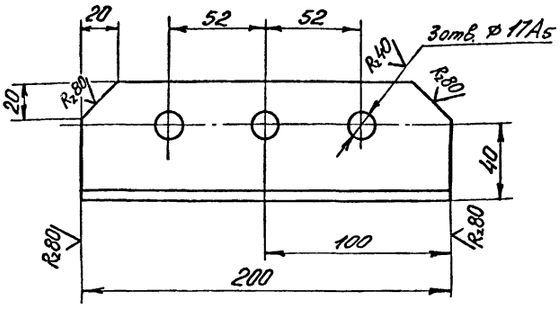

Неуказанные предельные отклонения размеров по СМ1.

					242М.11.001			
Изм.	Лист	№ докум.	Подп.	Дата	Подвеска	Лит.	Масса	Масштаб
Разраб.		Козлова				И	0,9	1:2
Пров.		Бибер				Лист	Листов 1	
Т.контр.								
Н.контр.		Комянко			Уголок Б 63х63х5 ГОСТ 8509-72 / Ст3 ГОСТ 535-58	ЦНИИЭП зрелищных зданий и спорт. сооружений им. Б.С. Мезенцева Отдел N5		
Утв.		Комянко						

Инв.№ подл. | Подп. и дата | Взам. инв.№ | Инв.№ дубл. | Подп. и дата

Формат А1

242М.11.002

(✓)А

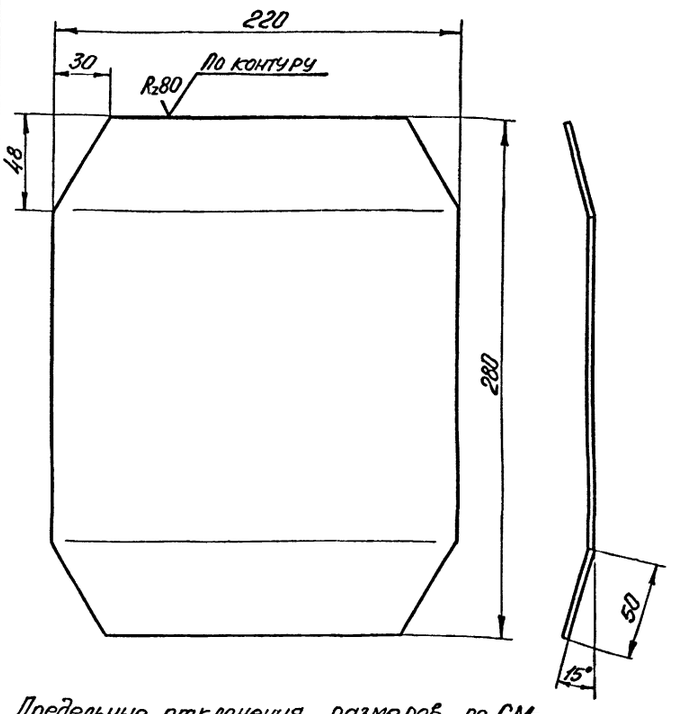

Предельные отклонения размеров по СМ1.

					242М.11.002			
Изм.	Лист	№ докум.	Подп.	Дата	Ползушка	Лит.	Масса	Масштаб
Разраб.		Козлова				И	2,8	1:2
Пров.		Бибер				Лист	Листов 1	
Т.контр.								
Н.контр.		Комянко			Лист 6 ГОСТ 5681-57 / Ст3 ГОСТ 14637-69	ЦНИИЭП зрелищных зданий и спорт. сооружений им. Б.С. Мезенцева Отдел N5		
Утв.		Комянко						

Инв.№ подл. | Подп. и дата | Взам. инв.№ | Инв.№ дубл. | Подп. и дата

Формат А1

242М.11.008

(✓)А

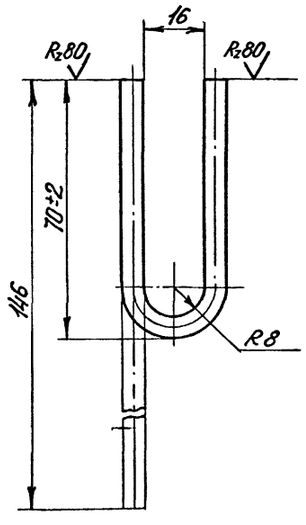

Предельные отклонения размеров по СМ1.

					242М.11.008			
Изм.	Лист	№ докум.	Подп.	Дата	Крючок	Лит.	Масса	Масштаб
Разраб.		Козлова				И	0,03	1:1
Пров.		Бибер				Лист	Листов 1	
Т.контр.								
Н.контр.		Комянко			Круг В6 ГОСТ 2590-71 / Ст3 ГОСТ 535-58	ЦНИИЭП зрелищных зданий и спорт. сооружений им. Б.С. Мезенцева Отдел N5		
Утв.		Комянко						

Инв.№ подл. | Подп. и дата | Взам. инв.№ | Инв.№ дубл. | Подп. и дата

Формат А1

242М.30.001

(✓)А

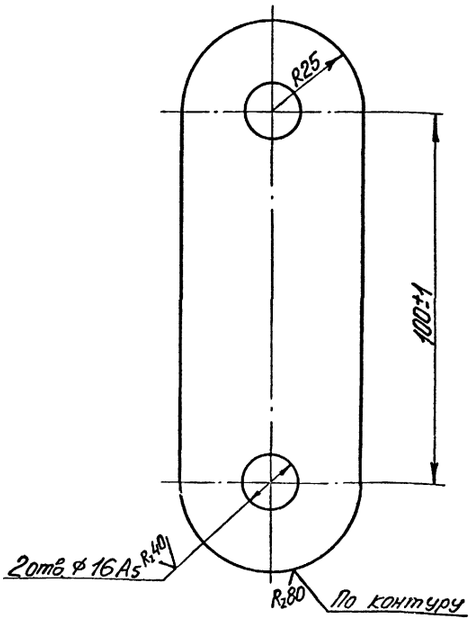

					242М.30.001			
Изм.	Лист	№ докум.	Подп.	Дата	Серьга	Лит.	Масса	Масштаб
Разраб.		Козлова				И	0,26	1:1
Пров.		Бибер.				Лист	Листов 1	
Т.контр.								
Н.контр.		Комянко			Лист 6 ГОСТ 5681-57 / Ст3 ГОСТ 14637-69	ЦНИИЭП зрелищных зданий и спорт. сооружений им. Б.С. Мезенцева Отдел N5		
Утв.		Комянко						

Инв.№ подл. | Подп. и дата | Взам. инв.№ | Инв.№ дубл. | Подп. и дата

Формат А1

242М.20СБ

Типовой проект 264-12-142 Альбом IV

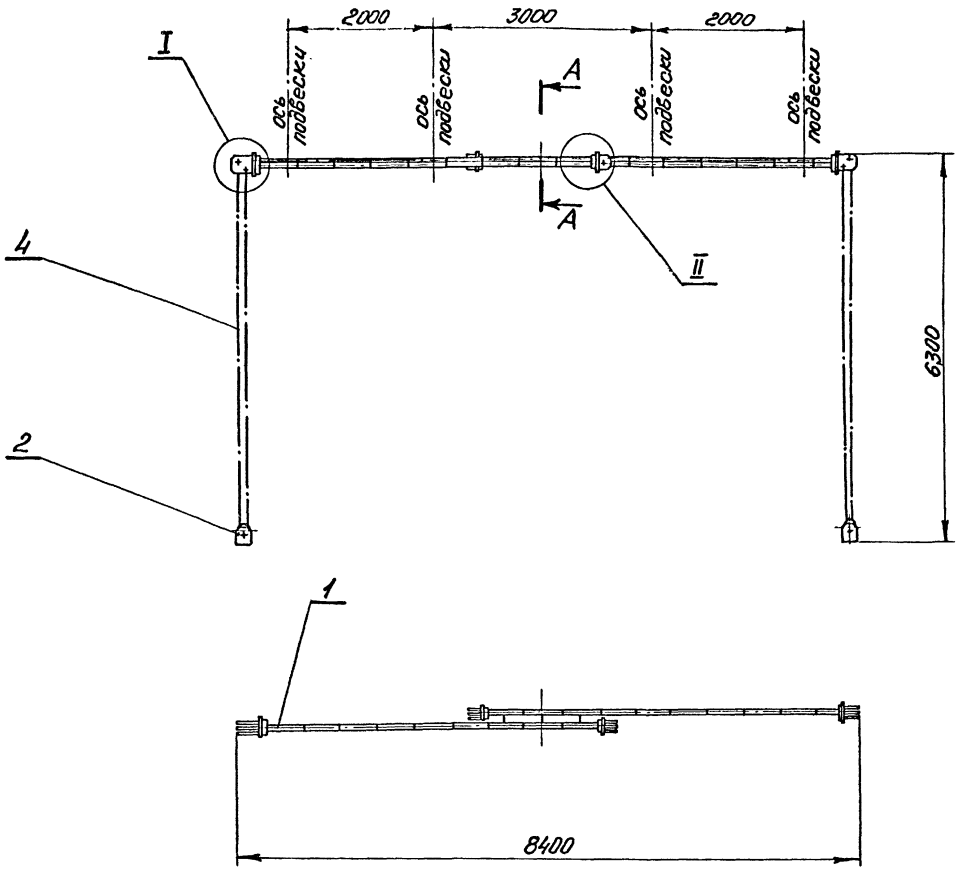

I
М1:2

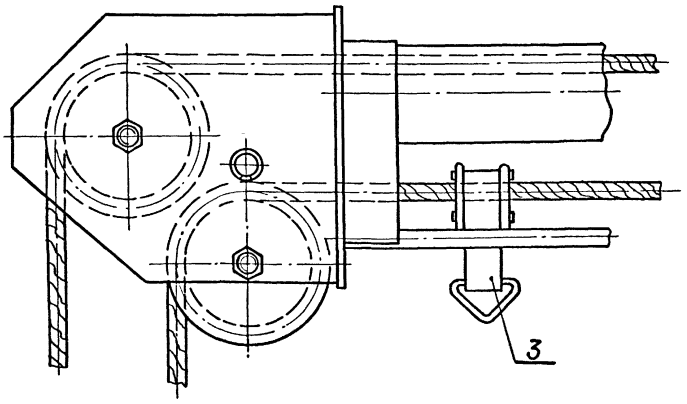

II
М1:2

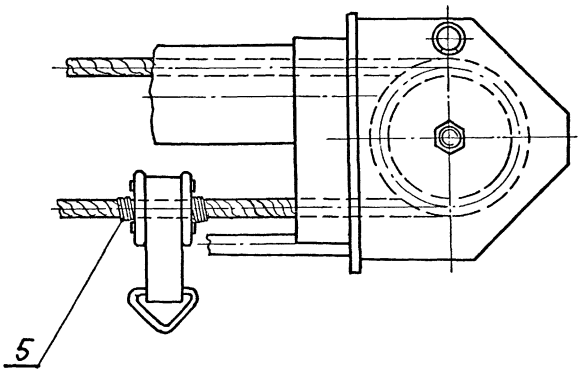

А-А
М1:2

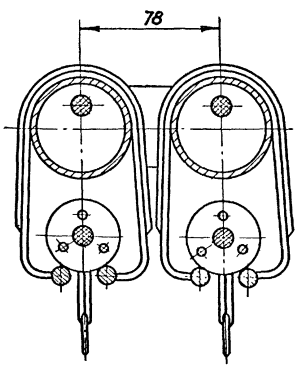

Техническая характеристика

1. Максимальный вес полотнищ занавеса -75кг.
2. Количество полотнищ занавеса - 2.
3. Количество подвесок полотнища занавеса-11.
4. Шаг подвесок полотнищ занавеса - 480мм.
5. Привод ручной с двух сторон.

Размеры для справок.

					242М.20СБ			
Изм	Лист	№ докум.	Подп	Дата	Занавес попланный Сборочный чертеж	Лит	Масса	Масштаб
Разраб.		Бибер				И	125	1:50
Пров.		Комянко				Лист	Листов 1	
Т.контр						ЦНИИЭП зрелищн. зданий и спорт. сооружен. им. В.С. Мезенцева Отдел №5		
Н.контр		Комянко						
Утв.		Дмитриев						

Инв. № подл. | Подп. и дата | Взам. инв. № | Инв. № дубл. | Подп. и дата

Копир. Тарасова 13699-07 23 Формат Е2

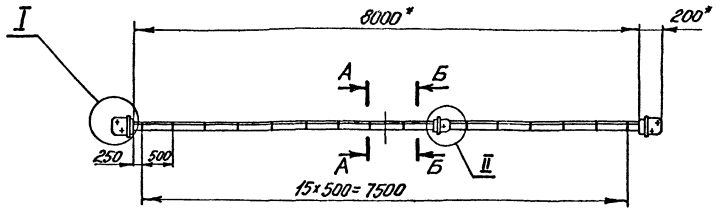

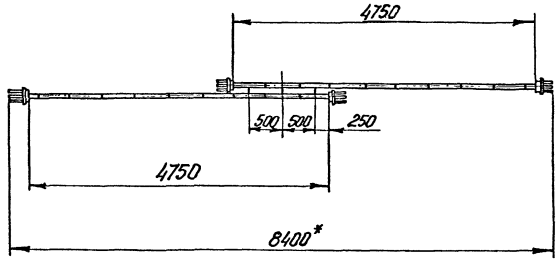

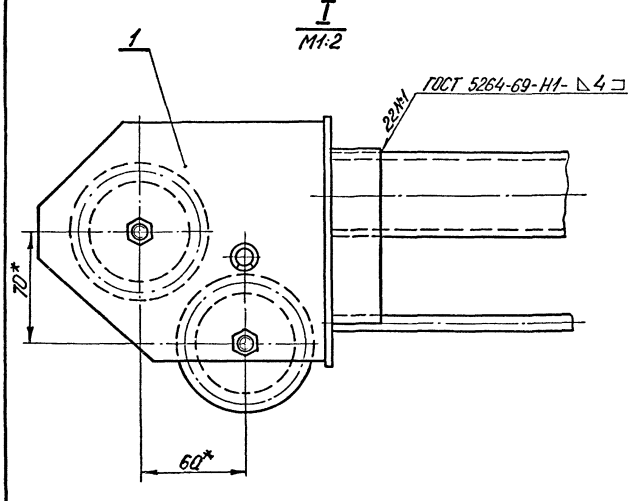

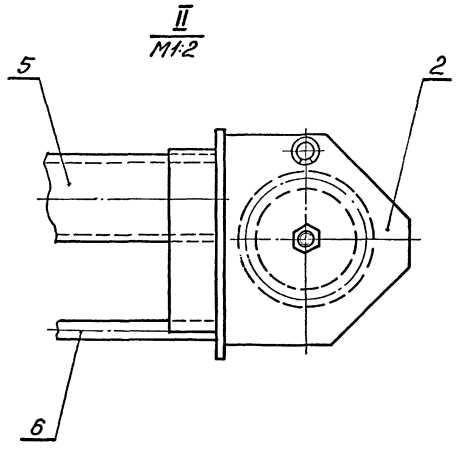

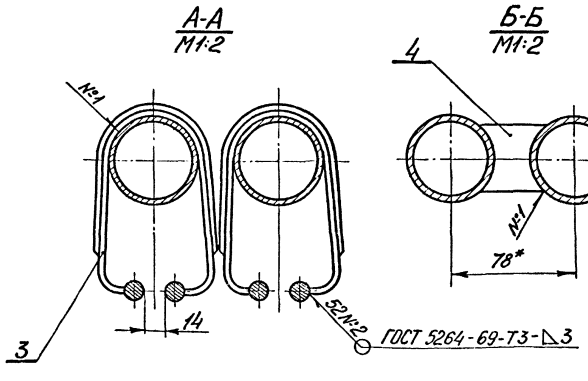

1. Неуказанные предельные отклонения размеров по СМ1.
2. Покрытие наружной поверхности ЭМ.ПФ серая IVП.
3. * Размеры для справок.

					242М.21СБ		
Изм.	Лист	№ докум.	Подп.	Дата	Дорога Сборочный чертеж	Лит.	Масса	Масштаб
Разраб.		Козлова				И	80	1:50
Пров.		Бибер				Лист	Листов 1
Т.контр.						ЦНИИЭП зрелищных зданий и спортивных сооружений им. В.С. Мезенцева Отдел №5	
Н.контр.		Комянко					
Ц.т.б.		Комячко					

Копир. Тарасова 13699-07 24 Формат А2

Типовой проект 264-12-142 Альбом IV

Формат	Зона	Поз.	Обозначение	Наименование	Кол.	Примечание
БЧ		14	242М.31.010	Ребро		
				Лист 4 ГОСТ 5681-57 Ст3 ГОСТ 14637-69		
				(710×50) B_1	24	0,1 кг
БЧ		15	242М.31.011	Ось		
				Труба Л50 ГОСТ 3262-62		
				L=6300 B_1	1	26,6 кг
Н		16	242М.31.012	Подвеска	11	
БЧ		11	242М.31.013	Ось		
				Труба Л25 ГОСТ 3262-62		
				L=6300 B_1	1	13,3 кг
				Материалы		
				Электрод Э42А		
				ГОСТ 9467-60		

Инв. № подл. | Подп. и дата | Взам. инв. № | Инв. № дубл. | Подп. и дата

Изм.	Лист	№ докум.	Подп.	Дата

242М.31

Лист 2

Формат А1

Формат	Зона	Поз.	Обозначение	Наименование	Кол.	Примечание
				Документация		
22			242М.40СБ	Сборочный чертеж		
				Сборочные единицы		
11		1	242М.41	Каркас	1	
11		2	242М.32	Корзина	1	
				Детали		
		3	242М.30.001	Серьга	16	
				Стандартные изделия		
		4		Болт М16×40.46.01		
				ГОСТ 7798-70	16	
		5		Гайка М16.5.01		
				ГОСТ 5918-73	16	
		6		Шайба 16.01.01		
				ГОСТ 11371-68	16	
		7		Шплинт 4×36.001		
				ГОСТ 397-66	16	
				Материалы		
				Эмаль АЛ-177 серебристая ГОСТ 5637-70		

Инв. № подл. | Подп. и дата | Взам. инв. № | Инв. № дубл. | Подп. и дата

Изм.	Лист	№ докум.	Подп.	Дата
Разраб.		Бибер		
Пров.		Комянко		
Н. контр.		Комянко		
Утв.		Дмитриев		

242М.40

Ферма софитная I плана

Лит.	Лист	Листов
И		1

ЦНИИЭП зрелищных зданий и спорт. сооружений им. Б.С. Мезенцева Отдел N5

Копир. Тарасова

Формат А1

Формат	Зона	Поз.	Обозначение	Наименование	Кол.	Примечание
				Документация		
22			242М.31СБ	Сборочный чертеж		
				Детали		
11		1	242М.31.001	Скоба	6	
11		2	242М.31.002	Подвеска	7	
11		3	242М.31.003	Подвеска	2	
11		4	242М.31.004	Дуга	7	
11		5	242М.31.005	Связь	14	
		6	-01	Связь	16	
		7	-02	Связь	4	
		8	-03	Связь	4	
11		9	242М.31.006	Связь	8	
		10	-01	Связь	4	
БЧ		11	242М.31.007	Планка		
				Полоса 4×20 ГОСТ 103-57 Ст3 ГОСТ 535-58		
				L=6300 B_1	2	4 кг
БЧ		12	242М.31.008	Перекладина		
				Труба Л15 ГОСТ 3262-62		
				L=6300 B_1	4	7,3 кг
БЧ		13	242М.31.009	Ребро		
				Лист 4 ГОСТ 5681-57 Ст3 ГОСТ 14637-69		
				(160×50) B_1	12	0,25

Инв. № подл. | Подп. и дата | Взам. инв. № | Инв. № дубл. | Подп. и дата

Изм.	Лист	№ докум.	Подп.	Дата
Разраб.		Козлова		
Пров.		Бибер		
Н. контр.		Комянко		
Утв.		Комянко		

242М.31

Каркас

Лит.	Лист	Листов
И	1	2

ЦНИИЭП зрелищных зданий и спорт. сооружений им. Б.С. Мезенцева Отдел N5

Формат А1

Формат	Зона	Поз.	Обозначение	Наименование	Кол.	Примечание
				Документация		
22			242М.30СБ	Сборочный чертеж		
				Сборочные единицы		
11		1	242М.31	Каркас	1	
11		2	242М.32	Корзина	1	
				Детали		
11		3	242М.30.001	Серьга	8	
				Стандартные изделия		
		4		Болт М16×40.46.01		
				ГОСТ 7798-70	8	
		5		Гайка М16.5.01		
				ГОСТ 5918-73	8	
		6		Шайба 16.01.01		
				ГОСТ 11371-68	8	
		7		Шплинт 4×36.001		
				ГОСТ 397-66	8	
				Материалы		
				Эмаль АЛ-177 серебристая ГОСТ 5637-70		

Инв. № подл. | Подп. и дата | Взам. инв. № | Инв. № дубл. | Подп. и дата

Изм.	Лист	№ докум.	Подп.	Дата
Разраб.		Бибер		
Пров.		Комянко		
Н. контр.		Комянко		
Утв.		Дмитриев		

242М.30

Ферма софитная I плана

Лит.	Лист	Листов
И		1

ЦНИИЭП зрелищных зданий и спорт. сооружений им. Б.С. Мезенцева Отдел N5

Копир. Тарасова

Формат А1

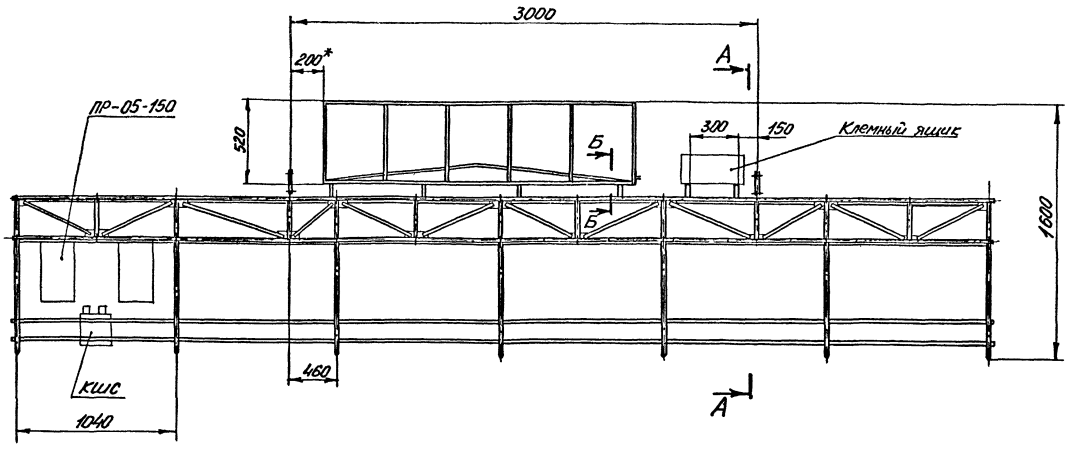

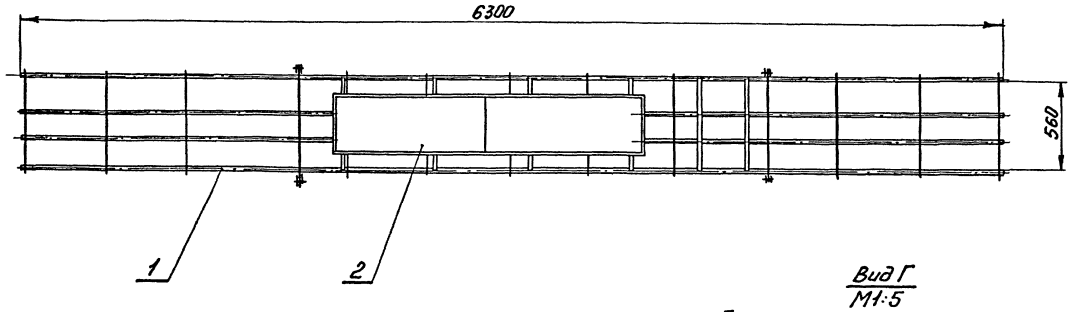

А-А
М1:5

Вид Г
М1:5

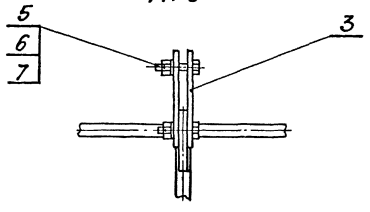

Б-Б
М1:5

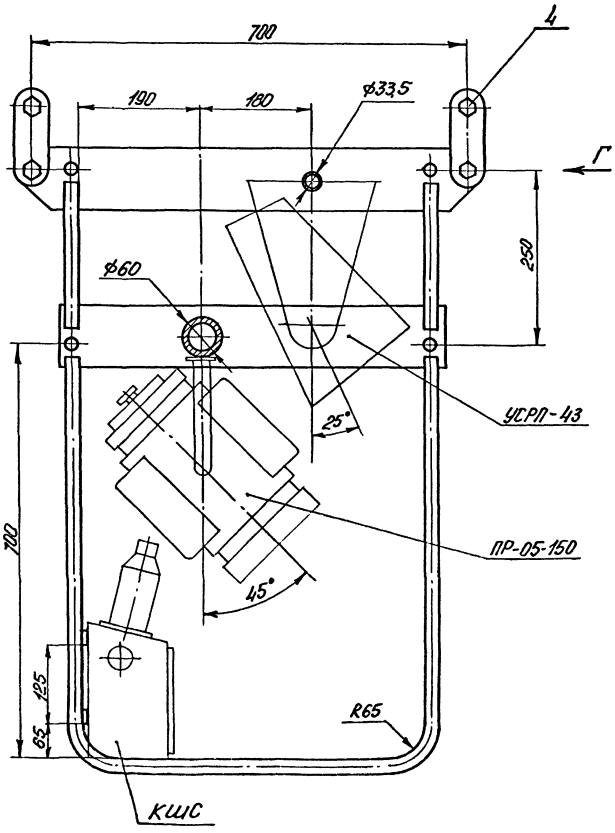

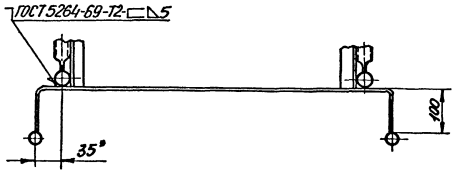

1. На софитную ферму установить:
   - 1.1 Клемный ящик - 1шт.
   - 1.2 Софит УСРП-43 - 6шт.
   - 1.3 Прожектор ПР-05-150 - 12шт.
   - 1.4 Штепсельная коробка КШС - 6шт.
2. Вес электрооборудования с учетом труб, проводов и гибкой петли не должен превышать -300кг.
3. Покрытие ЭМ АЛ-177, серебристая IV П Т°100.
4. Размеры для справок, кроме отмеченных*.

					242М.30СБ		
Изм.	Лист	№ докум.	Подп.	Дата	Ферма софитная I плана Сборочный чертеж	Лит.	Масса	Масштаб
Разраб		Бибер				И	204	1:20
Пров.		Комянко				Лист	Листов 1
Т.контр.						ЦНИИЭП зрелищ. зданий и спорт. сооружений им. БС Мезенцева Отдел 11-5	
Н.контр		Комянко					
Утв.		Дмитриев					

Инв.№ подл. | Подп. и дата | Взам.инв.№ | Инв.№ дубл. | Подп. и дата

Типовой проект 264-12-142 Альбом IV

245М.31СБ

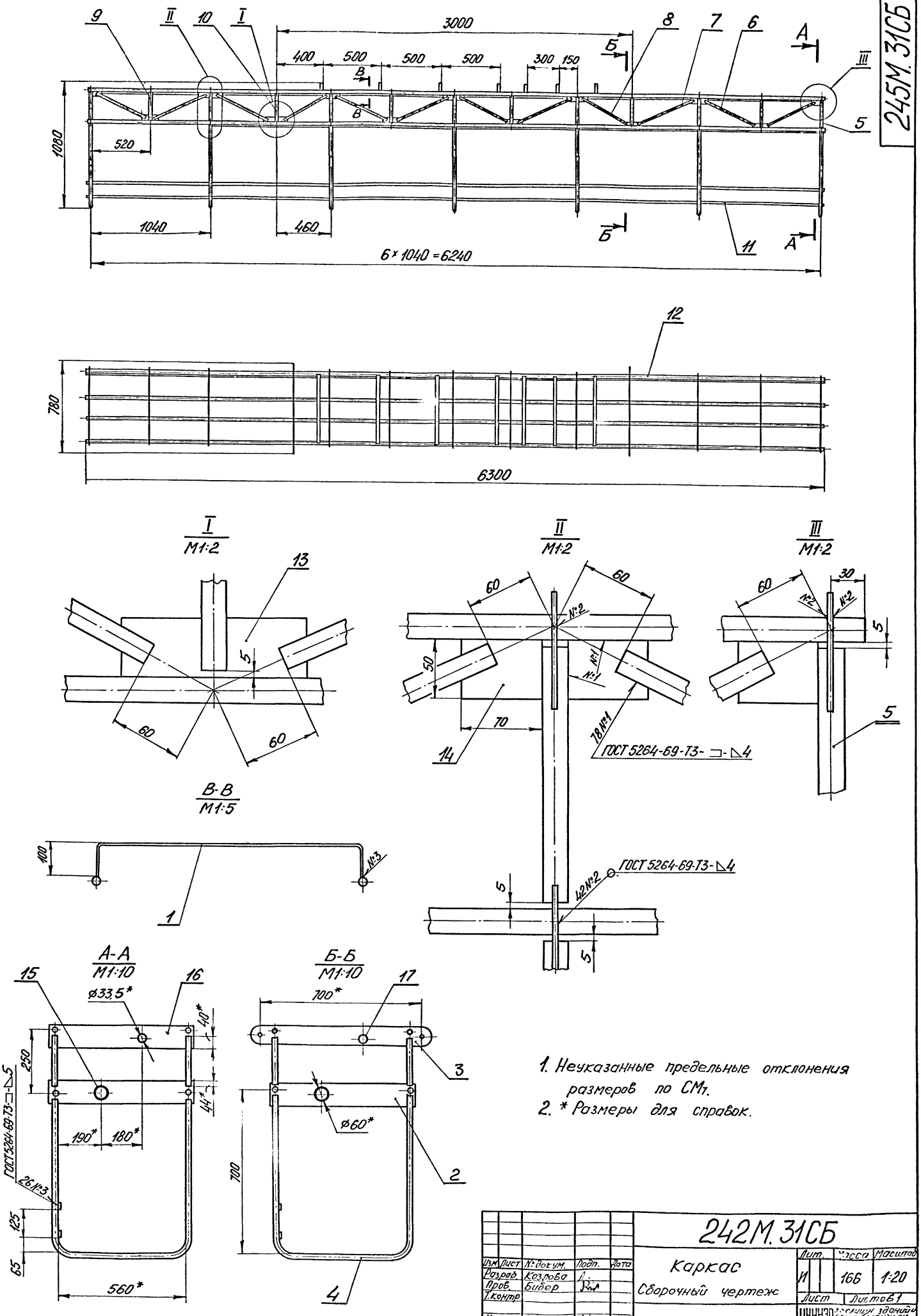

1. Неуказанные предельные отклонения размеров по СМ₁.
2. * Размеры для справок.

					242М.31СБ			
Изм.	Лист	№ докум.	Подп.	Дата	Каркас	Лит.	Масса	Масштаб
Разраб.		Козлова			Сборочный чертеж	И	166	1:20
Пров.		Бибер				Лист	Листов 1	
Т.контр.						ЦНИИЭП	Дослушн. зданий Спорт. сооружен. им. Б.С. Мезенцева Отдел №5	
Н.контр.		Комянко						
Утв.		Комянко						

Копир. Тарасова 13699-07 27 Формат 22

Подп. и дата | Взам. инв. № | Инв. № дубл. | Подп. и дата | Инв. № подл.

Типовой проект 264-12-142 Альбом IV

242М.31.001

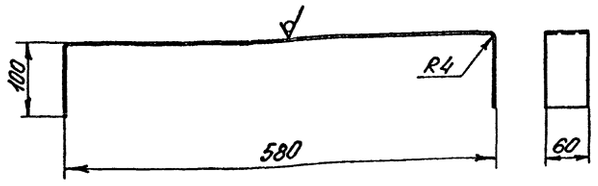

1. Длина развертки L = 780.
2. Предельные отклонения размеров по СМ1.

Изм.	Лист	№ докум.	Подп.	Дата	242М.31.001	Лит.	Масса	Масштаб
Разраб.		Козлова			Скоба	И	1,5	1:5
Пров.		Бибер				Лист	Листов 1
Т.контр.						ЦНИИЭП зрелищ. зданий и спорт. сооружен. им. Б.С. Мезенцева Отдел №5	
Н.контр.		Комянко			Лист 4 ГОСТ 5681-57 Ст3 ГОСТ 14637-69		
Утв.		Комянко					

Инв.№ подл. | Подп. и дата | Взам. инв.№ | Инв.№ дубл. | Подп. и дата

Формат А1

242М.31.002

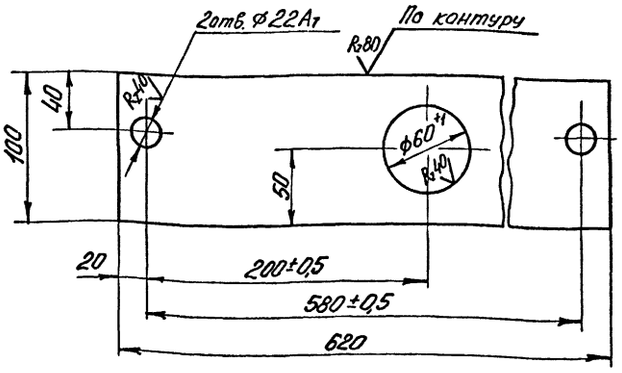

Неуказанные предельные отклонения размеров по СМ1.

Изм.	Лист	№ докум.	Подп.	Дата	242М.31.002	Лит.	Масса	Масштаб
Разраб.		Козлова			Подвеска	И	1,9	1:2,5
Пров.		Бибер				Лист	Листов 1
Т.контр.						ЦНИИЭП зрелищ. зданий и спорт. сооружен. им. Б.С. Мезенцева Отдел №5	
Н.контр.		Комянко			Лист 4 ГОСТ 5681-57 Ст3 ГОСТ 14637-69		
Утв.		Комянко					

Инв.№ подл. | Подп. и дата | Взам. инв.№ | Инв.№ дубл. | Подп. и дата

Формат А1

242М.31.003

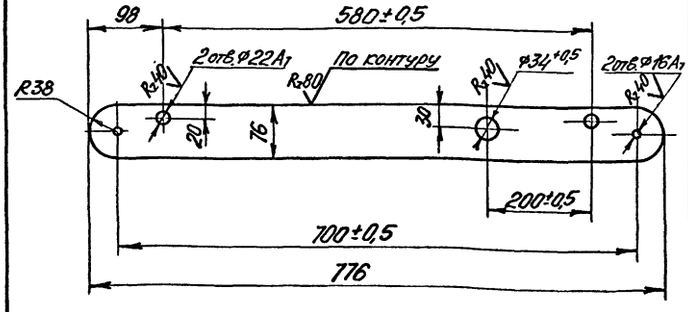

Неуказанные предельные отклонения размеров по СМ1.

Изм.	Лист	№ докум.	Подп.	Дата	242М.31.003	Лит.	Масса	Масштаб
Разраб.		Козлова			Подвеска	И	3,7	1:5
Пров.		Бибер				Лист	Листов 1
Т.контр.						ЦНИИЭП зрелищ. зданий и спорт. сооружен. им. Б.С. Мезенцева Отдел №5	
Н.контр.		Комянко			Лист 8 ГОСТ 5681-57 Ст3 ГОСТ 14637-69		
Утв.		Комянко					

Инв.№ подл. | Подп. и дата | Взам. инв.№ | Инв.№ дубл. | Подп. и дата

Формат А1

242М.31.004

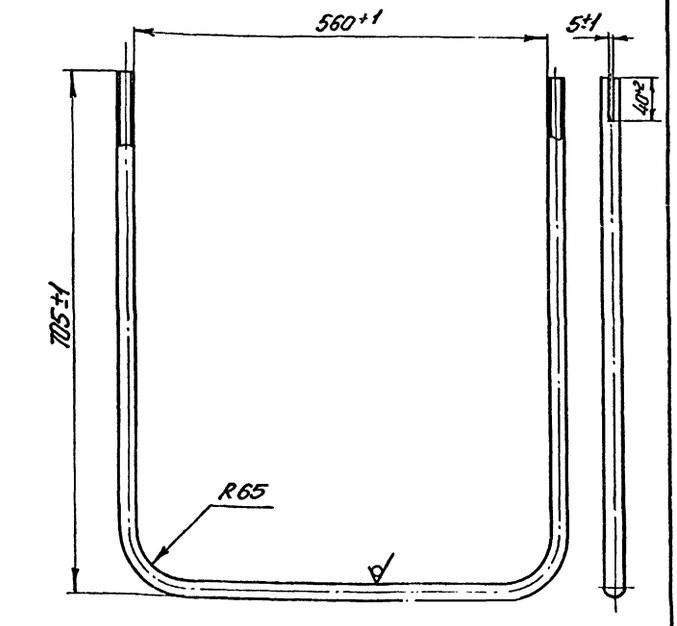

Длина развертки L = 1906

Изм.	Лист	№ докум.	Подп.	Дата	242М.31.004	Лит.	Масса	Масштаб
Разраб.		Козлова			Дуга	И	2,2	1:5
Пров.		Бибер				Лист	Листов 1
Т.контр.						ЦНИИЭП зрелищ. зданий и спорт. сооружен. им. Б.С. Мезенцева Отдел №5	
Н.контр.		Комянко			Труба Л15 ГОСТ 3262-62		
Утв.		Комянко					

Инв.№ подл. | Подп. и дата | Взам. инв.№ | Инв.№ дубл. | Подп. и дата

Копир. Туровцева 13699-07

Типовой проект 264-12-142 Альбом IV

242М.32.10004

(√)А

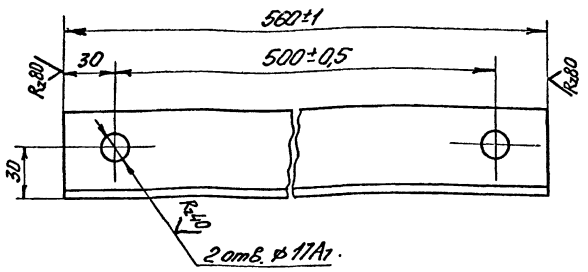

Неуказанные предельные отклонения размеров по СМ1.

					242М.32.10.004		
Изм.	Лист	№ докум.	Подп.	Дата	Упор	Лит.	Масса	Масштаб
Разраб.		Козлова				И	1,1	1:2
Пров.		Бибер				Лист	Листов 1
Т.контр.					Уголок Б 50×50×4 ГОСТ 8509-72 / Ст3 ГОСТ 535-58	ЦНИИЭП зрелищ. зданий и спорт. сооружен. им. Б.С. Мезенцева Отдел №5	
Н.контр.		Комянко					
Утв.		Комянко					

Инв. № подл. | Подп. и дата | Взам. инв. № | Инв. № дубл. | Подп. и дата

Формат А1

242М.32.002

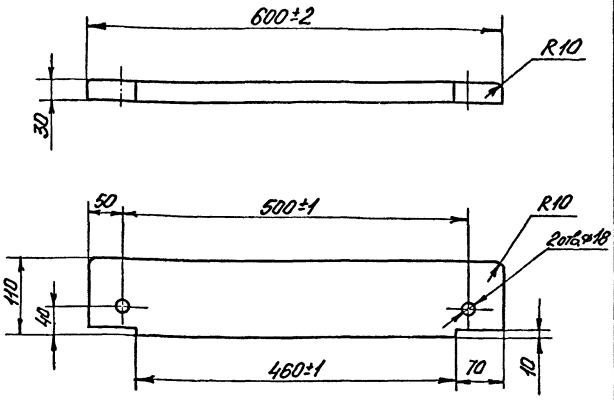

					242М.32.001		
Изм.	Лист	№ докум.	Подп.	Дата	Прижим	Лит.	Масса	Масштаб
Разраб.		Козлова				И	1,2	1:5
Пров.		Бибер				Лист	Листов 1
Т.контр.					Сосна ГОСТ 8486-66	ЦНИИЭП зрелищ. зданий и спорт. сооружен. им. Б.С. Мезенцева Отдел №5	
Н.контр.		Комянко					
Утв.		Комянко					

Инв. № подл. | Подп. и дата | Взам. инв. № | Инв. № дубл. | Подп. и дата

Формат А1

Формат	Зона	Поз.	Обозначение	Наименование	Кол.	Примечание
				Документация		
12			242М.32 СБ	Сборочный чертеж		
				Сборочные единицы		
11		1	242М.32.10	Каркас	1	
				Детали		
11		2	242М.32.001	Прижим	2	
				Стандартные изделия		
		3		Болт М16×120.46.01 ГОСТ 7798-70	2	
		4		Гайка М16.01.01 ГОСТ 5915-70	4	
		5		Шайба 16.01.01 ГОСТ 11371-68	4	

					242М.32		
Изм.	Лист	№ докум.	Подп.	Дата	Корзина	Лит.	Лист	Листов
Разраб.		Козлова				И		1
Пров.		Бибер				ЦНИИЭП зрелищ. зданий и спорт. сооружен. им. Б.С. Мезенцева Отдел №5		
Н.контр.		Комянко						
Утв.		Комячко						

Инв. № подл. | Подп. и дата | Взам. инв. № | Инв. № дубл. | Подп. и дата

Формат А1

Формат	Зона	Поз.	Обозначение	Наименование	Кол.	Примечание
				Документация		
12			242М.32.10 СБ	Сборочный чертеж		
				Детали		
11		1	242М.32.10.001	Стойка	16	
11		2	242М.32.10.002	Подставка	2	
11		3	242М.32.10.003	Стойка	2	
11		4	242М.32.10.004	Упор	1	
БУ		5	242М.32.10.005	Настил		
				Лист В 0,8 ГОСТ 3680-57 / 3-[V-Ст3 ГОСТ 16523-70		
				(465×2025) В1	1	6 кг
БУ		6	242М.32.10.006	Перекладина		
				Труба Л15 ГОСТ 3262-62		
				L=2040 В1	4	2,4 кг
				Материалы		
				Электроды Э42А ГОСТ 9467-60		

					242М.32.10		
Изм.	Лист	№ докум.	Подп.	Дата	Каркас	Лит.	Лист	Листов
Разраб.		Козлова				И		1
Пров.		Бибер				ЦНИИЭП зрелищ. зданий и спорт. сооружен. им. Б.С. Мезенцева Отдел №5		
Н.контр.		Комянко						
Утв.		Комянко						

Инв. № подл. | Подп. и дата | Взам. инв. № | Инв. № дубл. | Подп. и дата

Копир Торгсоюз 13698-07 29 Формат А1

242М.32СБ

Типовой проект 264-12-142 Альбом IV

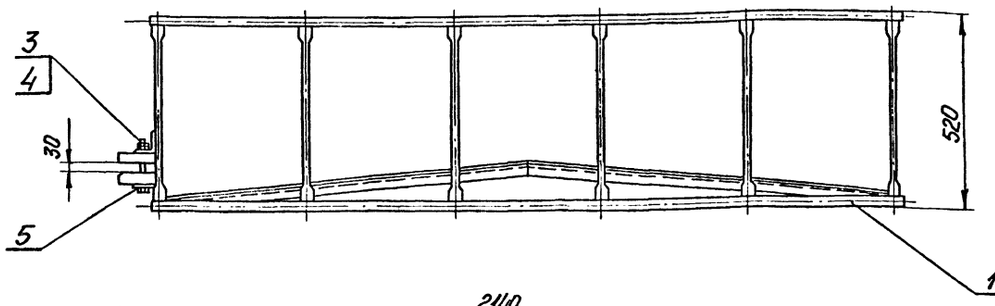

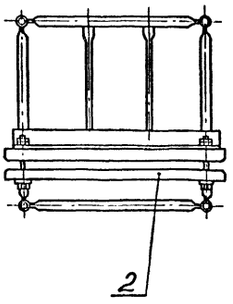

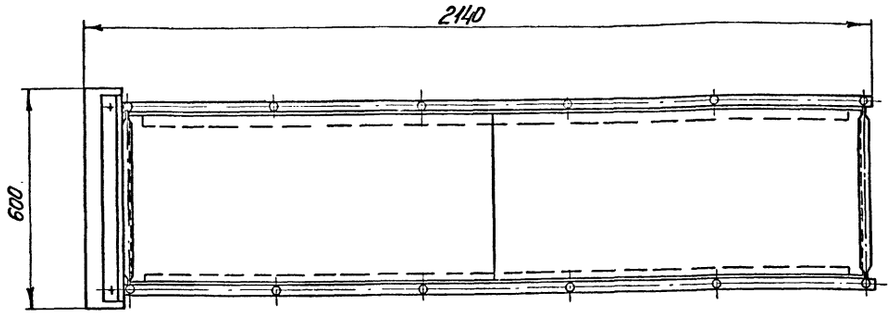

Размеры для справок.

Изм.	Лист	№ докум.	Подп.	Дата
Разраб.		Козлова		
Пров.		Бибер		
Т.контр.				
Н.контр.		Комянко		
Утв.		Комянко		

242М.32СБ

Корзина
Сборочный чертеж

Лит.	Масса	Масштаб
И	35	1:10

Лист | Листов 1

ЦНИИЭП зрелищ. зданий и спорт. сооружений им. Б.С. Мезенцева
Отдел №5

Формат 12

Инв. № подл. | Подп. и дата | Взам. инв. № | Инв. № дубл. | Подп. и дата

242М.32.10СБ

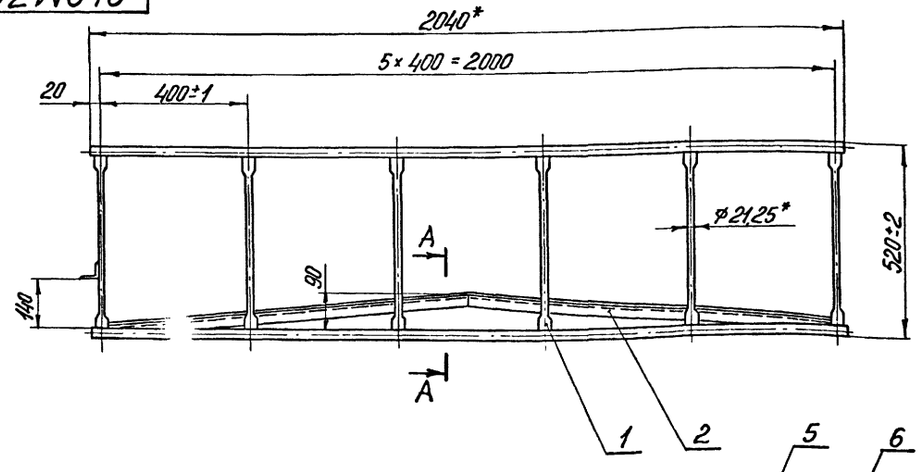

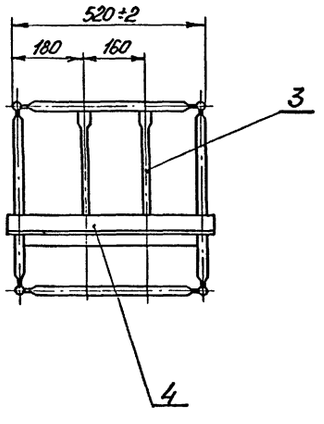

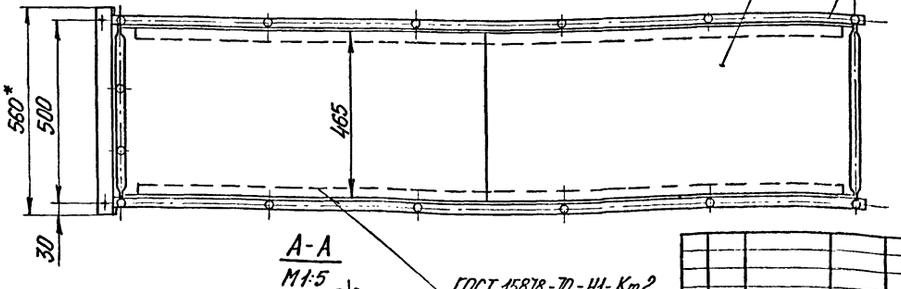

* Размеры для справок.

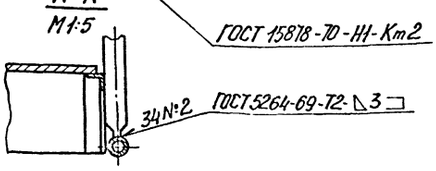

Изм.	Лист	№ докум.	Подп.	Дата
Разраб.		Козлова		
Пров.		Бибер		
Т.контр.				
Н.контр.		Комянко		
Утв.		Комянко		

242М.32.10СБ

Каркас
Сборочный чертеж

Лит.	Масса	Масштаб
И	32	1:10

Лист | Листов 1

ЦНИИЭП зрелищ. зданий и спорт. сооружений им. Б.С. Мезенцева
Отдел №5

Копир Тарасова 13699-07 30 Формат 12

Типовой проект 264-12-142 Альбом IV

242М32.10.001

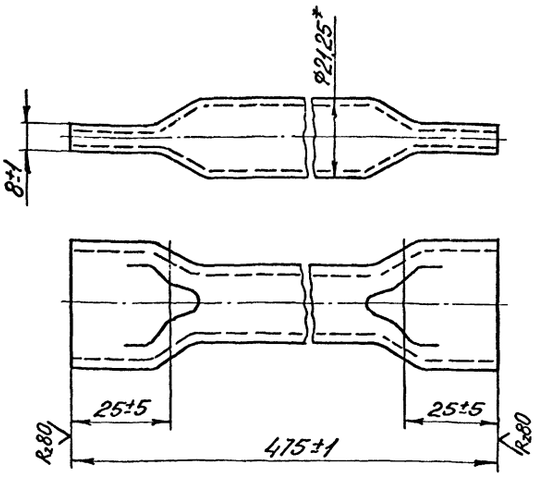

* Размер для справок.

Изм.	Лист	№ докум.	Подп.	Дата	242М.32.10.001			
Разраб.		Козлова			Стойка	Лит.	Масса	Масштаб
Пров.		Бибер				И	0,55	1:1
Т.контр.						Лист	Листов 1	
Н.контр.		Комянко			Труба Л15 ГОСТ 3262-62	ЦНИИЭП зрелищ. зданий и спорт. сооруж. им. Б.С. Мезенцева Отдел №5		
Утв.		Комянко						

Формат 11

242М32.10.002

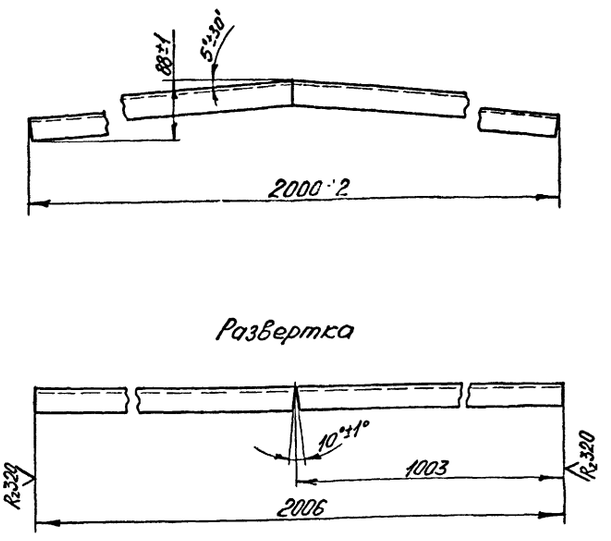

Неуказанные предельные отклонения размеров по СМ1.

Изм.	Лист	№ докум.	Подп.	Дата	242М.32.10.002			
Разраб.		Козлова			Подставка	Лит.	Масса	Масштаб
Пров.		Бибер				И	2,3	1:5
Т.контр.						Лист	Листов 1	
Н.контр.		Комянко			Уголок Б25×25×3 ГОСТ 8509-72 Ст3 ГОСТ 535-58	ЦНИИЭП зрелищ. зданий и спорт. сооруж. им. Б.С. Мезенцева Отдел №5		
Утв.		Комянко						

Формат 11

242М32.10.003

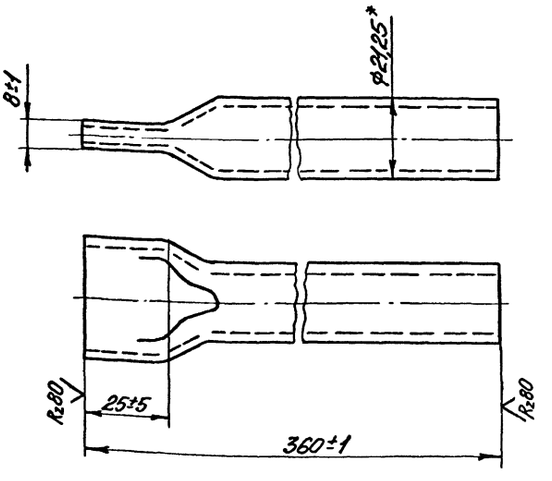

* Размер для справок.

Изм.	Лист	№ докум.	Подп.	Дата	242М.32.10.003			
Разраб.		Козлова			Стойка	Лит.	Масса	Масштаб
Пров.		Бибер				И	0,42	1:1
Т.контр.						Лист	Листов 1	
Н.контр.		Комянко			Труба Л15 ГОСТ 3262-62	ЦНИИЭП зрелищ. зданий и спорт. сооруж. им. Б.С. Мезенцева Отдел №5		
Утв.		Комянко						

Формат 11

242М31.012

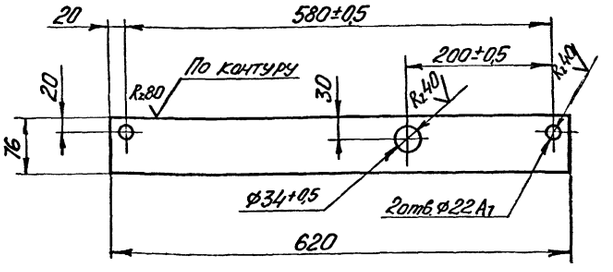

Неуказанные предельные отклонения размеров по СМ1.

Изм.	Лист	№ докум.	Подп.	Дата	242М.31.012			
Разраб.		Козлова			Подвеска	Лит.	Масса	Масштаб
Пров.		Бибер				И	1,47	1:5
Т.контр.						Лист	Листов 1	
Н.контр.		Комянко			Лист 4 ГОСТ 5681-57 Ст3 ГОСТ 14637-69	ЦНИИЭП зрелищ. зданий и спорт. сооруж. им. Б.С. Мезенцева Отдел №5		
Утв.		Комянко						

Копир Тарасова 13699-07 31 Формат 11

Инв. № подл. | Подп. и дата | Взам. инв. № | Инв. № дубл. | Подп. и дата

Типовой проект г 64-12-142 Альбом IV

242М.40СБ

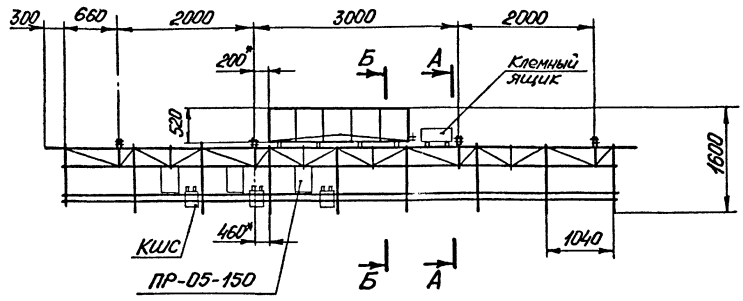

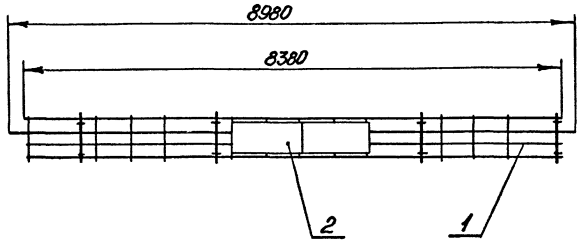

А-А
М1:10

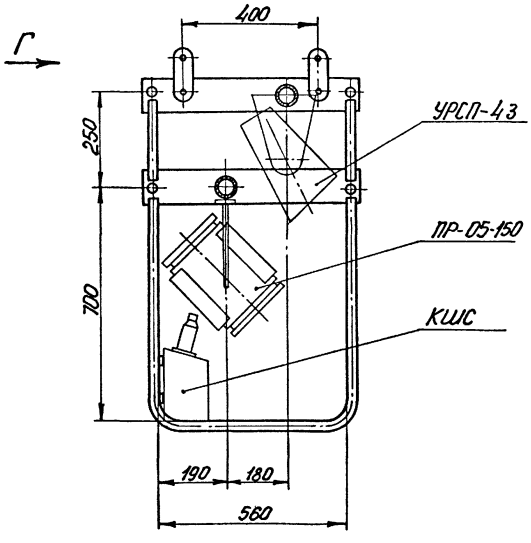

Б-Б
М1:2

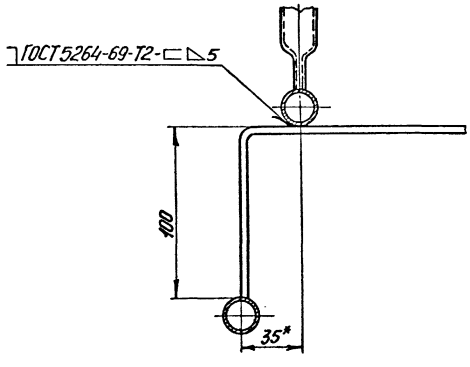

Вид Г
М1:2

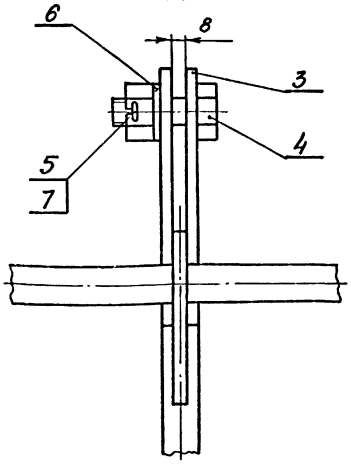

1. На софитную ферму установить:
   1.1 Клемный ящик - 1шт.
   1.2 Софит УСРП-43 - 8шт.
   1.3 Прожектор - ПР-05-150 - 6шт, ГФ-1М - 4шт.
   1.4 Штепсельная коробка КШС - 8шт.
2. Вес электрооборудования с учетом труб, проводов и гибкой петли не должен превышать - 400кг.
3. Покрытие Эм.АЛ-171, серебристая IV П T°_{100}.
4. Размеры для справок, кроме отмеченных*.

					242М.40СБ			
Изм.	Лист	№ докум.	Подп.	Дата	Ферма софитная II и III плана Сборочный чертеж	Лит.	Масса	Масштаб
Разраб.		Бибер				И	240	1:50
Пров.		Комянко				Лист	Листов 1	
Т.контр.						ЦНИИЭП зрелищн. зданий и спорт. сооружен. им. Б.С. Мезенцева Отдел №5		
Н.контр.		Комянко						
Утв.		Дмитриев						

Инв. № подл. | Подп. и дата | Взам. инв. № | Инв. № дубл. | Подп. и дата

Копир. Тарасова 13699-07 32 формат 22

Типовой проект 264-12-142 Альбом IV

242М.02.003

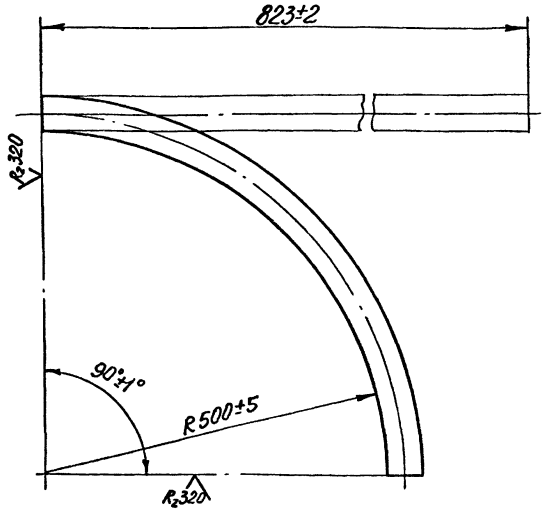

Изм.	Лист	№ докум.	Подп.	Дата	242М.02.003			
Разраб.		Козлова			Дуга	Лит. И	Масса 3,2	Масштаб 1:5
Пров.		Бибер				Лист	Листов 1	
Т.контр.								
Н.контр.		Комянко			Труба 40 ГОСТ 3262-62	ЦНИИЭП зрелищн. зданий и спорт. сооружен. им. Б.С. Мезенцева. Отдел N5		
Утв.		Комянко						

Формат 11

242М.90.001

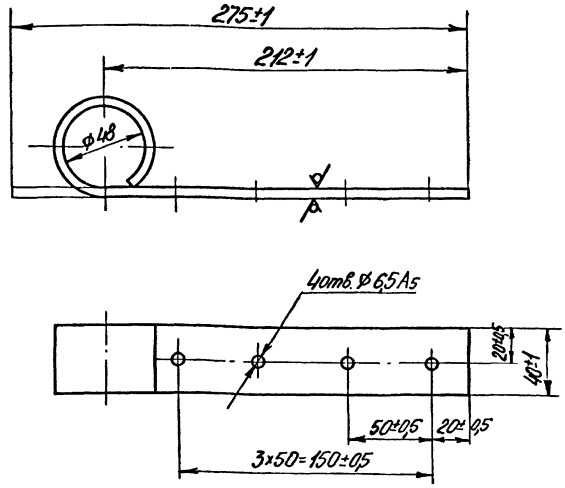

Изм.	Лист	№ докум.	Подп.	Дата	242М.90.001			
Разраб.		Козлово			Скоба	Лит. И	Масса 0,47	Масштаб 1:2
Пров.		Бибер				Лист	Листов 1	
Т.контр.								
Н.контр.		Комянко			Лист В4 ГОСТ 3680-57 3-IV-Ст3 ГОСТ 16523-70	ЦНИИЭП зрелищн. зданий и спорт. сооружен. им. Б.С. Мезенцева. Отдел N5		
Утв.		Комянко						

Формат 11

Формат	Зона	Поз.	Обозначение	Наименование	Кол.	Примечание
Б.Ч.		16	242М.31.009	Ребро		
				Лист 4 ГОСТ 5681-57 / Ст3 ГОСТ 14637-69		
				(160×50)B_7	16	
Б.Ч.		17	242М.31.010	Ребро		
				Лист 4 ГОСТ 5681-57 / Ст3 ГОСТ 14637-69		
				(70×50)B_7	32	
Б.Ч.		18	242М.31.012	Подвеска	17	
Б.Ч.		19	242М.41.006	Ось		
				Труба Л25 ГОСТ 3262-62		
				L=8920B_7	1	

Изм.	Лист	№ докум.	Подп.	Дата	242М.41	Лист 2

Формат 11

Формат	Зона	Поз.	Обозначение	Наименование	Кол.	Примечание
				Документация		
22			242М.41СБ	Сборочный чертеж		
				Детали		
		1	242М.31.001	Скоба	6	
		2	242М.31.002	Подвека	9	
11		3	242М.41.001	Подвеска	4	
		4	242М.31.004	Дуга	7	
		5	242М.31.005	Связь	18	
		6	-01	Связь	16	
		7	-02	Связь	4	
		8	-03	Связь	4	
		9	242М.31.006	Связь	8	
		10	-01	Связь	8	
11		11	242М.41.002	Связь	4	
		12	-01	Связь	4	
Б.Ч.		13	242М.41.003	Планка		
				Полоса 4×20 ГОСТ 103-57 / Ст3 ГОСТ 535-58		
				L=6300B_7	2	4кг
Б.Ч.		14	242М.41.004	Перекладина		
				Труба Л15 ГОСТ 3262-62		
				L=8380B_7	4	10кг
Б.Ч.		15	242М.41.005	Ось		
				Труба Л50 ГОСТ 3262-62		
				L=8380B_7	1	35кг

Изм.	Лист	№ докум.	Подп.	Дата	242М.41			
Разраб.		Козлова			Каркас	Лит. И	Лист 1	Листов 2
Пров.		Бибер				ЦНИИЭП зрелищн. зданий и спорт. сооружен. им. Б.С. Мезенцева. Отдел N5		
Н.контр.		Комянко						
Утв.		Комянко						

Копир Тарасова 13699-07 33 Формат 11

242М.41СБ

Типовой проект 264-12-142 Альбом IV

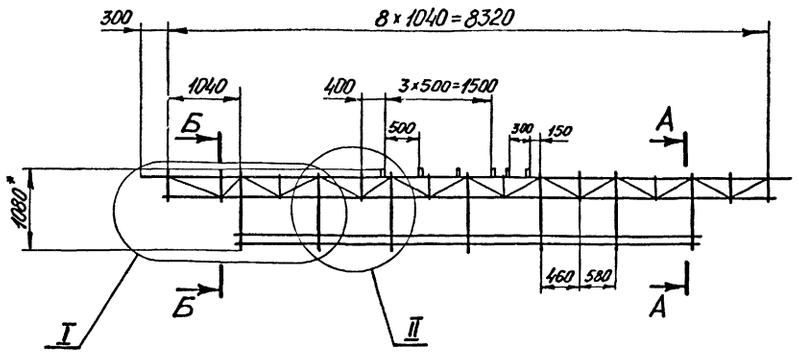

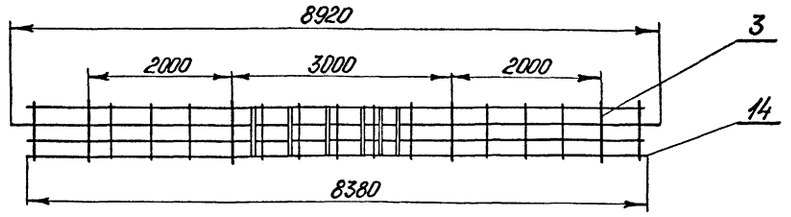

I
М1:10

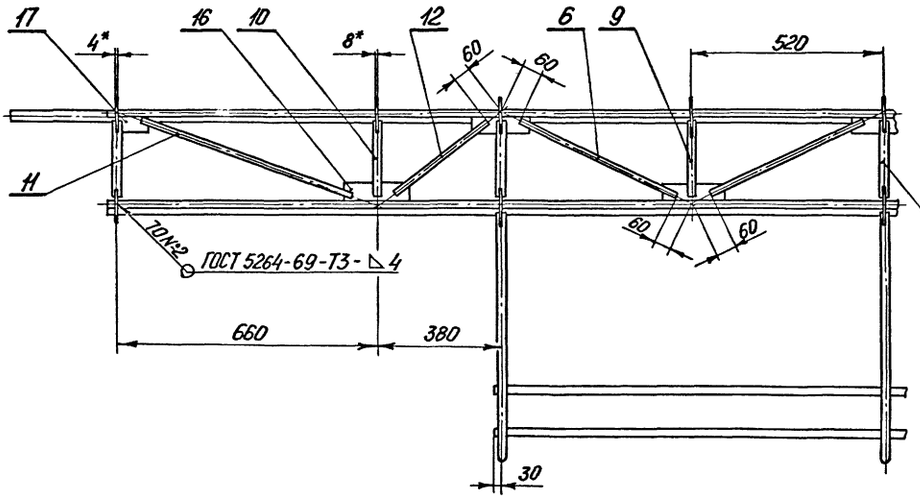

II
М1:10

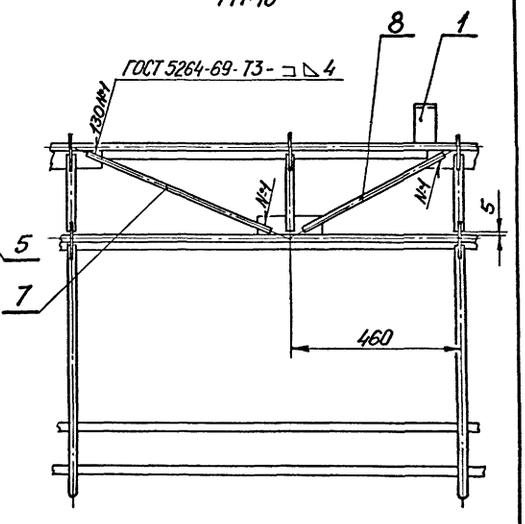

А-А
М1:10

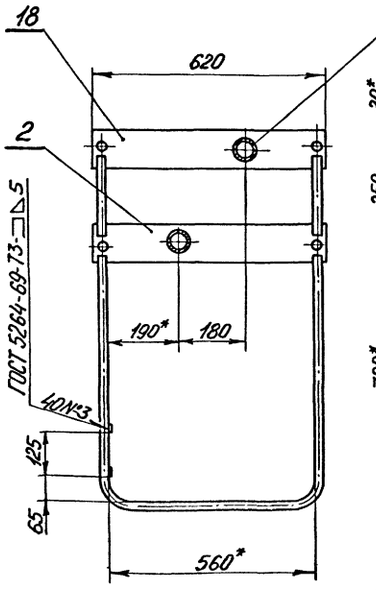

Б-Б
М1:10

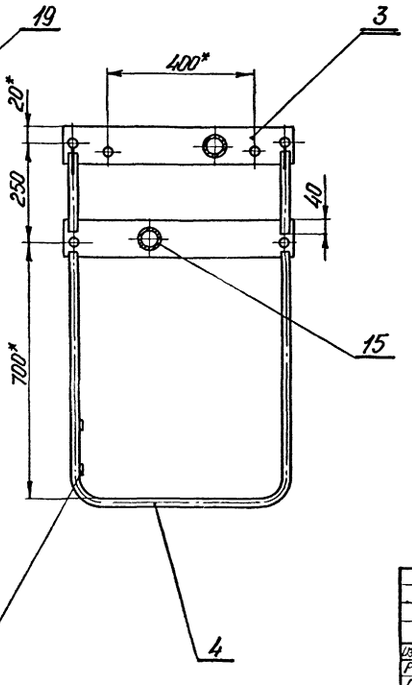

1. Неуказанные предельные отклонения размеров по СМ1.
2. * Размеры для справок.

Инв.№ подл.	Подп. и дата	Взам. инв.№	Инв.№ дубл.	Подп. и дата			

					242М.41СБ				
Изм.	Лист	№ докум.	Подп.	Дата	Каркас Сборочный чертеж	Лит.	Масса	Масштаб	
Разраб.		Козлова				И	200	1:50	
Пров.		Бибер				Лист	Листов 1		
Т.контр.						ЦНИИЭП зрелищ зданий и спорт. сооружений им. Б.С. Мезенцева Отдел №5			
Н.контр.		Комянко							
Утв.		Комянко							

Типовой проект 264-12-142 Альбом

242М.31.005

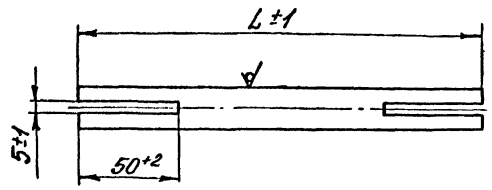

Обозначение	L	Масса кг
242М.31.005	220	0,25
-01	460	0,53
-02	515	0,60
-03	410	0,48

Изм.	Лист	№ докум.	Подп.	Дата	242М.31.005			
Разраб.		Козлова			Связь	Лит.	Масса	Масштаб
Пров.		Бибер				И	См. табл	—
Т.контр.						Лист	Листов 1	
Н.контр.		Комянко			Труба Л15 ГОСТ 3262-62	ЦНИИЭП зрелищ. зданий и спорт. сооружений им. Б.С. Мезенцева Отдел №5		
Утв.		Комянко						

Инв. № подл. | Подп. и дата | Взам. инв. № | Инв. № дубл. | Подп. и дата

Формат 11

242М.31.006

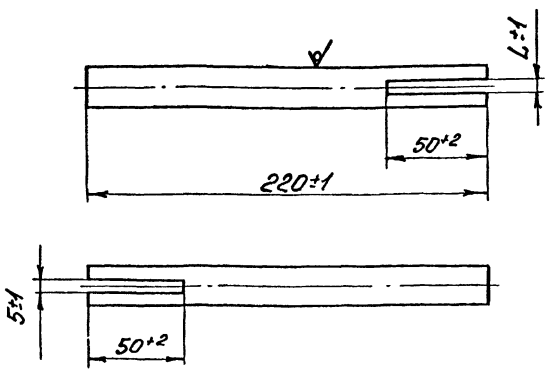

Обозначение	L	Масса кг
242М.31.006	5	0,25
-01	9	0,24

Изм.	Лист	№ докум.	Подп.	Дата	242М.31.006			
Разраб.		Козлова			Связь	Лит.	Масса	Масштаб
Пров.		Бибер				И	См. табл	—
Т.контр.						Лист	Листов 1	
Н.контр.		Комянко			Труба Л15 ГОСТ 3262-62	ЦНИИЭП зрелищ. зданий и спорт. сооружений им. Б.С. Мезенцева Отдел №5		
Утв.		Комянко						

Инв. № подл. | Подп. и дата | Взам. инв. № | Инв. № дубл. | Подп. и дата

Формат 11

242М.41.001

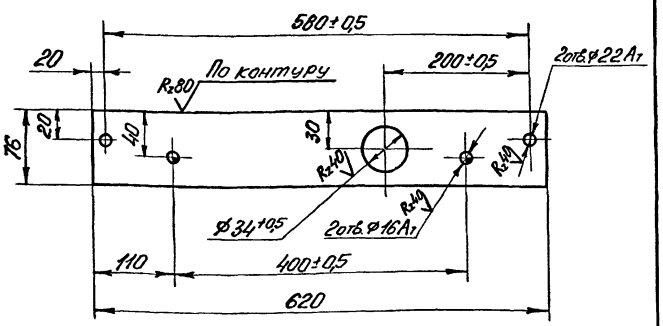

Неуказанные предельные отклонения размеров по СМ1.

Изм.	Лист	№ докум.	Подп.	Дата	242М.41.001			
Разраб.		Козлова			Подвеска	Лит.	Масса	Масштаб
Пров.		Бибер				И	3	1:5
Т.контр.						Лист	Листов 1	
Н.контр.		Комянко			Лист 8 ГОСТ 5681-57 / Ст3 ГОСТ 14637-69	ЦНИИЭП зрелищ. зданий и спорт. сооружений им. Б.С. Мезенцева Отдел №5		
Утв.		Комянко						

Инв. № подл. | Подп. и дата | Взам. инв. № | Инв. № дубл. | Подп. и дата

Формат 11

242М.41.002

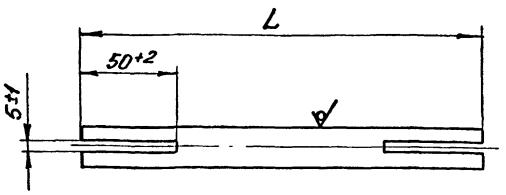

Обозначение	L	Масса кг
242М.41.002	590	0,73
-01	340	0,35

Изм.	Лист	№ докум.	Подп.	Дата	242М.41.002			
Разраб.		Козлова			Связь	Лит.	Масса	Масштаб
Пров.		Бибер				И	См. табл	—
Т.контр.						Лист	Листов 1	
Н.контр.		Комянко			Труба Л15 ГОСТ 3262-62	ЦНИИЭП зрелищ. зданий и спорт. сооружений им. Б.С. Мезенцева Отдел №5		
Утв.		Комянко						

Инв. № подл. | Подп. и дата | Взам. инв. № | Инв. № дубл. | Подп. и дата

Формат 11

Альбом IV

Типовой проект 264-12-142

242М.60СБ

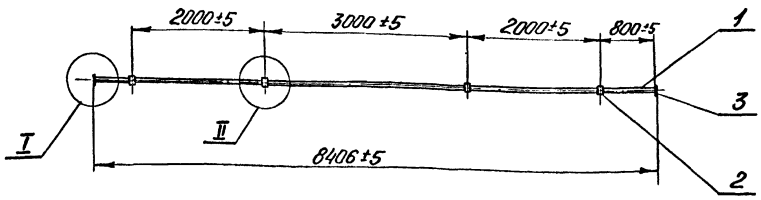

I
М1:2

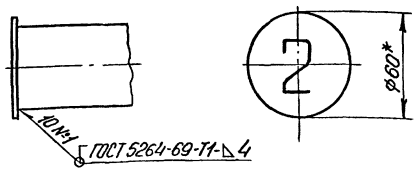

II
М1:2

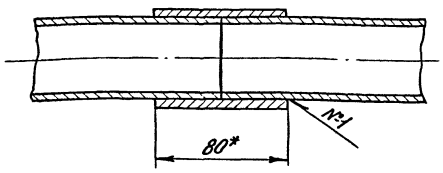

1. Шайбу (поз.3) окрасить белой эмалевой краской, после чего написать черной краской номер штанги, который должен соответствовать номеру декорационного подъема.
2. Покрытие ЭМ.ПФ-19М, серая IV П.
3. * Размеры для справок.

						242М.60СБ		
Изм.	Лист	№ докум.	Подп.	Дата	Штанга	Лит.	Масса	Масштаб
Разраб.		Козлова				И	34	1:50
Пров.		Бибер			Сборочный чертеж	Лист	Листов 1	
Т.контр.						ЦНИИЭП зрелищ. зданий и спорт. сооружений им. В.С. Мезенцева Отдел №5		
Н.контр.		Комянко						
Утв.		Комянко						

Инв.№ подл. | Подп. и дата | Инв.№ дубл. | Взам. инв.№ | Инв.№ подл. | Подп. и дата

Формат А2

242М.90.003

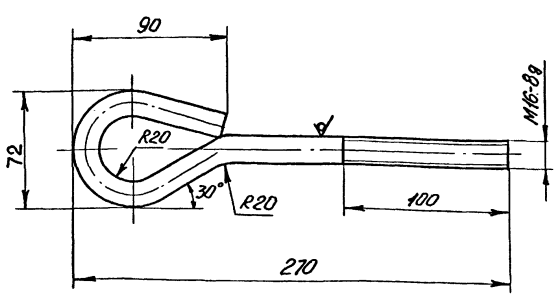

1. Неуказанные предельные отклонения размеров по СМ1.
2. Длина развертки L=360мм.

						242М.90.003		
Изм.	Лист	№ докум.	Подп.	Дата	Болт фундаментный	Лит.	Масса	Масштаб
Разраб.		Козлова				И	0,55	1:2
Пров.		Бибер				Лист	Листов 1	
Т.контр.					Круг В16 ГОСТ 2590-71 Ст3 ГОСТ 535-58	ЦНИИЭП зрелищ. зданий и спорт. сооружений им. В.С. Мезенцева Отдел №5		
Н.контр.		Комянко						
Утв.		Комянко						

Инв.№ подл. | Подп. и дата | Инв.№ дубл. | Взам. инв.№ | Инв.№ подл. | Подп. и дата

Формат А1

Формат	Зона	Поз.	Обозначение	Наименование	Кол.	Примечание
				Документация		
12			242М.60СБ	Сборочный чертеж		
				Детали		
Б.Ч.		1	242М.60.001	Штанга		
				Труба 40 ГОСТ 3262-62		
				L=8400 B_1	1	32,3 кг
Б.Ч.		2	242М.60.002	Обод		
				Труба 50 ГОСТ 3262-62		
				L=80 B_1	4	0,4 кг
Б.Ч.		3	242М.60.003	Шайба		
				В3 ГОСТ 3680-57 Лист 3-IV-Ст3 ГОСТ 16523-70		
				Ø60 B_1	2	0,06 кг
				Материалы		
				Электрод Э42А ГОСТ 9467-60		
				Эмаль ПФ-19М серая ТУКУ		

						242М.60		
Изм.	Лист	№ докум.	Подп.	Дата	Штанга	Лит.	Лист.	Листов
Разраб.		Козлова				И	1	1
Пров.		Бибер				ЦНИИЭП зрелищ. зданий и спорт. сооружений им. В.С. Мезенцева Отдел №5		
Н.контр.		Комянко						
Утв.		Комянко						

Инв.№ подл. | Подп. и дата | Инв.№ дубл. | Взам. инв.№ | Инв.№ подл. | Подп. и дата

Формат А1

Типовой проект 26ч-12-142 Альбом IV

Формат	Зона	Поз.	Обозначение	Наименование	Кол.	Примечание
		12		Винт М10×60.46.01 ГОСТ 17475-72	88	
				Гайки ГОСТ 5915-70		
		13		М10.5.01	88	
		14		М16.5.01	26	
				Шурупы ГОСТ 1145-70		
		15		4×25	48	
		16		6×45	34	
		17		Шайба 16.65Г.01 ГОСТ 6402-70	10	
		18		Петля Б-75 ГОСТ 5088-72	6	
		19		Гвозди 1,6×8 ГОСТ 4033-63	0,2 кг	
				Материалы		
		20		Драпировка Репс черный АРТ. 42801	20 м²	
		21		Ткань асбестовая АТ-4 толщ. 3,5 ГОСТ 6102-67	20 м²	
		22		Коврик резиновый 450×500 ГОСТ 4998-67	2	

Инв. № подл. | Подп. и дата | Взам. инв. № | Инв. № дубл. | Подп. и дата

Изм. Лист N докум. Подп. Дата

242М.71

Лист 2

Формат А4

Формат	Зона	Поз.	Обозначение	Наименование	Кол.	Примечание
		23		Канат пеньковый бельный ф 12,7 ГОСТ 483-55	12 м	
			Различия исполнений 242М.71.10 и 242М.71.10-01	по сборочному чертежу		

Инв. № подл. | Подп. и дата | Взам. инв. № | Инв. № дубл. | Подп. и дата

Изм. Лист N докум. Подп. Дата

242М.71

Лист 3

Формат А4

Формат	Зона	Поз.	Обозначение	Наименование	Кол.	Примечание
				Документация		
*			242М.71СБ	Сборочный чертеж		* 22
				Сборочные единицы		
22		1	242М.71.10	Каркас	1	
12		2	242М.71.20	Фартук	1	
		3	50-180	Колесо ходовое	2	
		4	50-181	Ролик направляющий	2	
		5	50-182	Блок для подъема светоаппаратуры	1	
				Детали		
Б4		6	242М.71.001	Накладка Сосна ГОСТ 8486-66 5720×180×30	2	17,6 кг
Б4		7	242М.71.002	Накладка Фанера ФБ10 C^{B}_{B} ГОСТ 3916-69 (210×1580) B_1	1	0,6 кг
Б4		8	242М.71.003	Накладка Фанера ФБ10 C^{B}_{B} ГОСТ 3916-69 (490×1580) B_1	1	1,3 кг
				Стандартные изделия		
				Болт М16×160.46.01 ГОСТ 7798-70	18	

Инв. № подл. | Подп. и дата | Взам. инв. № | Инв. № дубл. | Подп. и дата

Изм.	Лист	N докум.	Подп.	Дата
Разраб.		Климова		
Пров.		Бибер		
Н.контр.		Комянко		
Утв.		Комянко		

242М.71

Кулиса

Лит.	Масса	Масштаб
И	1	3

ЦНИИЭП зрелищных зданий и спортивных сооружений им. Б.С. Мезенцева Отдел N5

Формат А1

Формат	Зона	Поз.	Обозначение	Наименование	Кол.	Примечание
				Документация		
22			242.70СБ	Сборочный чертеж		
				Сборочные единицы		
11		1	242М.71	Кулиса	1	
		2	242М.71-01	Кулиса	1	
11		3	242М.72	Дорога	2	
				Детали		
11		4	242М.70.001	Повадок	2	
				Материалы		
		5		Драпировка Репс Арт. 42801	45 м²	
			Различия исполнений 242М.71 и 242М.71-01	по сборочному чертежу		

Инв. № подл. | Подп. и дата | Взам. инв. № | Инв. № дубл. | Подп. и дата

Изм.	Лист	N докум.	Подп.	Дата
Разраб.		Климова		
Пров.		Бибер		
Н.контр.		Комянко		
Утв.		Комянко		

242М.70

Кулисы портальные

Лит.	Масса	Масштаб
И	1	

ЦНИИЭП зрелищных зданий и спортивных сооружений им. Б.С. Мезенцева Отдел N5

Копир. Тарасова 13699-07 37 Формат А1

242М.70СБ

Типовой проект 264-12-142 Альбом IV

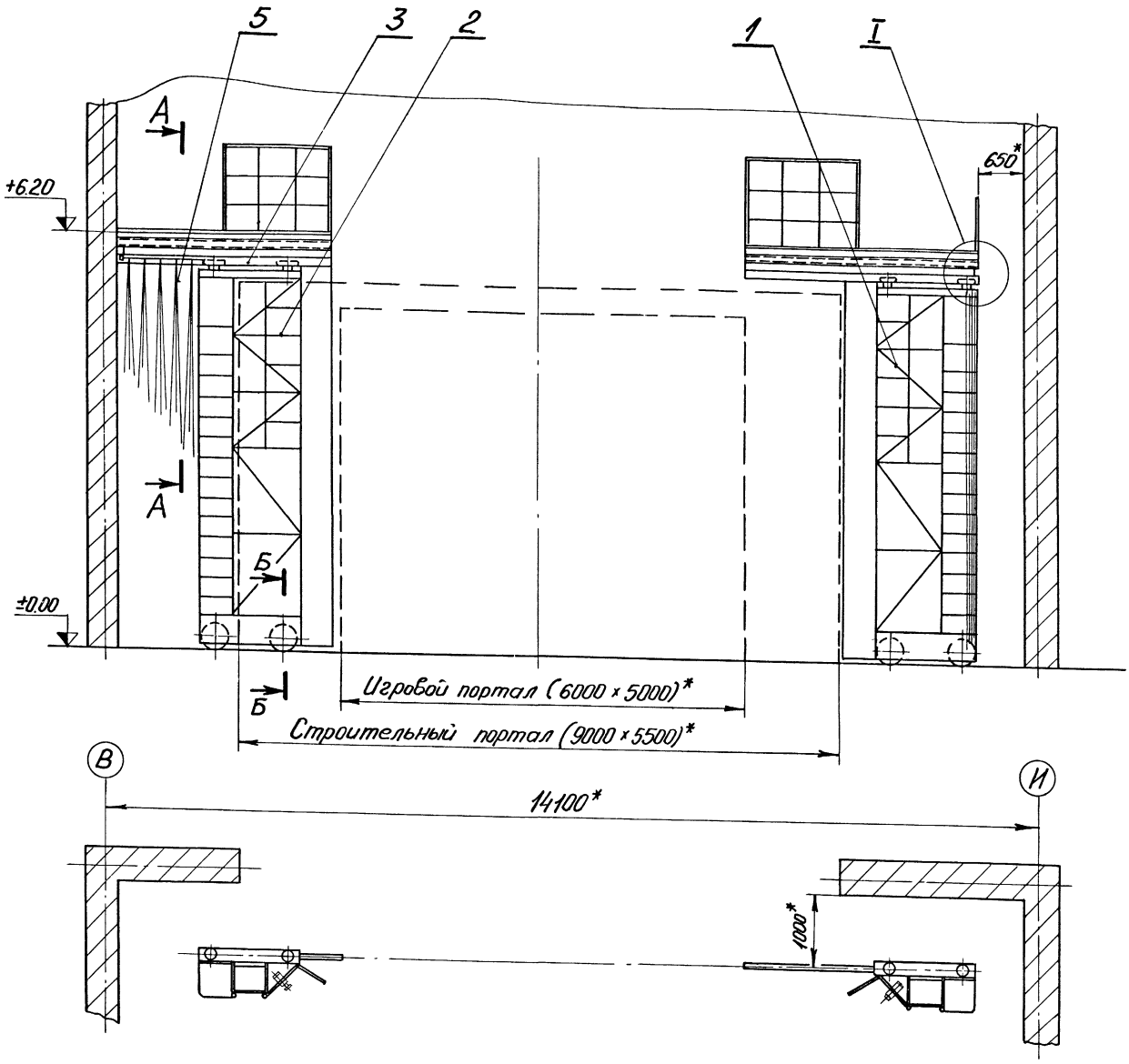

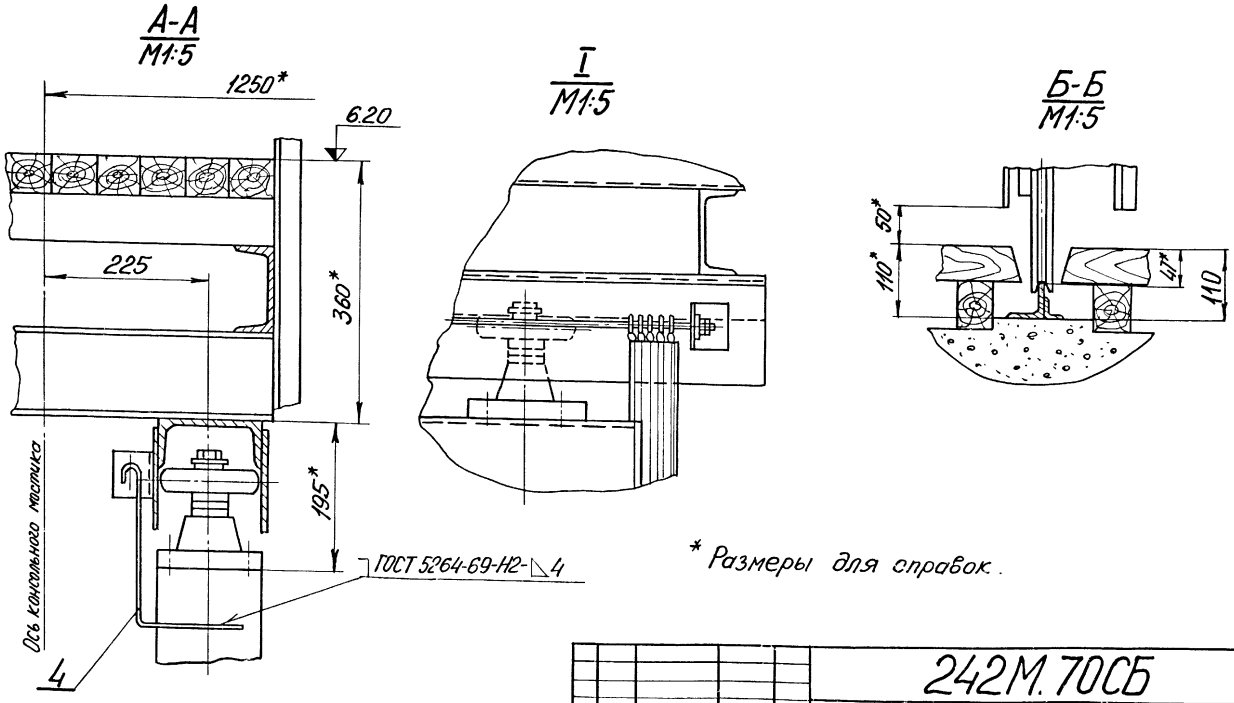

* Размеры для справок.

Изм.	Лист	N докум.	Подп.	Дата	242М.70СБ			
Разраб.		Климова			Кулисы портальные Сборочный чертеж	Лит.	Масса	Масштаб
Пров.		Бибер				И	1350	1:50
Т.контр.						Лист	Листов 1	
Н.контр.		Комянко				ЦНИИЭП зрелищн. зданий и спорт. сооруж. им. Б.С. Мезенцева Отдел N5		
Утв.		Комянко						

Инв. № подл. | Подп. и дата | Взам. инв. N | Инв. № дубл. | Подп. и дата

242М.71СБ

Типовой проект 264-12-142 Альбом IV

242М.71 - изображено
242М.71-01 - зеркальное отражение

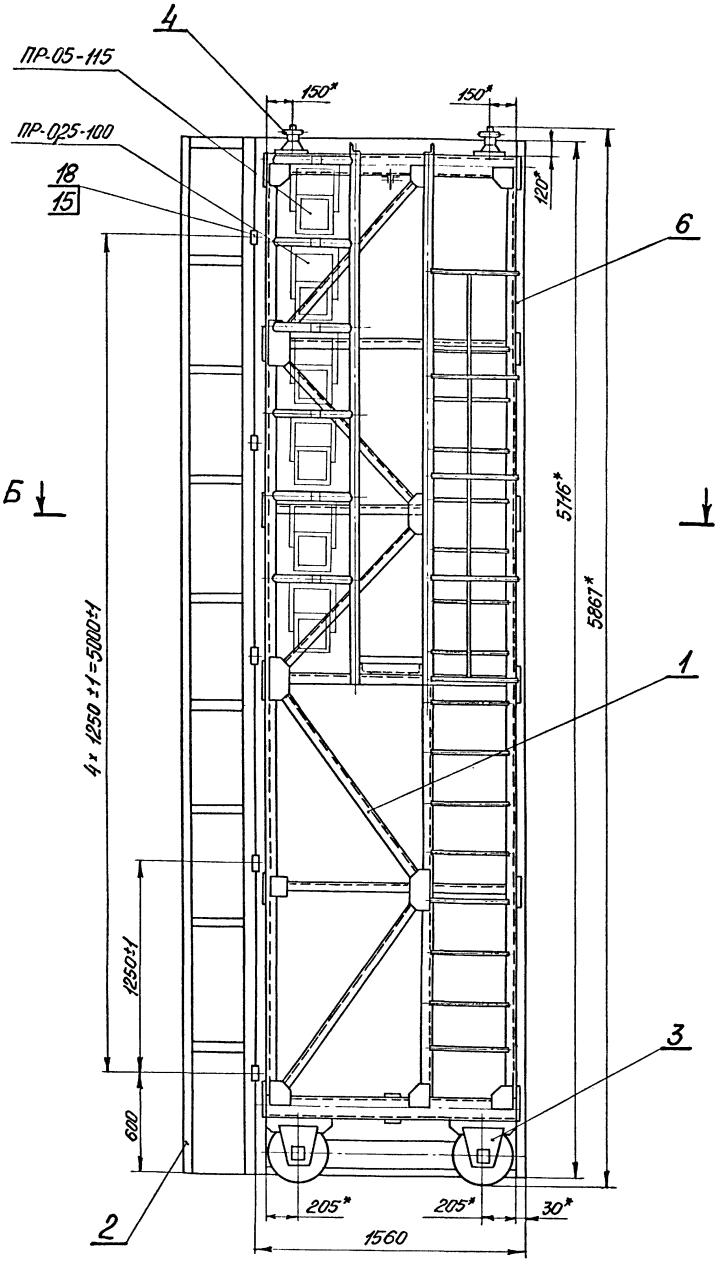

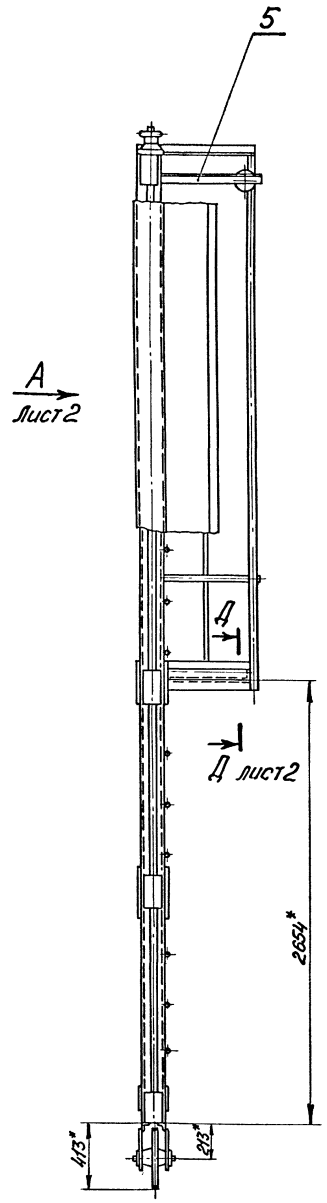

Б-Б

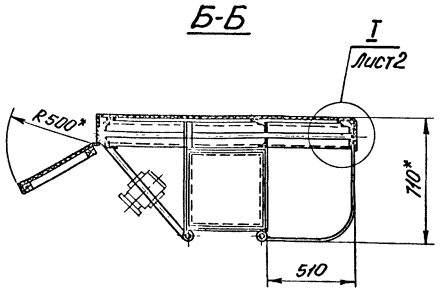

1. На кулисе установить прожектора: ПР-05-115 - 3шт; ПР-0,25-100 - 3шт.
2. Деревянные элементы обработать методом глубокой пропитки антипиренами.
3. Раскрой фанеры, досок и тканей производить по месту.
4. Отверстия и вырезы в деревянных элементах производить по месту.
5. * Размеры для справок.

					242М.71СБ		
Изм.	Лист	№докум.	Подп.	Дата	Кулиса Сборочный чертеж	Лит.	Масса	Масштаб
Разраб.		Климова				И	460	1:20
Пров.		Бибер				Лист 1	Листов 2	
Т.контр.						ЦНИИЭП зрелищных зданий и спорт. сооружений им. Б.С. Мезенцева Отдел N5		
Н.контр.		Комлина						
Утв.		Комлина						

Копир. Тарасова 13699-07 39 Формат А2

Инв. № подл. | Подп. и дата | Взам. инв. № | Инв. № дубл. | Подп. и дата

Вид А, лист 1

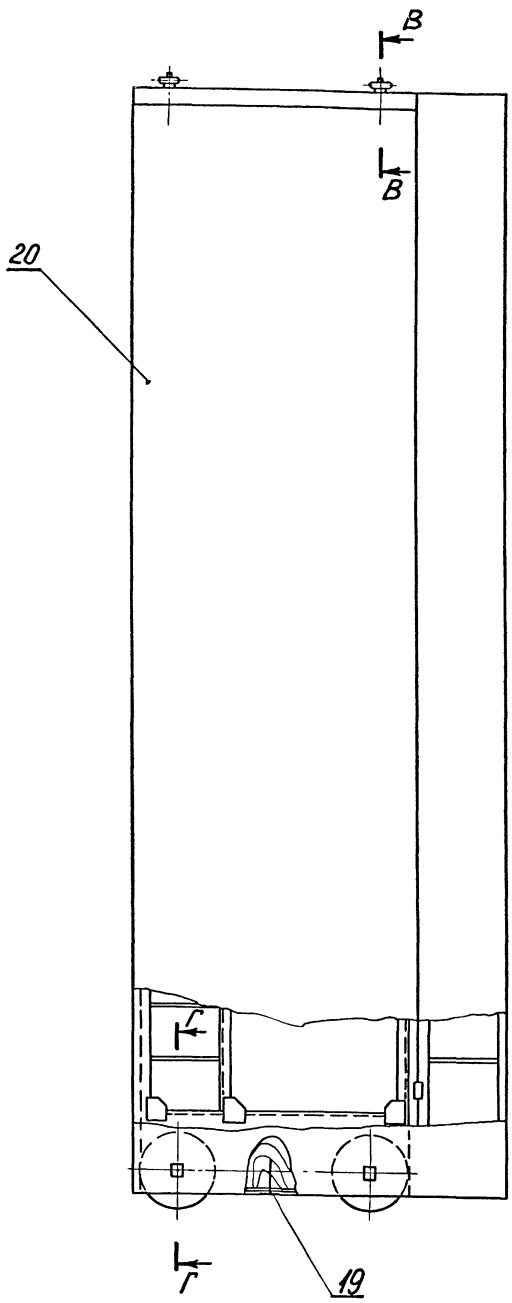

Т / М1:5 лист 1

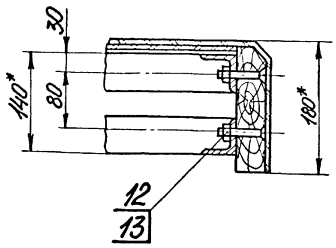

Г-Г / М1:5

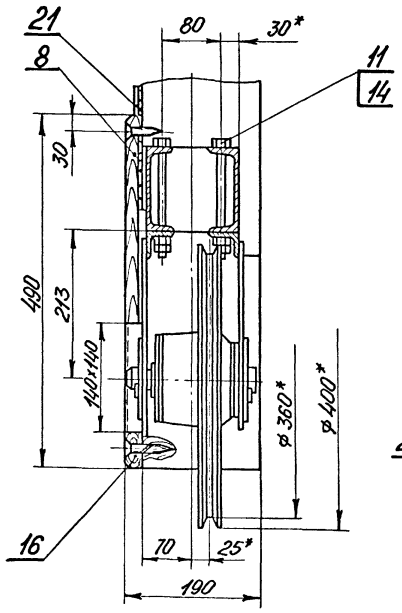

Д-Д / М1:5 лист 1

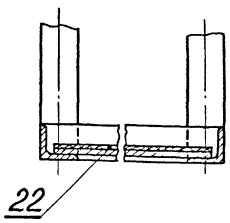

В-В / М1:5

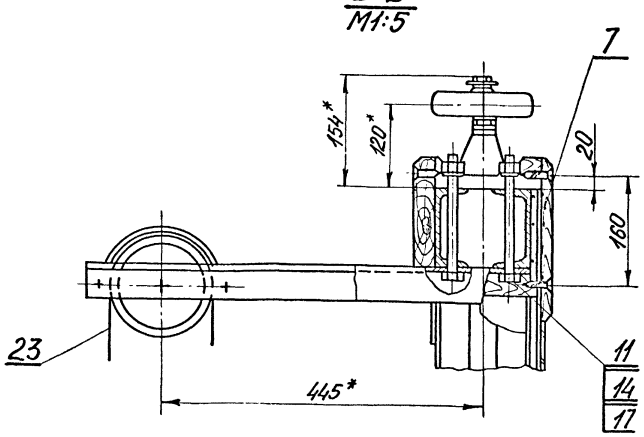

Изм.	Лист	№ докум.	Подп.	Дата	242М.71СБ
Разраб.		Климова			Кулиса. Сборочный чертеж
Пров.		Бидер			Лит. И; Масса; Масштаб 1:20
Т.контр.					Лист 2 Листов
Н.контр.		Комянко			ЦНИИЭП зрелищных зданий и спорт. сооружений им. В.С. Мезенцева Отдел N5
Утв.		Комянко			

Копир. Торасова 13699-07 40 Формат 11

Инв. N подл. | Подп. и дата | Взам. инв. N | Инв. N дубл. | Подп. и дата

Типовой проект 264-12-142 Альбом IV

Формат	Зона	Поз.	Обозначение	Наименование	Кол.	Примечание
БЧ		19	242М.71.10.019	Стойка L=2420 B_1		
				Полоса $\frac{4\times20\ ГОСТ\ 103-57}{Ст3\ ГОСТ\ 535-58}$	2	1,5кг
БЧ		20	242М.71.10.020	Стойка		
				Труба 40 ГОСТ 3262-62		
				L=2646 B_1	2	11кг
БЧ		21	242М71.10.021	Барьер		
				Лист $\frac{B2\ ГОСТ\ 3680-57}{3-IV-Ст3\ ГОСТ\ 16523-10}$		
				(520×25) B_1	2	0,2кг
БЧ		22	242М.71.10.022	Барьер		
				Лист $\frac{B2\ ГОСТ\ 3680-57}{3-IV-Ст3\ ГОСТ\ 16523-10}$		
				(400×25) B_1	2	0,2кг
БЧ		23	242М.71.10.023	Настил		
				Лист $\frac{B3\ ГОСТ\ 3680-57}{3-IV-Ст3\ ГОСТ\ 16523-10}$		
				(410×530) B_1	1	5,9кг
БЧ		24	242М.71.10.024	Накладка		
				Лист $\frac{6\ ГОСТ\ 5681-57}{Ст3\ ГОСТ\ 14637-69}$		
				(130×100) B_1	5	0,6кг
				Материалы		
		26		Сетка N20-16 ГОСТ 5336-57	0,5 м²	
		27		Круг $\frac{B6\ ГОСТ\ 2590-71}{Ст3\ ГОСТ\ 535-58}$	25 Н	
				Эмаль пф-19М серая ТУКУ 545-61		
			Различия	исполнений 242М.71.10	и	
			242М.71.10-01	по сборочному чертежу		

242М.71.10

Изм. Лист N докум. Подп. Дата

Лист 3

Формат А1

242М.71.10.004

Перекладина

Труба 40 ГОСТ 3262-62

Разраб. Климова Пров. Бибер Т.контр. Н.контр. Комянко Утв. Комянко

Лит. И | Масса 2 | Масштаб 1:2

Лист 1 | Листов 1

ЦНИИЭП зрелищных зданий и спортивных сооружений им. Б.С. Мезенцева Отдел N5

Формат А1

Формат	Зона	Поз.	Обозначение	Наименование	Кол.	Примечание
БЧ		11	242М.71.10.011	Накладка		
				Лист $\frac{6\ ГОСТ\ 5681-57}{Ст3\ ГОСТ\ 14637-69}$		
				(200×130) B_1	16	1,2кг
БЧ		12	242М.71.10.012	Перекладина		
				Уголок $\frac{Б\ 50\times50\times5\ ГОСТ\ 8509-72}{Ст3\ ГОСТ\ 535-58}$		
				L=650 B_1	1	2кг
БЧ		13	242М.71.10.013	Перекладина		
				Уголок $\frac{Б\ 50\times50\times5\ ГОСТ\ 8509-72}{Ст3\ ГОСТ\ 535-58}$		
				L=900 B_1	8	3,4кг
БЧ		14	242М.71.10.014	Раскос		
				Уголок $\frac{Б\ 32\times32\times4\ ГОСТ\ 8509-72}{Ст3\ ГОСТ\ 535-58}$		
				L=1010 B_1	6	2,2кг
БЧ		15	242М.71.10.015	Раскос		
				Уголок $\frac{Б\ 32\times32\times4\ ГОСТ\ 8509-72}{Ст3\ ГОСТ\ 535-58}$		
				L=1425 B_1	4	2,7кг
БЧ		16	242М.71.10.016	Перекладина		
				Уголок $\frac{Б\ 50\times50\times5\ ГОСТ\ 8509-72}{Ст3\ ГОСТ\ 535-58}$		
				L=700 B_1	2	2,7кг
БЧ		17	242М.71.10.017	Стойка		
				Уголок $\frac{Б\ 50\times50\times5\ ГОСТ\ 8509-72}{Ст3\ ГОСТ\ 535-58}$		
				L=5060 B_1	6	19кг
БЧ		18	242М.71.10.018	Перекладина		
				Уголок $\frac{Б\ 50\times50\times5\ ГОСТ\ 8509-72}{Ст3\ ГОСТ\ 535-58}$		
				L=450 B_1	4	1,4кг

242М.71.10

Изм. Лист N докум. Подп. Дата

Лист 2

Формат А1

Формат	Зона	Поз.	Обозначение	Наименование	Кол.	Примечание
				Документация		
А2			242М.71.10СБ	Сборочный чертеж		
				Детали		
А1		1	242М.71.10.001	Косынка	12	
А1		2	242М.71.10.002	Скоба	5	
А1		3	242М.71.10.003	Раскос	6	
А1		4	242М.71.10.004	Перекладина	2	
А1		5	242М.71.10.005	Перекладина	2	
А1		6	242М.71.10.006	Косынка	8	
БЧ		7	242М.71.10.007	Опора		
				Уголок $\frac{Б\ 50\times50\times5\ ГОСТ\ 8509-72}{Ст3\ ГОСТ\ 535-58}$		
				L=400 B_1	2	0,95кг
БЧ		8	242М.71.10.008	Опора		
				Уголок $\frac{Б\ 50\times50\times5\ ГОСТ\ 8509-72}{Ст3\ ГОСТ\ 535-58}$		
				L=512 B_1	2	1,2кг
БЧ		9	242М.71.10.009	Перекладина		
				Швеллер $\frac{12\ ГОСТ\ 8240-72}{Ст3\ ГОСТ\ 535-58}$		
				L=1500 B_1	4	15,6кг
БЧ		10	242М.71.10.010	Ступенька		
				Круг $\frac{B20\ ГОСТ\ 2590-71}{Ст3\ ГОСТ\ 535-58}$		
				L=470 B_1	21	1,15кг

242М.71.10

Изм. Лист N докум. Подп. Дата

Каркас

Разраб. Климова Пров. Бибер Н.контр. Комянко Утв. Комянко

Лит. | Лист 1 | Листов 3

ЦНИИЭП зрелищных зданий и спортивных сооружений им. Б.С. Мезенцева Отдел N5

Копир. Тарасова 13699-07 41 Формат А1

242М.71.10СБ

Типовой проект 264-12-14г Альбом IV

242М.71.10 - изображено
242М.71.10-01 - зеркальное отражение

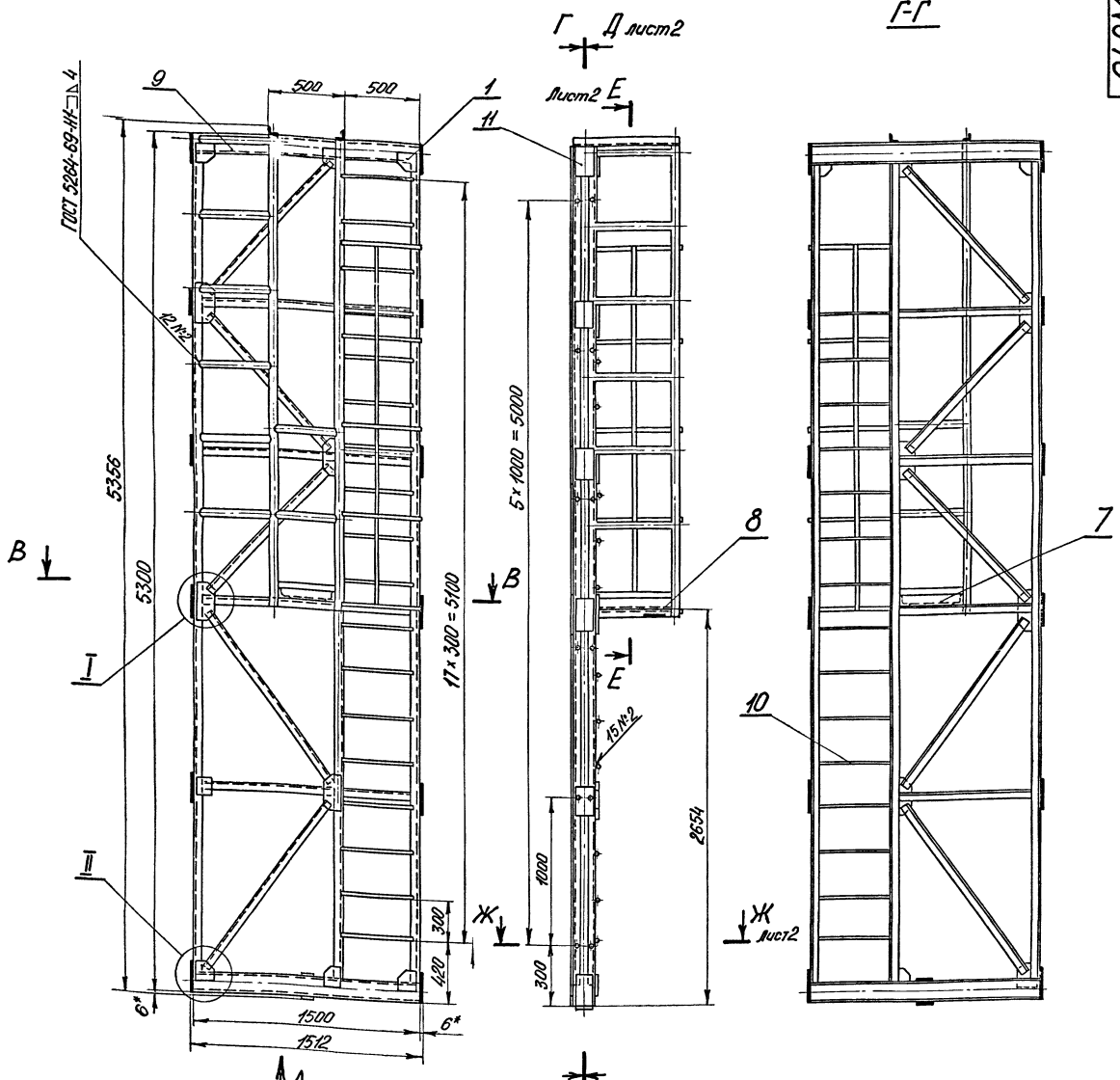

1. Неуказанные предельные отклонения размеров по СМ1.
2. Покрытие наружной поверхности ЭМ.ПФ серая IV П.
3. * Размеры для справок.

					242М.71.10СБ		
Изм.	Лист	N докум.	Подп.	Дата	Каркас Сборочный чертеж	Лит	Масса	Масштаб
Разраб.		Клунова				И	380	1:20
Пров.		Бибер				Лист 1	Листов 2	
Т.контр.								
Н.контр.		Комянко			УНИИЭП зрелищных зданий и спорт. сооружений им. Б.С. Мезенцева Отдел №5			
Утв.		Комянко						

Инв. № подл. | Подп. и дата | Взам. инв. № | Инв. № дубл. | Подп. и дата

Копир. Тарасова 13699-07 42 Формат А2

242М.71.10СБ

Типовой проект 264-12-142 Альбом IV

Д-Д лист1

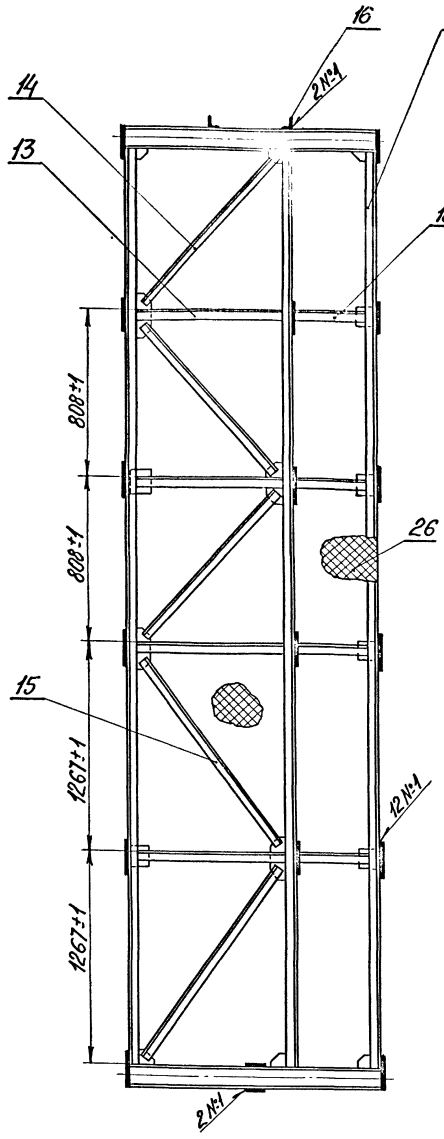

Е-Е лист1

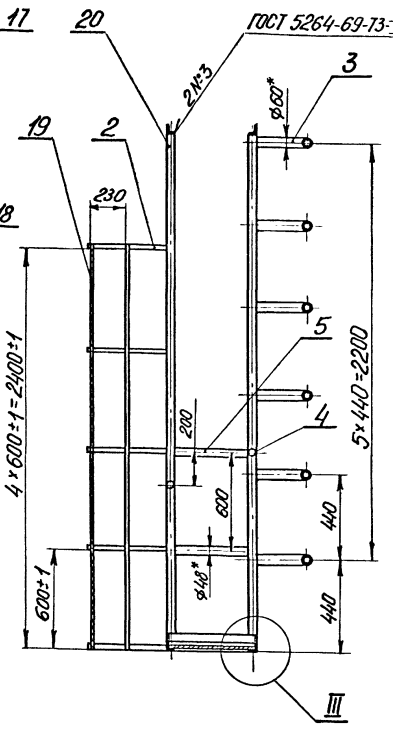

III
М1:5

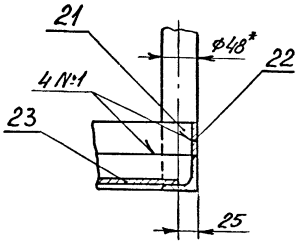

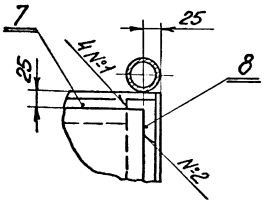

I лист1
М1:5

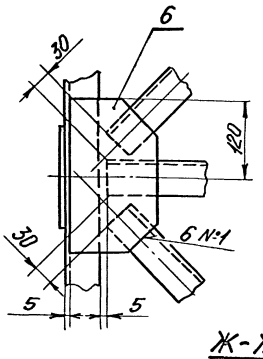

II лист1
М1:5

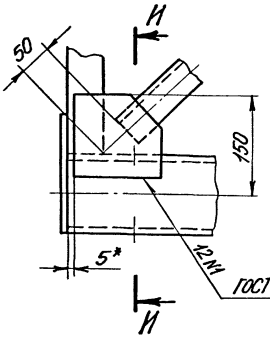

И-И
М1:5

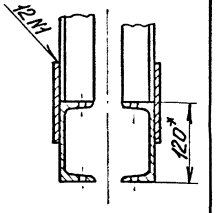

ГОСТ 5264-69-Н1-⊐△5

Вид А, лист1
М1:10

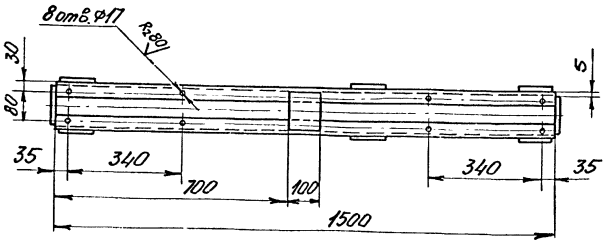

Ж-Ж лист1
М1:5

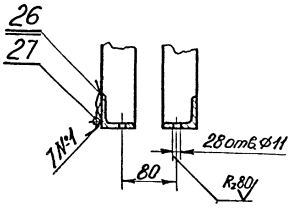

Вид Б лист1, повернуто
М1:5

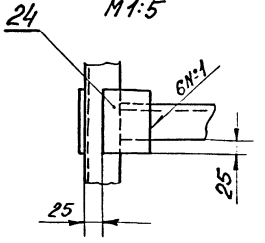

					242М.71.10СБ	
Изм.	Лист	№ докум.	Подп.	Дата	Каркас Сборочный чертеж	Лит. / Масса / Масштаб И / 1:20
Разраб.		Климова				Лист 2 / Листов
Пров.		Бибер				ЦНИИЭП зрелищных зданий и спортивных сооружений им. Б.С. Мезенцева Отдел №5
Т.контр.						
Н.контр.		Комяхно				
Утв.		Комяхно				

Копир. Тарасова 13699-07 43 Формат А2

Инв.№ подл. | Подп. и дата | Взам.инв.№ | Инв.№ дубл. | Подп. и дата

Альбом IV

Типовой проект 264-12-142

242М.71.10.006

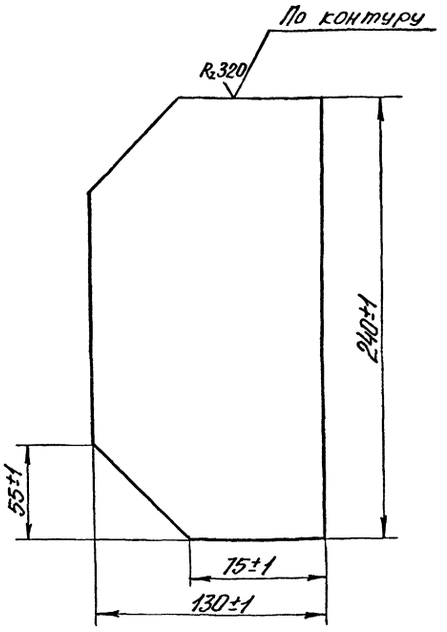

					242М.71.10.006			
Изм.	Лист	N докум.	Подп.	Дата				
Разраб.		Климова			Косынка	Лит.	Масса	Масштаб
Пров.		Бибер				И	1,4	1:2
Т.контр.						Лист	Листов 1	
Н.контр.		Комянко			Лист 6 ГОСТ 5681-57 Ст 3 ГОСТ 14637-69	ЦНИИЭП зрелищ. зданий и спорт. сооружен. им. Б.С. Мезенцева Отдел N 5		
Утв.		Комянко						

Формат 11

242М.71.10.003

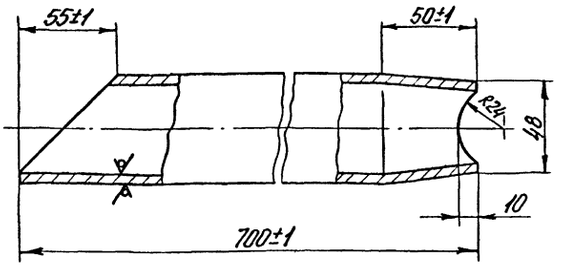

					242М.71.10.003			
Изм.	Лист	N докум.	Подп.	Дата				
Разраб.		Климова			Раскос	Лит.	Масса	Масштаб
Пров.		Бибер				И	4,3	1:2
Т.контр.						Лист	Листов 1	
Н.контр.		Комянко			Труба 50 ГОСТ 3262-62	ЦНИИЭП зрелищ. зданий спорт. сооружен. им. Б.С. Мезенцева Отдел N 5		
Утв.		Комянко						

Формат 11

242М.71.10.002

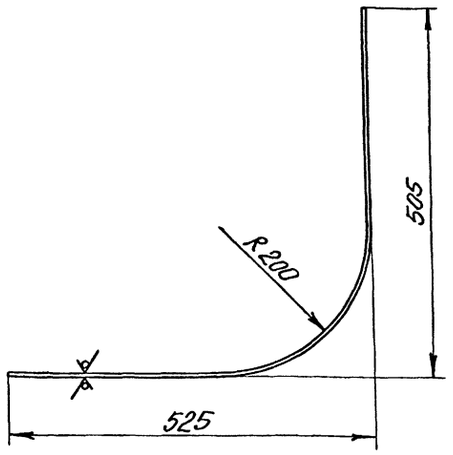

Длина развертки ~ 945мм.

					242М.71.10.002			
Изм.	Лист	N докум.	Подп.	Дата				
Разраб.		Климова			Скоба	Лит.	Масса	Масштаб
Пров.		Бибер				И	0,57	1:5
Т.контр.						Лист	Листов 1	
Н.контр.		Комянко			Полоса 4х20 ГОСТ 103-57 Ст 3 ГОСТ 535-58	ЦНИИЭП зрелищ. зданий и спорт. сооружен. им. Б.С. Мезенцева Отдел N 5		
Утв.		Комянко						

Формат 11

242М.71.10.001

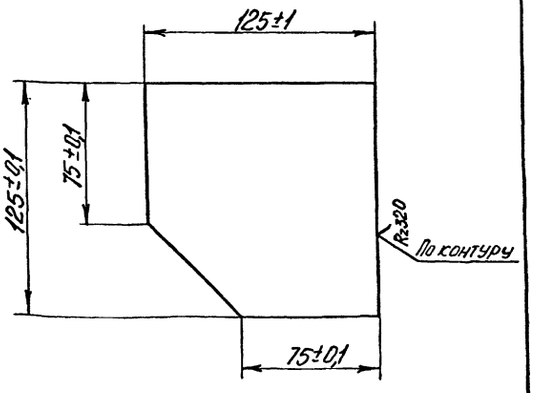

					242М.71.10.001			
Изм.	Лист	N докум.	Подп.	Дата				
Разраб.		Климова			Косынка	Лит.	Масса	Масштаб
Пров.		Бибер				И	0,7	1:2
Т.контр.						Лист	Листов 1	
Н.контр.		Комянко			Лист 6 ГОСТ 5681-57 Ст 3 ГОСТ 14637-69	ЦНИИЭП зрелищ. зданий спорт. сооружен. им. Б.С. Мезенцева Отдел N 5		
Утв.		Комянко						

Копир. Тарасова 13699-07 44 Формат 11

242М.71.20СБ

Типовой проект 264-12-142 Альбом IV

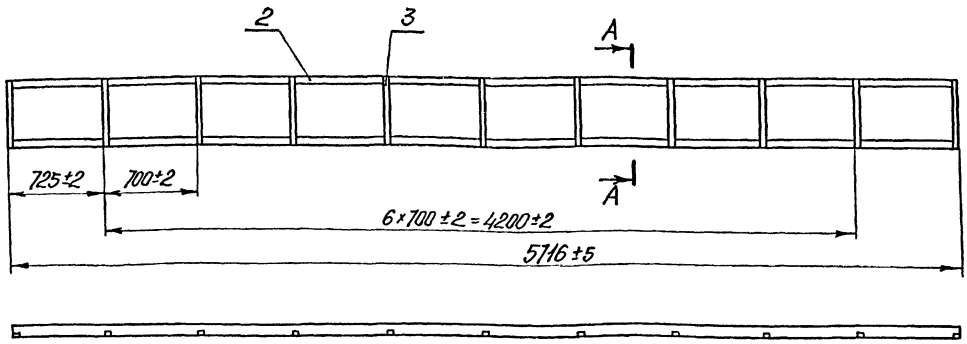

А-А
М1:5

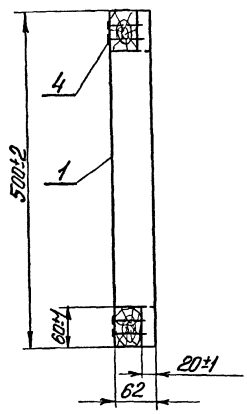

1. Деревянные элементы обработать методом глубокой пропитки антипиренами.
2. Вырезы в брусках (поз. 2,3) делать по месту.
3. Сборку брусков (поз. 2,3) производить на клею казеиновом ГОСТ 3056-45 и гвоздях (поз. 4).

Изм.	Лист	N докум.	Подп.	Дата	242М.71.20СБ			
Разраб.		Козлова			Фартук. Сборочный чертеж	Лит.	Масса	Масштаб
Пров.		Бибер				И	40	1:25
Т.контр.						Лист	Листов 1	
Н.контр.		Комянко			ЦНИИЭП зрелищных зданий и спортивных сооружений им. Б.С. Мезенцева Отдел N5			
Утв.		Комянко						

Формат 12

Формат	Зона	Поз.	Обозначение	Наименование	Кол.	Примечание
				Документация		
12			242М.71.20СБ	Сборочный чертеж		
				Детали		
Б4		1	242М.71.20.001	Обшивка		
				фанера сорт БС-1		
				(500×5716)В1 ГОСТ 102-49	1	5кг
Б4		2	242М.71.20.002	Брусок		
				Сосна ГОСТ 8486-66		
				(60×60×5716)В1	2	6,7кг
Б4		3	242М.71.20.003	Брусок		
				Сосна ГОСТ 8486-66		
				(60×60×500)В1	11	0,5кг
				Стандартные изделия		
		4		Гвозди 3×60		
				ГОСТ 4034-63	2кг	
				Материалы		
				Клей казеиновый		
				ГОСТ 3056-45		

Изм.	Лист	N докум.	Подп.	Дата	242М.71.20			
Разраб.		Климова			Фартук	Лит.	Масса	Масштаб
Пров.		Бибер				И		1:1
Т.контр.						Лист	Листов 1	
Н.контр.		Комянко			ЦНИИЭП зрелищных зданий и спортивных сооружений им. Б.С. Мезенцева Отдел N5			
Утв.		Комянко						

Формат 11

242М.71.10.005

R320 (V)

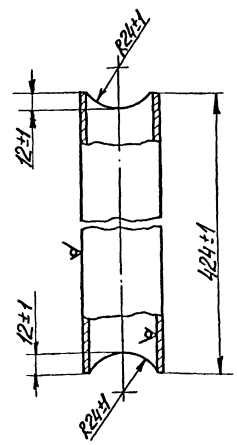

Изм.	Лист	N докум.	Подп.	Дата	242М.71.10.005			
Разраб.		Климова			Перекладина	Лит.	Масса	Масштаб
Пров.		Бибер				И	2	1:2
Т.контр.						Лист	Листов 1	
Н.контр.		Комянко			Труба 40 ГОСТ 3262-62	ЦНИИЭП зрелищных зданий и спортивных сооружений им. Б.С. Мезенцева Отдел N5		
Утв.		Комянко						

Копир. Торгсова 13699-07 45 Формат 11

242М.72СБ

Типовой проект 264-12-142 Альбом IV

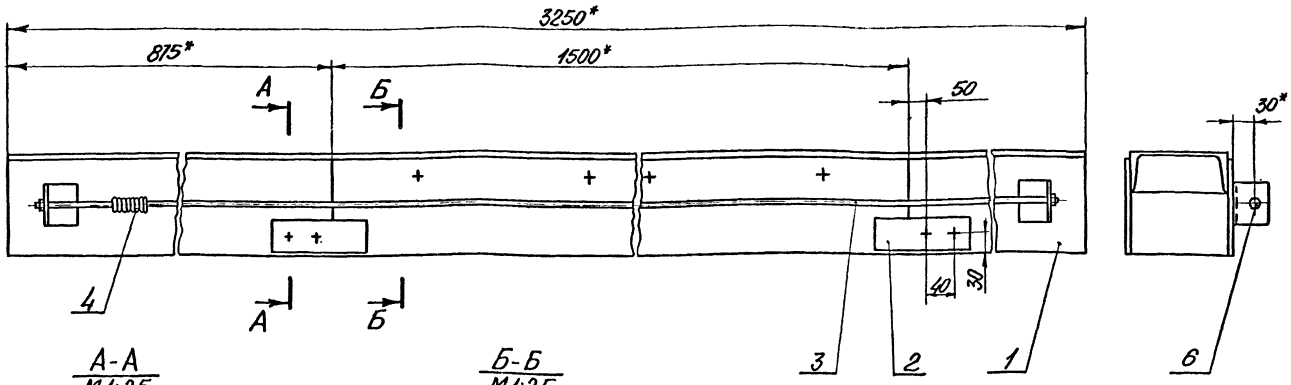

А-А
М1:2,5

Б-Б
М1:2,5

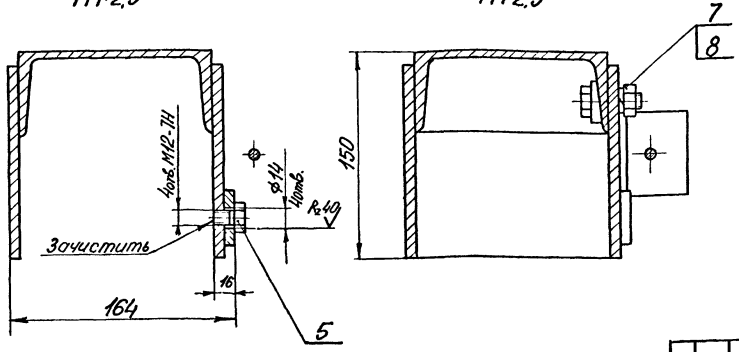

1. Неуказанные предельные отклонения размеров по СМ1.
2. * Размеры для справок.

Изм.	Лист	№ докум.	Подп.	Дата
Разраб.		Козлова		
Пров.		Бибер		
Т.контр.				
Н.контр.		Комянко		
Утв.		Комянко		

242М.72СБ

Дорога
Сборочный чертеж

Лит.	Масса	Масштаб
И	105	1:5
Лист	Листов 1	

ЦНИИЭП зрелищн. зданий и спорт. сооружен. им. Б.С. Мезенцева Отдел №5

Формат 12

Формат	Зона	Поз.	Обозначение	Наименование	Кол.	Примечание
				Документация		
12			242М.72СБ	Сборочный чертеж		
				Сборочные единицы		
12		1	242М.72.10	Направляющая	1	
11		2	242М.72.20	Пластина	1	
				Детали		
11		3	242М.72.001	Стержень	1	
11		4	242М.72.002	Кольцо	8	
				Стандартные изделия		
		5		Болт М12×35.46.01		
				ГОСТ 7798-70	4	
				Гайки ГОСТ 5915-70		
		6		М6.5.01	4	
		7		М12.5.01	6	
		8		Шайба 12.65Г.01	6	
				ГОСТ 6402-70		

Изм.	Лист	№ докум.	Подп.	Дата
Разраб.		Козлова		
Пров.		Бибер		
Т.контр.				
Н.контр.		Комянко		
Утв.		Комянко		

242М.72

Дорога

Лит.	Лист	Листов
И		1

ЦНИИЭП зрелищн. зданий и спорт. сооружен. им. Б.С. Мезенцева Отдел №5

Формат 11

242М.72.001

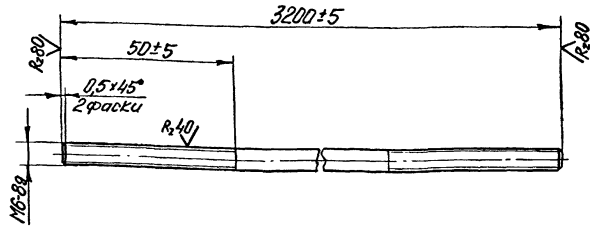

Изм.	Лист	N докум	Подп.	Дата
Разраб.		Козлова		
Пров.		Бибер		
Т.контр.				
Н.контр.		Комянко		
Утв.		Комянко		

242М.72.001

Стержень

Круг В6 ГОСТ 2590-71
Ст3 ГОСТ 535-58

Лит.	Масса	Масштаб
И	0,7	1:1
Лист	Листов 1	

ЦНИИЭП зрелищн. зданий и спорт. сооружен. им. Б.С. Мезенцева Отдел №5

Копир. Тарасова 13699-07 46 Формат 11

242М.72.10СБ

Альбом IV

Типовой проект 26-12-142

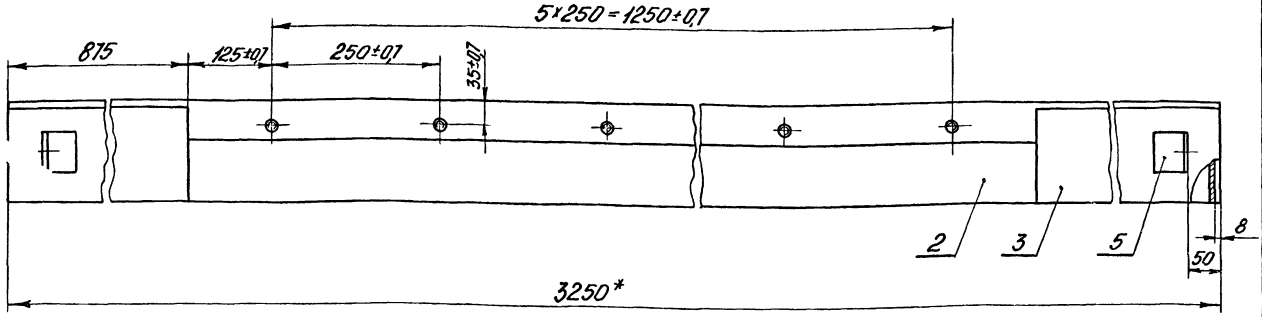

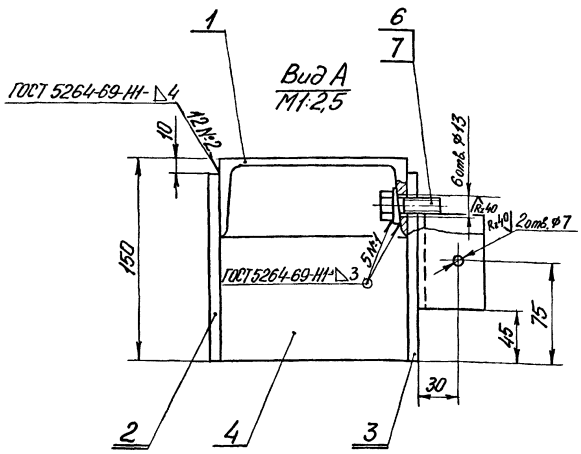

1. Неуказанные предельные отклонения размеров: отверстий – по A_1, остальных – по CM_1.
2. Покрытие: ЭМ. ПФ-19М, серая IV П.

						242М.72.10СБ		
Изм.	Лист	N докум.	Подп.	Дата	Направляющая Сборочный чертеж	Лит.	Масса	Масштаб
Разраб.		Козлова				И	90	1:5
Пров.		Бибер				Лист	Листов 1	
Т.контр.					ЦНИИЭП зрелищ. зданий и спорт. сооружен. им. В.С. Мезенцева Отдел N5			
Н.контр.		Комянко						
Утв.		Комянко						

Формат 12

Формат	Зона	Поз.	Обозначение	Наименование	Кол.	Примечание
				Документация		
А2			242М.72.10СБ	Сборочный чертеж		
				Детали		
Б4		1	242М.72.10.001	Основание	1	39,6кг
				Швеллер 14 ГОСТ 8240-72 / Ст3 ГОСТ 535-58		
				L = 3250 B_1		
Б4		2	242М.72.10.002	Направляющая	1	29кг
				Лист 8 ГОСТ 5681-57 / Ст3 ГОСТ 14637-69		
				(140×3250) B_1		
Б4		3	242М.72.10.003	Пластина	2	16кг
				Лист 8 ГОСТ 5681-57 / Ст3 ГОСТ 14637-69		
				(140×875) B_1		
Б4		4	242М.72.10.004	Упор	2	0,63кг
				Лист 8 ГОСТ 5681-57 / Ст3 ГОСТ 14637-69		
				(140×80) B_1		
Б4		5	242М.72.10.005	Уголок	2	0,23кг
				Уголок Б 50×50×5 ГОСТ 8509-72 / Ст3 ГОСТ 535-58		
				L = 60 B_1		

						242М.72.10		
Изм.	Лист	N докум.	Подп.	Дата	Направляющая	Лит.	Лист	Листов 2
Разраб.		Козлова				И	1	
Пров.		Бибер				ЦНИИЭП зрелищ. зданий и спорт. сооружен. им. В.С. Мезенцева Отдел N5		
Н.контр.		Комянко						
Утв.		Комянко						

Формат 11

Формат	Зона	Поз.	Обозначение	Наименование	Кол.	Примечание
				Стандартные изделия		
		6		Болт М12×35.46.01 ГОСТ 7798-70	6	
		7		Шайба 12.01.01 ГОСТ 10906-66	6	
				Материалы		
				Эмаль ПФ-19М серая ТУКУ 545-61		

						242М.72.10		
Изм.	Лист	N докум.	Подп.	Дата				Лист 2

Копир. Тарасова 13899-07 47 Формат А4

Типовой проект 264-12-142 Альбом IV

Поз.	Обозначение	Наименование	Кол.	Примечание
		Документация		
11	242М.72.20СБ	Сборочный чертеж		
		Детали		
Б4	1 242М.72.20.001	Направляющая		
		Лист 8 ГОСТ 5681-57 Ст3 ГОСТ 14637-69		
		(140×1500)B_1	1	13,2кг
Б4	2 242М.72.20.002	Планка		
		Лист 8 ГОСТ 5681-57 Ст3 ГОСТ 14637-69		
		(140×50)B_1	2	0,4кг
		Материалы		
		Электрод Э42А ГОСТ 9467-60		
		Эмаль ПФ-19М серая ТУКУ 545-61		

Изм. Лист N докум. Подп. Дата

Разраб. Козлова

Пров. Бибер

Н.контр. Комянко

Утв. Комянко

242М.72.20

Пластина

Лит. И | Лист | Листов 1

ЦНИИЭП зрелищ зданий и спорт. сооружений им. Б.С. Мезенцева Отдел N5

Инв. N подл. | Подп. и дата | Инв. N дубл. | Взам. инв. N | Подп. и дата

Формат 11

242М.72.20СБ

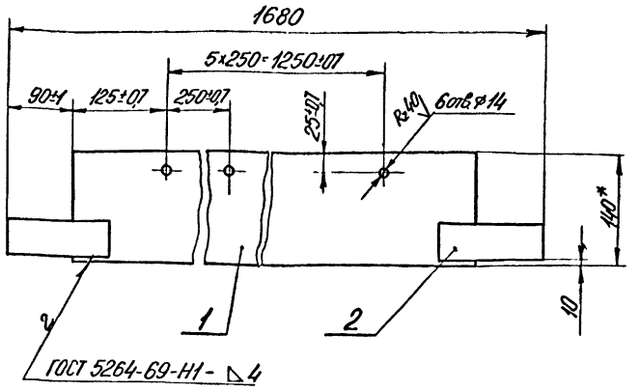

1. Покрытие: ЭМ.ПФ-19М, серая IV П.
2. * Размер для справок.

Изм. Лист N докум. Подп. Дата

Разраб. Козлова

Пров. Бибер

Т.контр.

Н.контр. Комянко

Утв. Комянко

242М.72.20СБ

Пластина
Сборочный чертеж

Лит. И | Масса 14 | Масштаб 1:5

Лист | Листов 1

ЦНИИЭП зрелищ зданий и спорт. сооружений им. Б.С. Мезенцева Отдел N5

Инв. N подл. | Подп. и дата | Инв. N дубл. | Взам. инв. N | Подп. и дата

Формат 11

242М.72.002

Rz320 (√)

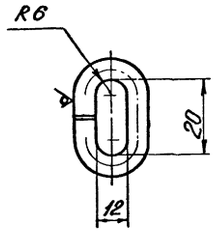

1. Длина развертки L=73мм.
2. Предельные отклонения размеров по CM_1.

Изм. Лист N докум. Подп. Дата

Разраб. Козлова

Пров. Бибер

Т.контр.

Н.контр. Комянко

Утв. Комянко

242М.72.002

Кольцо

Лит. И | Масса 0,016 | Масштаб 1:1

Лист | Листов 1

Круг В6 ГОСТ 2590-71 Ст3 ГОСТ 535-58

ЦНИИЭП зрелищ зданий и спорт. сооружений им. Б.С. Мезенцева Отдел N5

Инв. N подл. | Подп. и дата | Взам. инв. N | Инв. N дубл. | Подп. и дата

Формат 11

242М.70.001

Rz320 (√)

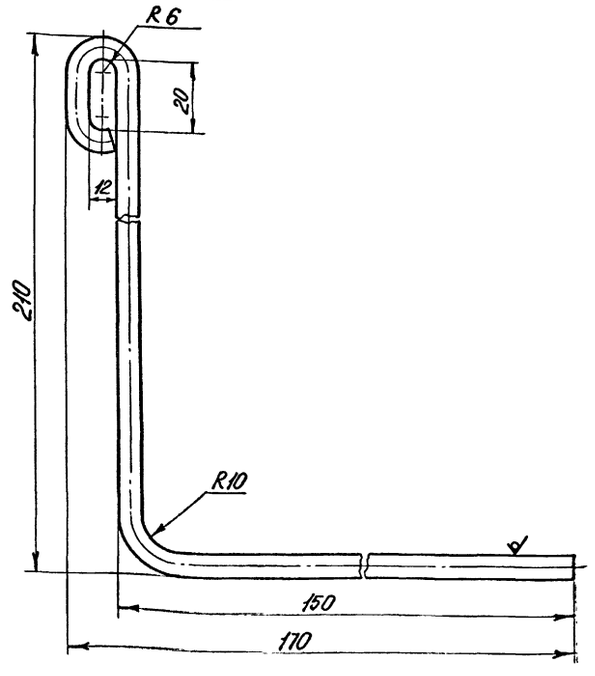

1. Длина развертки L = 390 мм.
2. Предельные отклонения размеров по CM_1.

Изм. Лист N докум. Подп. Дата

Разраб. Козлова

Пров. Бибер

Т.контр.

Н.контр. Комянко

Утв. Комянко

242М.70.001

Поводок

Лит. И | Масса 0,02 | Масштаб 1:1

Лист | Листов 1

Круг В6 ГОСТ 2590-71 Ст3 ГОСТ 535-58

ЦНИИЭП зрелищ зданий и спорт. сооружений им. Б.С. Мезенцева Отдел N5

Инв. N подл. | Подп. и дата | Взам. инв. N | Инв. N дубл. | Подп. и дата

Формат	Зона	Поз.	Обозначение	Наименование	Кол.	Примечание
БЧ		9	242М.82.009	Упор 180×30×5150	1	25кг
				Сосна ГОСТ 8486-66		
БЧ		10	242М.82.010	Упор 60×60×60	1	0,4кг
				Резина марки А ГОСТ 7338-55		
				Стандартные изделия		
		11		Болт М10×40.46.01	6	
				ГОСТ 7798-70		
		12		Винт М10×60.46.01	10	
				ГОСТ 17475-72		
		13		Гайка М10.5.01	16	
				ГОСТ 5915-70		
		14		Гвоздь 2,5×40 ГОСТ 4028-63	1кг	
		15		Шайба 10.01.01 ГОСТ 11371-68	16	
		16		Шуруп 12×60.46.01 ГОСТ 11473-65	5	
				Материалы		
		17		Асбозурит марки 600 ТУ 130-63	0,5м³	300кг
		18		Асбестовое волокно ТУМХП 323Н	0,1м³	20кг
		19		Асбестовая ткань АТ-1 ГОСТ 6102-67	6м²	50кг
		20		Сетка плетеная №2×16 ГОСТ 5336-57	20м²	
		21		Лист В1 ГОСТ 3680-57 / Ст3 ГОСТ 16523-70	120кг	
		22		Сетка тканная №8-0,7 ГОСТ 3826-6	5м²	
		23		Проволока 4 ГОСТ 3282-46	10кг	

Подп. и дата | Инв. № подл. | Взам. инв. № | Инв. № дубл. | Подп. и дата

Изм.	Лист	№ докум.	Подп.	Дата

242М.82

Лист 2

Формат А1

Формат	Зона	Поз.	Обозначение	Наименование	Кол.	Примечание
				Документация		
А2			242М.82СБ	Сборочный чертеж		
				Детали		
БЧ		1	242М.82.001	Перекладина L=2450 B_1	1	9,3кг
				Уголок Б50×50×5 ГОСТ 8509-72 / Ст3 ГОСТ 535-58		
БЧ		2	242М.82.002	Ограничитель L=4500 B_1	2	26кг
				Уголок Б63×63×6 ГОСТ 8509-72 / Ст3 ГОСТ 535-58		
БЧ		3	242М.82.003	Стойка L=5400 B_1	4	20кг
				Уголок Б50×50×5 ГОСТ 8509-72 / Ст3 ГОСТ 535-58		
БЧ		4	242М.82.004	Стойка L=350 B_1	4	1,5кг
				Уголок Б50×50×5 ГОСТ 8509-72 / Ст3 ГОСТ 535-58		
БЧ		5	242М.82.005	Ребро L=80 B_1	1	0,43кг
				Уголок Б63×63×6 ГОСТ 8509-72 / Ст3 ГОСТ 535-58		
БЧ		6	242М.82.006	Ребро L=250 B_1	5	1кг
				Уголок Б50×50×5 ГОСТ 8509-72 / Ст3 ГОСТ 535-58		
БЧ		7	242М.82.007	Перекладина L=2300 B_1	3	8,5кг
				Уголок Б50×50×5 ГОСТ 8509-72 / Ст3 ГОСТ 535-58		
БЧ		8	242М.82.008	Стойка 50×40×5150		10кг
				Сосна ГОСТ 8486-66		

Подп. и дата | Инв. № подл. | Взам. инв. № | Инв. № дубл. | Подп. и дата

Изм.	Лист	№ докум.	Подп.	Дата
Разраб.		Козлова		
Пров.		Бибер		
Н.контр.		Комянко		
Утв.		Комянко		

242М.82

Ограждение

Лит.	Лист	Листов
И	1	2

ЦНИИЭП зрелищ. зданий и спорт. сооружен. им. Б.С. Мезенцева Отдел N5

Формат А1

242М.81.10.004

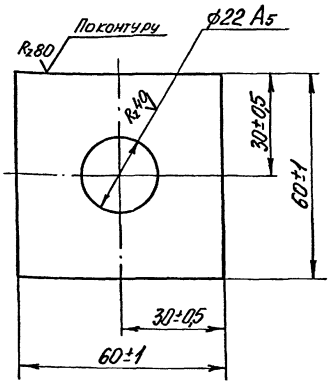

Изм.	Лист	№ докум.	Подп.	Дата
Разраб.		Козлова		
Пров.		Бибер		
Т.контр.				
Н.контр.		Комянко		
Утв.		Комянко		

242М.81.10.004

Платик

Лит.	Масса	Масштаб
И	0,2	1:1

Лист | Листов 1

Лист 8 ГОСТ 5681-57 / Ст3 ГОСТ 14637-69

ЦНИИЭП зрелищ. зданий и спорт. сооружен. им. Б.С. Мезенцева Отдел N5

Формат А1

Формат	Зона	Поз.	Обозначение	Наименование	Кол.	Примечание
				Документация		
*			242М.80СБ	Сборочный чертеж		22
				Сборочные единицы		
И		1	242М.81	Полотно	1	
И		2	242М.82	Ограждение	1	
И		3	50-401	Лебедка противоположной двери	1	
И		4	50-1	Ролик	3	
				Детали		
БЧ		5	242М.80.001	Шпилька Проволока 6 ГОСТ 3282-74 L=25 B_1	3	0,006кг
БЧ		6	242М.80.002	Накладка Лист 6 ГОСТ 5681-57 / Ст3 ГОСТ 14637-69 (80×60) B_1	1	0,23кг
				Материалы		
		7		Канат 3,3-ГЛ-В-СС-Н-180 ГОСТ 3070-74	15м	

Подп. и дата | Инв. № подл. | Взам. инв. № | Инв. № дубл. | Подп. и дата

Изм.	Лист	№ докум.	Подп.	Дата
Разраб.		Бибер		
Пров.		Комянко		
Н.контр.		Комянко		
Утв.		Дмитриев		

242М.80

Противопожарная дверь

Лит.	Лист	Листов
И	1	1

ЦНИИЭП зрелищ. зданий и спорт. сооружен. им. Б.С. Мезенцева Отдел N5

Копир. Тарасова 13699-07 49 Формат А1

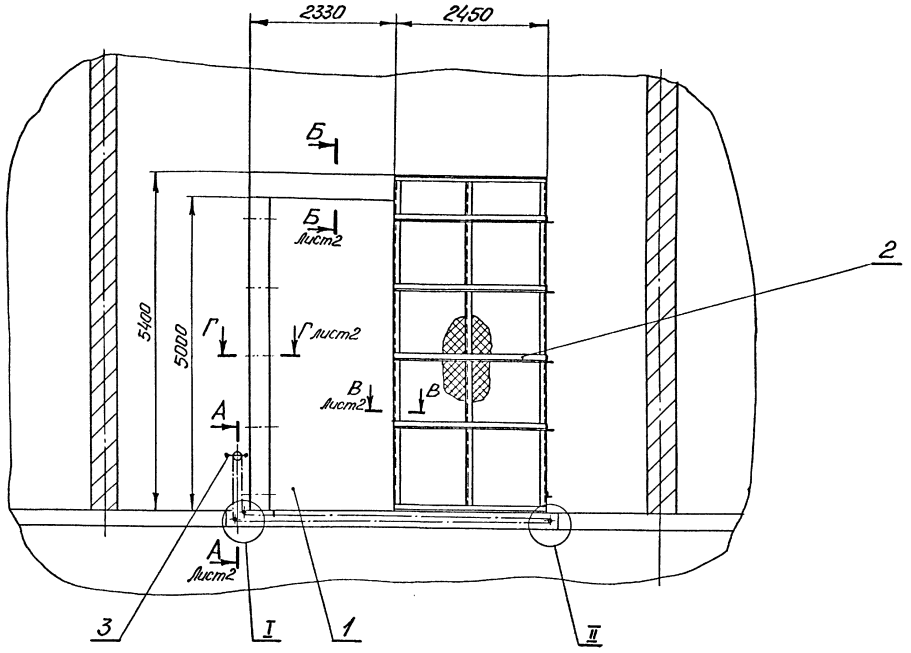

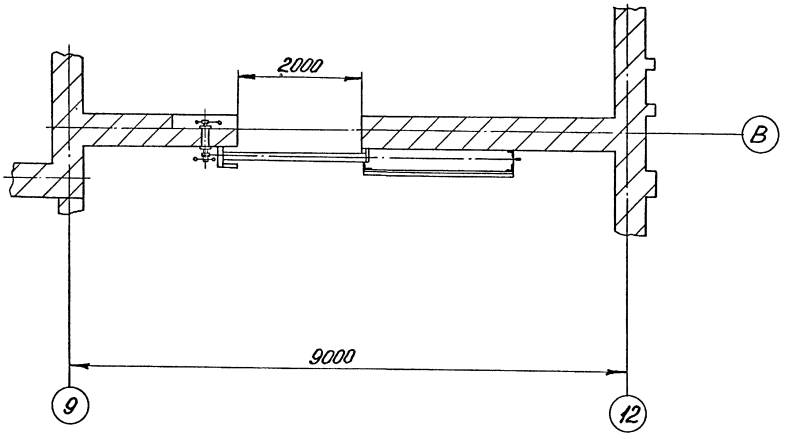

Кинематическая схема

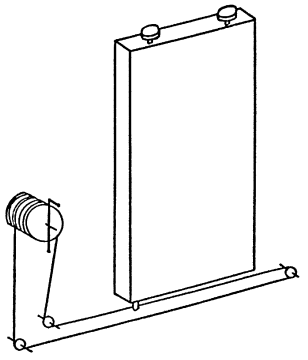

Размеры для справок.

					242М.80СБ		
Изм.	Лист	№ докум.	Подп.	Дата	Противопожарная дверь Сборочный чертеж	Лит	Масса	Масштаб
Разраб.		Бибер				И	1000	1:50
Пров.		Комянко				Лист 1	Листов 2	
Т.контр.						ЦНИИЭП зрелищных зданий и спортивных сооружений им. Б.С. Мезенцева Отдел N5		
Н.контр.		Комянко						
Утв.		Амплиев						

Копир. Тарасова 13699-07 50 Формат А2

Инв. № подл. | Подп. и дата | Взам. инв. № | Инв. № дубл. | Подп. и дата

242М.80СБ

Типовой проект 264-12-142 Альбом IV

А-А / М1:5 лист1

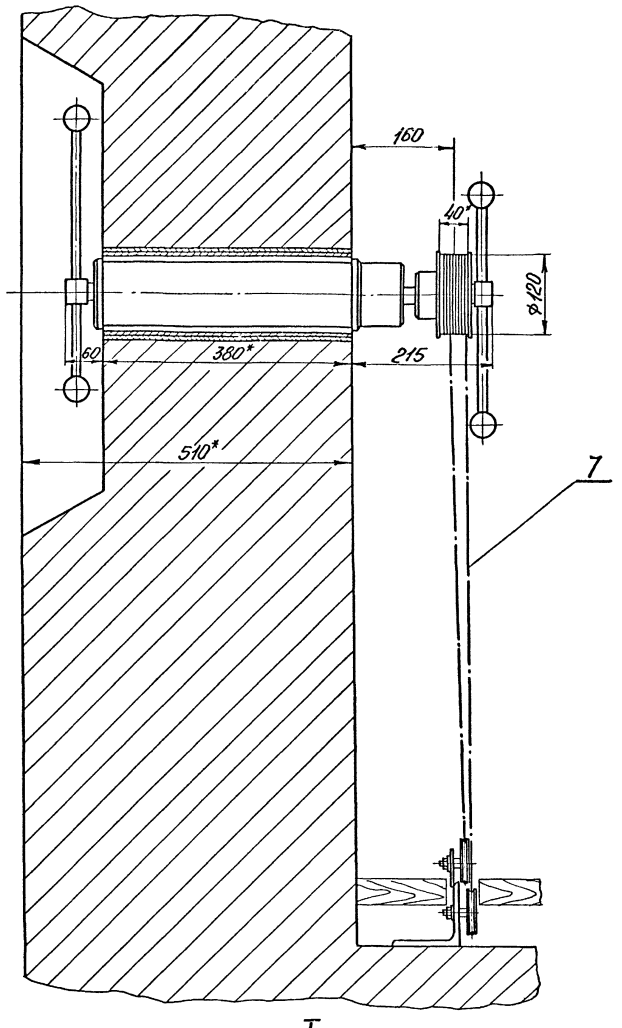

Б-Б / М1:5 лист1

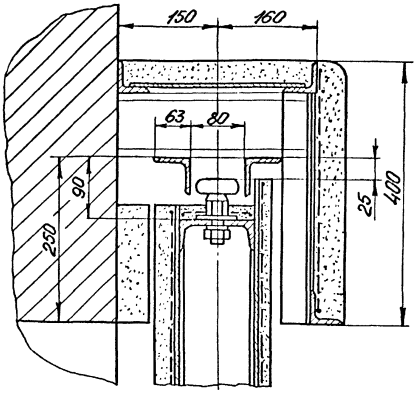

В-В / М1:5 лист1

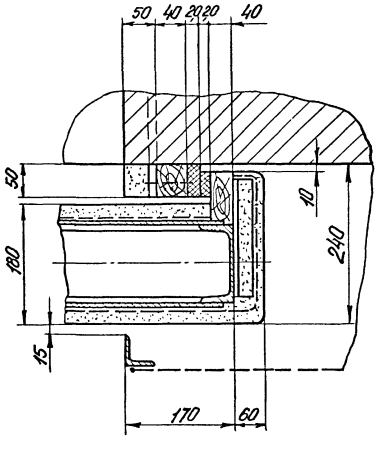

I / М1:2 лист1

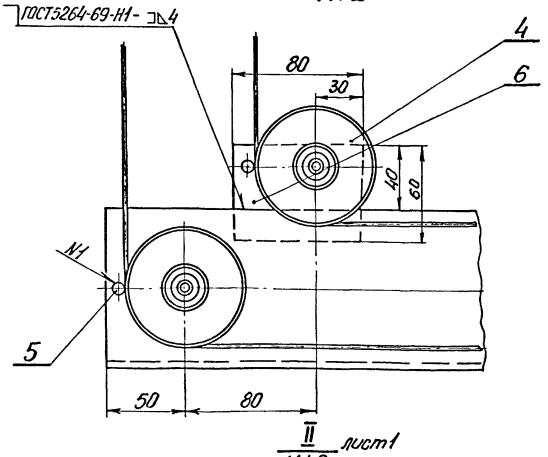

Г-Г / М1:5 лист1

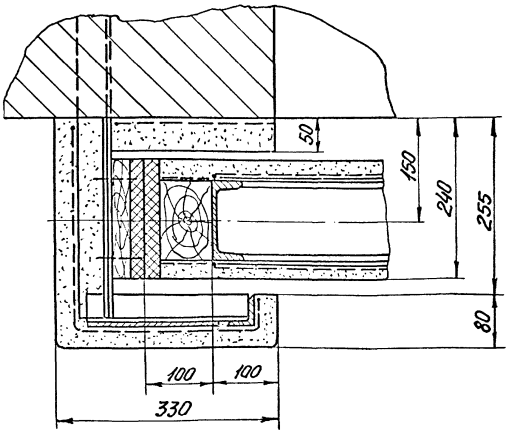

II / М1:2 лист1

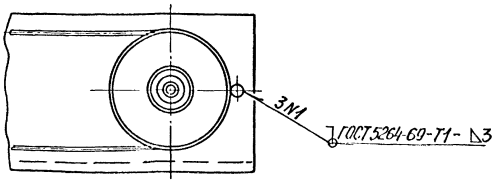

Изм.	Лист	№ докум.	Подп.	Дата
Разраб.		Бибер		
Пров.		Кемчиков		
Т.контр.				
Н.контр.		Комунко		
Утв.		Дмитриев		

242М.80СБ

Противопожарная дверь
Сборочный чертеж

Лит.	Масса	Масштаб
И		
Лист 2	Листов 6	

ЦНИИЭП зрелищных зданий и спортивных сооружений им. Б.С. Мезенцева
Отдел N5

Копир. Тарасова 13699-07 51 Формат 22

Инв. N подл. | Подп. и дата | Взам. инв. N | Инв. N дубл. | Подп. и дата

Типовой проект 264-12-142 Альбом IV

Формат	Зона	Поз.	Обозначение	Наименование	Кол.	Примечание
Б.Ч.		12	242М.81.10.012	Косынка		
				Лист 6 ГОСТ 5681-57 / Ст3 ГОСТ 14637-69		
				(250 × 120) $В_1$	6	1,4кг
Б.Ч.		13	242М.81.10.013	Косынка		
				Лист 6 ГОСТ 5681-57 / Ст3 ГОСТ 14637-69		
				(160 × 120) $В_1$	2	0,9кг
Б.Ч.		14	242М.81.10.014	Накладка		
				Лист 6 ГОСТ 5681-57 / Ст3 ГОСТ 14637-69		
				(130 × 44) $В_1$	8	0,27кг
				Стандартные изделия		
		15		Болт М12×40.46.01		
				ГОСТ 7798-70	6	
				Материалы		
		16		Лист В1 ГОСТ 3680-57 / Ст3 ГОСТ 16523-70	210 кг	
		17		Сетка N20-1,6		
				ГОСТ 5336-67	50кг	
		18		Проволока 6 ГОСТ 3282-46	6кг	
		19		Грунтовка ГФ-020		
				коричневая ГОСТ 4056-63		

Изм. Лист N докум. Подп. Дата

242М.81.10

Лист 2

Формат 11

Подп. и дата | Инв. N дубл. | Взам. инв. N | Подп. и дата | Инв. N подл.

Формат	Зона	Поз.	Обозначение	Наименование	Кол.	Примечание
				Документация		
*			242М.81.10СБ	Сборочный чертеж		22
				Детали		
11		1	242М.81.10.001	Стойка	4	
12		2	242М.81.10.002	Перекладина	1	
11		3	242М.81.10.003	Стойка	1	
11		4	242М.81.10.004	Платик	2	
11		5	242М.81.10.005	Перекладина	1	
11		6	242М.81.10.006	Упор	6	
11		7	242М.81.10.007	Водила	1	
Б.Ч.		8	242М.81.10.008	Стойка		
				Швеллер 12 ГОСТ 8240-72 / Ст3 ГОСТ 535-58		
				L = 5140 $В_1$	1	50кг
Б.Ч.		9	242М.81.10.009	Перекладина		
				Швеллер 12 ГОСТ 8240-72 / Ст3 ГОСТ 535-58		
				L = 2200 $В_1$	4	23кг
Б.Ч.		10	242М.81.10.010	Косынка		
				Лист 6 ГОСТ 5681-57 / Ст3 ГОСТ 14637-69		
				(120 × 120) $В_1$	16	0,5кг
Б.Ч.		11	242М.81.10.011	Раскас		
				Швеллер 12 ГОСТ 8240-72 / Ст3 ГОСТ 535-58		
				L = 2400 $В_1$	4	25кг

Изм. Лист N докум. Подп. Дата

242М.81.10

Разраб. Козлова
Пров. Бибер
Н.контр. Комянко
Утв. Комянко

Каркас

Лит. Лист Листов
И 1 2

ИНИИЭП зрелищн. зданий и спорт. сооружен. им. Б.С. Мезенцева Отдел N 5

Формат 11

Подп. и дата | Инв. N дубл. | Взам. инв. N | Подп. и дата | Инв. N подл.

Формат	Зона	Поз.	Обозначение	Наименование	Кол.	Примечание
				Материалы		
		11		Асбозурит марки 600		
				ТУ 130-63	0,6 м³	360кг
		12		Асбестовая ткань	25 м²	32кг
				марки ЛТ-1 ГОСТ 6102-67		
		13		Асбестовое волокно		
				ТУМХП 323Н	0,08 м²	16кг
		14		Миткаль АРТ 4150		
				ГОСТ 9858-61	28 м²	16кг
				Белила цинковые		
				ГОСТ 482-67	48кг	
				Олифа оксоль		
				ГОСТ 190-68	8кг	
				Сурик свинцовый		
				ГОСТ 1787-50	5кг	
				Краска масляная		
				ГОСТ 695-67	3кг	

Изм. Лист N докум. Подп. Дата

242М.81

Лист 2

Формат 11

Подп. и дата | Инв. N дубл. | Взам. инв. N | Подп. и дата | Инв. N подл.

Формат	Зона	Поз.	Обозначение	Наименование	Кол.	Примечание
				Документация		
22			242М.81СБ	Сборочный чертеж		
				Сборочные единицы		
11		1	242М.81.10	Каркас	1	
11		2	50-160	Ролик направляющий	2	
11		3	50-322	Установка колеса	2	
				Детали		
Б.Ч.		4	242М.81.001	Брусок		
				Сосна ГОСТ 8486-66		
				(30×50×5230)	1	5,5кг
Б.Ч.		5	242М.81.002	Брусок		
				Сосна ГОСТ 8486-66		
				(30×120×5230)	1	14кг
				Стандартные изделия		
		6		Болт М12×50.46.01		
				ГОСТ 7798-70	12	
		7		Гайка М12.5.01		
				ГОСТ 5915-70	12	
		8		Гайка М12.5.01		
				ГОСТ 5918-62	1	
		9		Шплинт 3,2×40.001		
				ГОСТ 397-66	1	
		10		Гвоздь 2,5×50		
				ГОСТ 4028-63	1,5кг	

Изм. Лист N докум. Подп. Дата

242М.81

Разраб. Козлова
Пров. Бибер
Н.контр. Комянко
Утв. Комянко

Полотно

Лит. Лист Листов
И 1 2

ИНИИЭП зрелищн. зданий и спорт. сооружен. им. Б.С. Мезенцева Отдел N 5

Копир. Тарасова 13699-07 52 Формат 11

Типовой проект 264-12-142 Альбом IV

242М.81СБ

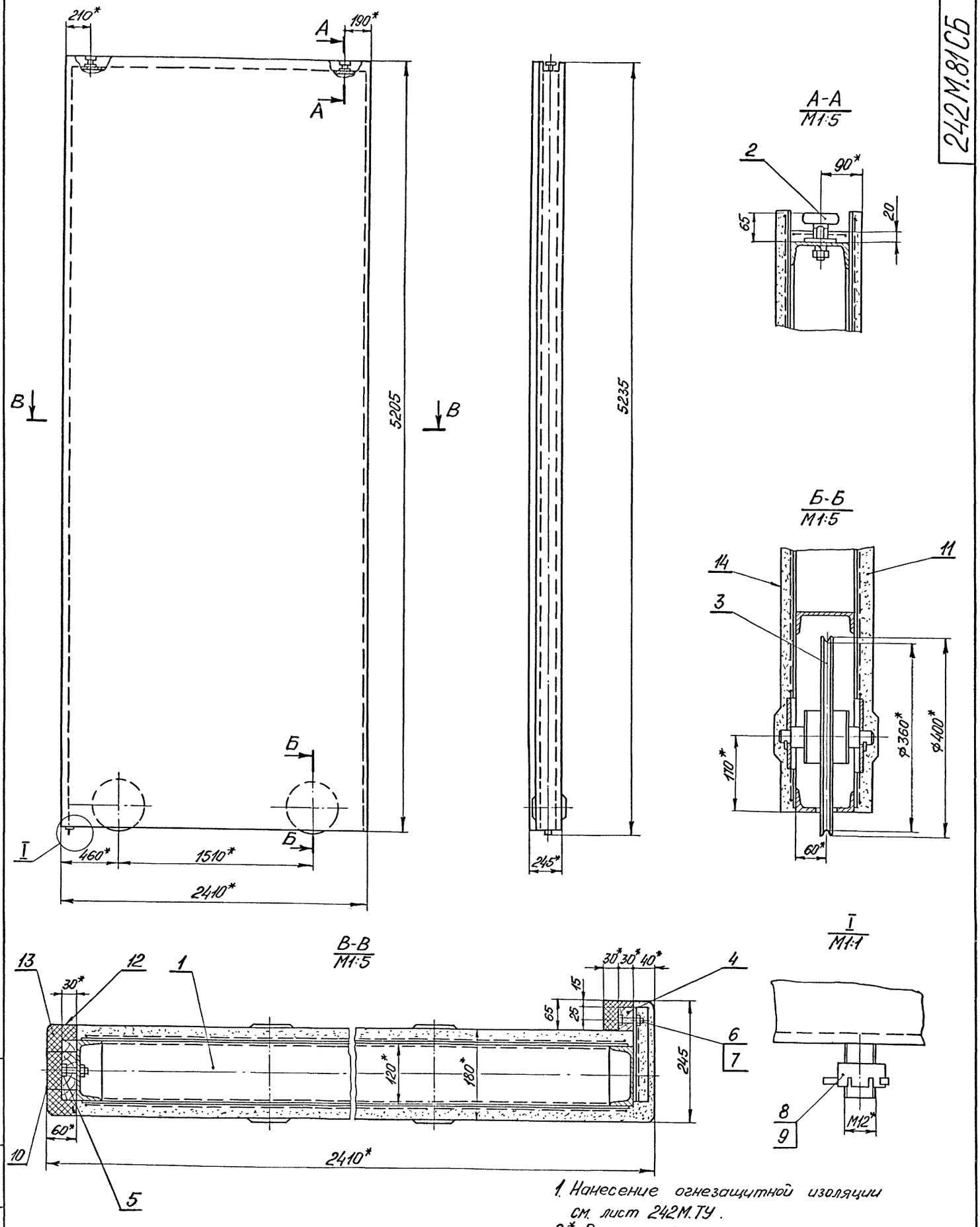

1. Нанесение огнезащитной изоляции см. лист 242М.ТУ.
2.* Размеры для справок.

					242М.81СБ			
Изм.	Лист	№ докум.	Подп.	Дата	Полотно Сборочный чертеж	Лит.	Масса	Масштаб
Разраб.		Козлова				И	1000	1:20
Пров.		Бибер				Лист	Листов 1	
Т. контр.						ЦНИИЭП	зрелищн. зданий и спорт. сооружен. им. Б.С. Мезенцева	
Н. контр.		Комянко						
Утв.		Комянко				Отдел № 5		

Инв. № подл. | Подп. и дата | Взам. инв. № | Инв. № дубл. | Подп. и дата

242М.81.10СБ

Типовой проект 264-12-142 Альбом IV

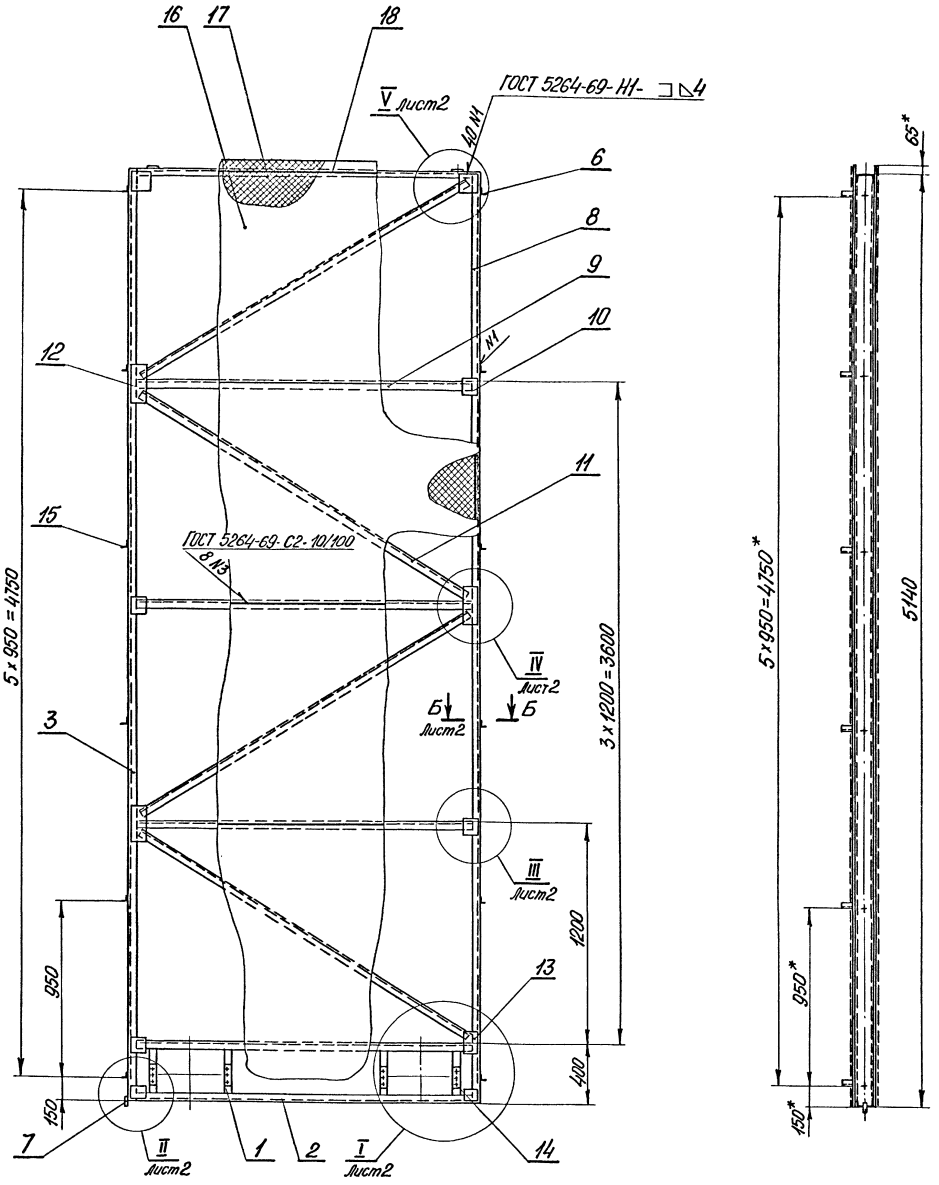

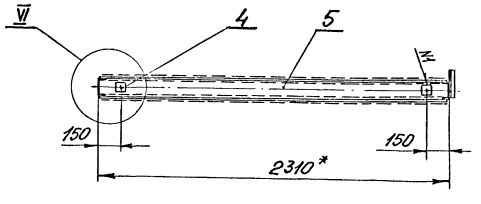

1. Неуказанные предельные отклонения размеров по СМ1.
2. Раскрой листов (поз. 16), сетки (поз. 17) и проволоки (поз. 18) производить по месту.
3. Покрытие: грунтовка ГФ-020 IV П.
4. * Размеры для справок.

Изм	Лист	№ докум.	Подп.	Дата	242М.81.10СБ			
Разраб.		Козлова			Каркас Сборочный чертеж	Лит.	Масса	Масштаб
Пров.		Бибер				И	550	1:20
Т.контр.						Лист 1	Листов 2	
Н.контр.		Комянко				УНИИЭП	Гражданин, зданий и сооружений им. Б.С. Мезенцева	
Утв.		Комянко					Отдел №5	

Инв. № подл. | Подп. и дата | Взам. инв. № | Инв. № дубл. | Подп. и дата

Типовой проект 264-12-142 Альбом IV

242М.81.10СБ

I / М1:5 лист1

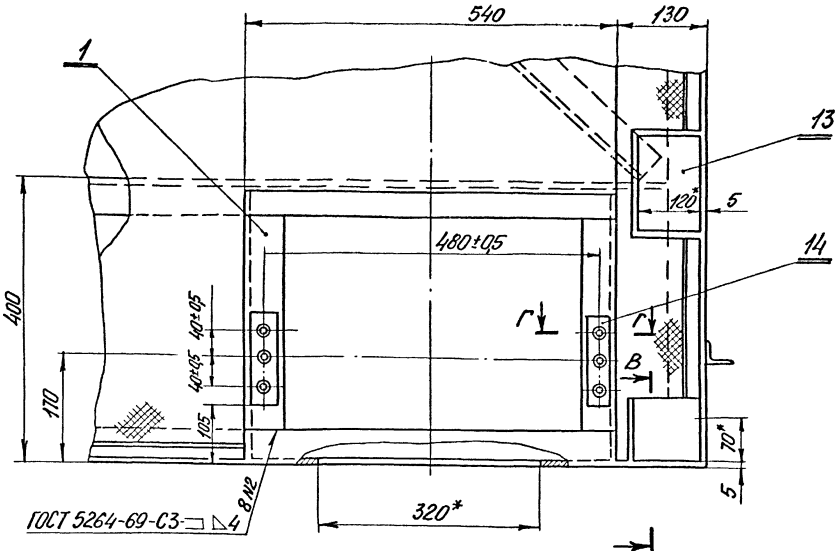

Г-Г / М1:2

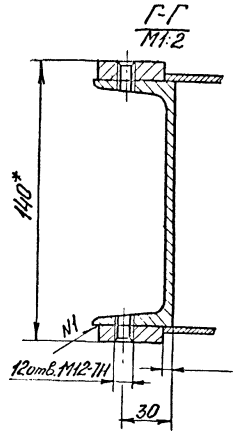

В-В / М1:2

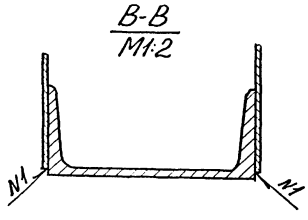

II / М1:2 лист1

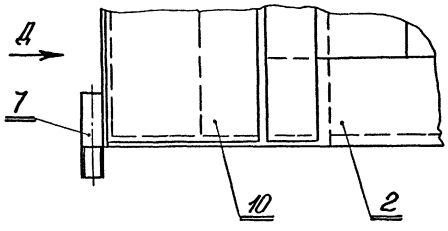

Д-Д / М1:2

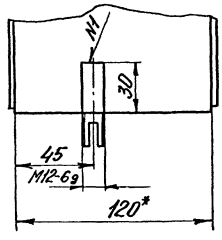

Б-Б / М1:2 лист1

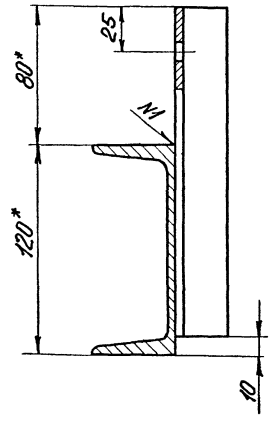

III / М1:5 лист1

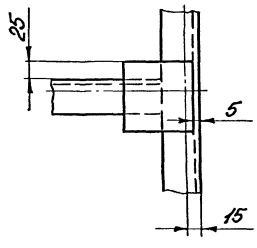

IV / М1:5 лист1

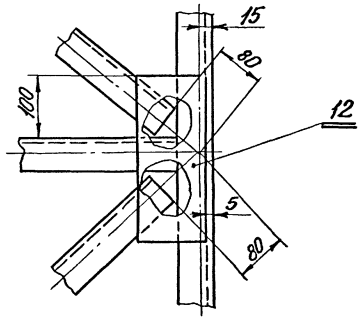

А-А / М1:2

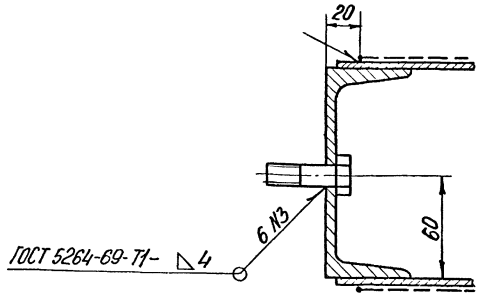

V / М1:5 лист1

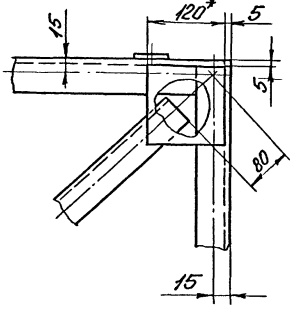

VI / М1:5 лист1

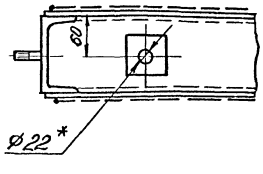

Изм.	Лист	№ докум.	Подп.	Дата	242М.81.10СБ		
Разраб.		Козлова			Каркас	Лит.	Масса	Масштаб
Пров.		Бибер.			Сборочный чертеж	И		
Т.контр.						Лист 2	Листов	
Н.контр.		Комянко				ЦНИИЭП зрелищ. зданий и спорт. сооружен. им. Б.С. Мезенцева Отдел №5		
Утв.		Комянко						

Инв.№подл. | Подп. и дата | Взам.инв.№ | Инв.№дубл. | Подп. и дата

Копир. Тарасова 13699-07 55 Формат А2

242М.81.10.002

Типовой проект 264-12-142 Альбом IV

Инв.№ подл. | Подп. и дата | Взам.инв.№ | Инв.№ дубл. | Подп. и дата

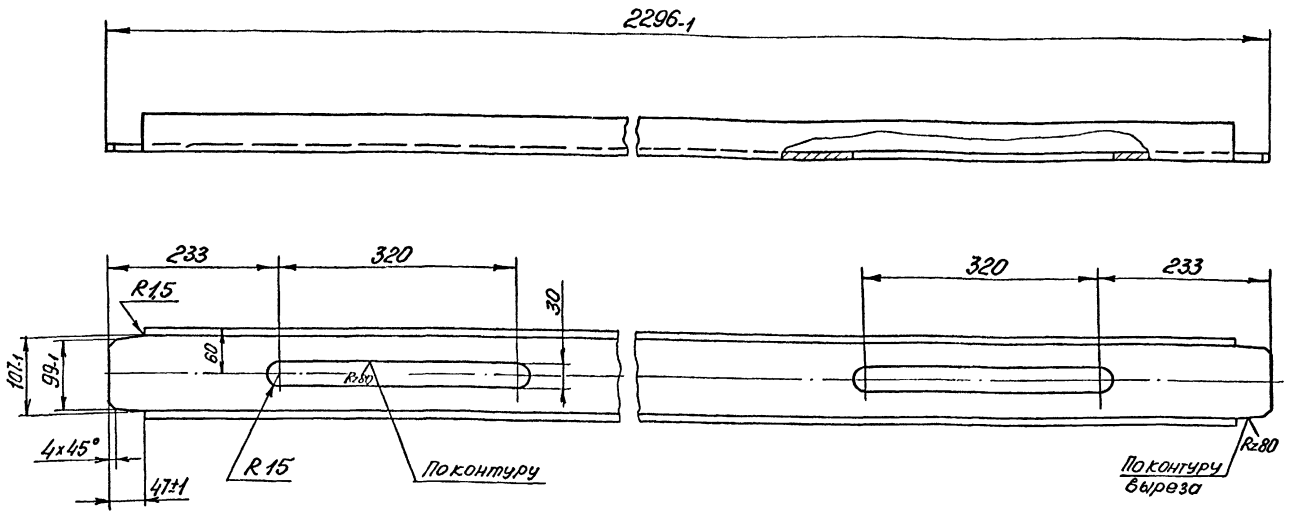

Неуказанные предельные отклонения размеров: отверстий - по A_1, остальных - по CM_1.

					242М.81.10.002		
Изм.	Лист	Nдокум.	Подп.	Дата			
Разраб.		Козлова			Перекладина	Лит. И	Масса 23 / Масштаб 1:5
Пров.		Бибер				Лист	Листов 1
Т.контр.							
Н.контр.		Комянко			Швеллер 12 ГОСТ 8240-72 / Ст 3 ГОСТ 535-58	ЦНИИЭП зрелищных зданий и спорт сооруж. им. Б.С. Мезенцева Отдел N5	
Утв.		Комянко					

Формат 12

242М.81.10.003

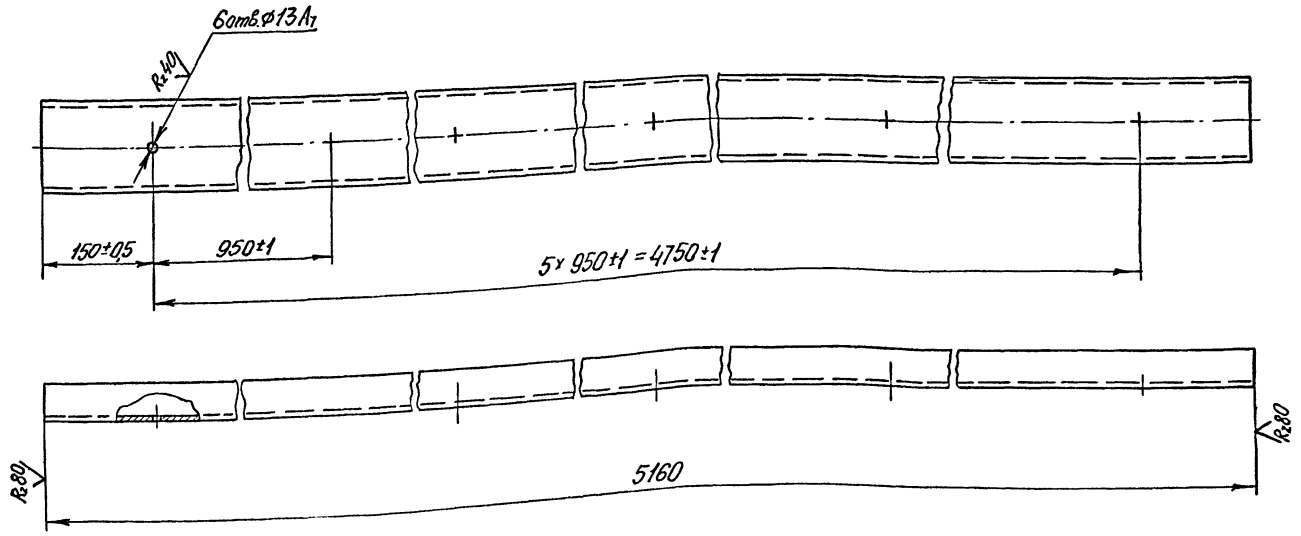

Неуказанные предельные отклонения размеров по CM_1.

					242М.81.10.003		
Изм.	Лист	Nдокум.	Подп.	Дата			
Разраб.		Козлова			Стойка	Лит. И	Масса 63,9 / Масштаб 1:5
Пров.		Бибер				Лист	Листов 1
Т.контр.							
Н.контр.		Комянко			Швеллер 12 ГОСТ 8240-72 / Ст3 ГОСТ 535-58	ЦНИИЭП зрелищных зданий и спорт сооруж. им. Б.С. Мезенцева Отдел N5	
Утв.		Комянко					

Копир Тарасова 13699-07 5.6 Формат 12

Типовой проект 264-12-142 Альбом IV

242М81.10.007

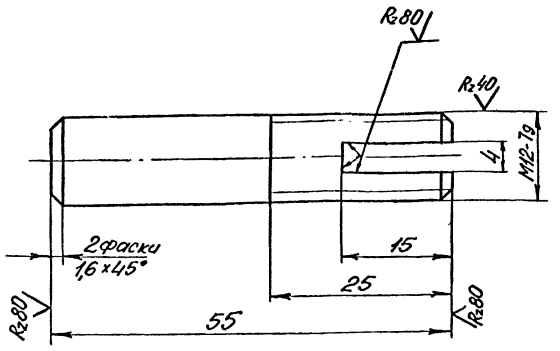

Предельные отклонения размеров по $СМ_1$.

Изм.	Лист	N докум.	Подп.	Дата	242М.81.10.007			
Разраб.		Козлова			Водило	Лит.	Масса	Масштаб
Пров.		Бибер				И	0,04	2:1
Т.контр.						Лист	Листов 1	
Н.контр.		Комянко			Круг В12 ГОСТ 2590-71 / Ст3 ГОСТ 535-58	ЦНИИЭП зрелищн. зданий и спорт. сооружен. им. Б.С. Мезенцева, Отдел N5		
Утв.		Комянко						

Инв. № подл. | Подп. и дата | Взам. инв. № | Инв. № дубл. | Подп. и дата

242М81.10.006

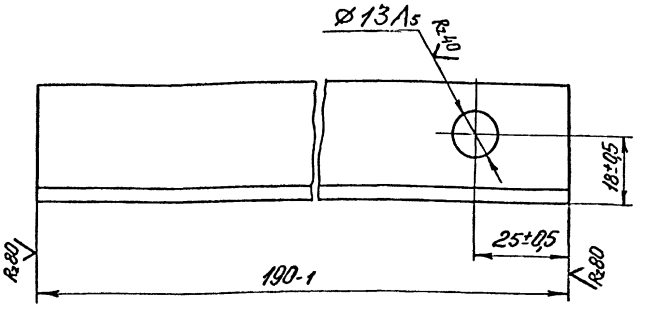

Изм.	Лист	N докум.	Подп.	Дата	242М.81.10.006			
Разраб.		Козлова			Упор	Лит.	Масса	Масштаб
Пров.		Бибер				И	0,36	1:1
Т.контр.						Лист	Листов 1	
Н.контр.		Комянко			Уголок Б32×32×4 ГОСТ 8509-72 / Ст3 ГОСТ 535-58	ЦНИИЭП зрелищн. зданий и спорт. сооружен. им. Б.С. Мезенцева, Отдел N5		
Утв.		Комянко						

Инв. N подл. | Подп. и дата | Взам. инв. N | Инв. N дубл. | Подп. и дата

Формат А1

242М81.10.005

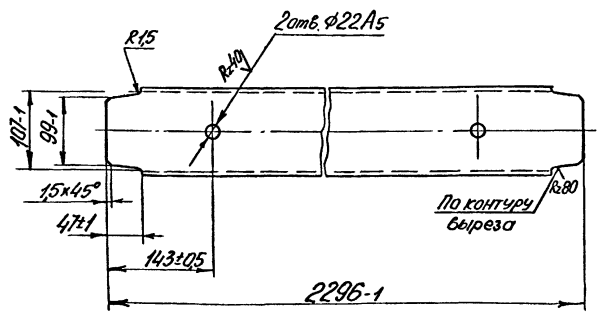

Изм.	Лист	N докум.	Подп.	Дата	242М.81.10.005			
Разраб.		Козлова			Перекладина	Лит.	Масса	Масштаб
Пров.		Бибер				И	23,9	1:5
Т.контр.						Лист	Листов 1	
Н.контр.		Комянко			Швеллер 12 ГОСТ 8240-72 / Ст3 ГОСТ 535-58	ЦНИИЭП зрелищн. зданий и спорт. сооружен. им. Б.С. Мезенцева, Отдел N5		
Утв.		Комянко						

Инв. N подл. | Подп. и дата | Взам. инв. N | Инв. N дубл. | Подп. и дата

242М81.10.001

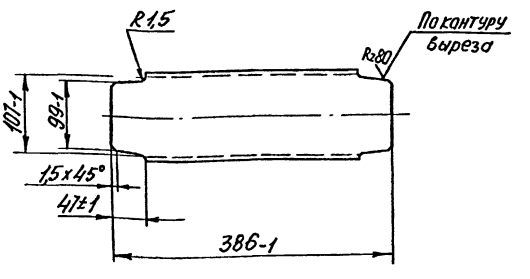

Изм.	Лист	N докум.	Подп.	Дата	242М.81.10.001			
Разраб.		Козлова			Стойка	Лит.	Масса	Масштаб
Пров.		Бибер				И	4	1:5
Т.контр.						Лист	Листов 1	
Н.контр.		Комянко			Швеллер 12 ГОСТ 8240-72 / Ст3 ГОСТ 535-58	ЦНИИЭП зрелищн. зданий и спорт. сооружен. им. Б.С. Мезенцева, Отдел N5		
Утв.		Комянко						

Инв. N подл. | Подп. и дата | Взам. инв. N | Инв. N дубл. | Подп. и дата

Типовой проект 264-12-142 Альбом IV

242М.82СБ

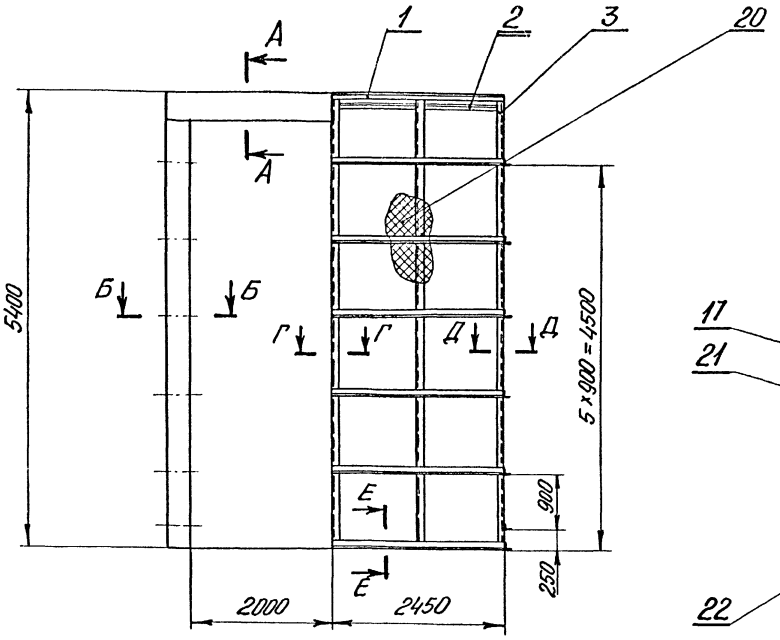

А-А
М1:5

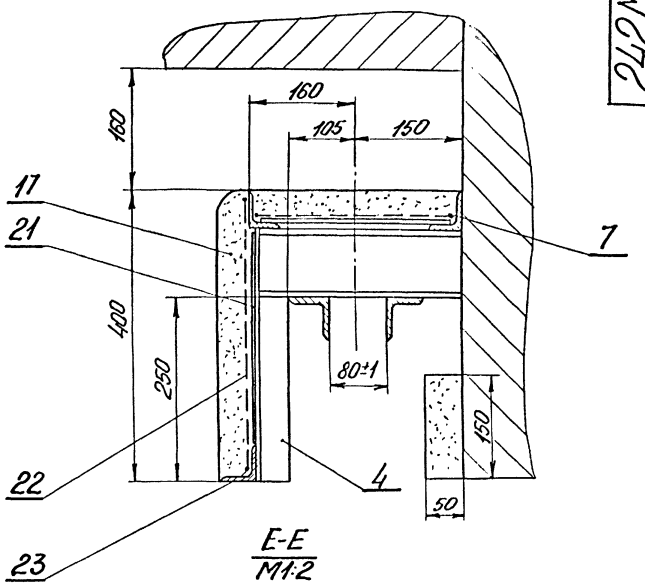

Е-Е
М1:2

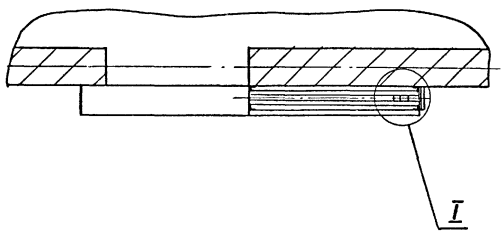

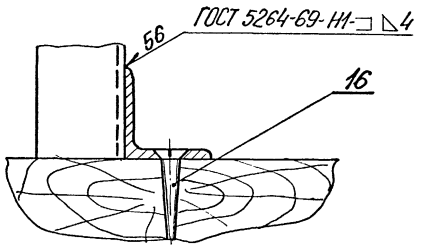

Б-Б
М1:5

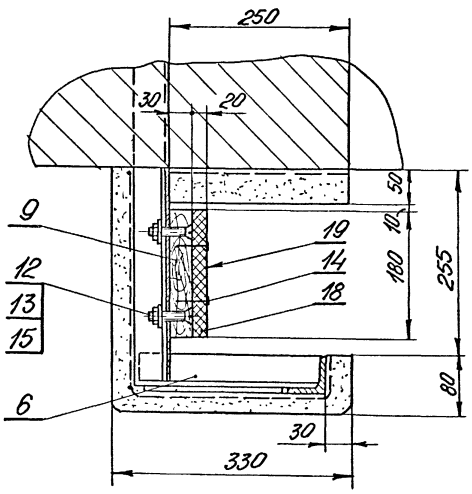

I
М1:5

Г-Г
М1:5

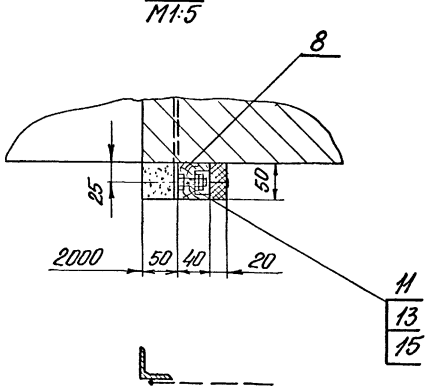

Д-Д
М1:5

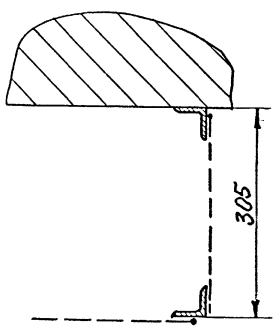

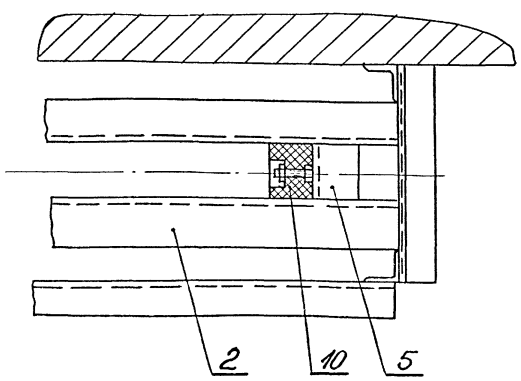

1. Нанесение огнезащитной изоляции см. лист 242М.ТУ.
2. Размеры для справок.

Изм	Лист	№ докум	Подп.	Дата	242М.82СБ			
Разраб.		Козлова			Ограждение	Лит.	Масса	Масштаб
Пров		Бибер			Сборочный чертеж	И	800	1:50
Т.контр.						Лист	Листов 1	
Н.контр.		Комянко				ИНИИЭП	Зрелищн. зданий и спорт. сооружен. им. В.С. Мезенцева	
Утв.		Комянко				Отдел N5		

Инв. № подл. | Подп. и дата | Взам. инв. № | Инв. № дубл. | Подп. и дата

Копир. Тарасова 13699-07 58 Формат 22

Типовой проект 264-12-142 Альбом IV

Формат	Зона	Поз.	Обозначение	Наименование	Кол.	Примечание
				Гвозди ГОСТ 4034-63		
		11		2×30	0,5	кг
		12		2×40	0,5	кг
				Материалы		
		13		Сталь кровельная		
				ГОСТ 8075-56	30	кг
		14		Ткань асбестовая АТ-4		
				ГОСТ 6102-67	6	кг
		15		Резина-пластина 14Т-С		
				ГОСТ 7338-65	5	кг
				Электрод Э42А		
				ГОСТ 9467-60		

Подп. и дата | Инв. № дубл. | Взам. инв. № | Подп. и дата | Инв. № подл.

Изм.	Лист	№ докум.	Подп.	Дата	242М.91	Лист 2

Формат 11

Формат	Зона	Поз.	Обозначение	Наименование	Кол.	Примечание
				Документация		
22			242М.91СБ	Сборочный чертеж		
				Детали		
12		1	242М.91.001	Планка	2	
		2	-01	Планка	2	
11		3	242М.91.002	Планка	2	
11		4	242М.91.003	Подставка	2	
				Стандартные изделия		
				Болты ГОСТ 7798-70		
		6		М16×65.46.01	12	
		7		М16×80.46.01	16	
		8		М16×160.46.01	16	
		9		Гайка М16.5.01	44	
				ГОСТ 5915-70		
		10		Шайба 16.01.01	44	
				ГОСТ 11371-68		

Подп. и дата | Инв. № дубл. | Взам. инв. № | Подп. и дата | Инв. № подл.

Изм.	Лист	№ докум.	Подп.	Дата	242М.91			
Разраб.		Козлова			Окантовка	Лит. И	Лист 1	Листов 2
Пров.		Бибер				ЦНИИЭП зрелищн. зданий и спорт. сооружен. им. Б.С. Мезенцева Отдел N5		
Н.контр.		Комянко						
Утв.		Комянко						

Формат 11

Формат	Зона	Поз.	Обозначение	Наименование	Кол.	Примечание
				Стандартные изделия		
		12		Гайка М16.5.01		
				ГОСТ 5915-70	28	
		13		Шайба 16.01.01		
				ГОСТ 11371-68	14	
		14		Шуруп 6×40.46.01		
				ГОСТ 1144-70	16	
				Материалы		
		15		Канат 6,4-ГЛ-В-ЛС-Н-160		
				ГОСТ 3077-69	60 м	0,15кг
		16		Труба 40 ГОСТ 3262-62	40	кг
		17		Труба 70 ГОСТ 3262-62	70	кг

Подп. и дата | Инв. № дубл. | Взам. инв. № | Подп. и дата | Инв. № подл.

Изм.	Лист	№ докум.	Подп.	Дата	242М.90	Лист 2

Формат 11

Формат	Зона	Поз.	Обозначение	Наименование	Кол.	Примечание
				Документация		
22			242М.90СБ	Сборочный чертеж		
				Сборочные единицы		
11		1	242М.91	Окантовка	2	
11		2	242М.92	Клапан	2	
		3	50-135	Блок верхний парный	4	
		4	50-305	Блок одинарный		
				дымовых люков	3	
		5	50-360	Лебедка ручная		
				дымовых люков	2	
				Детали		
11		8	242М.90.001	Скоба	8	
Б.Ч.		9	242М.90.002	Пластина		
				Лист 4 ГОСТ 5681-57		
				Ст3 ГОСТ 14637-69		
				(250×30) В1	6	0,25кг
11		10	242М.90.003	Болт фундаментный	20	

Подп. и дата | Инв. № дубл. | Взам. инв. № | Подп. и дата | Инв. № подл.

Изм.	Лист	№ докум.	Подп.	Дата	242М.90			
Разраб.		Козлова			Люки дымовые	Лит. И	Лист 1	Листов 2
Пров.		Бибер				ЦНИИЭП зрелищн. зданий и спорт. сооружен. им. Б.С. Мезенцева Отдел N5		
Н.контр.		Комянко						
Утв.		Комянко						

Копир. Тарасова 13699-07 59 Формат 11

Типовой проект 264-12-142 Альбом IV

242М.90СБ

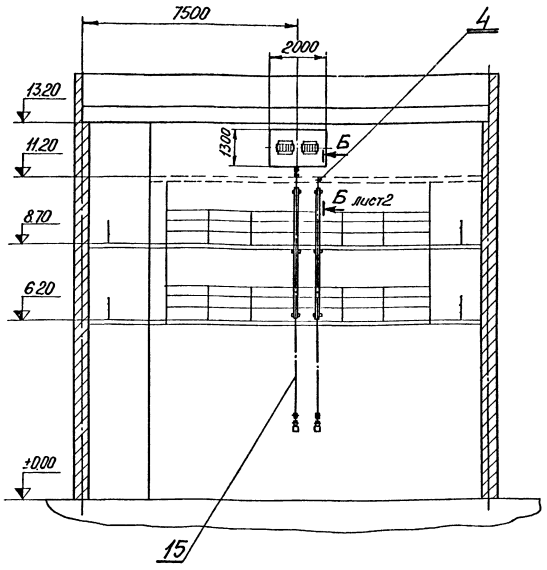

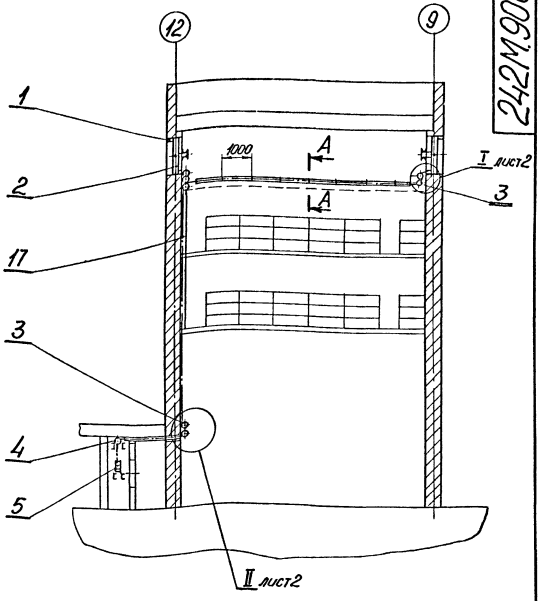

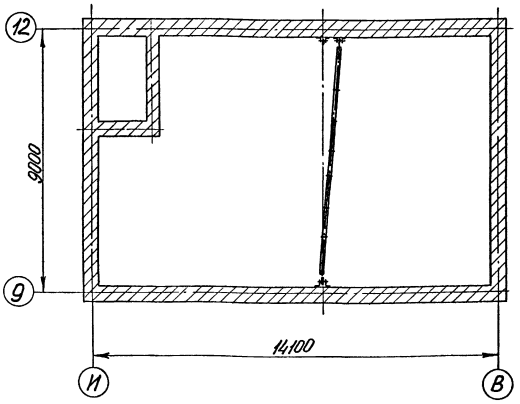

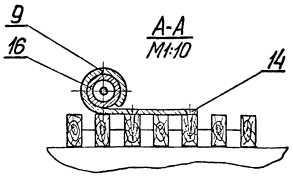

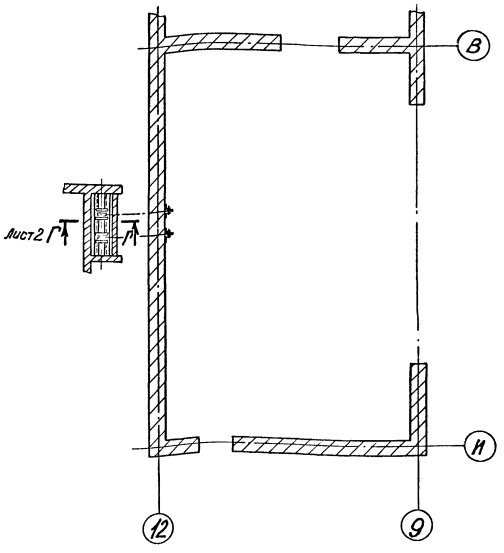

Технические требования

1. В блоке (поз.3) канавки установить по одной оси.
2. Размеры для справок.

Техническая характеристика

1. Количество клапанов – 2.
2. Площадь клапанов – 2,6 м.
3. Наибольшее тяговое усилие – 220 кг.
4. Наибольшее усилие на рукоятке – 15 кг.
5. Открывание клапанов – дистанционное.

Изм.	Лист	N докум.	Подп.	Дата	242М.90СБ			
Разраб.		Бибер			Люки дымовые	Лит.	Масса	Масштаб
Пров.		Комянко			Сборочный чертеж	И	1580	1:100
Т. контр.						Лист 1	Листов 2	
Н. контр.		Комянко				ЦНИИЭП зрелищн. зданий и спорт. сооружен. им. Б.С. Мезенцева Отдел N5		
Утв.		Дмитриев						

Инв. N подл. | Подп. и дата | Взам. инв. N | Инв. N дубл. | Подп. и дата

Копир. Тарасова 13699-07 60 Формат 22

242М.90СБ

Типовой проект 264-12-142 Альбом IV

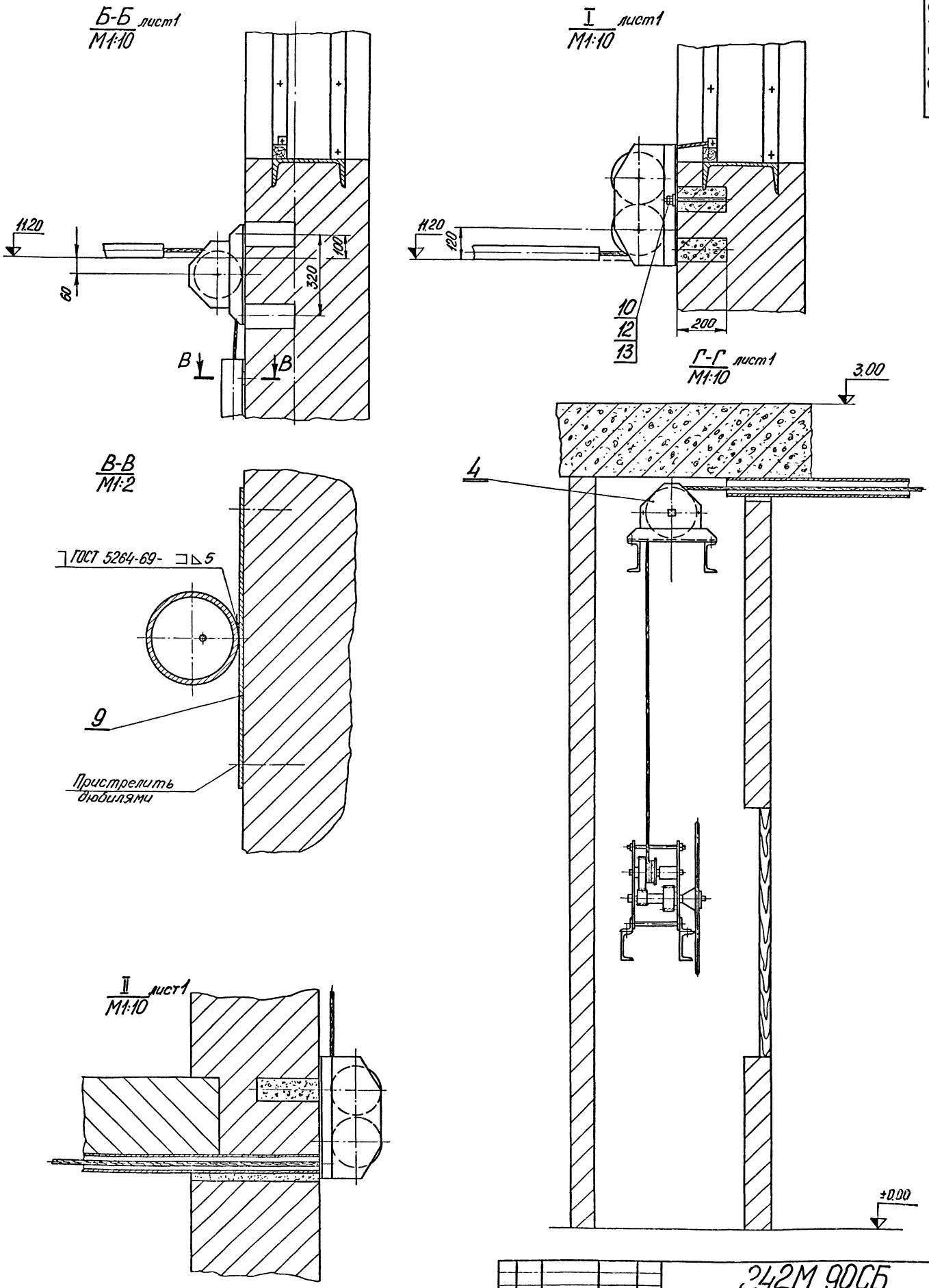

Изм.	Лист	№ докум.	Подп.	Дата
Разраб.		Бибер		
Пров.		Комянко		
Т.контр.				
Н.контр.		Комянко		
Утв.		Дмитриев		

242М.90СБ

Люки дымовые

Сборочный чертеж

Лит	Масса	Масштаб
И	—	—

Лист 2 Листов

ЦНИИЭП зрелищн. зданий и спорт. сооружен. им. Е.С. Мезенцева Отдел N5

Инв.№ подл. | Подп. и дата | Взам. инв.№ | Инв.№ дубл. | Подп. и дата

Копир. Тарасова 13699-07 61 Формат 22

242М.91СБ

Типовой проект 264-12-142 Альбом IV

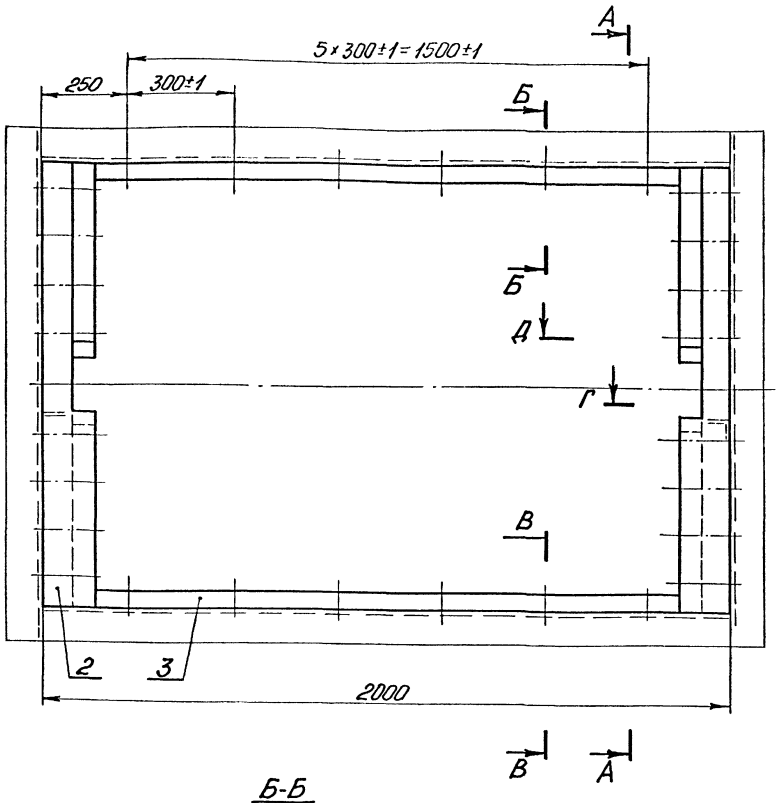

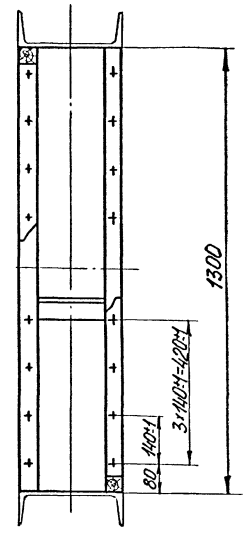

Б-Б
М1:2

Д-Д
М1:2

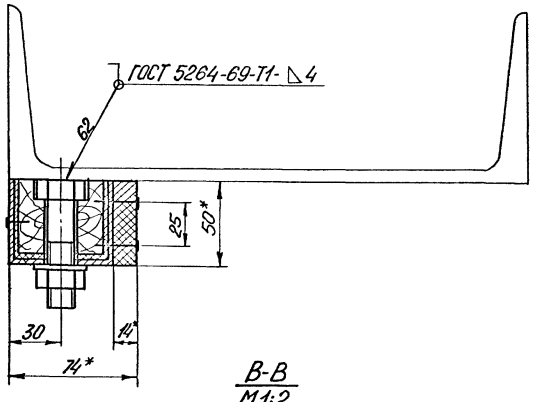

В-В
М1:2

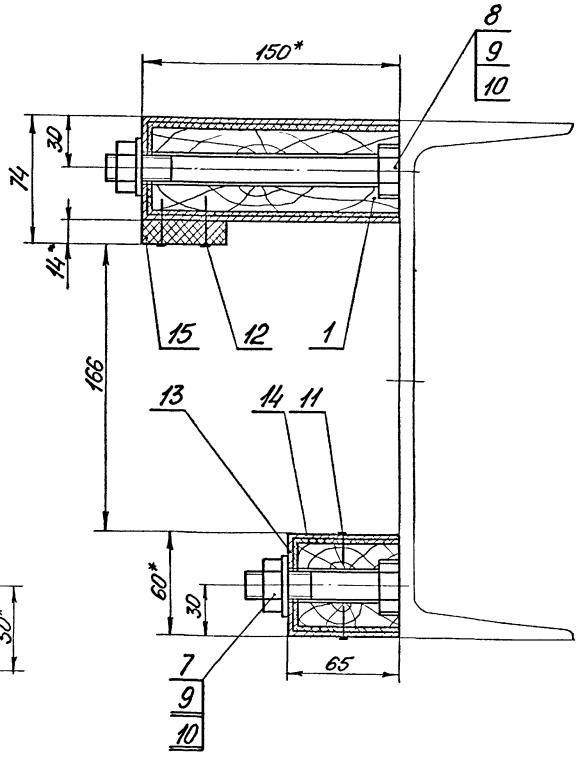

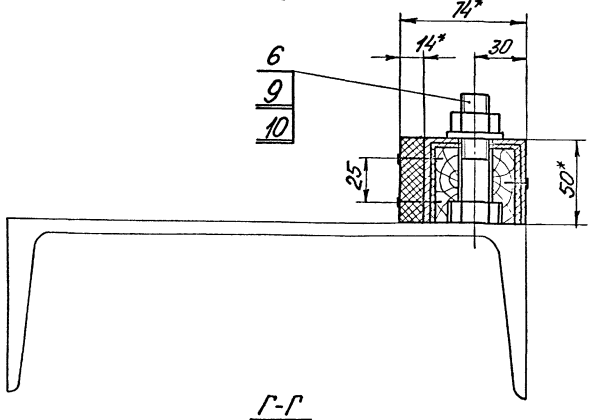

Г-Г
М1:5

1. Пиломатериалы пропитать методом глубокой пропитки антипиренами.
2. * Размеры для справок.

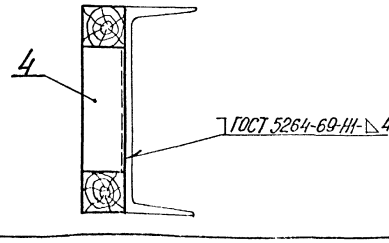

Изм.	Лист	№ докум.	Подп.	Дата
Разраб.		Козлова		
Пров.		Бибер		
Т.контр.				
Н.контр.		Комянко		
Утв.		Комянко		

242М.91СБ

Окантовка

Сборочный чертеж

Лит.	Масса	Масштаб
И	70	1:10

Лист | Листов 1

ЦНИИЭП зрелищн. зданий спорт. сооружен. им. Б.С. Мезенцева Отдел №5

Инв. № подл. | Подп. и дата | Взам. инв. № | Инв. № дубл. | Подп. и дата

Копир. Тарасова 13699-07 62 Формат 22

242М.91.001

242М.91.001- изображено

242М.91.001-01 - зеркальное отражение

Типовой проект 264-12-142 Альбом IV

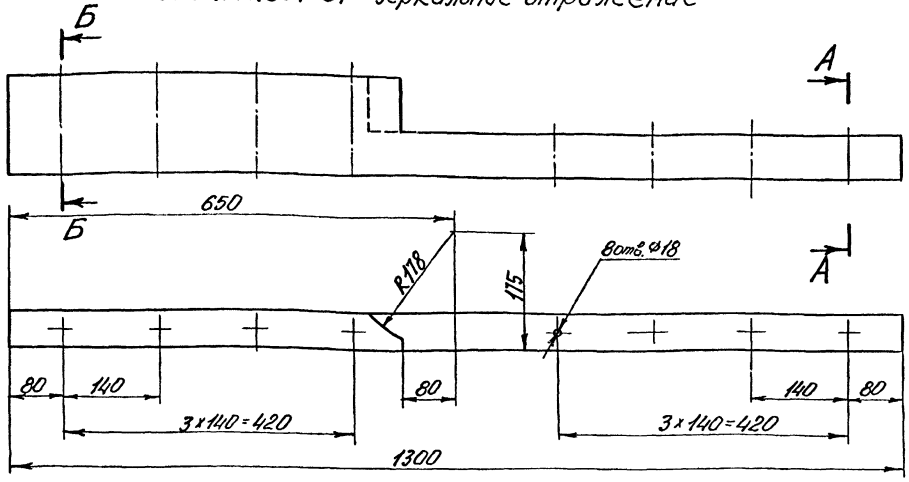

Б-Б
М1:2

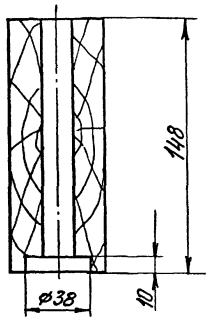

А-А
М1:2

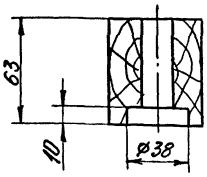

				242М.91.001	
Изм. Лист	N докум.	Подп.	Дата		
Разраб.	Козлова			Планка	Лит. И; Масса 4,3; Масштаб 1:5
Пров.	Бибер				Лист; Листов 1
Т.контр.					
Н.контр.	Комянко			Сосна ГОСТ 8486-66	ЦНИИЭП зрелищ зданий и спорт. сооружений им. Б.С. Мезенцева Отдел N5
Утв.	Комянко				

Формат 12

242М.91.003

(V)

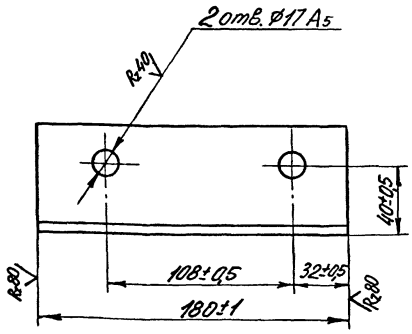

				242М.91.003	
Изм. Лист	N докум.	Подп.	Дата		
Разраб.	Козлова			Подставка	Лит. И; Масса 1; Масштаб 1:2
Пров.	Бибер				Лист; Листов 1
Т.контр.					
Н.контр.	Комянко			Уголок Б63х63х6 ГОСТ 8509-72 Ст3 ГОСТ 535-58	ЦНИИЭП зрелищ зданий и спорт. сооружений им. Б.С. Мезенцева Отдел N5
Утв.	Комянко				

Формат 11

242М.91.002

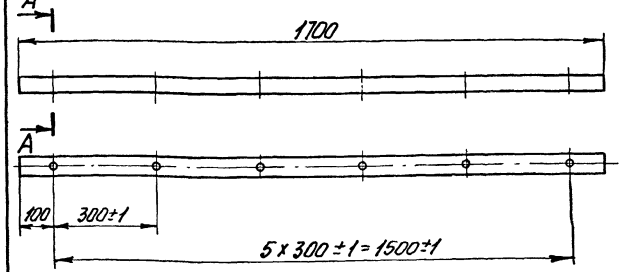

А-А
М1:1

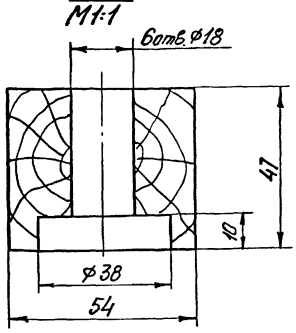

				242М.91.002	
Изм. Лист	N докум.	Подп.	Дата		
Разраб.	Козлова			Планка	Лит. И; Масса 2,3; Масштаб 1:10
Пров.	Бибер				Лист; Листов 1
Т.контр.					
Н.контр.	Комянко			Сосна ГОСТ 8486-66	ЦНИИЭП зрелищ зданий и спорт. сооружений им. Б.С. Мезенцева Отдел N5
Утв.	Комянко				

Копир Тарасова 13699-07 63 Формат 11

Типовой проект 264-12-142 Альбом IV

Формат	Зона	Поз.	Обозначение	Наименование	Кол.	Примечание
БЧ		11	242М.92.10.010	Косынка		
				Лист 6 ГОСТ 5681-57 / Ст3 ГОСТ 535-58		
				(200×300) B_1	2	2,8кг
БЧ		12	242М.92.10.011	Косынка		
				Лист 6 ГОСТ 5681-57 / Ст3 ГОСТ 535-58		
				(200×150) B_1	4	1,4кг
				Стандартные изделия		
		13		Болт М12×50.46.01 ГОСТ 7798-70	22	
				Материалы		
				Электрод Э42А ГОСТ 9467-60		
				Лак №177, черный ГОСТ 5631-70		

Инв.№ подл. | Подп. и дата | Взам. инв.№ | Инв.№ дубл. | Подп. и дата

Изм.	Лист	№ докум.	Подп.	Дата	242М.92.10	Лист 2

Формат А1

Формат	Зона	Поз.	Обозначение	Наименование	Кол.	Примечание
				Документация		
22			242М.92.10СБ	Сборочный чертеж		
				Сборочные единицы		
11		1	50-138	Шарнир поворотного клапана	2	
				Детали		
11		2	242М.92.10.001	Стойка	2	
11		3	242М.92.10.002	Стойка	2	
11		4	242М.92.10.003	Перекладина	2	
11		5	242М.92.10.004	Планка	2	
11		6	242М.92.10.005	Перекладина	4	
12		7	242М.92.10.006	Перекладина	2	
БЧ		8	242М.92.10.007	Стойка		
				Швеллер 10 ГОСТ 8240-72 / Ст3 ГОСТ 535-58		
				L=1060 B_1	2	9,1кг
БЧ		9	242М.92.10.008	Консоль		
				Швеллер 18 ГОСТ 8240-72 / Ст3 ГОСТ 535-58		
				L=460 B_1	4	7,5кг
БЧ		10	242.М.92.10.009	Обшивка		
				Лист 4 ГОСТ 5681-57 / Ст3 ГОСТ 14637-69		
				(710×280) B_1	2	6,3кг

Инв.№ подл. | Подп. и дата | Взам. инв.№ | Инв.№ дубл. | Подп. и дата

Изм.	Лист	N докум.	Подп.	Дата	242М.92.10			
Разраб.		Козлова			Каркас	Лит.	Лист 1	Листов 2
Пров.		Бибер				ЦНИИЭП зрелищн. зданий и спорт. сооружений им. Б.С. Мезенцева Отдел N5		
Н.контр.		Комянко						
Утв.		Комянко						

Формат А1

Формат	Зона	Поз.	Обозначение	Наименование	Кол.	Примечание
				Шайбы ГОСТ 11371-68		
		9		12.01.01	26	
		10		16.01.01	1	
		11		Шайба 12.65Г.01 ГОСТ 6402-70	4	
		12		Шайба 12.01.01 ГОСТ 10906-66	4	
		13		Шплинт 4×30.001 ГОСТ 397-66	1	
		14		Шуруп 6×85.46.01 ГОСТ 1145-70	8	
		15		Кошш22 ГОСТ 2224-72	1	
		16		Гвозди 3×10 ГОСТ 4034-63	1,25 кг	
				Материалы		
		17		Пиломатериалы		
				Сосна ГОСТ 8486-66	180	кг
		18		Картон асбестовый ГОСТ 2850-58 δ=6	50	кг
		19		Плита древесно-волокнистая твердая δ=6 ГОСТ 4598-60	[illegible]	кг
		20		Плита древесно-волокнистая изоляционная δ=12,5 ГОСТ 4598-60	4,20	кг
		21		Сталь кровельная δ=0,7 ГОСТ 8075-56	70	кг

Инв.№ подл. | Подп. и дата | Взам. инв.№ | Инв.№ дубл. | Подп. и дата

Изм.	Лист	N докум.	Подп.	Дата	242М.92	Лист 2

Формат А1

Формат	Зона	Поз.	Обозначение	Наименование	Кол.	Примечание
				Документация		
22			242М.92СБ	Сборочный чертеж		
				Сборочные единицы		
11		1	242М.92.10	Каркас	1	
				Детали		
		2	50-316.005	Груз большой	18	
11		3	242М.92.001	Накладка	2	
БЧ		4	242М.92.002	Шайба ø300 Дуб ГОСТ 2695-71 ∂=25	2	0,6кг
				Стандартные изделия		
				Болты ГОСТ 7798-70		
		5		М16×65.46.01	1	
		6		М12×50.46.01	4	
		7		Гайка М12.5.01 ГОСТ 5915-70	26	
		8		Гайка М16.5.01 ГОСТ 5933-73	1	

Инв.№ подл. | Подп. и дата | Взам. инв.№ | Инв.№ дубл. | Подп. и дата

Изм.	Лист	N докум.	Подп.	Дата	242М.92			
Разраб.		Козлова			Клапан	Лит.	Лист 1	Листов 2
Пров.		Бибер				ЦНИИЭП зрелищн. зданий и спорт. сооружений им. Б.С. Мезенцева Отдел N5		
Н.контр.		Комянко						
Утв.		Комянко						

Формат А1

Копир Тарасова 13699-07 64 Формат А1

242М.92СБ

Типовой проект 264-12-142 Альбом IV

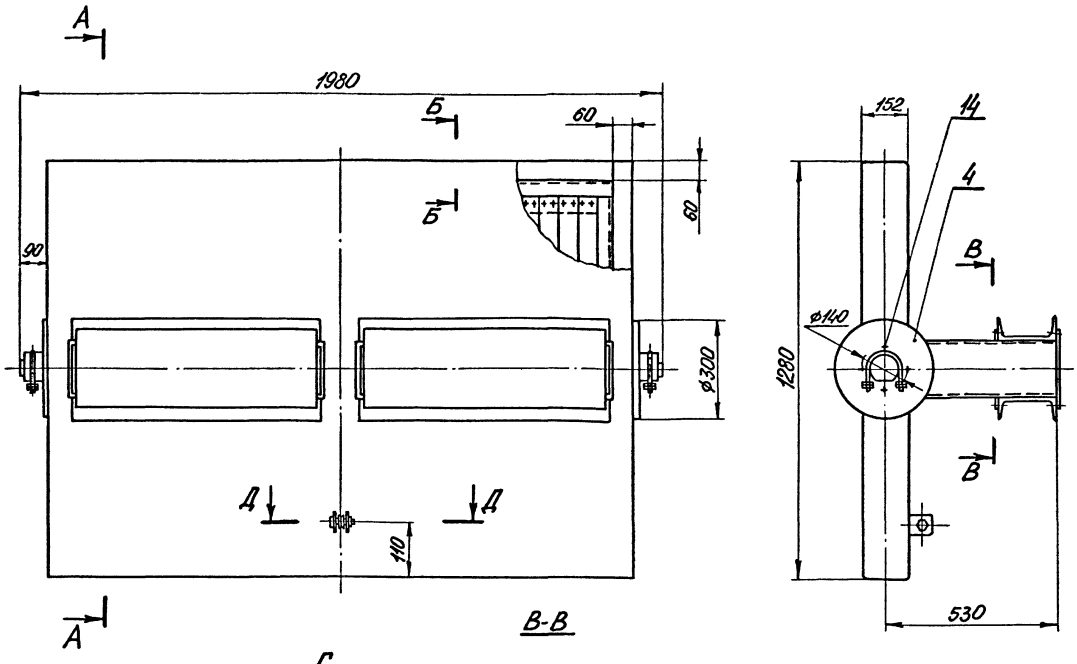

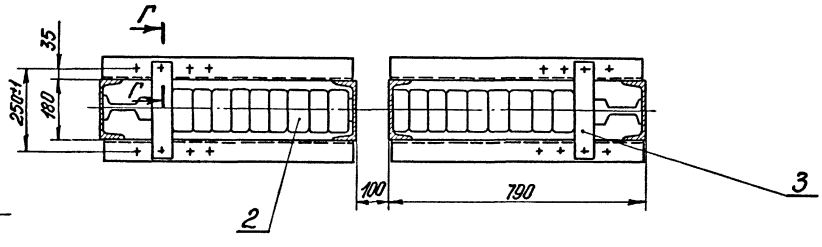

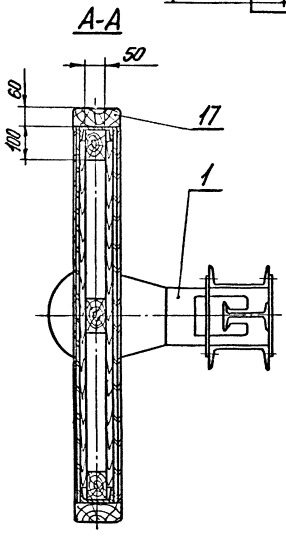

Г-Г
М1:2

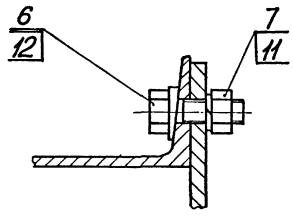

Д-Д
М1:2

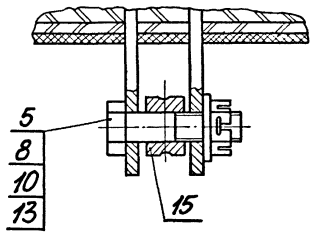

Б-Б
М1:2

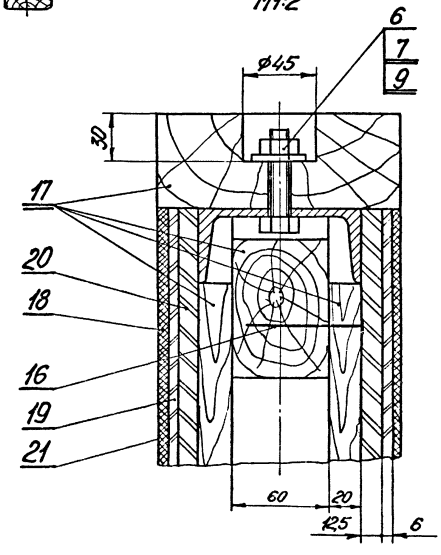

1. Пиломатериалы пропитать методом глубокой пропитки антипиренами.
2. Картон асбестовый (поз.19) можно заменить войлоком пропитанным в глиняном растворе.
3. Размеры для справок.

					242М.92СБ		
Изм.	Лист	№ докум.	Подп.	Дата	Клапан сборочный чертеж	Лит.	Масса	Масштаб
Разраб.		Козлова				И	750	1:10
Пров.		Бибер				Лист	Листов 1
Т.контр.							
Н.контр.		Комянко				ЦНИИЭП зрелищн. зданий и спорт. сооружен. им. Б.С. Мезенцева Отдел №5	
Утв.		Комянко					

Инв. № подл. | Подп. и дата | Взам. инв. № | Инв. № дубл. | Подп. и дата

Копир. Тарасова 13699-07 65 формат 22

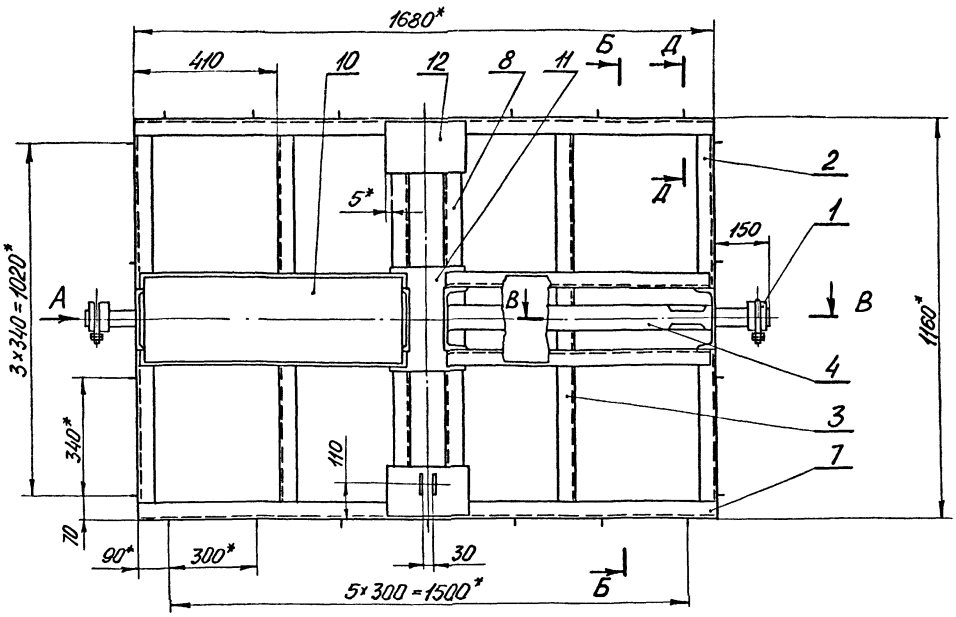

Вид А

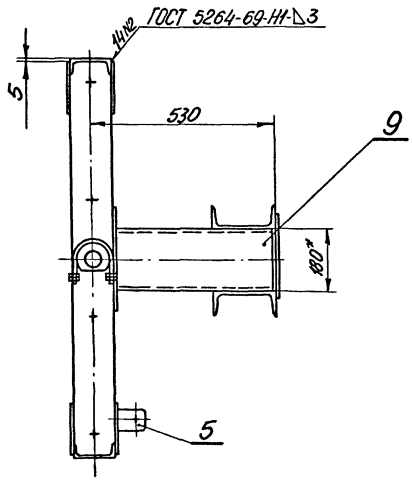

Б-Б

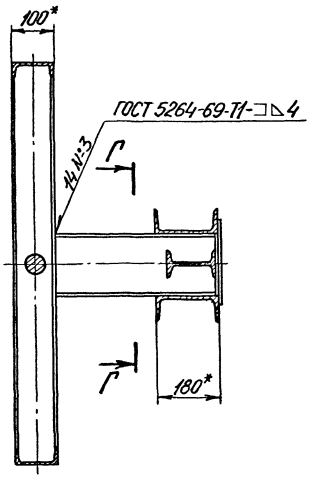

Д-Д
М1:2

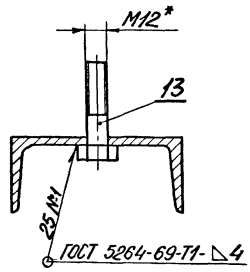

Г-Г

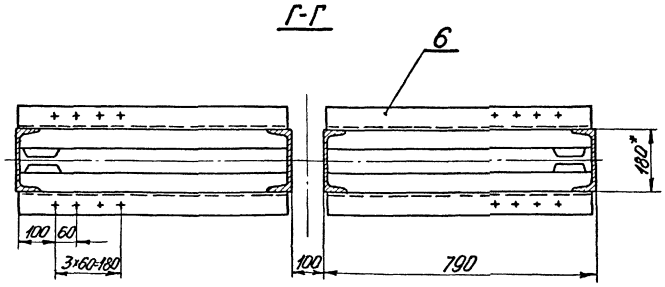

1. Неуказанные предельные отклонения размеров по СМ1.
2. Покрытие: Лак №177, черный IV А.
3. * Размеры для справок.

В-В
М1:2

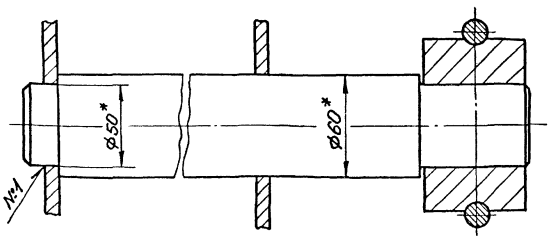

					242М.92.10СБ		
Изм.	Лист	№ докум.	Подп.	Дата	Каркас Сборочный чертеж	Лит.	Масса	Масштаб
Разраб.		Козлова				И	245	1:10
Пров.		Бибер				Лист	Листов 1
Т.контр.						ЦНИИЭП зрелищ зданий и спорт. сооружений им. Б.С. Мезенцева Отдел №5	
Н.контр.		Комянко					
Утв.		Комянко					

Инв.№ подл. | Подп. и дата | Взам. инв.№ | Инв.№ дубл. | Подп. и дата

Типовой проект 264-12-142 Альбом IV

242М.92.10006

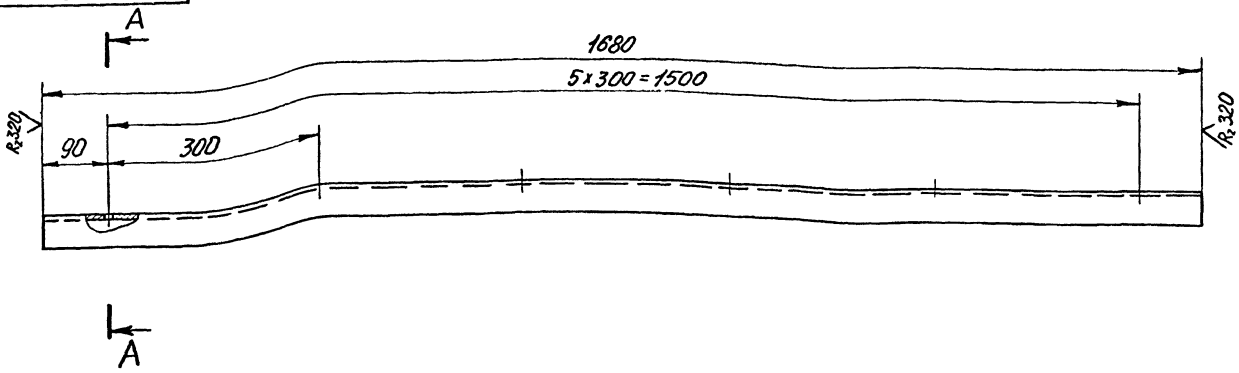

А-А
М1:2

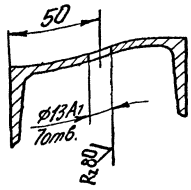

Неуказанные предельные отклонения размеров по СМ1.

Изм.	Лист	№ докум.	Подп.	Дата	242М.92.10.006		
Разраб.		Козлова			Перекладина	Лит.	Масса	Масштаб
Пров.		Бибер				И	14,4	1:5
Т.контр.						Лист	Листов 1	
Н.контр.		Хомянко			Швеллер 10 ГОСТ 8240-72 Ст3 ГОСТ 535-58	ЦНИИЭП зрелищных зданий и спорт. сооружений им. В.С. Мезенцева Отдел N5		
Утв.		Хомянко						

Инв. № подл. | Подп. и дата | Взам. инв. № | Инв. № дубл. | Подп. и дата

Формат 12

242М.92.001

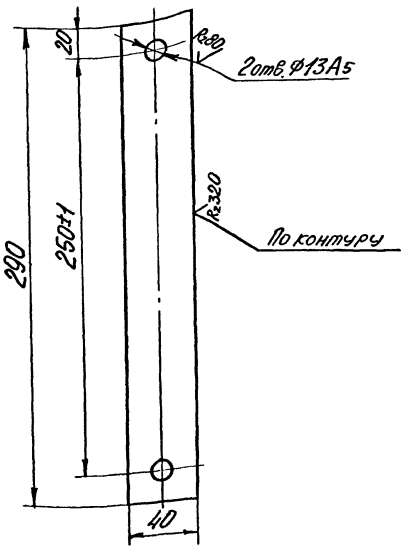

Неуказанные предельные отклонения размеров по СМ1.

Изм.	Лист	№ докум.	Подп.	Дата	242М.92.001		
Разраб.		Козлова			Накладка	Лит.	Масса	Масштаб
Пров.		Бибер				И	0,8	1:2
Т.контр.						Лист	Листов 1	
Н.контр.		Хомянко			Лист 6 ГОСТ 5681-57 Ст3 ГОСТ 14637-69	ЦНИИЭП зрелищных зданий и спорт. сооружений им. В.С. Мезенцева Отдел N5		
Утв.		Хомянко						

Инв. № подл. | Подп. и дата | Взам. инв. № | Инв. № дубл. | Подп. и дата

Формат 11

242М.92.10.001

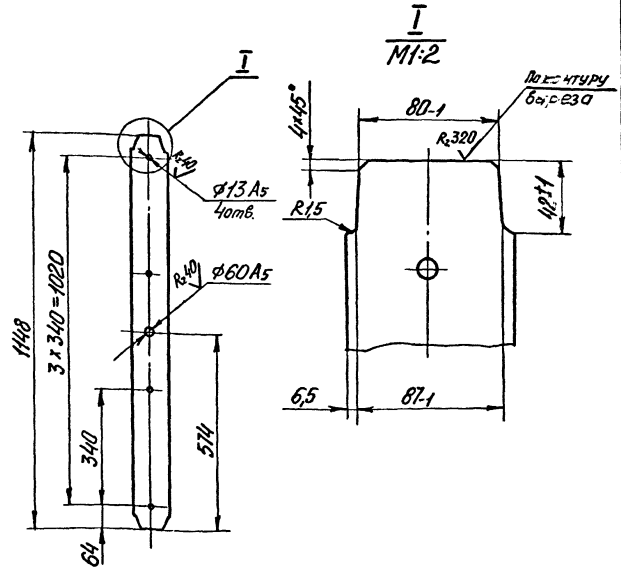

Неуказанные предельные отклонения размеров по СМ1.

Изм.	Лист	№ докум.	Подп.	Дата	242М.92.10.001		
Разраб.		Козлова			Стойка	Лит.	Масса	Масштаб
Пров.		Бибер				И	9,8	1:10
Т.контр.						Лист	Листов 1	
Н.контр.		Хомянко			Швеллер 10 ГОСТ 8240-72 Ст3 ГОСТ 535-58	ЦНИИЭП зрелищных зданий и спорт. сооружений им. В.С. Мезенцева Отдел N5		
Утв.		Хомянко						

Инв. № подл. | Подп. и дата | Взам. инв. № | Инв. № дубл. | Подп. и дата

Копир. Тарасово 13699-07 67 Формат 11

Типовой проект 264-12-142 Альбом IV

242М.92.10.005

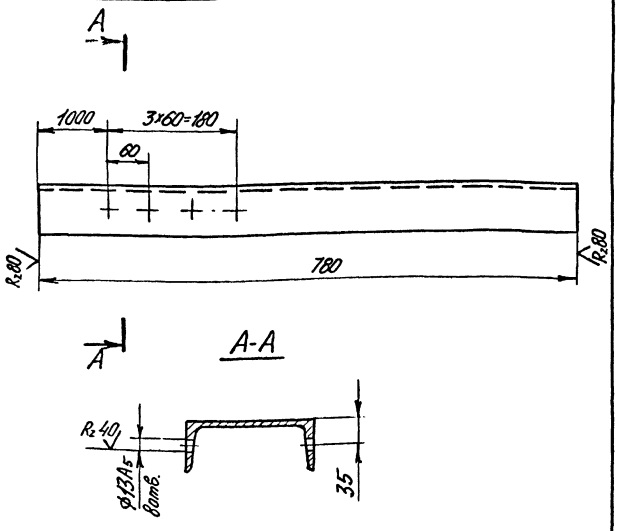

Неуказанные предельные отклонения размеров по СМ1.

Изм.	Лист	№ докум.	Подп.	Дата	242М.92.10.005		
Разраб.		Козлова			Перекладина	Лит. И	Масса 12,3	Масштаб 1:5
Пров.		Бибер				Лист	Листов 1
Т.контр.						ЦНИИЭП зрелищн. зданий и спорт. сооруж. им. Б.С. Мезенцева Отдел N5	
Н.контр.		Комянко			Швеллер 18 ГОСТ 8240-72 Ст3 ГОСТ 535-58		
Утв.		Комянко					

Инв. N подл. | Подп. и дата | Взам. инв. N | Инв. N дубл. | Подп. и дата

Формат 11

242М.92.10.004

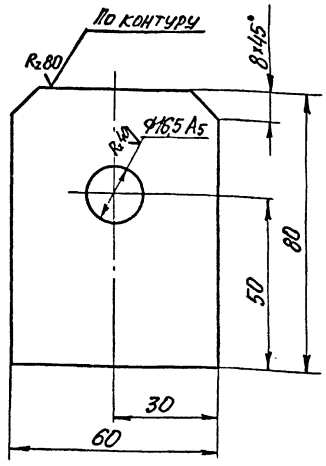

Неуказанные предельные отклонения размеров по СМ1.

Изм.	Лист	№ докум.	Подп.	Дата	242М.92.10.004		
Разраб.		Козлова			Планка	Лит. И	Масса 0,3	Масштаб 1:1
Пров.		Бибер				Лист	Листов 1
Т.контр.						ЦНИИЭП зрелищн. зданий и спорт. сооруж. им. Б.С. Мезенцева Отдел N5	
Н.контр.		Комянко			Лист 8 ГОСТ 5681-57 Ст3 ГОСТ 14637-69		
Утв.		Комянко					

Инв. N подл. | Подп. и дата | Взам. инв. N | Инв. N дубл. | Подп. и дата

Формат 11

242М.92.10.003

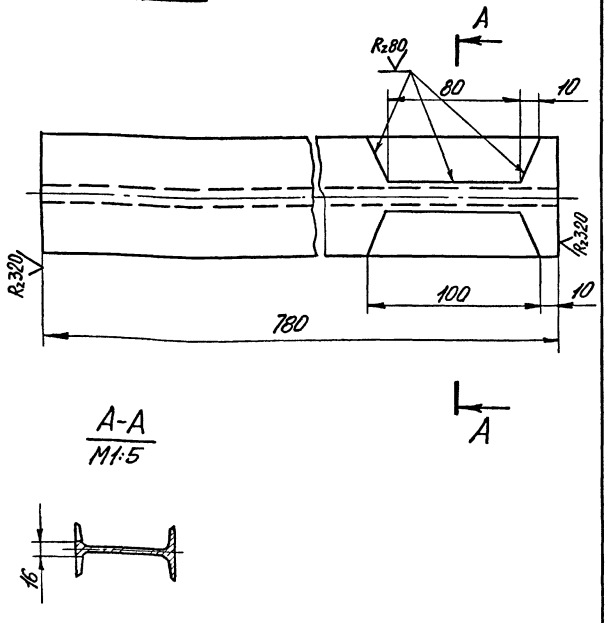

Неуказанные предельные отклонения размеров по СМ1.

Изм.	Лист	N докум.	Подп.	Дата	242М.92.10.003		
Разраб.		Козлово			Перекладина	Лит. И	Масса 10,6	Масштаб 1:2
Пров.		Бибер				Лист	Листов 1
Т.контр.						ЦНИИЭП зрелищн. зданий и спорт. сооруж. им. Б.С. Мезенцева Отдел N5	
Н.контр.		Комянко			Двутавр 14 ГОСТ 8239-72 Ст3 ГОСТ 535-58		
Утв.		Комянко					

Инв. N подл. | Подп. и дата | Взам. инв. N | Инв. N дубл. | Подп. и дата

Формат 11

242М.92.10.002

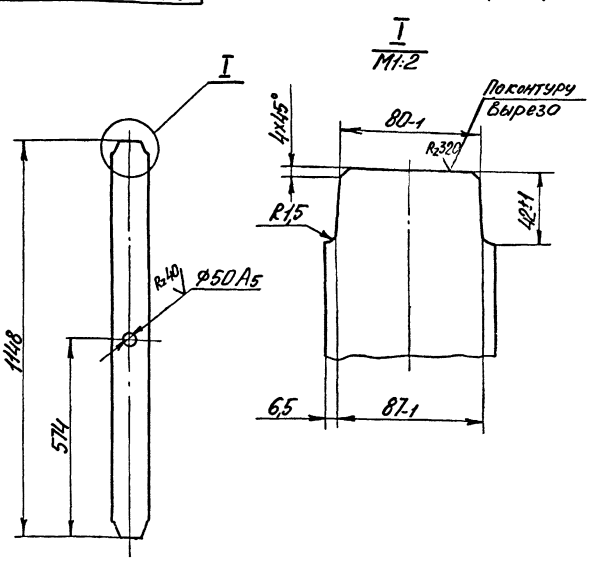

Неуказанные предельные отклонения размеров по СМ1.

Изм.	Лист	№ докум.	Подп.	Дата	242М.92.10.002		
Разраб.		Козлово			Стойка	Лит. И	Масса 9,8	Масштаб 1:10
Пров.		Бибер				Лист	Листов 1
Т.контр.						ЦНИИЭП зрелищн. зданий и спорт. сооруж. им. Б.С. Мезенцева Отдел N5	
Н.контр.		Комянко			Швеллер 10 ГОСТ 8240-72 Ст3 ГОСТ 535-58		
Утв.		Комянко					

Инв. N подл. | Подп. и дата | Взам. инв. N | Инв. N дубл. | Подп. и дата

Копир. Тарасово 13699-07 68 Формат 11

Типовой проект 264-12-142 Альбом IV

242М.01.002

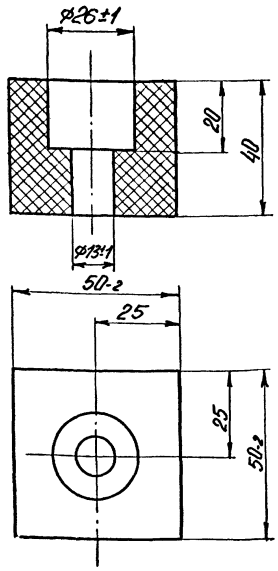

Изм.	Лист	№ докум.	Подп.	Дата
Разраб.		Козлова		
Пров.		Бибер		
Т.контр.				
Н.контр.		Комянко		
Утв.		Комянко		

242М.01.002

Амортизатор

Лит.	Масса	Масштаб
И	0,2	1:1

Лист | Листов 1

Резино-пластина 40МБ-А-С ГОСТ 7338-65

ЦНИИЭП зрелищн. зданий и спорт. сооружен. им. Б.С. Мезенцева Отдел №5

Формат 11

242М.01.001

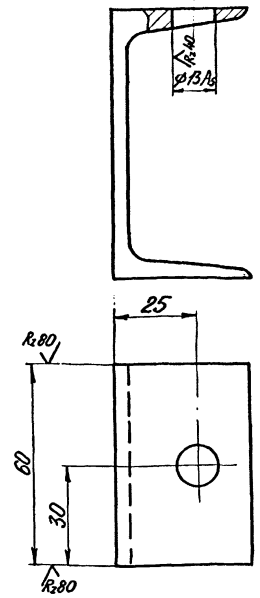

Неуказанные предельные отклонения размеров по CM_7.

Изм.	Лист	№ докум.	Подп.	Дата
Разраб.		Козлова		
Пров.		Бибер		
Т.контр.				
Н.контр.		Комянко		
Утв.		Комянко		

242М.01.001

Упор

Лит.	Масса	Масштаб
И	0,4	1:1

Лист | Листов 1

Швеллер 8 ГОСТ 8240-72 / Ст3 ГОСТ 535-58

ЦНИИЭП зрелищн. зданий и спорт. сооружен. им. Б.С. Мезенцева Отдел №5

Формат 11

Формат	Зона	Поз.	Обозначение	Наименование	Кол.	Примечание
				Материалы		
		12		Уголок Б 40×40×4 ГОСТ 8509-72 / Ст3 ГОСТ 535-58	1450	кг
		13		Уголок Б 50×50×5 ГОСТ 8509-72 / Ст3 ГОСТ 535-58	750	кг
		14		Сетка N20-1,6		
				ГОСТ 5336-67	80	кг
		15		Круг В5 ГОСТ 2590-71 / Ст3 ГОСТ 535-58	25	кг
		16		Лента 2×20 ГОСТ 6009-74 / Ст3 ГОСТ 535-58	4	кг
				Электрод Э42А		
				ГОСТ 9467-60		
				Эмаль ПФ-19М,		
				серая ТУКУ 545-61		

Изм.	Лист	№ докум.	Подп.	Дата

242М.01

Лист 2

Формат 11

Формат	Зона	Поз.	Обозначение	Наименование	Кол.	Примечание
				Документация		
22			242М.01	Сборочный чертеж		
				Сборочные единицы		
11		1	242М.01.10	Щит	8	
11		2	242М.01.20	Щит	4	
				Детали		
11		3	242М.01.001	Упор	92	
11		4	242М.01.002	Амортизатор	92	
БУ		5	242М.01.003	Коротыш		
				Уголок Б 63×63×6 ГОСТ 8509-72 / Ст3 ГОСТ 535-58		
				L=80 B_7	310	0,4 кг
				Стандартные изделия		
				Болты ГОСТ 7798-70		
		6		М6×20.46.01	48	
		7		М12×60.46.01	92	
				Гайки ГОСТ 5915-70		
		8		М6.5.01	48	
		9		М12.5.01	184	
		10		Шайба 6.01.01		
				ГОСТ 11371-68	48	
		11		Шайба 12.01.01		
				ГОСТ 10906-66	92	

Изм.	Лист	№ докум.	Подп.	Дата
Разраб.		Бибер		
Пров.		Комянко		
Н.контр.		Комянко		
Утв.		Дмитриев		

242М.01

Ограждение и направляющие

Лит.	Лист	Листов
И	1	2

ЦНИИЭП зрелищн. зданий и спорт. сооружен. им. Б.С. Мезенцева Отдел №5

Колир. Тарасова 13699-07 69 Формат 11

242М.01СБ

Типовой проект 264-12-142 Альбом IV

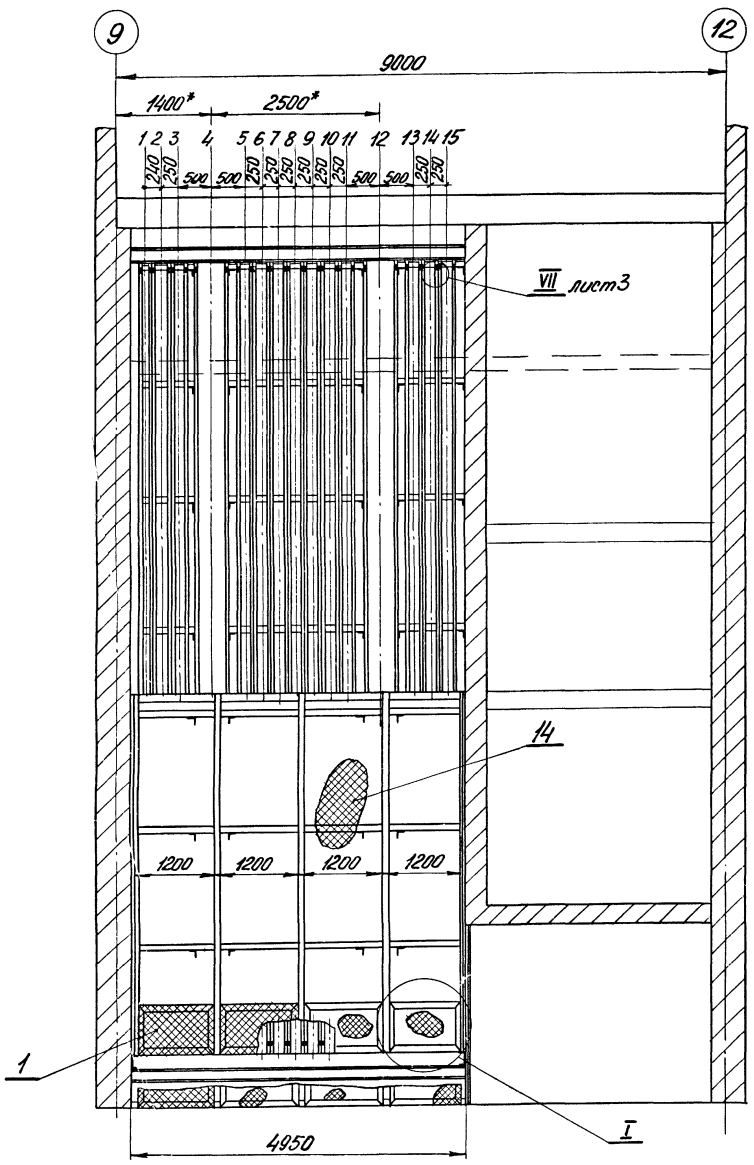

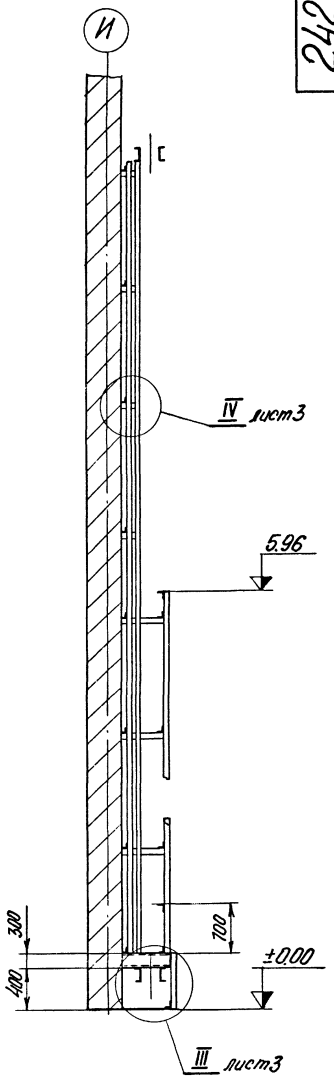

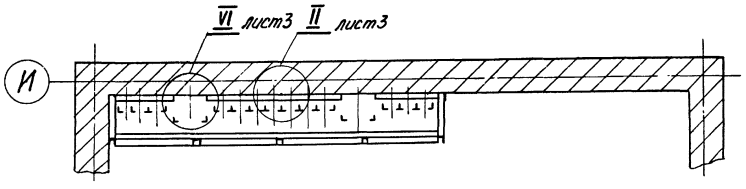

I
М1:10

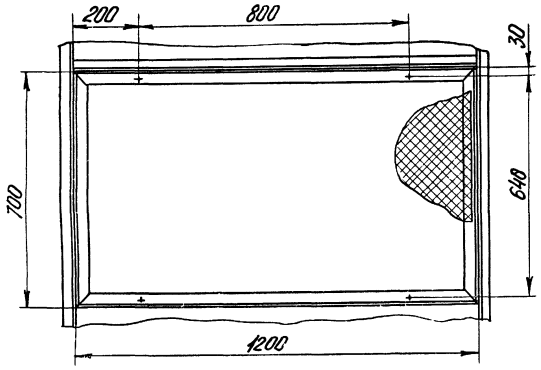

1. Направляющие установить по отвесу
Отклонение от вертикали не более 1/500 высоты направляющей, не более 5мм.
2. Стыки рабочих поверхностей направляющих должны быть без уступов.
3. Неуказанные предельные отклонения размеров по СМ1.
4. * Размеры для справок.

				242М.01СБ		
Изм.	Лист	N докум.	Подп.	Дата		
Разраб.		Козлова			Ограждение и направляющие Сборочный чертеж	Лит. И; Масса 2600; Масштаб 1:50
Пров.		Бибер				Лист 1; Листов 3
Т.контр.						ЦНИИЭП зрелищных зданий и спортивных сооружений им. В.С. Мезенцева Отдел N5
Н.контр.		Комянко				
Утв.		Комянко				

Копир. Тарасова 13699-07 70 Формат А2

Инв.№ подл. | Подп. и дата | Взам. инв.№ | Инв.№ дубл. | Подп. и дата

242М.01СБ

Типовой проект 264-12-142 Альбом IV

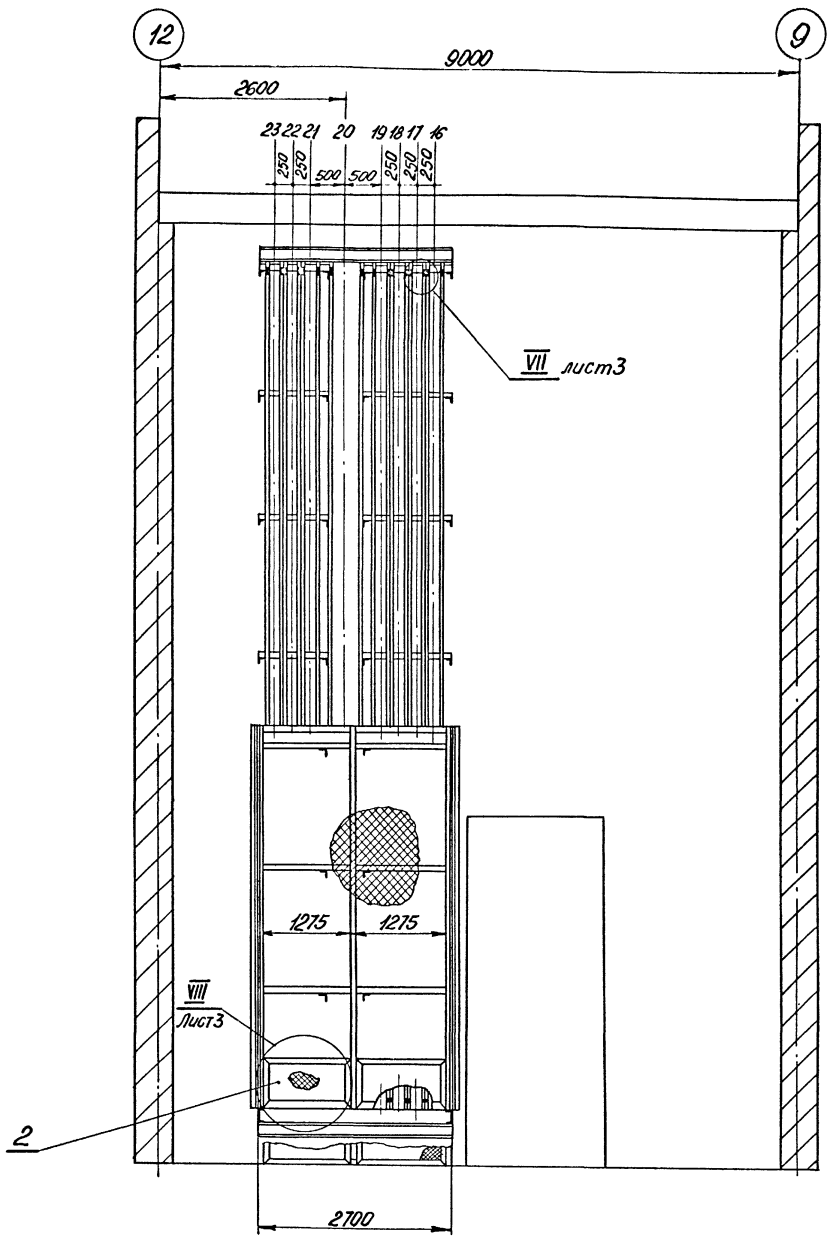

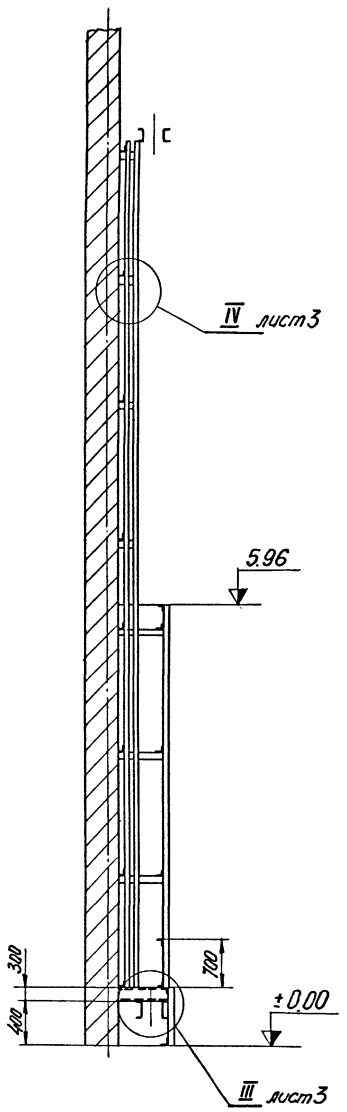

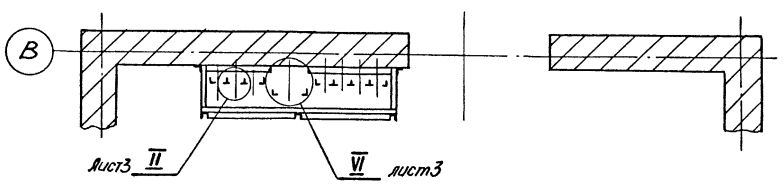

Изм.	Лист	№ докум.	Подп.	Дата
Разраб.		Бибер		
Пров.		Комячко		
Т.контр.				
Н.контр.		Комянко		
Утв.		Дмитриев		

242М.01СБ

Ограждение и направляющие

Сварочный чертеж

Лит.	Масса	Масштаб
И		1:50

Лист 2 Листов

ЦНИИЭП зрелищных зданий и спорт. сооружений им. Б.С. Мезенцева Отдел №5

Инв.№ подл. | Подп. и дата | Взам.инв.№ | Инв.№ дубл. | Подп. и дата

Копир. Тарасова 13699-07 71 Формат А2

242М.01СБ

Типовой проект 264-12-142 Альбом IV

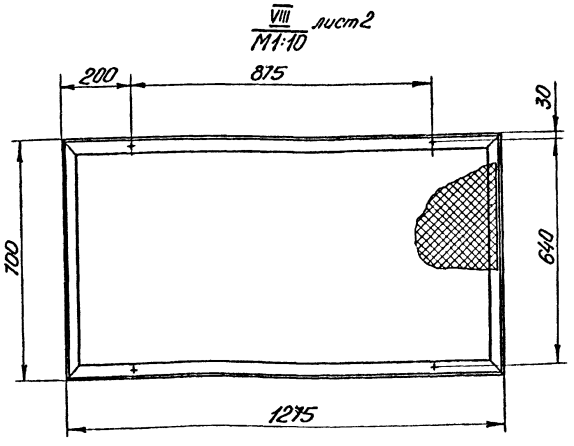

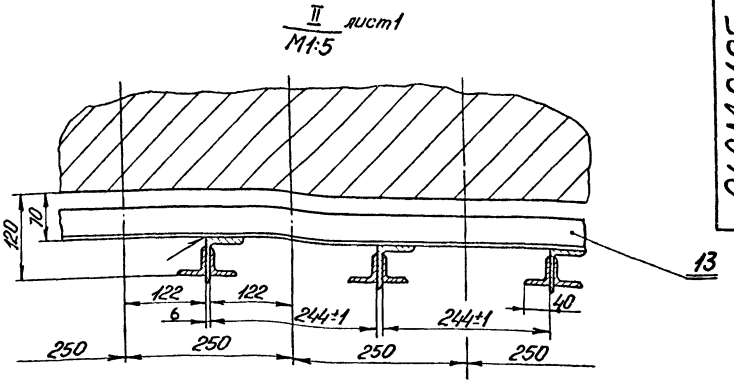

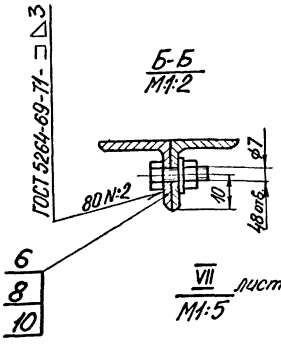

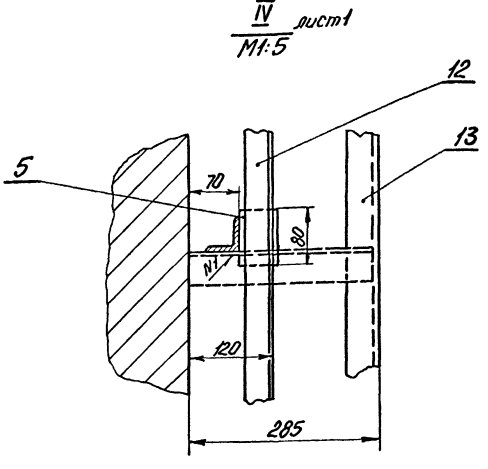

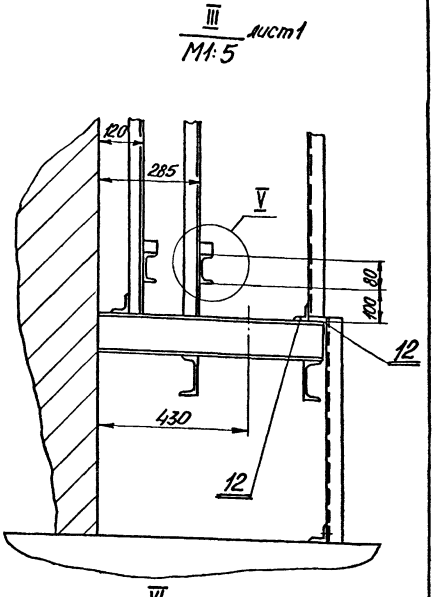

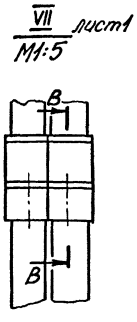

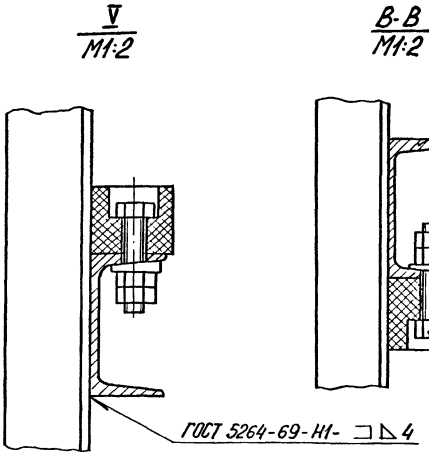

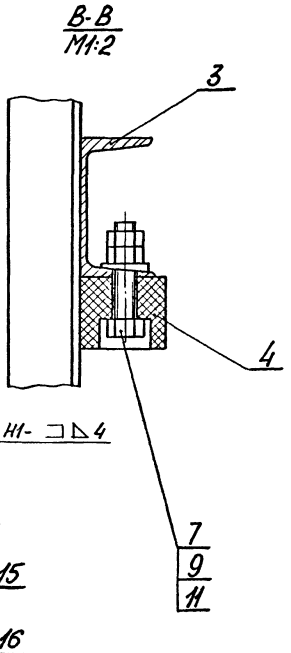

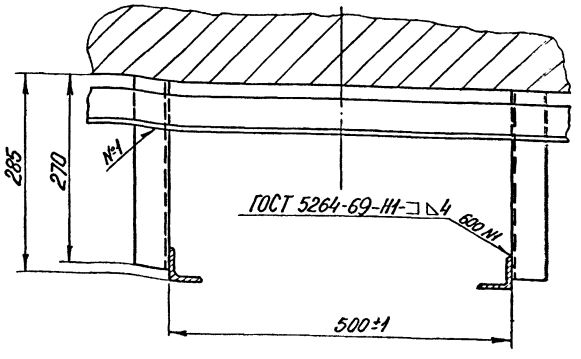

Узел крепления сетки

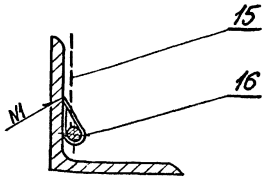

Изм	Лист	№ докум.	Подп.	Дата
Разраб.	Бибер			
Пров.	Комянко			
Т.контр.				
Н.контр.	Комянко			
Утв.	Дмитриев			

242М.01СБ

Ограждение и направляющие
Сборочный чертеж

Лит	Масса	Масштаб
И		

Лист 3 Листов

ЦНИИЭП зрелищн. зданий и спорт. сооружен. им. В.С. Мезенцева
Отдел N5

Инв. N подл. | Подп. и дата | Взам. инв. N | Инв. N дубл. | Подп. и дата

Копир. Тарасова 13699-07 72 Формат 22

242М.01.10СБ

Типовой проект 264-12-142 Альбом IV

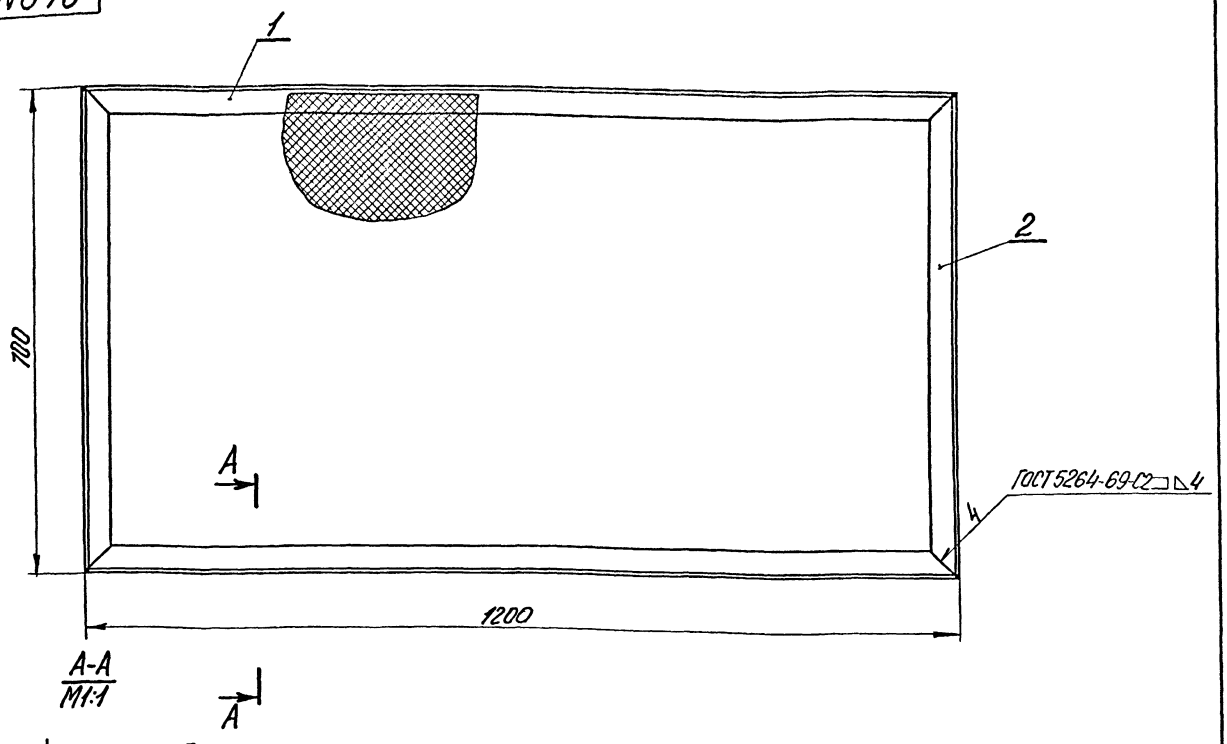

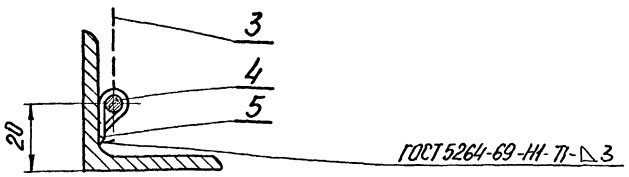

Изм.	Лист	N докум.	Подп.	Дата	242М.01.10СБ			
Разраб.		Козлова			Щит	Лит.	Масса	Масштаб
Пров.		Бибер			Сборочный чертеж	И	11,4	1:5
Т.контр.						Лист	Листов 1	
Н.контр.		Комянко			ЦНИИЭП зрелищн. зданий и спорт. сооружен. им. Б.С. Мезенцева Отдел N5			
Утв.		Комянко						

Формат 12

242М.01.10.001

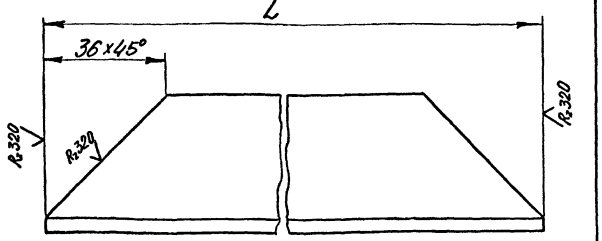

Обозначение	L мм	Масса кг
242М.01.10.001	1192	29
-01	692	16,4

Предельные отклонения размеров по См1.

Изм.	Лист	N докум.	Подп.	Дата	242М.01.10.001			
Разраб.		Козлова			Уголок	Лит.	Масса	Масштаб
Пров.		Бибер				И	См.табл	—
Т.контр.						Лист	Листов 1	
Н.контр.		Комянко			Уголок Б 40х40х4 ГОСТ 8509-72 / Ст3 ГОСТ 535-58	ЦНИИЭП зрелищн. зданий и спорт. сооружен. им. Б.С. Мезенцева Отдел N5		
Утв.		Комянко						

Формат 11

Формат	Зона	Поз.	Обозначение	Наименование	Кол.	Примечание
				Документация		
12			242М.01.10СБ	Сборочный чертеж		
				Детали		
11		1	242М.01.10.001	Уголь ник	2	
		2	-01	Уголь ник	2	
				Материалы		
		3		Сетка N20-1,6 ГОСТ 5336-67	1,0 кг	
		4		Круг В5 ГОСТ 2590-71 Ст3 ГОСТ 535-58	0,6 кг	
		5		Лента 2х20 ГОСТ 6009-74 Ст3 ГОСТ 535-58	0,3 кг	
				Электрод Э42А ГОСТ 9467-60		

Изм.	Лист	N докум.	Подп.	Дата	242М.01.10			
Разраб.		Козлова			Щит	Лит.	Лист	Листов
Пров.		Бибер				И		1
Н.контр.		Комянко			ЦНИИЭП зрелищн. зданий и спорт. сооружен. им. Б.С. Мезенцева Отдел N5			
Утв.		Комянко						

Копир. Тарасова 13699-07 73 Формат 11

242М.01.20СБ

Альбом IV

Типовой проект 264-12-148

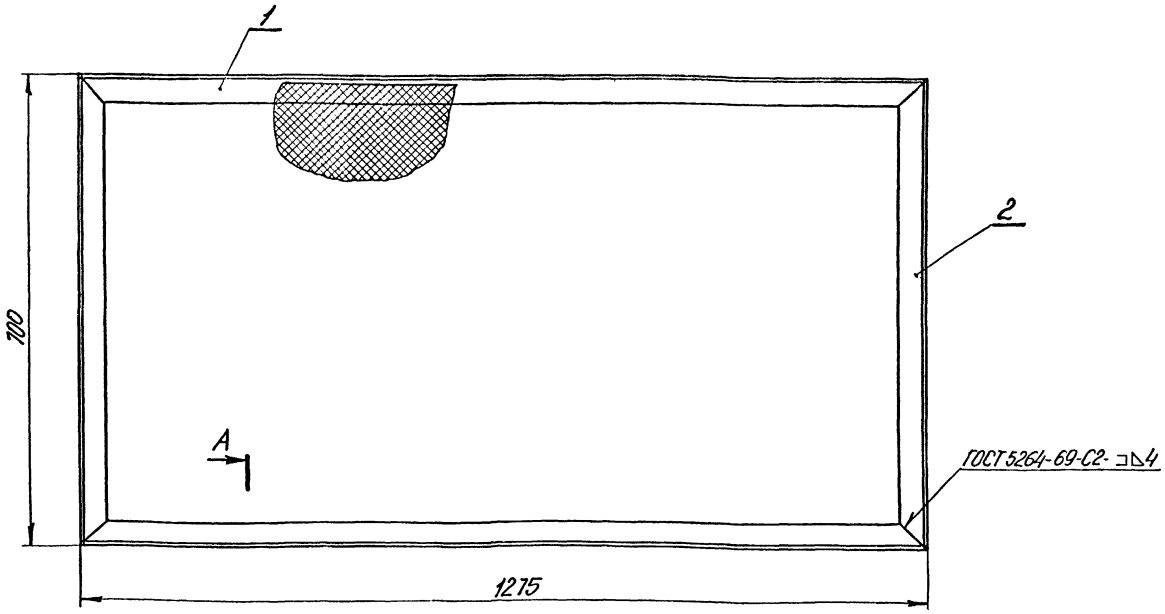

А-А
М1:1

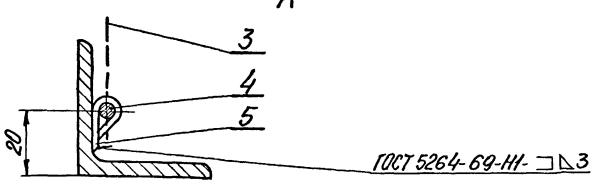

					242М.01.20СБ			
Изм.	Лист	N докум.	Подп.	Дата	Щит	Лит.	Масса	Масштаб
Разраб.		Козлова			Сборочный чертеж	И	1,2	1:5
Пров.		Бибер				Лист	Листов 1	
Т.контр.						ЦНИИЭП зрелищ. зданий и спорт. сооружен. им. Б.С. Мезенцева Отдел №5		
Н.контр.		Комянко						
Утв.		Комянко						

Формат 12

Инв. № подл. | Подп. и дата | Взам. инв. № | Инв. № дубл. | Подп. и дата

242М.01.20.001

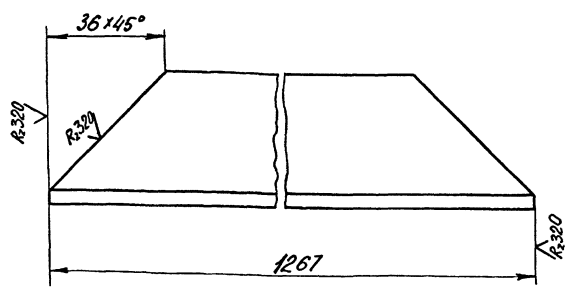

Предельные отклонения размеров по СМ1.

					242М.01.20.001			
Изм.	Лист	N докум.	Подп.	Дата	Угольник	Лит.	Масса	Масштаб
Разраб.		Козлова				И	3	1:1
Пров.		Бибер				Лист	Листов 1	
Т.контр.						ЦНИИЭП зрелищ. зданий и спорт. сооружен. им. Б.С. Мезенцева Отдел №5		
Н.контр.		Комянко			Уголок Б 40х40х4 ГОСТ 8509-72 / Ст3 ГОСТ 535-58			
Утв.		Комянко						

Формат 11

Формат	Зона	Поз.	Обозначение	Наименование	Кол.	Примечание
				Документация		
12			242М.01.20СБ	Сборочный чертеж		
				Детали		
И		1	242М.01.20.001	Угольник	2	
		2	242М.01.10.001-01	Угольник	2	
				Материалы		
		3		Сетка №20-1,6 ГОСТ 5336-67	1,45 м²	
		4		Круг В5 ГОСТ 2590-71 / Ст3 ГОСТ 535-58	0,1кг	
		5		Лента 2х20 ГОСТ 6009-74 / Ст3 ГОСТ 535-58	0,4кг	
				Электрод Э42А ГОСТ 9467-60		

					242М.01.20			
Изм.	Лист	N докум.	Подп.	Дата	Щит	Лит.	Лист	Листов
Разраб.		Козлова				И		1
Пров.		Бибер				ЦНИИЭП зрелищ. зданий и спорт. сооружен. им. Б.С. Мезенцева Отдел №5		
Н.контр.		Комянко						
Утв.		Комянко						

Копир. Тарасова 13699-07 74 Формат 11

242М.02СБ

Типовой проект 264-12-142 Альбом IV

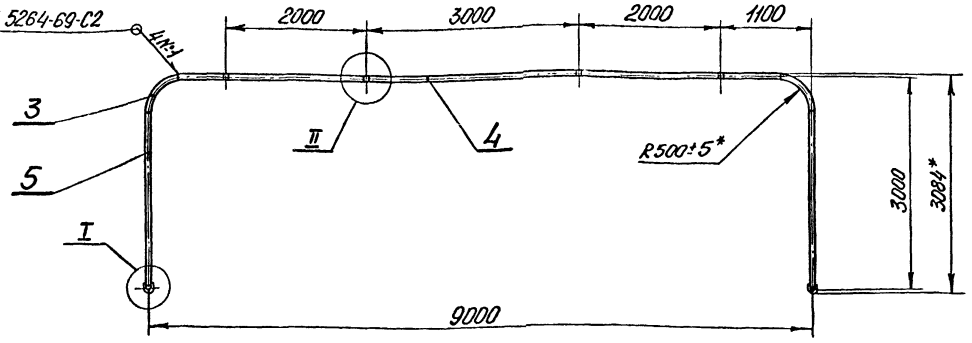

I
М1:2

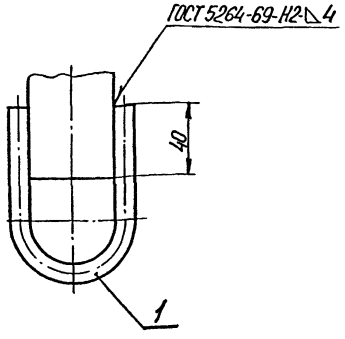

II
М1:2

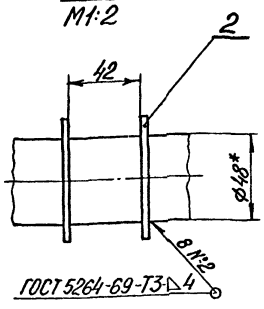

1. Неуказанные предельные отклонения размеров по СМ1.
2. Покрытие: ЭМ.ПФ-19М, серая IV П.
3. * Размер для справок.

Изм.	Лист	№ докум.	Подп.	Дата	242М.02СБ			
Разраб.		Козлова			Дуга горизонта	Лит	Масса	Масштаб
Пров.		Бибер			Сборочный чертеж	И	58,5	1:50
Т.контр.						Лист	Листов 1	
Н.контр.		Комянко				ЦНИИЭП зрелищ. зданий и спорт. сооружен. им. Б.С. Мезенцева Отдел N5		
Утв.		Комянко						

Формат 12

242М.02.001

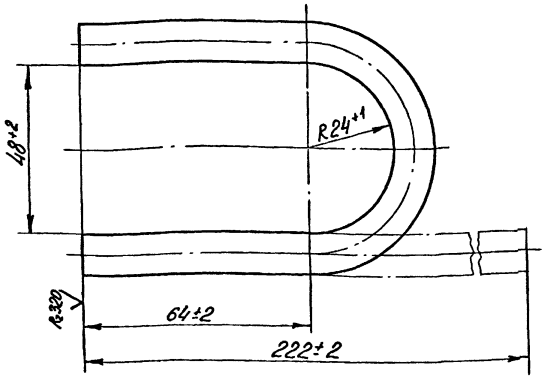

Изм.	Лист	№ докум.	Подп.	Дата	242М.02.001			
Разраб.		Козлова			Скоба	Лит	Масса	Масштаб
Пров.		Бибер				И	0,2	1:1
Т.контр.						Лист	Листов 1	
Н.контр.		Комянко			Круг В12 ГОСТ 2590-71 Ст3 ГОСТ 535-58	ЦНИИЭП зрелищ. зданий и спорт. сооружен. им. Б.С. Мезенцева Отдел N5		
Утв.		Комянко						

Формат 11

Формат	Зона	Поз.	Обозначение	Наименование	Кол.	Примечание
				Документация		
12			242М.02СБ	Сборочный чертеж		
				Детали		
11		1	242М.02.001	Скоба	2	
11		2	242М.02.002	Шайба	8	
11		3	242М.02.003	Дуга	2	
БЧ		4	242М.02.004	Штанга		
				Труба 40 ГОСТ 3262-62		
				L = 7952 В1	1	32 кг
БЧ		5	242М.02.005	Штанга		
				Труба 40 ГОСТ 3262-62		
				L = 2476 В1	2	9,5 кг
				Материалы		
				Электрод Э42А ГОСТ 9467-60		
				Эмаль ПФ-19М серая ТУКУ 545-61		

Изм.	Лист	№ докум.	Подп.	Дата	242М.02			
Разраб.		Козлова			Дуга горизонта	Лит	Лист.	Листов
Пров.		Бибер				И		1
Н.контр.		Комянко				ЦНИИЭП зрелищ. зданий и спорт. сооружен. им. Б.С. Мезенцева Отдел N5		
Утв.		Комянко						

Копир. Тарасова 13699-07 75 Формат 11

Типовой проект 264-12-142 Альбом IV

242М.03.002

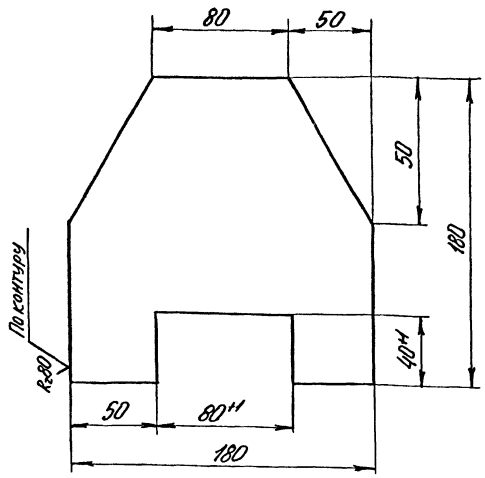

Неуказанные предельные отклонения размеров: валов - по B_1, остальных - по CM_1.

Изм.	Лист	N докум.	Подп.	Дата
Разраб.		Козлова		
Пров.		Бибер		
Т.контр.				
Н.контр.		Комянко		
Утв.		Комянко		

242М.03.002 — Ребро

Лит.	Масса	Масштаб
И	1	1:2

Лист | Листов 1

Лист 6 ГОСТ 5681-57 / Ст3 ГОСТ 14637-69

ЦНИИЭП зрелищных зданий и спорт. сооруж. им. В.С. Мезенцева Отдел N5

Формат А1

242М.03.001

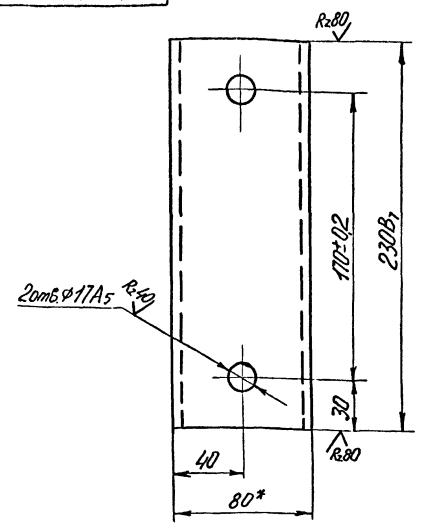

1. Неуказанные предельные отклонения размеров по CM_1.
2. * Размер для справок.

Изм.	Лист	N докум.	Подп.	Дата
Разраб.		Козлова		
Пров.		Бибер		
Т.контр.				
Н.контр.		Комянко		
Утв.		Комянко		

242М.03.001 — Стойка

Лит.	Масса	Масштаб
И	1,5	1:2

Лист | Листов 1

Швеллер 8 ГОСТ 8240-72 / Ст3 ГОСТ 535-58

ЦНИИЭП зрелищных зданий и спорт. сооружений им. В.С. Мезенцева Отдел N5

Формат А1

242М.04.001

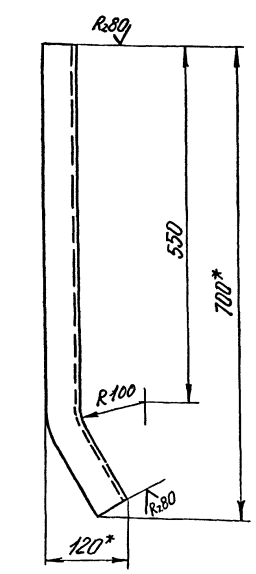

1. Длина развертки L = 700 мм.
2. * Размеры для справок.

Изм.	Лист	N докум.	Подп.	Дата
Разраб.		Козлова		
Пров.		Бибер		
Т.контр.				
Н.контр.		Комянко		
Утв.		Комянко		

242М.04.001 — Лыжа

Лит.	Масса	Масштаб
И	3	1:5

Лист | Листов 1

Уголок Б 63х63х6 ГОСТ 8509-72 / Ст3 ГОСТ 535-58

ЦНИИЭП зрелищных зданий и спорт. сооружений им. В.С. Мезенцева Отдел N5

Формат А1

Формат	Зона	Поз.	Обозначение	Наименование	Кол.	Примечание
				Документация		
А2			242М.03СБ	Сборочный чертеж		
				Детали		
А1		1	242М.03.001	Стойка	2	
А1		2	242М.03.002	Ребро	2	
А4		3	242М.03.003	Поперечина		
				Швеллер 8 ГОСТ 8240-72 / Ст3 ГОСТ 535-58		
				L = 600 B_1	1	4кг
А4		4	242М.03.004	Пластина		
				Лист 6 ГОСТ 5681-57 / Ст3 ГОСТ 14637-69		
				(180×110) B_1	2	0,1кг
				Стандартные изделия		
		5		Болт М16×50.46.01 ГОСТ 7798-70	4	
		6		Гайка М16.5.01 ГОСТ 5915-70	8	
				Материалы		
				Электрод Э42А ГОСТ 9764-60		
				Эмаль ПФ-19М, серая ТУКУ 545-61		

Изм.	Лист	N докум.	Подп.	Дата
Разраб.		Козлова		
Пров.		Бибер		
Н.контр.		Комянко		
Утв.		Комянко		

242М.03 — Рама

Лит.	Лист	Листов
И		1

ЦНИИЭП зрелищных зданий и спорт. сооружений им. В.С. Мезенцева Отдел N5

Копир. Торасово 13699-07 76 Формат А1

242М.03СБ

Типовой проект 264-12-142 Альбом IV

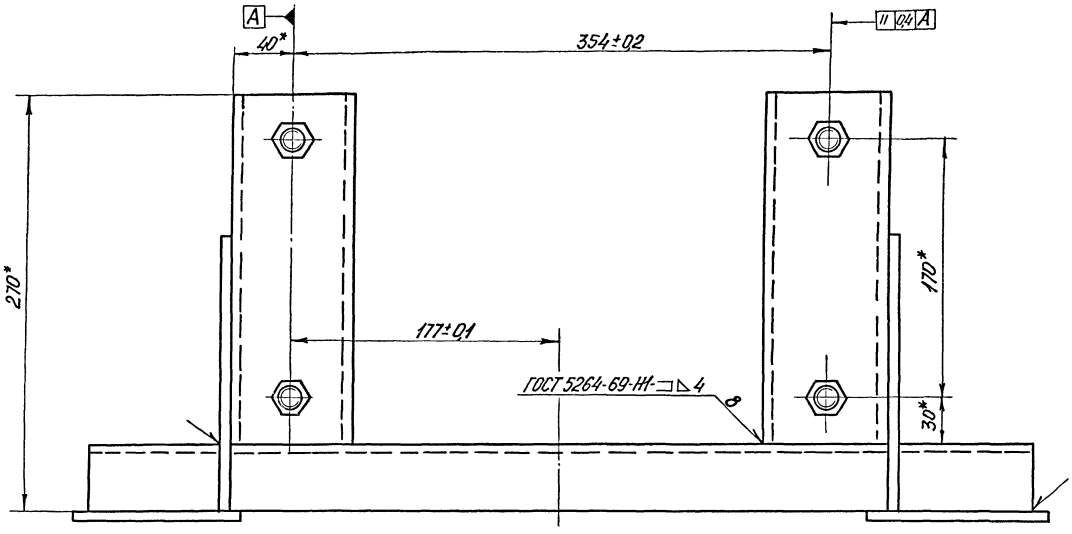

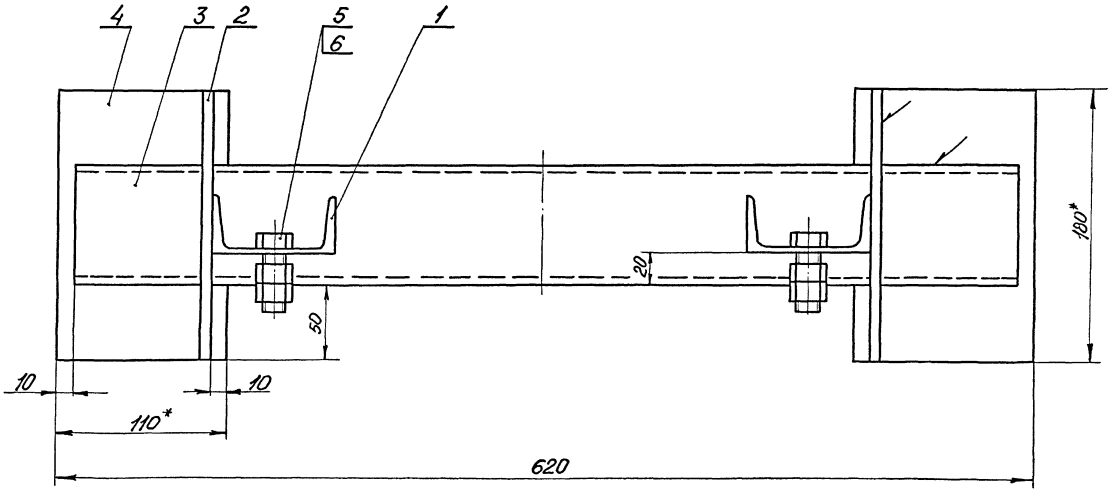

1. Неуказанные предельные отклонения размеров – по СМ1.
2. Покрытие: ЭМ.ПФ-19М, серая IV П.
3. * Размеры для справок.

Изм.	Лист	№ докум.	Подп.	Дата	242М.03СБ			
Разраб.		Козлова			Рама	Лит.	Масса	Масштаб
Пров.		Бибер			Сборочный чертеж	И	10	1:2
Т.контр.						Лист	Листов 1	
Н.контр.		Комянко		-		ЦНИИЭП зрелищ и зданий и проект сооружений им. Б.С. Мезенцева Отдел N5		
Утв.		Комянко		-				

Инв. № подл. | Подп. и дата | Взам. инв. № | Инв. № дубл. | Подп. и дата

Копир. Тарасова 13699-07 77 Формат 22

Типовой проект 264-12-142 Альбом IV

242М02002

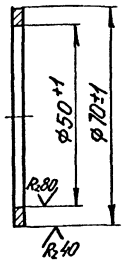

Изм.	Лист	№ докум.	Подп.	Дата
Разраб.		Козлова		
Пров.		Бибер		
Т.контр.				
Н.контр.		Комянко		
Утв.		Комянко		

242М.02.002

Шайба

Лит.	Масса	Масштаб
И	0,05	1:1

Лист В.3 ГОСТ 3580-57 / Ст3 ГОСТ 16523-70

Лист | Листов 1

ЦНИИЭП зрелищ. зданий и спортив. сооружений им. Б.С. Мезенцева Отдел N5

Формат А4

242М04СБ

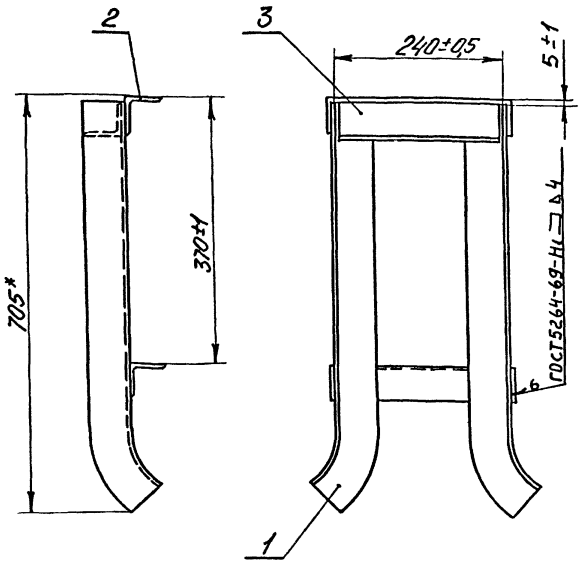

1. Покрытие: ЭМ. ПФ-19М. серая IV П.
2. * Размеры для справок.

Изм.	Лист	№ докум.	Подп.	Дата
Разраб.		Козлова		
Пров.		Бибер		
Т.контр.				
Н.контр.		Комянко		
Утв.		Комянко		

242М.04СБ

Направляющая сборочный чертеж

Лит.	Масса	Масштаб
И	5,5	1:5

Лист | Листов 1

ЦНИИЭП зрелищ. зданий и спортив. сооружений им. Б.С. Мезенцева Отдел N5

Формат А1

Формат	Зона	Поз.	Обозначение	Наименование	Кол.	Примечание
				Документация		
А1			242М.04СБ	Сборочный чертеж.		
				Детали		
А1		1	242М.04.001	Лыжа	2	
Б4		2	242М.04.002	Связь	1	
				Уголок Б50×50×5 ГОСТ 8509-72 / Ст3 ГОСТ 535-58		
				L=260 B_1	1	0,98 кг
Б4		3	242М.04.003	Связь		
				Уголок Б50×50×5 ГОСТ 8509-72 / Ст3 ГОСТ 535-58		
				L=230 B_1	2	0,86
				Материалы		
				Электрод Э42А ГОСТ 9764-60		
				Эмаль ПФ-19М, серая ТУКУ 545-61		

Изм.	Лист	№ докум.	Подп.	Дата
Разраб.		Козлова		
Пров.		Бибер		
Н.контр.		Комянко		
Утв.		Комянко		

242М.04

Направляющая

Лит.	Лист	Листов
И	1	1

ЦНИИЭП зрелищ. зданий и спортив. сооружений им. Б.С. Мезенцева Отдел N5

242М.05СБ

Типовой проект 264-12-142 Альбом IV

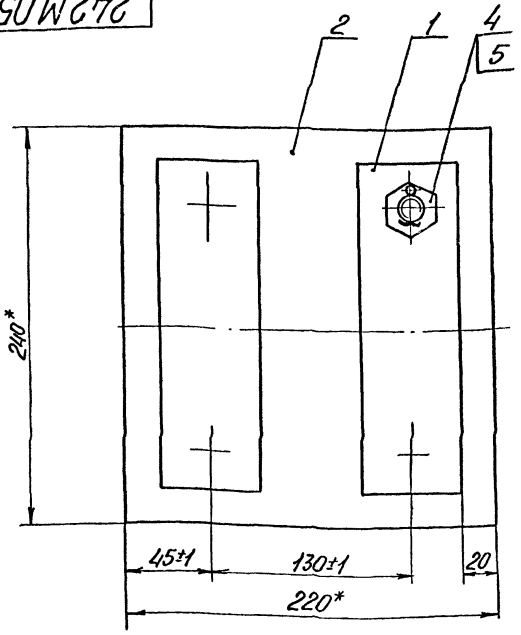

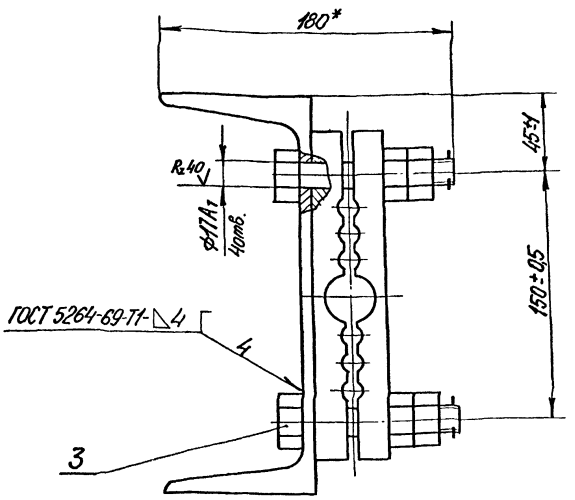

1. Покрытие: ЭМ.ПФ-19М, серая IV П.
2. *Размеры для справок.

						242М.05СБ			
Изм.	Лист	№ докум.	Подп.	Дата	Зажим канатов Сборочный чертеж	Лит.	Масса	Масштаб	
Разраб.		Бибер				И	12	1:2	
Пров.		Комянко				Лист	Листов 1		
Т.контр.						ЦНИИЭП зрелищ. зданий и спорт. сооружений им. Б.С. Мезенцева Отдел №5			
Н.контр.		Комянко							
Утв.		Амитриев							

Формат 12

Инв.№ подл. | Подп. и дата | Взам. инв.№ | Инв.№ дубл. | Подп. и дата

242М.05.001

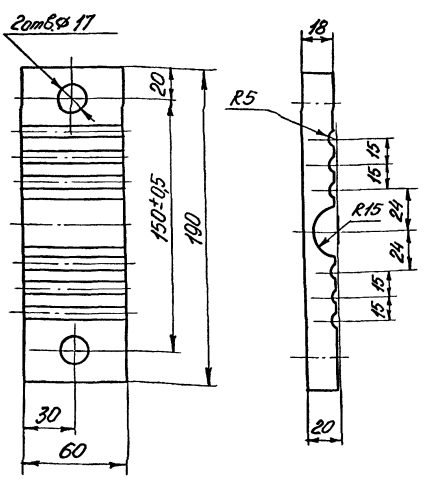

Предельные отклонения размеров: отверстий - по А1, остальных - по СМ1.

						242М.05.001			
Изм.	Лист	№ докум.	Подп.	Дата	Планка	Лит.	Масса	Масштаб	
Разраб.		Козлова				И	1,6	1:2	
Пров.		Бибер				Лист	Листов 1		
Т.контр.						ЦНИИЭП зрелищ. зданий и спорт. сооружений им. Б.С. Мезенцева Отдел №5			
Н.контр.		Комянко			Полоса 18×60 ГОСТ 103-57 Ст3 ГОСТ 535-58				
Утв.		Комянко							

Копир. Тарасова

Формат 11

Формат	Зона	Поз.	Обозначение	Наименование	Кол.	Примечание
				Документация		
12			242М.05СБ	Сборочный чертеж		
				Детали		
11		1	242М.05.001	Планка	4	
64		2	242М.05.002	Кронштейн		
				Швеллер 24 ГОСТ 8240-72 Ст3 ГОСТ 535-58		
				L=220 В1	1	4,8 кг
				Стандартные изделия		
		3		Болт 2М16×90.46.01 ГОСТ 7798-70	4	
		4		Гайка М16.5.01 ГОСТ 5915-70	8	
		5		Шплинт 4×25.001 ГОСТ 397-66	4	
				Материалы		
				Электрод Э42А ГОСТ 9764-60		
				Эмаль ПФ-19М серая ТУКУ 545-61		

						242М.05			
Изм.	Лист	№ докум.	Подп.	Дата	Зажим канатов	Лит.	Лист	Листов	
Разраб.		Бибер				И	1	1	
Пров.		Комянко				ЦНИИЭП зрелищ. зданий и спорт. сооружений им. Б.С. Мезенцева Отдел №5			
Н.контр.		Комянко							
Утв.		Амитриев							

Копир. Тарасова 13699-07 79 Формат 11

4. СВАРКА

4.1. Сварку деталей металлоконструкций производить электродами типа Э42А ГОСТ 9467-60 в соответствии с указаниями на чертежах.

4.2. Сварщики, допускаемые к работе по выполнению сварных соединений металлоконструкций должны быть аттестованы в соответствии с "Правилами испытания электросварщиков и газосварщиков".

4.3. Сварные швы не должны иметь раковин, перекосов, наплывов.

4.4. После сварки швы должны быть очищены от окалины.

4.5. Детали после сварки должны быть выправлены соответственно с требованиями, указанными на чертеже.

5. КРЕПЕЖНЫЕ ИЗДЕЛИЯ

5.1. Крепежные соединения должны соответствовать указанным на чертеже.

6. ПОКРЫТИЕ И ОКРАСКА

6.1. Металлоконструкции должны иметь покрытие и быть окрашены согласно указаниям на чертежах.

7. НАНЕСЕНИЕ И ИЗГОТОВЛЕНИЕ АСБОЗУРИТОВОЙ ШТУКАТУРКИ

7.1. Асбозуритовый порошок заливают водой и хорошо перемешивают, до получения штукатурного теста.

Полученную таким образом массу набрасывают слоем 80 мм на металлическую сетку, укрепленную на металлическом листе.

Инв.№ подл. | Подп. и дата | Взам. инв.№ | Инв.№ дубл. | Подп. и дата

Изм. Лист N докум. Подп. Дата

242М.ТУ

Лист 4

Формат А4

1.6. Приемка заключается в проверке, принятых при изготовлении материалов, размеров и допусков, которые указаны в чертежах.

2. ПРОКАТНАЯ СТАЛЬ

2.1. Для изготовления деталей применяется прокатная сталь марок, указанных на чертежах.

Качество материала должно быть подтверждено сертификатами завода-поставщика.

2.2. Вся прокатная сталь, предназначаемая для изготовления металлоконструкций и механизмов, должна быть предварительно тщательно выпрямлена.

8. МЕХАНИЧЕСКАЯ ОБРАБОТКА

8.1. Механическая обработка деталей должна быть выполнена, в отношении размеров, допусков и качества поверхности, в полном соответствии с чертежами.

8.2. Обработанные поверхности не должны иметь задиров, забоин, царапин, следов дробления и механических повреждений.

8.3. Шейки осей должны быть тщательно отшлифованы, без следов дробления, забоин, задиров и т.п.

8.4. Резьбовые соединения должны выполняться по существующим стандартам.

Инв.№ подл. | Подп. и дата | Взам. инв.№ | Инв.№ дубл. | Подп. и дата

Изм. Лист N докум. Подп. Дата

242М.ТУ

Лист 3

Формат А4

ГОСУДАРСТВЕННЫЙ КОМИТЕТ
ПО ГРАЖДАНСКОМУ СТРОИТЕЛЬСТВУ И АРХИТЕКТУРЕ ПРИ
ГОССТРОЕ СССР

ЦЕНТРАЛЬНЫЙ НАУЧНО-ИССЛЕДОВАТЕЛЬСКИЙ ИНСТИТУТ
ТИПОВОГО И ЭКСПЕРИМЕНТАЛЬНОГО ПРОЕКТИРОВАНИЯ
ЗРЕЛИЩНЫХ, СПОРТИВНЫХ И АДМИНИСТРАТИВНЫХ
ЗДАНИЙ И СООРУЖЕНИЙ им. Б.С. МЕЗЕНЦЕВА

"Согласовано"
Представитель заказчика
"__" 1975 г.

"Утверждаю"
Главный инженер
ЦНИИЭП зд и СС
Ю.ГЕРЧИКОВ
"__" 1975 г.

НЕСТАНДАРТИЗИРОВАННОЕ МЕХАНИЧЕСКОЕ ОБОРУДОВАНИЕ

ТЕХНИЧЕСКИЕ УСЛОВИЯ

Начальник отдела № 5
ДМИТРИЕВ
"__" 1975 года

1975

Формат А4

I. ТЕХНИЧЕСКИЕ УСЛОВИЯ НА ИЗГОТОВЛЕНИЕ

I.1. Настоящими условиями определяются основные технические требования к качеству изготовления нестандартизированного оборудования оцены.

I.2. Все детали, в отношении материала, качества обработки, размеров и допусков, а также в отношении их сборки в узел, должны соответствовать чертежам, настоящим техническим условиям и соответствующим ГОСТам.

I.3. Внесение каких-либо принципиальных изменений заводом-изготовителем в конструкцию отдельных узлов для изделия в целом без согласования с проектной организацией не допускается.

I.4. Технология изготовления отдельных деталей и узлов разрабатывается заводом-изготовителем.

I.5. Приемка деталей, узлов и отдельных механизмов производится ОТК завода-изготовителя.

Инв.№ подл. | Подп. и дата | Взам. инв.№ | Инв.№ дубл. | Подп. и дата

Изм.	Лист	№ докум.	Подп.	Дата	242М.ТУ		
Разраб.		Козлова			Нестандартизированное механическое оборудование Технические условия	Лит.	Лист 2	Листов 6
Пров.		Бибер				И		
Н.контр.		Комяичко				ЦНИИЭП зрелищных, спортивных и административных зданий и сооружений им. Б.С. Мезенцева Отдел №3		
Утв.		Дмитриев						

Копир. Торссова 13699-07 (80) Формат А4

gost.e-ecolog.ru