ТИПОВОЙ ПРОЕКТ
264-12-142

СЕЛЬСКИЙ ДОМ КУЛЬТУРЫ

С ЗАЛОМ НА 400 МЕСТ, СПОРТЗАЛОМ 12 × 24м, СО СТЕНАМИ ИЗ КИРПИЧА

СОСТАВ ПРОЕКТА

АЛЬБОМ О материалы для привязки и чертежи нулевого цикла работ
АЛЬБОМ I /ЧАСТЬ 1/ архитектурно-строительные и технологические чертежи
АЛЬБОМ I /ЧАСТЬ 2/ стальные витражи
АЛЬБОМ II чертежи санитарно-технических систем и устройств
АЛЬБОМ III /ЧАСТЬ-1/ электротехнические чертежи
/ЧАСТЬ-2/ кинотехника
АЛЬБОМ IV чертежи механического нестандартизированного оборудования
АЛЬБОМ V задание заводам-изготовителям
АЛЬБОМ VI сметы
АЛЬБОМ VII заказные спецификации
АЛЬБОМ VIII дополнительный альбом к мероприятиям, повышающим тепловую защиту здания.
АЛЬБОМ IX сметы. Дополнительный альбом к мероприятиям, повышающим тепловую защиту здания.

АЛЬБОМ-III
ЧАСТЬ 2

13699-06
ЦЕНА 3-04

РАЗРАБОТАН
ЦНИИЭП зрелищных зданий и спортивных сооружений им. Б.С. Мезенцева

УТВЕРЖДЕН ГОСГРАЖДАНСТРОЕМ ПРИКАЗОМ № 321 ОТ 29 ДЕКАБРЯ 1973г
РАБОЧИЕ ЧЕРТЕЖИ АЛЬБОМОВ О-VII ВВЕДЕНЫ В ДЕЙСТВИЕ ЦНИИЭП ЗРЕЛИЩНЫХ ЗДАНИЙ И СПОРТИВНЫХ СООРУЖЕНИЙ им. Б.С. МЕЗЕНЦЕВА ПРИКАЗОМ № 116 ОТ 20 ОКТЯБРЯ 1975г
АЛЬБОМОВ VIII-IX ВВЕДЕНЫ В ДЕЙСТВИЕ ПРИКАЗОМ № 24 ОТ 3.III.82г.

© МФ ЦИТП Госстроя СССР, 1988г

gost.e-ecolog.ru

Типовой проект 264-12-142 Альбом III
Часть 2

Наименование	N чертежа	N стр.
Содержание проекта	194КФК	2
Установка киноэкрана ведомость спецификаций	194КФКI ВС	3
Установка киноэкрана ведомость покупных изделий	194КФКI ВП	3
Установка киноэкрана (спецификация)	194КФКI	4
Труба верхняя (спецификация)	194КФКI.10	4
Труба нижняя (спецификация)	194КФКI.20	4
Оттяжка (спецификация)	194КФКI.30	4
Установка киноэкрана сборочный чертеж	194КФКI СБ	5
Труба верхняя. Сборочный чертеж.	194КФКI.10СБ	6
Крюк	194КФКI.10.001	6
Скоба	194КФКI.10.002	6
Труба нижняя. Сборочный чертеж	194КФКI.20СБ	7
Заглушка	194КФКI 20.001	7
Косынка	194КФКI.002	7

Подпись и дата | Инв. N дубл. | Взам. инв. N | Подпись и дата | Инв. N подл.

Изм	Лист	N докум.	Подпись	Дата	194КФК
Разраб.	Шехтер				Содержание проекта
Провер.	Поволоцкий				
Т. конт.	Шехтер				
Утв.	Поволоцкий				

Лит.	Лист	Листов
И	1	4

ЦНИИЭП зрелищных зданий и спортивн. соор. Отдел N4

Формат 11

Наименование	N чертежа	N стр. 2
Труба вертикальная	194КФК I.001	8
Пластина	194КФКI.003	8
Оттяжка. Сборочный чертеж	194КФКI 30СБ	8
Муфта	194КФКI 30.001	9
Винт-шарик	194КФКI 30.002	9
Винт-вилка	194КФКI 30.003	9
Палец	194КФКI.30.004	9
Подвеска с тележкой для громкоговорителей 30А-68 (спецификация)	194КФКI 40СБ	10
Рама (спецификация)	194КФКI 41	10
Подвеска (спецификация)	194КФКI 42	10
Стойка (спецификация)	194КФКI 43	10
Вилка (спецификация)	194КФКI 44	11
Ролик (спецификация)	194КФКI 45	11
Швеллер	194КФКI 41.005	11
Труба	194КФКI 43.003	11

Подпись и дата | Инв. N дубл. | Взамен. инв. N | Подпись и дата | Инв. N подл.

Изм	Лист	N докум.	Подпись	Дата	194 КФК	Лист 2

Форма 11

Наименование	N чертежа	N стр.
Подвеска с тележкой для громкоговорителей 30А-68; сборочный чертеж	194КФКI 40СБ	12
Рама. Сборочный чертеж	194КФКI 41СБ	13
Палец	194КФКI 44.001	13
Шайба	194КФКI 40.001	13
Подвеска. Сборочный чертеж	194КФКI 42СБ	14
Уголок	194КФКI 42.001	14
Втулка	194КФКI 45.002	14
Косынка	194КФКI 41.001	15
Бобышка	194КФКI 41.002	15
Ребро	194КФКI 41.003	15
Втулка	194КФКI 41.004	15
Уголок	194КФКI 42.001	16
Крюк (ребро)	194КФКI 42.002	16
Крюк	194КФКI 42.003	16
Скоба	194КФКI 42.004	16
Стойка. Сборочный чертеж	194КФКI 43СБ	17

Подпись и дата | Инв. N дубл. | Взам. инв. N | Подпись и дата | Инв. N подл.

Изм	Лист	N докум.	Подпись	Дата	194 КФК	Лист 3

Пров. [illegible] 01.10.84г. Коп. [illegible]

Формат 11

Наименование	N чертежа	N стр.
Бобышка нижняя	194КФКI 43.002	17
Бобышка верхняя	194КФКI 43.001	17
Вилка. Сборочный чертеж	194КФКI 44СБ	18
Основание	194КФКI 44.002	18
Палец	194КФКI 44.001	18
Щека	194КФКI 44.004	19
Ролик. Сборочный чертеж	194КФКI 45СБ	19
Корпус	194КФКI 45.001	19
Ребро	194КФКI 44.003	19

Подпись и дата | Инв. N дубл. | Взам. инв. N | Подпись и дата | Инв. N подл.

Изм	Лист	N докум.	Подпись	Дата	194 КФК	Лист 4

Формат 11

13699-06 2

Типовой проект 264-12-142 Альбом III
Часть 2

Позиция	Обозначение	Наименование	Куда входит: Обозначение	Куда входит: Кол.	Кол.	Примечание
1	194КФКI	Установка киноэкрана и громкогово-				
2		рителей в зале на 400 мест			1	
3	194КФКI.10	Труба верхняя			1	
4	194КФКI.20	Труба нижняя			1	
5	194КФКI.30	Оттяжка			1	
6	194КФКI.40	Подвеска с тележкой для громкогово-				
7		рителя 30А-68			1	
8	194КФКI41	Рама	194.КФК I 40	1	1	
9	194КФКI42	Подвеска	194 КФК I 40	1	1	
10	194КФКI.43	Стойка	194 КФК I. 40	1	1	
11	194КФКI44	Вилка	194 К ФК I.40	1	1	
12	194КФКI 45	Ролик	194КФК I 40	1	1	
13						
14						
15						
16						
17						
18						
19						
20						
21						
22						

Инв. № подл. | Подп. и дата | Взам. инв. № | Инв. № дубл. | Подпись и дата

Изм.	Лист	№ докум.	Подп.	Дата
Разраб.		Шехтер		
Провер.		Поволоцкий		
Утв.		Поволоцкий		

194КФКIВС

Установка киноэкрана

Ведомость спецификаций

Лит.	Лист	Листов
		1

ЦНИИЭП зрелищных зданий и спорт. сооружений Отдел №2

Формат 12

Позиция	Наименование	Обозначение документа на поставку	Поставщик	Куда входит (обозначение)	Количество: на изделие	В комплект	На регулировку	Всего	Примечание
1	Оборудование								
2	Экран пластикатный бело-								
3	матовый перфорированный 8,4×3,55	ЭПБ-П			1			1	
4	Шнур шторный ф 4	ГОСТ 1765-70			2,0кг			2,0кг	
5	Канат 3,4-160-Н	ГОСТ 3070-74			10п.м			10 м	
6	Полубархат черный арт. 4180	ГОСТ 9727-70			26м²			26м²	
7	Доска 40×13	ГОСТ 8486-66			0,03м³			0,03м³	
8	Резина марки 1761	ГОСТ 7338-65			1,0кг			1,0кг	
9	Крепежные изделия								
10	Болт М10×90.46.01	ГОСТ 7798-70			12			12	
11	Винт М6×30-011	ГОСТ 17475-72			24			24	
12	Шуруп А6×30-011	ГОСТ 1146-70			24			24	
13	Гайка М10.5.01	ГОСТ 5915-70			28			28	
14	Гайка М10.5.01 левая	ГОСТ 5915-70			28			28	
15	Гайка М16.5.01	ГОСТ 5915-70			48			48	
16	Гвоздь 1×15	ГОСТ 4032-63			0,9кг			0,9кг	
17	Шайба пружинная 10Н65Г	ГОСТ 6402-70			28			28	
18	Шайба 20	ГОСТ 10450-68			12			12	
19	Шайба 8	ГОСТ 11371-68			12			12	
20	Шплинт 4×30	ГОСТ 397-66			12			12	
21	Штифт 2×10	ГОСТ 3128-70			6			6	
22									

Инв. № подл. | Подп. и дата | Взам. инв. № | Инв. № дубл. | Подп. и дата

Изм.	Лист	№ докум.	Подп.	Дата
Разраб.		Шехтер		
Гр.		Поволоцкий		
Утв.		Поволоцкий		

194КФКIВП

Установка киноэкранов. Ведомость покупных изделий

Лит.	Лист	Листов
	1	1

ЦНИИЭП зрелищных зданий и спорт. сооружений

Типовой проект 264-12-142 Альбом III
Часть 2

Форм.	Зона	Поз.	Обозначение	Наименование	Кол.	Примечание
				Документация		
12			194КФКI.20СБ	Сборочный чертеж	1	
				Детали		
11		1	194КФКI20.001	Заглушка	2	
11		2	194КФКI20.002	Скоба	2	
		3		Труба 50; L = 8850	1	
				ГОСТ 3262-62		

Инв.№ подл. | Подп. и дата | Взам. инв.№ | Инв.№ дубл. | Подп. и дата

Изм.	Лист	№ докум.	Подп.	Дата
Разраб.		Шехтер		
Провер.		Поволоцкий		
Т. контр.		Шехтер		
Утв.		Поволоцкий		

194КФКI.20

Труба нижняя

Лит	Лист	Листов
И	1	1

ЦНИИЭП зрелищн. зданий и спортивн. сооруж. Отдел №4

Формат 11

Форм.	Зона	Поз.	Обозначение	Наименование	Кол.	Примечан. 4
				Документация		
12			194КФКI.10СБ	Сборочный чертеж		
				Детали		
11		1	194КФКI.10.001	Крюк	5	
11		2	194КФКI.10.002	Скоба	2	
		3		Труба 50; L = 8850	1	
				ГОСТ 3262-62		

Инв.№ подл. | Подп. и дата | Взам. инв.№ | Инв.№ дубл. | Подп. и дата

Изм.	Лист	N докум.	Подп.	Дата
Разраб.		Шехтер		
Провер.		Поволоцкий		
Т. контр.		Шехтер		
Утв.		Поволоцкий		

194КФКI.10

Труба верхняя

Лит	Лист	Листов
И	1	1

ЦНИИЭП зрелищн. зданий и спортивн. сооруж. Отдел №4

Формат 11

Форм.	Зона	Поз.	Обозначение	Наименование	Кол.	Примечание
				Документация		
12			194КФКI.30СБ	Сборочный чертеж	1	
				Детали		
11		1	194КФКI.30.001	Муфта	1	
11		2	194КФКI.30.002	Винт- шарик	1	
11		3	194КФКI.30.003	Винт- вилка	1	
11		4	194КФКI.30.004	Палец	1	
				Стандартные изделия		
		5		Коуш 10	1	
				ГОСТ 2224-72		
		6		Гайка М10-011	2	
				ГОСТ 5915-70		
		7		Гайка М10-011 левая	2	
				ГОСТ 5915-70		
		8		Шайба 8	1	
				ГОСТ 11371-68		
		9		Шплинт 2х12	1	
				ГОСТ 397-66		

Инв.№ подл. | Подп. и дата | Взам. инв.№ | Инв.№ дубл. | Подп. и дата

Изм.	Лист	№ докум.	Подп.	Дата
Разраб.		Шехтер		
Провер.		Поволоцкий		
Т. конт.		Шехтер		
Утв.		Поволоцкий		

194КФКI.30

Оттяжка

Лит	Лист	Листов
И	1	1

ЦНИИЭП зрелищн. зданий и спортивн. сооруж. Отдел №4

Формат 11

Форм.	Зона	Поз.	Обозначение	Наименование	Кол.	Примечание
				Документация		
22			194КФКI СБ	Сборочный чертеж	1	
				Сборочные единицы		
12		1	194КФКI.10	Труба верхняя	1	
12		2	194КФКI.20	Труба нижняя	1	
12		3	194КФКI.30	Оттяжка	4	
22		4	194КФКI.40	Подвеска с тележкой для громкоговорителей	3	
				Детали		
11		5	194КФКI.001	Труба вертикальная	2	
11		6	194КФКI.002	Косынка	4	
11		7	194КФКI.003	Пластина	4	
				Стандартные изделия		
		8		Экран пластикатный ЭПБ-П	1	размер 8,4х3,55
		9		Обрамление из черного полубархата арт.	25 г М	
		10		Канат 3,4-180-1 ГОСТ 3070-66	8 М	
		11		Доска 25х15 ГОСТ 8486-66	0,003 М3	
		12		Болт М10х90-011 ГОСТ 7798-70	13	
		13		Винт М6х30 ГОСТ 17475-72	14	
		14		Шайба пруж. 10Н65Г ГОСТ 6402-70	13	
		15		Шуруп А6-30 ГОСТ 1145-70	24	
		16		Гайка М10-011 ГОСТ 5915-70	15	
		17		Гвоздь 1,5х15 ГОСТ 4032-63	1,0	
		18		Шнур ФЧ ГОСТ 1765-70	2,0	

Инв.№ подл. | Подп. и дата | Взам. инв.№ | Инв.№ дубл. | Подп. и дата

Изм.	Лист	№ докум.	Подп.	Дата
Разраб.		Шехтер		
Провер.		Поволоцкий		
Т. контр.		Шехтер		
Утв.		Поволоцкий		

194КФКI

Установка кинозкрана

Лит	Лист	Листов
И	1	1

ЦНИИЭП зрелищн. зданий и спортивн. сооруж. Отдел №4

194 КФК I СБ

5

Типовой проект 264-12-142 Альбом VII
Часть 2

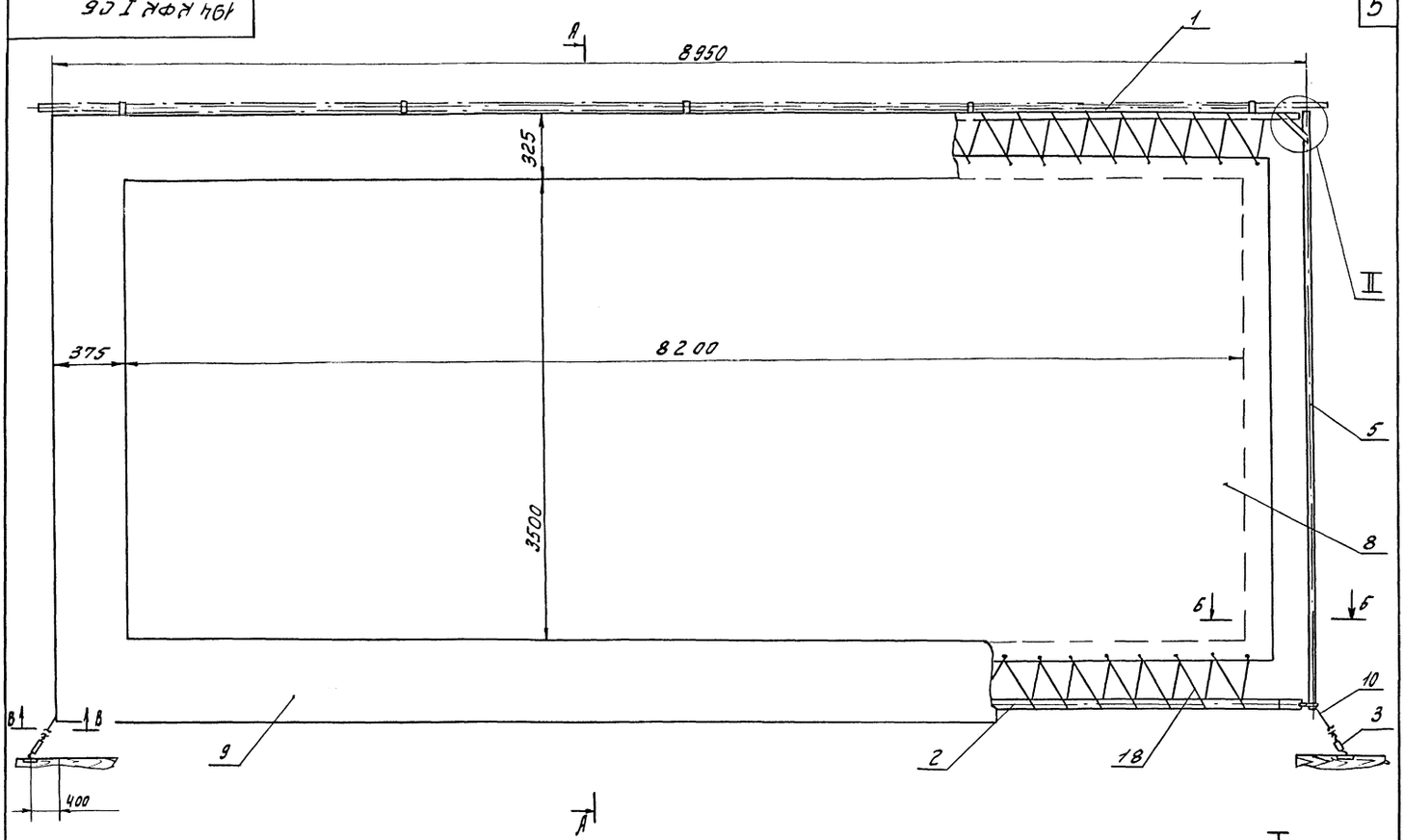

А-А

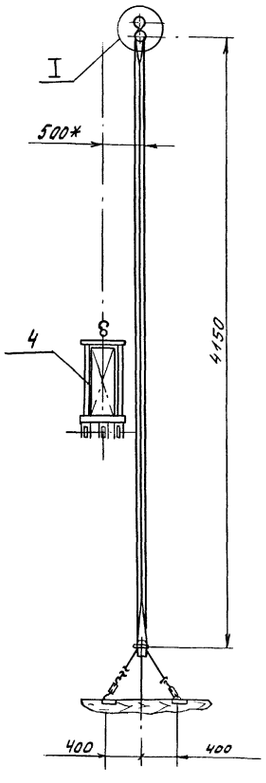

Б-Б
М1:2,5

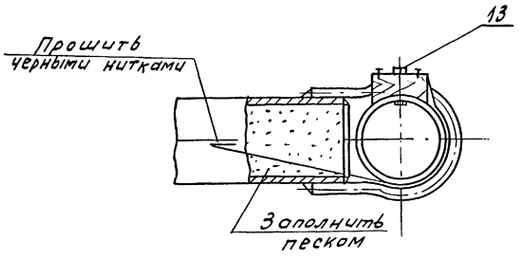

В-В Стяжка не показана
М1:1

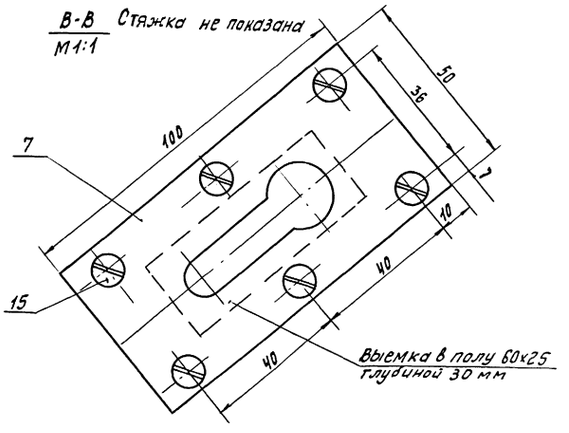

I
М1:2,5

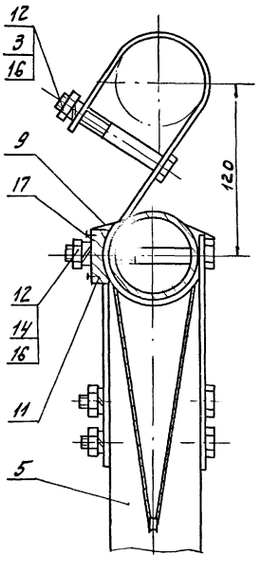

II
М1:5

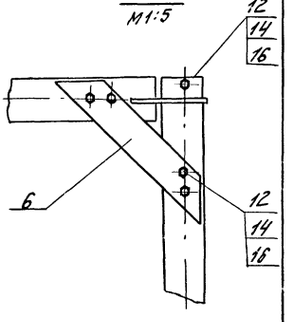

Изм.	Лист	№ докум.	Подпись	Дата
Разраб.		Шехтер		
Провер.		Повалоцкий		
Т.контр.		Шехтер		
Утв.		Повалоцкий		

194 КФК I СБ

Установка киноэкрана сборочный чертеж

Лит	Масса	Масшт.
И	по табл.	1:25
Лист	Листов 1	

ЦНИИЭП зрелищных зданий и спортивных сооружений. Отдел №4

13699-06 5 Формат А2

Инв. № подл. | Подп. и дата | Взам. инв. № | Инв. № дубл. | Подп. и дата

Типовой проект 264-12-142 Альбом II
Часть 2

194КФК I 10СБ

6

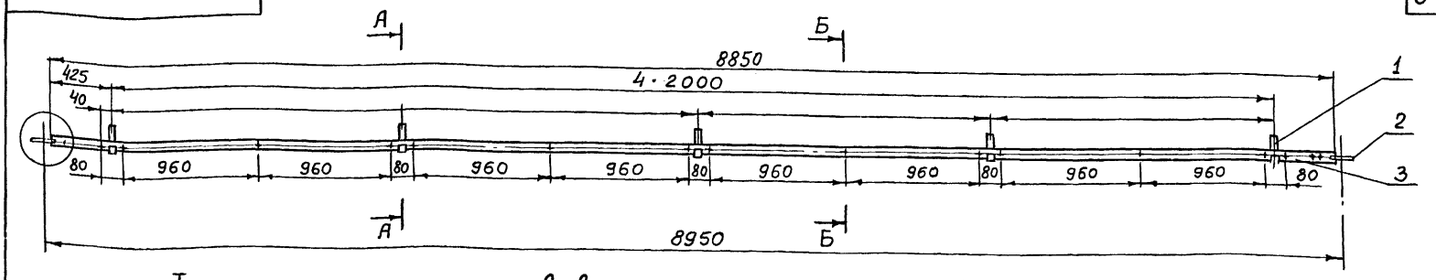

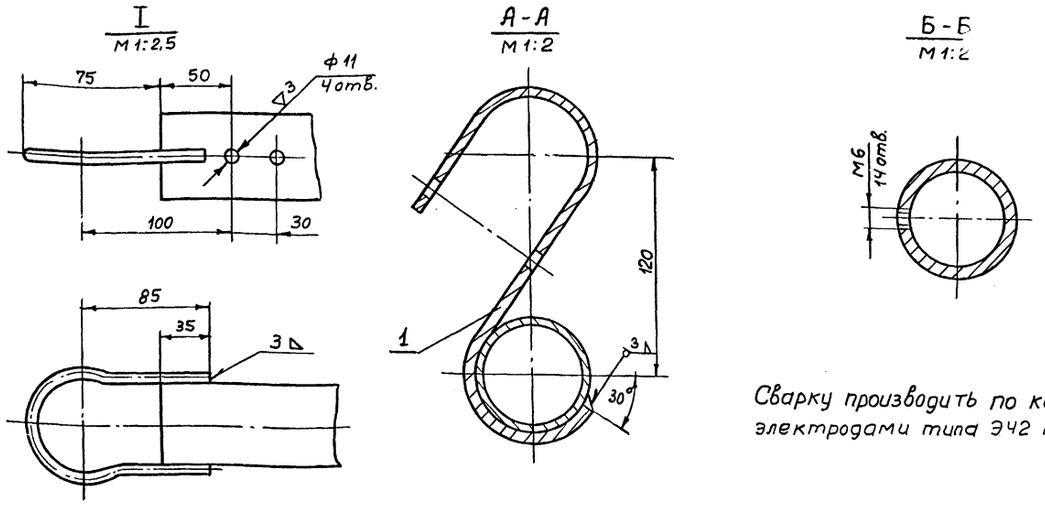

Сварку производить по контуру прилегания деталей электродами типа Э42 по ГОСТ 9467-60

Изм.	Лист	№ докум.	Подп.	Дата	194КФК I 10 СБ	Лит.	Масса	Масшт.
Разраб.		Шехтер			Труба верхняя	И	46.8	1:25
Провер.		Поволоцкий			Сборочный чертеж	Лист	Листов 1	
Т. контр.		Шехтер				ЦНИИЭП зрелищн. зданий и спорт. сооруж. Отдел Н 4		
Н. контр.								
Утверд.		Поволоцкий						

Инв. № подл. | Подп. и дата | Взам. инв. № | Инв. № дубл. | Подп. и дата

Формат 12

194КФК I 10.002

▽3 (▽)

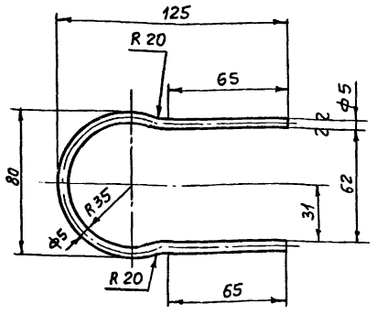

1. Неуказанные предельные отклонения размеров: ± 1/2 допуска 8 кл.
2. Развернутая длина детали L = 290 мм

Изм.	Лист	№ докум.	Подп.	Дата	194КФК I 10.002	Лит.	Масса	Масшт.
Разраб.		Шехтер			Скоба	И	0,05	1:2
Провер.		Поволоцкий				Лист	Листов 1	
Т. контр.		Шехтер			Круг 5 ГОСТ 2590-71 Ст.3 ГОСТ 535-58	ЦНИИЭП зрелищн. зданий и спорт. сооруж. Отдел Н 4		
Н. контр.								
Утверд.		Поволоцкий						

Инв. № подл. | Подп. и дата | Взам. инв. № | Инв. № дубл. | Подп. и дата

Формат 11

194КФК I 10.001

▽3 (▽)

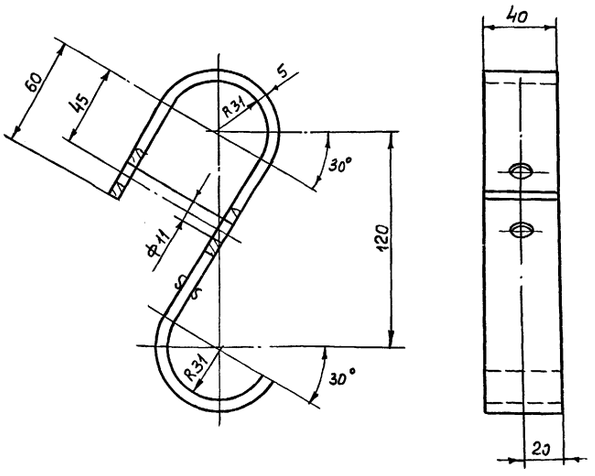

1. Неуказанные предельные отклонения размеров: ± 1/2 допуска 8 кл.
2. Развернутая длина детали L = 258 мм

Изм.	Лист	№ докум.	Подп.	Дата	194КФК I. 10.001	Лит.	Масса	Масшт.
Разраб.		Шехтер			Крюк	И	0,5	1:2
Провер.		Поволоцкий				Лист	Листов 1	
Т. контр.		Шехтер			Лист 5 ГОСТ 5681-57 Ст. 3 ГОСТ 500-58	ЦНИИЭП зрелищн. зданий и спортивн. сооруж. Отдел Н 4		
Н. контр.								
Утверд.								

Инв. № подл. | Подп. и дата | Взам. инв. № | Инв. № дубл. | Подп. и дата

13699-06 6

Формат 11

194КФКI.20СБ

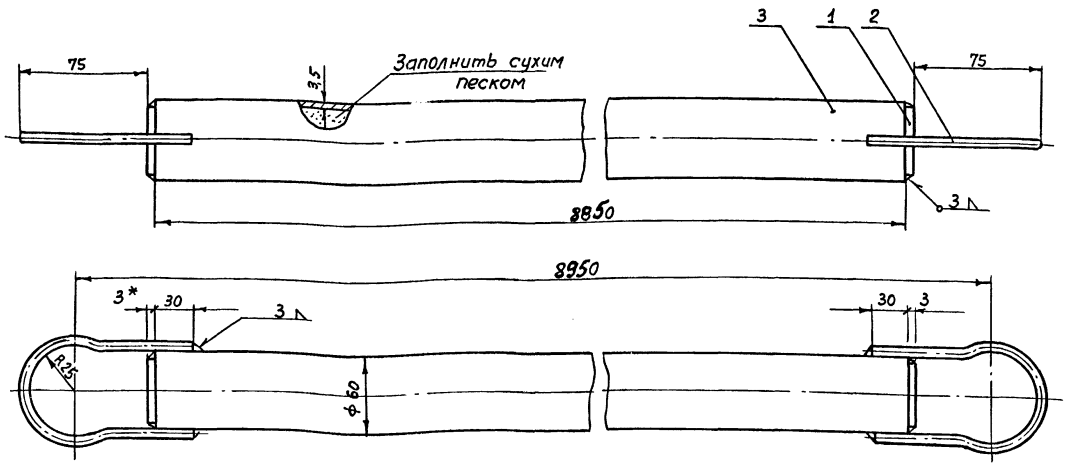

* Размер для справок

Сварку производить по контуру прилегания деталей электродом типа Э42 по ГОСТ 9467-60.

Изм.	Лист	№ докум.	Подп.	Дата
Разраб.		Шехтер		
Провер.		Поволоцкий		
Т.контр.		Шехтер		
Утв.		Поволоцкий		

194КФКI 20СБ

Труба нижняя (Сборочный чертеж)

Лит.	Масса	Масшт.
И		1:2,5
Лист	Листов	

ЦНИИЭП зрелищных зданий и спортивн. сооруж. Отдел № 4

Формат 12

194КФКI.20.001

▽3(▽)

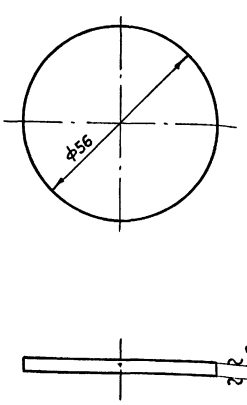

Неуказанные предельные отклонения размеров ± 1/2 допуска 8 кл.

Изм.	Лист	№ докум.	Подп.	Дата
Разраб.		Шехтер		
Провер.		Шехтер		
Т.контр.		Поволоцкий		
Утв.		Поволоцкий		

194КФКI.20.001

Заглушка

Лит.	Масса	Масшт.
И	0,06	1:1
Лист	Листов	

Лист 3 ГОСТ 3680-57 / Ст.3 ГОСТ 17066-71

ЦНИИЭП зрелищных зданий и спортивн. сооруж. Отдел № 4

Формат А4

194КФКI.002

▽3 (▽)

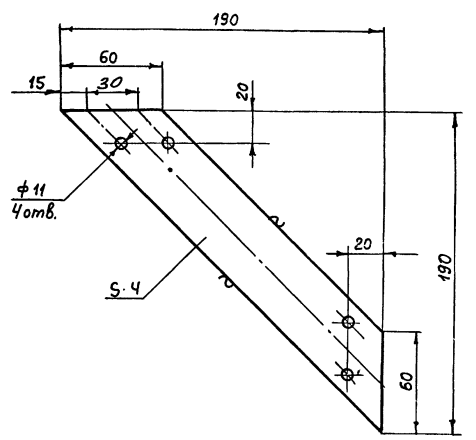

Отверстия ф11 сверлить при сборке рамы киноэкрана.

Неуказанные предельные отклонения размеров ± 1/2 допуска 8 кл.

Изм.	Лист	№ докум.	Подп.	Дата
Разраб.		Шехтер		
Провер.		Шехтер		
Т.контр.		Поволоцкий		
Утв.		Поволоцкий		

194КФКI.002

Косынка

Лит.	Масса	Масшт.
И	0,23	1:2
Лист	Листов	

Полоса 4×50 ГОСТ 103-57 / Ст.3 ГОСТ 535-58

ЦНИИЭП зрелищных зданий и спортивн. сооруж. Отдел № 4

13699-06

Формат А1

Инв. № подл. | Подп. и дата | Взам. инв. № | Инв. № дубл. | Подп. и дата

Типовой проект 264-12-142 Альбом III
Часть 2

194КФК I.001

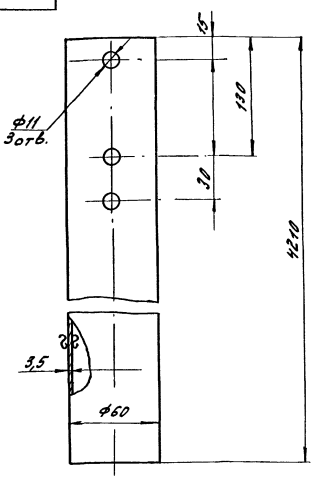

Неуказанные предельные отклонения размеров: ± 1/2 допуска 8 кл.

Изм	Лист	№ докум.	Подпись	Дата
Разраб.		Шехтер		
Провер.		Поволоцкий		
Т. контр.		Шехтер		
Утв.		Поволоцкий		

194 КФК I.001

Труба вертикальная

Труба 50 ГОСТ 3262-62

Лит.	Масса	Масшт
И	20	1:2

Лист | Листов 1

ЦНИИЭП зрелищн. здан. и спорт. соор.

Отдел №4

формат 11

194КФК I.003

▽3(▽) 8

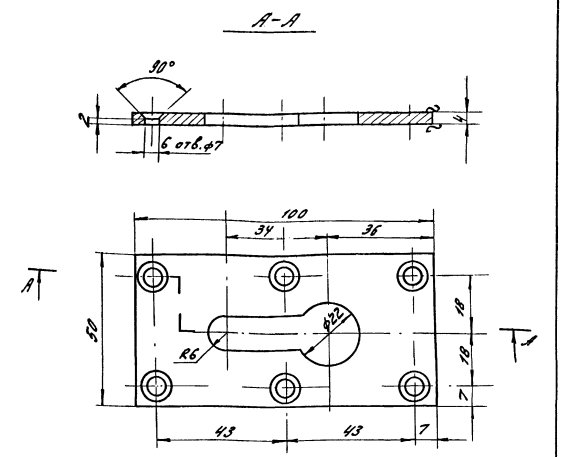

Неуказанные предельные отклонения размеров: ± 1/2 допуска 8 кл.

Изм	Лист	№ докум.	Подпись	Дата
Разраб.		Шехтер		
Провер.		Поволоцкий		
Т. контр.		Шехтер		
Утв.		Поволоцкий		

194 КФК I.003

Пластина

Полоса 5×50×100 ГОСТ 5681-57
Ст.3 ГОСТ 500-58

Лит.	Масса	Масшт
И	0,13	1:1

Лист | Листов 1

ЦНИИЭП зрелищн. здан. и спорт. соор.

Отдел N 4

формат 11

194КФК I.30СБ

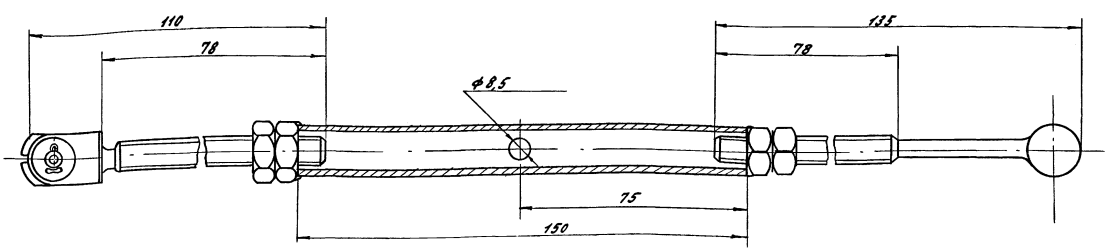

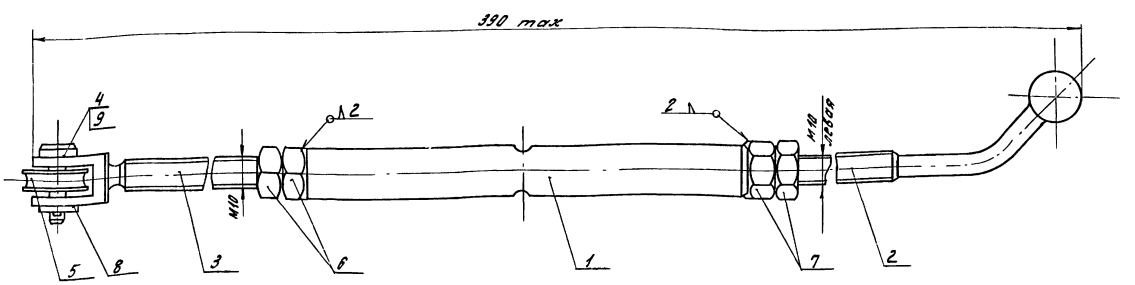

Сварку производить электродами типа Э42 по ГОСТ 9467-60

Изм	Лист	№ докум	Подпись	Дата
Разраб.		Шехтер		
Провер.		Поволоцкий		
Т. контр.		Шехтер		
Утв.		Поволоцкий		

194КФК I.30СБ

Оттяжка

Сборочный чертеж

Лит	Масса	Масшт.
И	0,42	1:1

Лист | Листов 1

ЦНИИЭП зрелищн. здан. и спорт. соор.

Отдел N 4

13699-05 8

194КФК I.30.004

▽3 (▽)

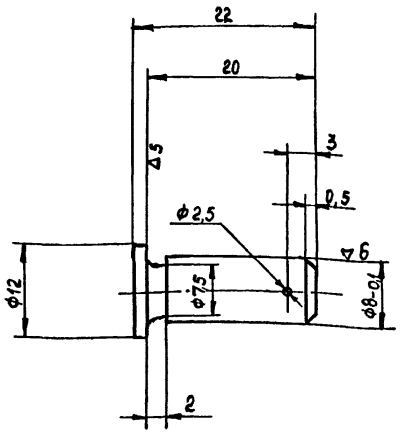

Неуказанные предельные отклонения размеров: ± 1/2 допуска 8 кл.

Изм	Лист	N докум.	Подп.	Дата	194КФК I. 30.004			
Разраб.		Шехтер			Палец	Лит.	Масса	Масшт.
Провер.		Поволоцкий				И	0,01	2:1
Т.контр.		Шехтер				Лист	Листов 1	
Н.контр.					Круг 14 ГОСТ 2590-71 / Ст3 ГОСТ 535-5	ЦНИИЭП зрелищных зданий и спортивн. сооруж. Отдел N 4		
Утверд.		Поволоцкий						

Инв. N подл. | Подп. и дата | Взам. инв. N | Инв. N дубл. | Подп. и дата

Формат 11

194КФК I.30.002

▽5

9

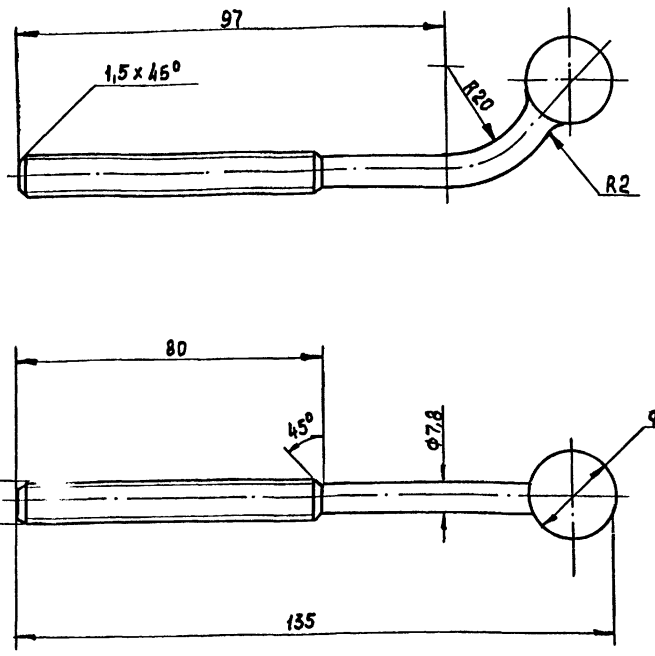

Развернутая длина детали 146 мм.

Неуказанные предельные отклонения размеров ± 1/2 допуска 8 кл.

Изм	Лист	N докум.	Подп.	Дата	194КФК I.30.002			
Разраб.		Шехтер			Винт - шарик	Лит.	Масса	Масшт.
Провер.		Поволоцкий				И	0,09	1:1
Т.контр.		Шехтер				Лист	Листов 1	
Н.контр.					Круг 22 ГОСТ 2590-71 / Ст3 ГОСТ 535-58	ЦНИИЭП зрелищных зданий и спортивн. сооруж. Отдел N 4		
Утверд.		Поволоцкий						

Инв. N подл. | Подп. и дата | Взам. инв. N | Инв. N дубл. | Подп. и дата

Формат 11

194КФК I.30.003

(▽) ▽4

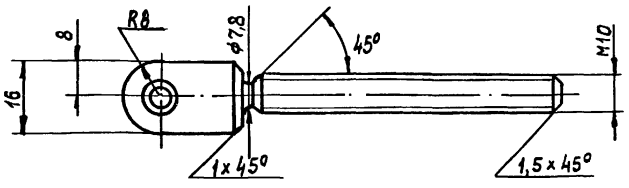

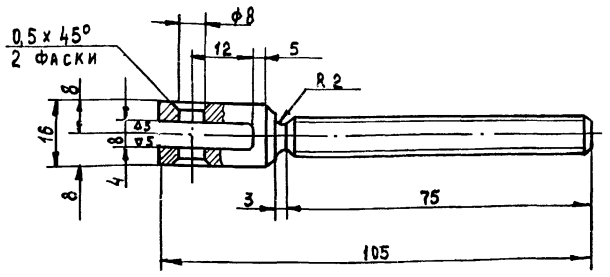

Неуказанные предельные отклонения размеров ± 1/2 допуска 8 кл.

Изм	Лист	N докум.	Подп.	Дата	194КФК I.30.003			
Разраб.		Шехтер			Винт - вилка	Лит.	Масса	Масшт.
Провер.		Поволоцкий				И	0,07	1:1
Т. контр.		Шехтер				Лист	Листов 1	
Н.контр.					Круг 22 ГОСТ 2590-71 / Ст3 ГОСТ 535-58	ЦНИИЭП зрелищных зданий и спортивн. сооруж. Отдел N 4		
Утверд.		Поволоцкий						

Инв. N подл. | Подп. и дата | Взам. инв. N | Инв. N дубл. | Подп. и дата

Формат 11

194КФК I.30.001

(▽) ~

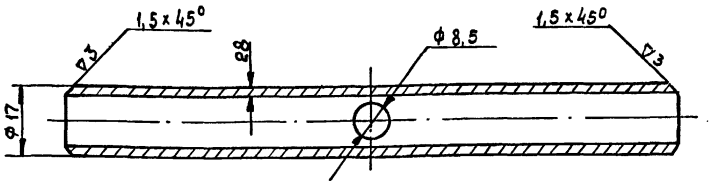

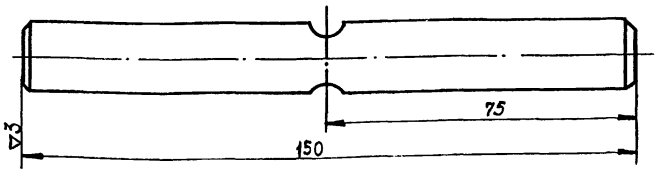

Неуказанные предельные отклонения размеров: ± 1/2 допуска 8 кл.

Изм	Лист	N докум.	Подп.	Дата	194КФК I.30.001			
Разраб.		Шехтер			Муфта	Лит.	Масса	Масшт.
Провер.		Поволоцкий				И	0,19	1:1
Т.контр.		Шехтер				Лист	Листов 1	
Н.контр.					Трубa 15 ГОСТ 3262-62	ЦНИИЭП зрелищных зданий и спортивн. сооруж. Отдел N 4		
Утверд.								

Инв. N подл. | Подп. и дата | Взам. инв. N | Инв. N дубл. | Подп. и дата

Формат 11

Типовой проект 264-12-142 Альбом III
Часть 2

Форм.	Зона	Поз.	Обозначение	Наименование	Кол.	Примечание
				Документация		
12			194КФКI.42СБ	Сборочный чертеж	1	
				Детали		
11		1	194КФКI.42.001	Уголок	2	
11		2	194КФКI.42.002	Крюк (ребро)	2	
11		3	194КФКI.42003	Крюк	2	
11		4	194КФКI.42.004	Скоба	2	
11		5	194КФКI.42005	Уголок	2	
		6	Б.4	Труба 25; l=780		
				ГОСТ 3262-62	1	
		7	Б.4	Цепь сварная		
				СН6-19; l=190		
				ГОСТ 2319-70	1	

Подп. и дата | Инв. № дубл. | Взам. инв. № | Подп. и дата | Инв. № подл.

Изм.	Лист	№ докум.	Подп.	Дата
Разраб.	Шехтер			
Провер.	Поволоцкий			
Т.контр.	Шехтер			
Утв.	Поволоцкий			

194КФКI.42

Подвеска

Лит	Лист	Листов
И	1	1

ЦНИИЭП зрелищн. зданий и спорт. сооруж. Отдел №4

формат 11

10

Форм.	Зона	Поз.	Обозначение	Наименование	Кол.	
				Документация		
12			194КФКI.41СБ	Сборочный чертеж	1	
				Детали		
11		1	194КФКI.41.001	Косынка	4	
11		2	194КФКI.41.002	Бобышка	1	
11		3	194КФКI.41.003	Ребро	4	
11		4	194КФКI.41.004	Втулка	1	
11		5	194КФКI.41.005	Швеллер	2	
		6	Б.4	Уголок 50х50х5; L=890		Громкогов. ЗОЛ-68
				ГОСТ 8509-72		

Подп. и дата | Инв. № дубл. | Взам. инв. № | Подп. и дата | Инв. № подл.

Изм.	Лист	№ докум.	Подп.
Разраб.	Шехтер		
Провер.	Поволоцкий		
Т.контр.	Шехтер		
Утв.	Поволоцкий		

194КФКI.41

Рама

Лит	Лист	Листов
И	1	1

ЦНИИЭП зрелищн. зданий и спорт. сооруж. Отдел №4

формат 11

Форм.	Зона	Поз.	Обозначение	Наименование	Кол.	Примечание
				Документация		
12			194КФКI.43СБ	Сборочный чертеж		
				Детали		
11		1	194КФКI.43.001	Бобышка верхняя	1	
11		2	194КФКI.43.002	Бобышка нижняя	1	
11		3		Труба	1	

Подп. и дата | Инв. № дубл. | Взам. инв. № | Подп. и дата | Инв. № подл.

Изм.	Лист	№ докум.	Подпись	Дата
Разраб.	Шехтер			
Провер.	Поволоцкий			
Т.конт.	Шехтер			
Утв.	Поволоцкий			

194КФКI.43

Стойка

Лит	Лист	Листов
И	1	1

ЦНИИЭП зрелищн. здан. и спорт. соор. Отдел №4

формат 11

Форм.	Зона	Поз.	Обозначение	Наименование	Кол.	Примечание
				Документация		
22			194КФКI.40СБ	Сборочный чертеж	1	
				Сборочные единицы		
12		1	194КФКI.41	Рама	1	
12		2	194КФКI.42	Подвеска	1	
12		3	194КФКI.43	Стойка	4	
12		4	194КФКI.44	Вилка	1	
11		5	194КФКI.45	Ролик	3	
				Детали		
11		6	194КФКI.001	Шайба	4	
11		7	194КФКI.002	Палец	3	
				Стандартные изделия		
		8		Гайка М16.5.01		
				ГОСТ 5915-70	16	
		9		Шайба 20		
				ГОСТ 10450-68	3	
		10		Шплинт 4х30		
				ГОСТ 397-66	3	
		11		Штифт 2х10		
				ГОСТ 3128-70	3	

Подп. и дата | Инв. № дубл. | Взам. инв. № | Подп. и дата | Инв. № подл.

Изм.	Лист	№ докум.	Подп.	Дата
Разраб.	Шехтер			
Пров.	Поволоцкий			
Т.конт.	Шехтер			
Утв.	Поволоцкий			

194КФКI.40

Подвеска с тележкой для громкоговорителей ЗОЛ-68

Лит	Лист	Листов
И	1	1

ЦНИИЭП зрелищн. здан. и спорт. сооруж. Отдел №4

13699-06 10 формат 11

Типовой проект 284-12-142 Альбом III
Часть 2

194КФКI 43.003

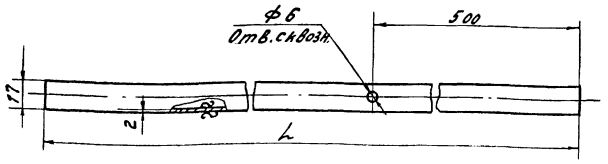

Неуказанные предельные отклонения размеров: ± 1/2 допуска 8 кл.

Изм.	Лист	№ докум.	Подп.	Дата
Разраб.		Шехтер		
Провер.		Поволоцкий		
Т. конт.		Шехтер		
Утв.		Поволоцкий		

194КФКI 43.003

Труба

Лит.	Масса	Масш.
И	0,8	1:2

Лист | Листов 1

Труба Л10 ГОСТ 3262-62

ЦНИИЭП зрелищн. здан. и спорт. сооруж. Отдел №4

Формат 11

194КФКI 41.005

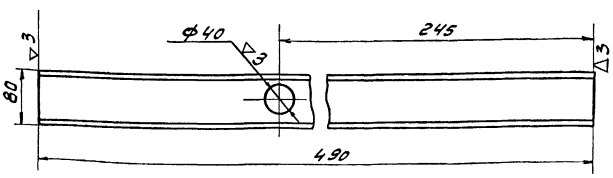

Неуказанные предельные отклонения размеров: ± 1/2 допуска 8 кл.

Изм.	Лист	№ докум.	Подпись	Дата
Разраб.		Шехтер		
Провер.		Поволоцкий		
Т. конт.		Шехтер		
Утверд.		Поволоцкий		

194КФКI 41.005

Швеллер

Лит	Масса	Масшт.
И	3,45	1:5

Лист | Листов 1

Швеллер 8 ГОСТ 8240-72
Ст. 3 ГОСТ 535-58

ЦНИИЭП зрелищн. здан. и спорт. сооруж. Отдел №4

Формат 11

Форм.	Зона	Поз.	Обозначение	Наименование	Кол.	Примечание
				Документация		
			194 КФК I.45 СБ	Сборочный чертеж	1	
				Детали		
11		1	194КФКI.45.001	Корпус	1	
11		2	194КФКI.45.002	Втулка	1	
		3		Кольцо из резины Марки 1751	1	

194КФК I.45

Изм.	Лист	N докум.	Подпись	Дата
Разраб.		Шехтер		
Провер.		Поволоцкий		
Т. контр.		Шехтер		
Утв.		Поволоцкий		

Ролик

Лит	Лист	Листов
И	1	1

ЦНИИЭП зрелищн. здан. и спорт. сооруж. Отдел №4

Формат 11

Форм.	Зона	Поз.	Обозначение	Наименование	Кол.	Примечание
				Документация		
12			194КФК I.44 СБ	Сборочный чертеж	1	
				Детали		
11		1	194КФК I.44.001	Палец	1	
11		2	194КФК I.44.002	Основание	1	
11		3	194КФКI.44.003	Ребро	4	
11		4	194КФКI.44.004	Щека	2	

194КФК I 44

Изм.	Лист	№ докум.	Подп.	Дата
Разраб.		Шехтер		
Пров.		Поволоцкий		
Т. конт.		Шехтер		
Утв.		Поволоцкий		

Вилка

Лит	Лист	Листов
И	1	1

ЦНИИЭП зрелищн. здан. и спорт. сооруж. Отдел №4

Инв. № подл. | Подп. и дата | Взам. инв. № | Инв. № дубл. | Подп. и дата

13699-08 11

194КФК 40СБ

Типовой проект 264-12-142 Альбом III
Часть 2

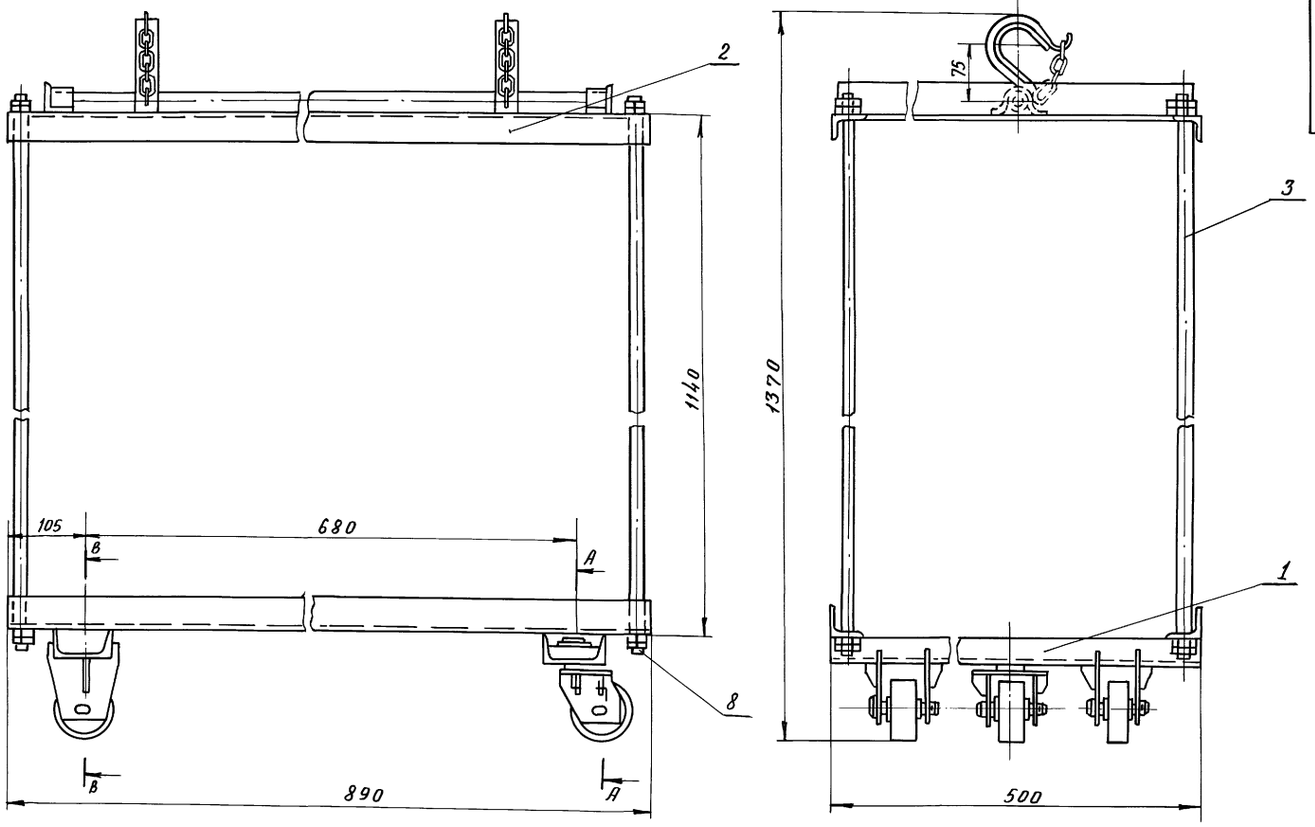

А–А
М1:2

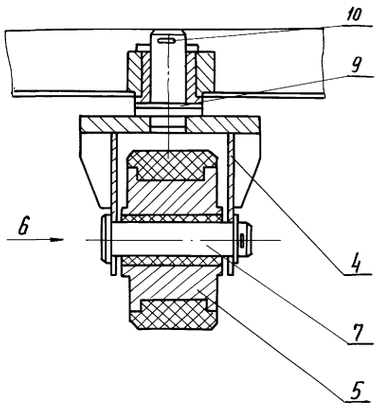

Вид Б
М1:2

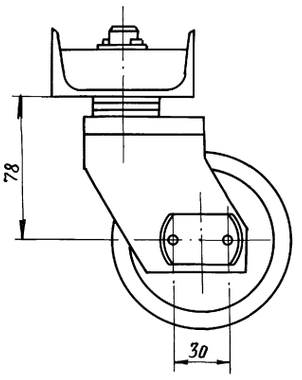

В–В
М1:2

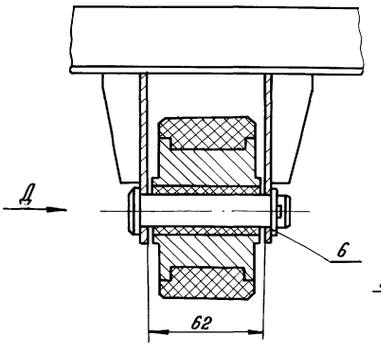

Вид Д
М1:2

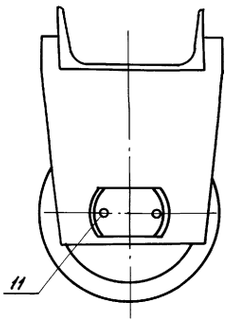

1. Тележка подвешивается за киноэкраном на штанкетном подъеме или устанавливается на сцене.
2. Металлоконструкция должна быть окрашена
3. Перед окраской поверхности должны быть тщательно очищены от ржавчины, грязи, обезжирены и покрыты Глифталевым грунтом марки ГФ-018 красно-коричневого цвета ТУЯН-234-62.
Подготовленные поверхности окрашиваются пентафталевой эмалью ПФ-15 ТУКУ 488-57 серого цвета за два раза.

Изм	Лит	N докум.	Подп.	Дата	194КФК I 40 СБ			
Разраб.		Шехтер			Подвеска с тележкой для громкоговорителя 30А-68	Лит	Масса	Масшт.
Провер.		Поволоцкий				И	41,2	1:5
Т.Конт.		Шехтер			Сборочный чертеж	Лист 1	Листов 1	
Утв.		Поволоцкий				ЦНИИЭП зрелищн. зданий и спорт. сооруж. Отдел N4		

Инв. N подл. | Подп. и дата | Взам. инв. N | Инв. N дубл. | Подп. и дата

Пров: [signature] 27.6.80г Копир. Яковлева Формат 22 13699-06 12

Типовой проект 264-12-142 Альбом III
Часть 2

194КФК I 001

▽3 (▽)

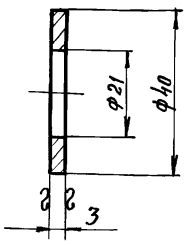

Неуказанные предельные отклонения размеров: ± 1/2 допуска 8 кл.

Изм	Лист	N докум.	Подп.	Дата
Разраб		Шехтер		
Провер.		Поволоцкий		
Т.контр.		Шехтер		
Утв		Поволоцкий		

194КФК I. 001

Шайба

Бр АЖ 9-4
ГОСТ 493-54

Лит	Масса	Масшт
И	0.02	1:1

Лист | Листов 1

ЦНИИЭП зрелищных зданий и спорт. сооруж.
Отдел №4

Формат 11

194КФК I 44.001

13

~(▽)

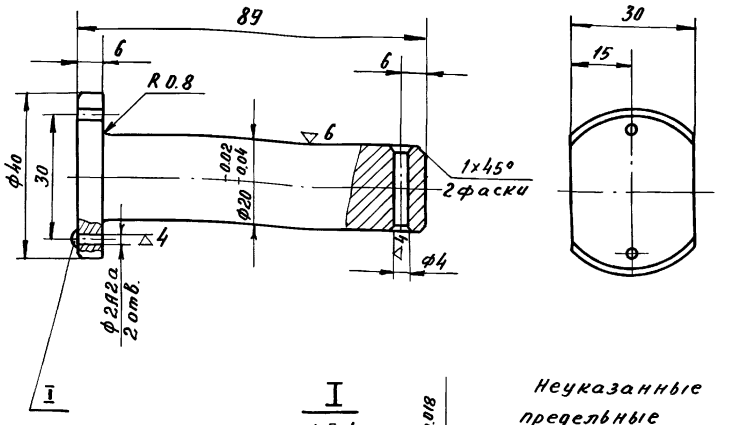

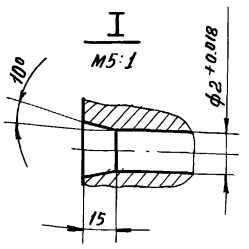

Неуказанные предельные отклонения размеров: ± 1/2 допуска 8 кл.

Изм	Лист	N докум	Подп.	Дата
Разраб.		Шехтер		
Провер.		Поволоцкий		
Т.контр.		Шехтер		
Утв.		Поволоцкий		

194КФК I 44. 001

Палец

Круг 42 ГОСТ 2590-71 / СТ. 35 ГОСТ 1050-60

Лит.	Масса	Масштаб
И	0,2	1:1

Лист | Листов 1

ЦНИИЭП зрелищн. зданий и спортивн. соор.
Отдел №4

Формат 11

194КФК I 41СБ

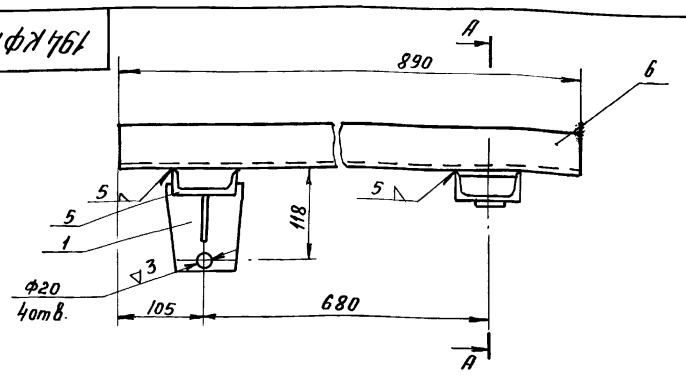

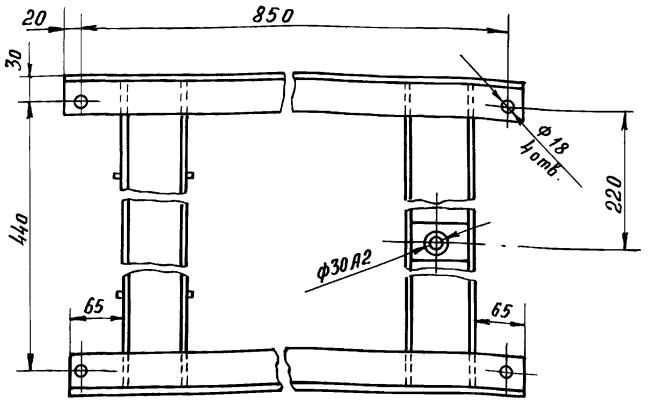

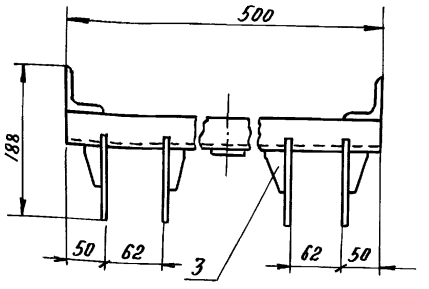

А - А
М1:1

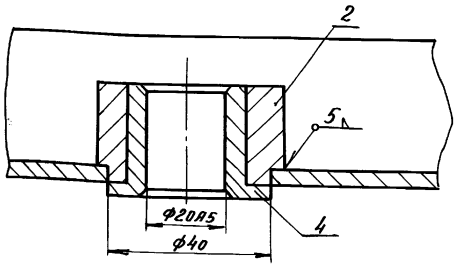

1. Сварку производить по контуру прилегания деталей электродом типа Э-42. по ГОСТ 9467-60.
2. После сварки швы зачистить.

Изм.	Лист	N докум.	Подп.	Дата
Разраб.		Шехтер		
Провер.		Поволоцкий		
Т.контр.		Шехтер		
Утв.		Поволоцкий		

194КФК I. 41СБ

Рама
Сборочный чертеж

Лит	Масса	Масшт.
И	по табл.	1:5

Лист | Листов 1

ЦНИИЭП зрелищн. зданий и спортив. соор.
Отдел №4

Инв. N подл. | Подп. и дата | Взам. инв. N | Инв. N дубл. | Подп. и дата

Пров: [signature] 27.6.80г. Копир. [signature]

Формат 12

13699-06 13

Типовой проект 264-12-142 Альбом III
Часть 2

194КФК I 45.002

(▽)4

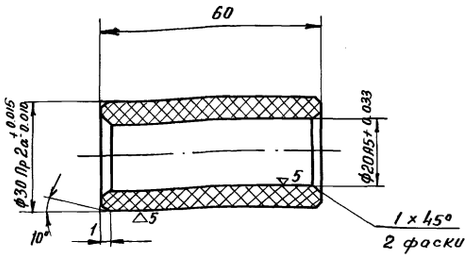

Неуказанные предельные отклонения размеров: ± 1/2 допуска 8 кл.

Изм.	Лист	N докум.	Подп.	Дата
Разраб.		Шехтер		
Провер.		Поволоцкий		
Т.контр.		Шехтер		
Утв.		Поволоцкий		

194КФК I 45.002

Втулка

Текстолит ПТ-1 ГОСТ 5-72

Лит.	Масса	Масшт.
И	0,17	1:1

Лист | Листов 1

ЦНИИЭП зрелищных зданий и спортивных сооружений. Отдел N4

Формат 11

Инв. N подл. | Подп. и дата | Взам. инв. N | Инв. N дубл. | Подп. и дата

194КФК I 42.001

(▽)2

14

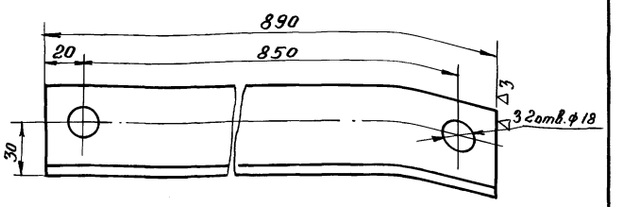

Неуказанные предельные отклонения размеров: ± 1/2 допуска 8 кл.

Изм.	Лист	N докум.	Подп.	Дата
Разраб.		Шехтер		
Провер.		Поволоцкий		
Т.контр.		Шехтер		
Утв.		Поволоцкий		

194КФК I 42.001

Уголок

Угол 50×50×5 ГОСТ 8509-72
Равнобок. Ст.3 ГОСТ 535-5.8

Лит	Масса	Масшт.
И	3,3	1:2

Лист | Листов 1

ЦНИИЭП зрелищн. здан. и спорт. соор. Отдел N4

Формат 11

Инв. N подл. | Подп. и дата | Взам. инв. N | Инв. N дубл. | Подп. и дата

194КФК I. 42 СБ

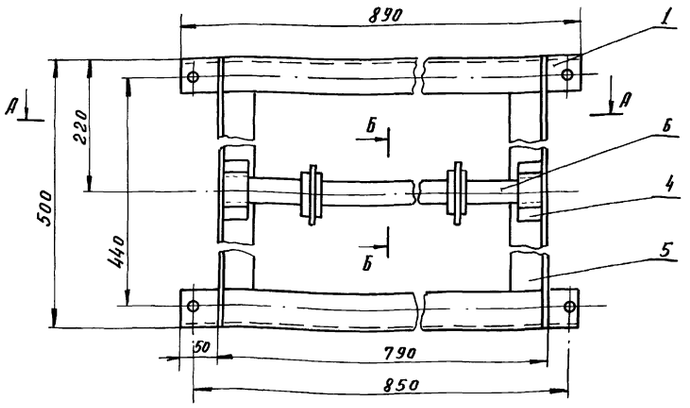

А–А

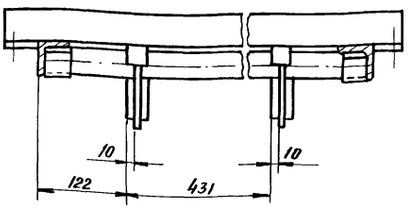

Б – Б повернуто
М1:2

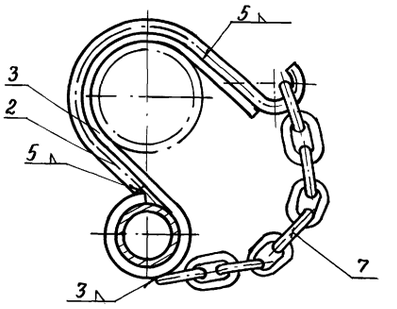

1. Сварку производить электродами типа Э42 по ГОСТ 9467-70
2. После сварки сварные швы зачистить

Изм.	Лист	N докум.	Подп.	Дата
Разраб.		Шехтер		
Провер.		Поволоцкий		
Т.контр.		Шехтер		
Утв.		Поволоцкий		

194КФК I. 42 СБ

Подвеска
Сборочный чертеж.

Лит.	Масса	Масшт.
И	по табл.	1:5

Лист | Листов 1

ЦНИИЭП зрелищн. зданий и спортивн. соор. Отдел N4

Инв. N подл. | Подп. и дата | Взам. инв. N | Инв. N дубл. | Подп. и дата

Пров: [signature] 27.6.80г Копир. [signature]

Формат 12

13699-06 14

Типовой проект 264-12-142 Альбом III
Часть 2

194КФК I.41.003

~ (▽)

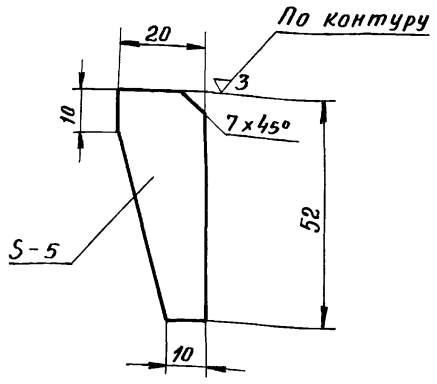

Неуказанные предельные отклонения размеров: ± 1/2 допуска 8 кл.

Изм.	Лист	№ докум.	Подпись	Дата	194КФК I.41.003			
Разраб.		Шехтер			Ребро	Лит. И	Масса 0,03	Масшт. 1:1
Провер.		Поволоцкий				Лист	Листов 1	
Т.контр.		Шехтер			Лист 5 ГОСТ 5681-57 / Ст.3 ГОСТ 500-58	ЦНИИЭП зрелищных зданий и спорт. сооружений. Отдел № 4		
Н.контр.								
Утверд.		Поволоцкий						

Формат 11

194КФК I.41.002

15

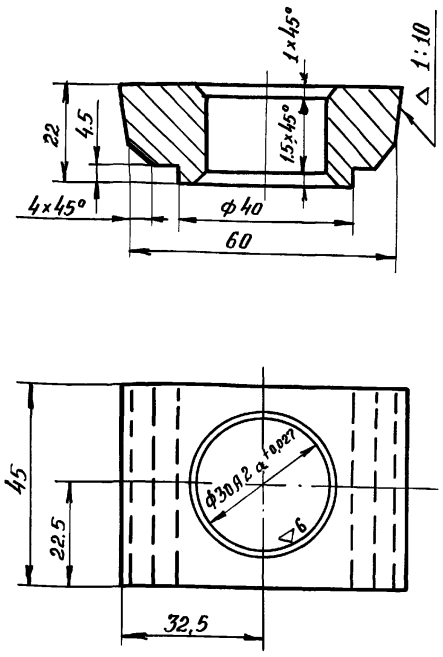

Неуказанные предельные отклонения размеров: ± 1/2 допуска 8 кл.

Изм.	Лист	№ докум.	Подпись	Дата	194КФК I.41.002			
Разраб.		Шехтер			Бобышка	Лит. И	Масса 0,3	Масшт. 1:1
Провер.		Поволоцкий				Лист	Листов	
Т.контр.		Шехтер			Лист 24 ГОСТ 5681-57 / Ст.3 ГОСТ 500-58	ЦНИИЭП зрелищных зданий и спорт. сооружений Отдел № 4		
Н.контр.								
Утверд.		Поволоцкий						

Формат 11

194КФК I.41.004

▽4 (▽)

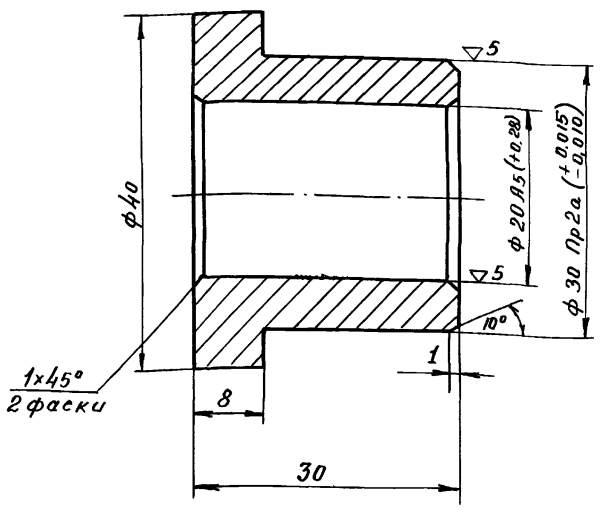

Неуказанные предельные отклонения размеров: ± 1/2 допуска 8 кл.

Изм.	Лист	№ докум.	Подп.	Дата	194КФК I.41.004			
Разраб.		Шехтер			Втулка	Лит. И	Масса 0.07	Масшт. 2:1
Провер.		Поволоцкий				Лист	Листов 1	
Контр.		Шехтер			Бр. АЖ 9-4 ГОСТ 493-54	ЦНИИЭП зрелищн. зданий и спорт. сооруж. Отдел № 4		
Н.контр.								
Утверд.		Поволоцкий						

Пров: Пиров 27.6.80г Копир. Яковлев

Формат 11

194КФК I.41.001

~ (▽)

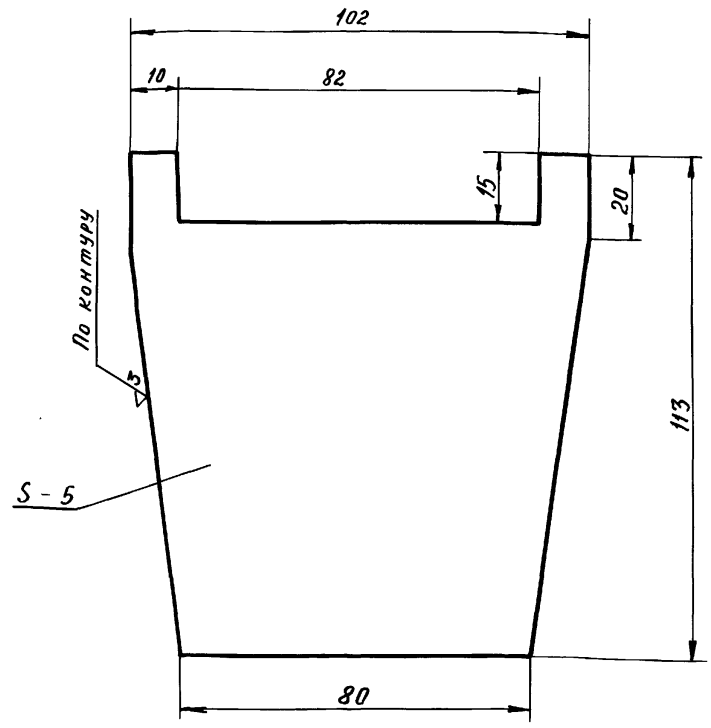

Неуказанные предельные отклонения размеров ± 1/2 допуска 8 кл.

Изм.	Лист	№ докум.	Подпись	Дата	194КФК I.41.001			
Разраб.		Шехтер			Косынка	Лит. И	Масса 0,33	Масшт. 1:1
Провер.		Поволоцкий				Лист	Листов 1	
Т.контр.		Шехтер			Лист 5 ГОСТ 5681-57 / Ст.3 ГОСТ 500-58	ЦНИИЭП зрелищных зданий и спорт. сооружений Отдел № 4		
Н.контр.								
Утверд.		Поволоцкий						

Формат 11

13699-06 15

Типовой проект 264-12-142 Альбом III
Часть 2

194КФК I.42.003

▽3 (▽)

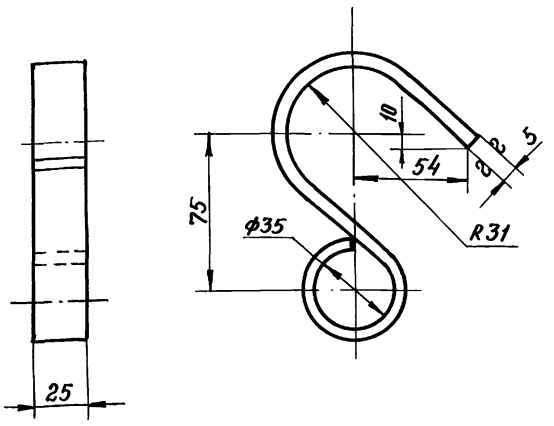

1. Неуказанные предельные отклонения размеров: ± 1/2 допуска 8 кл.
2. Развернутая длина L = 312

Изм.	Лист	N докум.	Подпись	Дата	194КФК I.42.003			
Разраб.		Шехтер			Крюк	Лит.	Масса	Масшт.
Провер.		Поволоцкий				И	0,35	1:2
Т.контр.		Шехтер.				Лист: 1	Листов: 1	
Н.контр.					Лист 5ГОСТ 5681-57 / Ст. 3ГОСТ 500-58	ЦНИИЭП зрелищных зданий и спортивных сооружений Отдел N4		
Утв.		Поволоцкий						

Формат 11

194КФК I.42.002

16

▽2 (▽)

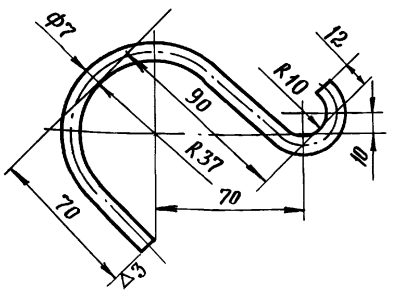

1. Неуказанные предельные отклонения размеров: ± 1/2 допуска 8 кл.
2. Развернутая длина крюка L = 240 мм.

Изм.	Лист	N докум.	Подпись	Дата	194 КФК I.42.002			
Разраб.		Шехтер			Крюк (ребро)	Лит.	Масса	Масшт.
Провер.		Поволоцкий				И	0,07	1:2
Т.контр.		Шехтер				Лист: 1	Листов: 1	
Н.контр.					Круг 7ГОСТ 2590-71 / Ст. 3ГОСТ 535-58	ЦНИИЭП зрелищных зданий и спорт. сооружений Отдел N4		
Утв.		Поволоцкий						

Формат 11

194КФК I.42.004

▽3 (▽)

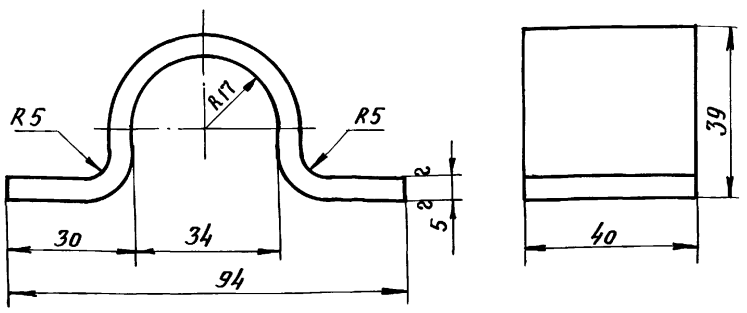

1. Неуказанные предельные отклонения размеров: ± 1/2 допуска 8 кл.
2. Развернутая длина L = 150

Изм.	Лист	N докум.	Подпись	Дата	194КФК I.42.004			
Разраб.		Шехтер			Скоба	Лит.	Масса	Масшт.
Провер.		Поволоцкий				И	0,22	1:1
Т.контр.		Шехтер.				Лист: 1	Листов: 1	
Н.контр.					Лист 5ГОСТ 5681-57 / Ст. 3ГОСТ 500-58	ЦНИИЭП зрелищных зданий и спорт. сооружений Отдел N4		
Утв.		Поволоцкий						

Пров. Тороз 27.6.80г. Контр. Яковлев

194КФК I.42.005

▽2 (▽)

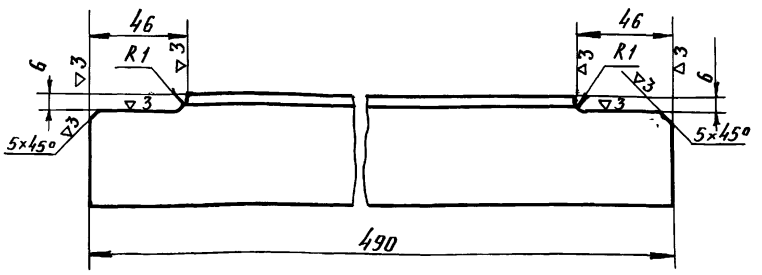

Неуказанные предельные отклонения размеров: ± 1/2 допуска 8 кл.

Изм.	Лист	N докум.	Подпись	Дата	194КФК I.42.005			
Разраб.		Шехтер			Уголок	Лит.	Масса	Масшт.
Провер.		Поволоцкий				И	1,75	1:2
Т.контр.		Шехтер.				Лист 1	Листов: 1	
Н.контр.					Угол равноб. 50×50×3ГОСТ 8509-72 / Ст. 3 ГОСТ 535-56	ЦНИИЭП зрелищных зданий и спорт. сооружений Отдел N4		
Утв.		Поволоцкий						

Формат 11

13699-06 16

Типовой проект 264-12.142 Альбом III
Часть 2

194 КФК I.43.001

▽4

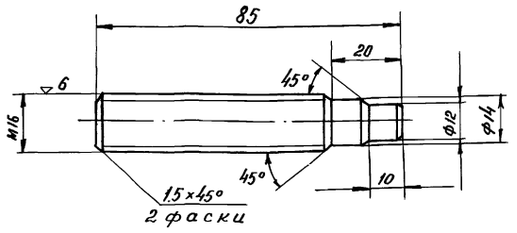

Неуказанные предельные отклонения размеров: ± 1/2 допуска 8 кл.

Изм.	Лист	№ докум.	Подпись	Дата
Разраб.		Шехтер		
Провер.		Поволоцкий		
Т.контр.		Шехтер		
Утв.		Поволоцкий		

194 КФК I.43.001

Бобышка верхняя

Лит	Масса	Масшт.
И	0,12	1:1

Лист. Листов 1

Круг 18 ГОСТ 2590-71 / Ст. 3 ГОСТ 535-58

ЦНИИЭП зрелищных зданий и спортивных сооружений. Отдел № 4

формат 11

Подпись и дата | Инв. № дубл. | Взам. инв. № | Подп. и дата | Инв. № подл.

194 КФК I.43.002

17

▽4

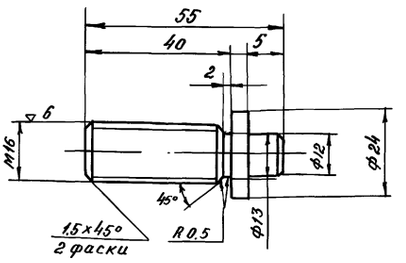

Неуказанные предельные отклонения размеров: ± 1/2 допуска 8 кл.

Изм.	Лист	№ докум.	Подпись	Дата
Разраб.		Шехтер		
Пров.		Поволоцкий		
Т.контр		Шехтер		
Утв.		Поволоцкий		

194 КФК I.43.002

Бобышка нижняя

Лит.	Масса	Масшт.
И	0,095	1:1

Лист Листов 1

Круг 28 ГОСТ 2590-71 / Ст. 3 ГОСТ 535-58

ЦНИИЭП зрелищных зданий и спортивных сооружений Отдел № 4

формат 11

Подпись и дата | Инв. № дубл. | Взам. инв. № | Подп. и дата | Инв. № подл.

194 КФК I.43 СБ

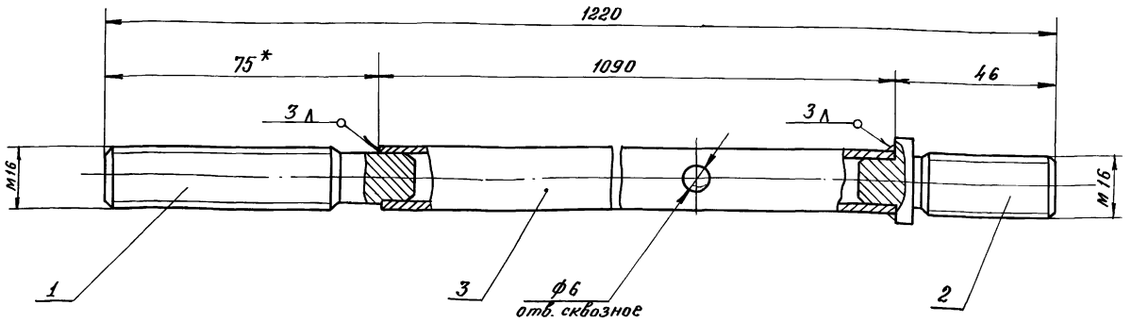

1. Сварку производить электродами типа Э42 по ГОСТ 9467-60.

Изм.	Лист	№ докум.	Подпись	Дата
Разраб.		Шехтер.		
Пров.		Поволоцкий		
Т.контр.		Шехтер		
Утв.		Поволоцкий		

194 КФК I.43 СБ

Стойка
Сборочный чертеж

Лит	Масса	Масшт.
И	1,02	1:1

Лист Листов 1

ЦНИИЭП зрелищн. зданий и спортивных сооружений Отдел № 4

формат 12

Подп. и дата | Инв. № дубл. | Взам. инв. № | Подп. и дата | Инв. № подл.

Пров: [signature] 27.6.80г Копир. [signature]

13699-06 17

Типовой проект 264-12.142 Альбом III
Часть 2

194 КФК I.44.001

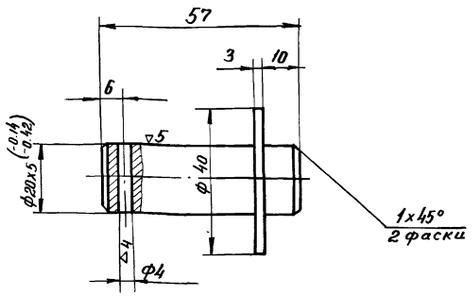

Неуказанные предельные отклонения размеров: ±1/2 допуска 8 кл.

Изм.	Лист	N докум.	Подп.	Дата	194 КФК I.44.001			
Разраб.		Шехтер			Палец	Лит. И	Масса 0,15	Масшт. 1:1
Провер.		Поволоцкий				Лист.	Листов 1	
Т.контр.		Шехтер			Круг 42 ГОСТ 2590-71 / СТ.3 ГОСТ 535-58	ЦНИИЭП зрелищн. зданий и спортивн. соор. Отдел N4		
Утв.		Поволоцкий						

Формат 11

194 КФК I.44.002

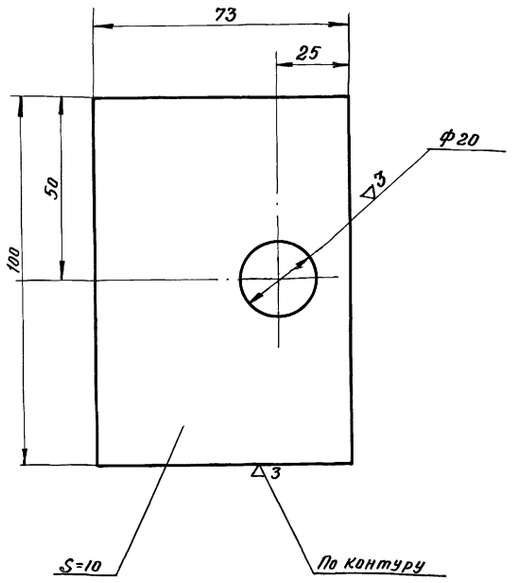

Неуказанные предельные отклонения размеров: ±1/2 допуска 8 кл.

Изм.	Лист	N докум.	Подп.	Дата	194 КФК I.44.002			
Разраб.		Шехтер			Основание	Лит. И	Масса 0,3	Масшт. 1:1
Провер.		Поволоцкий				Лист	Листов 1	
Т.контр.		Шехтер			Лист 10 ГОСТ 5681-57 / СТ.3 ГОСТ 500-58	ЦНИИЭП зрелищн. зданий и спорт. сооруж. Отдел N4		
Утв		Поволоцкий						

Формат 11

194 КФК I.44 СБ

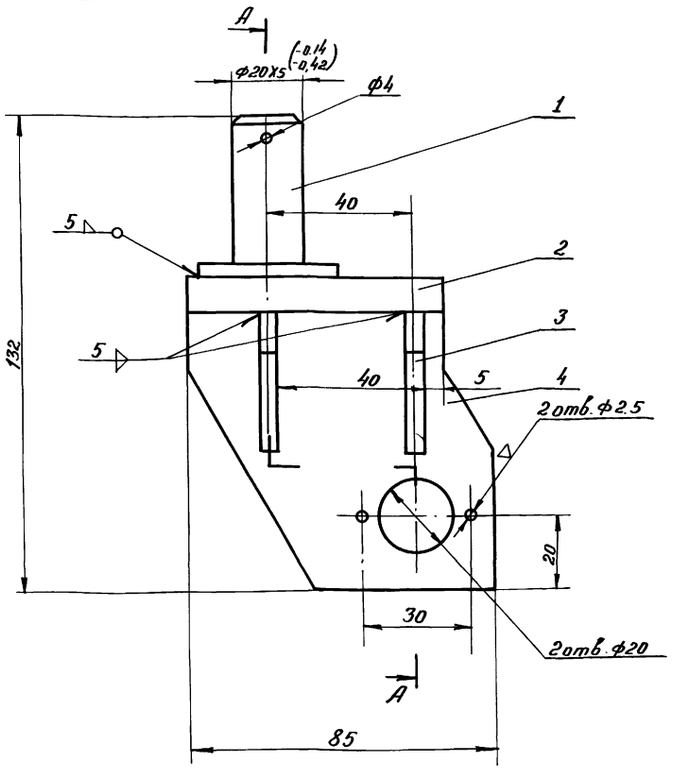

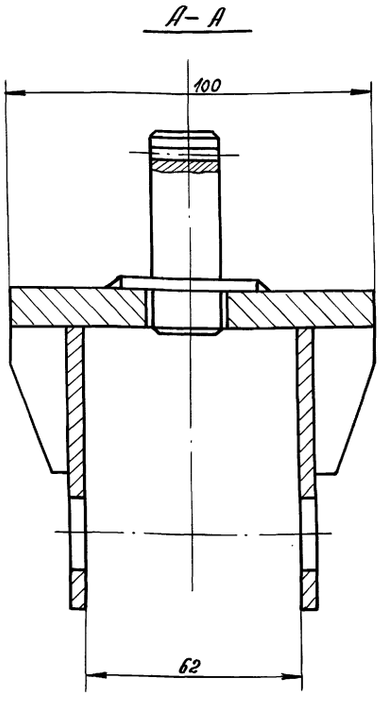

1. Сварку производить электродами типа Э42 по ГОСТ 9467-60.
2. Отверстия Ф20 сверлить после сборки вилки, соблюдая соостность

Изм.	Лист	N докум.	Подп.	Дата	194 КФК I.44 СБ			
Разраб.		Шехтер			Вилка Сборочный чертеж.	Лит И	Масса 0,98	Масшт. 1:1
Провер.		Поволоцкий				Лист.	Листов 1	
Т.контр.		Шехтер				ЦНИИЭП зрелищн. зданий и спорт. соор. Отдел 4		
Утв.		Поволоцкий						

Пров: Шаров 27.6.80г Копир. Яковлев

Формат 12

13699-06 18

194КФКI 45.001

▽4 (▽)

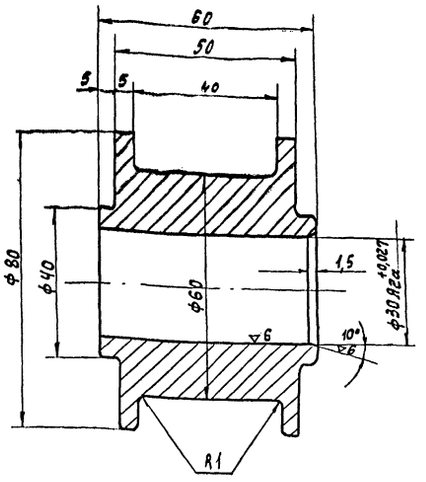

Неуказанные предельные отклонения размеров: ± 1/2 допуска 8 кл.

Изм.	Лист	N докум.	Подп.	Дата
Разраб.		Шехтер		
Провер.		Поволоцкий		
Т. контр.		Шехтер		
Утв.		Поволоцкий		

194КФКI 45.001

Корпус

Лит.	Масса	Масш.
И	1,0	1:1

Круг 32 ГОСТ 2590-71 / Ст.3 ГОСТ 535-58

Лист | Листов 1

ЦНИИЭП зрелищн. зданий и спортивн. сооруж. Отдел №4

Формат А1

194КФКI 45.СБ

(19)

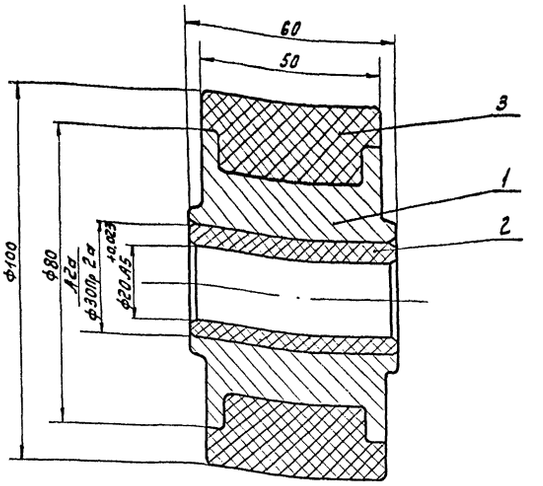

Корпус ролика до сборки покрывается резиной

Изм.	Лист	N докум.	Подп.	Дата
Разраб.		Шехтер		
Провер.		Поволоцкий		
Т. контр.		Шехтер		
Утвер.		Поволоцкий		

194КФКI 45.СБ

Ролик
Сборочный чертеж

Лит.	Масса	Масшт.
И	2,1	1:1

Лист | Листов 1

ЦНИИЭП зрелищн. зданий и спорт. сооруж. Отдел №4

Формат А1

194КФКI 44.003

∞ (▽)

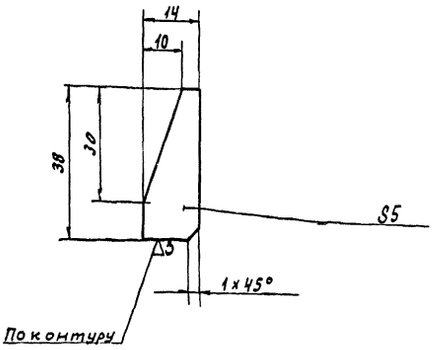

Неуказанные предельные отклонения размеров: ± 1/2 допуска 8 кл.

Изм.	Лист	N докум.	Подп.	Дата
Разраб.		Шехтер		
Провер.		Поволоцкий		
Т. контр.		Шехтер		
Утв.		Поволоцкий		

194КФКI 44.003

Ребро

Лит.	Масса	Масшт.
И	0,02	1:1

Лист | Листов 1

Лист 5 ГОСТ 5681-57 / Ст.3 ГОСТ 500-58

ЦНИИЭП зрелищн. зданий и спортивн. сооруж. Отдел №4

Формат А1

194КФКI 44.004

2 (▽)

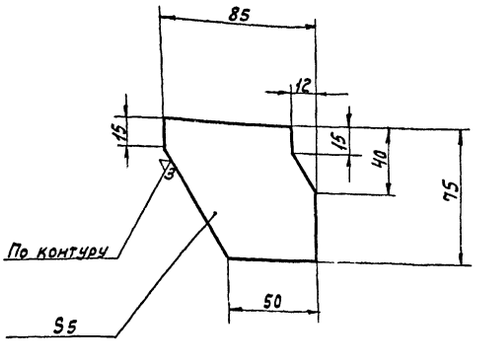

Неуказанные предельные отклонения размеров: ± 1/2 допуска 8 кл.

Изм.	Лист	N докум.	Подп.	Дата
Разраб.		Шехтер		
Провер.		Поволоцкий		
Т. контр.		Шехтер		
Утвер.		Поволоцкий		

194КФКI 44.004

Щека

Лит.	Масса	Масшт.
И	0,22	1:2

Лист | Листов 1

Лист 5 ГОСТ 5681-57 / Ст.3 ГОСТ 500-58

ЦНИИЭП зрелищн. зданий и спорт. сооруж. Отдел №4

Формат А1

gost.e-ecolog.ru