ТИПОВОЙ ПРОЕКТ

264-12-142

СЕЛЬСКИЙ ДОМ КУЛЬТУРЫ С ЗАЛОМ НА 400 МЕСТ, СПОРТЗАЛОМ 12×24 МЕТРОВ СО СТЕНАМИ ИЗ КИРПИЧА

СОСТАВ ПРОЕКТА

АЛЬБОМ-О	МАТЕРИАЛЫ ДЛЯ ПРИВЯЗКИ И ЧЕРТЕЖИ НУЛЕВОГО ЦИКЛА РАБОТ
АЛЬБОМ-I	ЧАСТЬ-1 АРХИТЕКТУРНО-СТРОИТЕЛЬНЫЕ И ТЕХНОЛОГИЧЕСКИЕ ЧЕРТЕЖИ ЧАСТЬ-2 СТАЛЬНЫЕ ВИТРАЖИ
АЛЬБОМ-II	ЧЕРТЕЖИ САНИТАРНО-ТЕХНИЧЕСКИХ СИСТЕМ И УСТРОЙСТВ
АЛЬБОМ-III	ЧАСТЬ-1 ЭЛЕКТРОТЕХНИЧЕСКИЕ ЧЕРТЕЖИ, ЧАСТЬ-2 КИНОТЕХНИКА
АЛЬБОМ-IV	ЧЕРТЕЖИ МЕХАНИЧЕСКОГО НЕСТАНДАРТИЗИРОВАННОГО ОБОРУДОВАНИЯ
АЛЬБОМ-V	ЗАДАНИЕ ЗАВОДАМ – ИЗГОТОВИТЕЛЯМ
АЛЬБОМ-VI	СМЕТЫ
АЛЬБОМ-VII	ЗАКАЗНЫЕ СПЕЦИФИКАЦИИ
АЛЬБОМ-VIII	ДОПОЛНИТЕЛЬНЫЙ АЛЬБОМ К МЕРОПРИЯТИЯМ, ПОВЫШАЮЩИМ ТЕПЛОВУЮ ЗАЩИТУ ЗДАНИЯ
АЛЬБОМ-IX	СМЕТЫ. ДОПОЛНИТЕЛЬНЫЙ АЛЬБОМ К МЕРОПРИЯТИЯМ, ПОВЫШАЮЩИМ ТЕПЛОВУЮ ЗАЩИТУ ЗДАНИЯ

13699-04

АЛЬБОМ – II

РАЗРАБОТАН
ЦНИИЭП зрелищных зданий и спортивных сооружений им. Б.С. МЕЗЕНЦЕВА

УТВЕРЖДЕН ГОСГРАЖДАНСТРОЕМ ПРИКАЗОМ N 321 ОТ 29 ДЕКАБРЯ 1973 г.
РАБОЧИЕ ЧЕРТЕЖИ АЛЬБОМОВ О-VII ВВЕДЕНЫ В ДЕЙСТВИЕ ЦНИИЭП ЗРЕЛИЩНЫХ ЗДАНИЙ И СПОРТИВНЫХ СООРУЖЕНИЙ им. Б.С. МЕЗЕНЦЕВА ПРИКАЗОМ N 116 ОТ 20 ОКТЯБРЯ 1975 г.
АЛЬБОМОВ VIII-IX ВВЕДЕНЫ В ДЕЙСТВИЕ ПРИКАЗОМ N 24 ОТ 3.III.82г

© мф ЦИТП Госстроя СССР, 1988г.

gost.e-ecolog.ru

СОДЕРЖАНИЕ АЛЬБОМА II

№ п/п	НАИМЕНОВАНИЕ	ЛИСТ	СТР
	1	2	3
	ОТОПЛЕНИЕ И ВЕНТИЛЯЦИЯ.		
1	Содержание альбома II.		1
2	Заглавный лист.	ОВ-1	2
3	Пояснения к проекту.	ОВ-2	3
4	Характеристика отопительно-вентиляционных систем. Основные показатели проекта.	ОВ-3	4
5	Условные обозначения.	ОВ-4	5
6	Спецификация оборудования и материалов на отопление и теплоснабжение.	ОВ-5	6
7	Спецификация оборудования и материалов на вентиляцию.	ОВ-6	7
8	План подвала в осях 1÷5. Отопление и вентиляция.	ОВ-7	8
9	План подвала в осях 5÷13. Отопление и вентиляция.	ОВ-8	9
10	План 1го этажа в осях 1÷5. Отопление и вентиляция.	ОВ-9	10
11	План 1го этажа в осях 5÷13. Отопление и вентиляция.	ОВ-10	11
12	План 2го этажа в осях 1÷5. Отопление и вентиляция.	ОВ-11	12
13	План 2го этажа в осях 5÷13. Отопление и вентиляция.	ОВ-12	13
14	Схема трубопроводов системы отопления №1.	ОВ-13	14
15	Схема трубопроводов системы отопления №2; №3, №4.	ОВ-14	15
16	Схема приточной вентиляции ПР-1.	ОВ-15	16
17	Схема приточной вентиляции ПР-1.	ОВ-16	17
18	Схемы приточной вентиляции ВТЗ-1 и ПЕ-1.	ОВ-17	18
19	Схема вытяжной вентиляции В-1.	ОВ-18	19
20	Схемы вытяжной вентиляции В-2, В-3, ВЕ-1, ВЕ-2, ВЕ-3, ВЕ-4, ВЕ-5, ВЕ-6, ВЕ-7	ОВ-19	20
21	Машзал. План.	ОВ-20	21
22	Машзал. Разрезы 1-1, 2-2, 3-3.	ОВ-21	22
23	Машзал. Спецификация.	ОВ-22	23
24	Венткамера №1. План. Разрезы. 1-1, 2-2, 3-3. Спецификация.	ОВ-23	24
	Венткамера №2 План. Разрез. Схема. Спецификация	ОВ-24	25
	Узел управления (для теплоносителя 150°–70°).	ОВ-25	26
27	Узел управления (для теплоносителя 95°–70°).	ОВ-26	27
28	Схема обвязки системы теплоснабжения калориферов и водоподогревателей.	ОВ 27	28

№ п/п	1	2	3
	ВОДОПРОВОД И КАНАЛИЗАЦИЯ.		
29	Заглавный лист. Состав проекта. Основные показатели. Условные обозначения. Генплан участка.	ВК-1	29
30	Пояснительная записка. Примечания к монтажу.	ВК-2	30
31	Спецификация материалов и оборудования.	ВК-3	31
32	План подвала с сетями холодного, горячего, циркуляционного и противопожарного водоснабжения.	ВК-4	32
33	План на ∇ – 1.20 с сетями холодного горячего и противопожарного водопровода.	ВК-5	33
34	План на ∇ – 1.20 с сетями фекальной технологической и ливневой канализации.	ВК-6	34
35	Выкопировка из плана на ∇ 3.00 с сетями хоз-питьевого и противопожарного водоснабжения и канализации.	ВК-7	35
36	План водомерного узла. Разрез I–I. Планы рабочих галереи с наноской противопожарного водопровода.	ВК-8	36
37	Схема холодного, горячего и противопожарного водоснабжения.	ВК-9	37
38	Разрезы по канализации к выпуску К-5, К-4, К-3, К-1.	ВК-10	38
39	Разрезы по канализации к выпуску К-1, К-2. Разрезы по водостокам.	ВК-11	39
40	План кровли. Разрезы по водостокам.	ВК-12	40
41	Установочный чертеж пожарного крана d=70 мм во встроенном и навесном шкафчикак.	ВК-13	41
42	Полки для пожарных льняных рукавов d=70 мм. l=200 м.	ВК-14	42
43	Установочный чертеж спаренных пожарных кранов.	ВК-15	43
44	Установка поливочного крана d=25 мм в нише наружних стен.	ВК-16	44
	АВТОМАТИЗАЦИЯ САНТЕХУСТРОЙСТВ.		
45	Автоматизация сантехустройств. Состав проекта. Пояснения к проекту	АУ-1	45
46	Системы ПР-1, ВЕ-1÷ВЕ-6; ВТЗ-2, В-1÷В-3, ПЕ-1 Схемы автоматизации функциональные.	АУ-2	46
47	Тепловой пункт Схемы автоматизазации функциональные.	АУ-3	47
48	Системы ПР-1, ВЕ-3, ВЕ-4 Схема электрическая принципиальная лист 1. Листов 2	АУ-4	48
49	Схемы ПР-1, ВЕ-3, ВЕ-4. Схема электрическая принципиальная. Лист 2.	АУ-5	49
50	Системы ВЕ-1, ВЕ-2, ВЕ-5, ВЕ-6 Схема электрическая принципиальная.	АУ-6	50
51	Системы ПЕ-1, В-1, В-2, ВТЗ-1, ВТЗ-2 Схемы электрические принципиальные.	АУ-7	51
52	Контроль температуры наружного воздуха. Электропитание. Сигнализация. Схемы электрические	АУ-8	52
53	Щит управления. Схема соединений лист 1 листов 4.	АУ-9	53
54	Щит управления. Схема соединений. Лист 2.	АУ-10	54
55	Щит управления. Схема соединений. Лист 3.	АУ-11	55
56	Щит управления. Схема соединений. Лист 4.	АУ-12	56

№ п/п	1	2	3
57	План машзала. Расположение электрических проводок.	АУ-13	57
58	Выкопировка из планов 1го этажа подвала. Расположение электрических проводок.	АУ-14	58
59	План подвала подпольных каналов расположение электрических проводок.	АУ-15	59
61	План 2го этажа между осями „1÷5" расположение электрических проводок.	АУ-16	60
62	План 2го этажа между осями „5÷13" расположение электрических проводок.	АУ-17	61
	ПРОТИВОПОЖАРНАЯ АВТОМАТИКА.		
63	Заглавный лист	ВК/ПА-1	62
64	Заказная спецификация на материалы дренчерных установок.	ВК/ПА-2	63
65	Заказная спецификация на оборудование и материалы насосной станции.	ВК/ПА-3	64
66	Автоматическая установка водяного пожаротушения. Выкопировка из плана подвала в осях Б-М ÷ 11-13 и из плана 1го и 2го этажей в осях А-И ÷ 9-12.	ВК/ПА-4	65
67	Автоматическая установка водяного пожаротушения. План первой, второй галерей и колосниковой площадки	ВК/ПА-5	66
68	Автоматическая установка водяного пожаротушения. Разрез I-I, II-II.	ВК/ПА-6	67
69	Аксонометрические схемы секции управления дренчерами №№ 1,2,3.	ВК/ПА-7	68
70	Схема побудительной сети.	ВК/ПА-8	69
71	Насосная станция противопожарного водоснабжения План Разрезы.	ВК/ПА-9	70
72	Аксономитрическая схема трубопроводов насосной станции.	ВК/ПА-10	71
73	Установочный чертеж компресора модели 1136.	ВК/ПА-11	72
	АВТОМАТИЗАЦИЯ СИСТЕМЫ ВОДЯНОГО ПОЖАРОТУШЕНИЯ.		
74	Автоматизация системы водяного пожаротушения. Состав проекта Пояснение к проекту.	АУ/ПА-1	73
75	Водяное пожаротушение Схема автоматизации функциональная.	АУ/ПА-2	74
76	Водяное пожаротушение Схема электрическая принципиальная	АУ/ПА-3	75
77	Водяное пожаротушение. Схема соединений.	АУ/ПА-4	76
78	Водяное пожаротушение Планы. Расположение электрических проводок.	АУ/ПА-5	77
	АВТОМАТИЗАЦИЯ ДРЕНАЖНОГО НАСОСА.		
79	Автоматизация дренажного насоса Состав проекта Пояснения к проекту. Планы, расположение электрических проводок	АУ/ВК-1	78
80	Дренажный насос. Схема электрическая принципиальная Схема соединений.	АУ/ВК-2	79

Согласовано

Солдатов
Сидоров

ЦНИИЭП
Москва

1975	Сельский дом культуры с залом на 400 мест со спортивным залом 12 м х 24 м со стенами из кирпича	Содержание альбома II	Типовой проект 264-12-142	Альбом II	Лист 1

13699-04

Состав проекта

Наименование	Лист	Стр.
Заглавный лист	ОВ-1	
Пояснения к проекту	ОВ-2	
Характеристика отопительно-вентиляционных систем. Основные показатели проекта.	ОВ-3	
Условные обозначения	ОВ-4	
Спецификация оборудования и материалов на отопление и		
теплоснабжение	ОВ-5	
Спецификация оборудования и материалов на вентиляцию	ОВ-6	
План подвала в осях 1÷7. Отопление и вентиляция	ОВ-7	
План подвала в осях 7÷17. Отопление и вентиляция	ОВ-8	
План 1го этажа в осях 1÷7. Отопление и вентиляция	ОВ-9	
План 1го этажа в осях 7÷17. Отопление и вентиляция	ОВ-10	
План 2го этажа в осях 1÷7. Отопление и вентиляция	ОВ-11	
План 2го этажа в осях 7÷17. Отопление и вентиляция	ОВ-12	
Схема трубопроводов системы отопления №1	ОВ-13	
Схема трубопроводов системы отопления №2; №3; №4.	ОВ-14	
Схема приточной вентиляции ПР-1	ОВ-15	
Схема приточной вентиляции ПР-1	ОВ-16	
Схемы приточной вентиляции ВТЗ-1 и ПЕ-1	ОВ-17	
Схема вытяжной вентиляции В-1	ОВ-18	
Схемы вытяжной вентиляции В-2, В-3, ВЕ-1, ВЕ-2, ВЕ-3, ВЕ-4, ВЕ-5, ВЕ-6; ВЕ-7	ОВ-19	
Машзал. План	ОВ-20	
Машзал. Разрезы 1-1, 2-2, 3-3	ОВ-21	
Машзал. Спецификация	ОВ-22	
Венткамера №1. План. Разрезы 1-1, 2-2, 3-3. Спецификация.	ОВ-23	
Венткамера №2. План. Разрез. Схема. Спецификация.	ОВ-24	
Узел управления (для теплоносителя 150°-70°)	ОВ-25	
Узел управления (для теплоносителя 95°-70°)	ОВ-26	
Схема обвязки системы теплоснабжения калориферов и водоподогревателей	ОВ-27	

Типовые чертежи, применяемые в проекте, приобретаются в Тбилисском филиале ЦИТП (г. Тбилиси, 19 ул. Церетели, 117)

NN п/п	Наименование	Серия и инвентар. номер ЦИТП
1	Средства крепления нагревательных и сантехнических приборов.	3.904-9 вып.1
2	Средства крепления трубопроводов	3.904-9. вып.2
3	Приточные вентиляционные камеры типа 1ПК-10÷1ПК150 производительностью от 3.5 до 150 тыс. м³/час.	3.904-49 выпуски 1-1; 1-3;
4	Решетки воздухоприточные тип РР	1.494-8
5	Решетки щелевые регулирующие тип Р	1.494-10
6	Детали и монтажные положения для разработки монтажных чертежей воздуховодов промышленной вентиляции	4.904-49
7	Шумоглушители вентиляционных установок	4.904-48
8	Гибкие вставки для центробежных вентиляторов общего назначения	2.494-8; вып.1
9	Двери и люки для вентиляционных камер	4.904-62
10	Крепление стальных неизолированных воздуховодов	3.904-10
11	Детали тепловой изоляции трубопроводов и оборудования	2.400-4; вып. 1,2,3
12	Заслонки воздушные унифицированные для систем вентиляции	1.494-11; вып. 1,2

Проект разработан в соответствии с действующими нормами и правилами, в том числе по взрыво-пожарной безопасности.

Гл. арх. проекта: / Горшков /

Гл. инж. проекта: / Вербицкий /

Перечень ГОСТов, примененных в проекте: ГОСТ 3262-62; ГОСТ 10944-64; ГОСТ 16549-71; ГОСТ 18161-72; ГОСТ 8730-67; ГОСТ 10704-63*; ГОСТ 10923-64; ГОСТ 3680-57; ГОСТ 18698-73 ГОСТ 8509-72; ГОСТ 8240-72, ГОСТ 8732-70; ГОСТ 8509-72; ГОСТ 8437-63;

Зрелищных зданий и спортивных сооружений. Москва. Мезенцева

Сельский дом культуры с залом на 400 мест, со спортивным залом 12м×24м со стенами из кирпича — 1975

Заглавный лист

Типовой проект 264-12-142 | Альбом II | Лист ОВ-1

Нач. отдела Солдатов; Гл. инж. арх. Бучких; Гл. инж. пр-та Вербицкий; Рук. группы Вагина; Ст. инженер Иванова

Пояснения к проекту

Общая часть

Проект отопления и вентиляции сельского дома культуры с залом на 400 мест, со спортивным залом 12×24 м со стенами из кирпича разработан для строительства на территории с обычными условиями I в подрайона, II и III климатических районов с расчетными температурами наружного воздуха:

Климатический пояс	Зимний период года			Летний период года	
	Для отопления	Для вентиляции		Для вентиляции	
	Температура °С	Температура °С	Теплосодержан. ккал/кг	Температура °С	Теплосодержан. ккал/кг
I	−40°	−28	−6.5	21	10.7
II	−30°	−19	−4.2	22	10.9
III	−20°	−9.5	−1.4	25	12.1

Внутренние температуры, воздухообмены и надбавки к теплопотерям приняты в соответствии стребованиями СНиП II-Г. 7-62; СНиП II-А. 7-71; СНиП II-А 15-68; СНиП II-А. 8-71; II-А 11-70 и II-А 16-71.

Величины сопротивления теплопередаче ограждающих конструкций (R_o) приняты:

NN п/п.	Наименование ограждающих конструкций	R_o при расчетной наружной температуре.		
		−20°С	−30°С	−40°С
1.	Наружные стены из гапняного пустотелого кирпича пластического прессования с облицовкой керамич. пустотелым кирпичом δ=380мм	0.95	—	—
2	То же δ=510мм	—	1.21	—
3	То же δ=640мм	—	—	1.47
4	Окна двойные в деревянных переплетах, расстояния между стеклами 100мм.	0.44	0.44	0.44
5	Витражи в стальных переплетах (двойное остекление, расстояние между стеклами 100 мм.)	0.4	0.4	0.4
6	Покрытие	1.21	1.4	1.53

Теплоснабжение

Теплоснабжение здания предусматривается от внешнего источника тепла. Теплоноситель- вода с параметрами 150°-70°С или 95°-70°С. Потребители тепла — системы отопления, вентиляции и горячего водоснабжения.

В зависимости от условий присоединения к наружным тепловым сетям могут быть приняты следующие основные схемы присоединения потребителей к источнику тепла:

Температура первичного теплоносителя	Схема питания от внешнего источника	Потребители		
		Отопление	Вентиляция	Горячее водоснабжение
150°С	Двухтрубная	через элеватор $t_п$= 115°С	непосредственная	закрытая через водоподогреватели
95°С 70°С	четырехтрубная /2е-трубы отопления и 2е горячего водоснабжения	непосредственная	непосредственная	непосредственная

Тепловые нагрузки потребителей и располагаемый напор на вводе приведены в основных показателях проекта на листе ОВ-3

Отопление

В здании сельского дома культуры принята однотрубная проточная система центрального водяного отопления с искусственной циркуляцией воды, нижней разводкой магистралей. Параметры воды 95°-70°С или 115°-70°С, в зависимости от условий присоединения. В качестве нагревательных приборов используются конвекторы типа „Комфорт" и радиаторы М140-АО. Для отопления помещений левой части здания в осях „1÷5", зрительного зала, сцены и правой части здания в осях „5÷13", предусмотрены самостоятельные системы. Удаление воздуха из системы отопления предусматривается воздушными кранами. Разводящие магистрали прокладываются по подвалу, частично в подпольных каналах. Магистральные трубопроводы изолируются изделиями из минеральной ваты толщиной 30мм. с последующей обертной лакостеклотканью. Уклон трубопроводов не менее 0.002, направление уклонов указано на схемах трубопроводов.

Для предотвращения врывания холодного воздуха через дверные проемы предусматривается устройство воздушно-тепловых завес, работающих на рециркуляционном воздухе, для главного входа ВТ3-1, для склада объемных декораций ВТ3-2.

Вентиляция

Для здания сельского дома культуры запроектирована приточно-вытяжная вентиляция с механическим побуждением с очисткой и подогревом воздуха. Приточный воздух во все помещения здания подается приточно-рециркуляционной установкой ПР-1. Вытяжка из зрительного зала осуществляется путем продавливания воздуха в пространство над подвесным потолком. Удаление воздуха в атмосферу из пространства над подвесным потолком и вытяжная вентиляция сцены осуществляется через утепленные заслонки, установленные в верхней части сценической коробки (системы ВЕ-3,4,5,6.) Из зрительного зала предусмотрена также рециркуляция в зимний период. Удаление воздуха из спортзала осуществляется через две вытяжные шахты, снабженные утепленными заслонками с электроприводами и электрообогревом (системы ВЕ-1, ВЕ-2). Для кинопроекционной при зрительном зале предусмотрена самостоятельная приточная система с естественным побуждением (ПЕ-1). Механическая вытяжная вентиляция предусматривается из санузлов, курительной, душевых, буфетов, с подсобными помещениями, мастерских и кружковых, читального зала (системы В-1; В-2). Для кинопроекционной запроектирована вытяжная установка с механическим побуждением (система В-3). От шкафа, установленного в электрощитовой предусматривается самостоятельная естественная вытяжная система ВЕ-7.

Согласовано

Нач. отд.	Солдатов
Гл. инж. отд.	Буцких
Гл. инж. пр.	Вербицкий
Рук. группы	Вагина
Ст. инженер	Келимская

ЦНИИЭП зрелищных зданий и спортивных сооружений имени Б.С. Мезенцева, Москва

1975	Сельский дом культуры с залом на 400 мест со спортивным залом 12×24м со стенами из кирпича	Пояснения к проекту	Типовой проект 264-12-142	Альбом II	Лист ОВ-2

13699-04 4 Ф22

Характеристика отопительно-вентиляционного оборудования приточных систем

№ системы / тип камеры	№ листа по пр-ту	Наименование обслуживаемых помещений	Обозначение заказа	Вентилятор: Тип	№	Схема испол.	Положение кожуха	Производительность м³/час	Напор кг/м²	n об/мин	Электродвигатель: тип	N квт	n об/мин	Калориферы: Расчетная температура t°С	Расчетный расход тепла ккал/час	Теплоноситель 95°-70°: Модель	Кол-во	Тем-ра нагрева от	до	Теплоноситель 150°-70°: Модель	Кол-во	Тем-ра нагрева от	до	Прочее оборудование: Наименование	Тип	Кол-во	Примечания
ПР-1	ОВ-20	Зрительный зал на 400 мест, спортивный зал, административные и служебно-вспомогательные помещения.	А12.5-5	Ц4-70	12.5	6	Л0°	52500	99	670	А02-72-6	22	970	-20°	274000	КВС11-П КВС12-П	1 1	-1.2	17	КВС11-П КВС12-П	1 1	-1.2	17	Утепленная заслонка с электроприводом и электроподогревом	КВУ1400х х1800	1	
														-30°	350000	КВС11-П КВС12-П	1 1	-4.7	17	КВС11-П КВС12-П	1 1	-4.7	17	и неутепленная	Ц800х х1100	2	
														-40°	415000	КВС11-П КВС12-П	1 1	-10.5	17	КВС11-П КВС12-П	1 1	-10.5	17				
ПЕ-1	ОВ-12	Кинопроекционная	—	—	—	—	—	—	—	—	—	—	—	-20°	10200	КВС6-П	1	-20	16	КВС6-П	1	-20	16	Утепленная заслонка с электроприводом и электроподогрев.	КВУ 1000х х600 за прим.	1	
														-30°	14600	КВС6-П	1	-30	16	КВС6-П	1	-30	16				
														-40°	17800	КВС7-П	1	-40	16	КВС6-П	1	-40	16				
ВТЗ-1	ОВ-20	Главный вход в вестибюль	А6,3105-1	Ц4-70	6.3	1	П0°	8250	57	930	А02-52-6	22	970	-20°	68500	КВБ10-П	2	16	45	КВС10-П	2	16	45	Неутепленная воздушная заслонка с электроприводом и электроподогревом	Ц600х х800 за прим.	1	
														-30°	68500	КВБ10-П	2	16	45	КВС10-П	2	16	45				
														-40°	68500	КВБ10-П	2	16	45	КВС10-П	2	16	45				
ВТЗ-2	ОВ-24	Ворота склада объемных декораций	А8-2	Ц4-70	8	6	Л0°	13500	51	755	А02-42-6	4,0	965	-20°	135000	КВБ11-П	1	16	45	КВС11-П	1	16	45	—	—	—	
														-30°	135000	КВБ11-П	1	16	45	КВС11-П	1	16	45				
														-40°	135000	КВБ11-П	1	16	45	КВБ11-П	1	16	45				

Характеристика вентоборудования вытяжных систем

№ системы	№ листа по проекту	Наименование обслуживаемых помещений	Обозначение заказа	Вентилятор: Тип	№	Схема испол.	Положение кожуха	Производительность м³/час	Напор кг/м²	n об/мин	Электродвигатель: тип	N квт	n об/мин	Примечания
В-1	ОВ-23	Буфет, кружковые, читальный зал, административные и служебно-вспомогательные помещения	А8-1	Ц4-70	8	6	П0°	11800	44	670	А02-41-6	3.0	965	
В-2	ОВ-23	Санузлы, душевые	А5090-1	Ц4-70	5	1	П0°	2700	24	930	А0А2-12-6	60.6	930	
В-3	ОВ-23	Кинопроекционная	А3,2095-1	Ц4-70	3,2	1	П0°	1275	25	1400	А0А21-4	0.27	1400	
ВЕ-1	ОВ-11	Спортзал	—	—	—	—	—	3000	—	—	—	—	—	КВУ 1000 х 600 С ЭЛ. ПР. М90 Ч/100
ВЕ-2	ОВ-11	Спортзал	—	—	—	—	—	3000	—	—	—	—	—	КВУ 1000 х 600 С ЭЛ. ПР. М90 Ч/100
ВЕ-3	ОВ-12	Сценическая коробка	—	—	—	—	—	2150	—	—	—	—	—	КВУ 1000 х 600 С ЭЛ. ПР. М90 Ч/100
ВЕ-4	ОВ-12	Сценическая коробка	—	—	—	—	—	2150	—	—	—	—	—	КВУ 1000 х 600 С ЭЛ. ПР. М90 Ч/100
ВЕ-5	ОВ-12	Зрительный зал (удаление через сценическую коробку)	—	—	—	—	—	9235	—	—	—	—	—	КВУ 1000 х 1600 С ЭЛ. ПР. М90 10/100
ВЕ-6	ОВ-12	—— ——	—	—	—	—	—	9235	—	—	—	—	—	КВУ 1000 х 1600 С ЭЛ. ПР. М90 10/100
ВЕ-7	ОВ-8	Шкаф-аккумулятор	—	—	—	—	—	50	—	—	—	—	—	——

Характеристика системы водяного отопления

№ системы	Обслуживаемое помещение	Климатический пояс I: Расход тепла ккал/час	I: Сопротивление сети, потери давл. кгс/м²: 95°-70°С	I: 115°-70°С	II: Расход тепла ккал/час	II: Сопротивление сети, потери давл. кгс/м²: 95°-70°С	II: 115°-70°С	III: Расход тепла ккал/час	III: Сопротивление сети, потери давл. кгс/м²: 95°-70°С	III: 115°-70°С
№1	Левая часть здания	102360	1600	1105	94110	1370	950	80430	1726	1193
№2	Зрительный зал	18870	1639	1178	17730	1440	1040	18950	2000	1432
№3	Сцена	31590	1697	1145	31160	1650	1120	30800	1800	1145
№4	Правая часть здания	66340	1541	1200	60750	1300	990	52030	1752	1196

Основные показатели проекта

№№ п/п	Наименование		Ед. измерения	При расчетной температуре наружного воздуха °С: -20°	-30°	-40°
1	Расход тепла на отопление (водяное)		ккал/час	182210	203750	219160
2	То же на вентиляцию (включая тепловые завесы ВТЗ-1 и ВТЗ-2		—»—	487700	548100	636300
3	То же на горячее водоснабжение		—»—	300000	300000	300000
4	Общий расход тепла		—»—	969910	1051850	1155460
5	Расход теплофикационной воды на все нужды при теплоносителе	150°-70°С	м³/час	12,100	12,600	14,500
		95°-70°С		26,7	30,0	34,0
6	Располагаемый напор на вводе при теплоносителе	150°-70°С	м в.ст.	12	12	12
		95°-70°С		7	7	7
7	Удельная тепловая характеристика	отопительная	ккал/м³/час·°С	0.3	0.26	0 21
		вентиляционная		0.64	0.58	0.58
8	Установочная мощность электродвигателей		квт	32.07	32.07	32.07

1975	Сельский дом культуры с залом на 400 мест со спортивным залом 12м×24м со стенами из кирпича	Характеристики отопительно-вентиляционных систем. Основные показатели проекта	Типовой проект 264-12-142	Альбом II	Лист ОВ-3

13699-04 5 ф 22

Согласовано

Зрелищных зданий и спортивных сооружений инсел

Гл. инж. проекта Б.С. Мухенцева

Гл. инж. отд. Рук. группы Гл. инж. пр-та Нач. отд. Создатов

Бурцких Вербицкий Варина Уланская

Условные обозначения

- Подающий трубопровод тепловой сети.
- Обратный трубопровод тепловой сети.
- Подающий трубопровод системы отопления.
- Обратный трубопровод системы отопления.
- Трубопровод в подпольном канале.
- Канал подпольный
- Подающий трубопровод системы теплоснабжения калориферов
- Обратный трубопровод системы теплоснабжения калориферов
- Подающий трубопровод системы теплоснабжения водоподогревателей
- Обратный трубопровод системы теплоснабжения водоподогревателей.
- Подающий трубопровод системы горячего водоснабжения
- Циркуляционный трубопровод системы горячего водоснабжения.
- Водопровод.
- Дренажный трубопровод.
- Соединение трубопроводов.
- Перекрещивание трубопроводов /без соединения/.
- Вентиль запорный
- Задвижка параллельная
- Тройник с пробкой
- Кран для выпуска воздуха
- Регулирующий клапан с электроприводом.
- Переход на другой диаметр трубопровода.
- Неподвижная опора
- Термометр технический
- Манометр с трехходовым краном.
- Направление уклона трубопровода $i = 0.003$.
- Обратный клапан
- Водомер
- Кран двойной регулировки.
- Конвектор „Комфорт".
- Конвектор „Комфорт" с краном для выпуска воздуха.
- Радиатор М140-АО в плане
- Радиатор М140-АО в схеме.
- Радиатор М140-АО с краном для выпуска воздуха конструкции „Маевского".

- Кран пробковый проходной.
- Кран трехходовой.
- Кран пробно-спускной
- Шкаф отопительный.
- Трубопровод с вертикальным стояком.
- Трубопровод гибкий, шланг
- Изолированные участки трубопроводов.
- Водоподогреватель
- Грязевик в плане
- Грязевик в схеме.
- Параметры теплоносителя в °С.
- Тип конвектора „Комфорт"
- Расчетная температура наружного воздуха °С
- Диаметры в числителе даны для теплоносителя 115°-70°С, в знаменателе — для 95°-70°С, без скобок для $t_н = -20°$, в скобках для $t_н = -30°; -40°$с
- Номер стояка системы отопления
- Воздуховод круглого сечения.
- Воздуховод прямоугольного сечения.
- Размер воздуховода 160×100 мм.
- Отметка низа воздуховода 6.90.
- Запорно-регулирующая воздухоприточная решетка разм.
- Щелевая регулирующая решетка на вытяжке.
- Щелевая регулирующая решетка на притоке
- Переход на другой материал или другое сечение (в схеме).
- Заслонка воздушная с ручным приводом (в схеме).
- Заслонка воздушная с электроприводом (в схеме).
- Лючок для замеров с заглушкой.
- Шахта для забора воздуха.
- Шахта для выброса воздуха.
- Дроссель-клапан.
- Воздуховод в схеме
- сечение воздуховода в мм.
- материал (м-металл)
- расход воздуха м³/час
- скорость м/сек.

1975	Сельский дом культуры с залом на 400 мест со спортивным залом 12×24 м со стенами из кирпича	Условные обозначения	Типовой проект 264-12-142	Альбом II	Лист ОВ-4

13699-04 6 ф 22

Согласовано

Солдатов, Буцких, Вербицкий, Вагина, Хелимская

Нач. отд., Гл. инж. отд., Гл. инж. пр., Рук. группы, Ст. инженер

Зрелищных зданий и спортивных сооружений имени Б.С. Мезенцева, Москва

Спецификация оборудования и материалов

№№ п/п	Наименование изделий	тип, размер	ед. изм	Количество 95°-70°С -20°	-30°	-40°	150-70°С -20°	-30°	-40°	Примечание
1	2	3	4	5	6	7	8	9	10	11
	А) Отопление									
1	Трубы водогазопроводные (газовые)	d_y=15	п.м.	183/30	112/8	112/8	284/47	210/30	210/30	ГОСТ 3262-62
2	—"—	d_y=20	"	156/7	231/29	231/29	342/138	227/93	227/93	—"—
3	—"—	d_y=25	—"—	218/71	83/—	83/—	263/65	351/111	351/111	—"—
4	—"—	d_y=32	—"—	381/160	502/230	502/230	161/57	216/58	216/57	—"—
5	—"—	d_y=40	—"—	91/35	111/35	111/25	27/7	51/18	51/18	—"—
6	—"—	d_y=50	—"—	27/7	27/7	27/7	—/—	—/—	—/—	—"—
7	Кран двойной регулировки	КДР d_y=15	шт	28	28	28	28	28	28	ГОСТ 10944-64
8	Кран пробковый проходной сальниковый муфтовый	d_y=15		3	3	3	3	3	3	11ч6бк ГОСТ 16549-71
9	Вентиль запорный муфтовый	d_y=15	шт	3	1	1	10	7	7	15кч18п ГОСТ 18161-72
10	—"—	d_y=20	—"—	9	10	10	10	12	12	—"—
11	—"—	d_y=25	—"—	6	—	—	4	5	5	—"—
12	—"—	d_y=32	—"—	6	13	13	—	—	—	—"—
13	—"—	d_y=40	—"—	—	—	—	4	4	4	—"—
14	Задвижка параллельная с выдвижным шпинделем	d_y=50	—"—	4	4	4	—	—	—	30ч6бр ГОСТ 8437-63
15	Кран пробно-спускной сальниковый с цапкой	d_y=15	—"—	—	—	—	10	5	5	10б19бк ГОСТ 8730-67
16	—"—	d_y=20	—"—	—	—	—	17	13	13	—"—
17	—"—	d_y=25	—"—	—	—	—	2	11	11	—"—
18	—"—	d_y=32	—"—	—	—	—	2	2	2	—"—
19	Кран для спуска воздуха конструкции Маевского	d_y=15	—"—	34	34	34	34	34	34	СТД 7073-В

1	2	3	4	5	6	7	8	9	10	11
20	Конвектор типа „Комфорт"		экм	172.87	187.68	215.20	138.72	170.85	187.17	См комплек. ведомость
21	Радиатор чугунный	МЧО-АО	—"—	293	334	343	275	302	322	—"—
22	Изоляция:									серия 2.400-4; в.1
	а) скорлупы минераловатные на связке из фенольных смол	δ=40	м³	1.6	1.03	0.92	2.74	2.78	2.83	—"—
	б) лакостеклоткань		м²	135.3	137.2	132.6	126.4	126.6	128.7	—"—
	Б) Теплоснабжение									
23	Трубы водогазопроводные (газовые)	d_y=20	п.м	59/59	—/—	—/—	59/59	59/59	59/59	ГОСТ 3262-62
24	—"—	d_y=25	—"—	—/—	59/59	59/59	24/13	24/13	24/13	—"—
25	—"—	d_y=32	—"—	—/—	—/—	—/—	43/43	43/43	43/43	—"—
26	—"—	d_y=40	—"—	24/13	24/13	24/13	57/23	57/23	57/23	—"—
27	—"—	d_y=50	—"—	57/43	57/43	57/43	6/6	6/6	6/6	—"—
28	Трубы стальные электросварные	d=76×3	—"—	48/23	—/—	—/—	14/14	14/14	14/14	ГОСТ 10704-63
29	—"—	d=89×3	—"—	—/—	48/23	48/23	—/—	—/—	—/—	—"—
30	Вентиль запорный муфтовый	d_y=15	шт	7	7	7	7	7	7	15кч18п ГОСТ 18161-72
	—"—	d_y=20	—"—	4	—	—	5	5	5	—"—
31	—"—	d_y=25	—"—	5	4	4	5	5	5	—"—
32	—"—	d_y=32	—"—	—	—	—	4	4	4	—"—
33	—"—	d_y=40	—"—	4	4	4	5	1	1	—"—
34	Задвижка параллельная с выдвижным шпинделем	d_y=50	—"—	6	6	6	1	5	5	30ч6бр ГОСТ 8437-63
35	—"—	d_y=80	—"—	5	5	5	4	4	4	—"—
36	Изоляция: а) скорлупы минераловатные на связке из фенольных смол	δ=30	м³	1.15	1.15	1.15	1.2	1.2	1.2	серия 2.404-4; в.1
	б) лакостеклоткань		м²	64.1	66.1	66.1	68.86	68.86	68.86	—"—
37	Узел управления		комп	1	1	1	1	1	1	см листы ОВ-25; ОВ-26
38	Бойлерная		—	—	—	—	1	1	1	см. лист ОВ-22
	горячего водоснабжения									
39	Обратный клапан	d_y=80	шт	—	—	—	2	2	2	16кч6бр ГОСТ 11816-66

Комплектовочная ведомость отопительных приборов

Радиаторы

Группировка радиаторов	95°-70°С -20°	-30°	-40°	115°-70°С -20°	-30°	-40°
3	1	—	—	3	—	—
4	3	1	2	1	3	4
5	1	3	2	6	1	—
6	7	1	—	3	2	5
7	1	4	6	1	3	1
8	2	3	3	1	5	3
9	2	2	2	3	4	4
10	3	4	3	5	3	2
11	—	—	—	1	2	4
12	3	4	2	1	2	1
13	2	3	4	—	3	1
14	4	—	1	8	4	4
15	—	—	—	22	6	5
16	21	8	8	1	1	5
17	—	—	—	—	17	—
18	10	6	6	—	—	—
19	—	—	—	—	—	17
20	—	17	—	—	—	—
21	—	4	16	4	—	—
22	3	—	4	—	—	—
23	—	—	—	3	—	—
24	—	1	1	—	3	—
25	—	3	3	—	4	7

Конвекторы

Тип конвектора	95°-70°С -20	-30°	-40°	115°-70°С -20	-30	-40°
Н-13	—/—	2/—	2/—	—/—	1/—	1/—
Н-13А	3/—	1/—	2/—	4/—	2/—	2/—
Н-14	2/—	8/—	3/—	2/1	11/2	1/—
Н-14А	30/4	26/2	10/2	29/2	15/1	16/2
Н-15	3/2	7/3	3/—	2/3	5/1	5/2
Н-15А	21/1	20/2	46/5	13/1	23/3	34/3

Примечания

1. В спецификации трубопроводов в числителе указан общий расход труб, в знаменателе - в том числе подлежащих изоляции
2. Спецификацию на трубопроводы и арматуры теплового пункта см. лист ОВ-25; ОВ-26
3. Спецификации на оборудование и материалы приточно-вытяжных систем в пределах венткамер см. листы ОВ-22; ОВ-23; ОВ-24.
4. В комплектовочной ведомости на конвекторы в числителе дано их общее количество, в знаменателе - количество конвекторов с воздухо-выпускными кранами.

1975	Сельский дом культуры с залом на 400 мест со спортивным залом 12м×24м со стенами из кирпича	Спецификация оборудования и материалов на отопление и теплоснабжение	Типовой проект 264-12-142	Альбом II	Лист ОВ-5

13699-04 7 ф22

ЦНИИЭП Зрелищных зданий и спортивных сооружений имени Б.С. Мезенцева, Москва
Нач. отдела Гл. инж. отд. Гл. инж. пр. Рук. группы Ст. инженер
Солдатов Буцких Вербицкий Вагина Хелимская
Ст. инженер Ст. инженер
Зверева Иванова
Согласовано

Спецификация оборудования и материалов на вентиляцию

NN п/п	Наименование изделий	Тип, размер	Ед. изм.	Кол-во	Примечание
1	Вентустановка ПР-1	1ПК-50	компл	1	см лист ОВ-22
2	Вентустановка ВТ3-1	1ПК-10	—"—	1	—"—
3	—"— ВТ3-2		—"—	1	см. лист ОВ-24
4	—"— В-1		—"—	1	см лист ОВ-23
5	—"— В-2		—"—	1	—"—
6	—"— В-3		—"—	1	—"—
7	Шумоглушитель N1 системы ПР-1		шт	1	см. лист ОВ-22
8	—"— N2 —"— ПР-1		—"—	1	—"—
9	—"— N3 —"— ВТ3-1		—"—	1	—"—
10	—"— N4 —"— ВТ3-1		—"—	1	—"—
11	—"— N5 —"— В-1		—"—	1	см. лист ОВ-23
12	Заслонка воздушная утепленная с				
	электроприводом МЭО и электроподогревом				
	для систем ПЕ-1; ВЕ-1; ВЕ-2; ВЕ-5; ВЕ-6	КВУ 1000х600	шт	5	3.904-11; вып.2 альбом 14
13	—"—				
	для систем ВЕ-3 и ВЕ-4	КВУ 1600х1000	—"—	2	—"—
14	Калорифер пластинчатый для системы ПЕ-1		—"—	1	см. лист ОВ-12
15	Асбестоцементный воздуховод	100х100	п.м.	14.0	
16	Воздуховод из листовой стали δ=0.7мм				
17	—"—	100 х 200	п.м	5.0	ГОСТ 1993-47
18	—"—	160 х 160	—"—	2.0	—"—
19	—"—	200 х 200	—"—	8.0	—"—
20	—"—	250 х 250	—"—	9.0	—"—
21	—"— δ=1.0мм	400 х 400	—"—	8.0	—"—
22	—"—	400 х 800	—"—	5.0	—"—
23	—"—	550 х 550	—"—	7.0	—"—
24	—"—	500 х 800	—"—	35.0	—"—
25	—"—	1000 х 500	—"—	12.0	—"—
26	—"—	1000 х 600	—"—	3.0	—"—
27	—"—	1200 х 500	—"—	6.0	—"—
28	—"—	1200 х 600	—"—	8.0	—"—
29	—"—	1400 х 1800	—"—	3.0	—"—
30	—"—	2000 х 800	—"—	11.0	—"—
31	—"—	d 315	—"—	18.0	—"—
32	—"—	d 355	—"—	5.0	—"—
33	—"—	d 400	—"—	4.0	—"—
34	—"—	d 450	—"—	12.0	—"—
35	—"—	d 800	—"—	4.0	—"—
36	Асбестоцементные короба	100 х 150	—"—	137.0	из асбестоцементных плит
37	—"—	100 х 200	—"—	36.0	—"—
38	—"—	100 х 250	—"—	60.0	—"—
39	—"—	150 х 150	—"—	80.0	—"—
40	—"—	150 х 200	—"—	13.0	—"—
41	—"—	150 х 250	п м	24.0	—"—
42	—"—	200 х 200	—"—	32.0	—"—
43	—"—	200 х 250	—"—	30.0	—"—
44	—"—	200 х 300	—"—	64.0	—"—
45	—"—	200 х 400	—"—	71.0	—"—
46	—"—	250 х 250	—"—	25.0	—"—
47	—"—	250 х 300	—"—	17.0	—"—
48	—"—	250 х 350	—"—	22.0	—"—
49	—"—	250 х 400	—"—	22.0	—"—
50	—"—	300 х 300	—"—	18.0	—"—
51	—"—	300 х 400	—"—	25.0	—"—
52	—"—	300 х 600	—"—	2.0	—"—
53	—"—	400 х 400	—"—	67.0	—"—
54	—"—	400 х 500	—"—	35.0	—"—
55	—"—	500 х 500	—"—	19.0	—"—
56	—"—	500 х 800	—"—	63.0	—"—
57	—"—	500 х 1000	—"—	140.0	—"—
58	—"—	1000 х 800	—"—	5.0	—"—
59	—"—	1000 х 1000	—"—	15.0	—"—
60	—"—	1200 х 500	—"—	6.0	—"—
61	Решетки щелевые регулирующие тип Р	Р-150	шт	115	серия 1.494-10
62	—"—	Р-200	—"—	32	—"—
63	Решетки воздухоприточные тип РР	РР 600 х 200	—"—	40	серия 1.494-8
64	Дроссель-клапан	100 х 150	—"—	24	
65	то же	100 х 200	—"—	3	
66	—"—	100 х 250	—"—	3	
67	—"—	150 х 150	—"—	3	
68	—"—	150 х 250	—"—	2	
69	Клапан воздушный регулирующий	200 х 200	—"—	1	серия 1.494-14; вып.2
70	—"—	200 х 250	—"—	4	—"—
71	—"—	200 х 400	—"—	4	—"—
72	—"—	250 х 400	—"—	1	—"—
73	—"—	400 х 700	—"—	2	—"—
74	—"—	d 315	—"—	1	—"—
75	—"—	d 355	—"—	2	—"—
76	—"—	d 400	—"—	1	—"—
77	—"—	d 450	—"—	2	—"—
78	Неподвижная жалюзийная решетка	СТД 5290	шт	32	Горьковский з-д "Сантехдеталь"
79	Сетка металлическая с яч. 10х10		м²	4.34	
80	Изоляция воздуховодов:				
	а) минераловатные изделия δ=30мм		м³	10.2	
	б) лакостеклоткань		м²	364.5	ТУ-36-929-67

Согласовано

Зрелищных зданий и спортивных сооружений имени Б.С. Мезенцева г. Москва

ЦНИИЭП Калинская

Нач. отдела	Гл. инж. отд.	Солдатов
Гл. инж. пр.		Буцких
Рук. группы		Вербицкий
Ст. инженер		Вагина
		Иванова

Проверил

1975 Сельский дом культуры с залом на 400 мест, со спортивным залом 12м х 24м со стенами из кирпича

Спецификация оборудования и материалов на вентиляцию

Типовой проект 264-12-142 | Альбом II | Лист ОВ-6

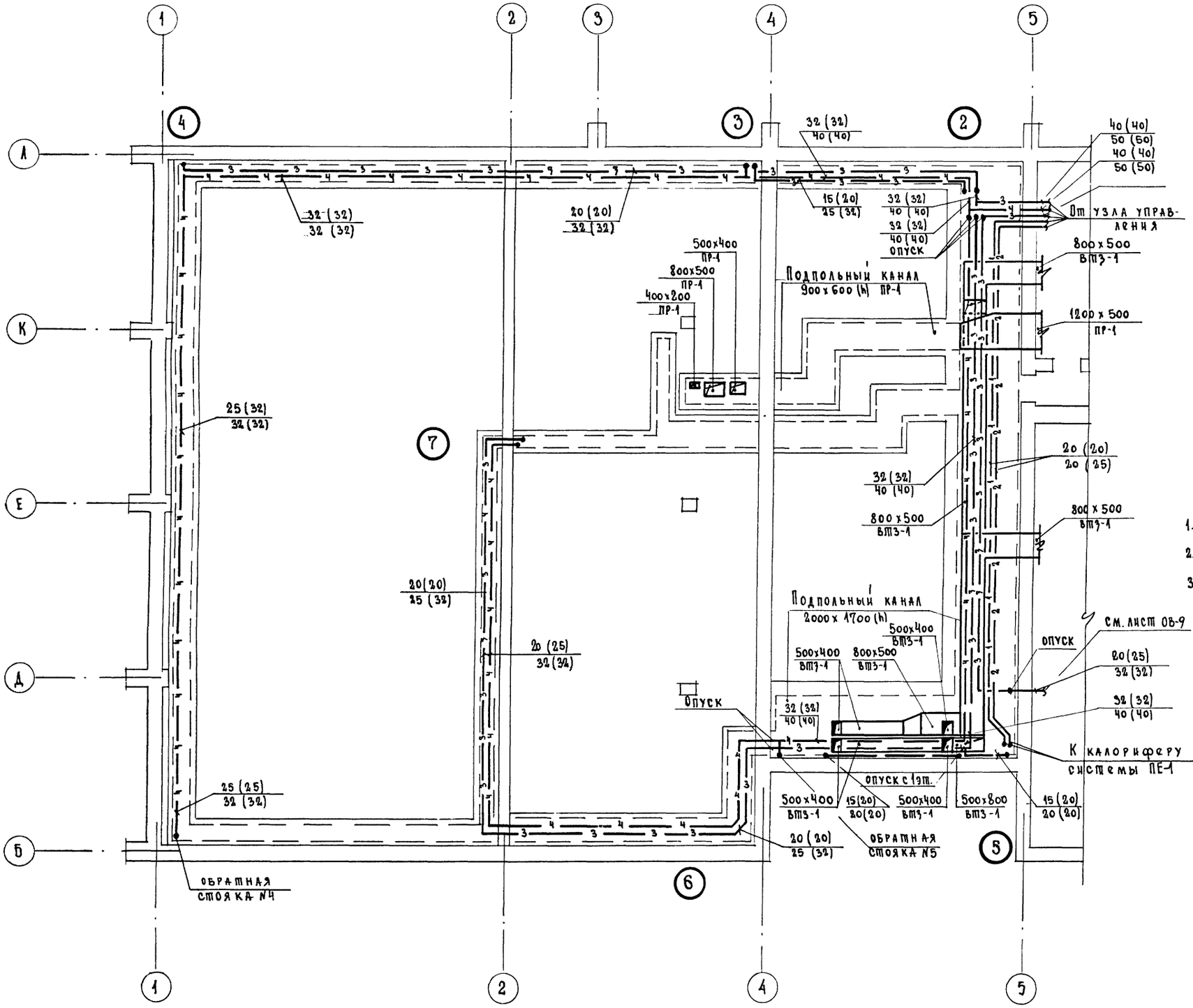

Примечания

1. Заглавный лист см. лист ОВ-1.
2. Пояснения к проекту см. лист ОВ-2.
3. Условные обозначения см. лист ОВ-4.

1975	Сельский дом культуры с залом на 400 мест, со спортивным залом 12м x 24м со стенами из кирпича	План подвала в осях 1÷5 Отопление и вентиляция	Типовой проект 264-12-142	Альбом II	Лист ОВ-7

13699-04 9 ф 22

Зрелищных зданий и спортивных сооружений имени Б.С. Мезенцева г. Москва

Нач. отдела Гл. инж. отд. Гл. инж. пр. Рук. группы Ст. инженер

Солдатов Буцких Вербицкий Вагина Хелимская

Ст. инженер Ст. инженер Проверил

Зверева Иванова Вагина

Гл. арх. пр. Гл. инж. пр. Отдел N3 Отдел N4

Горшков Зимелихина Сидоров Бенгин

Согласовано

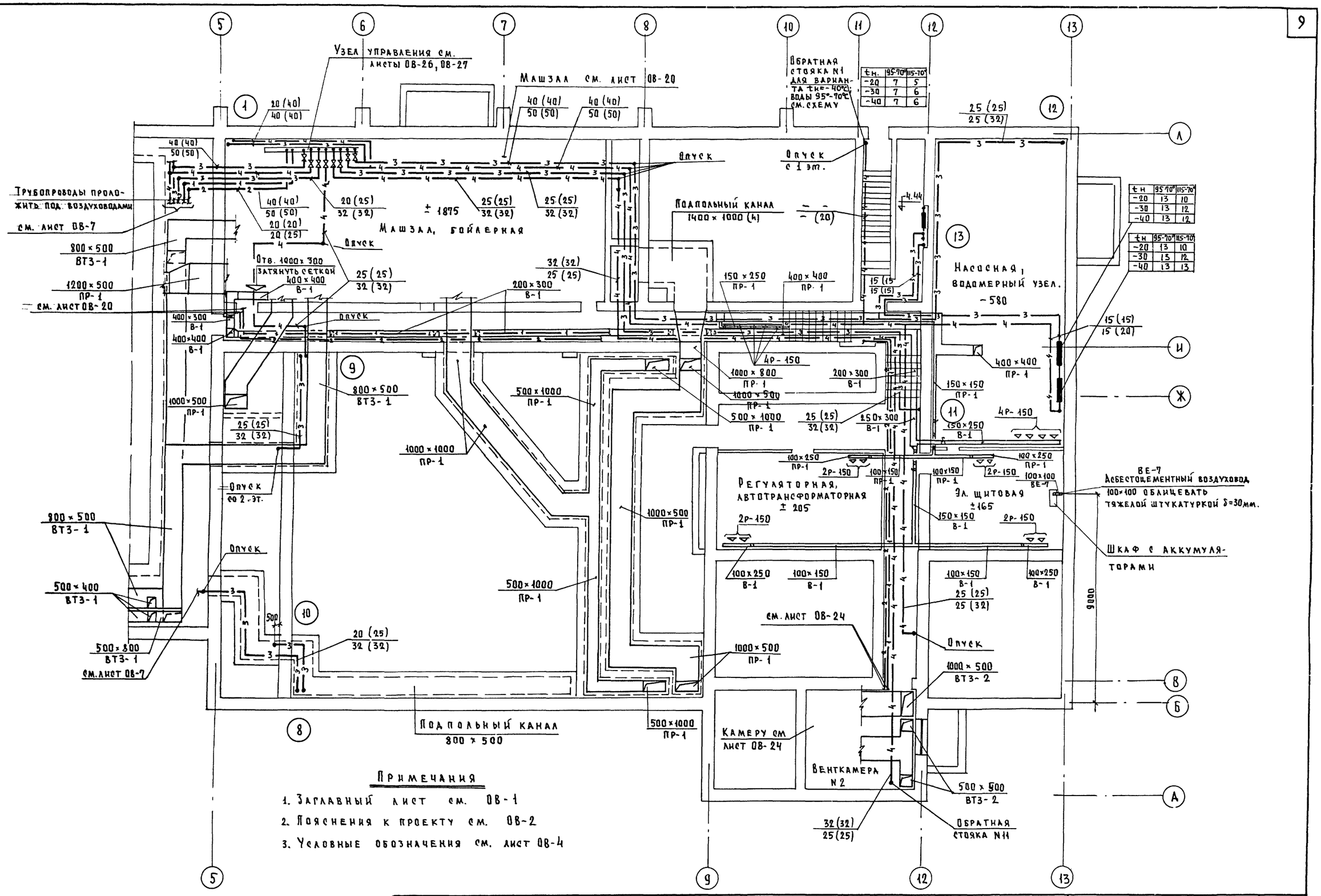

tн.	95-70°	115-70°
-20	7	5
-30	7	6
-40	7	6

tн	95-70°	115-70°
-20	13	10
-30	13	12
-40	13	12

tн	95-70°	115-70°
-20	13	10
-30	13	12
-40	13	13

Примечания

1. Заглавный лист см. ОВ-1
2. Пояснения к проекту см. ОВ-2
3. Условные обозначения см. лист ОВ-4

1975	Сельский дом культуры с залом на 400 мест со спортивным залом 12×24 м со стенами из кирпича	План подвала в осях 5÷13 Отопление и вентиляция	Типовой проект 264-12-142	Альбом II	Лист ОВ-8

13699-04 10

Ф 22

Зрелищных зданий и спортивных сооружений имени Б.С. Мезенцева Москва

Нач. отд. Гл. инж. отд. Гл. инж. пр. Рук. группы Ст. инженер Солдатов Буцких Вербицкий Вагина Хелимская Ст. инженер Ст. инженер Проверил Зверева Иванова Вагина

Согласовано: Гл. арх. пр. Гл. инж. пр. Отдел N3 Отдел N4 Горшков Зимелихина Сидоров Бенгин

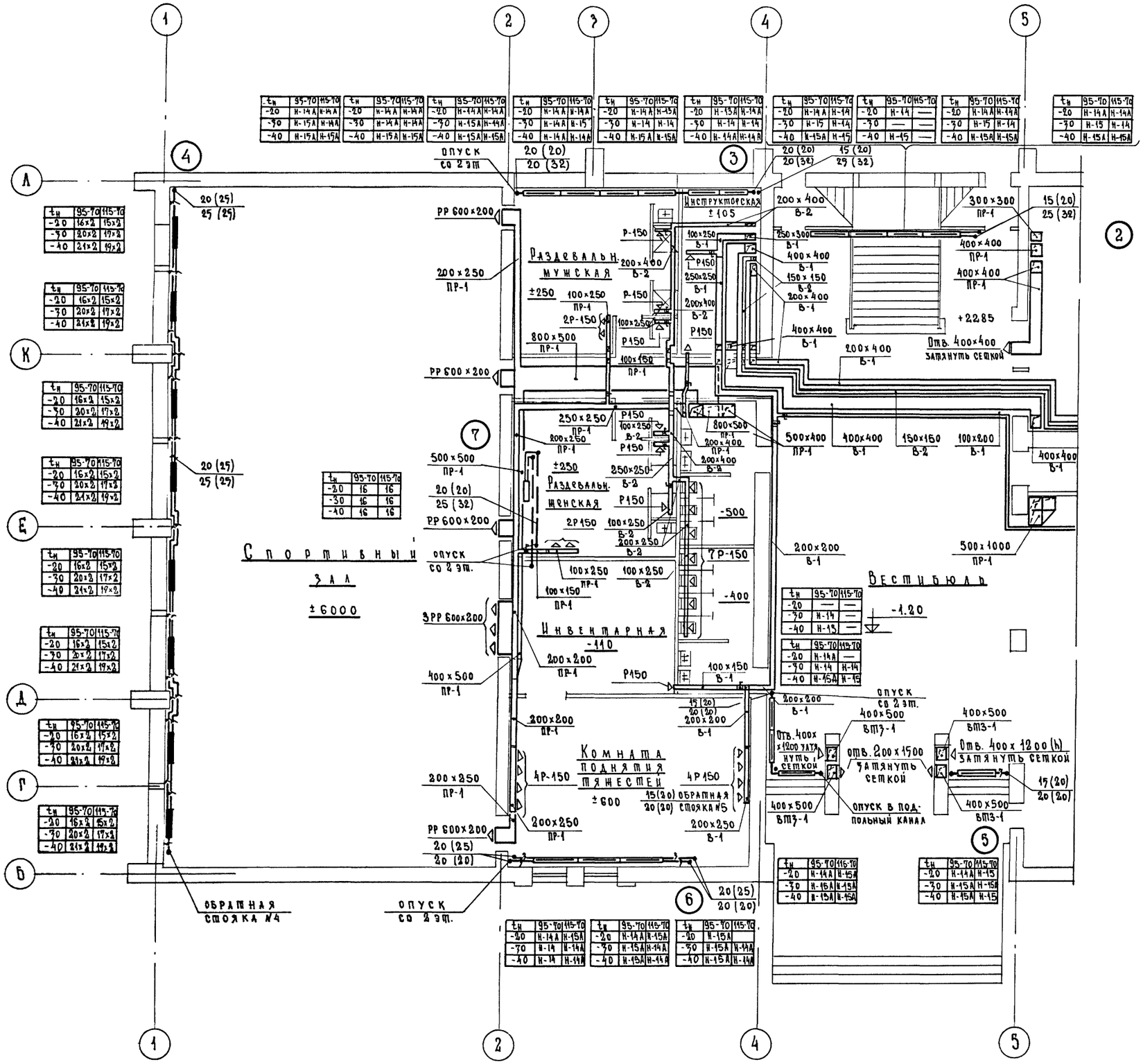

Примечания

1. Заглавный лист см. лист ОВ-1
2. Пояснения к проекту см. лист ОВ-2
3. Условные обозначения см. лист ОВ-4

1975	Сельский дом культуры с залом на 400 мест, со спортивным залом 12м×24м со стенами из кирпича	План 1го этажа в осях 1:5. Отопление и вентиляция.	Типовой проект 264-12-142	Альбом II	Лист ОВ-9	

13699-04 11 ф22

Гл. инженер проекта Ю.Г. Мухин
Гл. архитектор проекта Г.В. Иванова
Гл. инж. пр. Е.А. Ватина
Рук. группы Ю.Г. Мухин
Отдел №4 Ватина
Отдел №7 Сидоров
Гл. инженер Г.В. Иванова
Ст. инженер Ватина
Провесил Ватина
Конструктивная Сидоров
Вентил. Ватина
Гл. конструктор Г.В. Иванова
Ст. инженер Ватина
Проверил Ватина
Конструктивная Сидоров
Вентил. Ватина
Нач. отдела Г.В. Иванова
Гл. инж. пр. Г.В. Иванова
Рук. группы Ю.Г. Мухин
Ст. инженер Ватина
Гл. инженер Г.В. Иванова
Ст. инженер Ватина
Проверил Ватина
Конструктивная Сидоров
Вентил. Ватина
Гл. конструктор Г.В. Иванова
Ст. инженер Ватина
Проверил Ватина
Конструктивная Сидоров
Вентил. Ватина
Нач. отдела Г.В. Иванова
Гл. инж. пр. Г.В. Иванова
Рук. группы Ю.Г. Мухин
Ст. инженер Ватина
Гл. инженер Г.В. Иванова
Ст. инженер Ватина
Проверил Ватина
Конструктивная Сидоров
Вентил. Ватина
Гл. конструктор Г.В. Иванова
Ст. инженер Ватина
Проверил Ватина
Конструктивная Сидоров
Вентил. Ватина
Нач. отдела Г.В. Иванова
Гл. инж. пр. Г.В. Иванова
Рук. группы Ю.Г. Мухин
Ст. инженер Ватина
Гл. инженер Г.В. Иванова
Ст. инженер Ватина
Проверил Ватина
Конструктивная Сидоров
Вентил. Ватина
Гл. конструктор Г.В. Иванова
Ст. инженер Ватина
Проверил Ватина
Конструктивная Сидоров
Вентил. Ватина

Гипрокультбытстроя Государственный комитет по делам строительства Центральный институт типового проектирования зрелищных зданий и спортивных сооружений имени Б.С. Мезенцева г. Москва

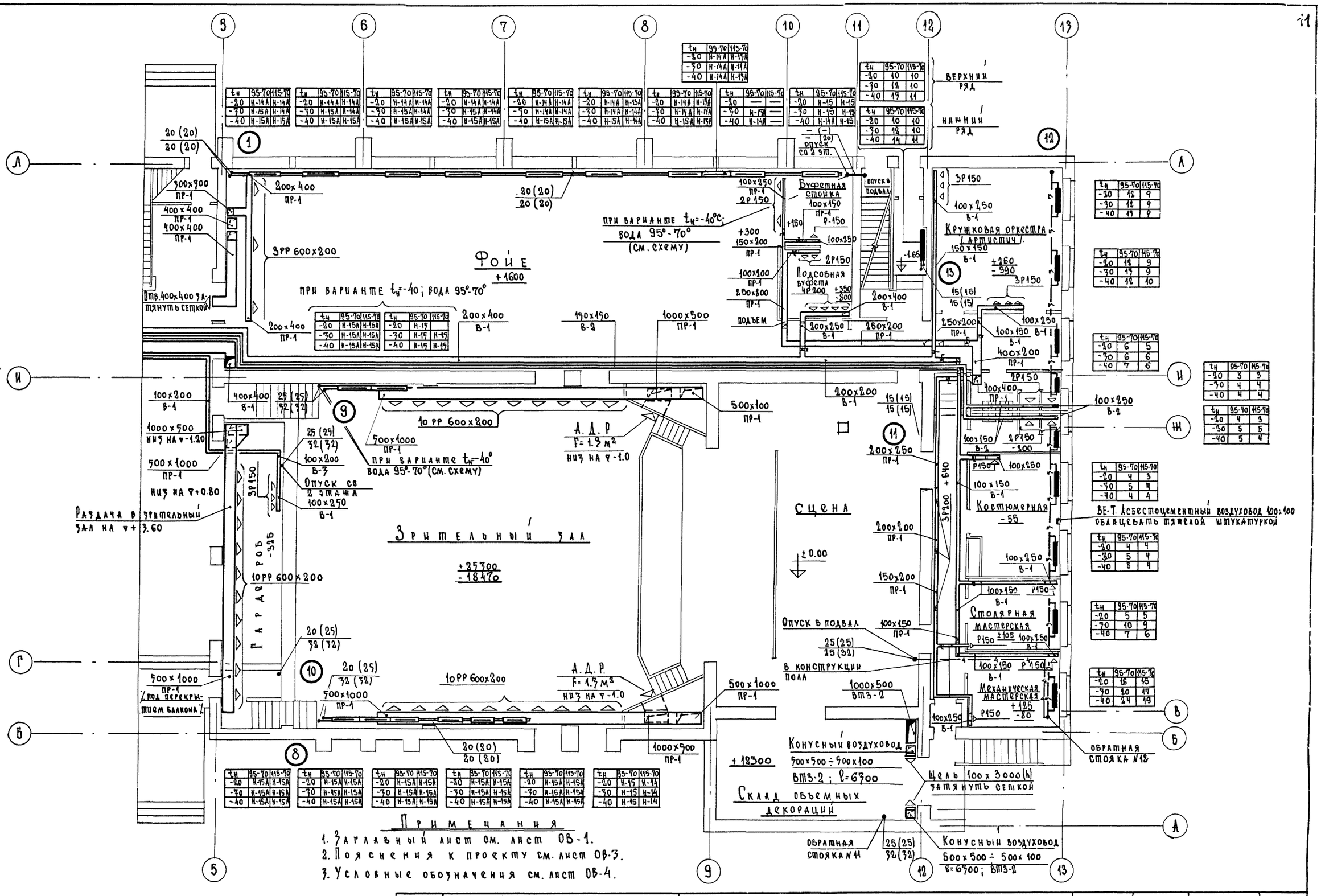

Примечания

1. Заглавный лист см. лист ОВ-1.
2. Пояснения к проекту см. лист ОВ-3.
3. Условные обозначения см. лист ОВ-4.

1975	Сельский дом культуры залом на 400 мест со спортивным залом 12м×24м со стенами из кирпича	План 1го этажа в осях 5÷13 Отопление и вентиляция	Типовой проект 264-12-142	Альбом II	Лист ОВ-10

13699-04 12 ф22

Зрелищных зданий и спортивных сооружений имени Б.С. Мезенцева, Москва

Согласовано: Горшков, Зимелихина, Сидоров, Венгин

Зверева, Иванова, Вагина, Гл. арх. пр., Гл. инж. пр., Отдел №3, Отдел №4

Солдатов, Буцких, Вербицкий, Вагина, Хелимская, Ст. инженер, Ст. инженер, Проверил

Нач. отдела, Гл. инж. отд., Гл. инж. пр., Рук. группы, Ст. инженер

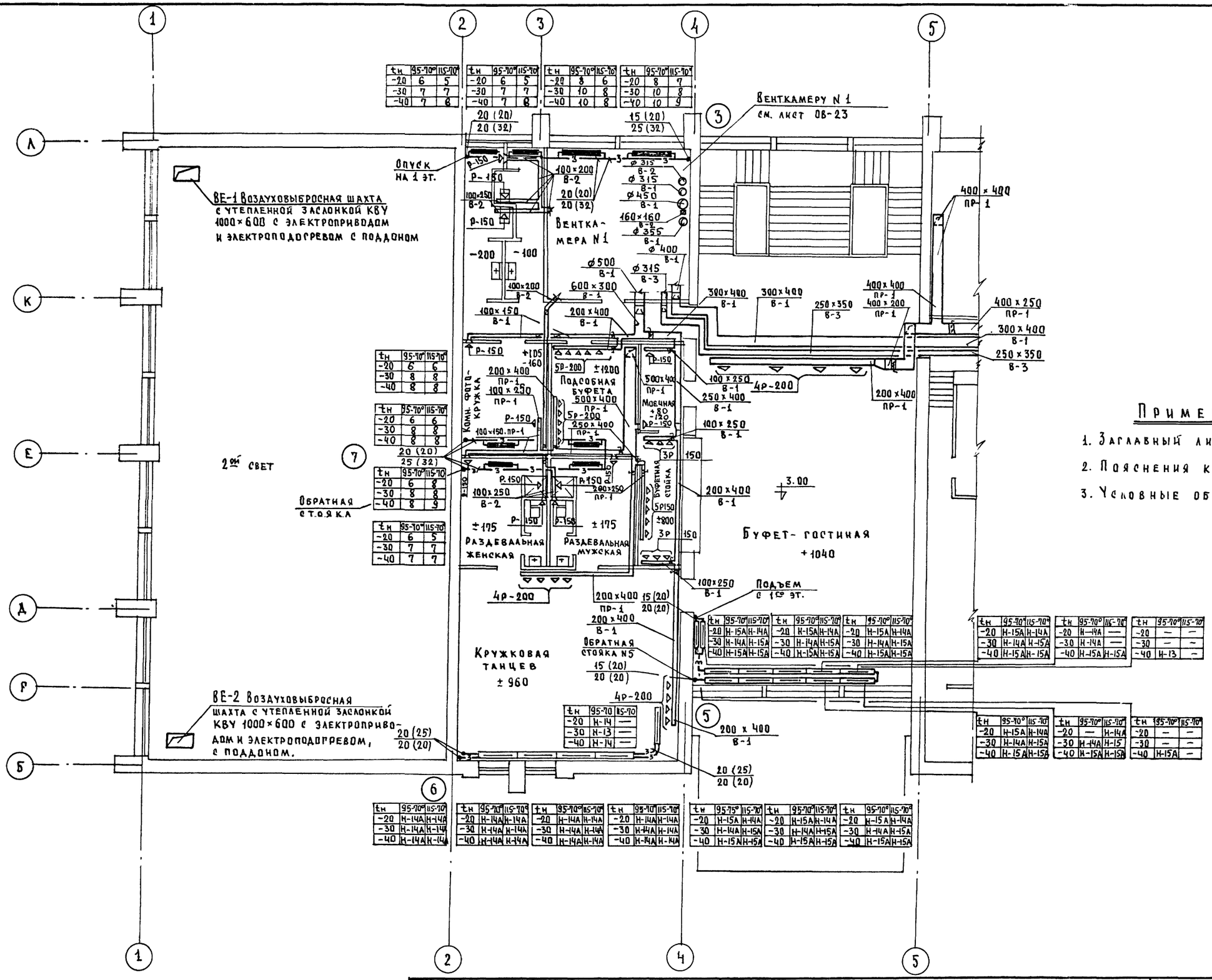

Примечания

1. Заглавный лист см. ОВ-1.
2. Пояснения к проекту см. ОВ-2
3. Условные обозначения см. ОВ-3

1975	Сельский дом культуры с залом на 400 мест, со спортивным залом 12×24 м со стенами из кирпича	План 2го этажа в осях 1÷5 Отопление и вентиляция	Типовой проект 264-12-142	Альбом II	Лист ОВ-11

13699-04 13 Ф22

ЗРЕЛИЩНЫХ ЗДАНИЙ И СПОРТИВНЫХ СООРУЖЕНИЙ имени Б.С. Мезенцева. Москва

СОГЛАСОВАНО: Горшков, Зимелихина, Сидоров, Бенгин, Отдел N1, Войновская

Зверева, Иванова, Вагина, Гл. арх. пр., Гл. инж. пр., Отдел N3, Отдел N4

Солдатов, Буцких, Вербицкий, Вагина, Хелимская, Ст. инженер, Ст. инженер, Проверил

Нач. отд., Гл. инж. отд., Гл. инж. пр., Рук. группы, Ст. инженер

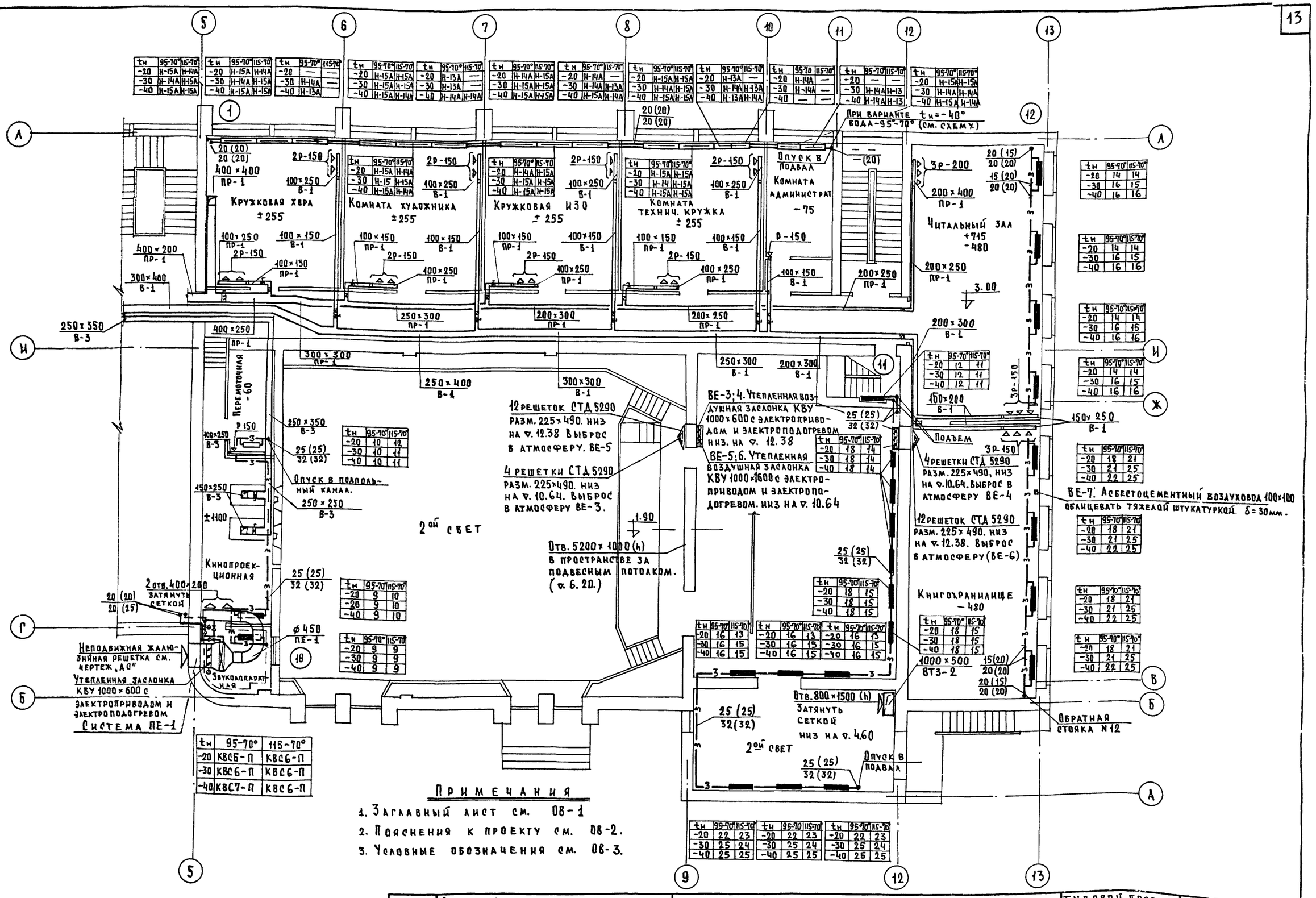

tн	95-70°	115-70°
-20	КВС5-П	КВС6-П
-30	КВС6-П	КВС6-П
-40	КВС7-П	КВС6-П

Примечания

1. Заглавный лист см. ОВ-1
2. Пояснения к проекту см. ОВ-2.
3. Условные обозначения см. ОВ-3.

1975	Сельский дом культуры с залом на 400 мест, со спортивным залом 12×24 м со стенами из кирпича	План 2го этажа в осях 5÷13 Отопление и вентиляция	Типовой проект 264-12-142	Альбом II	Лист ОВ-12

13699-04 14 Ф22

Зрелищных зданий и спортивных сооружений имени Б.С. Мезенцева Москва

Согласовано: Гл. арх. пр. Горшков; Гл. инж. пр. Зимелихина; Отдел N3 Сидоров; Отдел N4 Бейгин

Нач. отд. Гл. инж. отд. Гл. инж. пр. Рук. группы Ст. инженер Солдатов; Буцких; Вербицкий; Вагина; Хелимская; Ст. инжен. Ст. инжен. Проверил; Зверева; Иванова; Вагина

Схема трубопроводов системы отопления N1

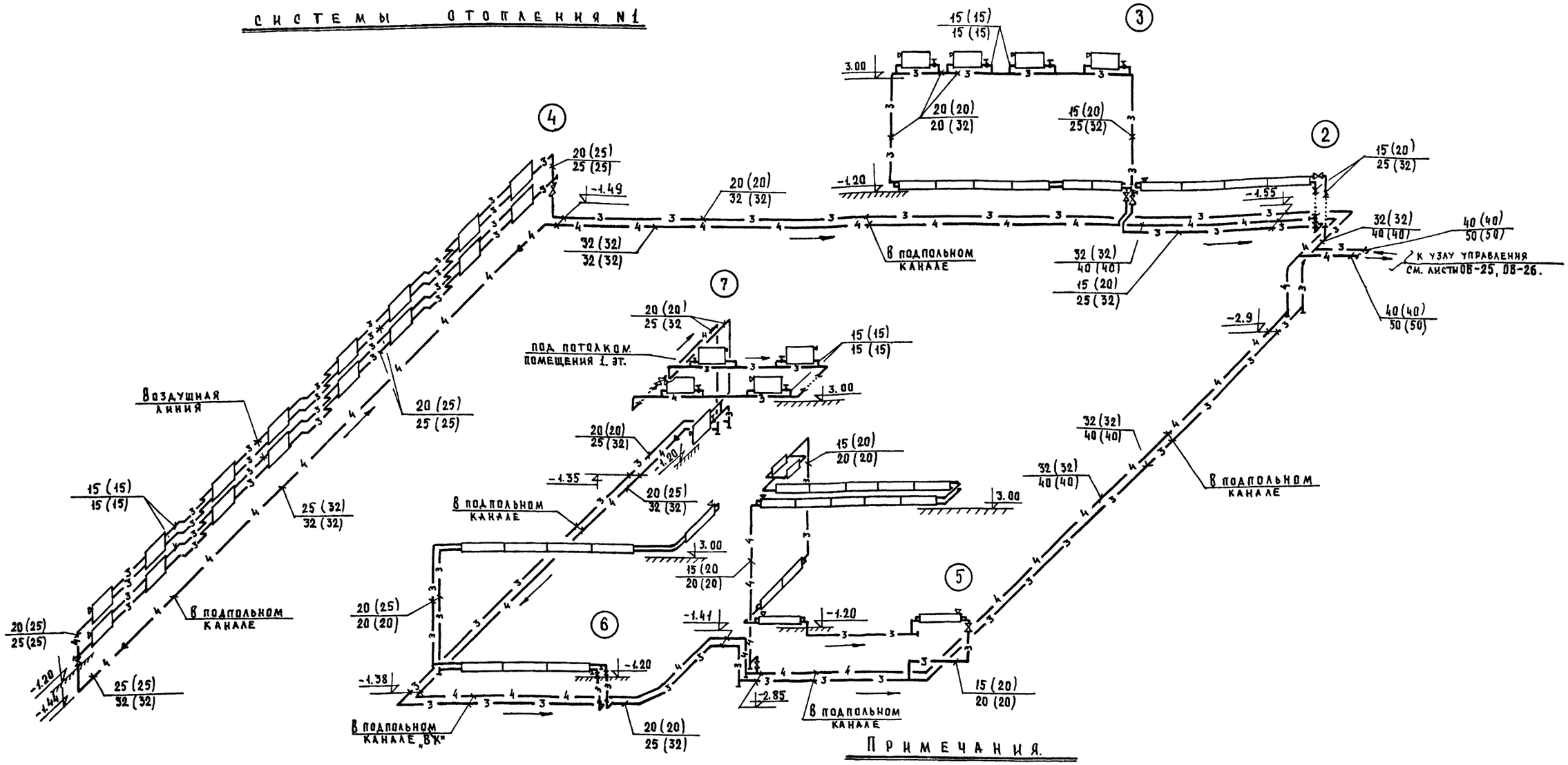

Примечания.

1. Данный лист читается совместно с листом ОВ-14
2. Состав проекта см. лист ОВ-1
3. Условные обозначения см. лист ОВ-4
4. Марки конвекторов и количество секций радиаторов даны на планах этажей и проставляются на схемах при привязке проекта после выбора соответствующего заданной строительно-климатической зоне варианта.
5. Все подающие магистральные трубопроводы изолируются минераловатными изделиями $\delta = 30$ мм. с последующей оберткой лакостеклотканью.
6. В системе при воде 115°-70° С вместо пробок с заглушками для спуска воды поставить краны пробно-спускные сальниковые с цапкой.

1975	Сельский дом культуры с залом на 400 мест со спортивным залом 12×24 м со стенами из кирпича	Схема трубопроводов системы отопления N1	Типовой проект 264-12-142	Альбом II	Лист ОВ-13

13699-04 15 ф22

Зрелищных зданий и спортивных сооружений имени Б.С. Мезенцева. Москва

Нач. отд. Солдатов; Гл. инж. отд. Буцких; Гл. инж. пр. Вербицкий; Рук. группы Вагина; Ст. инж. Зверева; Проверил Хелимская; Со ласовано

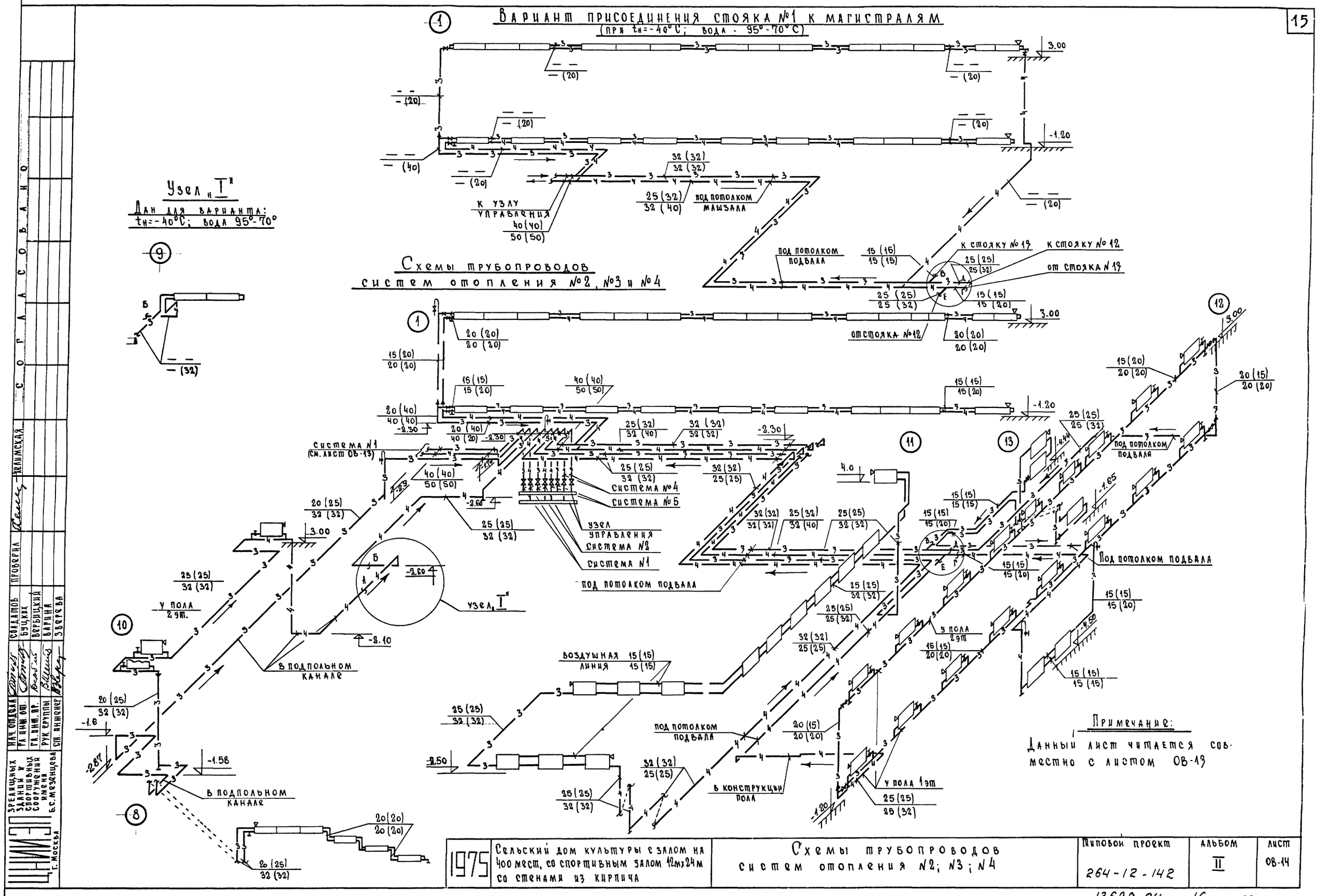

1975	Сельский дом культуры с залом на 400 мест, со спортивным залом 12м×24м со стенами из кирпича	Схемы трубопроводов систем отопления №2; №3; №4	Типовой проект 264-12-142	Альбом II	Лист ОВ-14

Зрелищных зданий и спортивных сооружений имени Б.С. Мезенцева г. Москва

Нач. отдела Гл. инж. от. Гл. инж. пр. Рук. группы Ст. инженер

Солдатов Буцких Вербицкий Вагина Зверева

Проверил Келимская

Согласовано

13699-04 16 ф22

Схема системы ПР-1

/. Зрительный зал на 400 мест, спортивный зал, административные и служебно-вспомогательные помещения /.

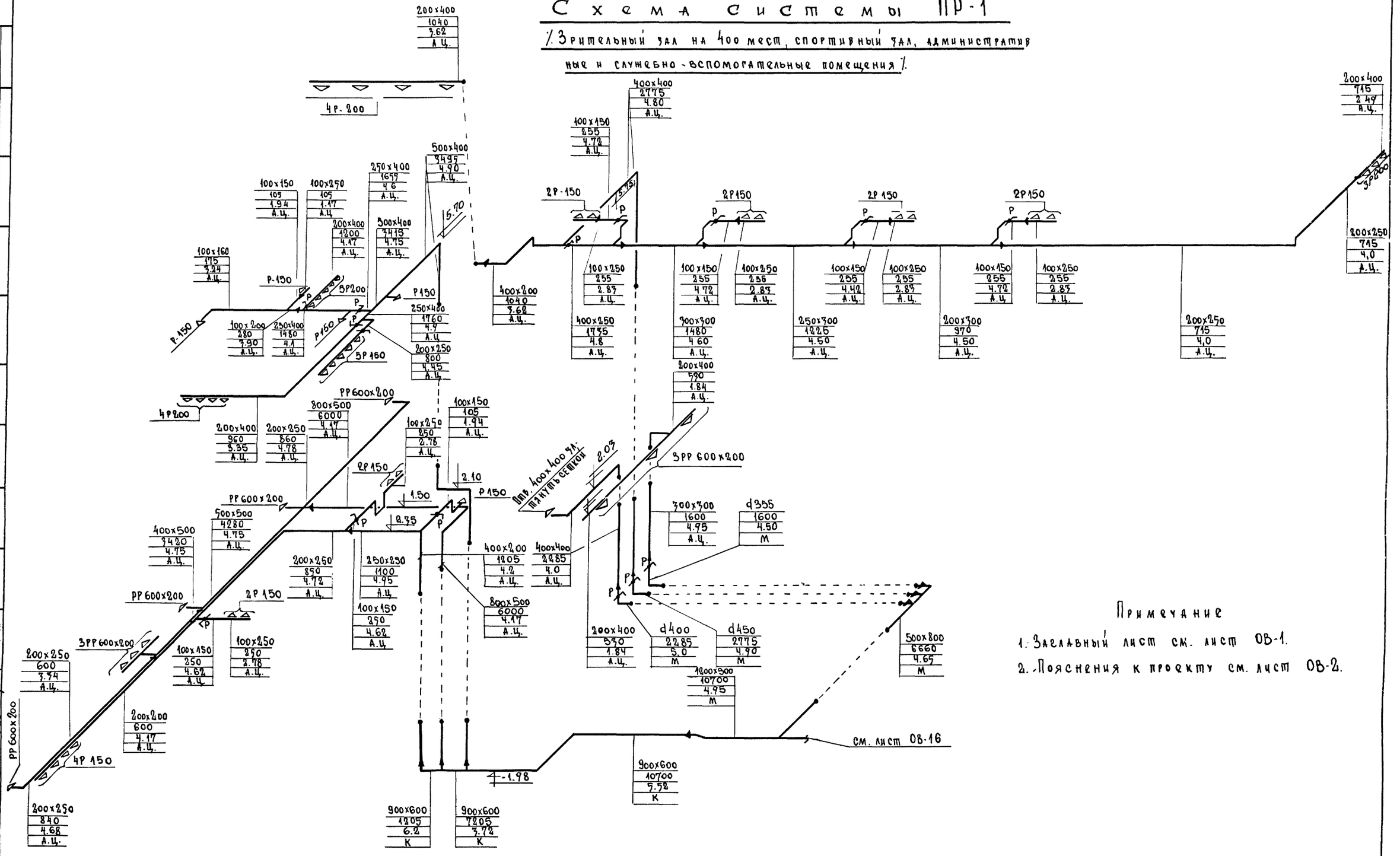

Примечание

1. Заглавный лист см. лист ОВ-1.
2. Пояснения к проекту см. лист ОВ-2.

1975	Сельский дом культуры с залом на 400 мест, со спортивным залом 12м×24м со стенами из кирпича	Схема приточной вентиляции ПР-1	Типовой проект 264-12-142	Альбом II	Лист ОВ-15

13699-04 17 ф 22

Зрелищных зданий и спортивных сооружений имени Б.С. Мезенцева

Нач. отдела Солдатов; Гл. инж. отд. Буцких; Гл. инж. пр. Бербицкий; Рук. группы Ватина; Ст. инженер Иванова

Проверил Хелимская

Согласовано

Схема системы ПР-1

/Зрительный зал на 400 мест, спортивный зал, административные и служебно-вспомогательные помещения/.

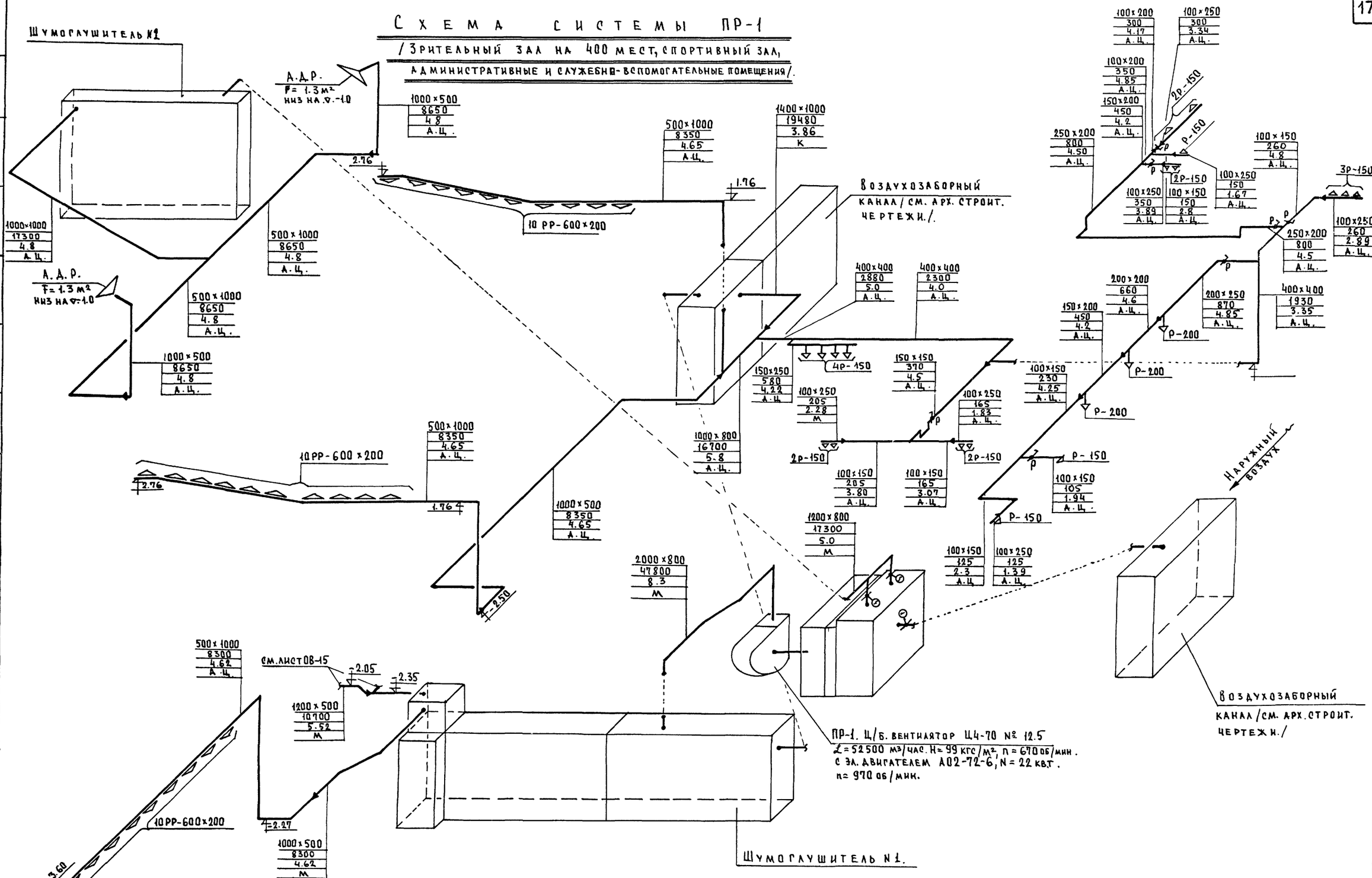

1975	Сельский дом культуры с залом на 400 мест со спортивным залом 12×24 м. со стенами из кирпича	Схема приточной вентиляции ПР-1	Типовой проект 264-12-142	Альбом II	Лист ОВ-16

13699-04 18 ф22

Зрелищных зданий и спортивных сооружений имени Б.С. Мезенцева
Москва

Нач. отд. Солдатов
Гл. инж. отд. Буцких
Гл. инж. пр. Вербицкий
Рук. группы Варина
Ст. инженер Иванова
Проверил Хелимская

Согласовано

Схема системы ПЕ-1

/Кинопроекционная/

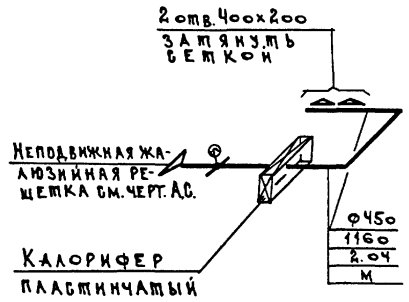

Схема системы ВТ3-1

/Главный вход вестибюля/

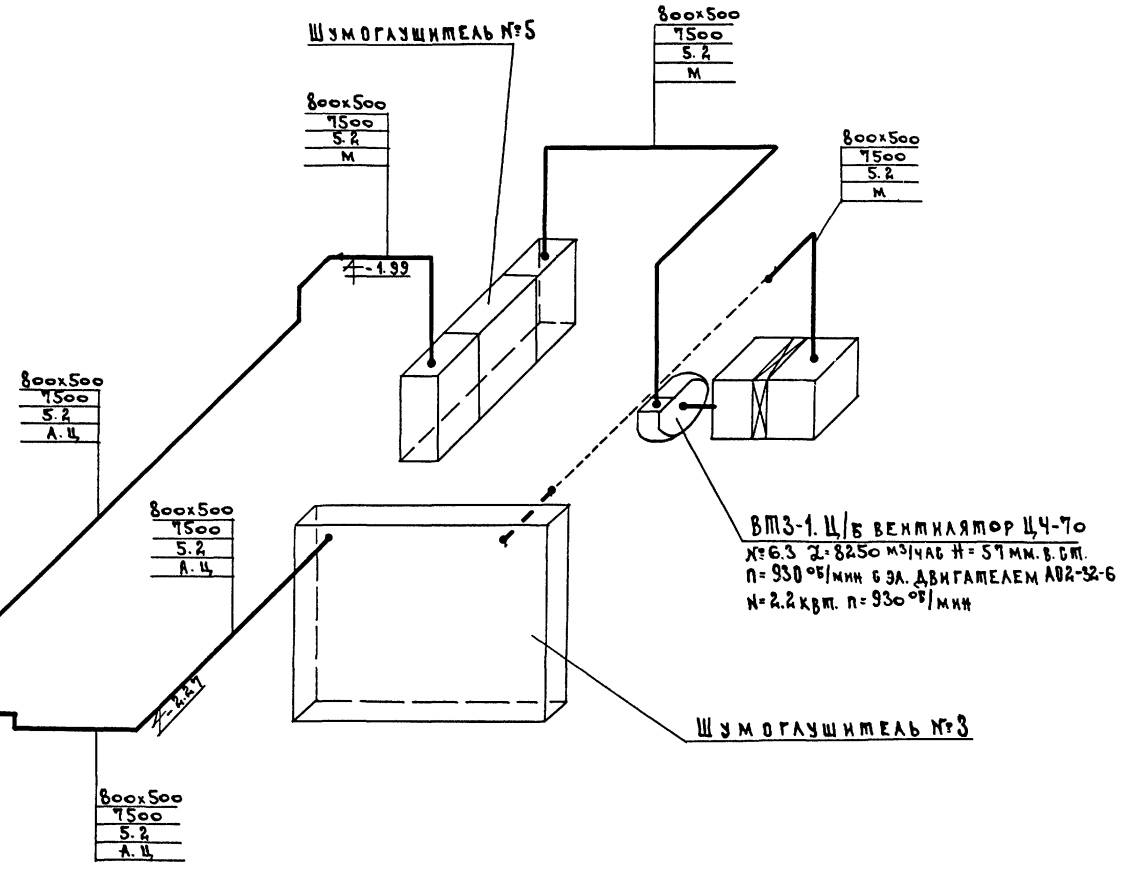

Примечания

1. Заглавный лист см. лист ОВ-1.
2. Пояснения к проекту см. лист ОВ-2.

1975	Сельский дом культуры с залом на 400 мест, со спортивным залом 12м×24м со стенами из кирпича	Схемы приточной вентиляции ВТ3-1 и ПЕ-1	Типовой проект 264-12-142	Альбом II	Лист ОВ-17

ЦНИИЭП зрелищных зданий и спортивных сооружений им. Б.С. Мезенцева, Москва

Нач. отдела Солдатов; Гл. инж. отд. Бузкин; Гл. инж. пр. Вербицкий; Рук. группы Вагина; Ст. инженер Иванова; Проверил Хелимский

13699-04 19 ф 22

Схема системы В-1

/ Буфет, кружковые, читальный зал, административные и служебно-вспомогательные помещения /

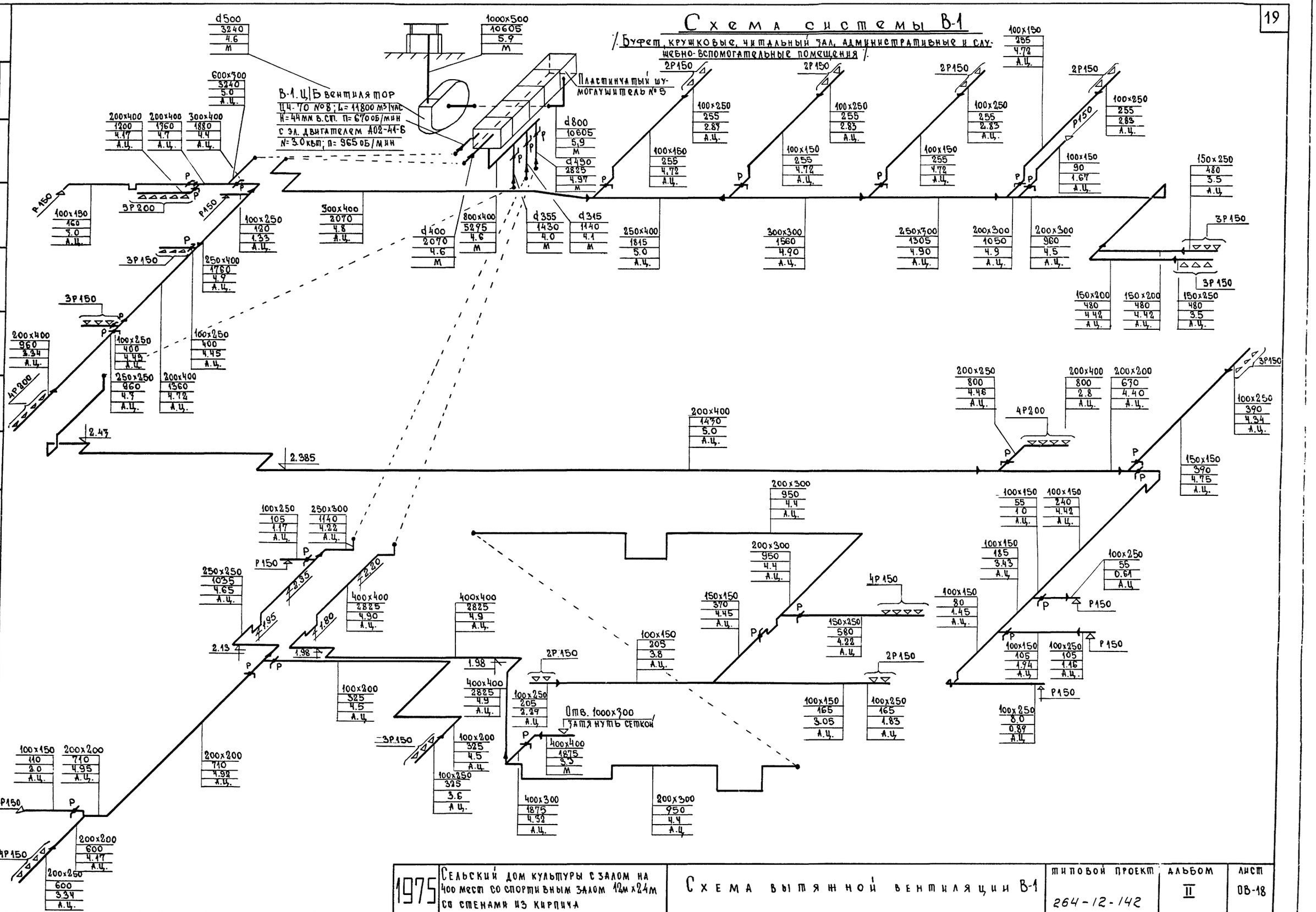

1975	Сельский дом культуры с залом на 400 мест со спортивным залом 12м х 24м со стенами из кирпича	Схема вытяжной вентиляции В-1	Типовой проект 264-12-142	Альбом II	Лист ОВ-18

13699-04 20 ф 22

Зрелищных зданий и спортивных сооружений имени Б.С. Мезенцева г. Москва

Нач. отдела, Гл. инж. отд., Гл. инж. пр., Рук. группы, Ст. инженер — Солдатов, Буцких, Вербицкий, Вагина, Иванова

Проверил — Хелимская

Согласовано

Схема системы В-2

/Санузлы, душевые/.

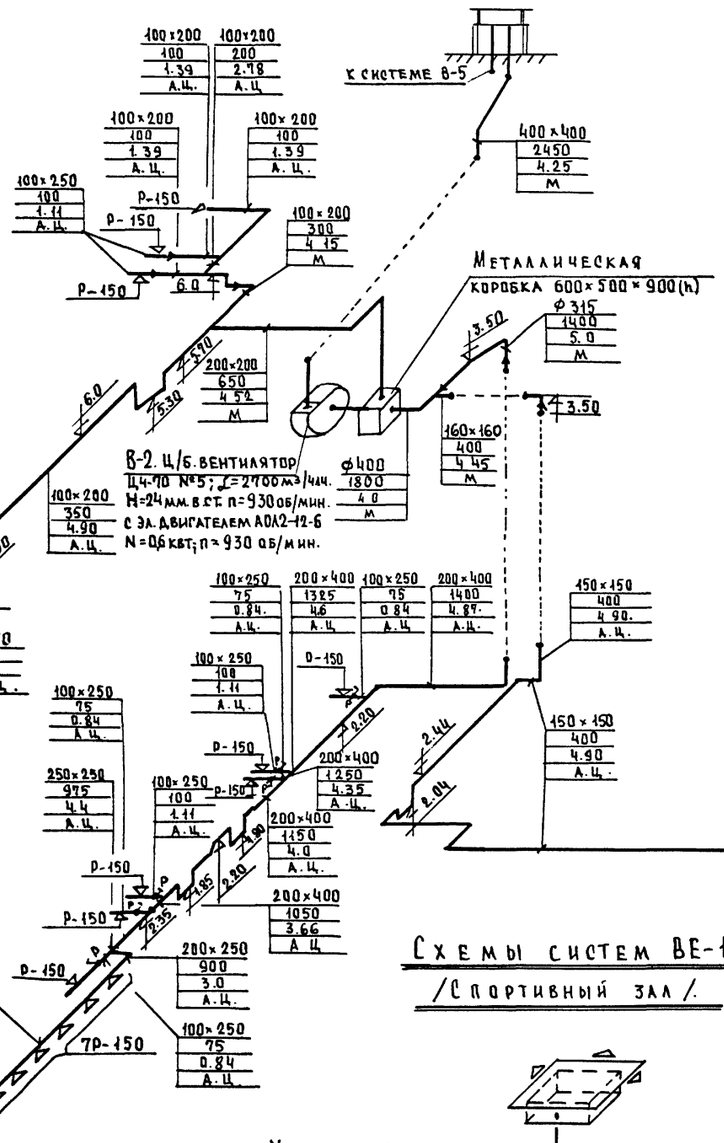

Схема системы ВЕ-7

/Шкаф аккумулятора/.

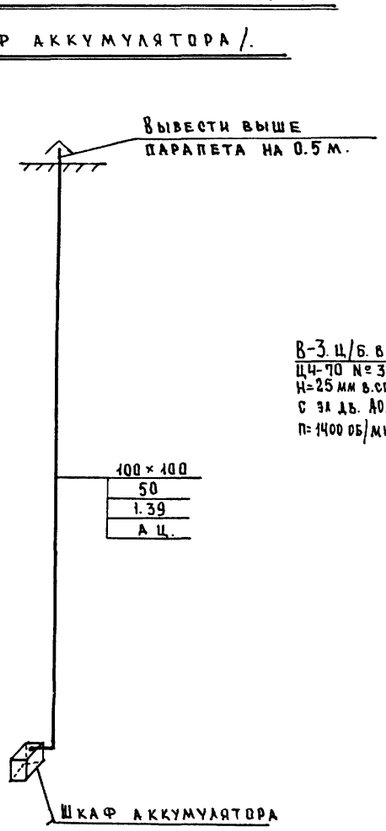

Схема системы В-3

/Кинопроекционная, перемоточная/.

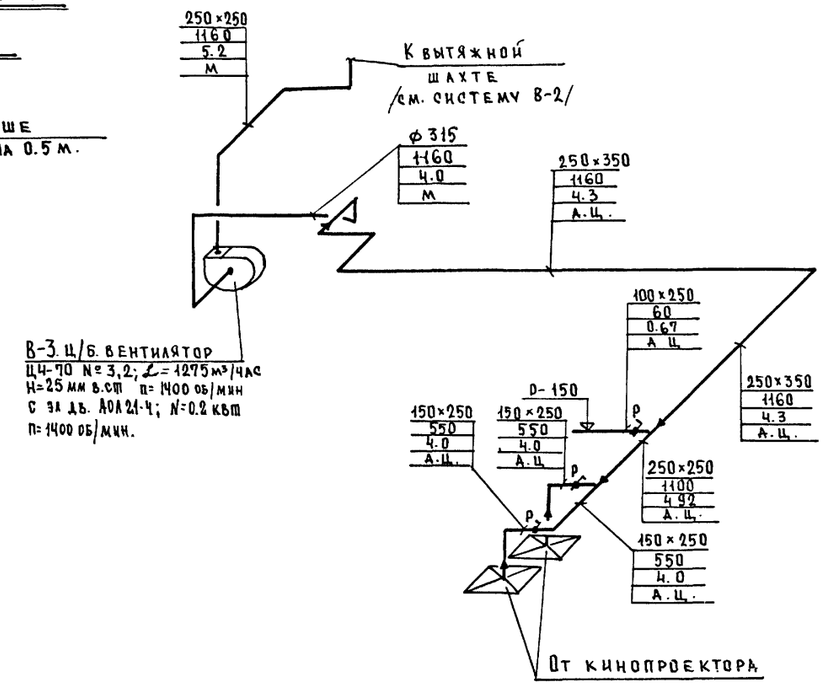

Схемы систем ВЕ-1, ВЕ-2

/Спортивный зал/.

Схемы систем ВЕ-4, ВЕ-6

/Зрительный зал, сцена/

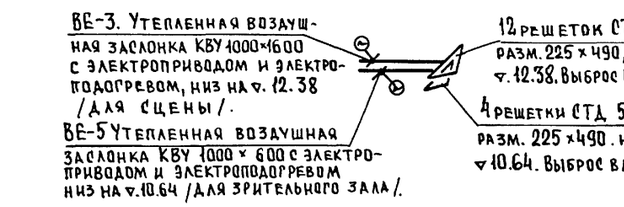

Схемы систем ВЕ-3, ВЕ-5

/Зрительный зал, сцена/

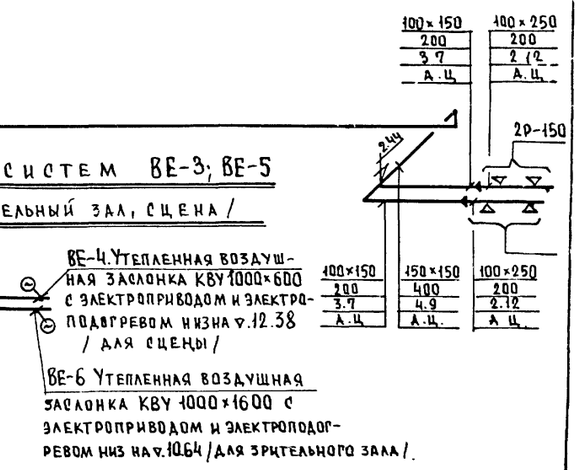

1975	Сельский дом культуры с залом на 400 мест, со спортивным залом 12×24 м со стенами из кирпича	Схемы вытяжной вентиляции В-2; В-3; ВЕ-1; ВЕ-2; ВЕ-3; ВЕ-4; ВЕ-5; ВЕ-6; ВЕ-7	Типовой проект 264-12-142	Альбом II	Лист ОВ-19

13699-04 2/Ф22

Согласовано

Хелимская

Проверил Солдатов, Бучкина, Вервицкий, Катина, Иванова

Нач. отд. — Гл. инж. отд. — Гл. инж. пр. — Рук. группы — Ст. инженер

ЦНИИЭП зрелищных зданий и спортивных сооружений имени Б.С.Мезенцева Москва

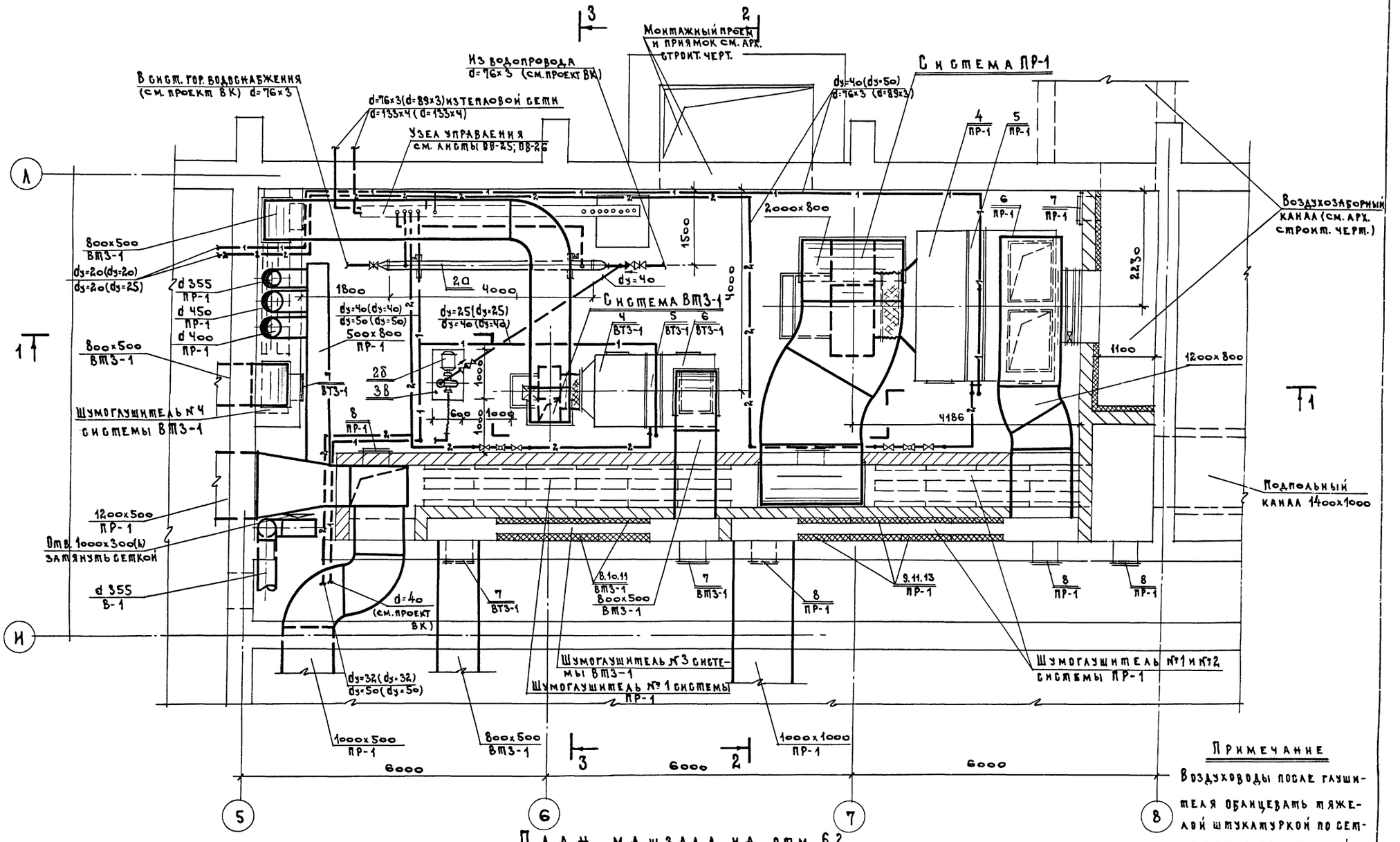

План машзала на отм. 6.2

Примечание

Воздуховоды после глушителя облицевать тяжелой штукатуркой по сетке в два слоя толщиной по 30 мм.

1975	Сельский дом культуры с залом на 400 мест, со спортивным залом 12м×24м со стенами из кирпича	Машзал. План.	Типовой проект 264-12-142	Альбом II	Лист ОВ-20

13699-04 22 ф 22

Согласовано: Горшков, Зимелихина, Сидоров, Бенгин, Гл. арх. пр., Гл. инж. пр., Отдел №3, Отдел №4, Хелимская, Проверил, Солдатов, Буцких, Вербицкий, Варина, Зайбина, Нач. отдела, Гл. инж. отд., Гл. инж. пр., Рук. группы, Инженер, Зрелищных зданий и спортивных сооружений имени Б.С. Мезенцева, Москва

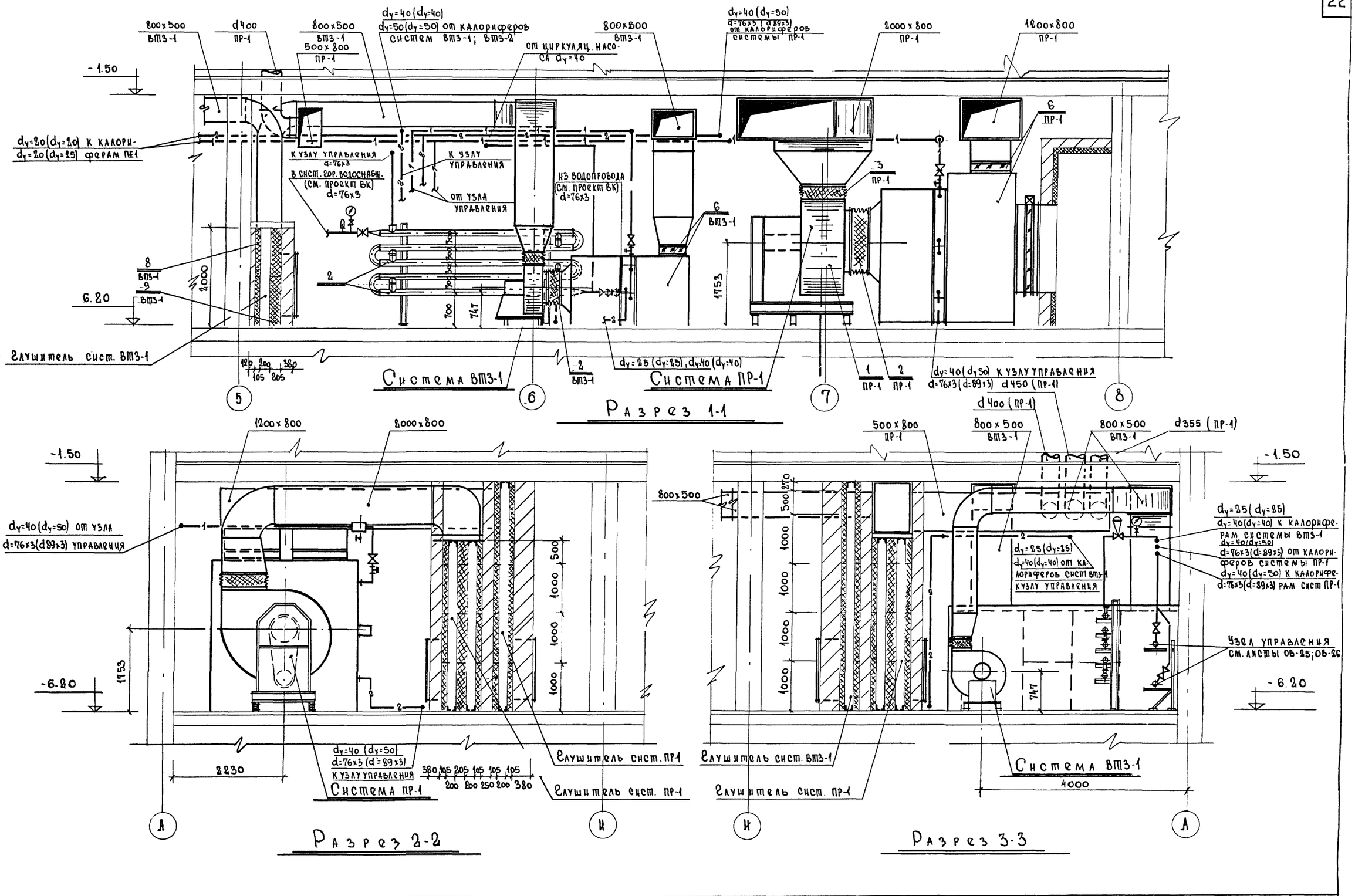

Разрез 1-1

Разрез 2-2

Разрез 3-3

1975	Сельский дом культуры с залом на 400 мест, со спортивным залом 12м x 24м со стенами из кирпича	Машзал. Разрезы 1-1, 2-2, 3-3	Типовой проект 264-12-142	Альбом II	Лист ОВ-21

13699-04 23 ф22

Согласовано: Горшков, Зимелихина, Сидоров, Бенгин

Гл. арх. пр. / Гл. инж. пр. / Отдел №3 / Отдел №4 — Хелимская

Проверил: Солдатов, Буцких, Вербицкий, Багина, Злобина

Нач. отдела / Гл. инж. отд. / Гл. инж. пр. / Рук. группы / Инженер

Зрелищных зданий и спортивных сооружений имени Б.С. Мезенцева, Москва

Спецификация оборудования

NN поз.	Наименование	Тип, размер	Ед. изм.	Кол-во	Вес ед.	Вес общ.	Примечан.
1	2	3	4	5	6	7	8
	Система ПР-1 (1ПК-50 прав. исп.)						
1/ПР-1	Вентагрегат с ц/б. вентилятором левого вращен. исп. 6, полож. кужуха „ЛО" с электродвигателем N=22 квт. n=970 об./мин.	Ц4-70 N12,5 А02-72-6	компл	1	1365	1365	Заказ А 12,5-5
2/ПР-1	Гибкая вставка	ВВ12,5	шт	1	–	–	2.494-8.в.1
3/ПР-1	То же	ВНА 12,5	"	1	–	–	—"—
4/ПР-1	Секция соединительная	—	шт	1	199	199	3.904-15 в.1-3
5/ПР-1	Секция калориферная с 2 калориферами	КВС11-П(1шт) КВС12-П(1шт.	компл	1	720	720	—"—
6/ПР-1	Секция приемная с фильтром ФПК и с 2мя рециркуляционными заслонками и с утепленным клапаном с электроприводом МЭО 10/100	— КВУ 1400×1800э	компл	1	829	829	—"—
7/ПР-1	Дверь герметическая утепленная	Д$_у$0,5×1,25	шт.	1	36.0	36.0	4.904-62
8/ПР-1	То же неутепленная	Д0,5×1,25	"	5	24,53	122,65	—"—
9/ПР-1	Пластина шумоглушащая	В 356	шт	92	23.91	2200	4.904-18
10/ПР-1	То же	В 362	"	30	32.44	970	—"—
11/ПР-1	То же	В 355	"	28	14.44	405	—"—
12/ПР-1	То же	В 361	"	10	19.97	200	—"—
13/ПР-1	Пластина шумоглушащая	В 354	шт.	8	9.93	79.5	4.904-18
	Система ВТЗ-1 (1ПК-10 лев. исп.)						
1/ВТЗ-1	Вентагрегат с ц/б. вентилятором правого вращения исп. 1. полож. кожуха „ПО" с электродвигателем N=2,2 квт n-930 об/мин.	Ц4-70 N6,3 А02-32-6	компл	1	200	200	Заказ А6,3 105-1
2/ВТЗ-1	Гибкая вставка	ВВ6,3	шт	1	–	–	2.494-8.в.1
3/ВТЗ-1	То же	ВНА 6,3	"	1	–	–	—"—
4/ВТЗ-1	Секция соединительная		шт.	1	121	121	3.904-15 в 1-1
5/ВТЗ-1	Секция калориферная с 2я калориферами	КВС 10-П (2шт.)	компл	1	263	263	—"—
6/ВТЗ-1	Секция приемная без фильтра с рециркуляционной заслонкой		компл	1	190	190	—"—
7/ВТЗ-1	Дверь герметическая неутепленная	Д05×1,25	шт.	4	24,53	98,12	4.904-62
8/ВТЗ-1	Пластина шумоглушащая	В 356	"	28	23.91	670	4.904-18
9/ВТЗ-1	То же	В 362	"	4	32.44	130	—"—
10/ВТЗ-1	То же	В 354	"	6	9,93	59,58	—"—
11/ВТЗ-1	Пластина шумоглушащая	В 355	шт.	6	14.44	87	4.904-18
	Тепловой пункт						
1.	Узел управления	—	компл.	1	–	–	см листы ОВ-25; ОВ-26
2 а)	Бойлерная горячего водоснабжения Скоростной водоводяной подогреватель l=4.0м.	ОСТ34-588-68 N08	компл. (5 секций)	5	546	546	Только для теплоносителя 150°-70°с
б)	Ц/б. насос с электродвигателем N=1,5 квт n=2860 об/мин.	1,5к-6 А012-21-2	Компл	1	53.9	53.9	Ереванский насосный завод
в)	Виброоснование под насос	А76029.000	Компл	1	–	–	3.904-16
	а) ж./б. плита	А76027.010.Д16	шт	1	–	–	см черт „КС"
	б) виброизоляторы	Д042	"	4	–	–	ТУ36-1178-70
	в) рукав-вставка d=40	А76025 000	"	1	–	–	Гост 8318-57
	г) то же d=50	А76025.000.01	"	1	–	–	—"—

Примечания

1. Заглавный лист см. ОВ-1
2. Пояснения к проекту см. ОВ-2
3. Условные обозначения см ОВ-4
4. План машзала см. ОВ-20

1975	Сельский дом культуры с залом на 400 мест, со спортивным залом 12×24м. со стенами из кирпича	Машзал. Спецификация	Типовой проект 264-12-142	Альбом II	Лист ОВ-22

13699-04 24 Ф22

Согласовано

Хелимская

Проверил

Солдатов, Буцких, Вербицкий, Вагина, Злобина

Нач. отд. Гл. инж. отд. Гл. инж. пр. Рук. группы Инженер

Зрелищных зданий и спортивных сооружений имени Б.С. Мезенцева Москва

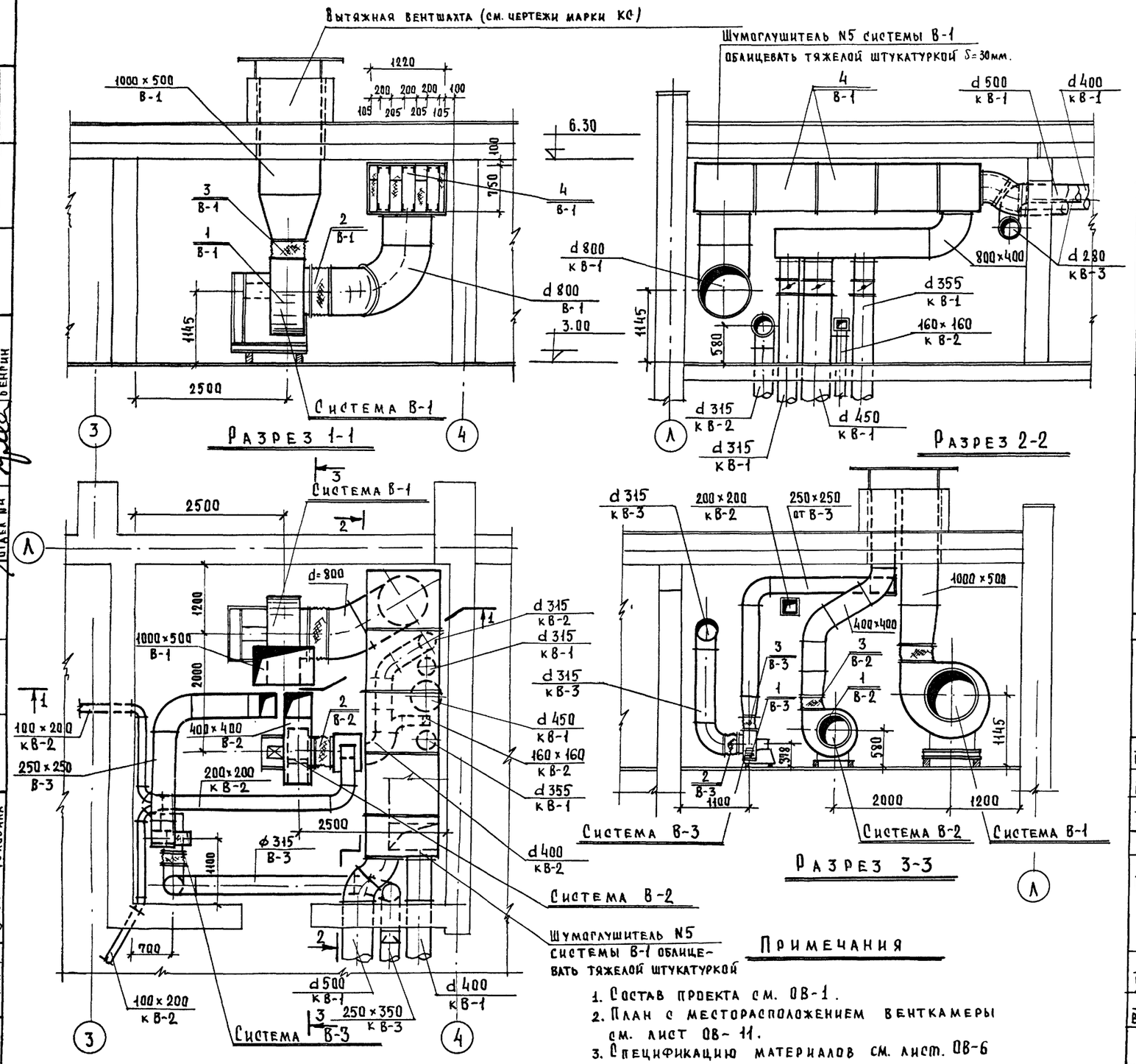

План венткамеры на отм. 3.00
м 1:50

Примечания

1. Состав проекта см. ОВ-1.
2. План с месторасположением венткамеры см. лист ОВ-11.
3. Спецификацию материалов см. лист. ОВ-6

Спецификация оборудования

	Наименование	Тип. размер	Ед. изм.	Кол.	Вес. ед.	Вес. общ. кг	Примечание
	Система В-1						
1/В-1	Вентагрегат с ц/б. вентилятором исп. 6. положение кожуха „ПО" правого вращен. с электродвигателем N=3,0 квт. n=965 об/мин.	Ц4-70 N8 А02-41-6	компл	1	568	568	Заказ А8-1
2/В-1	Гибкая вставка	ВВ 8	шт.	1	–	–	2.494-8 в.1
3/В-1	Гибкая вставка	ВНА 8	"	1	–	–	—"—
4/В-1	Шумоглушитель пластинчатый						
	а) пластина шумоглушащая	В 354	"	6	10.93	66.0	4.904-18
	б) то же	В 355	"	6	16.43	99 0	—"—
	в) то же	В 360	"	6	15.96	96.0	—"—
	г) то же	В 361	"	6	23.97	144.0	—"—
	д) сталь прокатная тонколистовая	δ=2 мм	м²	22	15.7	34.54	Гост 3680-57
	е) сталь прокатная угловая равнополая	∠50×50×5	п.м.	70	3,77	263.9	Гост 8509-72
	Система В-2						
1/В-2	Вентагрегат с ц/б. вентилятором исп. 1 положение кожуха „ПО" правого вращен. с электродвигателем N=0.6 квт. n=930 об./мин	Ц4-70 N5 АОЛ2-12-6	компл	1	113	113	Заказ А5090-1
2/В-2	Гибкая вставка	ВВ5	шт.	1	–	–	2.494-8 в.1
3/В-2	То же	ВНА5	шт.	1	–	–	—"—
4/В-2	Металлическая коробка из лист. стали δ=2 мм.	600×500×900 (h)	м²	2,8	15,7	45,0	Гост 3680-57
	Система В-3						
1/В-3	Вентагрегат с ц/б вентилятором исп. 1, положение кожуха „ПО", правого вращения с электродвигателем N=0.27 квт. n=1400 об/мин.	Ц4-70 N3.2 АОЛ-21-4	компл	1	44	44	Заказ А3,2095-1
2/В-3	Гибкая вставка	ВВ3,2	шт	1	–	–	2.494 8 в.1
3/В-3	То же	ВНА3,2	"	1	–	–	—"—

1975	Сельский дом культуры с залом на 400 мест, со спортивным залом 12×24 м. со стенами из кирпича.	Венткамера №1. План. Разрезы 1-1; 2-2; 3-3. Спецификация	Типовой проект 264-12-142	Альбом II	Лист ОВ-23

Согласовано: Гл. арх. пр. Горшков; Гл. инж. пр. Зимелихина; Отдел N3 Сидоров; Отдел N4 Бенгин; Хелимская; Проверил Солдатов; Буцких; Вербицкий; Вагина; Злобина; Нач. отд. Гл. инж. отд. Гл. инж. пр. Рук. группы Инженер

Зрелищных зданий и спортивных сооружений имени Б.С. Мезенцева. Москва

13699-04 25 Ф22

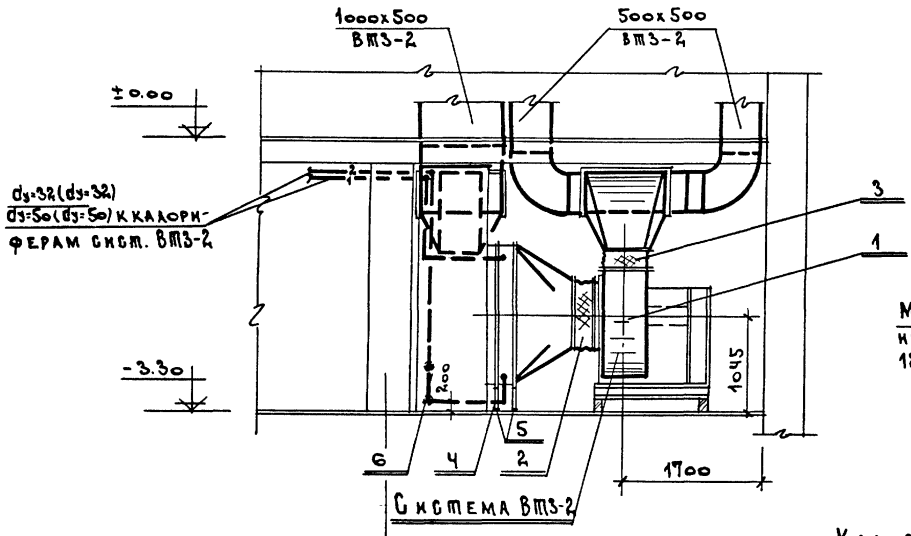

Ⓑ Разрез 1-1

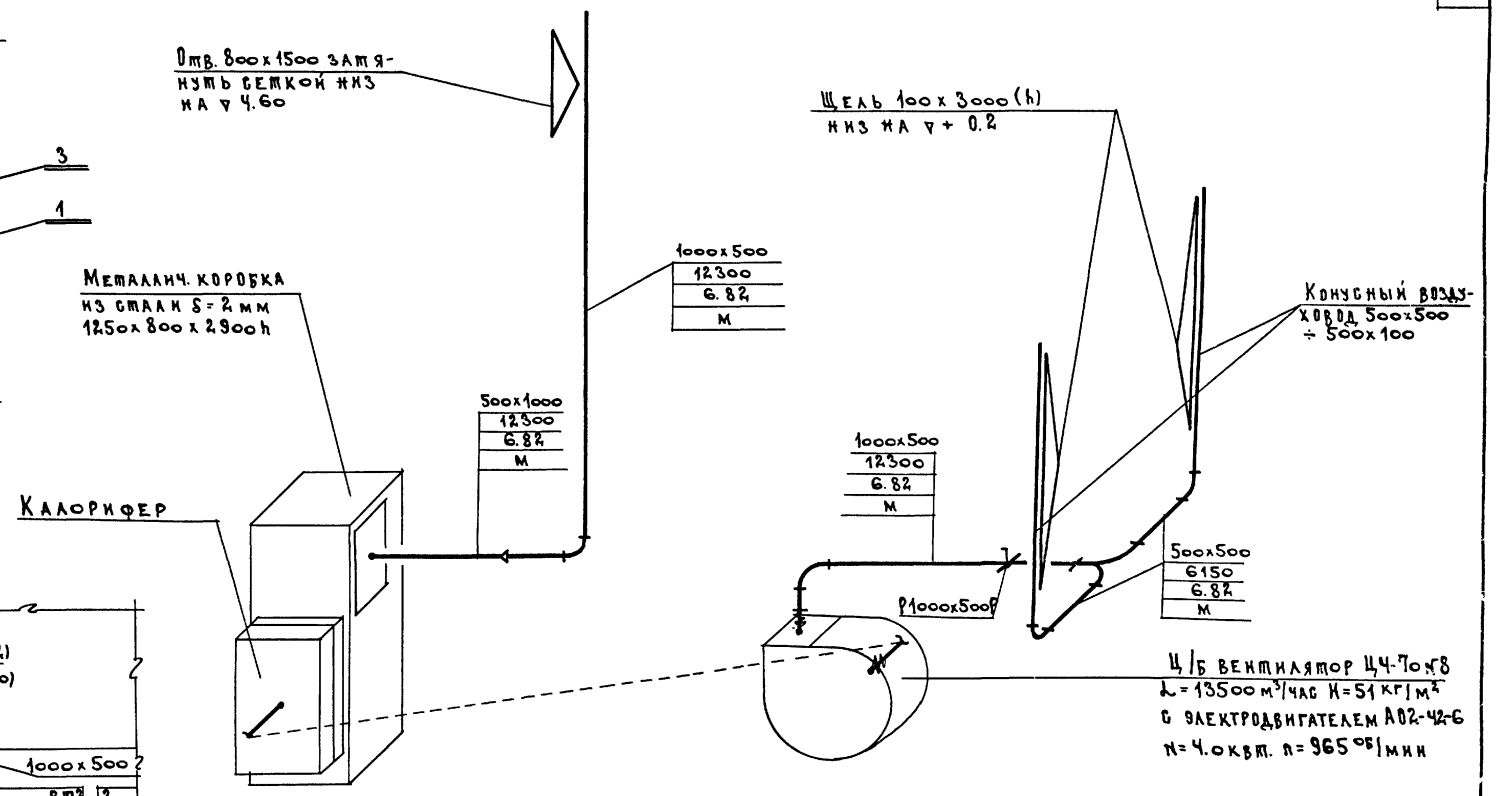

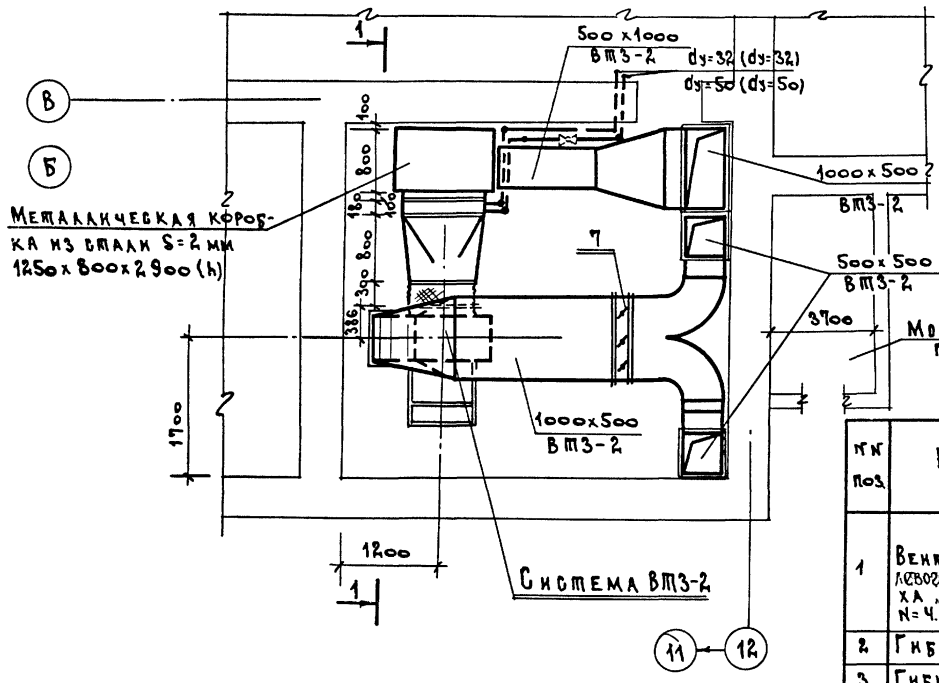

План венткамеры №2 на отм. -3.00

м 1:50

Схема воздуховодов системы ВТЗ-2 м 1:50

1/ Склад объемных декораций 1/

Спецификация

№№ поз.	Наименование	Тип размер	Ед. изм.	Кол.	Вес кг ед.	Вес кг общ.	Примечан.
	Система ВТЗ-2						
1	Вентагрегат с ц/б вентилятором левого вращ. исп. 6 полож. кожуха „Л0" с электродвигателем N=4.0 квт. n=965 об/мин	Ц4-70№8 АО2-42-6	Комп.	1	968	968	Заказ АВ-2
2	Гибкая вставка	ВВ8	шт.	1	—	—	2.494-8 в.1
3	Гибкая вставка	ВНА8	шт.	1	—	—	—„—
4	Калорифер	КВС11-П	шт.	1	262.8	262.8	
5	Подставка под калорифер	h=300	шт.	4	—	—	применит. Ч.90Ч-25
6	Коробка из стали прокатной толстолистовой δ=2 мм	1250х800х2900(h)	м²	17	15.6	265	ГОСТ 3680-57
7	Регулирующая воздушная заслонка с ручным приводом	Р1000х500Р	шт.	1	21.3	21.3	1.494-14 в.2

Примечания:

1. Состав проекта см. лист ОВ-1.
2. План с месторасположением венткамеры см. лист ОВ-8.
3. Спецификацию материалов см. лист ОВ-6.

Согласовано

Гл. арх. пр.	Горшков	
Гл. инж. пр.	Зинкевич	
Отдела №3	Сидоров	
Отдела №4	Белгин	
Нач. отдела	Солдатов	
Гл. инж. пр.	Бацких	
Рук. группы	Вершицкий	
Инженер	Ватина	
	Злобина	
Проверил		

Челябинская — Шиз —

Государственный проектный институт по проектированию зрелищных зданий и спортивных сооружений имени Б.С. Мезенцева Москва

1975	Сельский дом культуры с залом на 400 мест, со спортивным залом 12м×24м со стенами из кирпича	Венткамера №2. План. Разрез. Схема. Спецификация.	Типовой проект 264-12-142	Альбом II	Лист ОВ-24

13699-04 26 ф 22

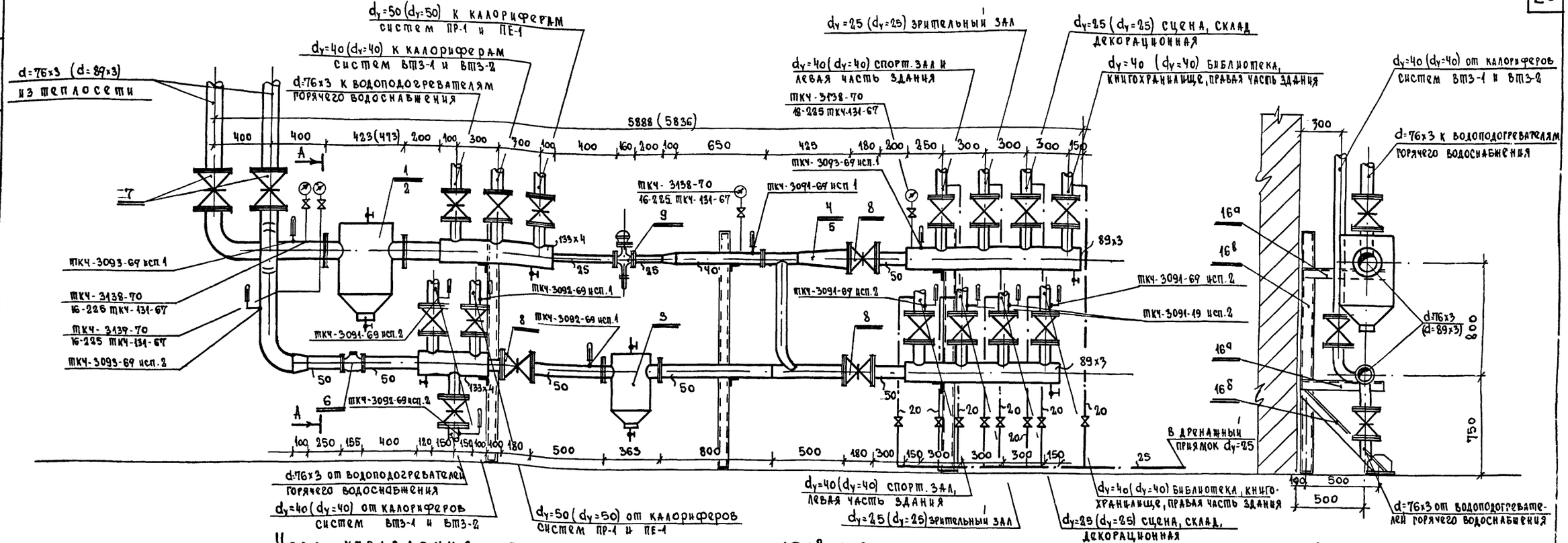

Узел управления при теплоносителе 150°-70°С м 1:20

Вид по А-А

Спецификация

NN поз	Наименование	Тип, размер	Ед. изм.	Количество при $t_н$ °С -20	-30	-40	Примечания
1	2	3	4	5	6	7	8
1	Грязевик абонентский	dу=80	шт	—	1	1	МВН-1280-13
2	—"—	dу=70	—"—	1	—	—	МВН-1280-12
3	—"—	dу=50	—"—	1	1	1	МВН-1280-11
4	Элеватор стальной тип ВТИ	№1	—"—	1	—	—	ВТИ Мосэнерго
5	—"—	№2	—"—	1	1	1	—"—
6	Водосчетчик	—	—"—	1	1	1	см. проект АУ
7	Задвижка параллельная с выдвижным шпинделем чугунная фланцевая	dу=80	—"—	2	2	2	30ч6бр
8	—"—	dу=50	—"—	3	3	3	—"—

1	2	3	4	5	6	7	8
9	Регулирующий клапан	УРРД	шт	1	1	1	см. проект АУ
10	Кран пробковый сальниковый	dу=25	—"—	4	4	4	108 198к
11	Трубы бесшовные горячекатанные	d=133х4	п.м.	1.5	15	1,5	ГОСТ 8732-70
12	Трубы электросварные	d=89х3	—"—	9,5	9,5	9,5	ГОСТ 10704-63*
12а	—"—	dу=76х3	—"—	9,5	9,5	9,5	—"—
13	Трубы водогазопроводные	dу=50	—"—	3,2	3,2	3,2	ГОСТ 3262-62
14	—"—	dу=40	—"—	1,0	1,0	1,0	—"—
15	—"—	dу=25	—"—	0,7	0,7	0,7	—"—
16	Опора: а) ∠50х50х5	ℓ=600	шт	6	6	6	ГОСТ 8509-57
	б) ∠50х50х5	ℓ=800	—"—	3	3	3	—"—
	в) [№10	ℓ=1700	—"—	3	3	3	ГОСТ 8240-56
17	Изоляция: а) минераловатные маты	δ=40мм	$м^3$	0,5	0,5	0,5	2.400-4 в. 1÷3
	б) штукатурка по сетке	—	$м^2$	11,0	11,0	11,0	—"—
	в) обертка лакостеклотканью	—	—"—	11,0	11,0	11,0	—"—

Примечания:

1. Пояснения к проекту и условные обозначения см. лист ОВ-2.
2. План венткамеры с расположением узла управления см. лист ОВ-20.
3. Регулирующие клапаны, водосчетчики, термометры, манометры учтены в разделе АУ.
4. На выносках от манометров указаны: в числителе - обозначение установочного чертежа; в знаменателе - отборное устройство, по альбомам типовых конструкций Главмонтажавтоматики Минмонтажспецстроя.
5. Размеры в скобках даны: для $t_н$=-30°С и $t_н$=-40°С

Гипрозрелищ	Сельский дом культуры с залом на 400 мест, со спортивным залом 12м х 24м со стенами из кирпича	1975	Узел управления (для теплоносителя 150°-70°С)	Типовой проект 264-12-142	Альбом II	Лист ОВ-25

Гл. инж. пр. АУ Колмаков; Гл. инж. пр. Рабкин; Нач. отдела Солдатов; Проверил Бучких; Ред. Вербицкий; Рук. группы Батина; Инженер Злобина; Калинская; Москва; Мезенцова

13699-04 27 ф 22

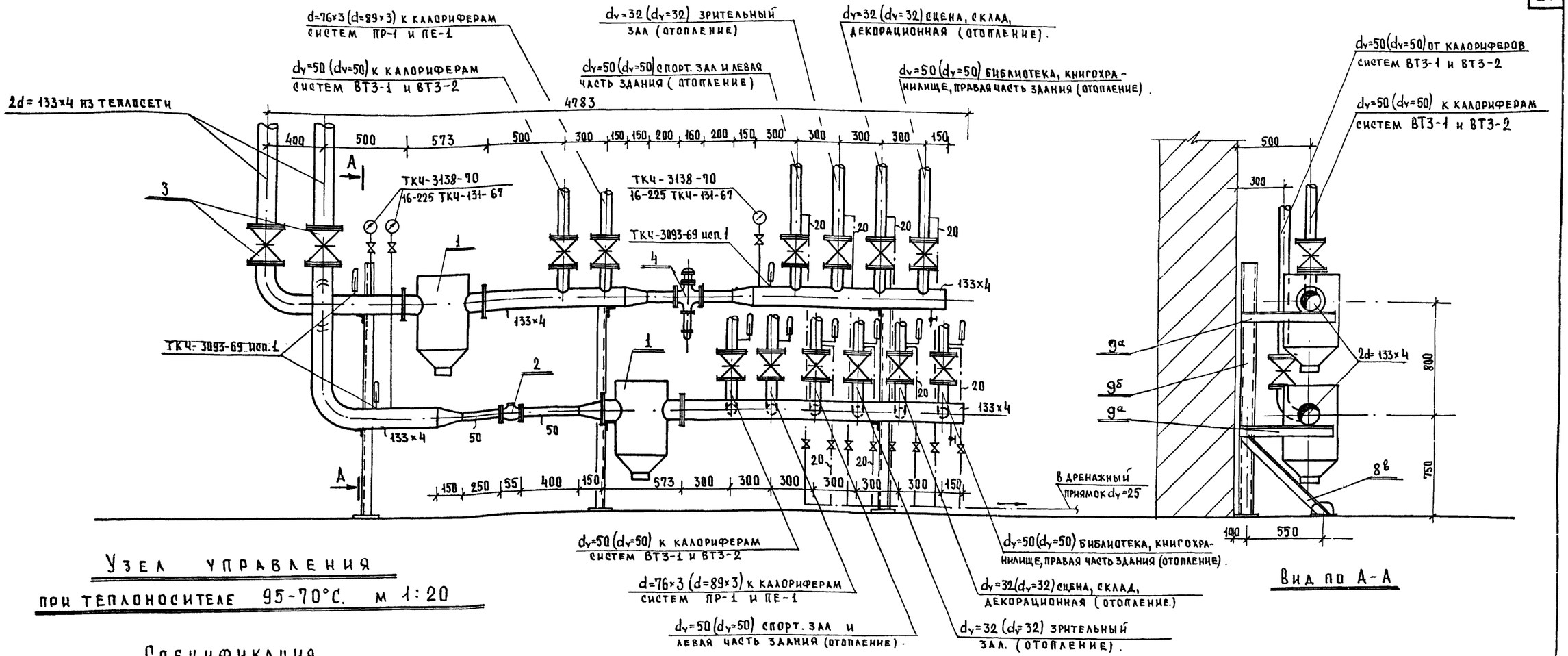

Узел управления

при теплоносителе 95-70°С. м 1:20

Вид по А-А

Спецификация

№ поз.	Наименование	Тип, размер	Ед. изм.	Количество $t_н$ -20°	$t_н$ -30°	$t_н$ -40°	Примечан.
1	2	3	4	5	6	7	8
1.	Грязевик абонентский	$d_у$=125	шт.	2	2	2	МВН 1280-15
2.	Водосчетчик	—	"	1	1	1	см. проект АУ
3	Задвижка параллельная с выдвижным шпинделем.	$d_у$=125	шт.	2	2	2	30ч 6бр.
4.	Регулирующий клапан	УРРД	шт.	1	1	1	см. проект АУ.
5	Кран пробковый сальниковый	$d_у$=25	шт	2	2	2	Ц 6Бк

1	2	3	4	5	6	7	8
6.	Трубы бесшовные горячекатанные	d=133×4	п. м.	13.0	13.0	13.0	Гост 8732-70
7.	Трубы водогазопроводные	$d_у$=50	п. м.	1.0	1.0	1.0	Гост 3262-62
8	Трубы водогазопроводные оцинкованые	$d_у$=20	"	16.0	16.0	16.0	—"—
9.	Опора: а) ∠ 50×50×5	ℓ=600мм.	шт	6	6	6	Гост 8509-57
	б) ∠ 50×50×5	ℓ=800 "	шт	3	3	3	—"—
	в) ⊏ N 10	ℓ=1700 "	"	3	3	3	Гост 8240-56
10	Изоляция: а) минераловатные маты	δ=40мм	м³	0.5	0.5	0.5	2.400-4 в.1÷3
	б) штукатурка по сетке	—	м²	11.0	11.0	11.0	—"—
	в) обертка дакостеклотканью	—	м²	11.0	11.0	11.0	—"—
11	Вентиль запорный муфтовый	d=20	шт.	8	8	8	15кч 18п Гост 18161-72

Примечания

1. Пояснения к проекту и условные обозначения см. листы ОВ-2; 3.
2. План венткамеры с расположением узла управления см. лист ОВ-20.
3. Регулирующий клапан, водосчетчик, термометры и манометры учтены в разделе „АУ."
4. На выносках от манометров указаны: в числителе – обозначение установочного чертежа, в знаменателе – отборное устройство по альбомам типовых конструкций Главмонтажавтоматики Минмонтажспецстроя
5. Размеры в скобках даны для $t_н$ = -30°С и -40°С.

1975	Сельский дом культуры с залом на 400 мест, со спортивным залом 12×24 м. со стенами из кирпича	Узел управления (для теплоносителя 95°-70°с).	Типовой проект 264-12-142	Альбом II	Лист ОВ-26

НИИТЭП г. Москва

Зрелищных зданий и спортивных сооружений имени Б.С. Мезенцева

Нач. отд. Г.А. Чуж ота — Проверил Сологатов

Гл. инж. пр. Ю.А. Кашарин — Бунцких

Рук. группы Ю.Ф. Ершов — Верещинский

Инженер Э.Н. Зыбина — Вагина

Гл. инж. пр. Ю.А. Кашарин — Челинская

Согласовано

13699-04 28 Ф22

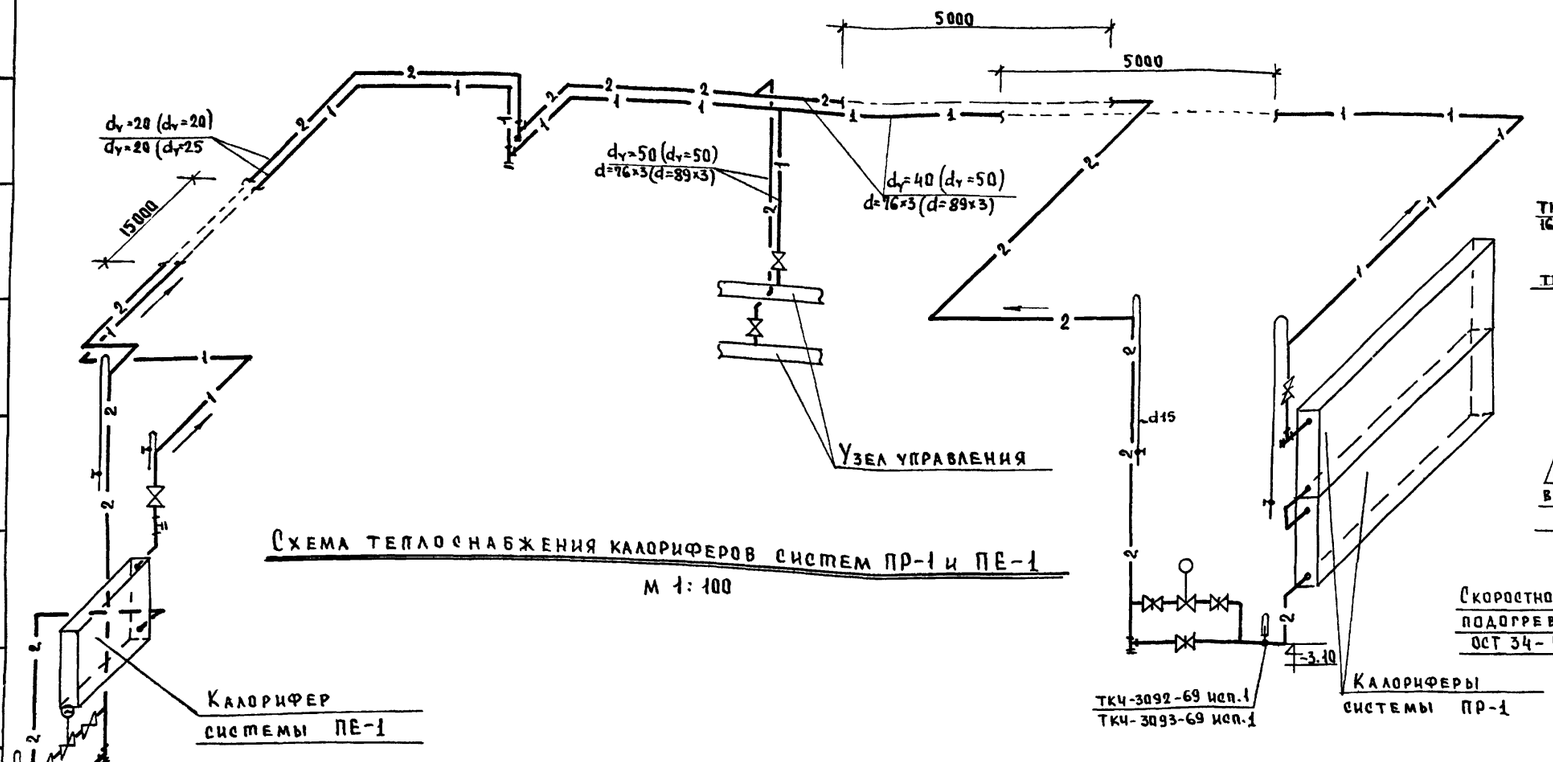

Схема теплоснабжения калориферов систем ПР-1 и ПЕ-1

м 1:100

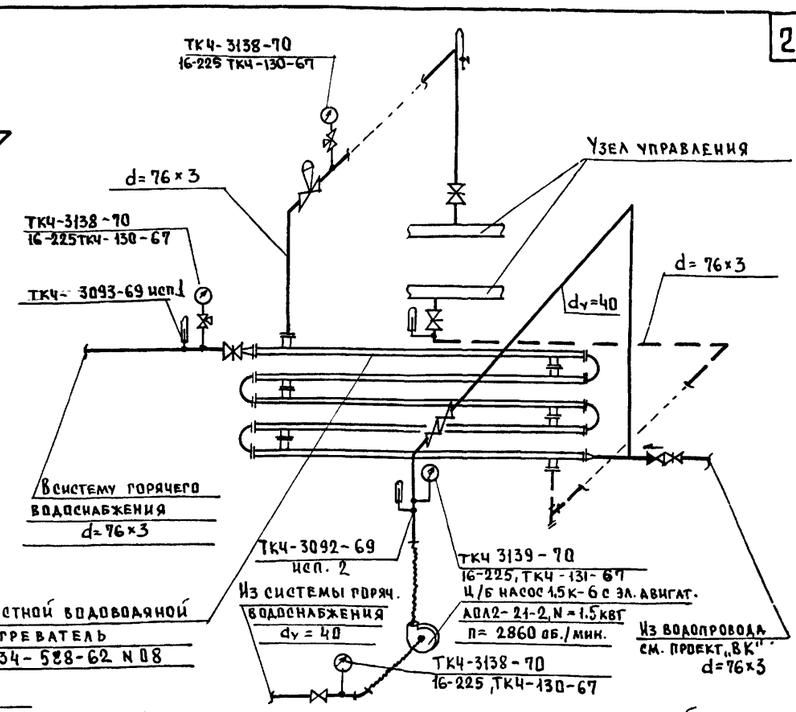

Схема обвязки водоподогревателей горячего водоснабжения. м 1:50

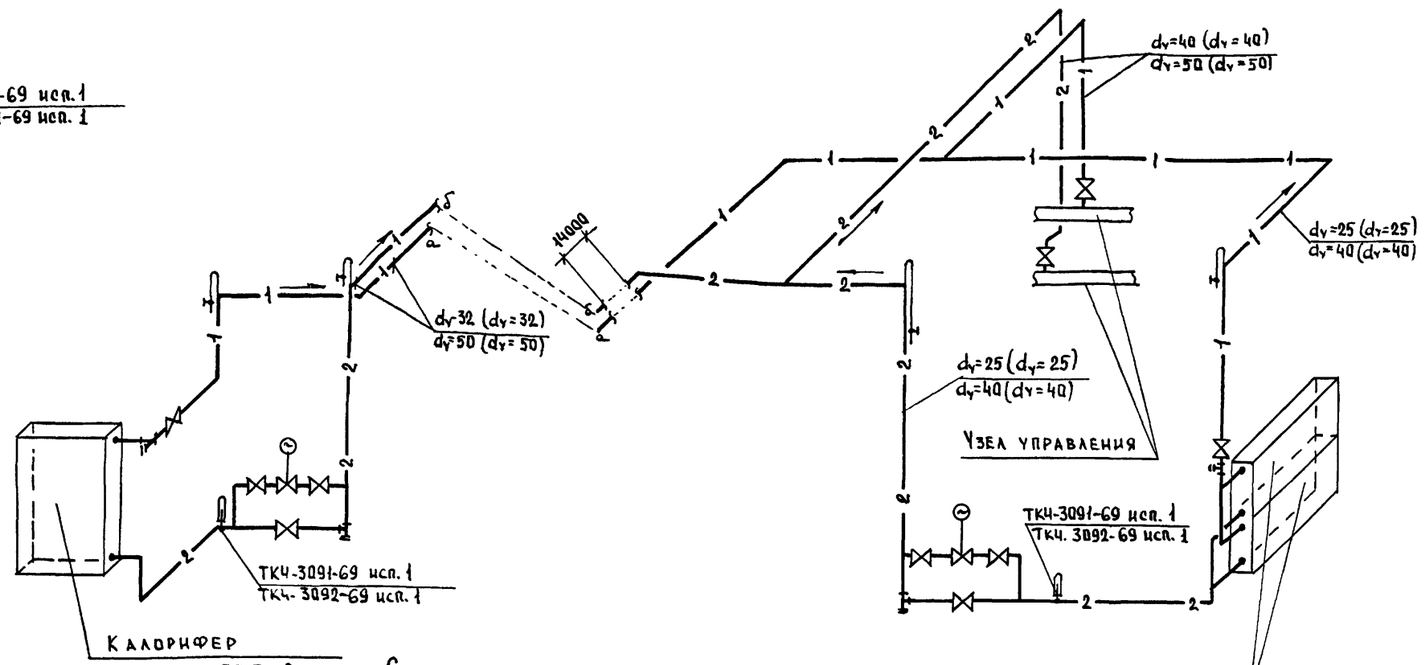

Схема теплоснабжения калориферов систем ВТЗ-1 и ВТЗ-2

	150° – 70°		
	– 40°	– 30°	– 20°
ПР-1	1 калорифер КВС 11-П 1 калорифер КВС 12-П 50	1 калорифер КВС 11-П 1 калорифер КВС 12-П 50	1 калорифер КВС 11-П 1 калорифер КВС 12-П 40
ВТЗ-1	2 калорифера КВС 10-П 25	2 калорифера КВС 10-П 25	2 калорифера КВС 10-П 25
ВТЗ-2	1 калорифер КВС 11-П 32	1 калорифер КВС 11-П 32	1 калорифер КВС 11-П 32
ПЕ-1	1 калорифер КВС 6-П 20	1 калорифер КВС 6-П 20	1 калорифер КВС 6-П 20

	95° – 70°		
	– 40°	– 30°	– 20°
ПР-1	1 калорифер КВС 11-П 1 калорифер КВС 12-П 89×3	1 калорифер КВС 11-П 1 калорифер КВС 12-П 89×3	1 калорифер КВС 11-П 1 калорифер КВС 12-П 76×3
ВТЗ-1	2 калорифера КВБ 10-П 40	2 калорифера КВБ 10-П 40	2 калорифера КВБ 10-П 40
ВТЗ-2	1 калорифер КВБ 11-П 50	1 калорифер КВБ 11-П 50	1 калорифер КВБ 11-П 50
ПЕ-1	1 калорифер КВС 7-П 25	1 калорифер КВС 6-П 25	1 калорифер КВС 6-П 20

Примечание

1. Вентили для выпуска воздуха установить на 1.5 м, от пола.

1975	Сельский дом культуры с залом на 400 мест, со спортивным залом 12×24 м со стенами из кирпича	Схема обвязки системы теплоснабжения калориферов и водоподогревателей	Типовой проект 264-12-142	Альбом II	Лист ОВ-27

13699-04 29 Ф22

Согласовано

Хелимская

Проверил Солдатов

Буцких

Вербицкий

Вагина

Злобина

Нач. отд. Гл. инж. отд. Гл. инж. пр. Рук. группы Инженер

Зрелищных зданий и спортивных сооружений имени Б.С. Мезенцева

ЦНИИЭП Москва

Состав проекта.

NN п.п.	Наименование чертежей	NN листов
1	Заглавный лист. Состав проекта. Основные показатели. Условные обозначения. Генплан участка.	ВК-1
2	Пояснительная записка. Примечания к монтажу.	ВК-2
3	Спецификация материалов и оборудования.	ВК-3
4	План подвала с сетями холодного, горячего, циркуляционного и противопожарного водоснабжения.	ВК-4
5	План на ∇-1.20 с сетями холодного, горячего и противопожарного водопровода.	ВК-5
6	План на ∇-1.20 с сетями фекальной, технологической и ливневой канализации.	ВК-6
7	Выкопировка из плана на ∇ 3.00 с сетями хоз-питьевого и противопожарного водоснабжения и канализации	ВК-7
8	План водомерного узла. Разрез I-I. Планы рабочих галерей с наноской противопожарного водопровода.	ВК-8
9	Схема холодного, горячего и противопожарного водоснабжения.	ВК-9
10	Разрезы по канализации к выпуску К-5, К-4, К-3, К-1.	ВК-10
11	Разрезы по канализации к выпуску К-1, К-2. Разрезы по водостокам.	ВК-11
12	План кровли. Разрезы по водостокам.	ВК-12
13	Установочный чертеж пожарного крана d=70мм во встроенном и навесном шкафчиках.	ВК-13
14	Полки для пожарных льняных рукавов d=70мм l=20.0м	ВК-14
15	Установочный чертеж спаренных пожарных кранов.	ВК-15
16	Установка поливочного крана d=25мм в нише наружных стен.	ВК-16

СНИПы и ГОСТы, применяемые в проекте:

на трубы: 10706-63; 5525-61; 8732-70; 3262-62; 1839-70; 6942.3-69.

на арматуру: 8437-63; 11572-65; 9086-66; 6942.8-69; 6942.12-69; 6942.17-69; 6942.25-69; 6942.30-69; 1811-63.

Основные показатели.

Расчетные расходы воды:

1. На хозяйственно-питьевые нужды.

суточный	11.0 м³/сут
максимальный часовой	3.0 м³/час
секундный	4,82 л/сек

2. На пожаротушение.

Внутренние пожарные краны	—15 л/сек.
Дренчерные системы	—23.04 л/сек.

Необходимый напор на вводе:

При хозяйственно-питьевом водопотреблении	14.3 м
При пожаротушении пожарными кранами	38.0 м

Сброс стоков в фекальную канализацию:

суточный	10.0 м³/сут
максимальный часовой	3.0 м³/час
Расход тепла на приготовление горячей воды	—300 000 ккал/час.

Генплан участка.

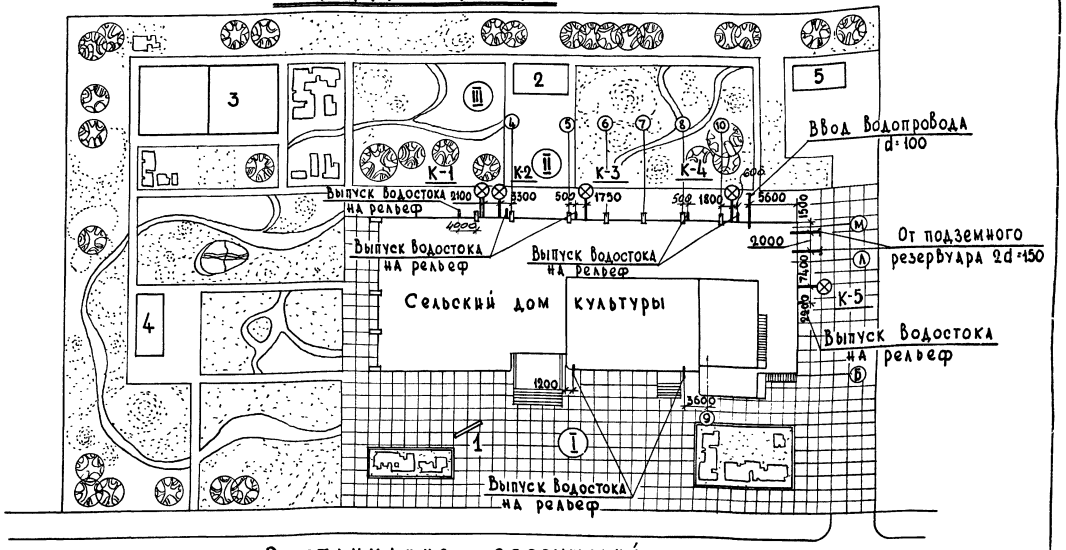

Экспликация сооружений.

1. Рекламный щит.
2. Танцевальная площадка на 100 чел.
3. Площадка для волейбола.
4. Павильон для настольных игр.
5. Хозяйственный двор.

1975	Сельский дом культуры с залом на 400 мест, со спортивным залом 24×12 м, со стенами из кирпича	Заглавный лист. Состав проекта. Основные показатели. Условные обозначения. Генплан участка.	Типовой проект 264-12-142	Альбом II	Лист ВК-1

Зрелищных зданий и спортивных сооружений имени Б.С. Мезенцева. Москва

Нач. отд. Гл. инж. пр. Ст. инж. Проверил Копировал

Сидоров Краснов Ночный Горенкова Зуева

13699-04 30 Ф22

ПОЯСНИТЕЛЬНАЯ ЗАПИСКА

ЗДАНИЕ СЕЛЬСКОГО ДОМА КУЛЬТУРЫ НА 400 МЕСТ ОБОРУДУЕТСЯ РАЗДЕЛЬНЫМИ СИСТЕМАМИ ХОЗЯЙСТВЕННО-ПИТЬЕВОГО ПРОТИВОПОЖАРНОГО И ГОРЯЧЕГО ВОДОСНАБЖЕНИЯ, А ТАКЖЕ СИСТЕМАМИ ХОЗ.-ФЕКАЛЬНОЙ И ЛИВНЕВОЙ КАНАЛИЗАЦИИ. ВСЕ СИСТЕМЫ ПРИСОЕДИНЯЮТСЯ К НАРУЖНЫМ СЕТЯМ С УЧЕТОМ МЕСТНЫХ УСЛОВИЙ.

ХОЗЯЙСТВЕННО-ПИТЬЕВОЙ ВОДОПРОВОД

СИСТЕМА ХОЗЯЙСТВЕННО-ПИТЬЕВОГО ВОДОПРОВОДА ЗАПРОЕКТИРОВАНА В ПРЕДПОЛОЖЕНИИ, ЧТО ГАРАНТИЙНЫЙ НАПОР В УЛИЧНОЙ СЕТИ В МЕСТЕ ВРЕЗКИ РАВЕН 15 М.ВОД.СТ. ЕСЛИ НАПОР В УЛИЧНОЙ СЕТИ МЕНЬШЕ ПРИНЯТОГО В ТИПОВОМ ПРОЕКТЕ, ТО ПРИ ПРИВЯЗКЕ СЛЕДУЕТ УСТАНОВИТЬ ДОПОЛНИТЕЛЬНО НАСОСЫ ДЛЯ ХОЗ.-ПИТЬЕВЫХ НУЖД. ПАРАМЕТРЫ ХОЗ.-ПИТЬЕВЫХ НАСОСОВ ДОЛЖНЫ БЫТЬ ПОДОБРАНЫ ПРИМЕНИТЕЛЬНО К МЕСТНЫМ УСЛОВИЯМ.

ПРОТИВОПОЖАРНОЕ ВОДОСНАБЖЕНИЕ

СИСТЕМА ПРОТИВОПОЖАРНОГО ВОДОПРОВОДА ЗАПРОЕКТИРОВАНА В ОДНОМ ВАРИАНТЕ: УЛИЧНАЯ СЕТЬ НЕ МОЖЕТ ОБЕСПЕЧИТЬ ПОДАЧУ РАСЧЕТНОГО КОЛИЧЕСТВА ВОДЫ, В ЭТОМ СЛУЧАЕ ПРЕДУСМАТРИВАЕТСЯ УСТРОЙСТВО ПОДЗЕМНОГО РЕЗЕРВУАРА. В ЗДАНИИ ЗАПРОЕКТИРОВАНА КОЛЬЦЕВАЯ СЕТЬ ПРОТИВОПОЖАРНОГО ВОДОПРОВОДА. РАЗВОДЯЩАЯ СЕТЬ ПРОКЛАДЫВАЕТСЯ ПОД ПОТОЛКОМ ПОДВАЛА И ЧАСТИЧНО В ПОДПОЛЬНОМ КАНАЛЕ. СОГЛАСНО СНиП П-А-16-71 В ЗДАНИИ ПРЕДУСМАТРИВАЕТСЯ, ПОМИМО ПОЖАРНЫХ КРАНОВ, ДРЕНЧЕРНАЯ УСТАНОВКА В СЦЕНИЧЕСКОЙ ЧАСТИ КЛУБА, ДЛЯ СОЗДАНИЯ ВОДЯНОЙ ЗАВЕСЫ МЕЖДУ ЗРИТЕЛЬНЫМ ЗАЛОМ И СЦЕНОЙ И НАД ПРОЕМАМИ, СОЕДИНЯЮЩИМИ СЦЕНУ С ПРИЛЕГАЮЩИМИ ПОМЕЩЕНИЯМИ, ДРЕНЧЕРЫ КОЛОСНИКОВ СЦЕНЫ.
ПИТАНИЕ СИСТЕМЫ В ПЕРВЫЕ МИНУТЫ ПОЖАРОТУШЕНИЯ ПРОИЗВОДИТСЯ ОТ ВОДОПНЕВМАТИЧЕСКОГО РЕЗЕРВУАРА, В ПОСЛЕДУЮЩЕЕ ВРЕМЯ ОТ НАСОСОВ. ПОДРОБНОЕ ОПИСАНИЕ УСТРОЙСТВА ДРЕНЧЕРНОЙ СИСТЕМЫ ПРОИЗВОДИТСЯ В ПРОЕКТЕ СИСТЕМ ПРОТИВОПОЖАРНОЙ АВТОМАТИКИ (СМ. ЧЕРТЕЖИ ВК/ПА).

ГОРЯЧЕЕ ВОДОСНАБЖЕНИЕ

СИСТЕМА ГОРЯЧЕГО ВОДОСНАБЖЕНИЯ ПОДАЕТ ВОДУ НА ХОЗЯЙСТВЕННО-БЫТОВЫЕ И ТЕХНОЛОГИЧЕСКИЕ НУЖДЫ. ВНУТРЕННЯЯ СЕТЬ ГОРЯЧЕЙ ВОДЫ ЗАПРОЕКТИРОВАНА С НИЖНЕЙ РАЗВОДКОЙ МАГИСТРАЛЕЙ И ВЕРТИКАЛЬНЫМИ РАСПРЕДЕЛИТЕЛЬНЫМИ ТРУБОПРОВОДАМИ. СИСТЕМА ТУПИКОВАЯ С ЦИРКУЛЯЦИЕЙ. ДЛЯ ЦИРКУЛЯЦИИ ВОДЫ НА СЕТИ УСТАНАВЛИВАЮТСЯ ДВА НАСОСА, ОДИН РАБОЧИЙ, ДРУГОЙ РЕЗЕРВНЫЙ.
ТЕПЛОНОСИТЕЛЬ – ПЕРЕГРЕТАЯ ВОДА ТЕПЛОСЕТИ ОТ МЕСТНОЙ БОЙЛЕРНОЙ УСТАНОВКИ, РАСПОЛАГАЕМОЙ В ПОДВАЛЕ ЗДАНИЯ.

ХОЗ. – ФЕКАЛЬНАЯ КАНАЛИЗАЦИЯ

СИСТЕМА ХОЗ.-ФЕКАЛЬНОЙ КАНАЛИЗАЦИИ СОБИРАЕТ СТОКИ ОТ САНИТЕРНЫХ ПРИБОРОВ ОХЛАЖДЕНИЯ КИНОПРОЕКТОРОВ, ТЕХНОЛОГИЧЕСКОГО ОБОРУДОВАНИЯ БУФЕТОВ И ОТВОДИТ В СУЩЕСТВУЮЩУЮ СЕТЬ.

ЛИВНЕВАЯ КАНАЛИЗАЦИЯ

ДЛЯ ОТВОДА АТМОСФЕРНЫХ И ТАЛЫХ ВОД С КРОВЛИ ЗДАНИЯ ПРЕДУСМАТРИВАЕТСЯ СИСТЕМА ВНУТРЕННИХ ВОДОСТОКОВ. ВЫПУСК ЛИВНЕВЫХ ВОД ПРЕДУСМАТРИВАЕТСЯ НА РЕЛЬЕФ.

ПРИМЕЧАНИЯ К МОНТАЖУ

1. МОНТАЖ И ПРИЕМКУ СИСТЕМ ХОЗЯЙСТВЕННО-ПИТЬЕВОГО И ГОРЯЧЕГО ВОДОСНАБЖЕНИЯ, ФЕКАЛЬНОЙ И ЛИВНЕВОЙ КАНАЛИЗАЦИИ ПРОИЗВОДИТЬ В СООТВЕТСТВИИ С ТРЕБОВАНИЯМИ СНиП Ш-Г.1-62 "САНИТАРНО-ТЕХНИЧЕСКОЕ ОБОРУДОВАНИЕ ЗДАНИЙ И СООРУЖЕНИЙ. ПРАВИЛА ПРОИЗВОДСТВА И ПРИЕМКИ РАБОТ".

2. МОНТАЖ И ПРИЕМКУ НАСОСНОЙ СТАНЦИИ И ОТДЕЛЬНОСТОЯЩИХ НАСОСНЫХ АГРЕГАТОВ ПРОИЗВОДИТЬ, РУКОВОДСТВУЯСЬ СНиП Ш-Г.10.3-69 "НАСОСЫ. ПРАВИЛА ПРОИЗВОДСТВА И ПРИЕМКИ РАБОТ".

3. ВСЕ ОБОРУДОВАНИЕ, АРМАТУРА И МАТЕРИАЛЫ, ИДУЩИЕ НА МОНТАЖ СИСТЕМ ХОЗЯЙСТВЕННО-ПИТЬЕВОГО И ГОРЯЧЕГО ВОДОСНАБЖЕНИЯ, ФЕКАЛЬНОЙ И ЛИВНЕВОЙ КАНАЛИЗАЦИИ, ДОЛЖНЫ ОТВЕЧАТЬ СНиП П-Г. 1-70, СНиП П-Г. 4-70.

4. ТРУБОПРОВОДЫ ХОЛОДНОГО И ГОРЯЧЕГО ВОДОСНАБЖЕНИЯ С УСЛОВНЫМ ПРОХОДОМ ДО 70ММ ВКЛЮЧИТЕЛЬНО ВЫПОЛНЯЮТСЯ ИЗ СТАЛЬНЫХ ОЦИНКОВАННЫХ ТРУБ ПО ГОСТ 3262-62 С СОЕДИНЕНИЕМ НА ФИТИНГАХ ИЗ КОВКОГО ЧУГУНА И НА СВАРКЕ В СРЕДЕ ИНЕРТНЫХ ГАЗОВ.

5. СИСТЕМЫ ФЕКАЛЬНОЙ КАНАЛИЗАЦИИ МОНТИРУЮТСЯ ИЗ ТРУБ ЧУГУННЫХ КАНАЛИЗАЦИОННЫХ ПО ГОСТ 6942.3-69 С ЗАЧЕКАНКОЙ РАСТРУБОВ АСБЕЦЕМЕНТОМ.

6. ТРУБОПРОВОДЫ ВОДОСНАБЖЕНИЯ И КАНАЛИЗАЦИИ В МЕСТАХ ПЕРЕХОДА ЧЕРЕЗ СТРОИТЕЛЬНЫЕ КОНСТРУКЦИИ ДОЛЖНЫ БЫТЬ ЗАКЛЮЧЕНЫ В ГИЛЬЗЫ:

   А) ИЗ 3-Х СЛОЕВ ПЕРГАМИНА ИЛИ РУБЕРОИДА ДЛЯ СИСТЕМ КАНАЛИЗАЦИИ, ВОДОСТОКОВ И ХОЛОДНОЙ ВОДЫ;

   Б) ИЗ СТАЛЬНЫХ ТРУБ ДЛЯ СИСТЕМ ГОРЯЧЕГО ВОДОСНАБЖЕНИЯ. КРАЯ ГИЛЬЗЫ ДОЛЖНЫ БЫТЬ ЗАПОДЛИЦО С ПОВЕРХНОСТЯМИ СТЕН, ПЕРЕГОРОДОК, ПОТОЛКОВ И ВЫСТУПАТЬ ВЫШЕ ОТМЕТКИ ЧИСТОГО ПОЛА НА 25-30 ММ.

7. ТРУБОПРОВОДЫ ХОЛОДНОГО И ГОРЯЧЕГО ВОДОСНАБЖЕНИЯ ПОКРЫВАЮТСЯ СЛОЕМ ТЕПЛОИЗОЛЯЦИИ. КОНСТРУКЦИЯ ТЕПЛОИЗОЛЯЦИИ:

   А) ДЛЯ ТРУБ ХОЛОДНОГО ВОДОСНАБЖЕНИЯ – ОКРАСКА ЛАКОМ № 177 С ДОБАВЛЕНИЕМ АЛЮМИНИЕВОЙ ПУДРЫ, ОБЕРТЫВАНИЕ МИНЕРАЛОВАТНЫМИ МАТАМИ ТОЛЩИНОЙ 30 ММ (НЕЗАВИСИМО ОТ ДИАМЕТРА), ОКЛЕЙКА ПЕРГАМИНОМ ИЛИ РУБЕРОИДОМ, ОШТУКАТУРКА АСБОЦЕМЕНТНЫМ РАСТВОРОМ ТОЛЩИНОЙ 10-15 ММ ПО МЕТАЛЛИЧЕСКОЙ СЕТКЕ ИЛИ ДРАНОЧНОЙ ПЛЕТЕНКЕ.

   Б) ДЛЯ ТРУБ ГОРЯЧЕГО ВОДОСНАБЖЕНИЯ – ОКРАСКА ТРУБ ЛАКОМ № 177 С ДОБАВЛЕНИЕМ АЛЮМИНИЕВОЙ ПУДРЫ, ОБЕРТЫВАНИЕ МИНЕРАЛОВАТНЫМИ МАТАМИ ТОЛЩИНОЙ ДИАМЕТРОМ 70 ММ И ВЫШЕ, ШТУКАТУРКА АСБЕСТОЦЕМЕНТНЫМ РАСТВОРОМ ТОЛЩИНОЙ 10-15 ММ ПО МЕТАЛЛИЧЕСКОЙ СЕТКЕ ИЛИ ДРАНОЧНОЙ ПЛЕТЕНКЕ.

ГИПРОНИИ ЗРЕЛИЩНЫХ ЗДАНИЙ И СПОРТИВНЫХ СООРУЖЕНИЙ имени Б.С.МЕЗЕНЦЕВА МОСКВА	НАЧ. ОТД. Сидоров; ГА ИНЖ.ПР. Краснов; Т. ИНЖ. Ночный; ПОВЕРИЛ Горенкова	1975	Сельский дом культуры с залом на 400 мест, со спортивным залом 24×12м со стенами из кирпича	Пояснительная записка. Примечания к монтажу.	Типовой проект 264-12-142 / Альбом II / Лист ВК-2

13699-04 31 Ф22

Спецификация по водоснабжению

NN п/п	Наименование	Д мм	ГОСТ или шифр	Ед. изм.	Количество хол.	Количество гор	Примечания
1	2	3	4	5	6	7	8
1	Тр-бы стальные электросварные	325×8	10704-63	п.м.	30	—	
2	Тр-бы чугунные раструбные	100	5525-61	—	30	—	
3	Тр-бы ст. водогазопровод. оцинк	70	3262-62	"	300/45	50/50	
4	—— " —— " ——	50	"	"	5/5	—	
5	—— " —— " ——	40	"	"	5/5	45/45	
6	—— " —— " ——	32	"		25/25	30/30	
7	—— " —— " ——	25	"	"	60	15	
8	—— " —— " ——	20	"	"	20	20	
9	—— " —— " ——	15	"	"	75	50	
10	Задвижка чугунная	100	8437-63	шт	3	—	3046 бр
11	Вентили запорные фл. Ру=16кгс/см²	70	18722-73	"	4	4	15414 бр
12	Вентили запорные муфт. Ру=10кгс/см²	50	9086-74	"	—	1	1563к/1563р
13	—— " —— " ——	40	"	"	1	1	"
14	—— " —— " ——	32	"	"	3	2	"
15	—— " —— " ——	25	"	"	7	2	"
16	—— " —— " ——	20	"	"	12	14	"
17	—— " —— " ——	15	"	"	21	—	"
18	Поливочные краны в нише	25	—		3	—	
19	Поливочные краны с гор. водой	20	—	"	—	2	
19а	Тр-бы бесшовные горячекатан.	100	8732-70	п.м.	120	—	
20	Пожарные краны						
	1. Вентиль пожарный d=70 2. Пеньковый рукав d=70 e=20м 3. 3 полугайки „РОТ" 4. Ствол пожарный	70	—	"	22		См. чертеж ВК-13 ВК-15
21	Фланец ст. приварной Ру=10	100	1255-67	"	3	—	
22	—— " ——	50	1255-67 1235-67	"	2 2	—	
23	Водомер турбинный ВТ	50	14167-69	"	1	—	
24	Манометр общего назначения	dк=100	8625-69	шт.	1	—	
25	Кран водоразборный	dу=15	20275-74	"	1	—	
26	Тройник	dу=15	8948-59	"	1	—	
27	Переход ХФ	100×50	5525-61	"	2	—	
28	— " —	100×70	— " —	"	1	—	
29	Тройник ТФ	100	— " —	"	2	—	
30	Колено УФ	100	— " —	"	4	—	
31	—— " ——	70	— " —	"	1	—	
32	Патрубок ст. труба	108×4	8732-70	пм	1	—	
33	Болт М16 с гайкой	—	7798-70	"	36	—	
34	Болт М12 с гайкой	—	"	"	16	—	

Спецификация по канализации

NN п/п	Наименование	Д мм	ГОСТ или шифр	Ед. изм.	Количество фекальн.	Количество ливневая	Примечания
1	2	3	4	5	6	7	8
1	Тр-бы асбестоцементные безнапор.	100	1839-70	п.м.	6	—	
2	Тр-бы чугунные канализ.	100	6942.3-69	"	130	35	
	" "	50	"	"	70	—	
4	Тр-бы чугунные водопровод.	100	5525-61	"	—	30	
5	Тр-ки чугунные водопр. растр.	100×100	"	шт.	—	11	
6	Колена чугунные канализ.	100	6942.8-69	"	4	—	
7	" "	50	"	"	4	—	
8	Отводы чугунные канализ. 135°	100	6942.12-69	"	60	25	
9	" "	50	"	"	35	—	
10	Тр-ки чугунные канализ. 90°	100×100	6942.17-69	"	26	—	
11	" "	100×50	"	"	12	—	
12	" "	50×50	"	"	3	—	
13	Тр-ки чугунные канализ. 45°	100×100	6942.25-69	"	15	—	
14	" "	100×50	"	"	16	—	
15	" "	50×50	"	"	1	—	
16	Ревизии чугун. канализ.	100	6942.30-69	"	8	—	
17	" "	50	"	"	12	—	
18	Прочистки чугун. канализ.	100	"	"	17	—	
19	" "	50	"	"	2	—	
20	Заглушка	50 100	—	"	1	2	
21	Глухой фланец	100	—	"	—	8	
22	Воронки водосточные	100	Вр-9	"	—	10	
23	Трапы чугунные с пр. выпуск.	100	1811-62	"	7	—	
24	Крестовина чугунная канализ. 45°	100×100	6942.25-65	"	—	2	
25	Тр-ба ст. водогазопр. оцинк.	25	3262-62	п.м	—	20	

Спецификация оборудования заводского изготовления.

NN п/п	Наименование и краткая характеристика	Тип или ГОСТ	Кол. компл. или шт.	Габариты (l; в; h) мм	Кол-во	Завод-изготовитель.
1	2	3	4	5	6	7
1	Умывальники прямоуг. без спинки полуфарфоровые с настольным смесителем с нишей камерой смешения с бутылочным никелированным сифоном.	14360-69 19802-74 8246-68	компл.	650×550	14	Лобненский з-д стройкерамики
2	Унитазы „Компакт" тарельчатые с непосредственно соединенными смывным бачком с прямым выпуском.	9156-68 14285-69	"	670×300×430(h)	16	Кировский з-д Стройфаянса
3	Писсуары настенные полуфарфоровые с цельноотлитами сифоном и писсуарным краном.	755-72	"	360×365(h)	4	Лобненский з-д Стройкерамики
4	Душевые поддоны чугунные эмалированные со смесителем для душа, с трапом ГОСТ	10161-73 19874-74	"	900×900×146(h)	6	Литовский з-д „Кайтра"
5	Раковина-мойка чугунная эмалированная одно отделение М4-1М, с настольным смесителем с двухоборотным сифоном-ревизией	7506-60 19802-74 6924-73	"	600×500	4	Кировский чугунно-литейный з-д
6	Центробежный насос производительностью 14м³/час, напор 140 м с эл.двиг. N=1,5 квт n=2860 об/мин.	1,5К-6 АОЛ2-21-2	"	53.9 кг	2	Ереванский насосный з-д.
7	Дренажный насос производительностью 10м³/ч напор 10м с эл. двигателем Р=1,1 квт	ГНОМ10-10 АОЛ2-12-2В	"	22 кг	2	Московский механический з-д.
8	Ванна ножная керамическая с плоским дном, с центральным смесителем для умывальника с сифоном для бидэ.	по черт. НИИ Стройкерамики 373 19802-74 8246-68		500-400	2	Кировский з-д Стройфаянса

1975	Сельский дом культуры с залом на 400 мест со спортивным залом 24×12м со стенами из кирпича.	Спецификации по водоснабжению канализации и оборудованию заводского изготовления.	Типовой проект 264-12-142	Альбом II	Лист ВК-3

Зрелищных зданий и спортивных сооружений имени Б.С. Мезенцева

Нач. отд. Гл. инж. пр. Ст. инж. Проверил. Копир.

Сидоров Краснов Ночный Поренкова Ситникова

13699-04 32 Ф22

План подвала.

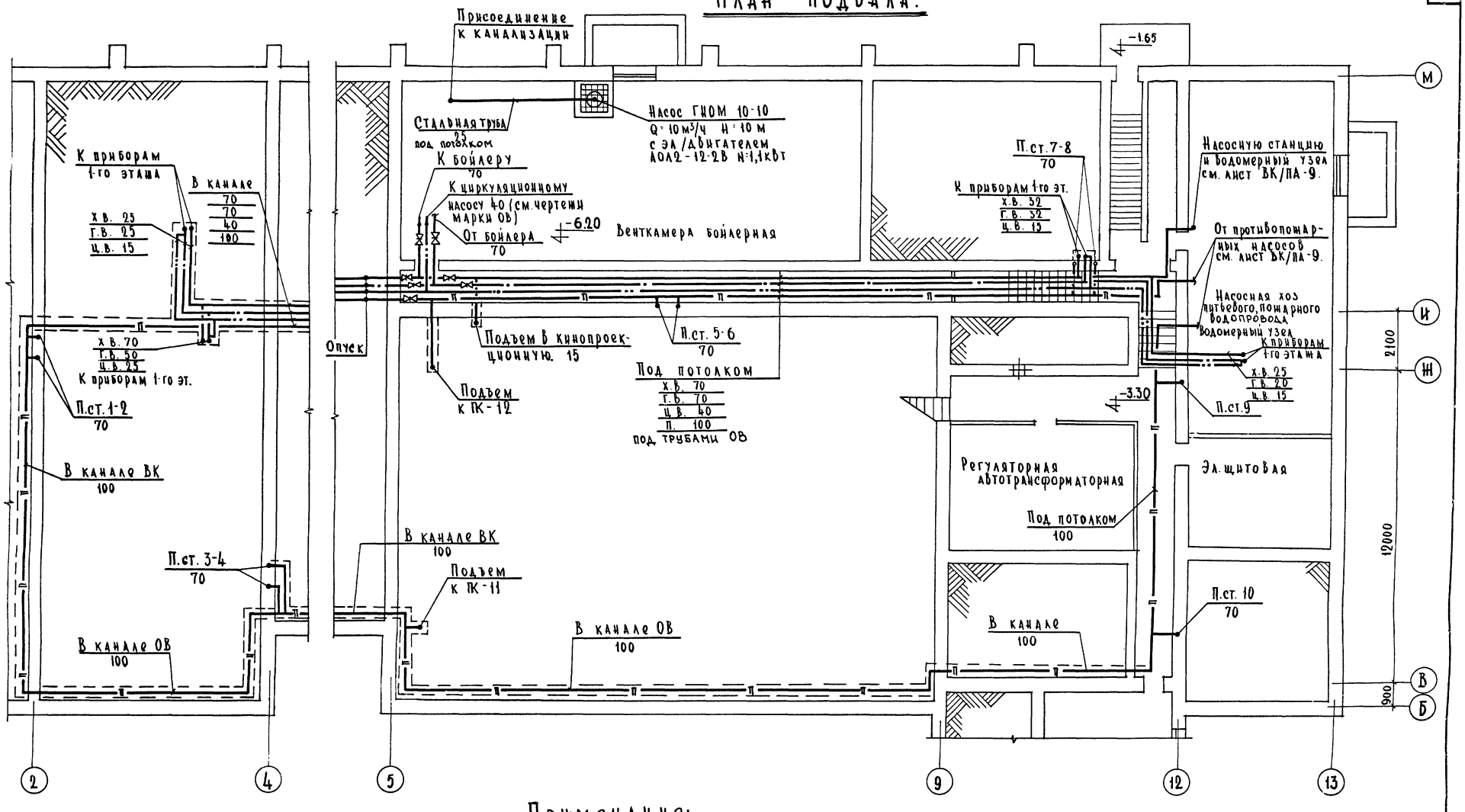

Примечания:

1. Состав проекта и общие примечания см. лист ВК-1, ВК-2.

1975	Сельский дом культуры с залом на 400 мест, со спортивным залом 24×12 м. со стенами из кирпича	План подвала с сетями холодного, горячего, циркуляционного и противопожарного водоснабжения.	Типовой проект 264-12-142	Альбом II	Лист ВК-4

ЭРОАНИИЭП ЗРЕЛИЩНЫХ ЗДАНИЙ И СПОРТИВНЫХ СООРУЖЕНИЙ имени Б.С.Мезенцева Москва

Нач. отд. Сидоров
Гл. инж. пр. Краснов
Ст. инж. Ночный
Проверил Гордюнова
Конструкц. Зуева

Гл. инж. проекта Горшков
Гл. спец. Зиненкина
Отд. № 2 Солдатов
Отд. № 4 Венгин

Изм. Кол. Лист № док. Подп. Дата

13699-04 33 Ф22

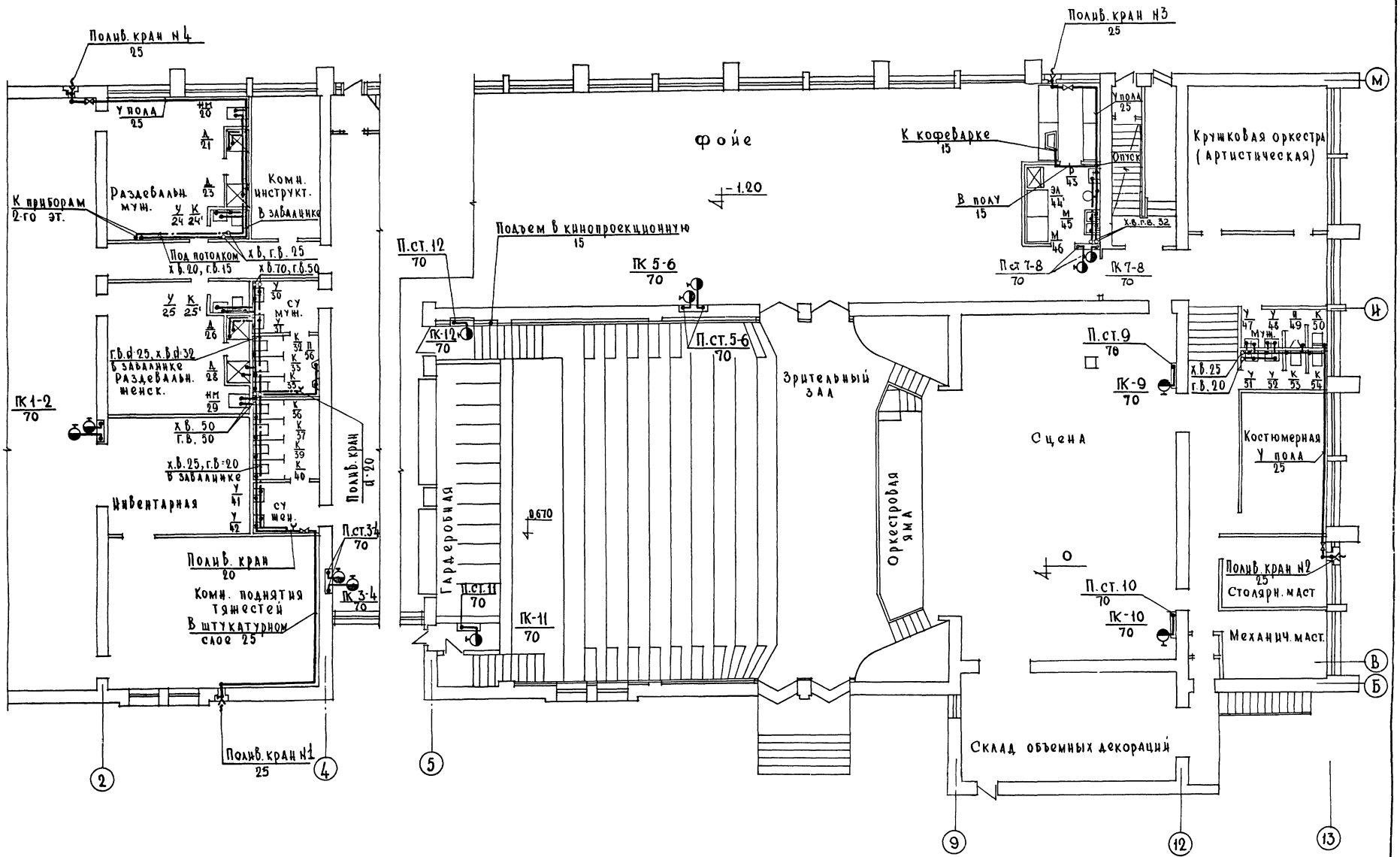

1975	Сельский дом культуры с залом на 400 мест со спортивным залом 24×12 м со стенами из кирпича	План на ▽-1.20 с сетями холодного, горячего, противопожарного водопровода.	Типовой проект 264-12-142	Альбом II	Лист ВК-5

13699-04 34 Ф22

Зрелищных зданий и спортивных сооружений имени Б.С. Мезенцева
Москва

Начота	Сидоров	
Гл. инж. пр.	Краснов	
Ст. инж.	Ночный	
Проверил	Горенкова	
Копировал	Зуева	

Согласовано

Мастерск. N	Горшков	
Отдел N2	Зимелихина	
Отдел N4	Солдатов	
	Бейгин	

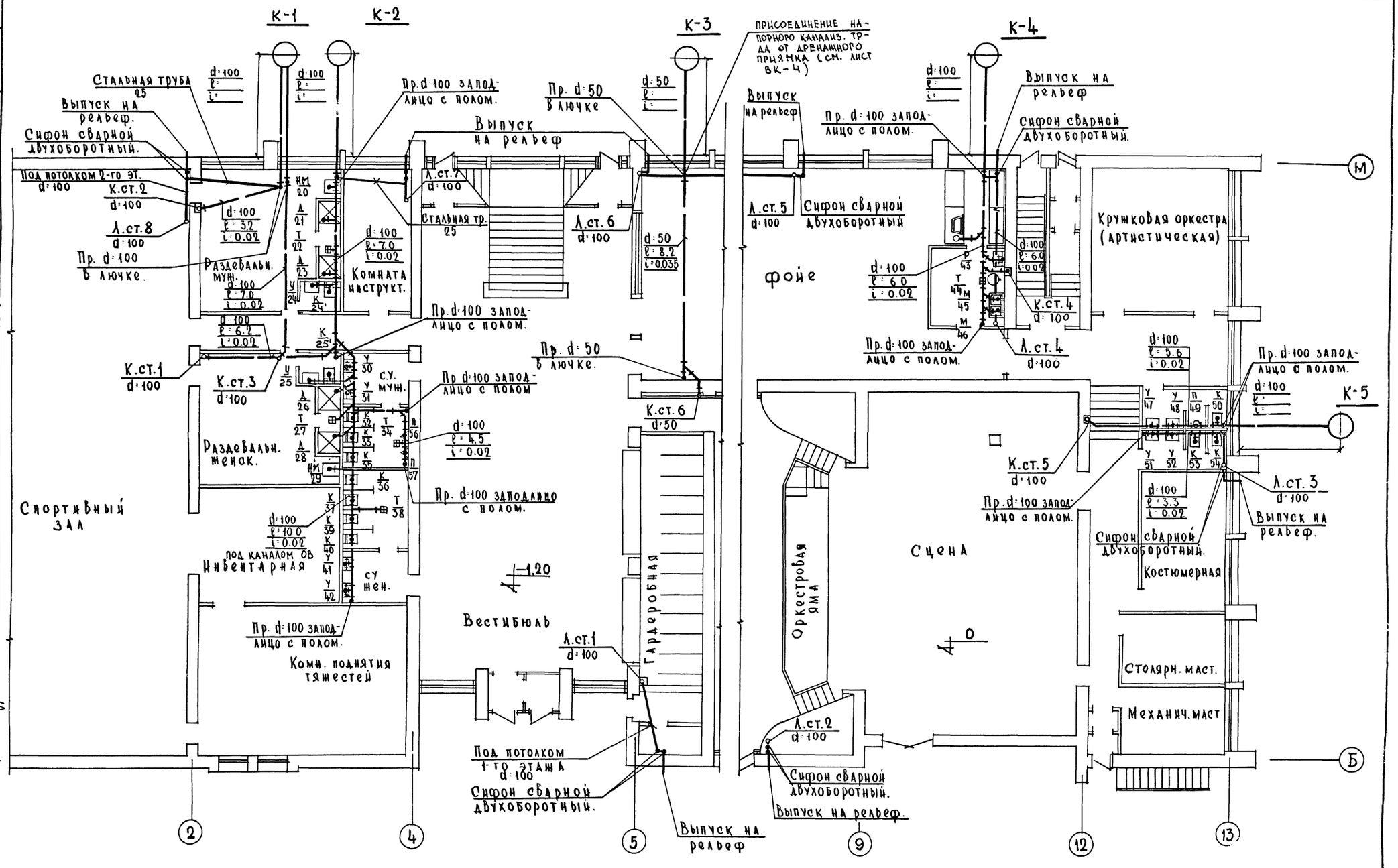

1975	Сельский дом культуры с залом на 400 мест со спортивным залом 24×12 м со стенами из кирпича	План на ▽-1.20 с сетями фекальной, технологической и ливневой канализации.	Типовой проект 264-12-142	Альбом II	Лист ВК-6

13699-04 35 Ф22

Согласовано: Мастерск. №4 Горшков; Отдел №2 Зимелихина; Отдел №4 Солдатов; Бенгин

Сидоров; Краснов; Ночный; Горенкова; Зуева

Нач. отд.; Гл. инж. пр.; Ст. инж.; Проверил; Копировал

Зрелищных зданий и спортивных сооружений имени Б.С. Мезенцева. Москва

Выкопировка из плана на ▽3.00 с сетями холодного, горячего и противопожарного водоснабжения.

Выкопировка из плана на ▽3.00 с сетями канализации.

Выкопировка из плана на ▽3.00

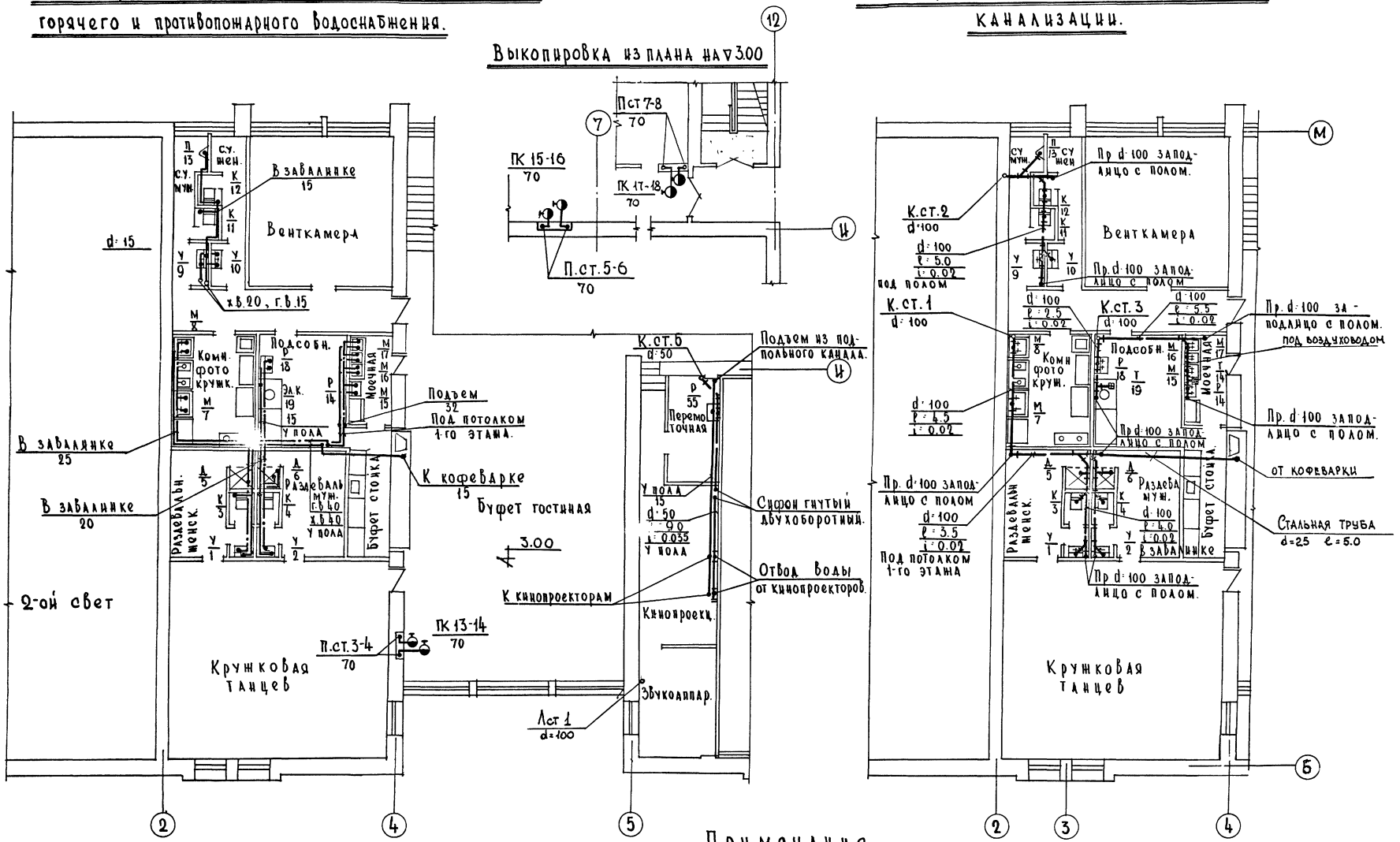

Примечания

1 Состав проекта и общие примечания см. чертеж ВК-1 ВК-2

1975	Сельский дом культуры с залом на 400 мест со спортивным залом 24×12 м со стенами из кирпича.	Выкопировки из плана на ▽ 3.00 с сетями хоз-питьевого и противопожарного водоснабжения, и канализации.	Типовой проект 264-12-142	Альбом II	Лист ВК-7

Госгражданстроя Москва. Цниипромзданий спортивных сооружений. Гл. инж. проекта Ю.М. Кисленко. Гл. инж. Б.С. Мезенцева. Нач. отд. Сидоров. Мастерская №2 Горшков. Отдел №2 Земецина. Отдел №4 Колдатов. Конструкции Белгин. Подсчет Ночный. Контроль Горенкова. Зуева.

13699-04 36 Ф22

План М 1:50

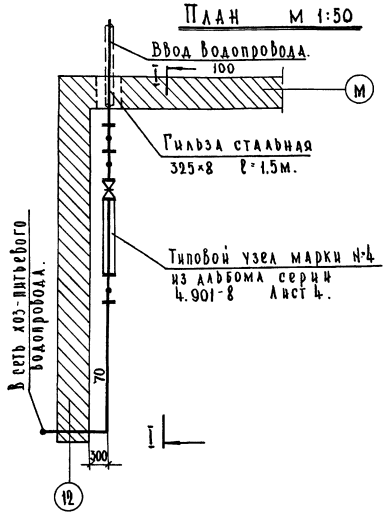

План 1-ой рабочей галереи ▽6.20

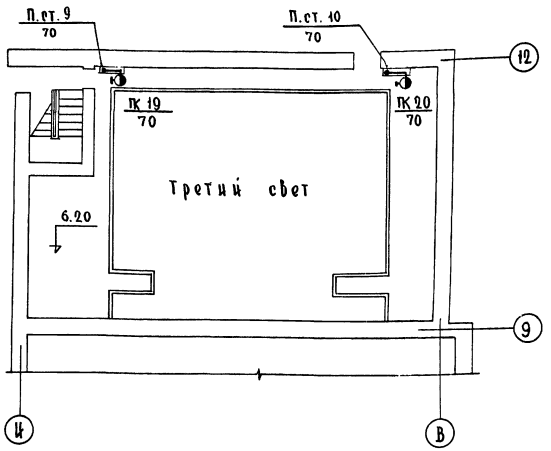

Разрез I-I.

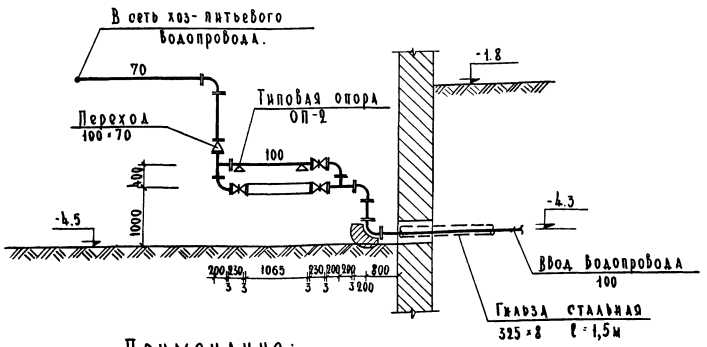

План 2-ой рабочей галереи ▽8.70

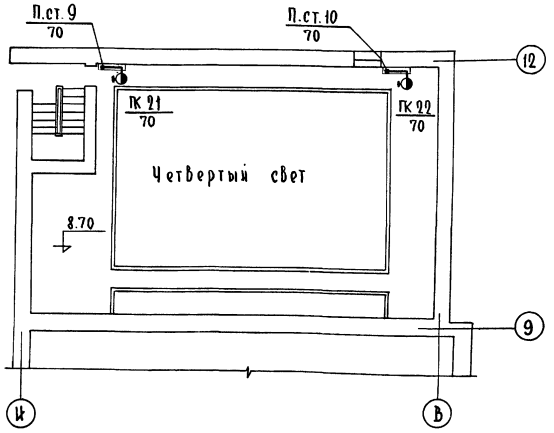

Примечания:

1. Состав проекта и общие примечания см. чертеж ВК-1, ВК-2.
2. Схему водомерного узла см. лист ВК/ПА-10.

1975	Сельский дом культуры с залом на 400 мест со спортивным залом 24×12 м со стенами из кирпича.	План водомерного узла. Разрез I-I. Планы рабочих галерей с наноской противопожарного водопровода.	Типовой проект 264-12-142	Альбом II	Лист ВК-8

Сидоров, Красиов, Ночный, Горенкова, Зуева

Нач. отд. Гл. инж. пр. Ст. инж. Проверил Копировал

Зрелищных зданий и спортивных сооружений имени Б.С. Мезенцева Москва

13699-04 37 Ф22

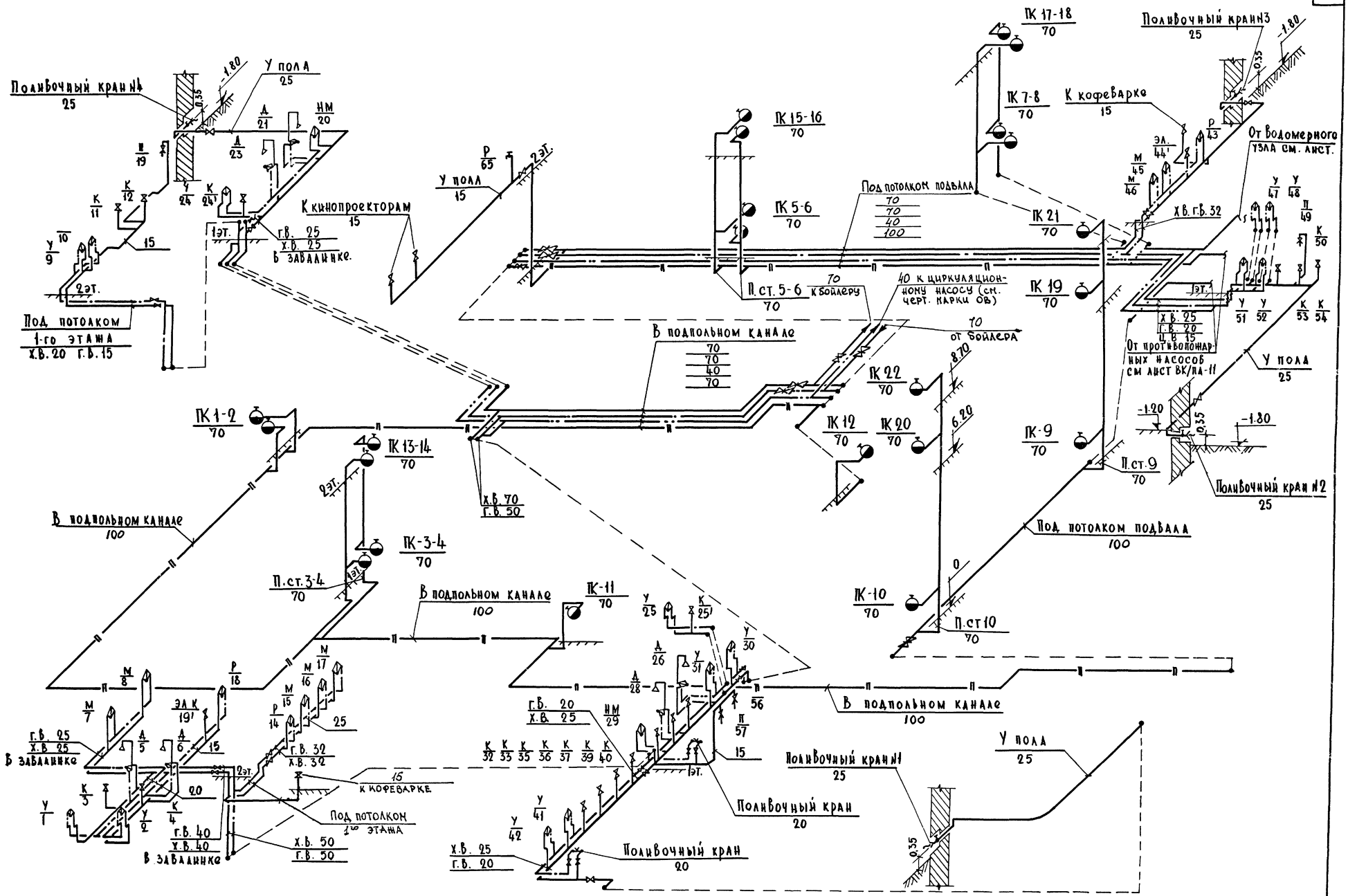

1975	Сельский дом культуры с залом на 400 мест со спортивным залом 24×12 м со стенами из кирпича	Схема холодного, горячего и противопожарного водоснабжения	Типовой проект 264-12-142	Альбом II	Лист ВК-9

ЦНИИЭП зрелищных и спортивных сооружений имени Б.С. Мезенцева Москва

Нач. отд. Сидоров
Гл. инж. гр. Краснов
Ст. инж. Ночкин
Проверил Горенкова
Копировал Зуева

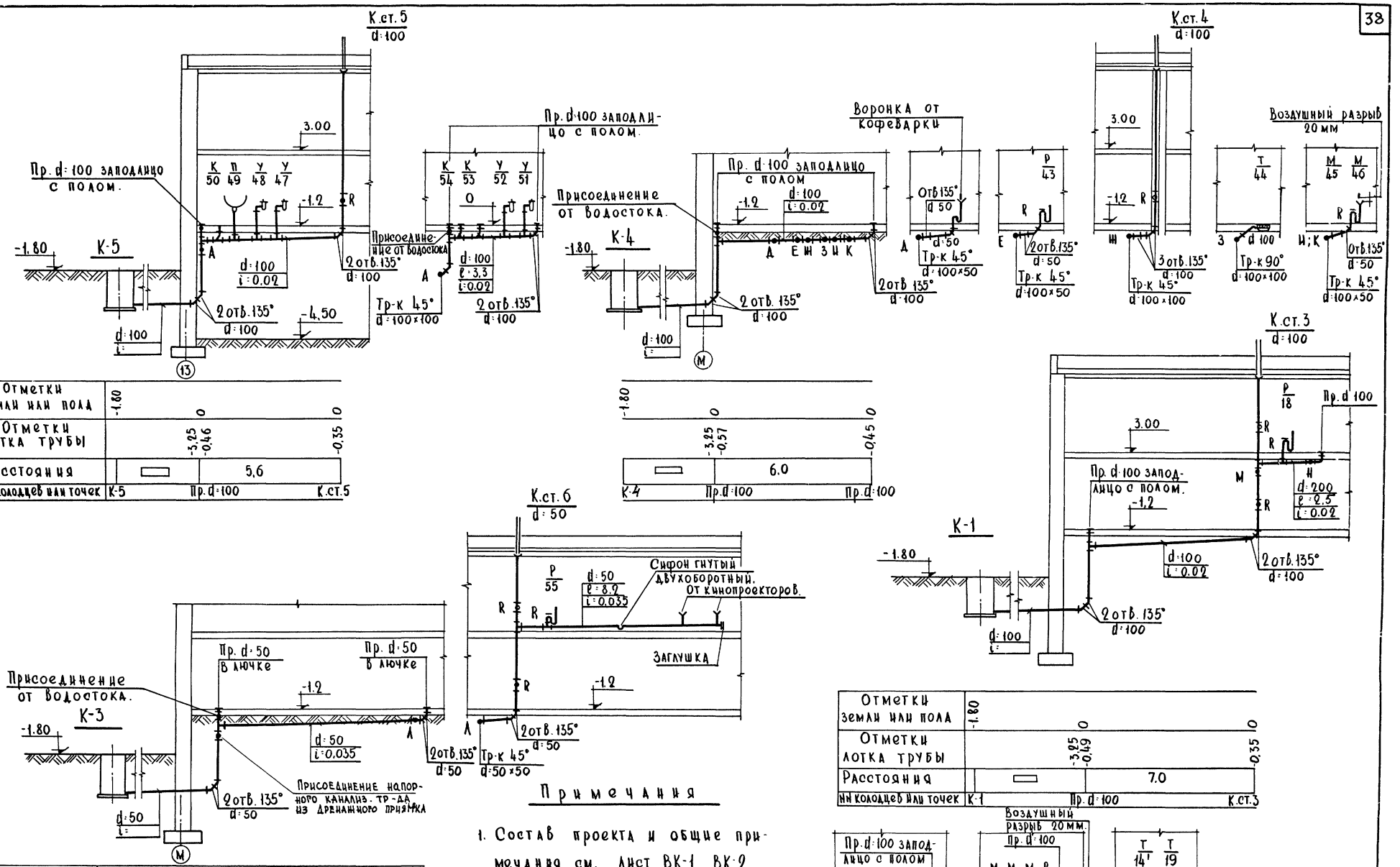

Отметки земли или пола	-1.80	0	0
Отметки лотка трубы		-3,25 / -0,46	-0,35
Расстояния		5,6	
НН колодцев или точек	К-5	Пр. d:100	К.ст.5

Отметки земли или пола	-1.80	0	0
Отметки лотка трубы		-3,25 / -0,57	-0,45
Расстояния		6.0	
НН колодцев или точек	К-4	Пр. d:100	Пр. d:100

Отметки земли или пола	-1.80	0	0
Отметки лотка трубы		-3,25 / -0,49	-0,35
Расстояния		7.0	
НН колодцев или точек	К-1	Пр. d:100	К.ст.3

Отметки земли или пола	-1.80	0	0
Отметки лотка трубы		-3,25 / -0,75	-0,45
Расстояния		8.2	
НН колодцев или точек	К-3	Пр. d:50	

Примечания

1. Состав проекта и общие примечания см. лист ВК-1, ВК-2.

Условные обозначения.

—— — Трубы чугунные канализационные.

═══ — Трубы асбестоцементные безнапорные.

1975	Сельский дом культуры с залом на 400 мест со спортивным залом 24×12 м со стенами из кирпича.	Разрезы по канализации к выпуску К-5; К-4; К-3; К-1.	Типовой проект 264-12-142	Альбом II	Лист ВК-10

Зрелищных зданий и спортивных сооружений имени Б.С. Мезенцева Москва

Нач. отд. Гл. инж. пр. Ст. инж. Проверил Копировал

Сидоров Краснов Ночный Горенкова Зуева

13699-04 39 Ф22

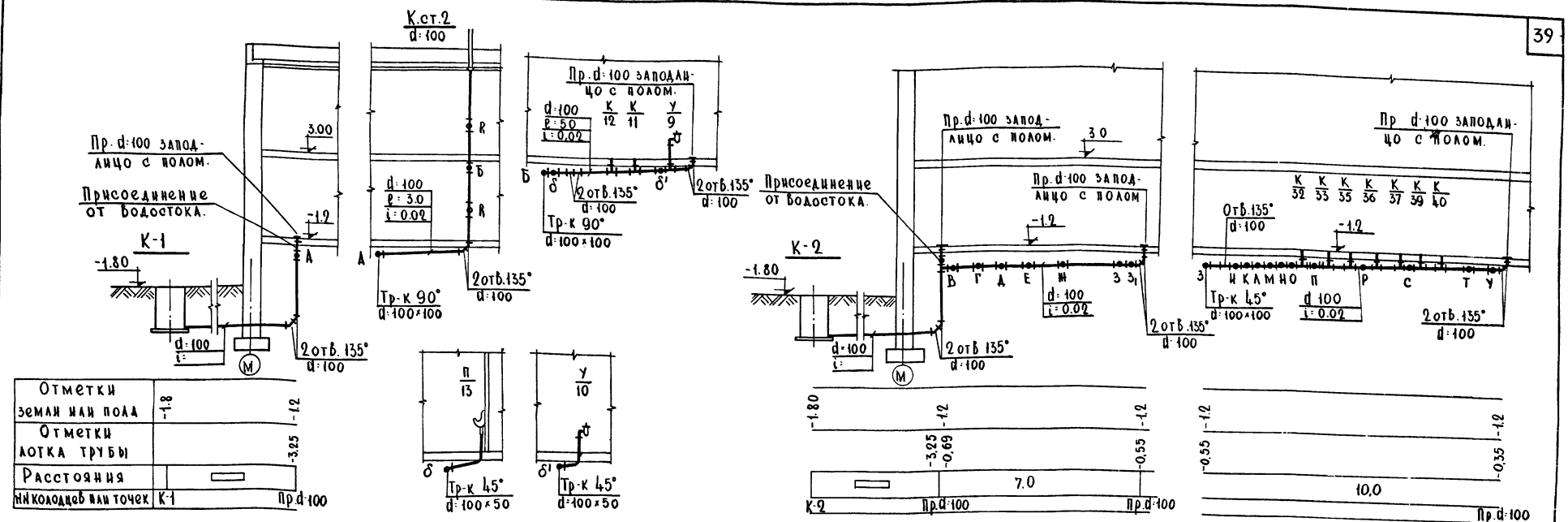

Разрезы по ливнестокам.

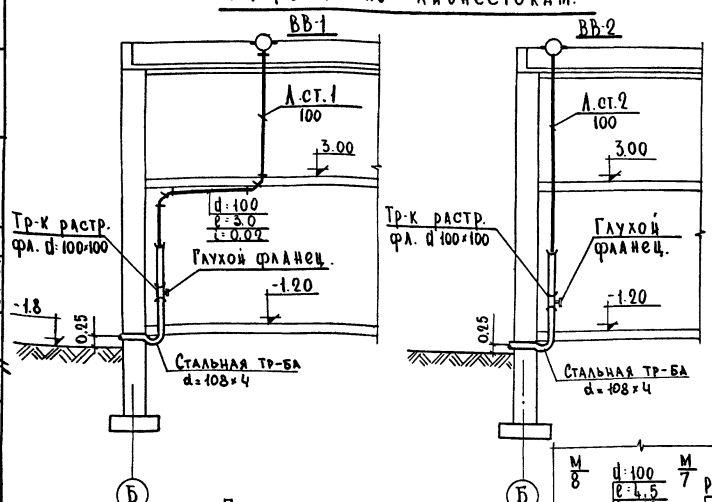

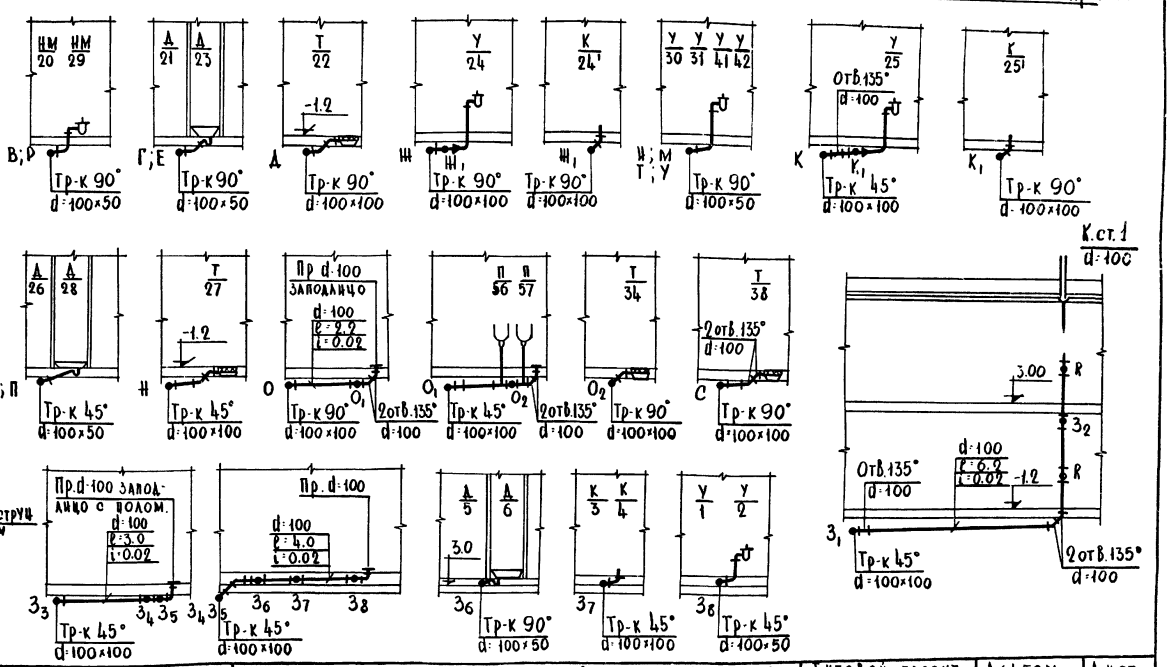

Примечания

1. Состав проекта и общие примечания см. лист ВК-1, ВК-2.

| | | |

ВВ-9 ВВ-10

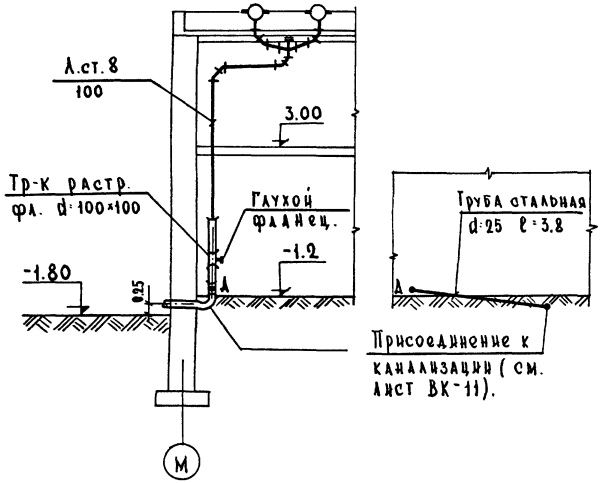

ВВ-7 ВВ-8

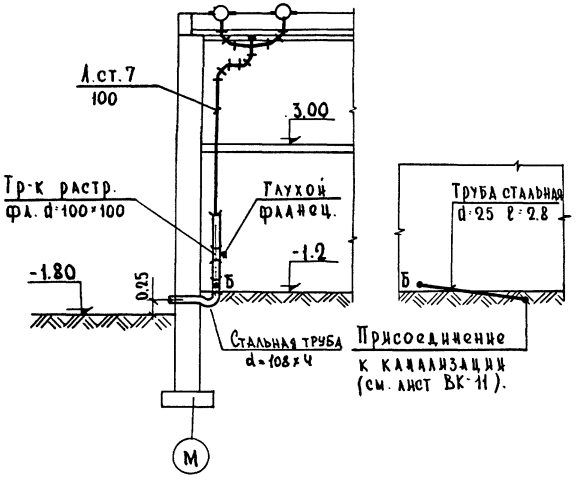

План кровли.

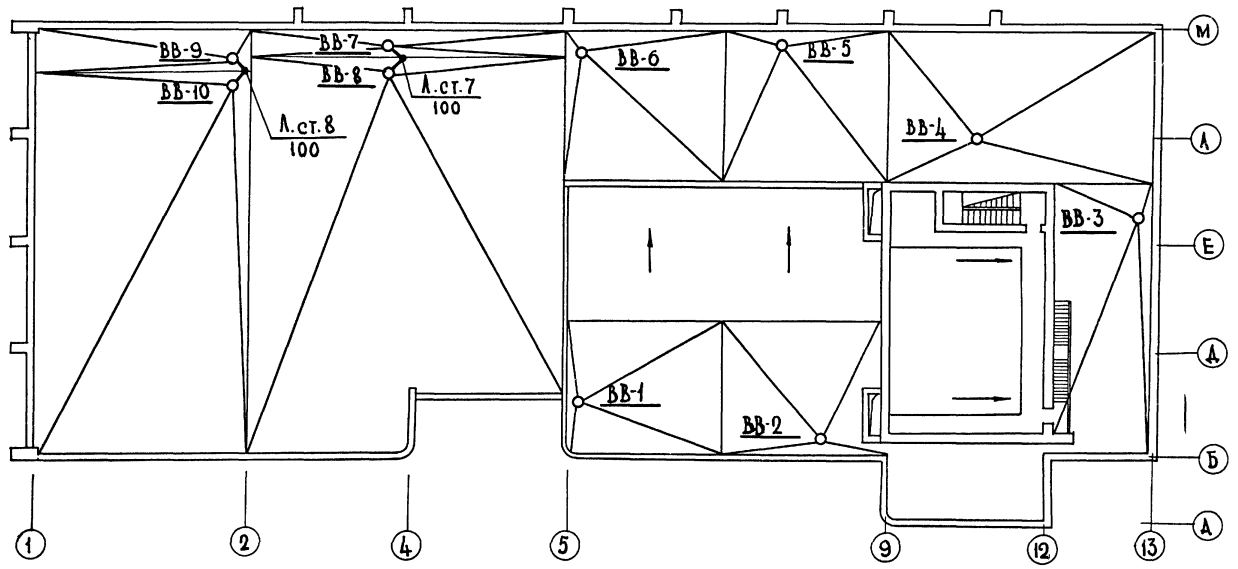

ВВ-6 ВВ-5

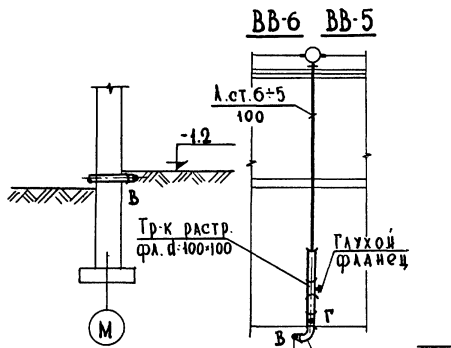

ВВ-4

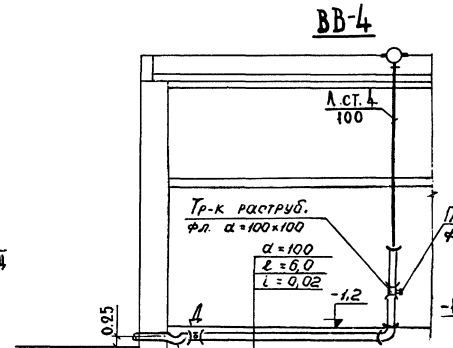

ВВ-3

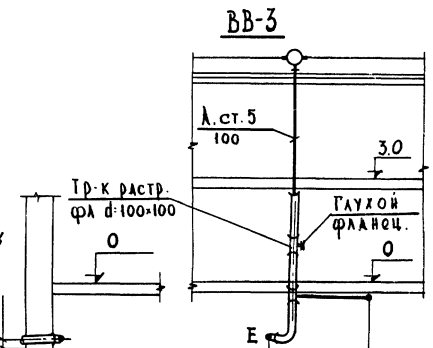

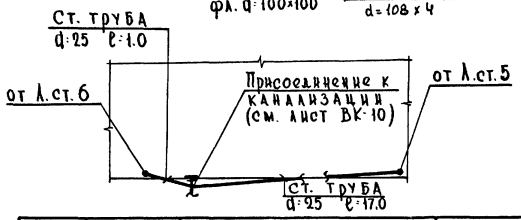

Примечания.

1. Состав проекта и общие примечания см. лист ВК-1, ВК-2.

Условные обозначения.

——— чугунные канализационные трубы.

═══ чугунные водопроводные трубы.

ГИП	Сидоров		
Нач. отд.	Красиков		
Гл. инж. пр.	Ночный		
Ст. инж.	Горенкова		
Проверил	Зуева		
Копировал			

ЦНИИЭП зрелищных зданий и спортивных сооружений им. Б.С. Мезенцева Москва

1975	Сельский дом культуры с залом на 400 мест со спортивным залом 24×12 м со стенами из кирпича	План кровли. Разрезы по водостокам.	Типовой проект 264-12-142	Альбом II	Лист ВК-12

Пожарный кран d=70 мм в шкафчике-нише

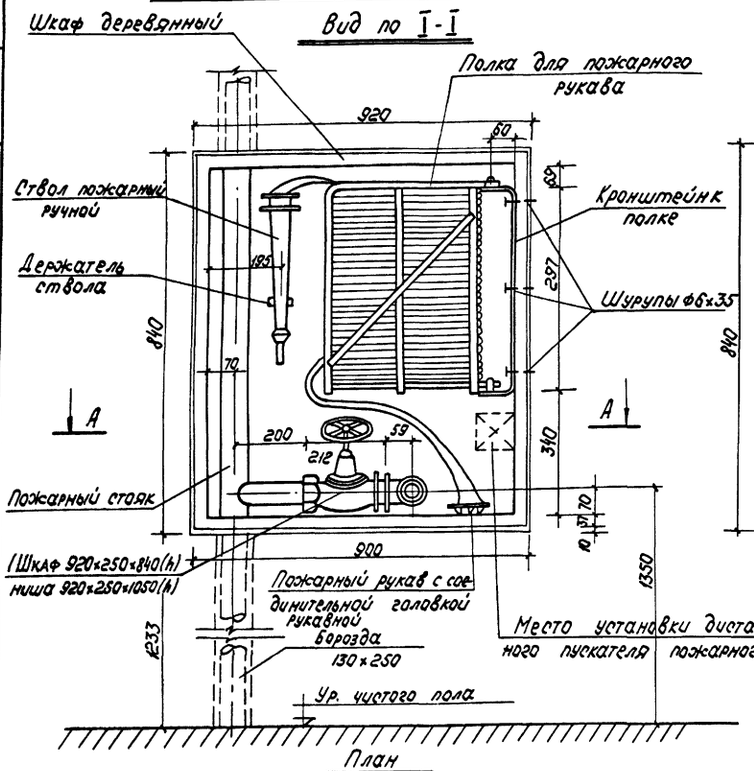

Пожарный кран d=70 мм в навесном шкафчике

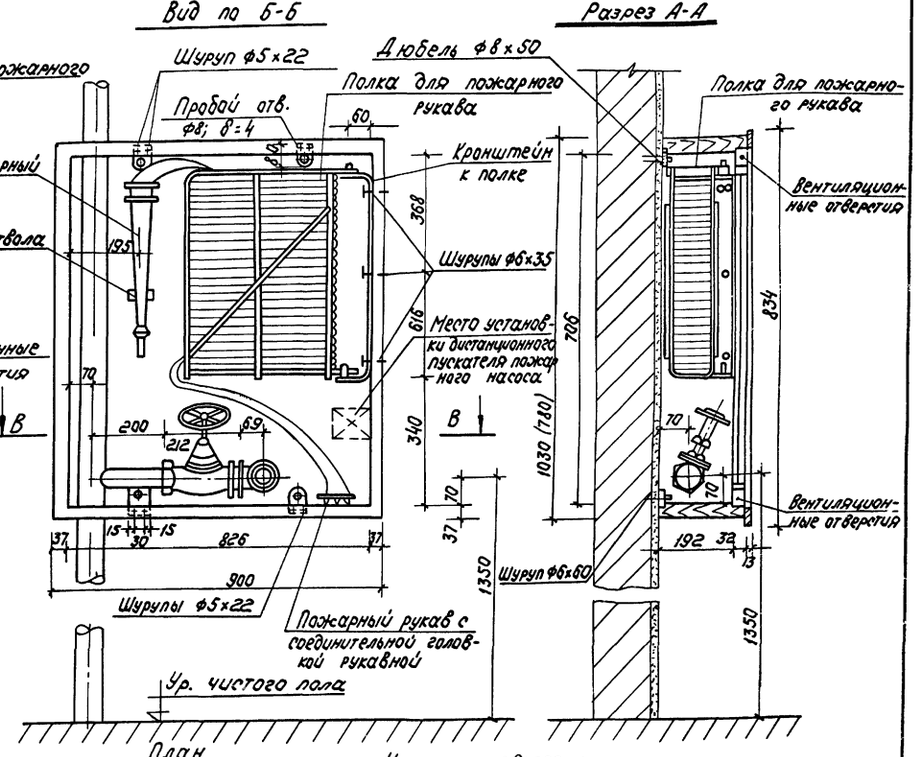

План по А-А

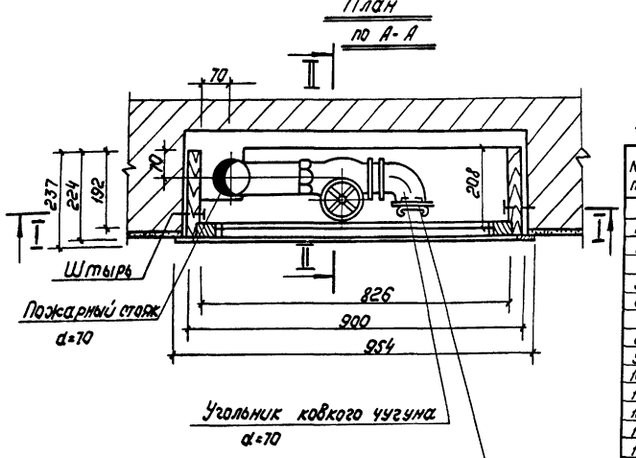

План по В-В

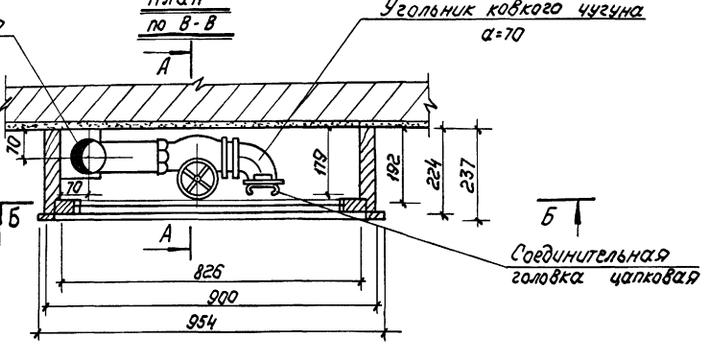

Спецификация на один пожарный кран.

NN п/п	Наименование	ГОСТ или ОСТ	Един. изм	К-во шкаф-ниша	К-во навес шкаф
1	Шкаф для пожарных кранов	См. примеч.	шт	1	1
2	Полка для пожарного рукава	По черт. ВК-	"	1	1
3	Ствол пожарный ручной d=70	9823-67	комп.	1	1
4	Пожарный рукав d=70; ℓ=10(20)м	472-50	шт.	1	1
5	Соединительная головка рукавн.	2217-66	"	2	2
6	" " цапковая	"	"	1	1
7	Вентиль пожарный d=70	1615	"	1	1
8	Угольник ковкого чугуна d=70	8946-59	"	1	1
9	Кронштейн к полке	По черт. ВК-14	"	1	1
10	Пробой δ=4мм	"	"	-	4
11	Держатель ствола	По черт. ВК-14	"	1	1
12	Дюбель ф=8х50	К-411	"	-	4
13	" ф=5х35	"	"	1	1
14	Шуруп ф=6х60	4145-70	"	-	4
15	" ф=6х35	"	"	4	4
16	" ф=5х22	"	"	10	18
17	" ф=4х50	"	"	1	1
18	Резиновое кольцо	6557-69	"	3	3
19	Патрубок d=70; ℓ=170мм	3262-62	"	1	1
20	Штырь		шт.	2	-

Примечания.

1. Диаметр стояка принимается по проекту внутреннего водоснабжения.
2. Дистанционный пускатель пожарного насоса устанавливается по проекту внутреннего электрооборудования.

1975	Сельский дом культуры с залом на 400 мест со спортивным залом 24х12м со стенами из кирпича.	Установочный чертеж пожарного крана d=70 мм во встроенном и навесном шкафчиках.	Типовой проект 264-12-142	Альбом II	Лист ВК-13

ЦНИИЭП зрелищных зданий и спортивных сооружений имени Б.С. Мезенцева Москва

Нач. отдела Сидоров
Гл. инж. пр. Красиков
Ст. инженер Научный
Проверил Горемыкова
Копировал Ситникова

13699-04 42 Ф22

Полки для пожарных льняных рукавов. d = 70 мм

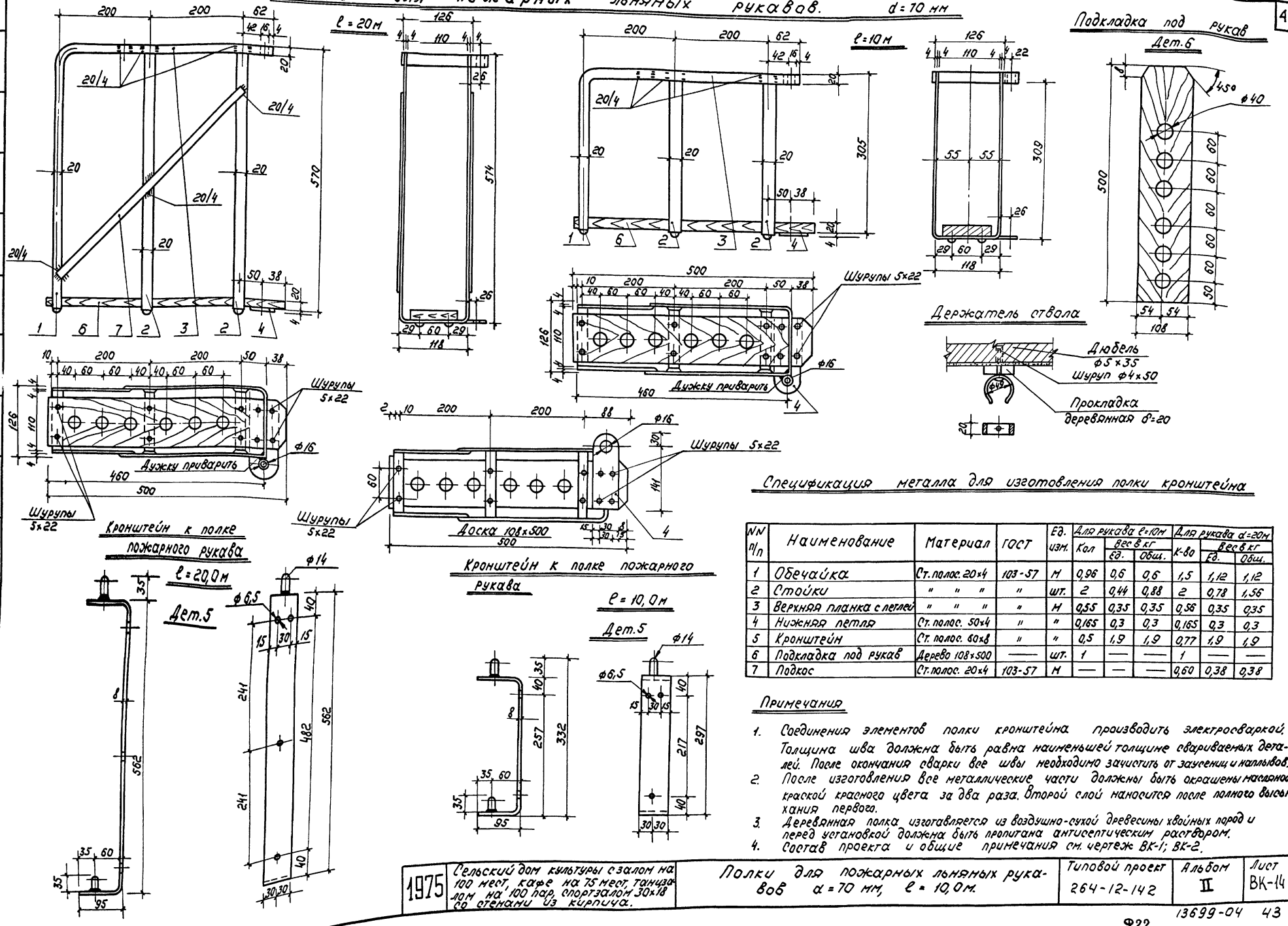

Спецификация металла для изготовления полки кронштейна

NN п/п	Наименование	Материал	ГОСТ	Ед. изм.	Для рукава l=10м: Кол	Вес в кг: Ед.	Вес в кг: Общ.	Для рукава d=20м: К-во	Вес в кг: Ед.	Вес в кг: Общ.
1	Обечайка	Ст. полос. 20×4	103-57	м	0,96	0,6	0,6	1,5	1,12	1,12
2	Стойки	" " "	"	шт.	2	0,44	0,88	2	0,78	1,56
3	Верхняя планка с петлей	" " "	"	м	0,55	0,35	0,35	0,56	0,35	0,35
4	Нижняя петля	Ст. полос. 50×4	"	"	0,165	0,3	0,3	0,165	0,3	0,3
5	Кронштейн	Ст. полос. 60×8	"	"	0,5	1,9	1,9	0,77	1,9	1,9
6	Подкладка под рукав	Дерево 108×500	—	шт.	1	—	—	1	—	—
7	Подкос	Ст. полос. 20×4	103-57	м	—	—	—	0,60	0,38	0,38

Примечания

1. Соединения элементов полки кронштейна производить электросваркой. Толщина шва должна быть равна наименьшей толщине свариваемых деталей. После окончания сварки все швы необходимо зачистить от заусениц и наплывов.
2. После изготовления все металлические части должны быть окрашены масляной краской красного цвета за два раза. Второй слой наносится после полного высыхания первого.
3. Деревянная полка изготавляется из воздушно-сухой древесины хвойных пород и перед установкой должна быть пропитана антисептическим раствором.
4. Состав проекта и общие примечания см. чертеж ВК-1; ВК-2.

1975	Сельский дом культуры с залом на 100 мест, кафе на 75 мест, танцзалом на 100 пар, спортзалом 30×18 со стенами из кирпича.	Полки для пожарных льняных рукавов d = 70 мм, l = 10,0 м.	Типовой проект 264-12-142	Альбом II	Лист ВК-14

Зрелищных зданий и спортивных сооружений имени Б.С. Мезенцева, Москва

Нач. отд. Сидоров; Гл. инж. пр. Краснов; Ст. инжен. Ночный; Проверил Горенкова; Копировал Ситникова

13699-04 43

Ф22

По I-I

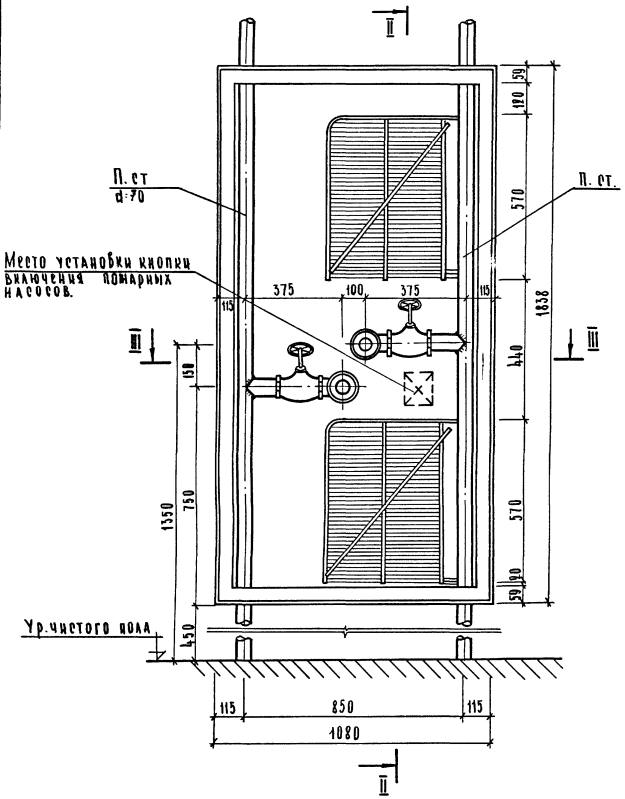

По II-II

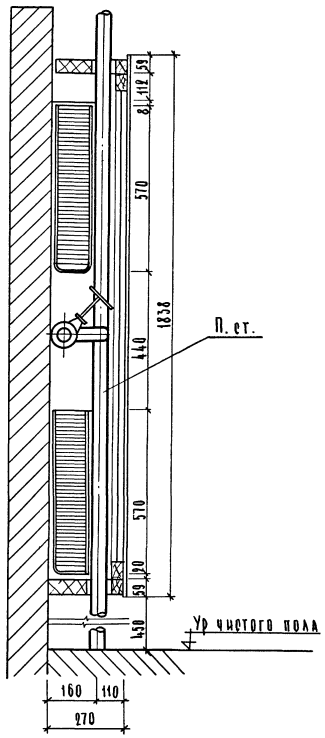

По III-III

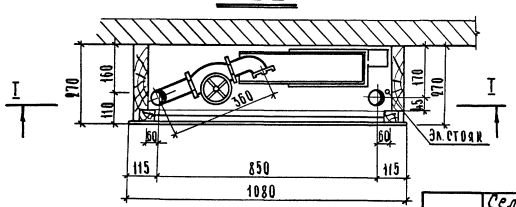

Спецификация материалов

NN п/п	Наименование	Размер	Ед. изм.	Кол-во	ОСТ или ГОСТ
1	Полки для пожарного рукава.		шт.	2	—
2	Шкаф	1838×1080×250	к	1	—
3	Ствол пожарный ручной	d-70	к	2	9925-67
4	Пожарный рукав	d-70 ℓ-20	к	2	472-50
5	Соединительная головка рукавная		к	4	2917-66
6	к к цапковая		к	2	к
7	Вентиль пожарный	d-70	к	2	1615р
8	Резиновое кольцо		к	6	6557-69
9	Кронштейн к полке	—	к	2	—
10	Держатель ствола	—	к	2	—
11	Дюбель	ф8×50	к	4	К-414
12	к	ф5×35	к	2	
13	Муфта	d-70	к	2	8954-61
14	Контргайка	d-70	к	2	8961-61
15	Угольник ковкого чугуна	d-70	к	2	8946-61
16	Шуруп	ф5×60	к	8	1144-70
17	к	ф6×35	к	6	к
18	к	ф5×22	к	6	к
19	к	ф4×50	к	2	к

Примечания:

1. Состав проекта, пояснительную записку и общие примечания см. чертеж ВК-1 и ВК-2.
2. Диаметр стояка принимается по проекту внутреннего водоснабжения.
3. Дистанционный пускатель пожарного насоса при необходимости устанавливается по проекту внутреннего электрооборудования.

ЦНИИЭП зрелищных, спортивных сооружений им. Б.С. Мезенцева Москва	197	Сельский дом культуры с залом на 400 мест со спортивным залом 24×12м со стенами из кирпича.	Установочный чертеж спаренных пожарных кранов.	Типовой проект 264-12-142	Альбом II	Лист ВК-15

Гл. инж. пр. Ст. инж. Проверил Нач. отд. Гл. спец. Нач. сект. Гл. спец. Гл. спец. Гл. спец

Вариант-I (при подводке воды сверху)

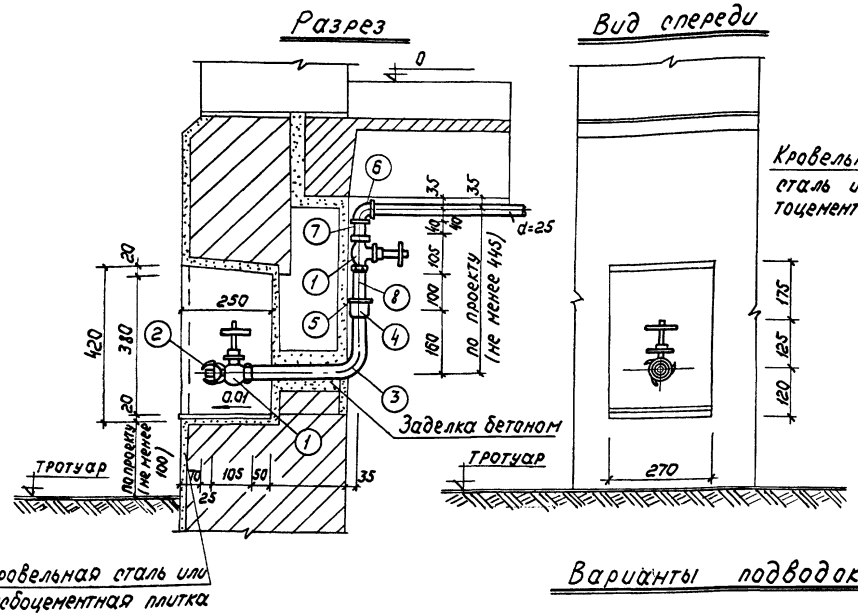

Вариант-II (при подводке воды снизу)

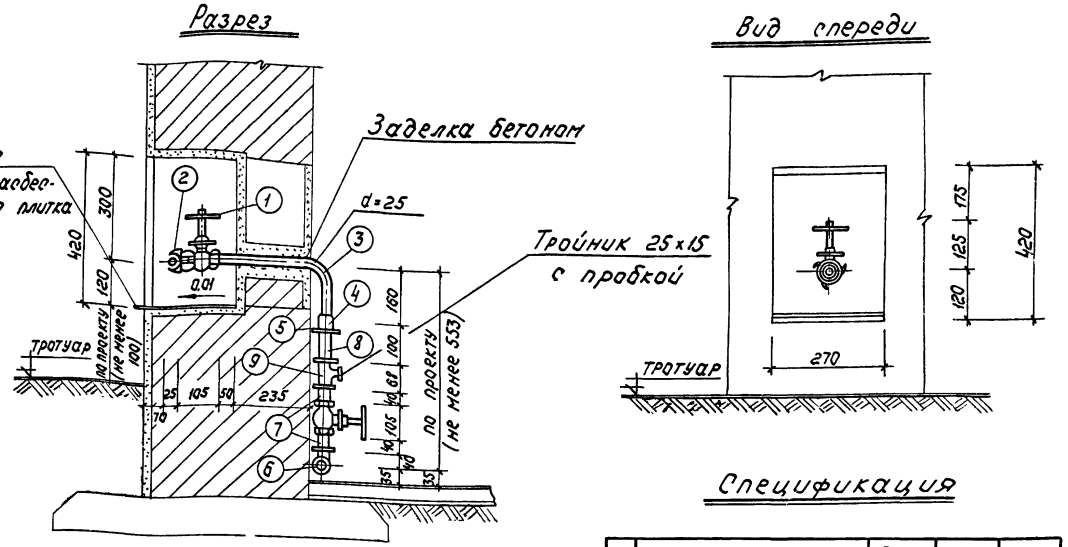

Варианты подводок к поливочным кранам

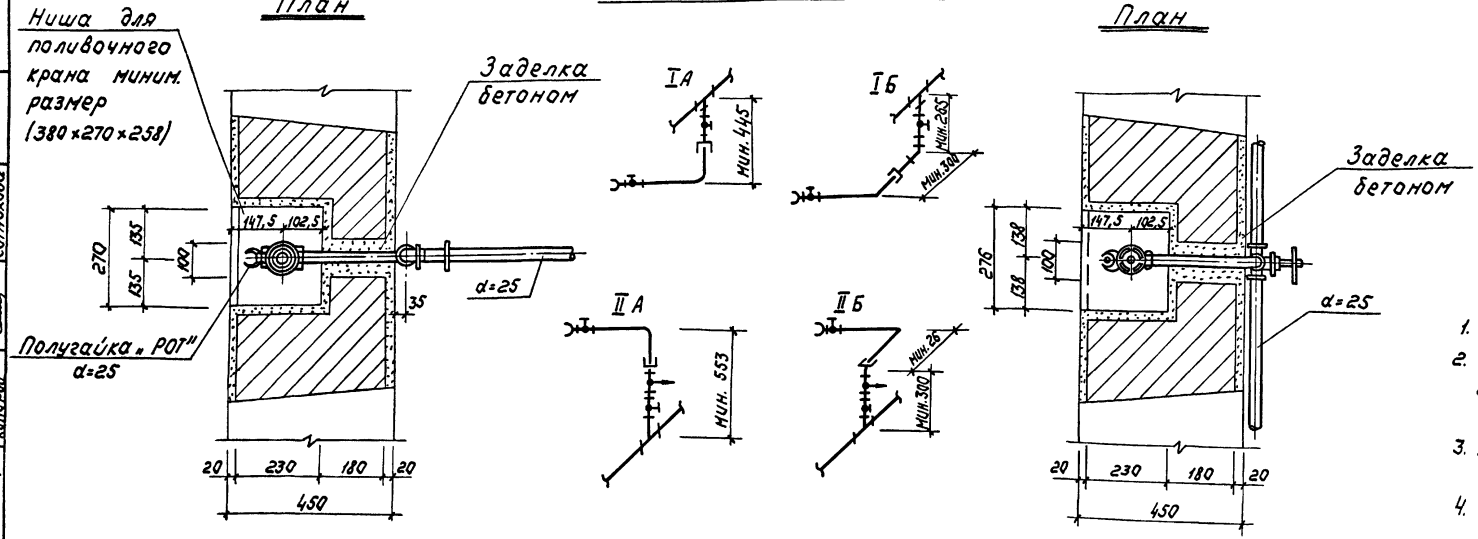

Спецификация

№ п/п	Наименование материала	ГОСТ или ОСТ	Един. изм.	Кол-во
1	Вентиль запорный d=25	ГОСТ 11570-65	шт	2
2	Полугайка „РОТ" d=25	—	"	1
3	Труба стальная оцинкованная с отводом d=25	ОСТ 3262-62	п.м.	по проекту
4	Муфта прямая d=25	ГОСТ 8955-59	шт	1
5	Контргайка d=25	ГОСТ 4968-59	"	1
6	Угольник (тройник) d=25	ГОСТ 8946-59	"	1
7	Патрубок d=25	ГОСТ 3262-62	"	1
8	Сгон стальной l=120мм	ГОСТ 8969-59	"	1
При варианте II добавляются поз. 7, 9 и 10				
9	Тройник переход. d=25×15	ГОСТ 8949-59	шт	1
10	Пробка d=25	ГОСТ 8965-59	"	1

Примечания:

1. Состав проекта см. чертеж ВК-1.
2. Подводка воды к поливочному крану делается в соответствии с проектом по одному из вариантов, указанных на чертеже.
3. Внутреннюю поверхность ниш перед монтажом оштукатурить цементным раствором δ=15мм.
4. Стрелками показано направление уклонов.

ЦНИИЭП зрелищных зданий и спортивных сооружений им. Б.С. Мезенцева г. Москва	Нач. отдела Гл. инж. пр. Ст. инж. Нач. сект.	Сидоров Сидоров Ночный Зорькина	Сантехнова	1975	Сельский дом культуры с залом на 400 мест со спортивным залом 24×12м со стенами из кирпича.	Установка поливочного крана d=25мм в нише наружних стен	Типовой проект 264-12-142	Альбом II	Лист ВК-16

Автоматизация сантехустройств

Состав проекта

Наименование	Марка лист	Отрасли
Автоматизация сантехустройств. Состав проекта. Пояснения к проекту.	АУ-1	
Системы ПР-1, ВЕ-1÷ВЕ-6; ВТЗ-1, ВТЗ-2, В-1÷В-3; ПЕ-1. Схемы автоматизации функциональные.	АУ-2	
Тепловой пункт. Схемы автоматизации функциональные	АУ-3	
Системы ПР-1, ВЕ-3, ВЕ-4. Схема электрическая принципиальная. Лист 1. Листов 2.	АУ-4	
Системы ПР-1, ВЕ-3, ВЕ-4. Схема электрическая принципиальная. Лист 2.	АУ-5	
Системы ВЕ-1, ВЕ-2, ВЕ-5, ВЕ-6. Схема электрическая принципиальная.	АУ-6	
Системы ПЕ-1, В-1, В-2, ВТЗ-1, ВТЗ-2. Схемы электрические принципиальные.	АУ-7	
Контроль температуры наружного воздуха. Электропитание. Сигнализация. Схемы электрические принципиальные	АУ-8	
Щит управления. Схема соединений. Лист 1. Листов 4.	АУ-9	
Щит управления. Схема соединений. Лист 2.	АУ-10	
Щит управления. Схема соединений. Лист 3.	АУ-11	
Щит управления. Схема соединений. Лист 4.	АУ-12	
Планы машзала. Расположение электрических проводок	АУ-13	
Выкопировки из планов 1-го этажа подвала. Расположение электрических проводок.	АУ-14	
План подвала под полных каналов. Расположение электрических проводок.	АУ-15	
План 2-го этажа между осями 1÷5. Расположение электрических проводок.	АУ-16	
План 2-го этажа между осями 5÷15. Расположение электрических проводок.	АУ-17	
Задание заводу-изготовителю. Альбом V		
Автоматизация сантехустройств. Задание заводу-изготовителю. Перечень чертежей. Пояснения.	АУ-18	
Щит управления. Общий вид.	АУ-19	
Щит управления. Монтажная схема.	АУ-20	
Щит управления. Монтажная схема.	АУ-21	
Щит управления. Монтажная схема.	АУ-22	
Щит управления. Монтажная схема.	АУ-23	
Щит управления. Монтажная схема.	АУ-24	
Системы ПР-1, ВЕ-3, ВЕ-4. Схема электрическая принципиальная.	АУ-4	
Системы ПР-1, ВЕ-3, ВЕ-4. Схема электрическая принципиальная.	АУ-5	
Системы ВЕ-1, ВЕ-2, ВЕ-5, ВЕ-6. Схема электрическая принципиальная	АУ-6	
Системы ПЕ-1, В-1, В-2, ВТЗ-1, ВТЗ-2. Схемы электрические принципиальные.	АУ-7	
Контроль температуры наружного воздуха. Электропитание. Сигнализация. Схемы электрические принципиальные	АУ-8	

Проект разработан в соответствии с действующими нормами и правилами и предусматривает мероприятия, обеспечивающие взрывопожарную безопасность при эксплуатации здания. Гл. инж. пр-та Комарова.

Пояснения к проекту

Проектом предусматривается автоматизация приточно-рециркуляционной системы ПР-1, обслуживающей зрительный зал, спортзал и административно-вспомогательные помещения; воздушно-тепловой завесы ВТЗ-1, обслуживающей вестибюль; воздушно-тепловой завесы, обслуживающей склад объемных декораций; приточной естественной системы ПЕ-1, обслуживающей кинопроекционную зрительного зала, автоматическое управление вытяжными естественными системами ВЕ-3, ВЕ-4, дистанционное управление, вытяжными естественными системами ВЕ-1, ВЕ-2, ВЕ-5, ВЕ-6, вытяжными системами В-1÷В-3.

Принятая в проекте электрическая система автоматизации решается на приборах и аппаратуре, серийно выпускаемых отечественной промышленностью.

Схемой автоматизации системы ПР-1 предусматривается регулирование температуры приточного воздуха, защита калорифер от замораживания и автоматический прогрев выбросных клапанов вытяжных естественных систем ВЕ-1÷ВЕ-6.

Регулирование температуры приточного воздуха осуществляется полупроводниковым терморегулятором типа ПТР-3 с трехпозиционным регулирующим устройством, воздействующим через импульсное реле времени типа ВА-24-134 на исполнительные механизмы регулирующего клапана на линии теплоносителя за калорифером и клапанов рециркуляционного, наружного и выбрасываемого (ВЕ-3 и ВЕ-4) воздуха. При повышении температуры приточного воздуха терморегулятор дает импульс на закрытие регулирующего клапана на линии теплоносителя за калорифером, а после его полного закрытия закрывается клапан рециркуляционного воздуха и открываются от положения, соответствующего сигнорме наружного воздуха, связанные с ним схемы слежения клапаны наружного и выбрасываемого воздуха.

Защита калорифер от замораживания в зимний период осуществляется двумя терморегуляторами: термореле типа ТР-1Б-02 по температуре перед калорифером и манометрическим термометром типа ТПЧ-Ш по температуре обратного теплоносителя за калорифером. В нерабочем режиме системы в зимний период при понижении температуры воздуха перед калорифером ниже +3°С термореле ТР-1Б-02 полностью открывает регулирующий клапан за калорифером. После прогрева калорифера и повышения температуры перед ним до +6°С термореле закрывает регулирующий клапан, в рабочем режиме системе при понижении температуры обратного теплоносителя за калорифером ниже +25°С термометр ТПЧ-Ш дает импульс на останов вентилятора, включение аварийной звуковой сигнализации и полного открытия регулирующего клапана за калорифером. В зимний период при пуске системы осуществляется предварительный прогрев калорифера и электрообогрев створок выбросных клапанов ВЕ-1÷ВЕ-6. Время прогрева калориферов и электрообогрева створок выбросных клапанов уточняется при наладке системы и в процессе эксплуатации. При повышении температуры наружного воздуха выше +5°С терморегулятор типа ПТР-2, датчик которого устанавливается в воздуховоде наружного воздуха, отключает прогрев калорифера и электрообогрев створок клапанов наружного воздуха. При температуре наружного воздуха +16°С другой терморегулятор типа ПТР-2 дает импульс на отключение узла регулирования температуры приточного воздуха и система работает на приток наружного воздуха.

Схемы автоматизации воздушно-тепловых завес ВТЗ-1 и ВТЗ-2 состоят (для каждой) из одного узла регулирования температуры воздуха в соответствующих им помещениях. Регулирование температуры воздуха в помещении вестибюля (ВТЗ-1) осуществляется с помощью полупроводникового терморегулятора типа ПТР-3, воздействующего через импульсное реле типа ВА-24-134 на исполнительный механизм регулирующего клапана за калорифером, регулирование температуры воздуха в складе объемных декораций (ВТЗ-2) с помощью дилатометрического терморегулятора типа ДТКМ, воздействующего на исполнительный механизм регулирующего клапана за своим калорифером.

Схема автоматизации приточной естественной системы ПЕ-1 состоит из узла защиты калорифера от замораживания, выполненного, с помощью регулятора непосредственного действия типа РТ и блокировки привода приемного клапана наружного воздуха с электродвигателем приточного вентилятора.

Автоматизация теплового пункта

Автоматизация теплового пункта решается с учетом технических условий присоединения внутренних систем к наружным тепловым сетям и предусматривает поддержание постоянного расхода через элеватор для варианта с теплоносителем 150÷70°С или перепада давления в прямой и обратной линии — для варианта с теплоносителем 95÷70°С с помощью регуляторов непосредственного действия типа УРД. В системе горячего водоснабжения регулирование температуры воды, подаваемой к потребителю, осуществляется с помощью регулятора температуры непосредственного воздействия типа РТ.

Методы контроля

В целях облегчения нормальных условий наладки и эксплуатации приточных систем теплового ввода и горячего водоснабжения предусматривается в соответствующих их узлах установка технических термометров и манометров в коммерческих целях для учета расхода теплоносителя на обратной его линии предусматривается водомер типа ВТГ.

Выбор приборов и щитов

Все запрещенные приборы и щиты автоматизации — отечественного производства, серийно выпускаются отечественной промышленностью и хорошо себя зарекомендовавшие на практике.

Все необходимые сведения о щитах и их чертежи приведены в альбоме V.

Указания по монтажным чертежам систем автоматизации

Монтажные работы должны выполняться в соответствии с требованиями СН и П III-Д.7-62 Госстроя СССР.

Установка приборов КИП, датчиков и средств автоматизации осуществляется в соответствии с ТКУ, выпущенными предприятиями Главмонтажавтоматики Минмонтажстроя СССР г. Москвы. Осуществление электрических соединений этих средств выполняется согласно инструкциям по монтажу и эксплуатации, составленным заводами-изготовителями этих материалов вместе с проектом достаточно для проведения монтажных и наладочных работ специалистами. Наладочным работам устройств автоматизации должна предшествовать наладка основного сантехнического оборудования.

Список ГОСТ, использованных в проекте: ГОСТ 3925-59, ГОСТ 6323-71, ГОСТ 3262-62, ГОСТ 3244-68, ГОСТ 6402-70.

1975	Сельский дом культуры с залом на 400 мест, спортзалом 12-24 м со стенами из кирпича	Автоматизация сантехустройств. Состав проекта. Пояснения к проекту.	Типовой проект 264-12-142	Альбом II	Лист АУ-1

Здания и сооружения культурно-зрелищных учреждений. Спортивные здания. Здания физкультурно-оздоровительных комплексов. Здания физкультурно-спортивных сооружений. Здания физкультурно-оздоровительных комплексов. Здания физкультурно-спортивных сооружений. Здания физкультурно-оздоровительных комплексов. Здания физкультурно-спортивных сооружений. Здания физкультурно-оздоровительных комплексов. Здания физкультурно-спортивных сооружений. Здания физкультурно-оздоровительных комплексов. Здания физкультурно-спортивных сооружений.

Типовой проект 264-12-142 Альбом II. Сельский дом культуры с залом на 400 мест, спортзалом 12-24 м со стенами из кирпича. Автоматизация сантехустройств. Состав проекта. Пояснения к проекту. Лист АУ-1. Разработан ГПИ и НИИ АО Главмонтажавтоматики Минмонтажстроя СССР г. Москва. Гл. инж. Комарова. Рук. группы Комарова. Гл. спец. Комарова. Переснято.

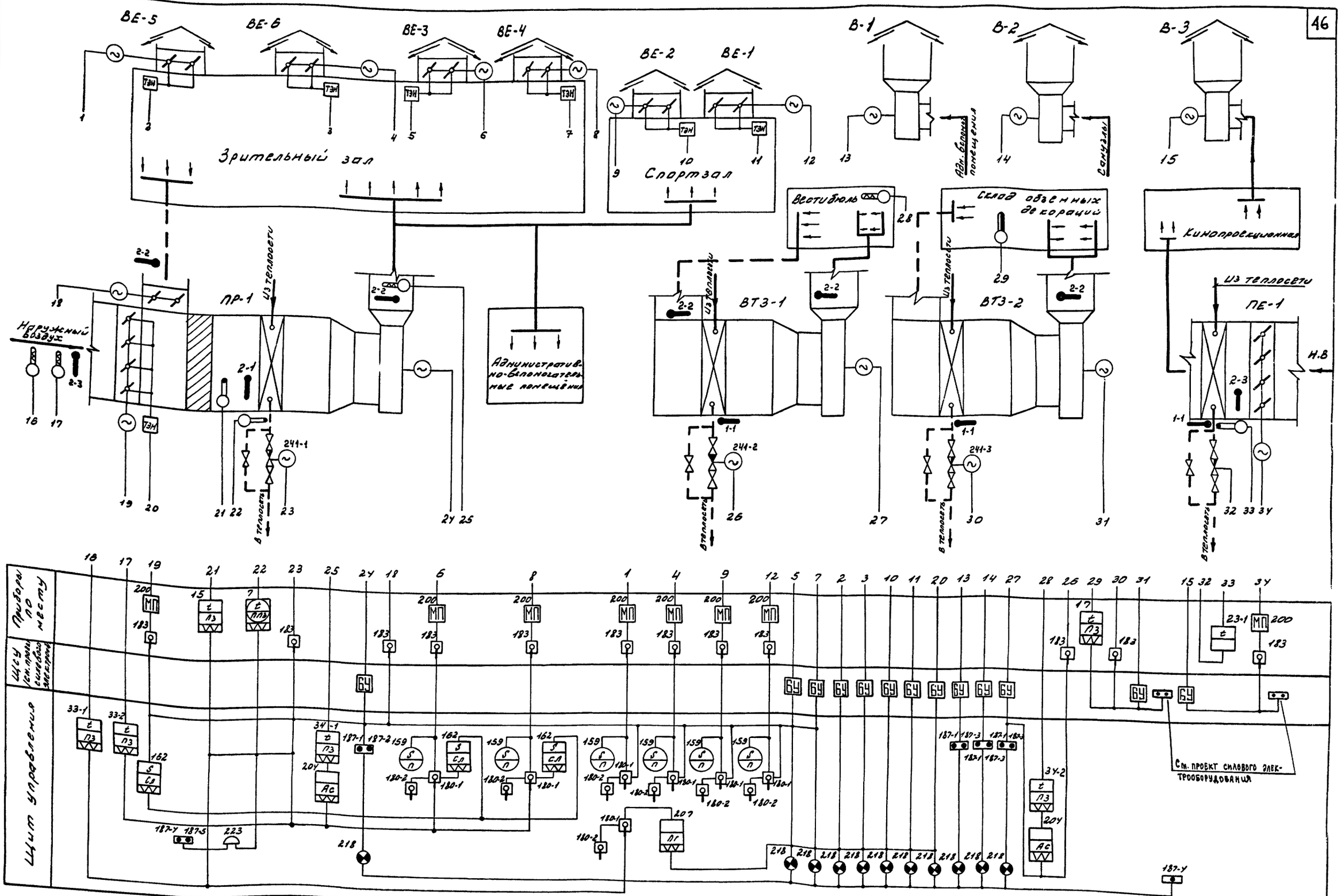

Условные обозначения приборов и аппаратуры даны по ГОСТ 3925-59
Позиции приборов и аппаратуры даны по спецификациям ТАУ-4 ÷ ТАУ-6

1975	Сельский дом культуры с залом на 400 мест, спортзалом 12×24м со стенами из кирпича	Системы ПР-1; ВЕ-1 ÷ ВЕ-6; ВТЗ-1; ВТЗ-2; В-1 ÷ В-3; ПЕ-1. Схемы автоматизации функциональные	Типовой проект 264-12-142	Альбом II	Лист АУ-2

Зрелищных зданий и спортивных сооружений имени Б.С. Мезенцева, Москва

Нач. отдела Рук. сект. АУ Гл. инж. пр. Рук. группы
Солдатов Раввин Комарова Перельштейн
Инженер Проверил
Дуртанцвили Гольдберг
ГИП ОВ
Вербицкий
Согласовано

Ф22 13699-04 47

Тепловой пункт для теплоносителя 150°-70°С

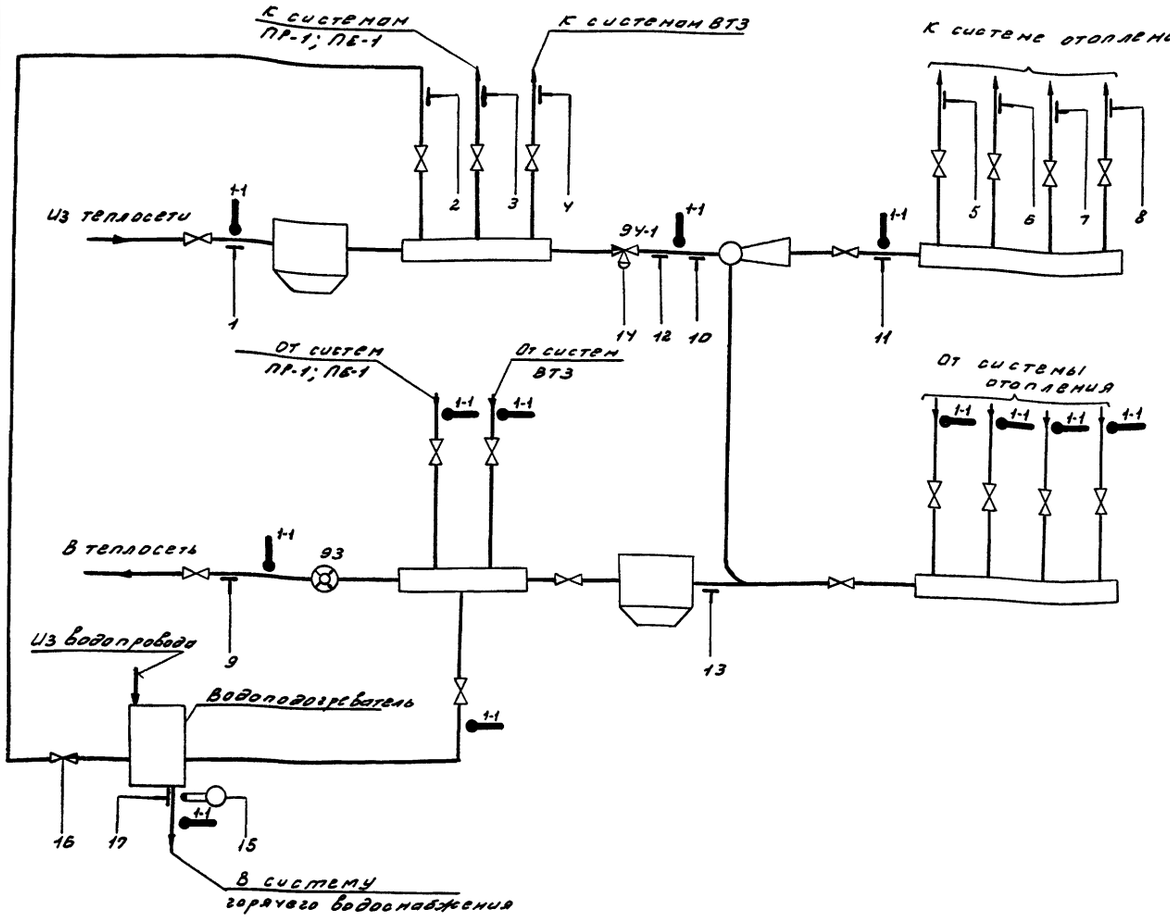

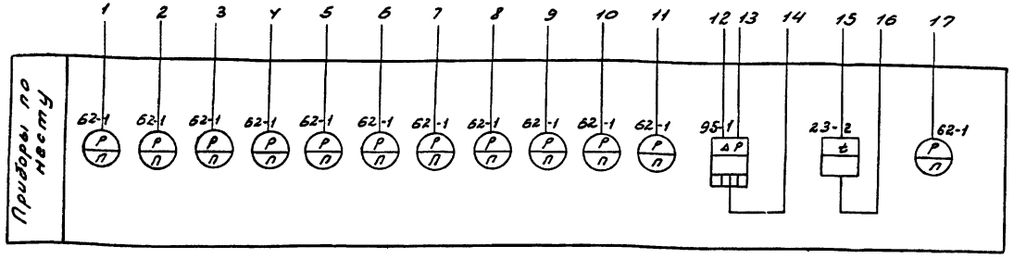

Тепловой пункт для теплоносителя 95°-70°С

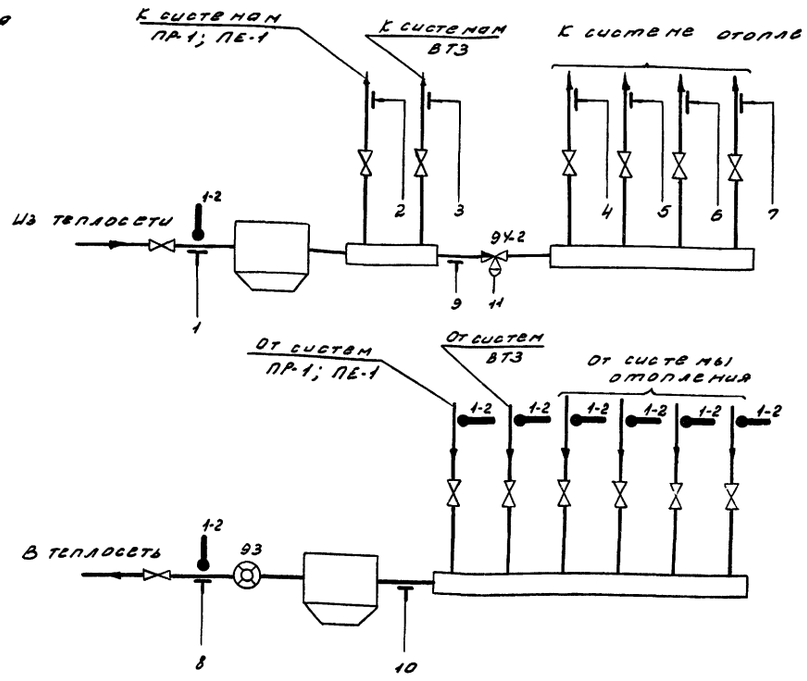

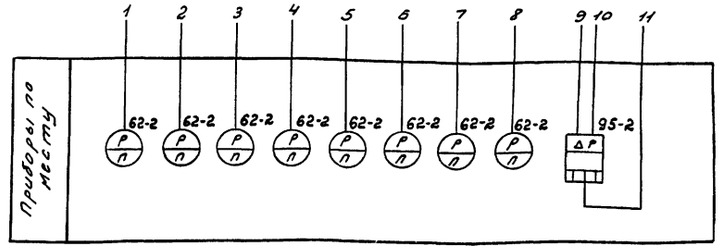

При привязке проекта вычеркнуть ненужный вариант.

Условные обозначения приборов и аппаратуры даны по ГОСТ 3925-59

Позиции приборов и аппаратуры даны по спецификациям ТАУ-4 ÷ ТАУ-6

1975	Сельский дом культуры с залом на 400 мест, спортзалом 12×24 м со стенами из кирпича	Тепловой пункт. Схемы автоматизации функциональные	Типовой проект 264-12-142	Альбом II	Лист АУ-3

ЦИИЭП зрелищных зданий и спортивных сооружений Госгражданстроя СССР
Гл. инж. пр. Кондратьев
Рук. группы Фрумкин
Гл. инж. проекта Ананьев
Рук. сектора Кононова
Инженеры Фрумкин, Ананьев, Кононова, Кононова
Гл. спец. Голдобин
ГИП ОВ Вербицкий
Согласовано
Нач. отдела Фрумкин
Гл. инж. проекта Ананьев
Рук. группы Кононова
Инженеры Кононова

В схему управления эл.двигателем вентилятора
см. проект силового электрооборудования

Реле пуска системы

Реле памяти пуска

Термометр. Температура обратного теплоносителя

Термореле Температура воздуха перед калорифером

Терморегулятор Температура воздуха за приточным вентилятором

Управление исполнительным механизмом регулирующего клапана на теплоносителе

Управление исполнительным механизмом клапана рециркуляции

Управление исполнительным механизмом выбросного клапана системы ВЕ-3

Указатель положения створок клапана

Управление исполнительным механизмом клапана наружного воздуха

см. лист АУ-5

Данный лист рассматривать совместно с листом АУ-6

1975	Сельский дом культуры с залом на 400 мест, спортзалом 12×24 м со стенами из кирпича	Системы ПР-1; ВЕ-3; ВЕ-4. Схема электрическая принципиальная. Лист 1. .. Листов 2	Типовой проект 264-12-142	Альбом II	Лист АУ-4	

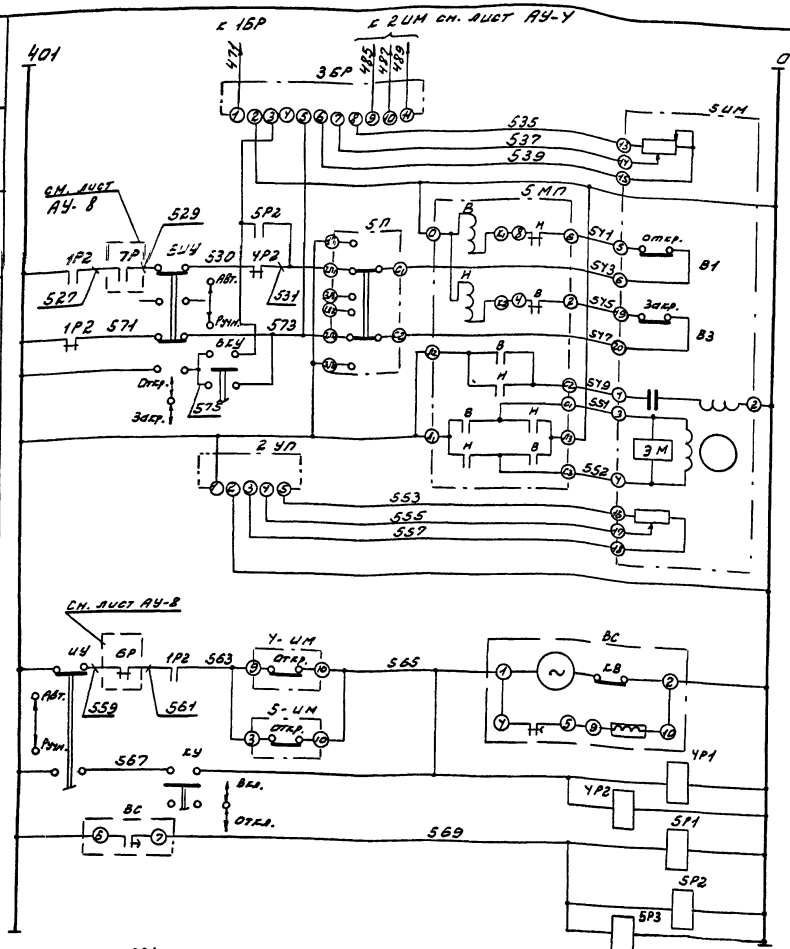

Балансное реле

Управление исполнительным механизмом выбросного клапана системы ВЕ-4

Указатель положения створок клапана

Реле времени включения обогрева створок клапанов

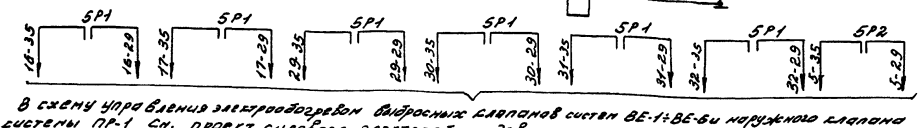

В схему управления электрообогревом выбросных клапанов систем ВЕ-1÷ВЕ-6и наружного клапана системы ПР-1 см. проект силового электрооборудования

См. проект силового электрооборудования

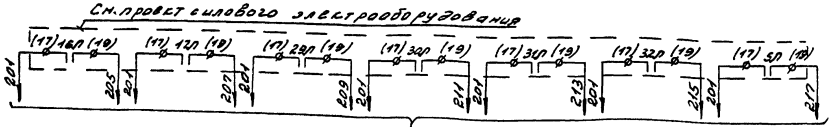

В схему сигнализации см. лист АУ-8

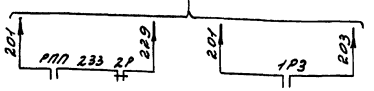

Диаграмма включения конечных выключателей 4ИМ и 5ИМ

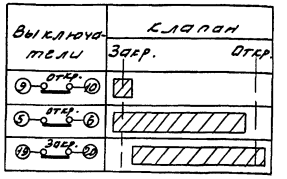

Диаграмма включения конечного выключателя 2ИМ

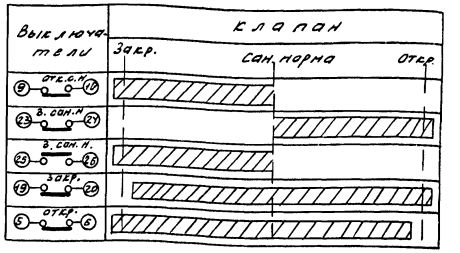

Диаграмма работы контактов реле ВС

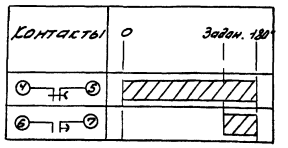

Диаграмма работы термометра 1ДТ

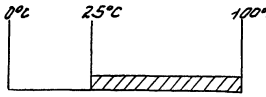

Диаграмма работы термометра 2ДТ

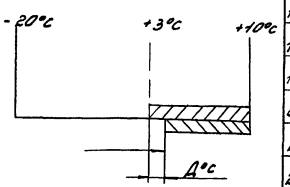

Диаграмма работы терморегулятора 1ТР

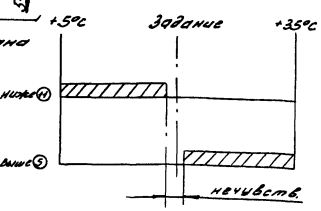

Перечень приборов и аппаратуры

Поз. по сх.	Обознач.	Наименование	Тип	Кол.	Техническая характеристика	Прим.
Щит управления						
34-1	1ТР	Полупроводниковый трехпозиционный регулятор	ПТР-3-04	1	~220В; 1080 +5°С ÷ +35°С	12р на щите по погружному типа
159	1УП 2УП	Дистанционный указатель положения	ДУП-М	2	~220В; 4ВА	
162	1БР; 2БР; 3БР	Балансное реле	БР-3	3	~220В; 50ВА	
180-1	ИУ 5ИУ; 6ИУ	Переключатель роликовый	ПРУ-МТ	3	~220В;	
180-2	СУ 5КУ; 6КУ	Переключатель роликовый	ПРУ-МТ	3	~220В;	
187-1	КС	Кнопка	КЕ-011 исп. 39	1	~220В 2 роз контакта	
187-2	КП	Кнопка	КЕ-011 исп. 24	1	~220В 1з+1р конт.	
193-1	РПП; 2Р; 3Р	Реле промежуточное	РПУ-1-365	3	~220В; 16ВА 2з+2р. конт.	
193-2	1Р2÷1Р3 4Р1÷4Р2	Реле промежуточное	РПУ-1-363	4	~220В; 16ВА 4з+4р конт.	
203	РВ	Реле времени	РВП22-3221-00УХ	1	~220В; 25ВА	
204	ИП	Реле времени	ВЛ-27-1УХ	1	~220В; 12ВА имп. 1-10сек. пауза 10-100сек	
207	ВС	Реле времени	ВС-10-32	1	~220В; 1ВА 5сек ÷ 180сек.	
193-3	1Р1; 5Р3; 5Р1; 5Р2	Реле промежуточное	РПУ-1-362	4	~220В; 16ВА 6з+2р. конт.	
По месту						
7	1ДТ	Термометр манометрический	ТПП4-III	1	~220В 0°÷100°с	
15	2ДТ	Термо реле	ТР-1Б-02	1	~220В -20°с÷+10°с	
183	1П÷5П	Пакетный переключатель	ГПП2-10/Из	5	~220В	
200	2ИМ; 4ИМ 5ИМ	Магнитный пускатель реверсивный	МКР-0-58	3	~220В; 2ВА	
—	2ИМ; 4ИМ 5ИМ	Исполнительный механизм	МЭО	3	~220В; 65ВА	Комплектно с клапанами
—	1ИМ; 3ИМ	Исполнительный механизм	ПР-1М	2	~220В; 50ВА	

1975	Сельский дом культуры с залом на 400 мест, спортзалом 12×24м со стенами из кирпича	Системы ПР-1, ВЕ-3; ВЕ-4. Схема электрическая принципиальная. Лист 2	Типовой проект 264-12-142	Альбом II	Лист АУ-5

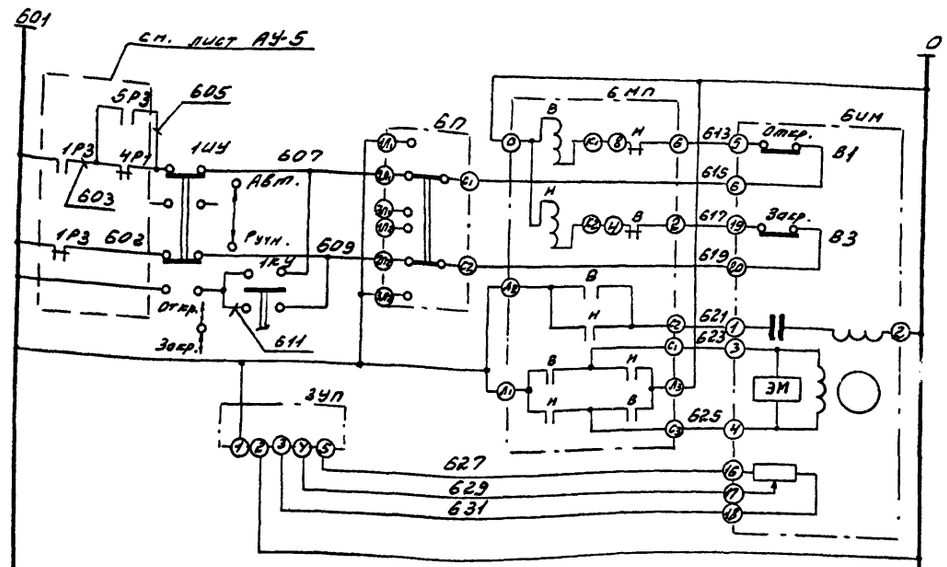

Управление исполнительным механизмом выбросного клапана ВЕ-1

Указатель положения створок клапана

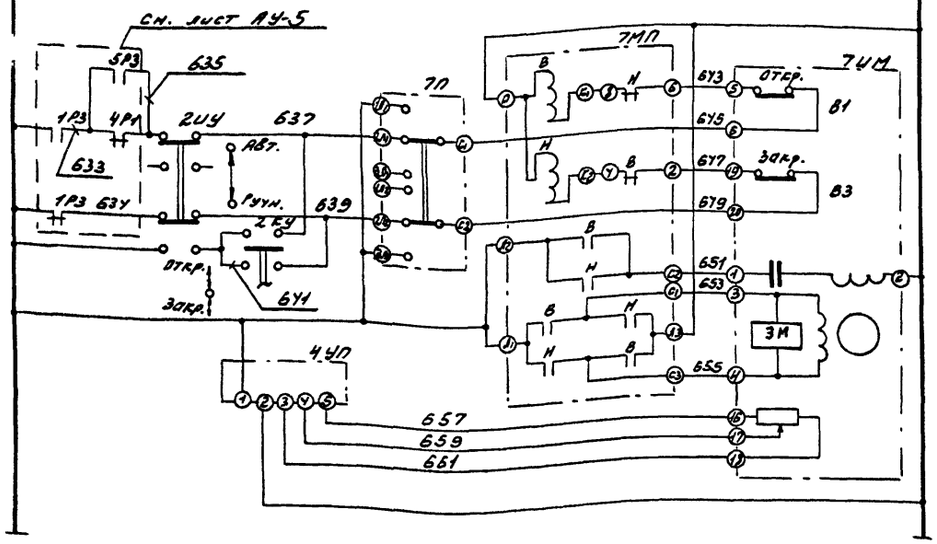

Управление исполнительным механизмом выбросного клапана ВЕ-2

Указатель положения створок клапана

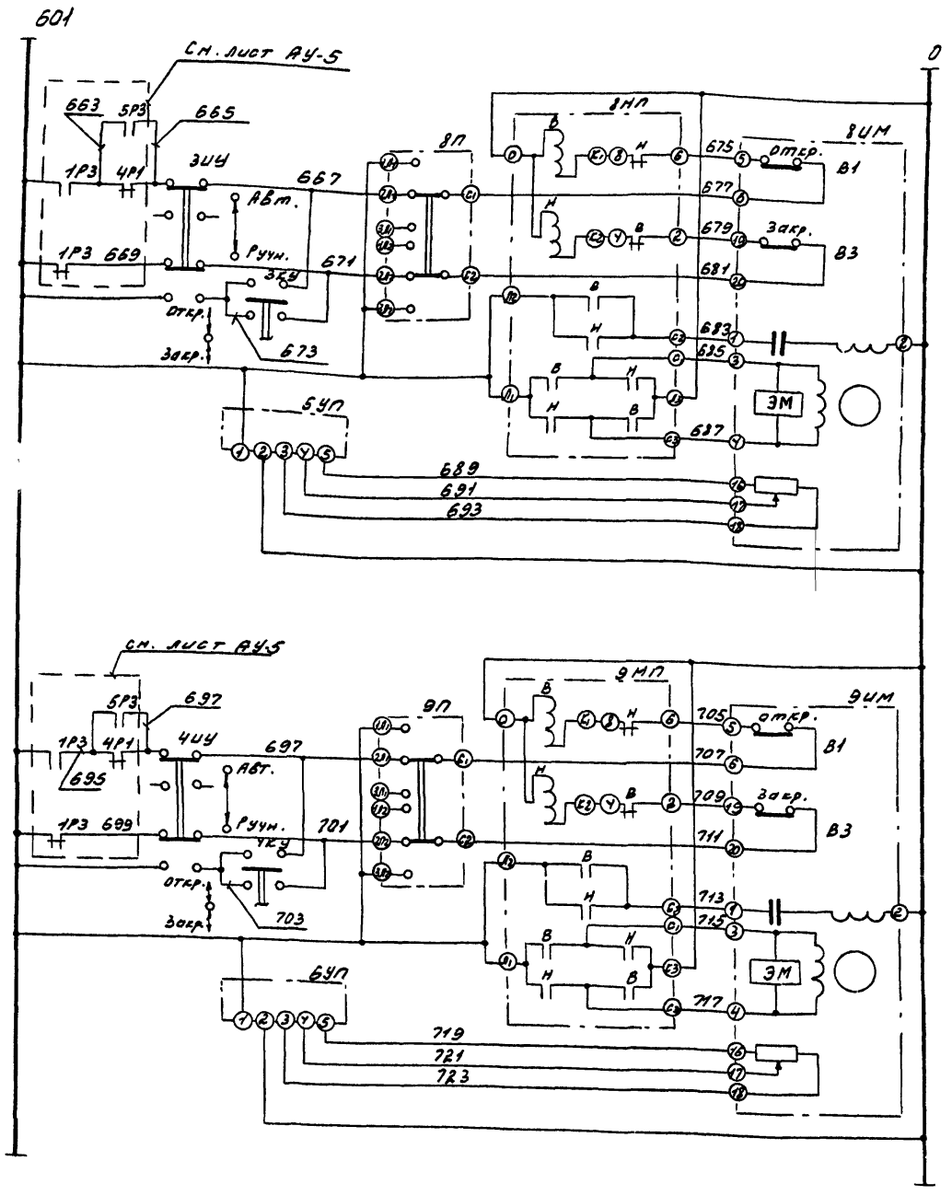

Управление исполнительным механизмом выбросного клапана ВЕ-5

Указатель положения створок клапана

Управление исполнительным механизмом выбросного клапана ВЕ-6

Указатель положения створок клапана

Перечень приборов и аппаратуры

Поз. по спец.	Обозначение	Наименование	Тип	К-во	Техническая характеристика	Прим.
		Приборы по месту				
183	БП; 7П; 8П; 9П	Пасетный переключатель	ГППМ-10/Н3	4	~ 220В	
200	БМП; 7МП; 8МП; 9МП	Магнитный пускатель реверсивный	МКР-0-58	4	~ 220В, 2 Вт	
—	БИМ; 7ИМ; 8ИМ; 9ИМ	Исполнительный механизм	М30	4	~ 220В; 65Вт	

Поз. по спец.	Обозначение	Наименование	Тип	К-во	Техническая характеристика	Прим.
		Щит управления				
180-1	1УЧ; 2УЧ; 3УЧ; 4УЧ	Переключатель роликовый	ПРУ-МI	4	~ 220В	
180-2	1КУ; 2КУ; 3КУ; 4КУ	Переключатель роликовый	ПРУ-МII	4	~ 220В	
159	3УП; 4УП; 5УП; 6УП	Дистанционный указатель положения	ДУП-М	4	~220В; 4Вт	

1975 — Сельский дом культуры с залом на 400 мест, спортзалом 12×24 м со стенами из кирпича

Системы ВЕ-1; ВЕ-2; ВЕ-5; ВЕ-6. Схема электрическая принципиальная

Типовой проект 264-12-142 | Альбом II | Лист АУ-6

Здание ЭП Цилиндрическое

Зрелищных зданий и спортивных сооружений в г. Челябинске

Нач. отд. Сафиуллин; Рук. сек. Кашубина; Гл. инж. пр. Сафиуллин; Рук. группы Фролов

Гл. агроном Сафиуллин; Инженер Фролов; Проверил Сафиуллин; Конструкт. Фролов; Черт. Фролов

В схему управления электродвигателем вентилятора. См. проект силового электрооборудования

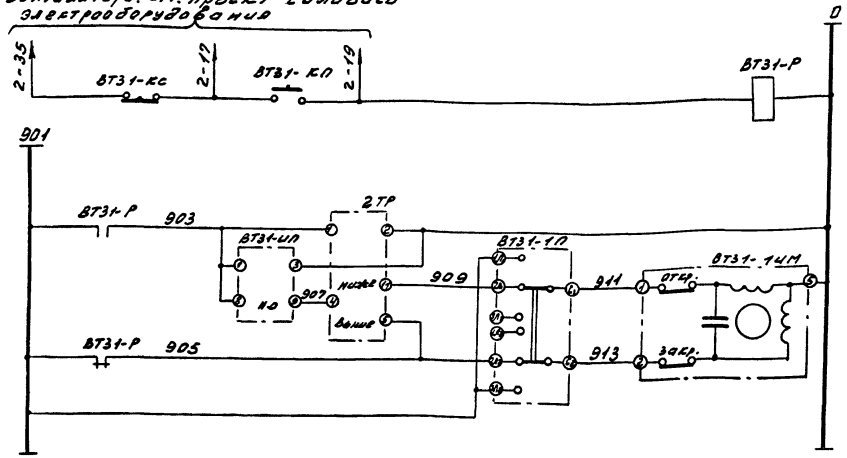

Дистанционное управление системой ВТ3-1

Терморегулятор температура воздуха в вестибюле

Управление исполнительным механизмом регулирующего клапана подогрева

В схему управления электродвигателем вентилятора См. проект силового электрооборудования

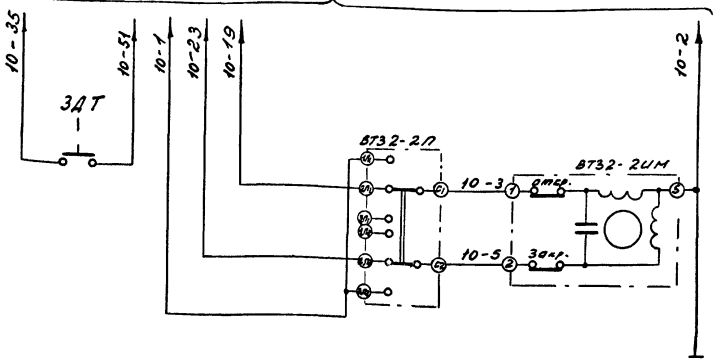

Управление системой ВТ3-2

Датчик температуры. Температура воздуха в складе декоративный

Управление исполнительным механизмом регулирующего клапана подогрева

В схему управления электродвигателем вентилятора В-3. См. проект силового электрооборудования

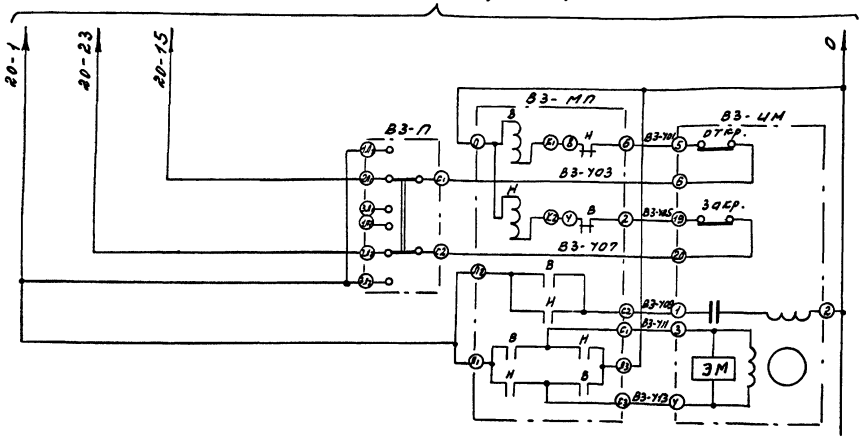

Управление исполнительным механизмом приемного клапана системы ПЕ-1

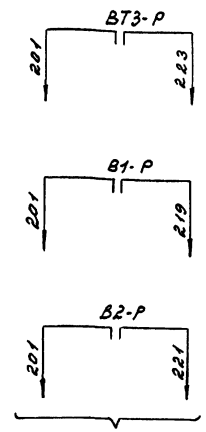

В схему сигнализации см. лист АУ-8

Диаграмма работы датчика температуры ЗДТ

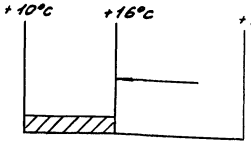

Диаграмма работы терморегулятора 2ТР

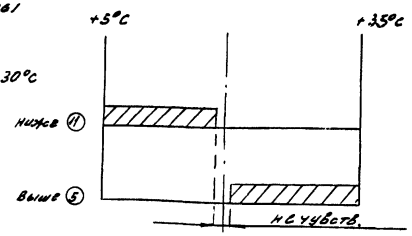

Перечень приборов и аппаратуры

Поз. по спец.	Обозначение	Наименование	Тип	Кол.	Технические характерист.	Прим.
		Щит управления				
342	2ТР	Терморегулятор пакетный биметаллический трехполюсный	ПТР-3-04	1	~220В; 10А; +5°С ÷ +35°С	Термостат камерный
204	ВТ3-ИП	Реле времени	ВЛ-2У-144	1	~220В; 12А; 1-10сек; 10-100с	
187-1	ВТ3-КС; В1-КС; В2-КС	Кнопка	КЕ-011 исп. 39	3	~220В 2р контакта	
187-3	ВТ3-КП В1-КП; В2-КП	Кнопка	КЕ-011 исп. 8	3	~220В 2з контакта	
193-1	ВТ3-Р В1-Р; В2-Р	Реле промежуточное	РПУ-1-365	3	~220В; 16А 2з+2р конт.	
		Приборы по месту				
183	ВТ3-1П; ВТ3-2П; ВЗ-П	Пакетный переключатель	ПЛПЗ-10/Н3	3	~220В	
200	ВЗ-МП	Магнитный пускатель	МКР-0-58	1	~220В; 28А	
—	ВТ3-1ИМ ВТ3-2ИМ	Исполнительный механизм	ПР-1М	2	~220В; 50Вт	
—	ВЗ-ИМ	Исполнительный механизм	МЭО	1	~220В; 65Вт	
17	ЗДТ	Датчик температуры биметаллический	ДТКБ-50	1	~220В; 50Вт +10°С ÷ 30°С	

В маркировке проводов на „19".

Данная схема составлена для системы В-1, применима для системы В-2 с заменой индекса „В1" в маркировке аппаратуры на „В2" и номера эл.привода „18" в маркировке проводов на „19".

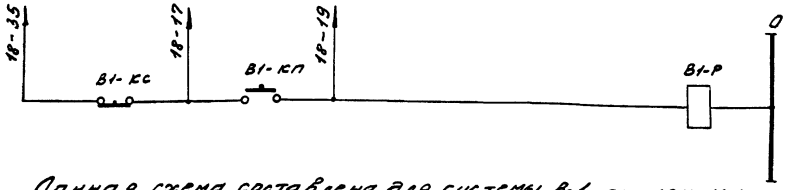

Дистанционное управление системой В-1

1975	Сельский дом культуры с залом на 400 мест, спортзал 12×24м со стенами из кирпича	Системы ПЕ-1; В-1; В-2; ВТ3-1; ВТ3-2. Схемы электрические принципиальные	Типовой проект 264-12-142	Альбом II	Лист АУ-7

Инв. № подл. | Подпись и дата | Взам. инв. №

Согласовано: Госстрой Чувашской АССР; Госкомитет по делам строительства Чувашской АССР; Госкомитет по делам строительства Чувашской АССР

Разработано: Гл. инженер проекта Беляев; Гл. специалист Голубев; Гл. специалист Лаврентьев; Гл. специалист Ларионов

Утверждено: Зам. председателя Гл. архитектор Беляев; Гл. инженер проекта Беляев; Гл. специалист Лаврентьев; Гл. специалист Ларионов

Согласовано: Госстрой Чувашской АССР; Госкомитет по делам строительства Чувашской АССР; Госкомитет по делам строительства Чувашской АССР

Типовой проект разработан впервые для применения в климатических районах с расчетной температурой наружного воздуха минус 30°С и ниже для зданий и сооружений

Схема сигнализации

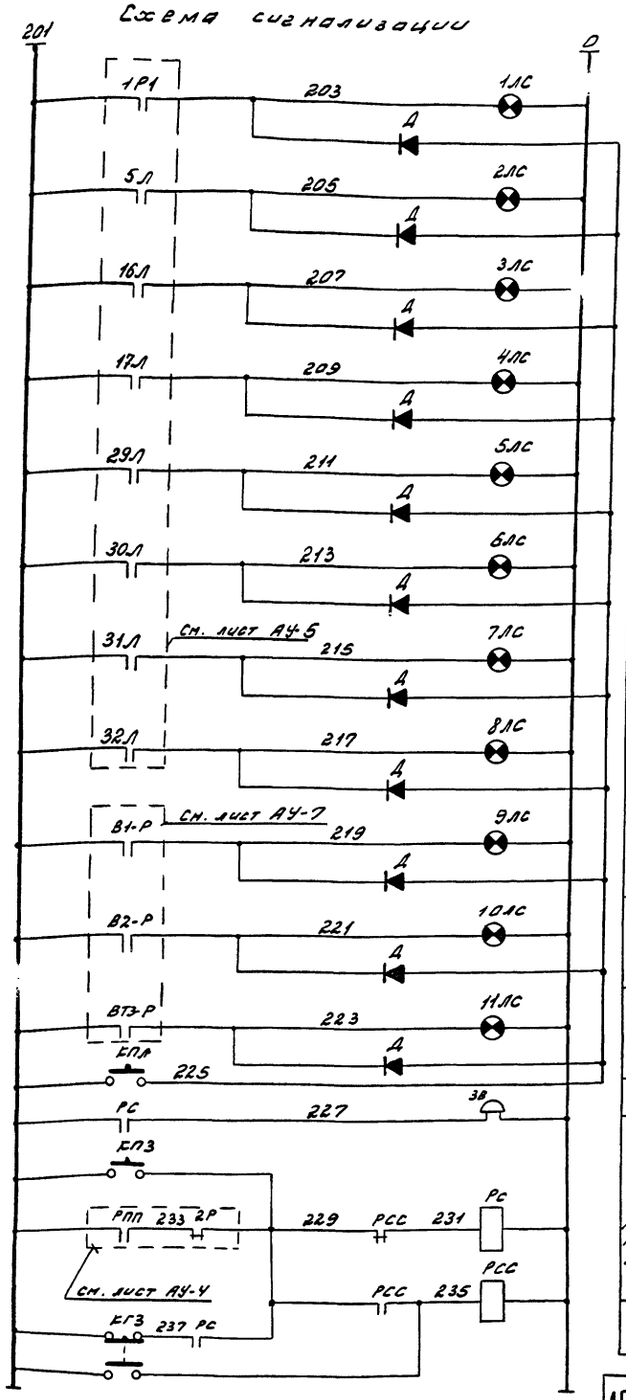

ПР-1
ПР-1 обогрев приемного клапана
ВЕ-1 обогрев
ВЕ-2 обогрев
ВЕ-3 обогрев
ВЕ-4 обогрев
ВЕ-5 обогрев
ВЕ-6 обогрев
В-1
В-2
ВТЗ-1
Звонок
Звуковая аварийная сигнализация срабатывания защиты от замораживания
Кнопка гашения звука

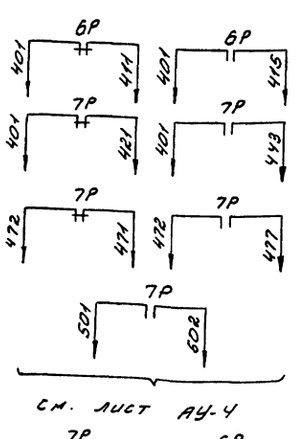

Схема электропитания

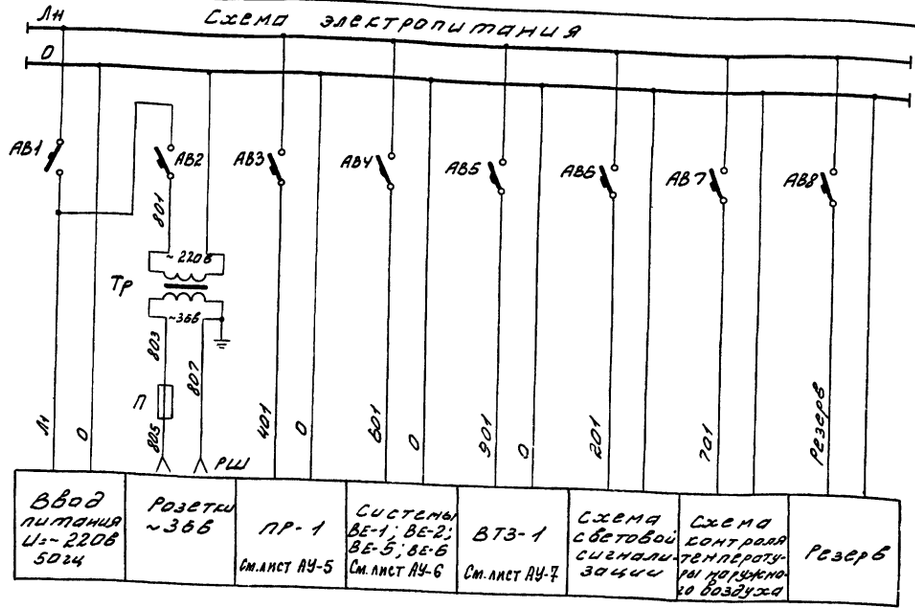

Ввод питания U~ 220В 50Гц	Розетки ~36В	ПР-1 См. лист АУ-5	Системы ВЕ-1; ВЕ-2; ВЕ-5; ВЕ-6 См. лист АУ-6	ВТЗ-1 См. лист АУ-7	Схема световой сигнализации	Схема контроля температуры наружного воздуха	Резерв

Контроль температуры наружного воздуха

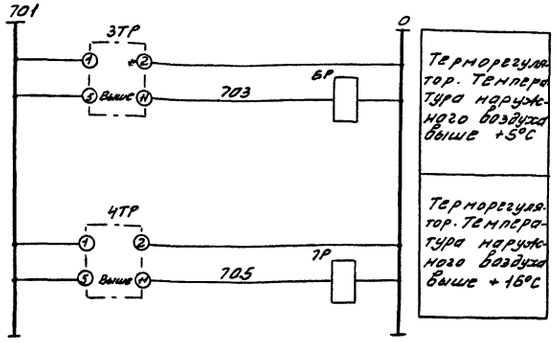

Терморегулятор. Температура наружного воздуха выше +5°С

Терморегулятор. Температура наружного воздуха выше +15°С

Диаграмма работы терморегулятора 3ТР

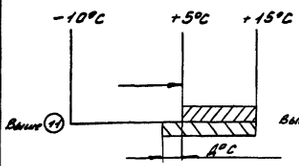

Диаграмма работы терморегулятора 4ТР

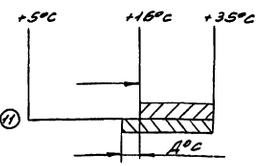

Перечень приборов и аппаратуры

Поз. по спец.	Обозначение	Наименование	Тип	Кол.	Техническая характеристика	Примечание
		Щит управления				
218	...ЛС	Табло световое	ТСМ	11	~220В; 10Вт	
226	Тр	Трансформатор понижающий	ТБС2-0,1 исполн. 5	1	~220В/36В 100ВА	
33-1	3ТР	Полупроводниковый двухпозиционный терморег.	ПТР-2-03 вариант А	1	~220В; 7ВА -10°С ÷ +15°С	Терморегулятор погружного типа
33-2	4ТР	Полупроводниковый двухпозиционный терморегул.	ПТР-2-04 вариант А°	1	~220В; 7ВА +5°С ÷ +35°С	
187-4	КПЛ КПЗ	Кнопка	КЕ-011 исп. 3	2	~220В 2З контакта	
187-5	КГЗ	Кнопка	КЕ-011 исп. 17	1	~220В 1З+1Р контакта	
236	Д	Диод кремниевый	Д226-Б	11	400В; 0,3А	
223	ЗВ	Звонок	ЗВП-220	1	~220В	
193-1	РС, РСС	Реле промежуточное	РПУ-1-365	2	~220В; 16ВА 2З+2Р контакта	
193-2	6Р; 7Р	Реле промежуточное	РПУ-1-363	2	~220В 16ВА 4З+4У, контакта	
231-1	АВ1	Автомат	А63-М	1	~220В Jн=5А Jотс=1,3Jн	
231-2	АВ2 АВ5÷АВ8	Автомат	А63-М	5	~220В Jн=4А Jотс=1,3Jн	
231-3	АВ4	Автомат	А63-М	1	~220В; Jн=1,25А Jотс=1,3Jн	
231-4	АВ3	Автомат	А63-М	1	~220В Jн=2,5А Jотс=1,3Jн	
240	РШ	Розетка штепсельная	РПК-6	2	~250В; 6А	
233	П	Предохранитель трубчатый	ПТ-4	1	4А; ~250В	

1975	Сельский дом культуры с залом на 400 мест, спортзалом 12×24 м со стенами из кирпича	Контроль температуры наружного воздуха. Электроснабжение. Сигнализация. Схемы электрические принципиальные	Типовой проект 264-12-142	Альбом II	Лист АУ-8

Инв. № подл. | Подпись и дата | Взам. инв. №

Изм. Кол.уч. Лист № док. Подпись Дата

Нач. отдела Сидоров
Гл. спец. проекта Райвин
Рук. сект. Кашицына
Рук. группы Обухов
Инженер Ефимов
Проверил Голубев
Н. контр. Бенин
ГИП Дубинин

Типовой проект 264-12-142 Альбом II Лист АУ-8

13699-04 53 Ф22

Система ПР-1

Наименование контролируемого параметра, что регулируется и место отбора импульса	Управление исполнительным механизмом приемного клапана			Управление исполнительным механизмом рециркуляционного клапана		Управление исполнительным механизмом регулирующего клапана на теплоносителе		Температура обратного теплоносителя за калорифер	Температура воздуха перед калорифером	Температура воздуха за приточным вентилятором
Обозначение по электрической схеме	2ИМ	2МП	2П	3П	3ИМ	1П	1ИМ	1А	2ДТ	1ТР
Позиция по заказной спецификации	—	200	183	183	—	183	—	7	15	34-1

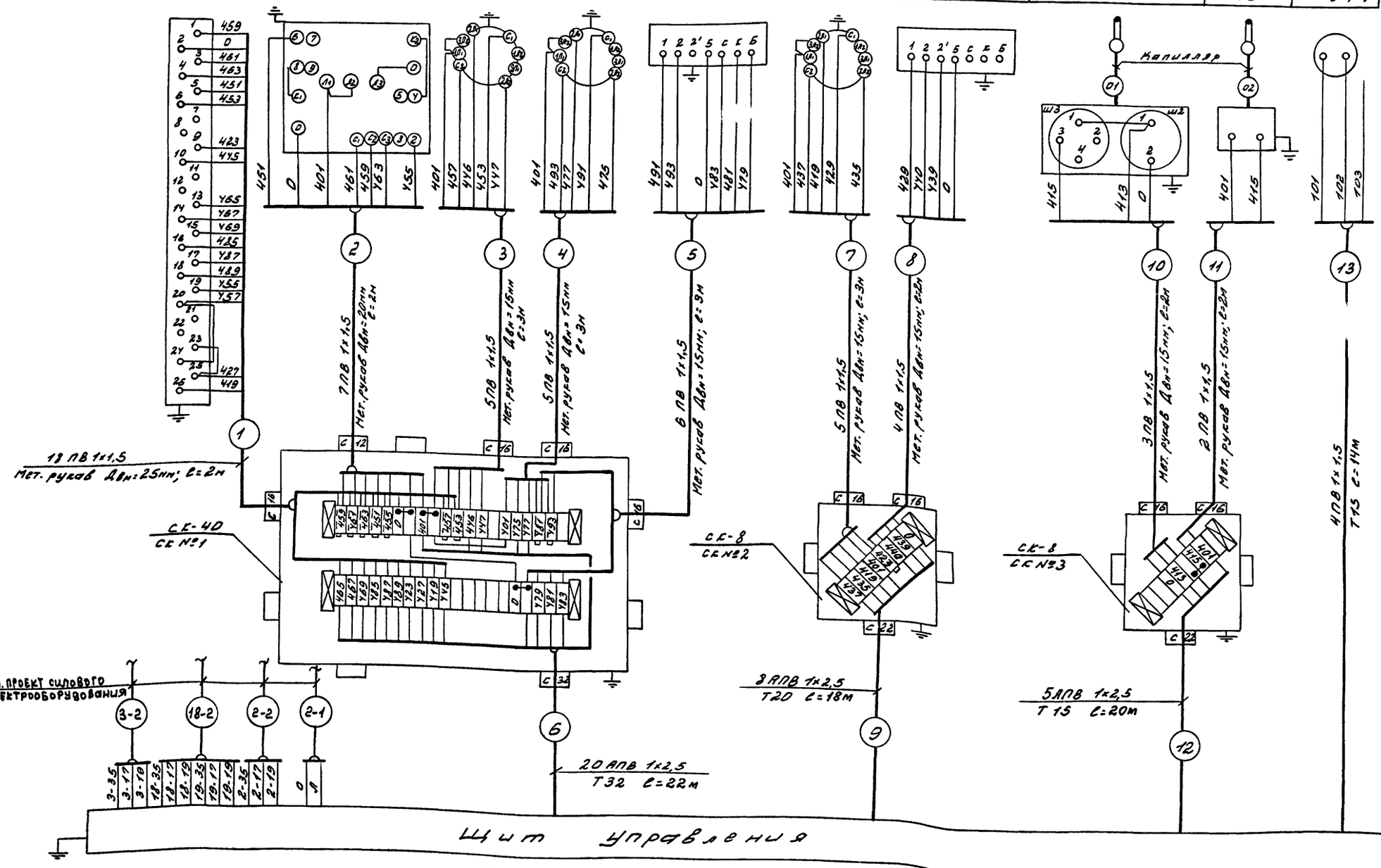

1975	Сельский дом культуры с залом на 400 мест, спортзалом 12×24 м со стенами из кирпича	Щит управления. Схема соединений. Лист 1. Листов 4	Типовой проект 264-12-142	Альбом II	Лист АУ-9

13699-04 54

Ф22

Наименование контролируемого параметра, что регулируется и место отбора импульса	Система ВЕ-2			Система ВЕ-5			Система ВЕ-6			Система ВТ3-2		
	Управление исполнительным механизмом выбросного клапана			Управление исполнительным механизмом выбросного клапана			Управление исполнительным механизмом выбросного клапана			Управление исполнительным механизмом регулирующего клапана на теплоносителе		Температура воздуха в складе декорации
Обозначение по электрической схеме	7ИМ	7МП	7П	8ИМ	8МП	8П	9ИМ	9МП	9П	ВТ32-2ИМ	ВТ32-2П	3ДТ
Позиция по заказной спецификации	–	200	183	–	183	200	–	200	183	–	183	17

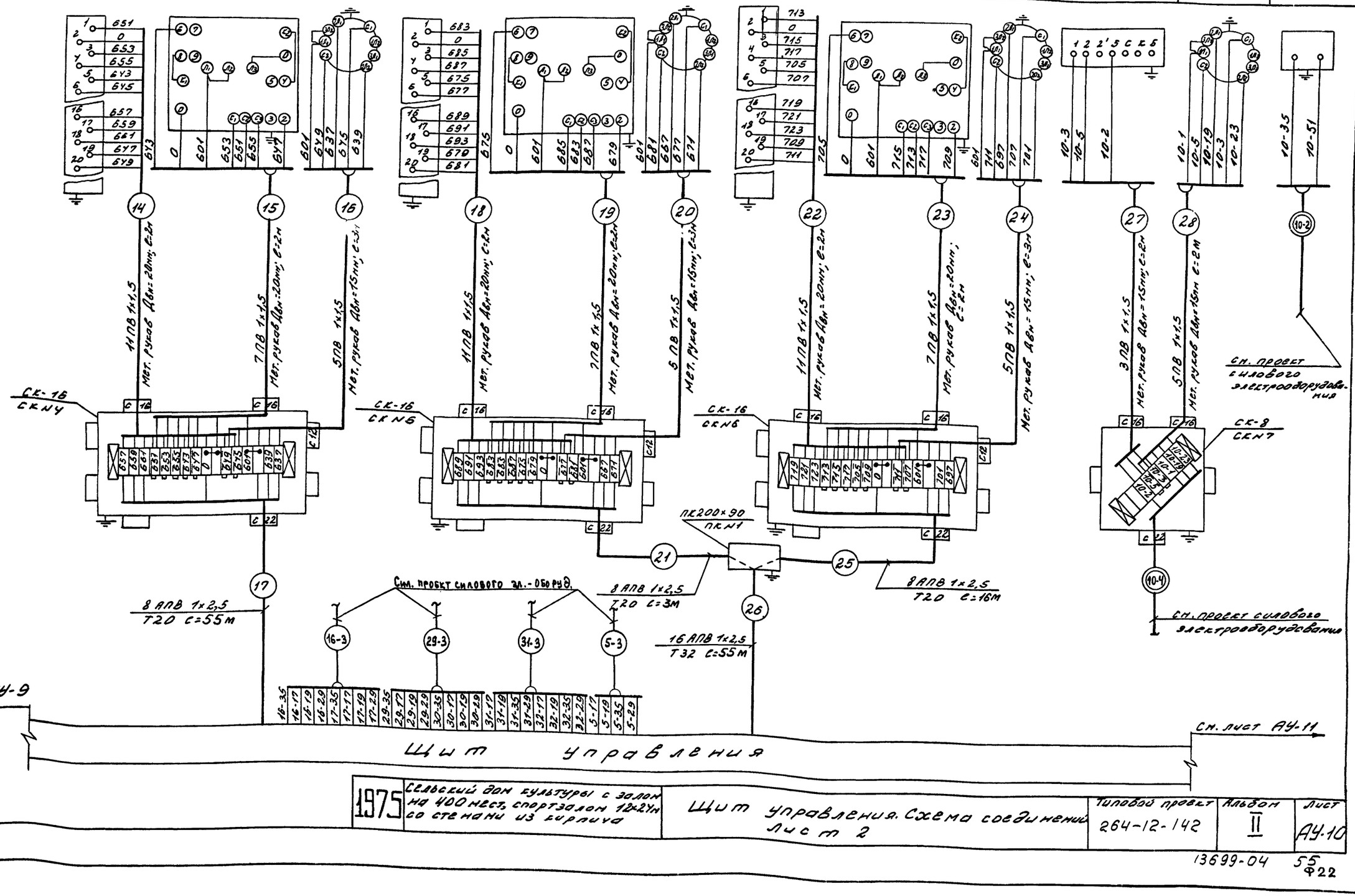

1975	Сельский дом культуры с залом на 400 мест, спортзалом 12х24м со стенами из кирпича	Щит управления. Схема соединений. Лист 2	Типовой проект 264-12-142 · Альбом II · Лист АУ.10

13699-04 55 Ф22

Наименование контролируемого параметра, что регулируется и место отбора импульса	Система ВЕ-3			Система ВЕ-4			Система ВЕ-1		
	Управление исполнительным механизмом быбросного клапана			Управление исполнительным механизмом быбросного клапана			Управление исполнительным механизмом быбросного клапана		
Обозначение по электрической схеме	4ИМ	4МП	4П	5ИМ	5МП	5П	6ИМ	6МП	6П
Позиция по заказной спецификации	—	200	183	—	200	183	—	200	183

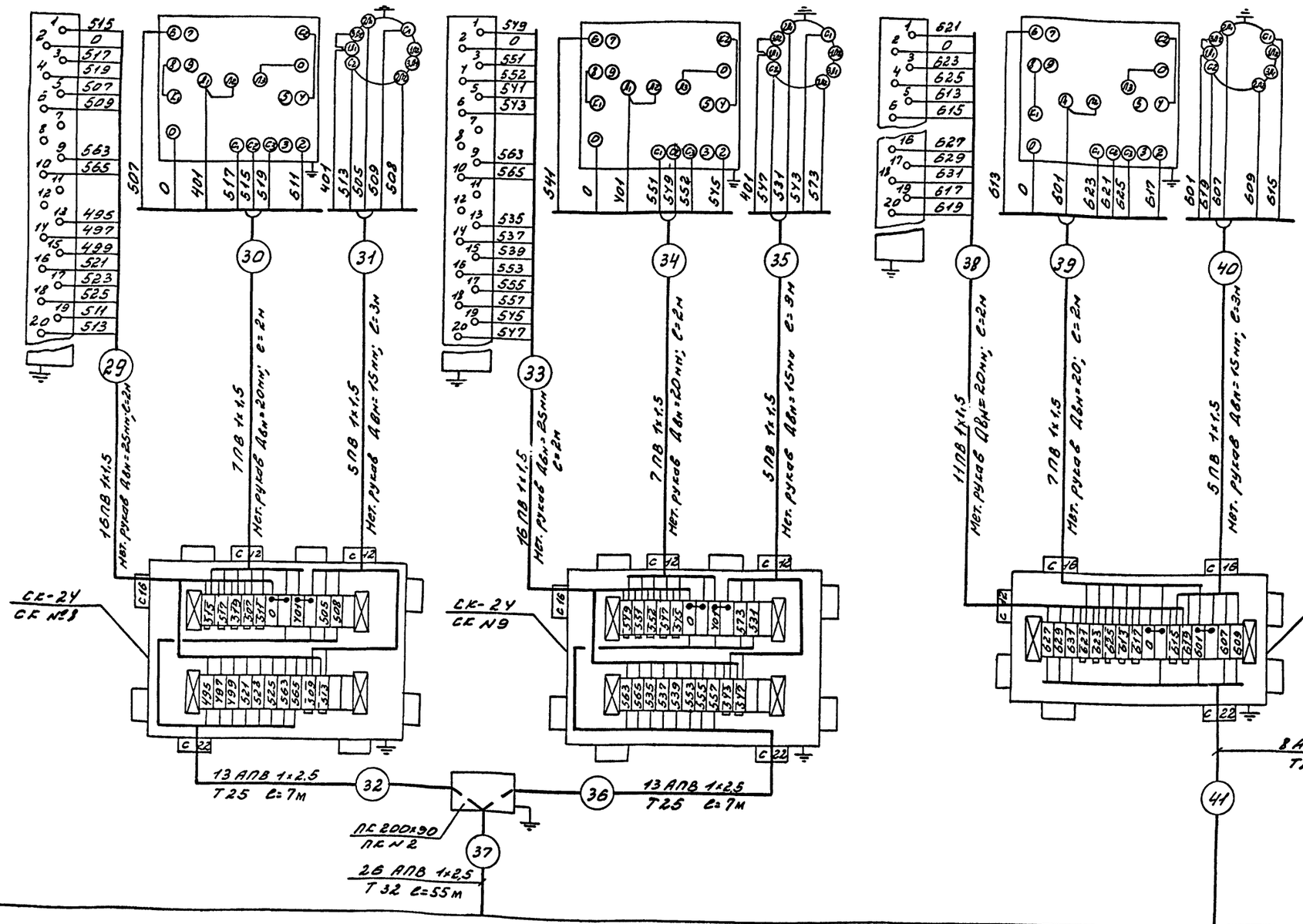

1975	Сельский дом культуры с залом на 400 мест, спортзалом 12х24м со стенами из кирпича	Щит управления. Схема соединений. Лист 3	Типовой проект 264-12-142	Альбом II	Лист АУ-11

13699-04 56

Ф22

Наименование контролируемого параметра, что регулируется и место отбора импульса	Система ПЕ-1			Система ВТЗ-1		Температура воздуха в вестибюле	Температура наружного воздуха	
	Управление исполнительным механизмом приточного клапана			Управление исполнительным механизмом регулирующего клапана на теплоносителе				
Обозначение по электрической схеме	ВЗ-ИМ	ВЗ-МП	ВЗ-П	ВТЗ1-1ИМ	ВТЗ1-1П	2ТР	3ТР	4ТР
Позиция по заказной спецификации	—	200	183	—	200	34-2	33-1	33-2

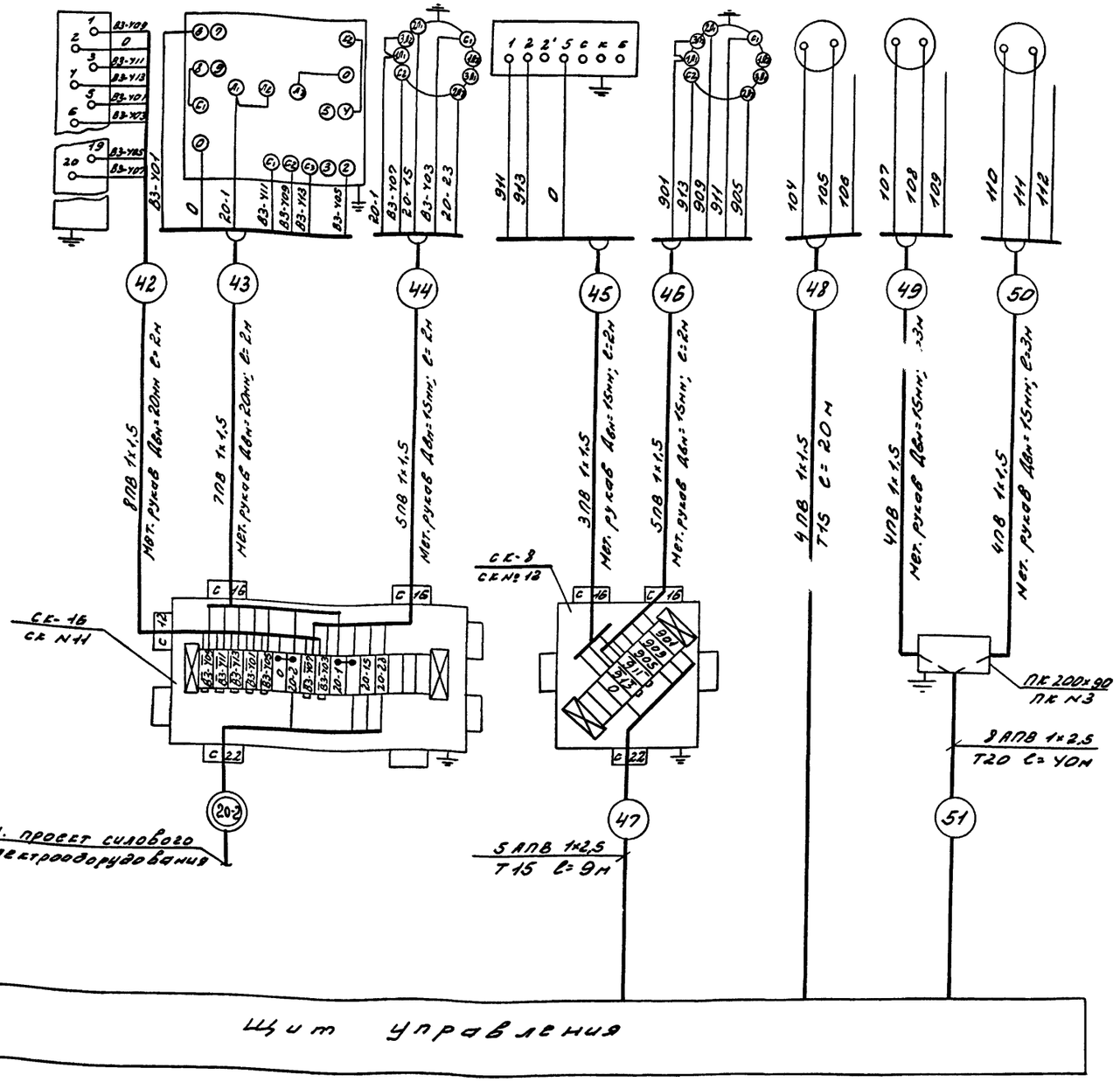

Перечень монтажных изделий и материалов

Наименование	Марка и размер	Ед. изм.	Кол.	Примеч.
Коробка соединительная	СК-8 ОН8-1-64	шт.	4	
Коробка соединительная	СК-16 ОН8-1-64	шт.	5	
Коробка соединительная	СК-24 ОН8-1-64	шт.	2	
Коробка соединительная	СК-40 ОН8-1-64	шт.	1	
Сальник привертной пластассовый	С-16 ОН-80400-59	шт.	1	
Сальник привертной пластассовый	С-22 ОН-80400-59	шт.	1	
Рукав негерметичный	Р3-Ц-Х dвн=15мм ОТУ22-118-66	м	60	
Рукав негерметичный	Р3-Ц-Х dвн=20мм ОТУ22-118-66	м	30	
Рукав негерметичный	Р3-Ц-Х dвн=25мм ОТУ22-118-66	м	10	
Провод с медной жилой	ПВ1×1,5 ГОСТ 6323-71	м	950	
Провод с алюминиевой жилой	АПВ1×2,5 ГОСТ6323-71	м	4530	
Труба стальная водогазопроводная легкая Ду=15мм	Труба Л-15 ГОСТ 3262-62	м	75	
Труба стальная водогазопроводная легкая Ду=20мм	Труба Л-20 ГОСТ 3262-62	"	180	
Труба стальная водогазопроводная легкая Ду=25мм	Труба Л-25 ГОСТ 3262-62	м	15	
Труба стальная водогазопроводная легкая Ду=40мм	Труба А32 ГОСТ 3262-62	м	125	
Коробка протяжная	ПК 200×90 ОН8-2-62	шт	3	

1975	Сельский дом культуры с залом на 400 мест, спортзалом 12×24м со стенами из кирпича	Щит управления. Схема соединений. Лист 4	Типовой проект 264-12-142	Альбом II / Лист АУ-12

План машзала М 1:50

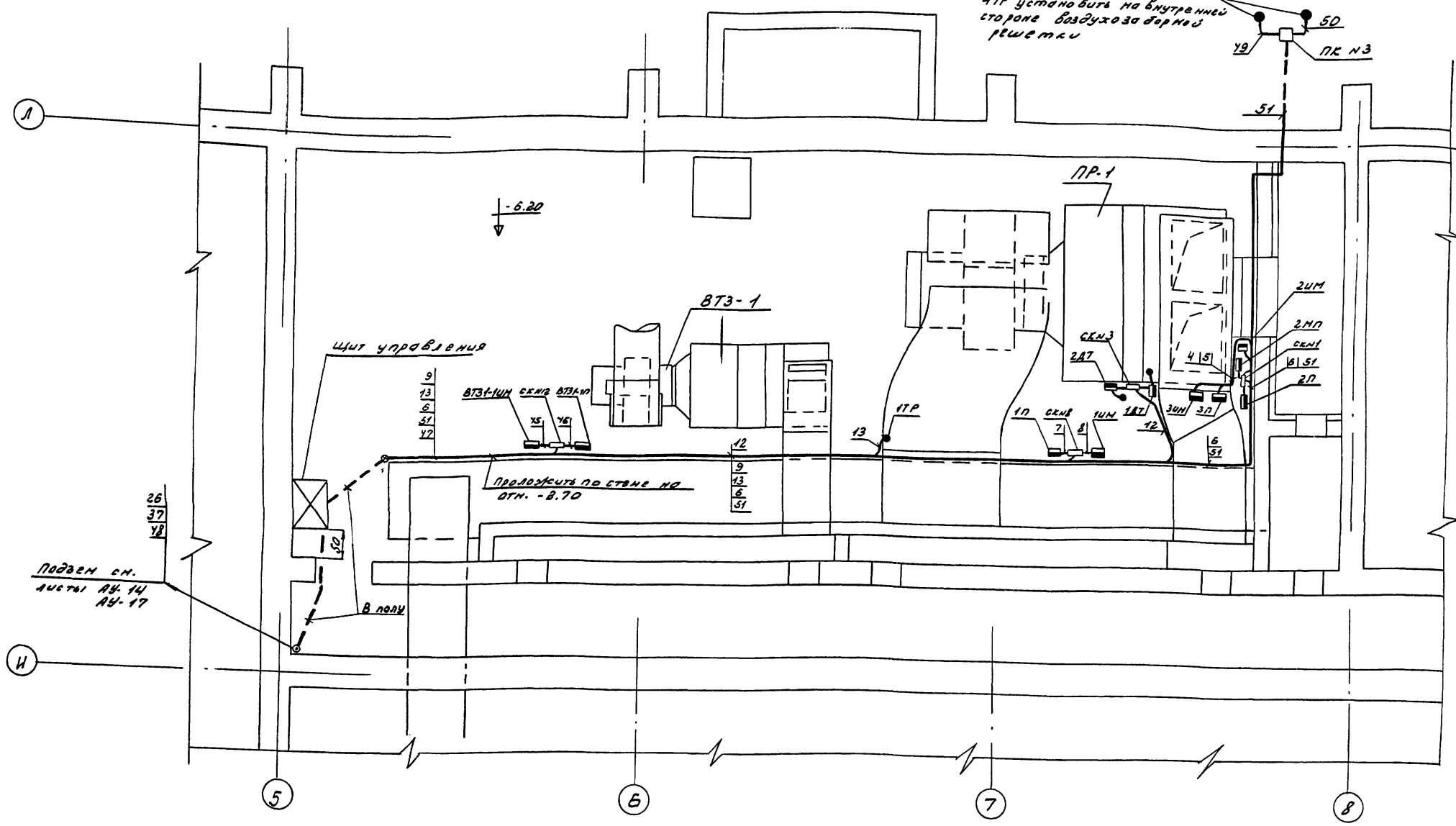

1. Строительная и технологическая части выполнены на основании чертежей ОВ.
2. Данный чертеж разработан в соответствии со схемами соединений сн. листы АУ-9, АУ-12.
3. Крепление одиночных труб выполнить по чертежам ТСУ-40-66 ГПИПМА.
4. Проходы электрических проводок через стены и перекрытия выполнить в соответствии с РМ8-1-70 ГПИПМА.
5. Монтаж приборов и средств автоматизации выполнять согласно СНиП III-И.7-67 Госстроя СССР.
6. Размещение отборных устройств: приборов, электрических и трубных проводок уточнить при монтаже исходя из местных условий.
7. Щит управления установить на высоте 0,8м от уровня чистого пола.

1975	Сельский дом культуры с залом на 400 мест, спортзалом 12×24м со стенами из кирпича	План машзала. Расположение электрических проводок.	Типовой проект 264-12-142	Альбом II	Лист АУ-13

Выкопировка из плана 1го этажа между осями „1-5" М 1:100

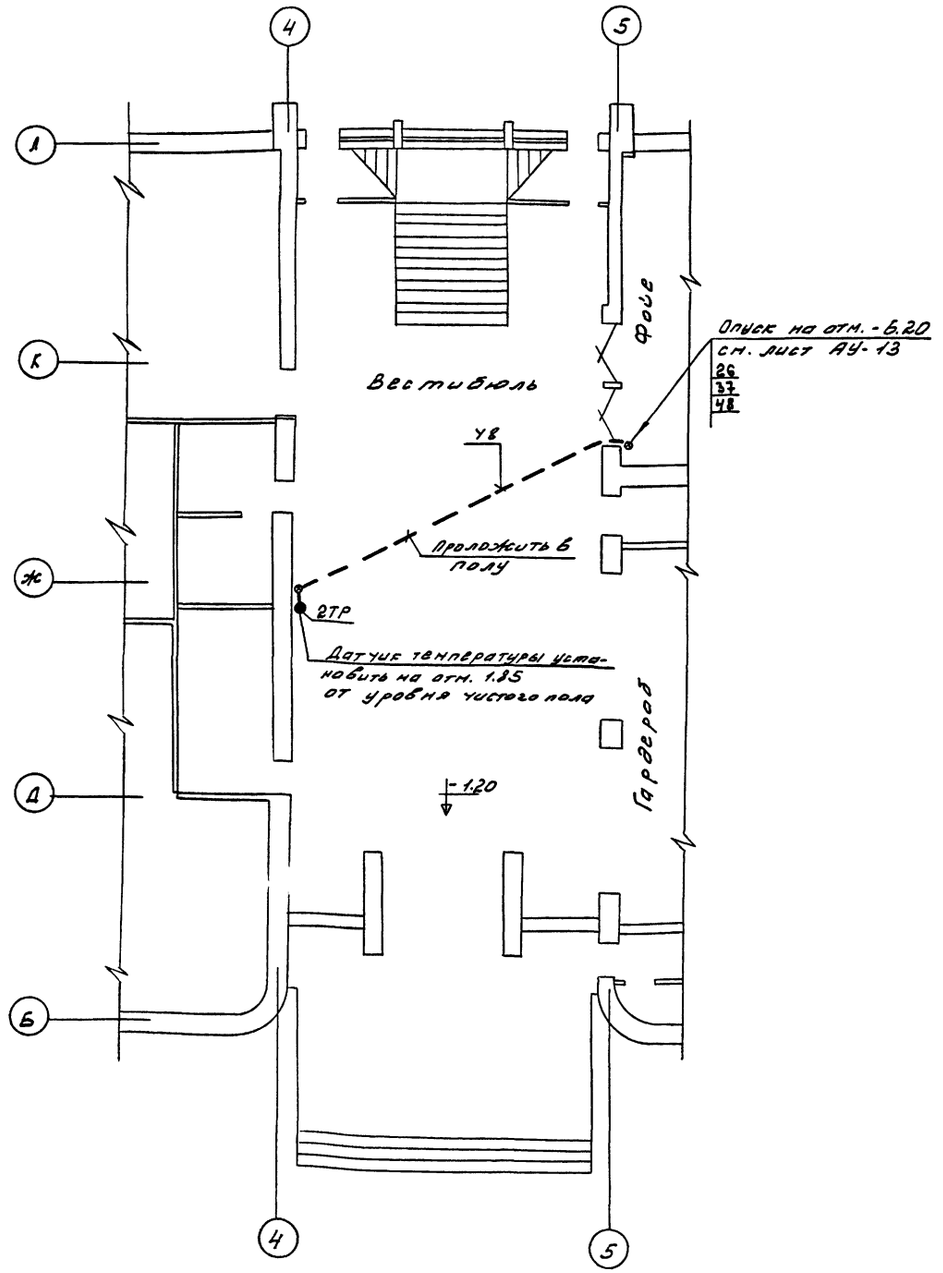

Выкопировка из плана 1го этажа между осями „5-13" М 1:100

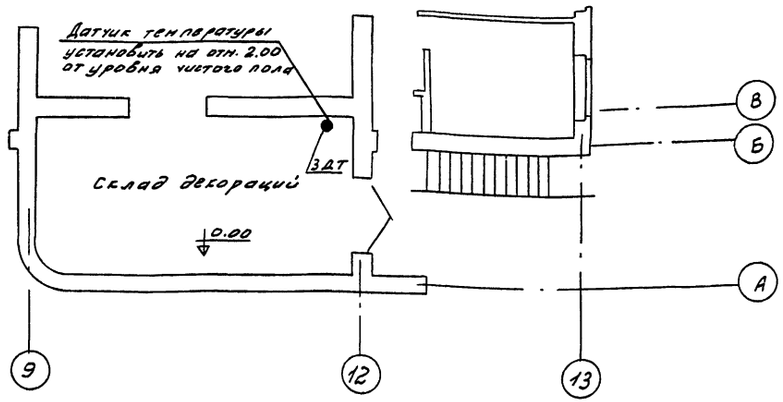

Выкопировка из плана подвала М 1:100

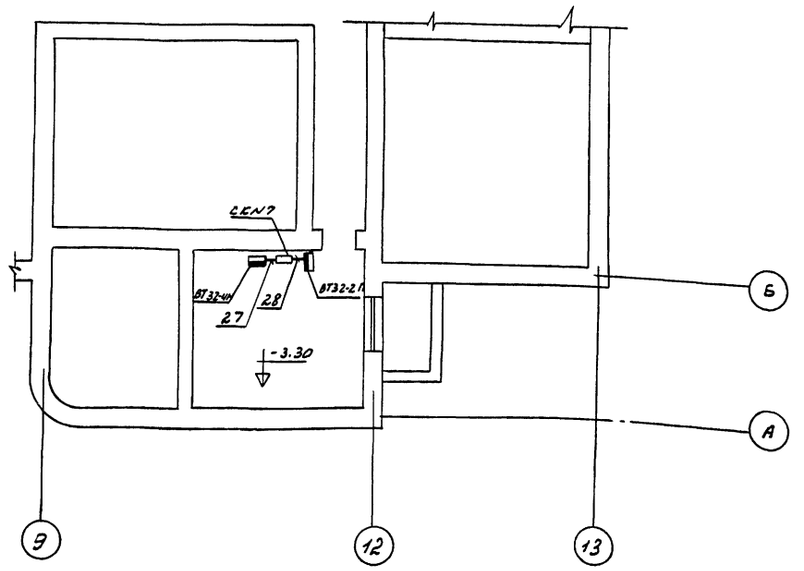

Примечания см. лист АУ-13

1975	Сельский дом культуры с залом на 400 мест, спортзалом 12×24 м со стенами из кирпича	Выкопировки из планов 1го этажа и подвала. Расположение электрических проводок	Типовой проект 264-12-142	Альбом II / Лист АУ-14

План подвала и подпольных каналов М1:100

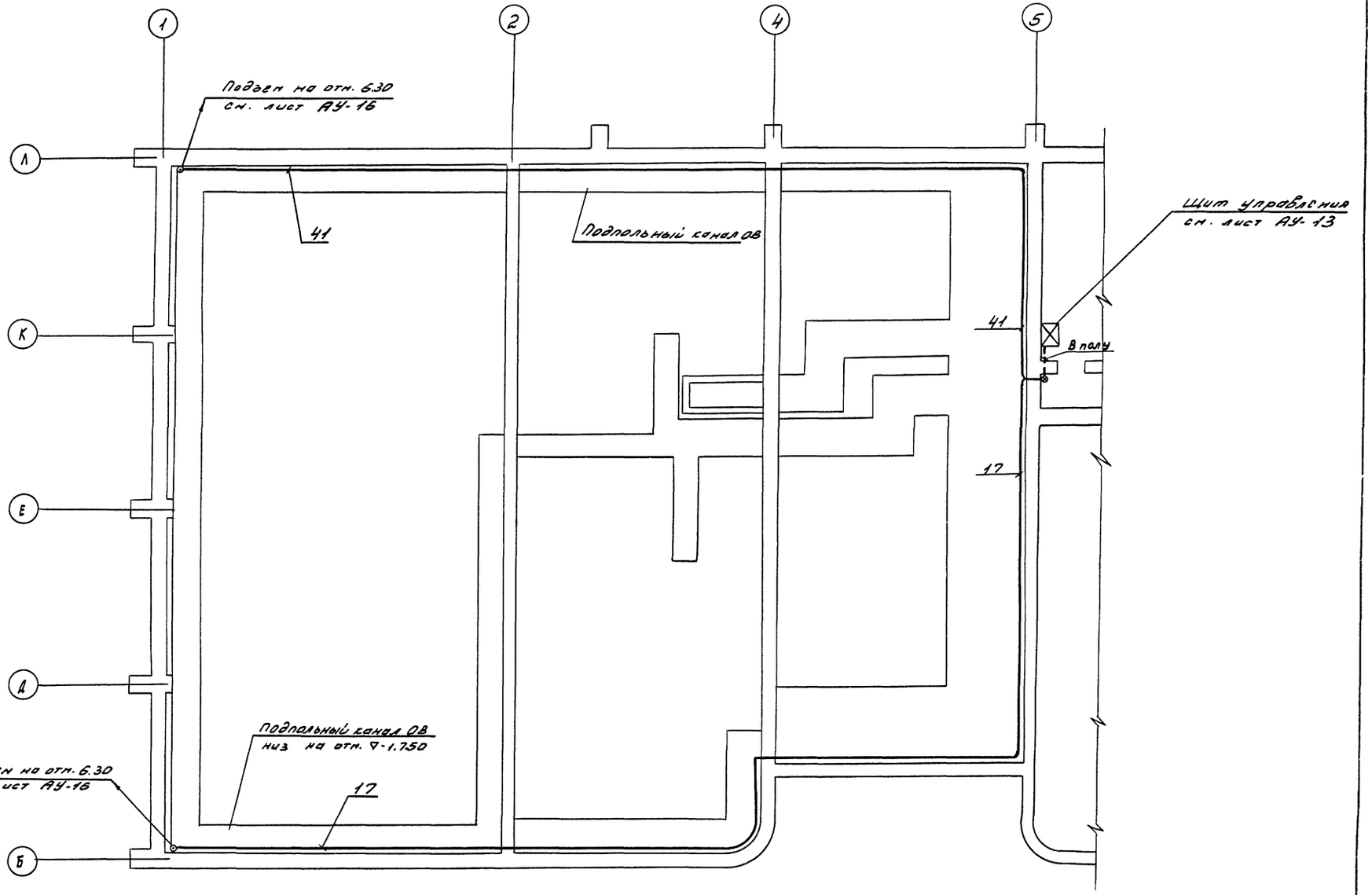

Примечания см. лист АУ-13

1975	Сельский дом культуры с залом на 400 мест, спортзалом 12х24м со стенами из кирпича	План подвала и подпольных каналов. Расположение электрических проводок	Типовой проект 264-12-142	Альбом II	Лист АУ-15

13699-04 60 Ф22

Зрелищных зданий и спортивных сооружений имени Б.С. Мезенцева Москва

Нач. отдела		Солдатов	Инженер		Дурнишвили
Рук. сек. АУ		Раввин	Проверил		Гольдберг
Гл. инж. пр.		Комарова			
Рук. группы		Перельштейн			

СОГЛАСОВАНО

ГИП ОВ		Вербицкий
Нач. отд. №4		Бенгин
Нач. отд. №3		Сидоров
Маст. №4 ГАП		Горшков

План 2го этажа между осями „1-5" М 1:100

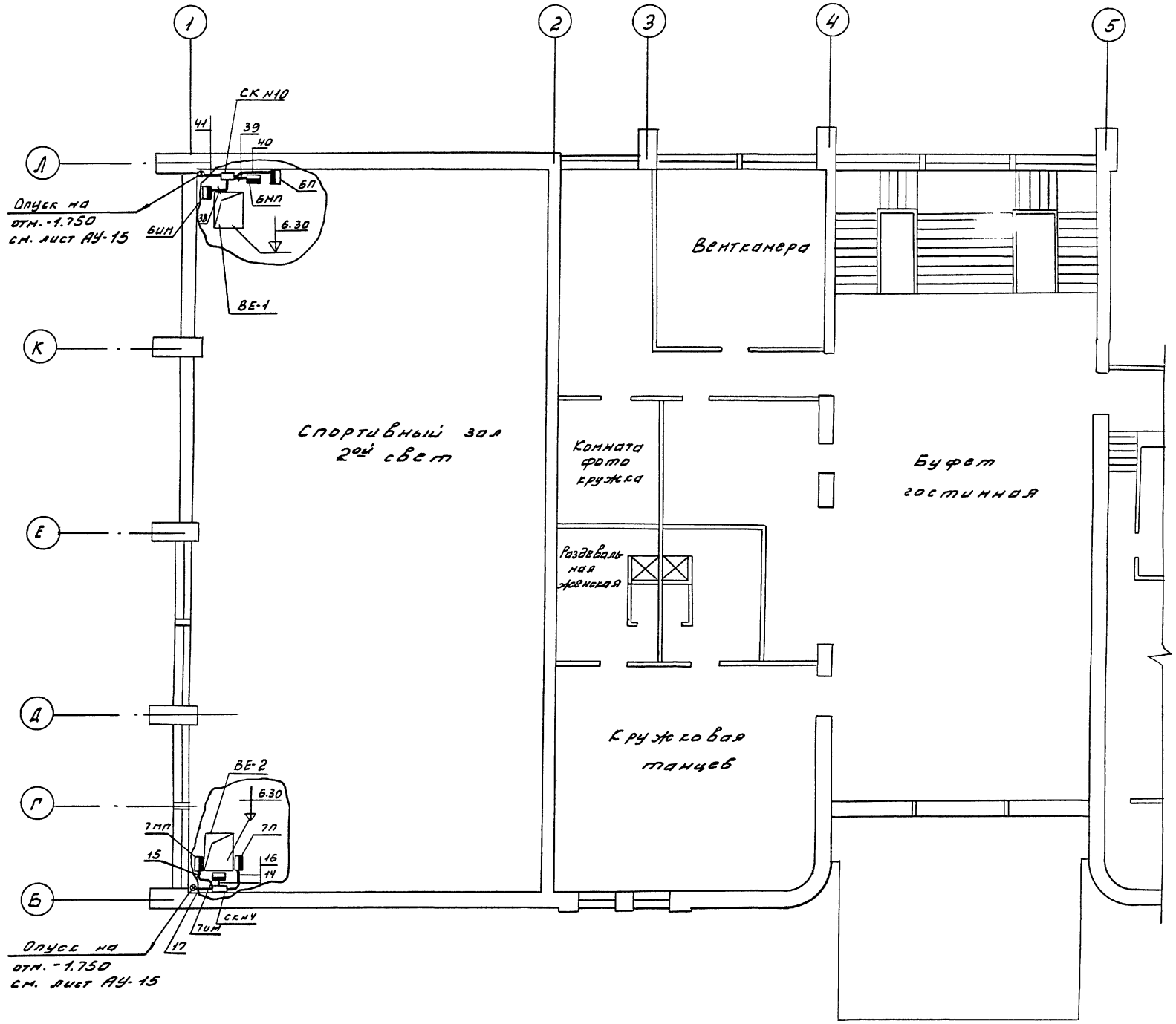

Примечания см. лист АУ-13

1975	Сельский дом культуры с залом на 400 мест, спортзалом 12×24 м со стенами из кирпича	План 2го этажа между осями „1-5". Расположение электрических проводок	Типовой проект 264-12-142	Альбом II	Лист АУ-16

13699-04 61 Ф22

План 2го этажа между осями „5-13" М 1:100

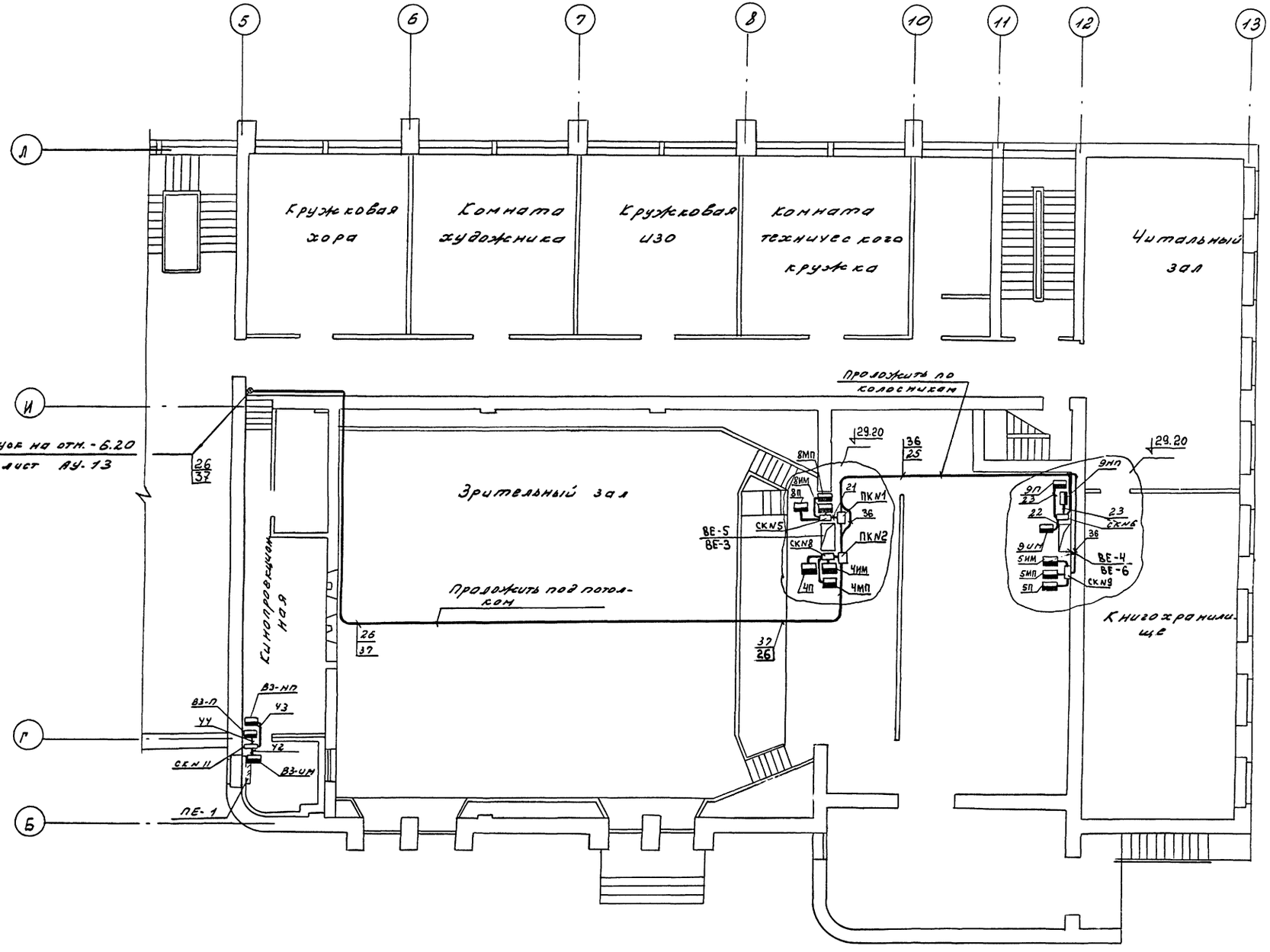

Примечания см. лист АУ-13

1975	Сельский дом культуры с залом на 400 мест, спортзалом 12х24м со стенами из кирпича	План 2го этажа между осями „5-13". Расположение электрических проводок	Типовой проект 264-12-142	Альбом II	Лист АУ-17

13699-04 62 Ф22

Зрелищных зданий и спортивных сооружений имени Б.С. Мезенцева Москва

Нач. отдела | Рук. сек. АУ | Гл. инж. пр. | Рук. группы | Солдатов | Раввин | Комарова | Перельштейн | Инженер | Проверил | Дальдер | Дурнинвили | Гип ОВ | Нач. отд. N4 | Нач. отд. N5 | Нач. отд. N3 | Вербицкий | Бентин | Дмитриев | Сидоров | Маст. N4 ГАП | Горшков

СОГЛАСОВАНО

СОСТАВ ПРОЕКТА		
№№ п/п	Наименование листов	№ листа
I	Заглавный лист	ВК/ПА - I
2	Заказная спецификация на материалы дренчерных установок	ВК/ПА - 2
3	Заказная спецификация на оборудование и материалы насосной станции	ВК/ПА - 3
4	Автоматическая установка водяного пожаротушения. Выкопировка из плана подвала в осях Б-М÷II-I3 и из плана I-го и 2-го этажей в осях А-И÷9-I2	ВК/ПА - 4
5	Автоматическая установка водяного пожаротушения. План первой, второй галерей и колосниковой площадки	ВК/ПА - 5
6	Автоматическая установка водяного пожаротушения. Разрез I-I;П-П	ВК/ПА - 6
7	Аксонометрические схемы секций управления дренчерами №№ I, 2, 3	ВК/ПА - 7
8	Схема побудительной сети	ВК/ПА - 8
9	Насосная станция противопожарного водоснабжения. План. Разрезы	ВК/ПА - 9
I0	Аксонометрическая схема трубопроводов насосной станции	ВК/ПА - I0
II	Установочный чертеж компрессора модели II36	ВК/ПА - II
I2	Емкость горизонтальная =6.3 м^3, Ру=I0 кгс/см2	МН-72-62
I3	Железобетонный монолитный цилиндрический резервуар для воды емкостью 250 м^3. Типовой проект № 90I-4-I5	Распространяет ЦИТП

ОСНОВНЫЕ ТЕХНИКО-ЭКОНОМИЧЕСКИЕ ПОКАЗАТЕЛИ						
№№ п/п	НАИМЕНОВАНИЕ	Горизонт. защищаемая площадь	Верт. защищаемая площадь	Дренчеры розеточного типа		Дренчеры лопаточн. типа д=I2 мм
				д=I0мм	д=I2 мм	
I	Секция управления дренчерами № I д=50	-	45	-	6	-
2	Секция управления дренчерами № 2 д=I00	I53,8	-	34	-	-
3	Секция управления дренчерами № 3 д=50	-	2I,8	-	-	II

Проект разработан в соответствии с действующими нормами и правилами, в том числе по взрыво-пожарной безопасности.

Гл.инженер проекта К. Краснов

I. Основные решения

В целях защиты от пожара сценической части сельского дома культуры проектируется дренчерная установка и автоматическая насосная станция противопожарного водоснабжения. Водоснабжение насосной станции осуществляется от подземного резервуара, наполняемого из горводопровода.

В связи с тем, что наружная сеть водопровода обеспечивает расчетный расход воды на все противопожарные и хозяйственные нужды при гарантийном напоре воды в здание только I5 м.в.ст., проектируется автоматическая насосная станция с пневматической установкой.

Пневматическая установка состоит из компрессора и горизонтальной емкости =6,3 м^3, необходимой для поддержания постоянного рабочего давления в побудительных трубопроводах системы дистанционного включения дренчерной установки. Помещение насосной станции расположено в подвале в осях Ж-М÷I2-I3.

В доме культуры со сценой типа "А", вместимостью зрительного зала 400 мест - устанавливаются пожарные краны и предусматриваются дренчерные устройства.

П. Дренчерная установка

Дренчерной установкой оборудуются колосники сцены, первая рабочая галерея, вторая рабочая галерея, дверные проемы, сообщающие сцену со смежными помещениями, портал сцены.

Дренчерная установка состоит из трех секций. Секции №№ I - 3 обслуживаются клапанами группового действия (КГД).

КГД-I Ду=50 обслуживает дренчерную завесу портала сцены. Нагрузка на клапан составляет 6 дренчеров розеточного типа диаметром I2.0 мм.

КГД-2 Ду=I00 обслуживает дренчерные сети сценической коробки. Нагрузка на клапан составляет 20 дренчеров розеточного типа диаметром I0 мм, устанрвленных под колосниками и I4 дренчеров диаметром I0 мм, устанрвленных на нижних ярусах рабочих галерей.

КГД-3 Ду=50 обслуживает дренчерные завесы проемов сцены. Нагрузка на клапан составляет II дренчеров лопаточного типа диаметром I2.0 мм.

Вода поступает из сети пожарных кранов. Побудительные трубопроводы дренчерных сетей и напорные трубопроводы (до контрольно сигнальных устройств) наполнены водой, находящейся под давлением горизонтальной емкости, расположенной в помещении насосной станции.

Включение дренчерных сетей, обслуживаемые КГД №№I,2,3 принято ручное дистанционное, открытием кранов ручного включения, которые устанавливаются на побудительном трубопроводе каждого КГД. Краны ручного включения располагаются на планшете сцены (по два крана на каждого КГД), в помещении насосной станции непосредственно у каждого клапана группового действия.

В результате произведенного гидравлического расчета дренчерной установки потребные расходы воды составили:

Наименование расчетной секции	Расчетный расход воды в л/сек
Секция управления дренчерами № I	4,68
Секция управления дренчарами №2	I8,36
Секция управления дренчерами №3	8,57

Ш. Насосная станция

Основной водопитатель

На основании расчета расход воды на внутреннее пожаротушение составил - 38.04 л/сек. Потребный напор у КГД - 35,5 м. Из результатов гидравлического расчета видно, что насос марки 6НДВ-60 полностью обеспечит потребные расходы и напоры воды для нужд внутреннего пожаротушения.

Автоматический водопитатель

В качестве автоматического водопитателя принимается емкость горизонтальная. Объем емкости на основании "Указаний по проектированию спинклерных и дренчерных установок" СН 75-66 принимается равной 6,3 куб.м.

Емкость заполняется водой и воздухом в равном количестве. Давление емкости создается при помощи компрессора. Рабочее давление в емкости устанавливается 6,5 атм.

IУ. Подземный резервуар.

Для хранения запаса воды на внутреннее пожаротушение принимается подземный резервуар. Емкость его по расчету определилась в , а именно на работу в течение трех часов внутреннего противопожарного трубопровода, с расходом I5 л/сек и на часовую работу дренчерной установки с расходом воды 23,04л/сек. Принимаем резервную емкость 250 куб. м по типовому проекту 90I-4-I5.

УСЛОВНЫЕ ОБОЗНАЧЕНИЯ.

- Проектируемый водопровод
- Клапан группового действия (КГД) (в плане, разрезе и схеме)
- Дренчер розеточного типа (в плане, разрезе и схеме)
- Дренчер лопаточного типа
- Переходы
- Задвижка
- Колпак
- Вентиль
- Кран ручного включения
- Обратный клапан

1975	Сельский дом культуры с залом на 400 мест со спортивным залом 24×12 м со стенами из кирпича	Заглавный лист	Типовой проект 264-12-142	Альбом II	Лист ВК/ПА-1

13699-04 63 Ф22

ЦНИИЭП зрелищных зданий и спортивных сооружений имени Б.С.Мезенцева Москва
Нач. отд. Сидоров
Гл. инж. пр. Краснов
Ст. инж. Ночный
Проверил Горенкова

Дренчерная установка. Спецификация на материалы.

NN п/п	Наименование и техническая характеристика основного и комплектующего оборудования, приборов, арматуры, кабельных и других изделий.	Тип, марка, каталог № чертежа	Единица измерения	Кол-во	Вес (кг) единицы	Вес (кг) общий	Стоимость по смете единицы (в руб)	Стоимость по смете общая (в тыс руб)
1	2	3	4	5	6	7	8	9
1	Труба 25×2, ст. 4 кл-А							
	ГОСТ 10704-63		м	115.0	1.13	130.0		
2	Труба 32×2.8 Ст. 4 кл-А							
	ГОСТ 10704-63		м	20.0	1.68	32.4		
3	Труба 40×2.2 ст. 4 кл-А							
	ГОСТ 10704-63		м	10.0	2.32	23.10		
4	Труба 57×2.5 ст. 4 кл-А							
	ГОСТ 10704-63		м	65.0	3.36	218		
5	Труба 76×2.8 ст. 4 кл-А							
	ГОСТ 10704-63		м	9.0	5.94	53.4		
6								
			м	15.0	7.77	116.5		
7	Труба 108×3.0 ст. 4 кл-А							
	ГОСТ 10704-63		шт	6	0.13	0.78		
8	Отвод ∠90°; 25×2 R=70							
	ГОСТ 17375-72		шт	3	0.18	0.54		
9	Отвод 90°; 32×2.2 R=70							
	ГОСТ 17375-72		шт	6	5.05	30.3		
10	Отвод 57×3.5; ∠90°; R=50							
	ГОСТ 9842-61		шт	10	0.54	5.4		
11	Отвод 89×3.5; ∠90°; R=80							
	ГОСТ 9842-61		шт	2	1.39	2.78		
12	Отвод 108×5; ∠90°; R=100							
	ГОСТ 9842-61		шт	5	2.42	12.10		
13	Переход К-89×2.8 / 6×2.8							
	МСН 120-67 / ММСС-СССР		шт	1	0.74	0.74		
14	Переход К-108×4 / 89×3.5							
	МСН 120-67 / ММСС-СССР		шт	1	0.90	0.90		
15	Вентиль запорный муфтовый							
	Ду 20; ГОСТ 18722-73		шт	6	0.45	2.70		
16	Кран сальниковый муфтовый							
	Ду 20, ГОСТ 7520-66; Ру=6 кгс/см²	11Б1	шт.	6	0.60	3.60		
17	Муфта короткая 15см							
	ГОСТ 8966-59		шт.	51	0.055	0.28		
18	Оросительс плоской розеткой, d 12мм							
	ГОСТ 14630-69	ДП-12	шт.	6	0.16	0.96		
19	Оросительс плоской розеткой, d 10мм							
	ГОСТ 14630-69	ДП-10	шт	34	0.15	5.1		
20	Оросительс направляющей лопаткой							
	d 12мм, ГОСТ 14630-63	ДЛ-12	шт	11	0.16	1.76		
21	Олифа натуральная							
	ГОСТ 7931-56		кг	4.5	—	—		
22	Лен трепаный №10							
	ГОСТ 10390-71		кг	3.0	—	—		
23	Сурик свинцовый марки 4							
	ГОСТ 1787-50		кг	6.0	—	—		
24	Грунтовка ФЛ-03-К							
	ГОСТ 9109-59		кг	6.0	—	—		
25	Краска масляная желтая густотер.							
	тая марки МА-021; ГОСТ 695-67		кг	9.0	—	—		
26	Сиккатив свинцово-марганцевый							
	№63; ГОСТ 1003-73		кг	3.0	—	—		
27	Подвеска №3, Ду-25; l=100							
	НП ВМСН-15-69 / ПМГ-ППА		шт	25	—	—		
28	Подвеска №3, Ду-38, l=100							
	НП ВМСН-15-69 / ПМТ-ППА		шт.	3				
29	Подвеска №3, Ду-40, l=100							
	НП ВМСН-15-69 / ПМТ-ППА		шт.	2				
30	Подвеска №3; Ду-50; l 100							
	НП ВМСН-15-69 / ПМТ-ППА		шт.	9				
31	Подвеска №2, Ду-80; l=100							
	НП ВМСН-15-69 / ПМТ-ППА		шт.	2				
32	Крючок крепления к кирпичной							
	стене №29		шт.	13				

1975	Сельский дом культуры с залом на 400 мест со спортивным залом 24×12м со стенами из кирпича	Заказная спецификация на материалы дренчерных установок.	Типовой проект 264-12-142	Альбом II	Лист ВК/ПА-2

Зрелищных зданий и спортивных сооружений имени В.С. Мезенцева, Москва

Нач. отд. Гл. инж. пр. Ст. инж. Проверил Копировал

Силоров Краснов Ночный Горенкова Зуева

13699-04 64 Ф22

Насосная станция противопожарного водоснабжения. Спецификация на оборудование и материалы.

№ п.п.	Шифр по общесоюзной классификации	Наименование и техническ. характеристика основного комплектующего оборудования, приборов, арматуры, кабельных и других изделий	Тип, марка, каталог, № черт.	№ позиц. по технол. схеме	Завод изготов. (для импортн. оборудован фирма)	Ед. измер.	К-во	Материал	Масса (кг) ед.	Масса (кг) общ.	Стоимость (по смете) ед. (руб)	Стоимость (по смете) общ. (тыс. руб.)
1	2	3	4	5	6	7	8	9	10	11	12	13
		Оборудование										
1		Насос центробежный производительностью 216 м³/час, напор 48 м. вод ст. с электродвигателем Р 550 квт, n=1460 об/м на фундаментной плите.	6 НДВ-60 А2-82-4	1	Ливгидромаш г. Ливны Орловской обл.	компл.	2		672.0	1344.0		
2		Компрессор производительн. 8,52 м³/час, напор 10 кгс/см², n=1200 об/мин. с эл двиг. R=1,5 квт, n=2500 об/мин.	модель 1136 А02-21-2	2	Бежецкий завод ГАРО	"	1		90.0	90.0		
3		Емкость горизонтальная V=6,3 м³ Ру=10 кгс/см².	МН-72-62	3	Завод. Главхиммаш"	компл.	1		1640.0	1640.0		
4		Бак для заливки насосов V=500 л.	ТП 901-2-53	4		"	1					
5		Резервуар для воды емкостью 250 м³ ж.б. монолитный цилиндрический.	ТП 901-4-15			"	1					
		Материалы										
1		Труба 76×3-ст4 сп-8; ГОСТ 8732-70				м	6.0		5.4	32.4		
2		Труба 108×4-ст4 сп 8; ГОСТ 8732-70				"	35.0		10.26	359.0		
3		Труба 159×4-ст4 сп 8; ГОСТ 8732-70				"	6.0		15.29	91.7		
4		Труба 15 ГОСТ 3262-62				"	10.0		1.28	12.8		
5		Труба 25 ГОСТ 3262-62				"	20.0		2.02	40.4		
6		Труба 50 ГОСТ 3262-62				"	35.0		4.88	170.0		
7		Отвод 57×3.5, ∠90°, R 50, ГОСТ 9842-61		6		шт.	18		0.54	1.23		
8		Отвод 76×3.5; ∠90°, R=70. ГОСТ 9842-61		7		"	2		1.03	2.06		
9		Отвод 108×4; ∠90°; R=100, ГОСТ 9842-61		8		"	11		2.42	26.6		
10		Отвод 159×4.5; ∠90°; R=150, ГОСТ 9842-61		9		"	16		6.06	36.36		
11		Угольник 15/25 ГОСТ 8946-59				"	10/10		0.095/0.231	0.95/2.31		
12		Переход к 108×4-76×3,5 по нормали ТУ 36-933-67 ММСС-СССР		10		"	2		0.80	1.60		
13		Переход к 159×4.5-108×5 по нормали ТУ 36-933-67 ММСС-СССР		11		"	2		1.52	3.04		
14		Переход к 219×7-159×4.5 по нормали ТУ 36-933-67 ММСС-СССР		12		"	2		4.72	9.44		
15		Воронка сливная концентрич.		13		"	1		0.94	0.94		
16		Задвижка 50 I-10 ГОСТ 8437-63	30ч6бр	14		"	6		18.4	110		
17		Задвижка 100 I-10 ГОСТ 8437-63	31ч6нж	15		"	11		34.0	374		
18		Задвижка 150-I-10. ГОСТ 8437-63	30ч6бр	16		"	2		73.0	146.0		
19		Вентиль запорный муфтовый из серого чугуна Ру 10 кгс/см² Ду 65	18722-73	17		"	2		0.75	1.50		
20		Вентиль запорный муфтовый из серого чугуна Ру 10 кгс/см² Ду 25	—"—	18		"	4		1.75	7.2		
21		Вентиль запорный муфтовый из серого чугуна Ру 10 кгс/см² Ду 50	"	19		шт	5		5.8	29.0		
22		Кран натяжной муфтовый с контрольным фильтром для манометра Ру 25 кгс/см² Ду 3 d 1420×1.5	КТР каталог справочник ЦБКА 1961 г			"	2		0.3	0.6		
23		Клапан Д-100-10; ГОСТ 11816-66	16 и 6 р	20		"	3		35.5	1060		
24		Клапан предохранительный пружинный Ру=10 кгс/см²	17с11нж			"	1		–	–		
25а		Клапан Д-50-10 ГОСТ 11817-66	16кч 11р	21а		шт	1		15.0	15.0		
25		Клапан Д 25 10 ГОСТ 11817-66	16кч 11р	21		"	2		1.0	2.0		
26		Клапан Д-15-10 ГОСТ 11817-66	16кч 11р	22		шт	1		0.5	0.5		
27		Электроконтактный манометр ТУ 08-31-61; Минприбора 1966 г	ЭКМ-1-4			"	2		1.8	1.60		
28		Манометры показывающие МТП-160-I-1 15, ГОСТ 8625-69				"	2		1.1	2.2		
29		Клапан группового действия Ду 100	ГД-100			компл.	1		—	—		
30		Клапан группового действия Ду 65	ГД-65			"	2		—	—		
31		Головка соединительная Ду 70; ГОСТ 2217-66	ГЦ-70	23		шт	2		0.35	0.70		
32		Головка соединительная муфтовая Ду 50, ГОСТ 2217-66	ГМ-50	24		"	1		0.22	0.28		
33		Фланец 25-10 ГОСТ 1255-67				"	8		0.89	7.10		
34		Фланец 50-10 ГОСТ 1255-67				"	8		2.06	10.42		
35		Фланец 100-10 ГОСТ 1255-67				"	18		3.96	71.3		
36		Фланец 150-10 ГОСТ 1255-67				"	4		6.62	26.5		
36		Фланец 200-10 ГОСТ 1255-67				"	2		8.05	16.1		
38		Прокладка резиновая 25				"	4		—	—		
39		Прокладка резиновая 50				"	5		—	—		
40		Прокладка резиновая 100				"	19		—	—		
41		Прокладка резиновая 150				"	4		—	—		
42		Прокладка резиновая 200				"	8		—	—		
43		Резина рулонная 3м-с; ГОСТ 7338-65				м²	3.0		3.0	9.0		
44		Болт М12×50.53; ГОСТ 7798-70				шт	24		0.125	3.0		
45		Болт М16×50.58; ГОСТ 7798-70				"	16		0.133	2.13		
46		Болт М16×70 58; ГОСТ 7798-70				"	128		0.141	18.1		
47		Болт М20×75.58; ГОСТ 7798-70				"	32		0.249	7.96		
48		Гайка М16,5 ГОСТ 5915-70				"	40		0.033	1.32		
49		Гайка М20.5 ГОСТ 5915-70				"	160		0.064	1.02		
50		Шайба 16-0,05; ГОСТ 11371-68				"	40		0.0134	0.53		
51		Шайба 20-0.05; ГОСТ 11371-68				"	160		0.0239	3.83		
52		Лен трепаный 10; ГОСТ 10330-63				кг	1.0		—	—		
53		Сурик свинцовый; ГОСТ 1787-50				"	1.0		—	—		
54		Олифа натуральная; ГОСТ 7931-66				"	1.5		—	—		
55		Грунтовка ФЛ-03-К; ГОСТ 9109-59				"	2.1		—	—		
56		Краска масляная серо голубая ГОСТ 18596-73				"	3.0		—	—		
57		Сиккатив N163, ГОСТ 1003-73				"	0.5		—	—		
58		Подвеска N29 Ду 50 ПН ВМСН 15-69/ПМС ППА				шт	5		—	—		
59		Подвеска N36 Ду 25 ПН ВМСН-15-69/ПМТ ППА				"	5		—	—		
60		Подвеска N35 Ду 50 ПН ВМСН-15-69/ПМТ ППА				"	5		—	—		

1975	Сельский дом культуры с залом на 400 мест со спортивным залом 24×12 м со стенами из кирпича.	Заказная спецификация на оборудование и материалы насосной станции.	Типовой проект 264-12-142	Альбом II	Лист ВК/ПА-3

Зрелищных зданий и спортивных сооружений имени Б.С. Мезенцева. Москва

Нач отд. Гл инж пр. Ст инж. Проверил Копировал

Сидоров Краснов Ночный Роренкова Зуева

13699-04 65 Ф22

Выкопировка из плана подвала в осях Б-И ÷ 11-13.

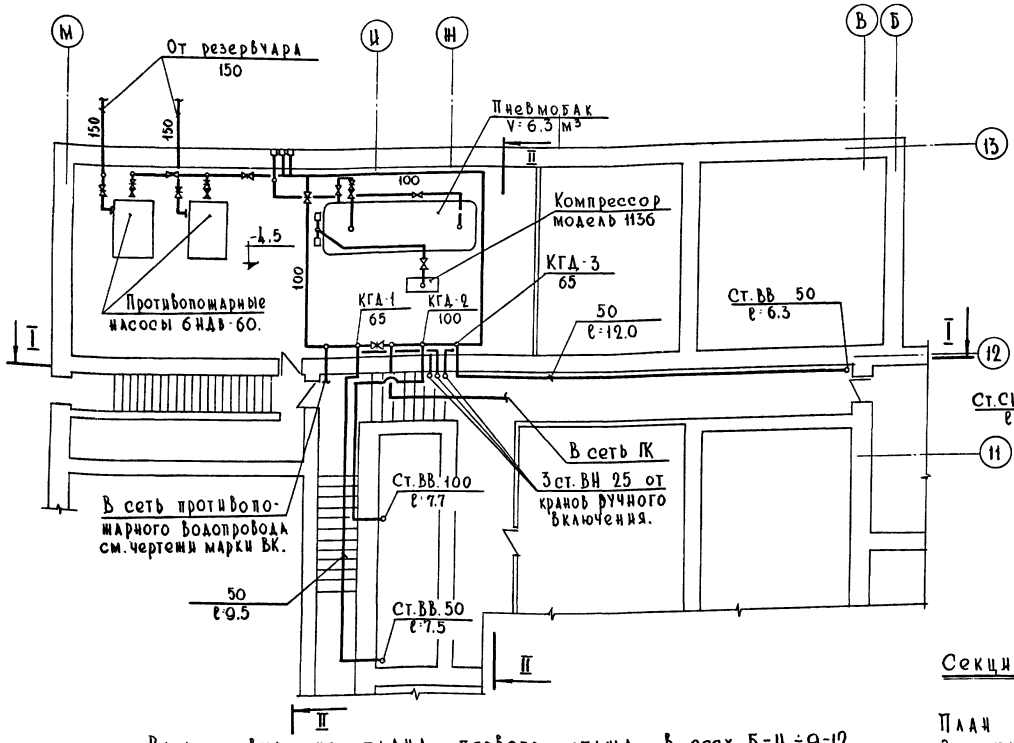

Выкопировка из плана 2-го этажа в осях Б-И ÷ 9-12.

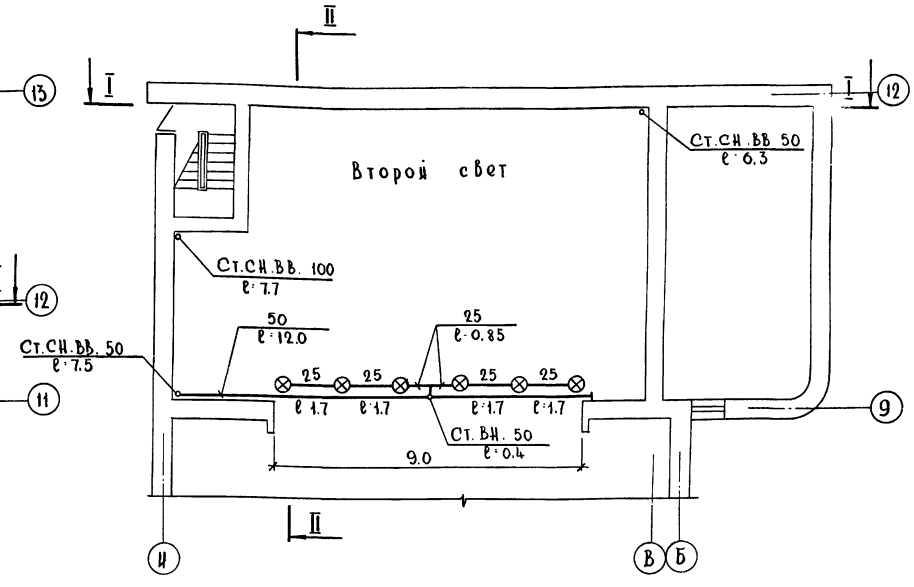

Выкопировка из плана первого этажа в осях Б-И ÷ 9-12.

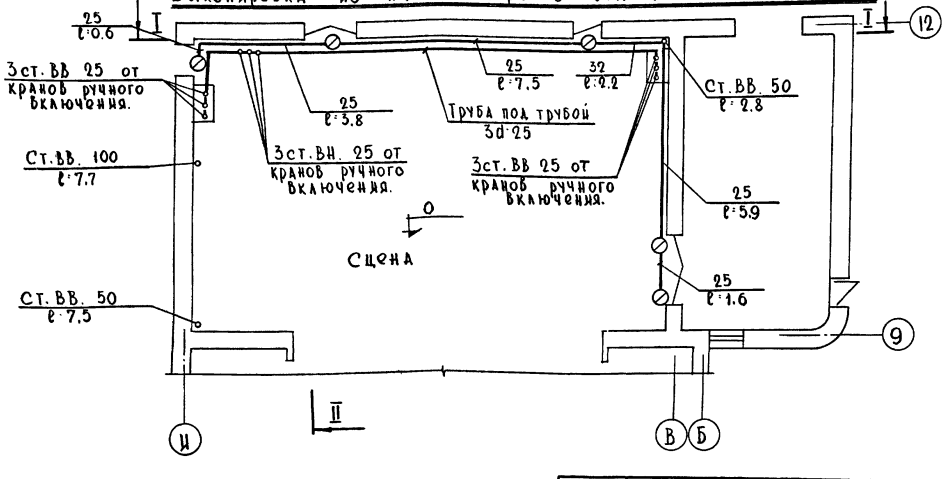

Секция управления дренчерами №3.

d=50

План первого этажа.
Защита дверных проемов сцены.
Площадь орошаемых проемов 11.2
Количество дренчеров лопаточного типа d=12.0 мм - 5 шт.

Секция управления дренчерами №1.

d=50

Защита портала сцены.
Защищаемая площадь - 45 м².
Дренчеров розеточного типа d=12.0 шт - 6.

Примечания:

1. Длина отрезков труб указана по центрам фитингов.
2. Дренчеры розеточного типа установить розетками вниз.
3. Дренчеры лопаточного типа установить лопаткой вниз на 0,15м выше дверного проема под углом 45° к плоскости проема.

1975	Сельский дом культуры с залом на 400 мест со спортивным залом 24×12 со стенами из кирпича.	Автоматическая установка водяного пожаротушения. Выкопировка из плана подвала в осях Б-М ÷ 11-13 и из плана 1-го и 2-го этажей в осях А-И ÷ 9-12.	Типовой проект 264-12-142	Альбом II	Лист ВК/ПА-4

Здравницких зданий и сооружений им. Н.А. Семашко. Москва. ЦНИИЭП

Нач. отд. Сидоров; Гл. инж. пр. Красков; Ст. инж. Ночный; Проверил Гогенкова; Копировал Зуева

Согласовано: Мастерские Горшков, Зиненкина; Отдел №2 Отдел №5 Соколов; Отдел №4 Бенгин; Дмитриев

План 1-ой рабочей галереи
на ▽ 6.20 в осях В-И ÷ 9-12.

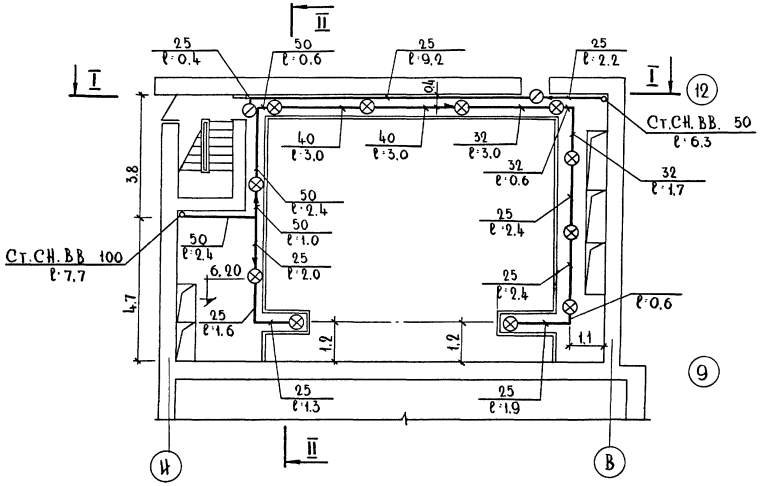

План 2-ой рабочей галереи
на ▽ 8,70 в осях В-И ÷ 9-12.

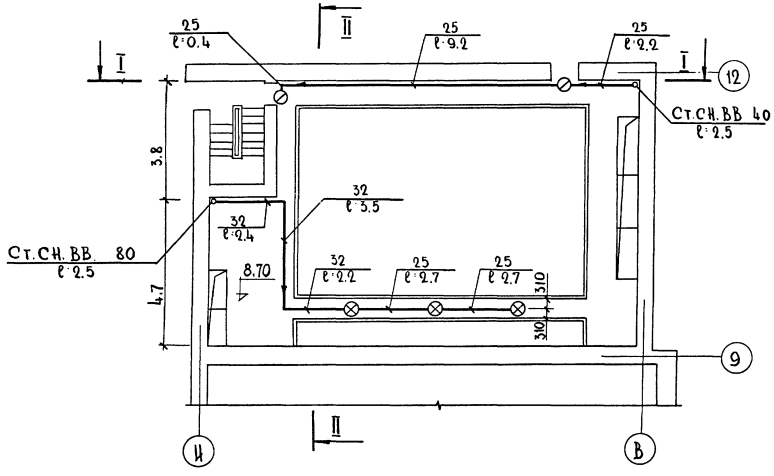

План колосниковой площадки
на ▽ 11.20 в осях В-И ÷ 9-12.

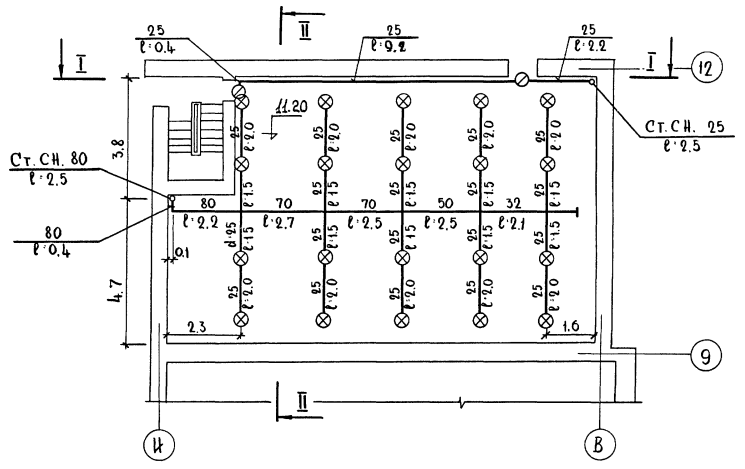

Секция управления дренчерами №3. d·50

Защита дверных проемов рабочих галерей и колосников сцены.

Площадь орошаемых проемов-10,6 м².

Дренчеров лопаточного типа d·12,0 мм - 6 шт.

Секция управления дренчерами №2. d·100

План 1-ой рабочей галереи.

Перекрытие деревянное по металлическим балкам.

Защищаемая площадь - 38,7 м².

Количество дренчеров розеточного типа d·10 мм - 11 шт.

Средняя площадь на 1 дренчер - 3,5 м².

Секция управления дренчерами №2. d·100

План 2-ой рабочей галереи

Перекрытие деревянное по металлическим балкам.

Защищаемая площадь - 5,7 м².

Количество дренчеров розеточного типа d·10 мм - 3 шт.

Средняя площадь на 1 дренчер - 1,9 м².

Секция управления дренчерами №2. d·100

План колосников сцены.

Колосники деревянные по металлическим балкам.

Защищаемая площадь - 109,4 м².

Количество дренчеров розеточного типа d·12,0 мм - 20 шт.

Средняя площадь на 1 дренчер - 5,4 м².

1975	Сельский дом культуры с залом на 400 мест со спортивным залом 24×12 со стенами из кирпича	Автоматическая установка водяного пожаротушения. План первой, второй галерей и колосниковой площадки.	Типовой проект 264-12-142	Альбом II	Лист ВК/ПА-5	

13699-04 67 Ф22

Разрез I–I.

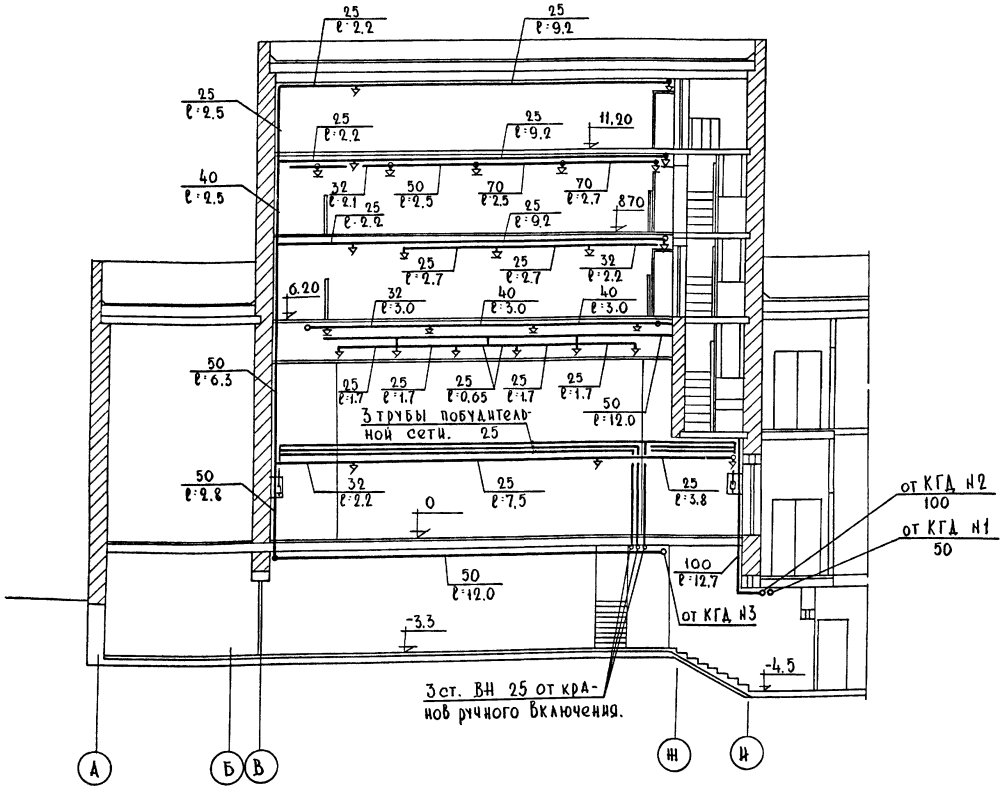

Разрез II–II.

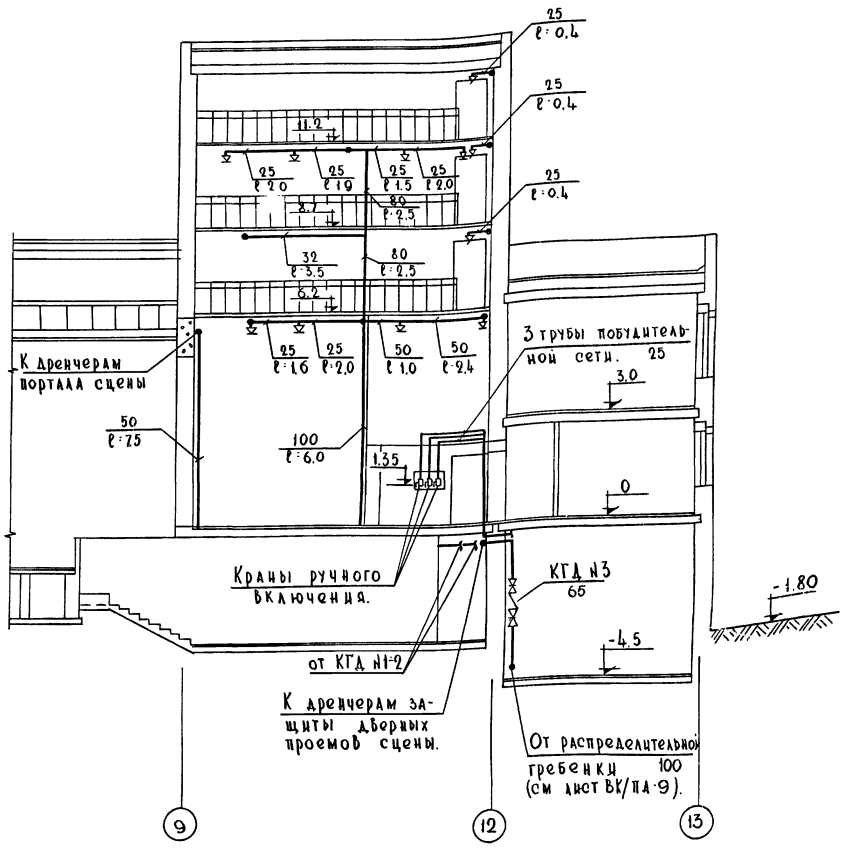

Примечания:

1. Состав проекта и общие примечания см. лист ВК/ПА-1.
2. Условные обозначения см. лист ВК/ПА-1.
3. Длина отрезков труб указана по центрам фитингов.
4. Дренчеры розеточного типа установить розетками вниз.
5. Дренчеры лопаточного типа установить лопаткой вниз на 0,15м выше дверного проема под углом 45° к плоскости проема.

1975	Сельский дом культуры с залом на 400 мест со спортивным залом 24×12 со стенами из кирпича	Автоматическая установка водяного пожаротушения. Разрез I-I, II-II.	Типовой проект 264-12-142	Альбом II	Лист ВК/ПА-6

ЦНИИЭП зрелищных зданий и спортивных сооружений имени Б.С. Мезенцева Москва	Нач. отд.	Сидоров
	Гл. инж. пр.	Красноб
	Ст. инж.	Ночевый
	Проверил	Горенкова
	Копировал	Зуева

13699-04 68 Ф22

Схема трубопроводов дренчерных завес над дверными проемами сцены.

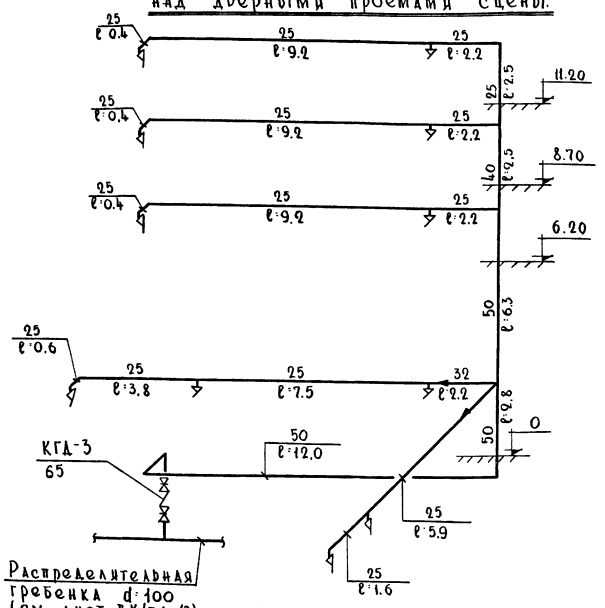

Схема трубопроводов дренчеров сцены М=1:100.

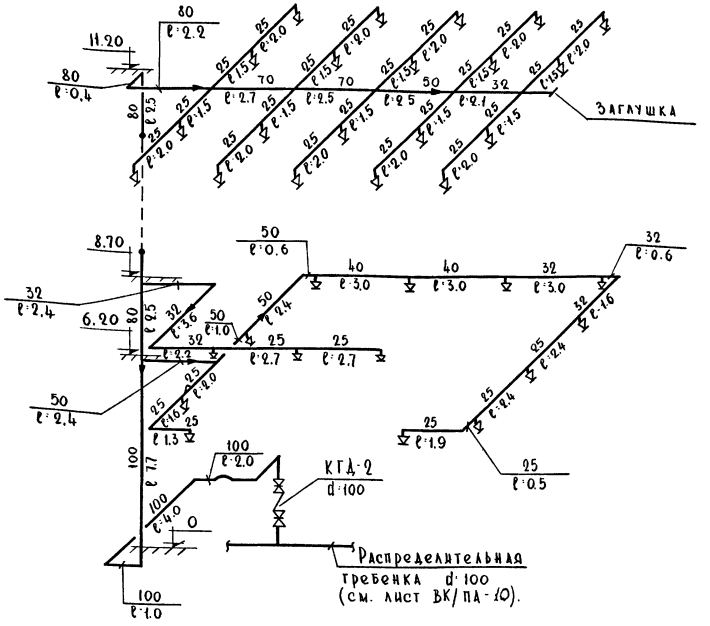

Схема трубопроводов дренчерной завесы над порталом сцены М=1:100.

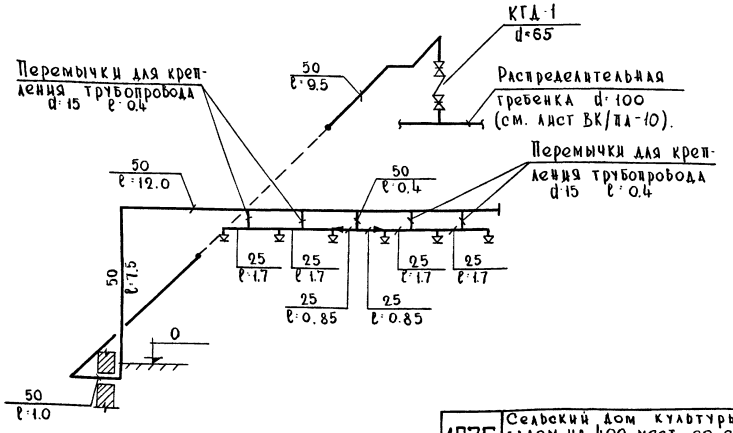

Примечания:

1. Состав проекта и пояснительную записку см. лист ВК/ПА-1.
2. Условные обозначения см лист ВК/ПА-1.
3. Длина отрезков труб указана по центрам фитингов.
4. Дренчеры лопаточного типа установить лопаткой вниз на 0.15м выше дверного проема, под углом 45° к плоскости проема.
5. Дренчеры розеточного типа установить розетками вниз.

1975	Сельский дом культуры с залом на 400 мест со спортивным залом 24×12 со стенами из кирпича	Аксонометрические схемы секций управления дренчерами №1, №2, №3.	Типовой проект 264-12-142	Альбом II	Лист ВК/ПА-7

Зрелищных зданий и спортивных сооружений имени Б.С.Мезенцева Москва

Нач. отд.		Сидоров
Гл. инж. пр.		Краснов
Ст. инж.		Ночный
Проверил		Горенкова
Копировал		Зуева

13699-04 69 Ф22

Схема побудительной сети.

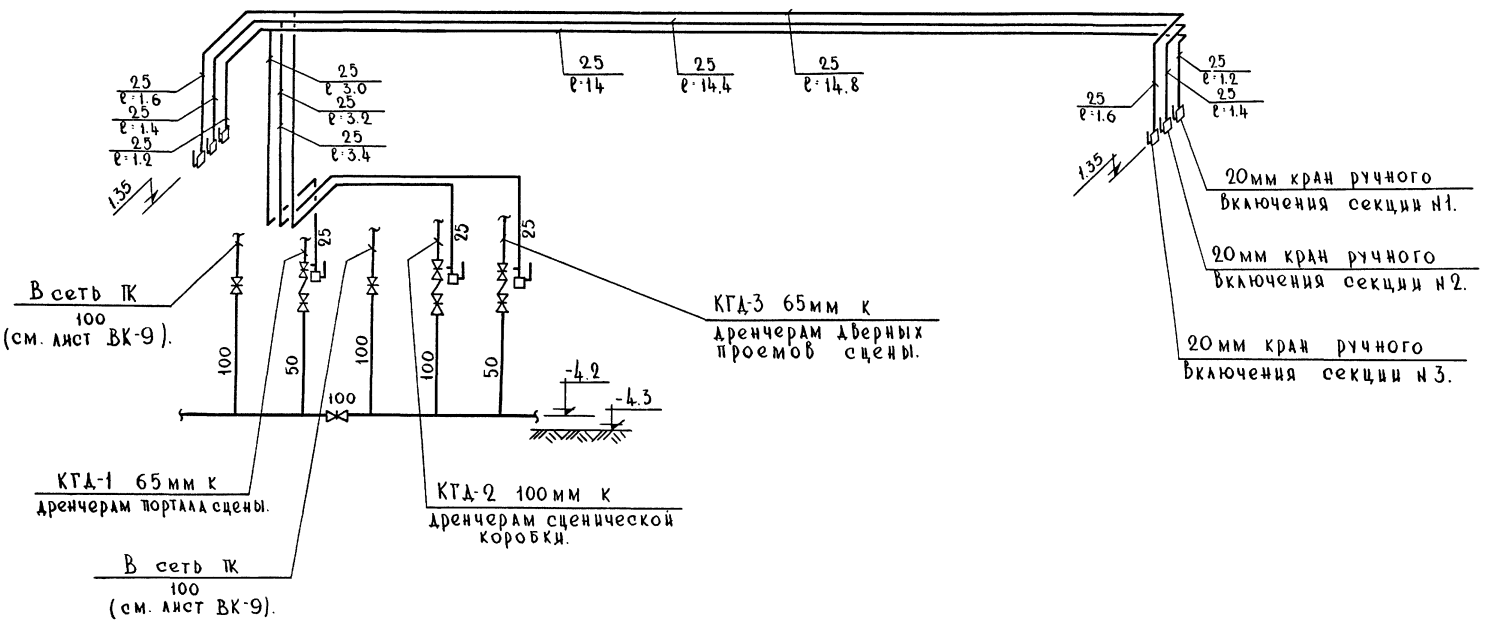

Узел №1 м 1:25.

(см. чертеж ВК/ПА-4).

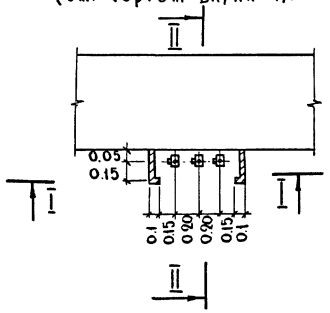

Разрез I-I.

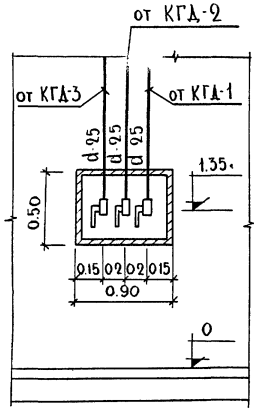

Разрез II-II.

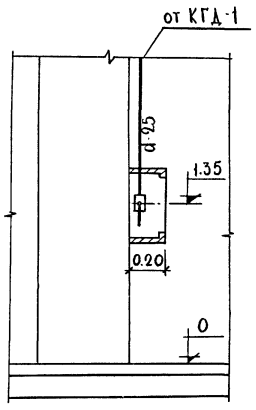

Примечания:

1. Состав проекта и пояснительную записку см лист ВК/ПА-1.
2. Краны ручного включения установить на высоте 1.35м от уровня планшета сцены
3. Условные обозначения см лист ВК/ПА-1.
4. Краны ручного включения установить в ящики, дверцы которых должны иметь устройства и приспособления для опломбирования.
5. К каждому из трех кранов прикрепляется трафаретка с надписью „портал", „дверные проемы", „сцена".

ЦНИИЭП зрелищных зданий и спортивных сооружений имени Б.С.Мезенцева Москва	Нач. отд.	Сидоров			
	Гл.инж.пр.	Краснов			
	Ст.инж.	Ночный			
	Проверил	Горенков			
	Копировал	Зуева			

1975	Сельский дом культуры с залом на 400 мест со спортивным залом 24×12 м со стенами из кирпича	Схема побудительной сети.	Типовой проект 264-12-142	Альбом II	Лист ВК/ПА 8

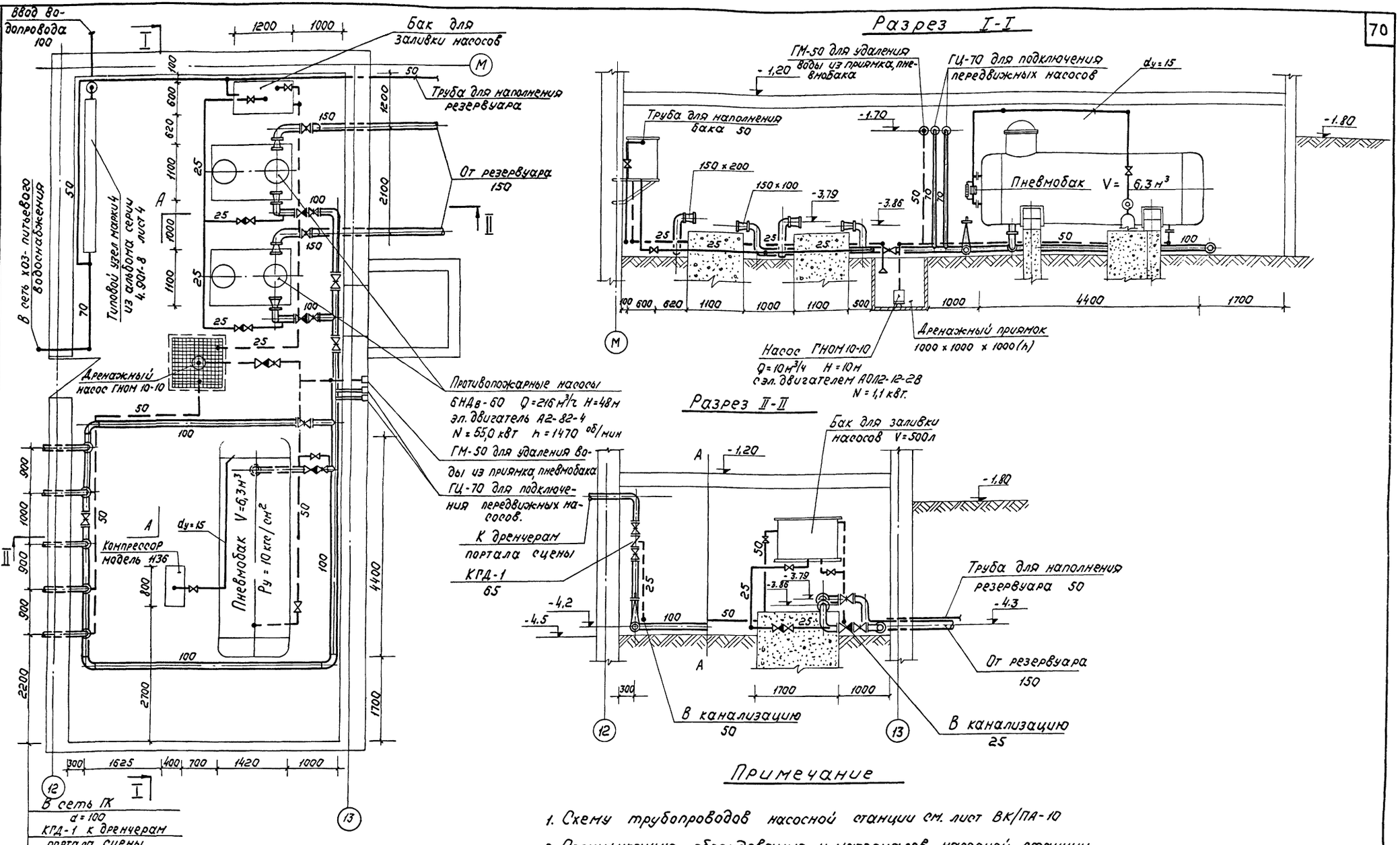

Примечание

1. Схему трубопроводов насосной станции см. лист ВК/ПА-10
2. Спецификацию оборудования и материалов насосной станции см. лист ВК/ПА-3.
3. Общие примечания и условные обозначения см. лист ВК/ПА-1.

1975	Сельский дом культуры с залом на 400 мест со спортивным залом 24×12 м со стенами из кирпича.	Насосная станция противопожарного водоснабжения. План. Разрезы.	Типовой проект 264-12-142	Альбом II	Лист ВК/ПА-9

ЦНИИЭП зрелищных зданий и спортивных сооружений имени Б.С. Мезенцева Москва

Нач. отд. Сидоров
Гл. инж. пр. Красиков
Ст. инж. Ионный Горенкова
Проверил Сушкова
Копир.

13699-04 71 Ф22

Схема трубопроводов насосной станции.

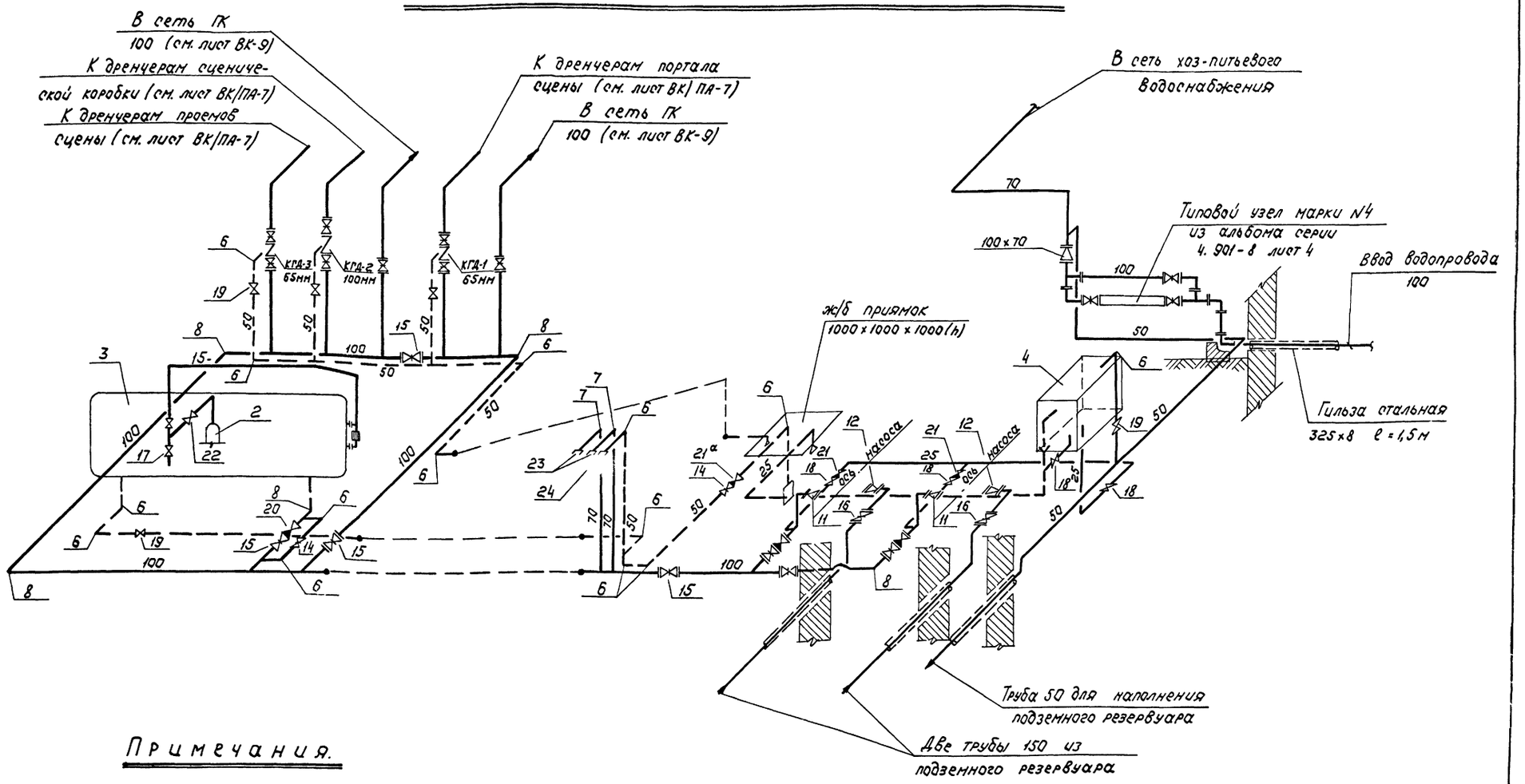

Примечания.

1. План и разрез по насосной станции см. лист ВК/ПА-9.
2. Спецификацию оборудования и материалов насосной станции смотри лист ВК/ПА-3.
3. Общие примечания, условные обозначения см. лист ВК/ПА-1.

1975	Сельский дом культуры с залом на 400 мест со спортивным залом 24×12 м со стенами из кирпича.	Аксометрическая схема трубопроводов насосной станции.	Типовой проект 264-12-142	Альбом II	Лист ВК/ПА-10

ЦНИИЭП Зрелищных зданий и спортивных сооружений имени Б.С. Мезенцева Москва

Нач. отд. Судоров
Гл. инж. пр. Красное
Ст. инж. Ночный
Проверил Горенкова
Копир. Ситникова

13699-04 72 Ф22

Крепление компрессора модели 1136 на фундаменте

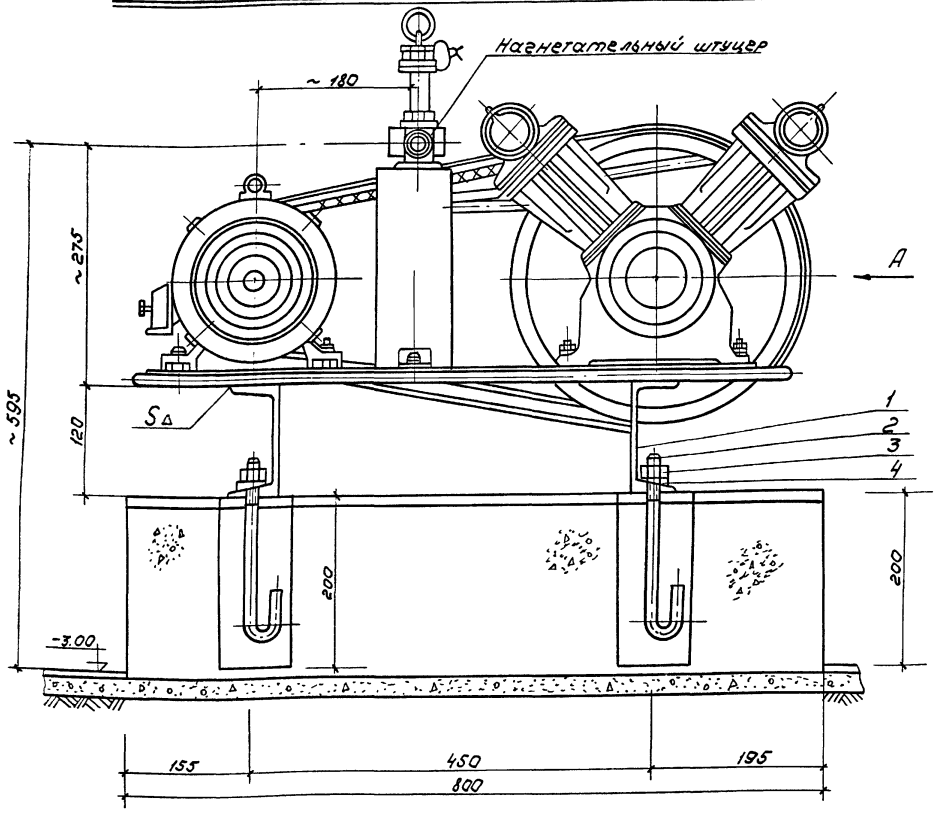

Вид по „А"

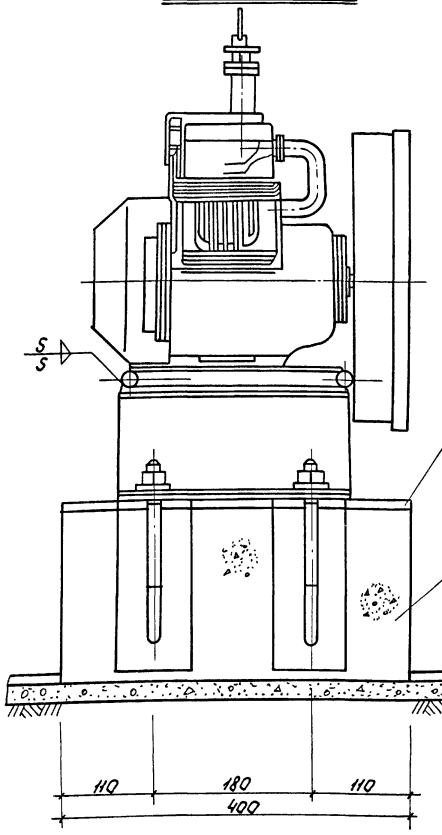

План фундамента

М 1:10

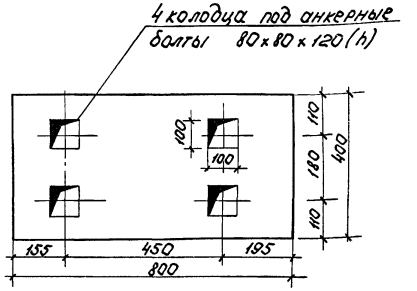

Примечания

1. Сварку производить электродом. Э42А ГОСТ 9467-60.
2. Фундамент под компрессор выполнять из бетона марки 150.

Поз. 1
Поперечина ~(▽)

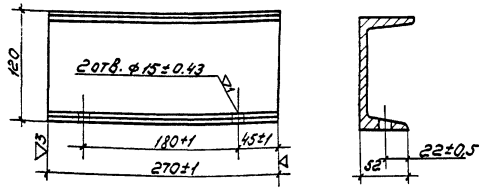

Материал: Швеллер. 12 ГОСТ 8240-72 / Ст. 3 ГОСТ 535-58

Вес = 2,80 кг.

Поз. 2
Анкерный болт

М1:2

▽3(▽)

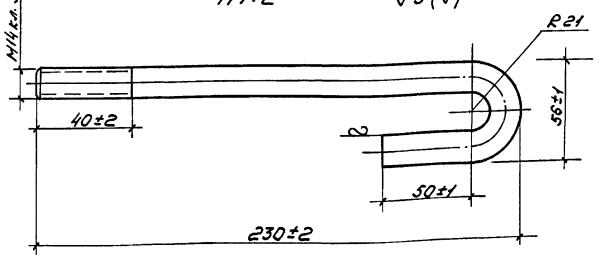

Материал: Круг 14 ГОСТ 2590-71 / 20 ГОСТ 1050-60

Вес = 0.38 кг. $l_{заг.}$ - 316 мм

№ поз	Обозначение	Наименование	Кол	Вес (кг)	Примеч.
1		Поперечина	2	5,60	
2		Анкерный болт	4	1,52	
3		Гайка М14-011 ГОСТ 5915-70	4	0,10	
4		Шайба 14-011 ГОСТ 10905-66	4	0,12	

1975	Сельский дом культуры с залом на 400 мест со спортивным залом на 24×12 со стенами из кирпича.	Установочный чертеж компрессора модели 1136.	Типовой проект 264-12-142	Альбом II	Лист ВК/ПА-11

Зрелищных зданий и спортивных сооружений имени Б.С. Мезенцева Москва

Нач. отдела Гл. инж. пр. Ст. инж. Проверил Копировал

Сидоров Краснов Ночный Поренкова Ситникова

Автоматизация системы водяного пожаротушения.

Состав проекта.

Наименование	Марка лист	Страница
Автоматизация системы водяного пожаротушения. Состав проекта. Пояснение к проекту.	АУ/ПА-1	
Водяное пожаротушение. Схема автоматизации функциональная.	АУ/ПА-2	
Водяное пожаротушение. Схема электрическая принципиальная.	АУ/ПА-3	
Водяное пожаротушение. Схема соединений.	АУ/ПА-4	
Водяное пожаротушение. Планы. Расположение электрических проводок.	АУ/ПА-5	
Автоматизация системы водяного пожаротушения, задание заводу - изготовителю. Перечень чертежей. Пояснения.	АУ/ПА-6	
Водяное пожаротушение. Щит автоматического управления и сигнализации ЩАУС-1	АУ/ПА-7	
Водяное пожаротушение. Схема соединений щита ЩАУС-1. лист 1. Листов 2	АУ/ПА-8	
Водяное пожаротушение. Схема соединений щита ЩАУС-1. Лист 2. Листов 2.	АУ/ПА-9	

Пояснения к проекту.

I Общая часть.

Проект автоматизации системы водяного пожаротушения предусматривает: ручное (дистанционное) и автоматическое управление пожарными насосами, контроль давления в водовоздушном баке, контроль уровня воды в подземном наружном резервуаре. В проекте разработаны электрические схемы на основании приборов и аппаратуры серейно выпускаемой отечественной промышленностью.

Проект разработан в соответствии с действующими нормами и правилами, в том числе по взрыво-пожарной безопасности.

Гл. арх. пр-та А. Горшков.
Гл. инж. пр-та К. Краснов.

Щит автоматического управления и сигнализации ЩАУС-1 устанавливается в насосной станции. Листы АУ/ПА-6 ÷ АУ/ПА-9 приведены в альбоме V данного проекта. Установка датчиков и раскладка кабелей и проводов в наружном подземном резервуаре - по типовому проекту 901-4-15.

II Оборудование.

Система состоит из основного и автоматического водопитателей и распределительной сети с клапанами группового действия (КГД).
Основной водопитатель состоит из подземного наружного резервуара и двух пожарных насосов марки 6НДВ-60 с электродвигателем типа А2-82-4 мощностью 55 квт, напряжением 220/380 в переменного тока. Один насос - рабочий другой - резервный.
В качестве автоматического водопитателя используется водопневматическая установка, состоящая из водовоздушного бака и компрессора модели 1136 с электродвигателем типа А02-21-2 мощностью 1,5 квт, напряжением 220/380 в. переменного тока.

III Управление и сигнализация.

Управление пожарными насосами предусмотрено ручное (дистанционное) и автоматическое. Выбор управления насосами (ручного или автоматического) и выбор рабочего насоса осуществляется ключом со щита управления и сигнализации ЩАУС-1.
Ручное (дистанционное) управление насосами осуществляется кнопками со щита ЩАУС-1.
На автоматическом управлении выполняются следующие операции.

а) переключение на резервный ввод при исчезновении напряжения на рабочем вводе.
б) включение рабочего насоса от электроводяного сигнала (ЭВС) при открытии КГД и от реле уровня при понижении уровня воды в водовоздушном баке.
в) включение резервного насоса при отсутствии давления в напорном трубопроводе рабочего насоса.

Отключение насоса осуществляется выключателем В1, установленным на щите ЩАУС-1.
Управление компрессором ручное (местное) при помощи кнопок. (см. проект сливого электрооборудования).
Проектом предусмотрена следующая сигнализация.

А. Оперативная (световая)

1. Контроль напряжения на рабочем и резервном вводах

Б. Предупредительная (световая и звуковая - звонок).

1. Контроль давления в водовоздушном баке.
2. Контроль верхнего уровня воды в подземном наружном резервуаре.

В. Тревожная (световая и звуковая - сирена).

1. Открытие КГД
2. Включение пожарного насоса.
3. Аварийное отключение рабочего насоса.

1975	Сельский дом культуры с залом на 400 мест, со спортивным залом 24×12 м со стенами из кирпича.	Автоматизация системы водяного пожаротушения. Состав проекта. Пояснения к проекту.	Типовой проект 264-12-142	Альбом II	Лист АУ/ПА-1

Зрелищных зданий и спортивных сооружений имени Б.С. Мезенцева
Москва
Нач. отд. Сидоров
Гл. инж. пр. Краснов
Рук. гр. инж. Агилев
Проверил Краснов
Копир.

13699-04 74 Ф22

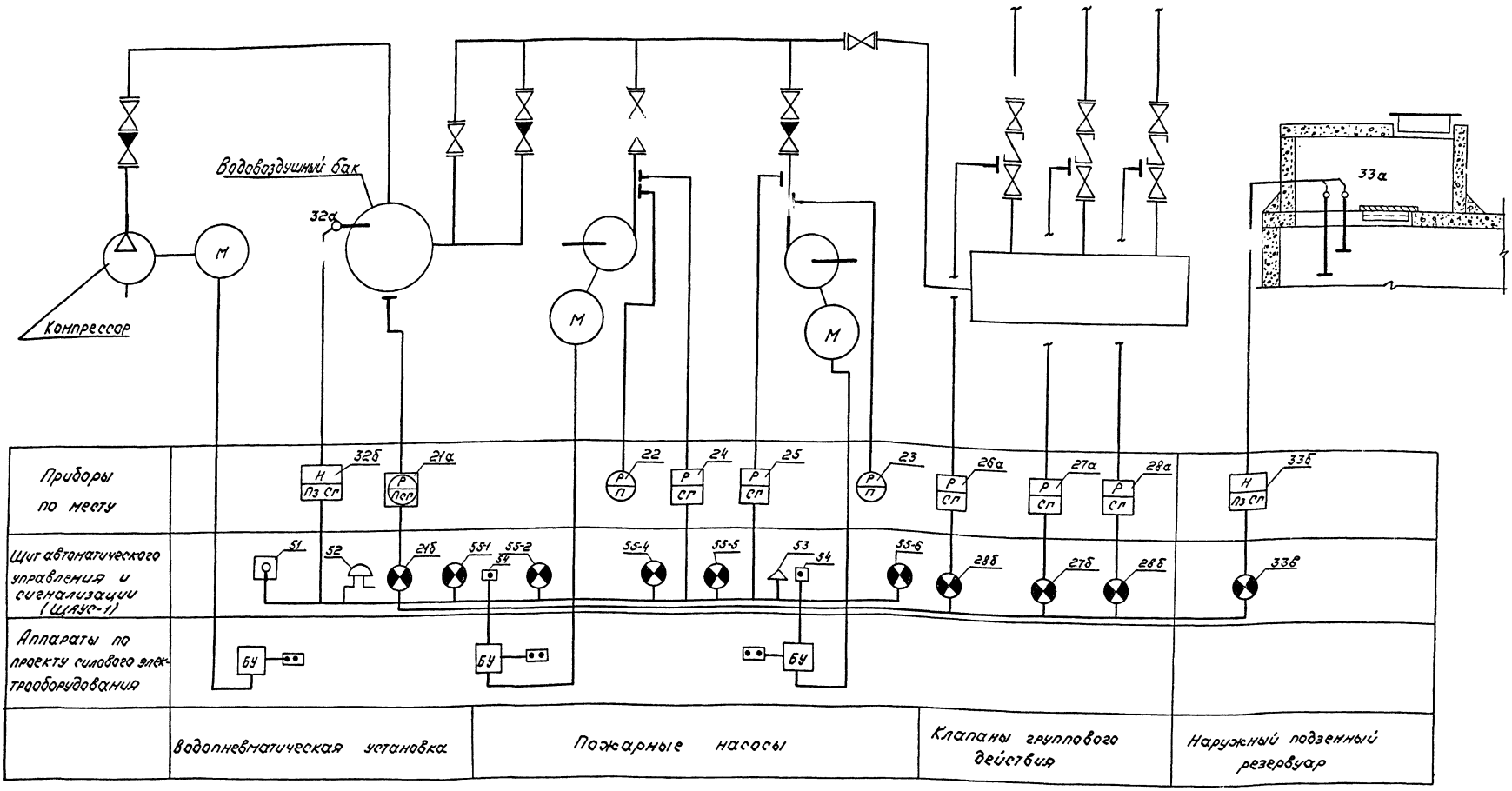

32б — Регулятор - сигнализатор уровня
33б — —"— —"— —"—
21а — Манометр электрокантактный
22 — Манометр обыкновенный
23 — —"— —"—
24 — Реле давления
25 — —"— —"—
26а — Электроводяной сигнал
27а — —"— —"—
28а — —"— —"—

51 — Универсальный переключатель
52 — Звонок электрический
53 — Сирена электрическая
54 — Кнопки управления
55-1 — Контроль напряжения на рабочем вводе.
55-2 — Контроль напряжения на резервном вводе.

55-4 — Насос N1 работает
55-5 — Насос N2 работает
55-6 — Аварийное отключение пожарного насоса.
21б — Контроль давления в водовоздушном баке.
26б — Сработал КГД-1
27б — Сработал КГД-2
28б — Сработал КГД-3
33в — Контроль уровня воды в наружном резервуаре

Примечания:

1. Условные обозначения элементов выполнены по ГОСТ 3925-59.

1975	Сельский дом культуры с залом на 400 мест со спортивным залом 24×12м со стенами из кирпича.	Водяное пожаротушение. Схема автоматизации функциональная	Типовой проект 264-12-142	Альбом II	Лист АУ/ПА-2

Зрелищных зданий и спортивных сооружений имени Б.С. Мезенцева
Москва
Нач.отд. Сидоров
Гл.инж.пр. Кросков
Рук.гр. Арсилев
Проверил Красное
Копиров

13699-04 75 Ф22

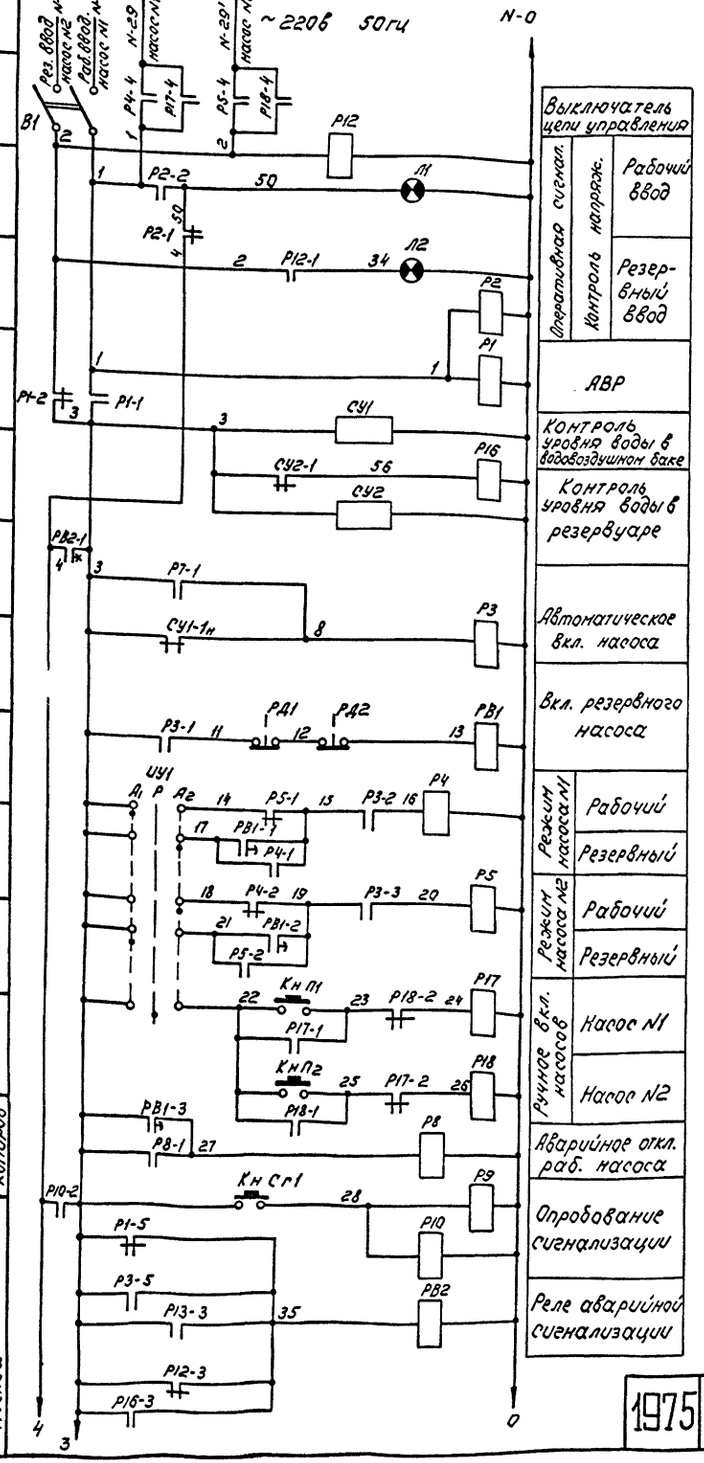

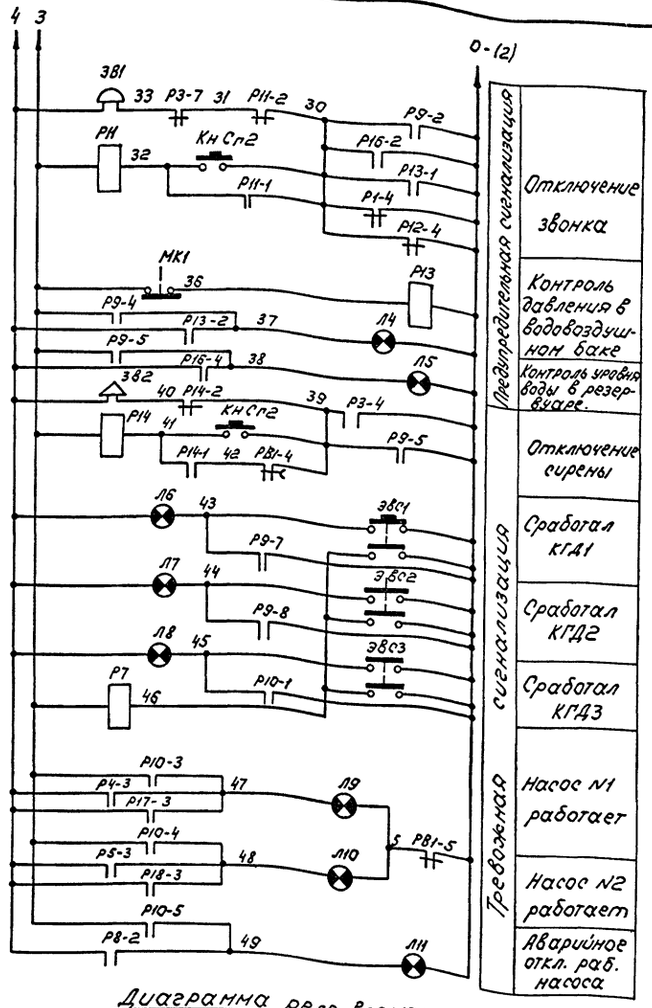

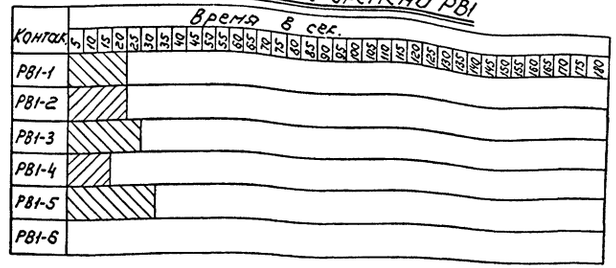

Выключатель цепи управления	
Оперативная сигнал.	
Контроль напряж.	Рабочий ввод
	Резервный ввод
АВР	
Контроль уровня воды в водовоздушном баке	
Контроль уровня воды в резервуаре	
Автоматическое вкл. насоса	
Вкл. резервного насоса	
Режим насоса N1	Рабочий
	Резервный
Режим насоса N2	Рабочий
	Резервный
Ручное вкл. насосов	Насос N1
	Насос N2
Аварийное откл. раб. насоса	
Опробование сигнализации	
Реле аварийной сигнализации	

Перечень аппаратуры

Поз.	Обозн	Наименование	Тип	Кол.	Техническая характер.	Прим.
	Р1, Р4, Р5, Р12, Р13, Р16+Р18	Реле 2 лх, 309, 157, 013	РПУ-1	8	220в; 50гц.	
	Р9, Р10	Реле 2 лх, 309, 157, 015	"	2	"	
	Р3	Реле 2 лх, 309, 157, 014	"	1	"	
	Р2, Р7, Р8, Р11, Р14	Реле 2 лх, 309, 157, 110	"	5	"	
	РВ2	Реле времени	ВЛ-24-194	1	"	
	РВ1	Реле времени	ВС-10-62	1	"	
	Кн П1 Кн П2	Кнопка исп. 24	КЕ 011	2	500в, 6,3а	
	Кн Сп1	Кнопка исп. 19	"	1	"	
	Кн Сп2	Кнопка исп. 19	КЕ 012	1	"	
	СУ1	Универсальный переключатель	УП5313-С142	1	500в, 20а	С револьв. рукоятк.
	Л1, Л2, Л4, Л5	Световое табло	ТСМ	4		
	Л6÷Л11	То же	ТСБ/2	6		
	В1	Выключатель пакетный исп.1	ПВМ 2-10	1	220в, 10а	
	РД1, РД2	Реле давления	РД-12	2	от 2 до 8 кг/см²	
	3В1	Звонок электрический	ЗВП 220	1	~220в, 50гц.	
	3В2	Сирена	СС-1	1	~220в, 50гц	
	МК1	Манометр электроконтактный	ЭКМ-14	1		
	СУ1 СУ2	Регулятор-сигнализатор уровня	ЭРСУ-2	2		
	3ВС1-3ВС3	электроводяной сигнал	ЭВС-62	3	~220в	Комплект с КГД

1. Диапазон срабатывания реле давления РД1 и РД2 установить в пределах 2,25÷3,0 АТИ.
2. Реле времени РВ2 установить на следующие диапазоны - импульс 1сек, пауза 1сек.
3. Символ „N" заменяется номером электродвигателя насоса см. проект силового эл. оборудования.
4. Работать совместно с чертежами АУ/ПА-4, АУ/ПА-5.
5. Диапазоны срабатывания реле давления и реле времени уточнить при наладке системы.

1975	Сельский дом культуры с залом на 400 мест, со спортивным залом 24×12 м со стенами из кирпича.	Водяное пожаротушение. Схема электрическая принципиальная	Типовой проект 264-12-142	Альбом II	Лист АУ/ПА-3

Здешних зданий и спортивных сооружений ЦНИИЭП Москва

Нач. отд. Судоров
Гл. инж. пр. Красиков
Рук. гр. инж. Арсилов
Проверил Красилов
Копиров
Н.с. Незенцева

13699-04 76
Ф22

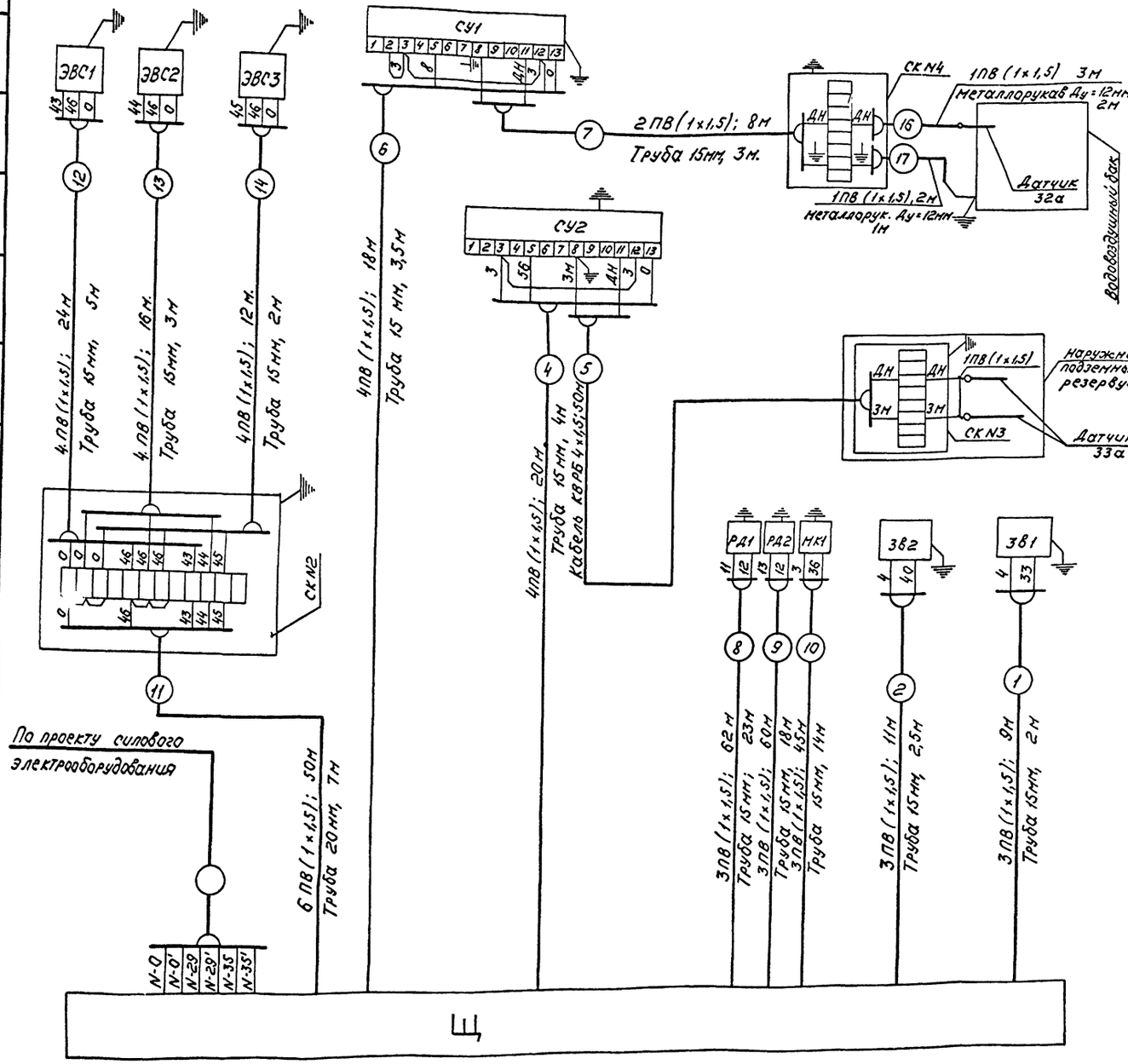

Перечень элементов.

Поз.	Обозначение	Наименование и техническая характеристика	Кол.	Прим.
32б 33б	СУ1, СУ2	Регулятор сигнализатор уровня ЭРСУ-2 220в, 50гц	2	
24;25	РД1, РД2	Реле давления РД-12	2	
21	МК1	Манометр электроконтактный ЭКМ-1У	1	
26а; 27а;28а	ЭВС1 - ЭВС3	Электроводяной сигнал ЭВС-62	3	
52	ЗВ1	Звонок электрический ЗВП-220	1	
53	ЗВ2	Сирена СС-1, 220в	1	
	СК N2	Коробка соединительная СК-12	1	
	СК N3 СК N4	Коробка соединительная СК-8	2	
	Щ	Щит автоматического управления и сигнализации ЩАУС-1	1	

Перечень кабелей проводов и труб.

Наименование	Марка и размер	Ед. изм.	Кол.	Прим.
Кабель контрольный с медными жилами.	КВРБ 4×1,5 мм²	м	50	Метраж уточнить при привязке пр-та
Провод медный одножильный.	ПВ 1×1,5 мм²	м	400	
Труба водогазопроводная с резьбой ГОСТ 3262-62	Л-15, Ду=15мм	"	100	
То же	Л-20, Ду=20мм	"	10	
То же	Л-40, Ду=40мм	"	1	
Металлорукав	РЗ-ЦХ-12-5	"	5	

1. Заземление щитов и приборов выполнять в соответствии с требованием МСН-205-69 / ММСС СССР.
2. Работать совместно с чертежами АУ/ПА-3, АУ/ПА-5
3. Корпуса датчиков 33а заземлить.
4. Длина кабеля „5" определяется при привязке проекта.
5. Символ „N" заменяется номером электродвигателя насоса см. проект силового эл. оборудования.
6. Номера со штрихом N-0', N-29', N-35' от пожарного насоса N2.

1975	Сельский дом культуры с залом на 400 мест со спортивным залом 24×12м со стенами из кирпича.	Водяное пожаротушение. Схема соединений.	Типовой проект 264-12-142	Альбом II	Лист АУ/ПА-4

Зрелищных зданий и спортивных сооружений имени Б.С. Мезенцева
Москва

Нач. отд.		Сидоров
Гл. инж. пр.		Краснов
Рук. Гр.		Агилев
Проверил		Краснов
Копиров		

13699-04 77 Ф22

План насосной станции на отм. -4,50. М1:50.

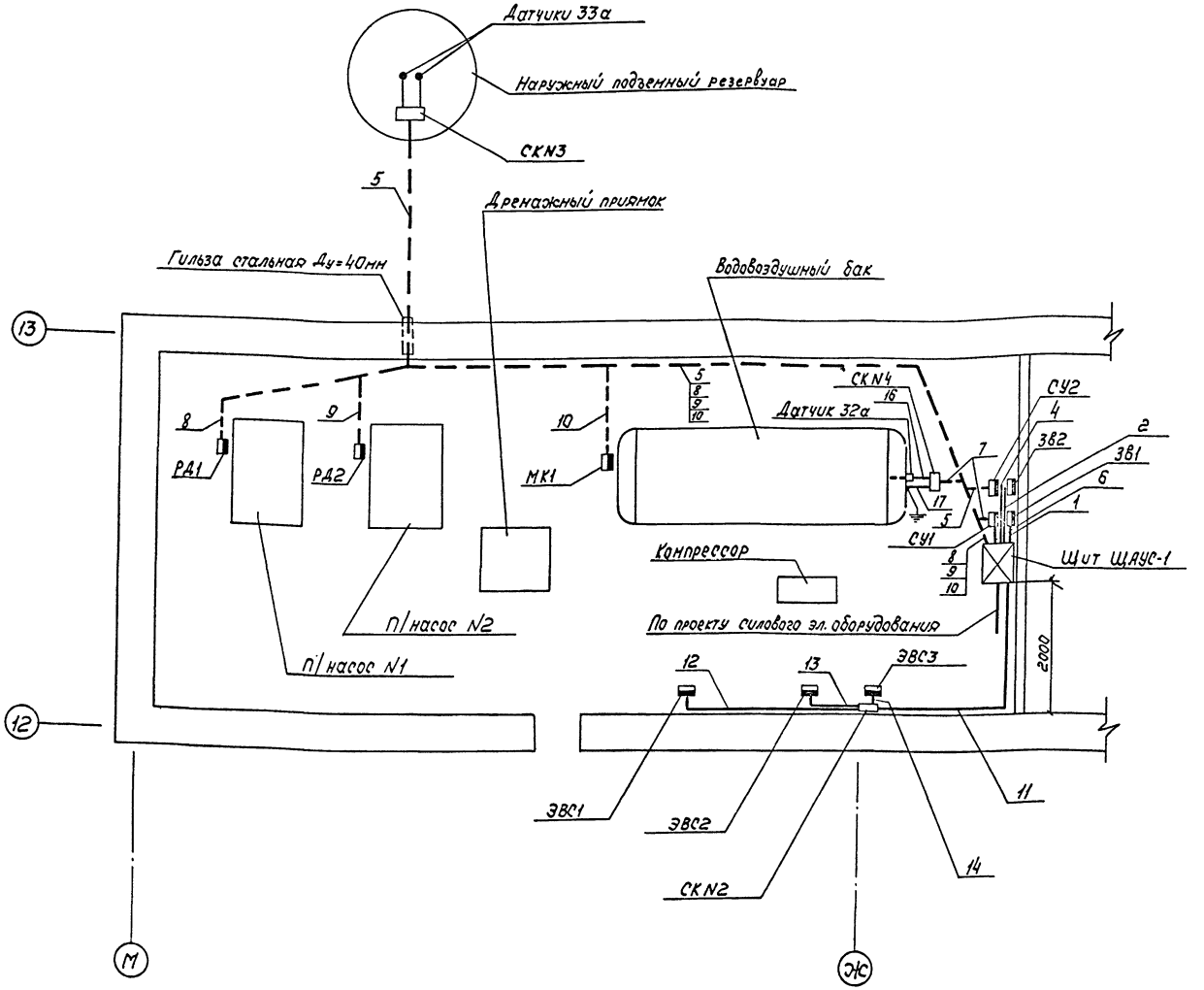

Примечания.

1. Приборы, щиты и трубы обозначены в соответствии со схемой соединений, см. лист АУ/ПА-4.
2. Трубы и кабель, обозначенные пунктирной линией, прокладываются в полу и в земле.
3. Датчики 32а и 33а установить на 20мм ниже расчетного уровня воды.
4. Датчик 32а установить по месту.
5. Установку датчиков 33а и соединительной коробки СКN3 и раскладку кабелей и проводов, в наружном подземном резервуаре производить по типовому проекту 901-4-15.
6. Корпуса датчиков 33а заземлить.
7. Регуляторы уровня СУ1 и СУ2 установить на высоте 1,5м от уровня чистого пола до низа регуляторов уровня.
8. Щит ЩАУС-1 установить на высоте 0,7м от уровня чистого пола до низа щита.
9. Работать совместно с чертежом АУ/ПА-4.
10. Звонки электрические расположены над регуляторами уровня СУ1 и СУ2.

1975	Сельский дом культуры с залом на 400 мест со спортивным залом 24х12м со стенами из кирпича.	Водяное пожаротушение. Планы, расположение электрических проводок.	Типовой проект 264-12-142	Альбом II	Лист АУ/ПА-5

13699-04 78
Ф22

Согласовано
Гл. арх. пр. Нач. отд. N4 — Горшков, Бенгин
Нач. отдела — Сидоров
Гл. инж. пр. — Краснов
Рук. гр. — Дягилев
Проверил — Краснов
Копировал
Зрелищных зданий и спортивных сооружений имени Б.С. Мезенцева
Москва

Автоматизация дренажного насоса.

Состав проекта

Наименование	Марка лист	Страница
Автоматизация дренажного насоса. Состав проекта. Пояснения к проекту. Планы, расположение электрических проводок.	АУ/ВК-1	
Дренажный насос. Схема электрическая принципиальная. Схема соединений.	АУ/ВК-2	
Автоматизация дренажного насоса, задание заводу-изготовителю. Перечень чертежей. Пояснения.	АУ/ВК-3	
Дренажный насос. Щит автоматического управления и сигнализации ЩАУС-2. Схема соединений щита ЩАУС-2.	АУ/ВК-4	

Пояснения к проекту.

Проект предусматривает автоматизацию двух дренажных насосов.
Для откачки воды из дренажного приямка предусмотрен насос марки ГНОМ-10-10 с электродвигателем типа АОЛ2-12-2В мощностью 1,1 квт напряжением 220/380в переменного тока.
Управление насосом автоматическое от реле уровня. Насос включается при верхнем уровне воды в дренажном приямке и отключается при нижнем.
При превышении водой верхнего уровня подается импульс на включение аварийной сигнализации (световой и звуковой).
В проекте разработаны электрические схемы на основании приборов и аппаратуры серийно выпускаемой отечественной промышленностью.
Электрические схемы и чертежи разработаны для одного дренажного насоса. Для второго дренажного насоса электрические схемы и чертежи аналогичны. На чертеже „Расположение электрических проводок" перед обозначением элементов и труб ставится номер соответствующего насоса (пример 1-3в, 1-21, 2-3в, 2-21). Заказные спецификации составлены с учетом двух дренажных насосов.
Питание к щиту ЩАУС-2 подводится по проекту силового эл. оборудования.
Листы АУ/ВК-3, АУ/ВК-4 включены в альбом V данного проекта.

Планы

Расположение электрических проводок.

Выкопировка из плана насосной станции на отм. -4,50. М 1:100

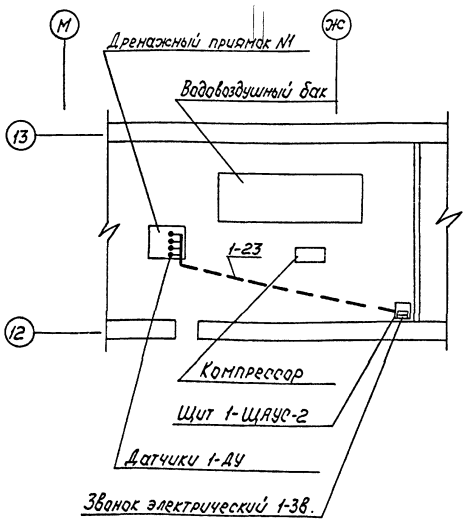

Выкопировка из плана машзала на отм. -6,20. М 1:100.

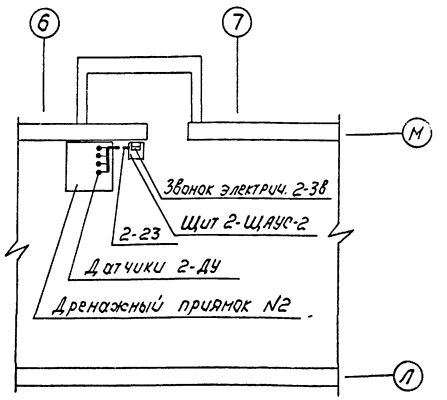

Примечания.

1. Приборы, щиты и трубы обозначены в соответствии со схемой соединений, см. лист АУ/ВК-2
2. Корпуса датчиков „ДУ" заземлить.
3. Труба, обозначенная пунктирной линией, прокладывается в полу.
4. Работать совместно с чертежом АУ/ВК-2.
5. Датчики „ДУ" установить по месту.
6. Звонки 3в расположить над щитами ЩАУС-2.
7. Щиты ЩАУС-2 установить на высоте 1м от уровня чистого пола до низа щита.

Проект разработан в соответствии с действующими нормами и правилами, в том числе по взрыво-пожарной безопасности.
Гл. арх. пр-та А. Горшков.
Гл. инж пр-та К. Краснов.

1975	Сельский дом культуры с залом на 400 мест со спортивным залом 24×12м со стенами из кирпича.	Автоматизация дренажного насоса. Состав проекта. Пояснения к проекту. Планы, расположение электрических проводок.	Типовой проект 264-12-142	Альбом II	Лист АУ/ВК-1

Согласовано
Гл. арх. пр. Горшков
Нач. отд. N4 Бенгин

Сидоров
Краснов
Дягилев
Краснов

Нач. отд.
Гл. инж. пр.
Рук. гр.
Проверил
Копир

ЦНИИЭП зрелищных зданий и спортивных сооружений им. Б.С. Мезенцева Москва

Схема электрическая принципиальная

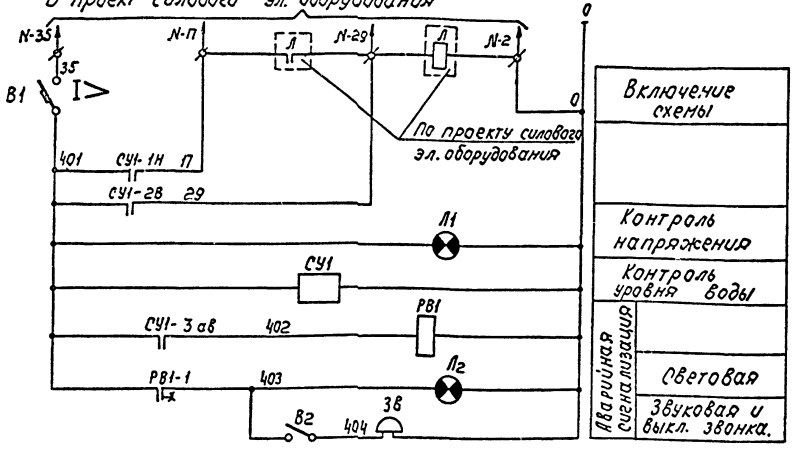

Перечень элементов

Поз.	Обозн.	Наименование	Тип	Кол.	Техническая характеристика	Прим.
	В1	Автоматический выключатель исп. М	А63	1	Напряж. 220В перем. тока Iн=4,5а Iотс=25а	
	Л1, Л2	Табло световое	ТСБ	2		
	Л1, Л2	Лампа накаливания	РНЦ220-10	2	Напряж. 220В мощн. 10Вт.	
	РВ1	Реле времени	ВЛ-24-194	1	Напряж. 220В перем. тока 50 гц.	
					Импульс 1-10сек. пауза 1-10 сек.	
	СУ1	Регулятор-сигнализатор уровня.	ЭРСУ-2	1	Напряж. 220В перем. тока 50 гц.	
	В2	Выключатель пакетный, исп. 1	ПВМ2-10	1	Напряж. 220В Iн = 10а	
	ЗВ	Звонок электрический	ЗВП-220	1	Напряж. 220В перем. тока 50гц.	
	Ду	Датчик		4		к СУ1

Перечень проводов и труб.

Наименование	Марка и размер	Ед. изм	Кол.	Прим.
Провод медный одножильный.	ПВ 1×1,5 мм²	м	60	
Труба стальная водогазопроводная с резьбой.	Ду = 15мм.	"	10	

Схема соединений

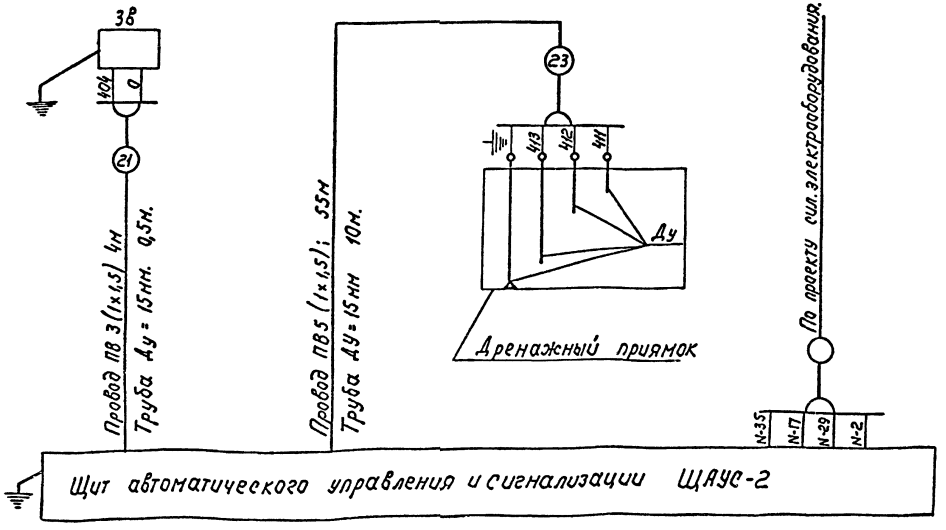

1. Реле времени РВ1 установить в следующих диапазонах импульс 1сек. пауза 1сек.
2. Переключатель, установленный внутри СУ1, установить в положение соответствующее аварийному уровню выше контролируемого.
3. Корпуса датчиков „ДУ" заземлить.
4. Заземление щитов и приборов выполнять в соответствии с требованием МСН-205-69 / НМСС СССР
5. Работать совместно с чертежом АУ/ВК-4.
6. Символ „N" заменяется номером эл. двигателя насоса, см. проект сил. электрооборудования.

1975	Сельский дом культуры с залом на 400 мест, со спортивным залом 24×12м со стенами из кирпича.	Дренажный насос. Схема электрическая принципиальная. Схема соединений.	Типовой проект 264-12-142	Альбом II	Лист АУ/ВК-2

Госстрой СССР Союзгипростроммаш Зрелищных и спортивных сооружений Инв. № подл. | Подп. и дата | Взам. инв. № | Инв. № дубл. | Подп. и дата
Гипрокультбыт Красноярск Архитектор Красов Гл. инж. проекта Ковтун Нач. отд. Дробышев
gost.e-ecolog.ru