ТИПОВОЙ ПРОЕКТ

264-12-142

СЕЛЬСКИЙ ДОМ КУЛЬТУРЫ С ЗАЛОМ НА 400 МЕСТ, СПОРТЗАЛОМ 12×24 МЕТРОВ СО СТЕНАМИ ИЗ КИРПИЧА

СОСТАВ ПРОЕКТА

АЛЬБОМ-О	МАТЕРИАЛЫ ДЛЯ ПРИВЯЗКИ И ЧЕРТЕЖИ НУЛЕВОГО ЦИКЛА РАБОТ
АЛЬБОМ-I	ЧАСТЬ-1 АРХИТЕКТУРНО-СТРОИТЕЛЬНЫЕ И ТЕХНОЛОГИЧЕСКИЕ ЧЕРТЕЖИ ЧАСТЬ-2 СТАЛЬНЫЕ ВИТРАЖИ
АЛЬБОМ-II	ЧЕРТЕЖИ САНИТАРНО-ТЕХНИЧЕСКИХ СИСТЕМ И УСТРОЙСТВ
АЛЬБОМ-III	ЧАСТЬ-1 ЭЛЕКТРОТЕХНИЧЕСКИЕ ЧЕРТЕЖИ, ЧАСТЬ-2 КИНОТЕХНИКА
АЛЬБОМ-IV	ЧЕРТЕЖИ МЕХАНИЧЕСКОГО НЕСТАНДАРТИЗИРОВАННОГО ОБОРУДОВАНИЯ
АЛЬБОМ-V	ЗАДАНИЕ ЗАВОДАМ - ИЗГОТОВИТЕЛЯМ
АЛЬБОМ-VI	СМЕТЫ
АЛЬБОМ-VII	ЗАКАЗНЫЕ СПЕЦИФИКАЦИИ
АЛЬБОМ-VIII	ДОПОЛНИТЕЛЬНЫЙ АЛЬБОМ К МЕРОПРИЯТИЯМ, ПОВЫШАЮЩИМ ТЕПЛОВУЮ ЗАЩИТУ ЗДАНИЯ
АЛЬБОМ-IX	СМЕТЫ. ДОПОЛНИТЕЛЬНЫЙ АЛЬБОМ К МЕРОПРИЯТИЯМ, ПОВЫШАЮЩИМ ТЕПЛОВУЮ ЗАЩИТУ ЗДАНИЯ

13699-03
ЦЕНА 2-58

РАЗРАБОТАН
ЦНИИЭП зрелищных зданий и спортивных сооружений им. Б.С. МЕЗЕНЦЕВА

АЛЬБОМ - I

ЧАСТЬ 2

УТВЕРЖДЕН ГОСГРАЖДАНСТРОЕМ ПРИКАЗОМ N 321 ОТ 29 ДЕКАБРЯ 1973 г.
РАБОЧИЕ ЧЕРТЕЖИ АЛЬБОМОВ О-VII ВВЕДЕНЫ В ДЕЙСТВИЕ ЦНИИЭП ЗРЕЛИЩНЫХ ЗДАНИЙ И СПОРТИВНЫХ СООРУЖЕНИЙ ИМ. Б.С. МЕЗЕНЦЕВА ПРИКАЗОМ N 116 ОТ 20 ОКТЯБРЯ 1975 г.
АЛЬБОМОВ VIII-IX ВВЕДЕНЫ В ДЕЙСТВИЕ ПРИКАЗОМ N 24 ОТ 3.III.82г.

© МФ ЦИТП Госстроя СССР, 1988г

gost.e-ecolog.ru

СОДЕРЖАНИЕ АЛЬБОМА I ЧАСТЬ 2

NN п.п.	Наименование	Марка лист	NN стр.
1	2	3	4
1	Заглавный лист		
	/лист 1/	КМ-1	2
2	Заглавный лист		
	/лист 2/	КМ-2	3
3	Монтажная схема витра-		
	жа по оси „А" /наружное		
	остекление/	КМ-3	4
4	Монтажная схема витра-		
	жа по оси „А" /внутреннее		
	остекление/	КМ-4	5
5	Монтажные схемы витра-		
	жей по оси „1"	КМ-5	6
6	Монтажные схемы витра-		
	жей по осям „Б" и „Г"	КМ-6	7
7	Монтажные сечения 1-1÷5-5	КМ-7	8
8	" 6-6÷9-9	КМ-8	9
9	" 10-10÷14-14	КМ-9	10
10	" 15-15÷19-19	КМ-10	11
11	" 20-20÷24-24	КМ-11	12
12	" 25-25÷29-29	КМ-12	13
13	Монтажные узлы 1÷4	КМ-13	14
14	Узлы установки, верхнего и		
	нижнего шпингалетов, петли	КМ-14	15
15	Узлы установки: завертки,		
	замка, ручек	КМ-15	16

СПЕЦИФИКАЦИЯ МОНТАЖНЫХ ЭЛЕМЕНТОВ

NN п.п.	Марка	Наименование	Кол. шт.	Примеч.
1	2	3	4	5
1	М-1	Монтажная марка	2	
2	М-2	"	6	
3	М-3	"	2	
4	М-4	"	2	зерк. М-3
5	М-5	"	2	
6	М-6	"	6	
7	М-7	"	2	
8	М-8	"	2	зерк. М-7
9	М-9	"	6	
10	М-10	"	1	
11	М-11	"	1	зерк. М-10
12	М-12	"	3	
13	М-13	"	3	зерк. М-12
14	М-14	"	2	
15	М-15	"	2	зерк. М-14
16	М-16	"	1	
17	М-17	"	1	зерк. М-17
18	М-18	"	3	
19	М-19	"	3	зерк. М-18
20	М-20	"	2	
21	М-21	"	2	зерк. М-20
22	М-22	"	3	
23	М-23	"	3	зерк. М-22
24	М-24	Монтажная марка	4	
25	М-25	"	4	зерк. М-24
26	М-26	"	4	
27	М-27	"	4	зерк. М-26
28	М-28	"	2	
29	М-29	"	2	
30	М-30	"	4	
31	М-31	"	1	
32	М-32	"	2	
33	М-33	"	2	
34	М-34	"	4	
35	М-35	"	1	
36	М-36	"	1	
37	М-37	"	2	
38	М-38	"	2	
39	М-39	"	2	
40	М-40	"	1	
41	Н-1	Нащельник	—	1900 п.м
42	Н-2	"	—	270 п.м

Примечание:

Работать совместно с листом КМ-2.

1975	Сельский дом культуры с залом на 400 мест, спортзалом 12×24 метров со стенами из кирпича	Заглавный лист /лист 1/	Типовой проект 264-12-142	Альбом I часть 2	Лист КМ-1

13699-03 2 Формат 22

Зрелищных зданий и спортивных сооружений. Москва

Гл. инж. пр. Б. Смысенцева

Нач. отд. Смуров

Гл. спец. Уманский

Гл. инж. пр. Буш

Исполнил Грачева

Проверил Буш

ВЫБОРКА МАТЕРИАЛОВ

NN п.п	Наименование	Материал	Гост или ТУ	Ед изм	Кол-во	Примечан.
1	труба 60×30×3	Ст 10 пс	нормали з-да с. Лившеита	кг	8120	
2	L 110×70×8	ВСт3кп2	8510-72	кг	230	
3	L 20×3	—"—	8509-72	кг	3150	
4	δ = 14	—"—	5681-57	кг	230	
5	δ = 2	—"—	3680-57*	кг	3730	
6	ф 16	—"—	2590-71	кг	80	
7	ф 8	—"—	2590-71	кг	20	
	Итого стали					
8	Минеральная вата	—	4640-66	м³	2,88	
9	Герметик	УТ-31	13489-68	кг	290	
10	Губчатая резина 4×12	Р-35	МРТУ 38-5-204-65	кг	200	
11	Стекло витринное неполирован.	—	7380-68	м²	575	
12	Бук	—	2695-62	м³	0,75	
13	Замок „ЗВС"	—	5089-73	шт.	6	
14	Завертка „ЗВ"	—	5090-73	шт.	234	
15	Шпингалет „Ш3"	—	5090-73	шт.	12	

Примечание:

Работать совместно с листом КМ-1.

ТЕХНИЧЕСКИЕ УСЛОВИЯ:

1. Материал стальных конструкций витражей — сталь марки ВСт3кп2 Гост 380-71 и Ст 10 пс. Изготовление стальных конструкций витражей должно производиться способами исключающими образование на поверхности стали вмятин, забоин и других повреждений.
2. Резка деталей должна производиться на ножницах или зубчатых пилах.
3. Отклонения от проектных размеров не должны превышать следующих допускаемых величин:
   а) общая длина марки и монтажных элементов ± 3мм;
   б) общая высота марки ± 4мм;
   в) расстояние между осями смежных импостов и фальцами для остекления ± 2мм;
   г) разность диагоналей в фальцах для установки стекла ± 2мм;
   д) кривизна элементов из плоскости стекла — 1/800 длины элемента.
   е) несовпадение плоскостей для опирания стекла при установке на замазке — 1мм;
   ж) кривизна элементов в плоскости стекла — 3мм.
4. Сварные швы должны быть зачищены „заподлицо."
5. Створные и открывающиеся части витража должны быть плотно пригнаны к местам притворов и свободно вращаться; в местах притворов должны быть наклеены прокладки из губчатой резины Р-35 МРТУ 38-5-204-65.
6. Зазоры в местах сопряжения элементов, не подлежащих сварке не более 1мм.
7. Антикоррозийное покрытие, которое выполняется заводом-изготовителем, должно производиться грунтом ГФ-020 ГОСТ 4056-63.
8. Окраску витражей производить после монтажа с выполнением требований главы СН и П III-В.6-62. эмалью ПФ-68 за 2 раза.
9. Конструкции, поставляемые на монтаж, должны иметь маркировку в соответствии с рабочими чертежами „КМД."
10. Установку витражных конструкций производить в следующем порядке:
    а) навеска отдельных марок;
    б) общая отрихтовка всего витража;
    в) полное закрепление всего витража в эксплуатационное положение.
    г) конопатка всех мест примыкания витражей к строительным конструкциям и уплотнение этих мест согласно проекта.
    д) окраска витражей.
11. Остекление ведется на губчатой резине и герметике любой марки (УТ-31; УТ-32; УТ-34).
12. Нарезку стекол производить исключительно по чертежам „КМД."

Сгуров, Уманский, БУШ, Грачева, БУШ

Научн. сотр. Гл. спец. Гл. инж. пр. Исполнил. Проверил

Сооружение имени Б. С. Мезенцева

Сооружение зрелищных зданий, спортивных сооружений

1975	Сельский дом культуры с залом на 400 мест, спортзалом 12×24 метров со стенами из кирпича	Заглавный лист /лист 2/	Типовой проект 264-12-142	Альбом I часть 2	Лист КМ-2

Монтажная схема витража по оси „Л"
/Наружное остекление/

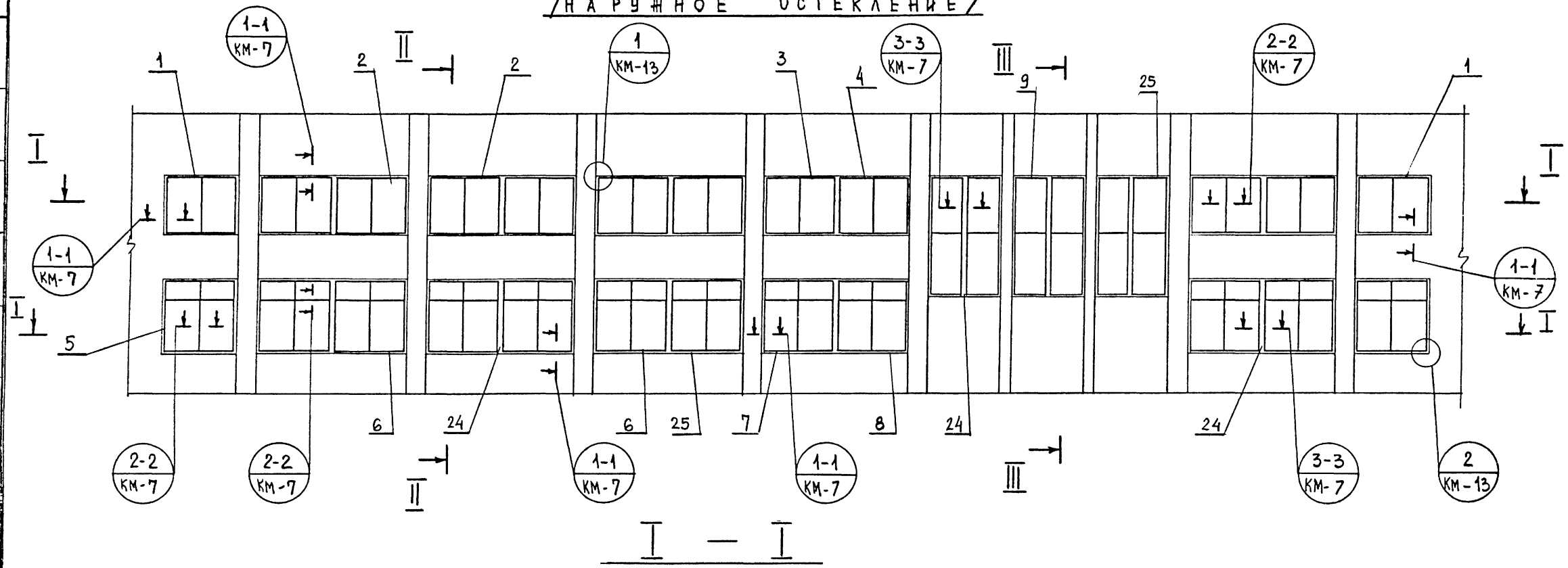

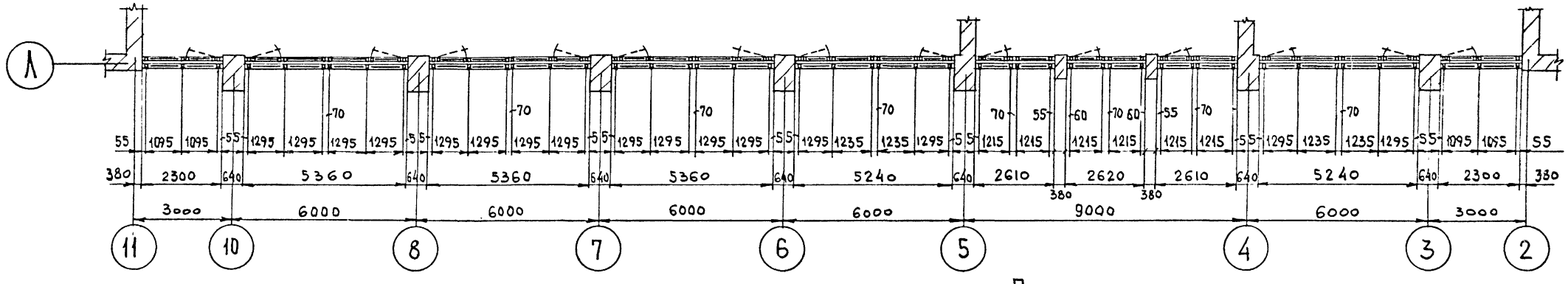

Примечания:

1. Заглавный лист и технические условия см. листы КМ-1; КМ-2.
2. Работать совместно с листом КМ-4

1975	Сельский дом культуры с залом на 400 мест, спортзалом 12×24 метров со стенами из кирпича	Монтажная схема витража по оси „Л" /Наружное остекление/	Типовой проект 264-12-142	Альбом I часть 2	Лист КМ-3

13699-03 4 Формат 22

Согласовано

Гл. арх. пр-та Горшков

Нач. отд. Снуров

Гл. спец. Уманский

Гл. инж. пр. Буш

Исполнил Грачева

Проверил Буш

Зрелищных зданий и спортивных сооружений имени Б.С. Мезенцева Москва

Монтажная схема витража по оси „Л"

/внутреннее остекление/

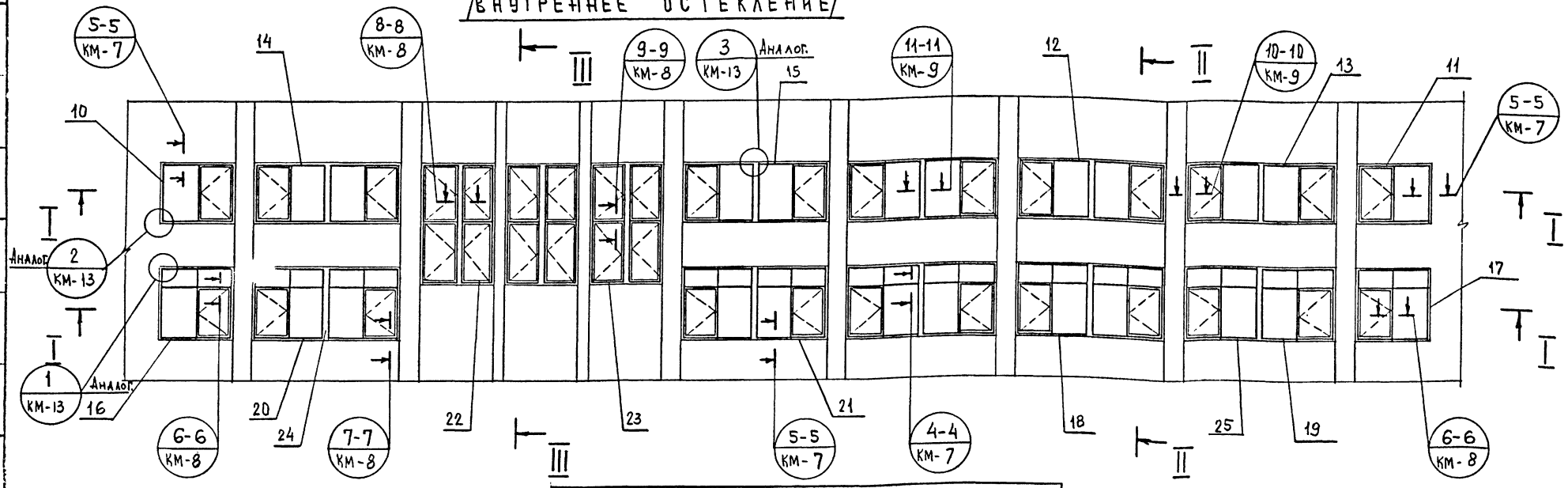

II — II

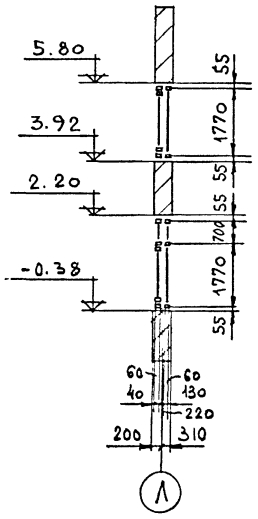

III — III

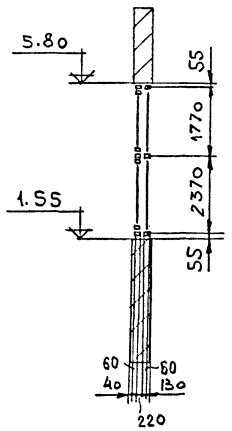

Спецификация монтажных элементов

NN п.п.	Марка	Наименование	Кол-во	Примечан.
1	2	3	4	5
1	М - 1	Монтажная марка	2	
2	М - 2	— " —	6	
3	М - 3	— " —	2	
4	М - 4	— " —	2	Зерк. М-3
5	М - 5	— " —	2	
6	М - 6	— " —	6	
7	М - 7	— " —	2	
8	М - 8	— " —	2	Зерк. М-7
9	М - 9	— " —	6	
10	М - 10	— " —	1	
11	М - 11	— " —	1	Зерк. М-10
12	М - 12	— " —	3	
13	М - 13	— " —	3	Зерк. М-12
14	М - 14	— " —	2	
15	М - 15	— " —	2	Зерк. М-14

1	2	3	4	5
16	М - 16	Монтажная марка	1	
17	М - 17	— " —	1	Зерк. М-17
18	М - 18	— " —	3	
19	М - 19	— " —	3	Зерк. М-18
20	М - 20	— " —	2	
21	М - 21	— " —	2	Зерк. М-20
22	М - 22	— " —	3	
23	М - 23	— " —	3	Зерк. М-22
24	Н - 1	Нащельник	—	1292 п.м
25	Н - 2	— " —	—	139 п.м

Примечания:

1. Заглавный лист и технические условия см. листы КМ-1; КМ-2.
2. Работать совместно с листом КМ-3.

Согласовано: Гл. арх. пр-та Торшков

Нач. отд. Снуров; Гл. спец. Уманский; Гл. инж. пр. Буш; Исполнила Грачева; Проверил Буш

Зрелищных зданий и спортивных сооружений в г. Бельцы

1975	Сельский дом культуры с залом на 400 мест, спортзалом 12×24 метров со стенами из кирпича	Монтажная схема витража по оси „Л" /внутреннее остекление/	Типовой проект 264-12-142	Альбом I часть 2 / Лист КМ-4

Монтажная схема витража по оси 1 /наружное остекление/

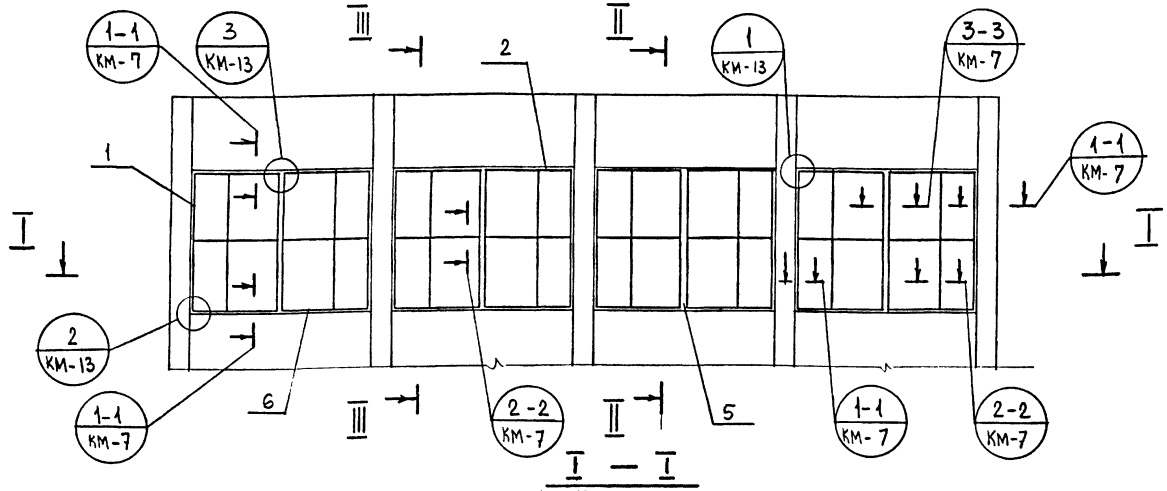

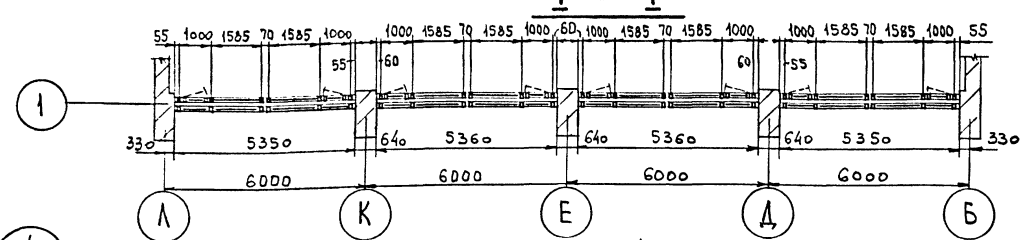

Монтажная схема витража по оси 1 /внутреннее остекление/

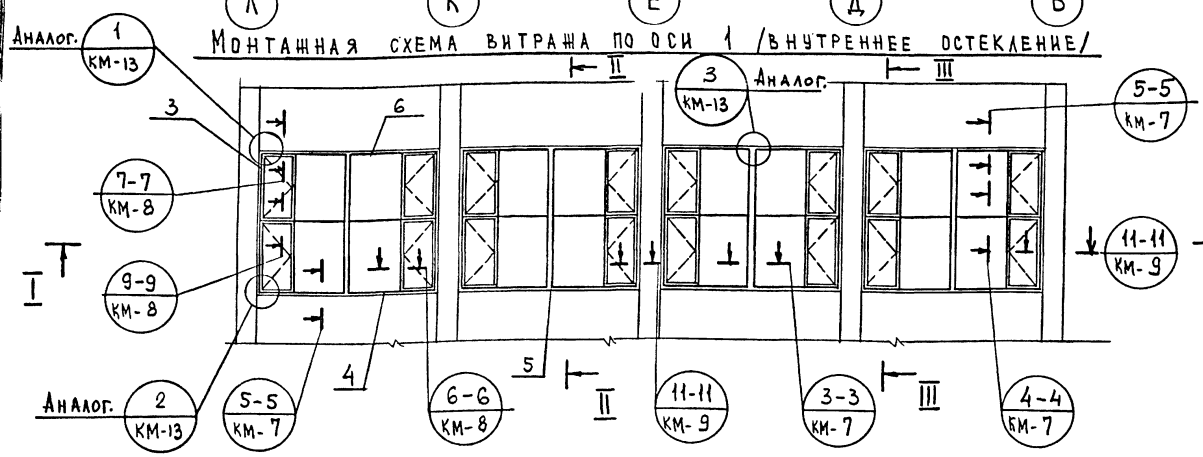

II — II

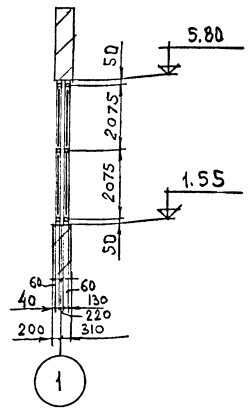

III — III

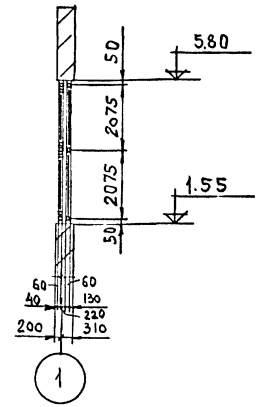

Спецификация монтажных элементов

NN п.п.	Марка	Наименование	Кол-во	Примечан.
1	М - 24	Монтажная марка	4	
2	М - 25	—"—	4	зерк. М-24
3	М - 26	—"—	4	
4	М - 27	—"—	4	зерк. М-26
5	Н - 1	Нащельник	–	297 п.м
6	Н - 2		–	78 п.м

Примечание:

Заглавный лист и технические условия см. листы КМ-1; КМ-2

1975	Сельский дом культуры с залом на 400 мест, спортзалом 12×24 метров со стенами из кирпича	Монтажные схемы витражей по оси 1.	Типовой проект 264-12-142	Альбом I часть 2	Лист КМ-5

13699-03 6 Формат 22

Авторы: Гл. спец. С. Муров; Гл. инж. пр. Уманский; Исполнил Буш; Проверил Буш. Нач. отд. Гл. арх. пр-та Толшков. Зрелищно-зальный спортивный комплекс имени В.С. Мезенцева, Москва.

Монтажные схемы витражей по осям „Б" и „Г"

/Наружное остекление/ /Внутреннее остекление/

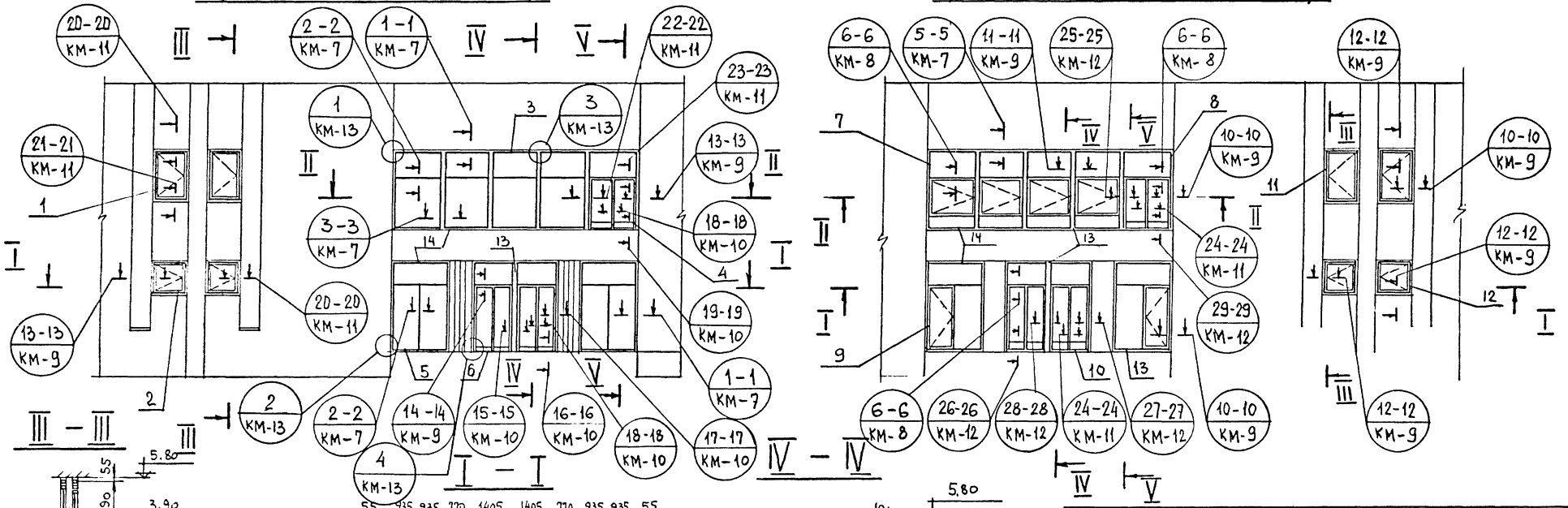

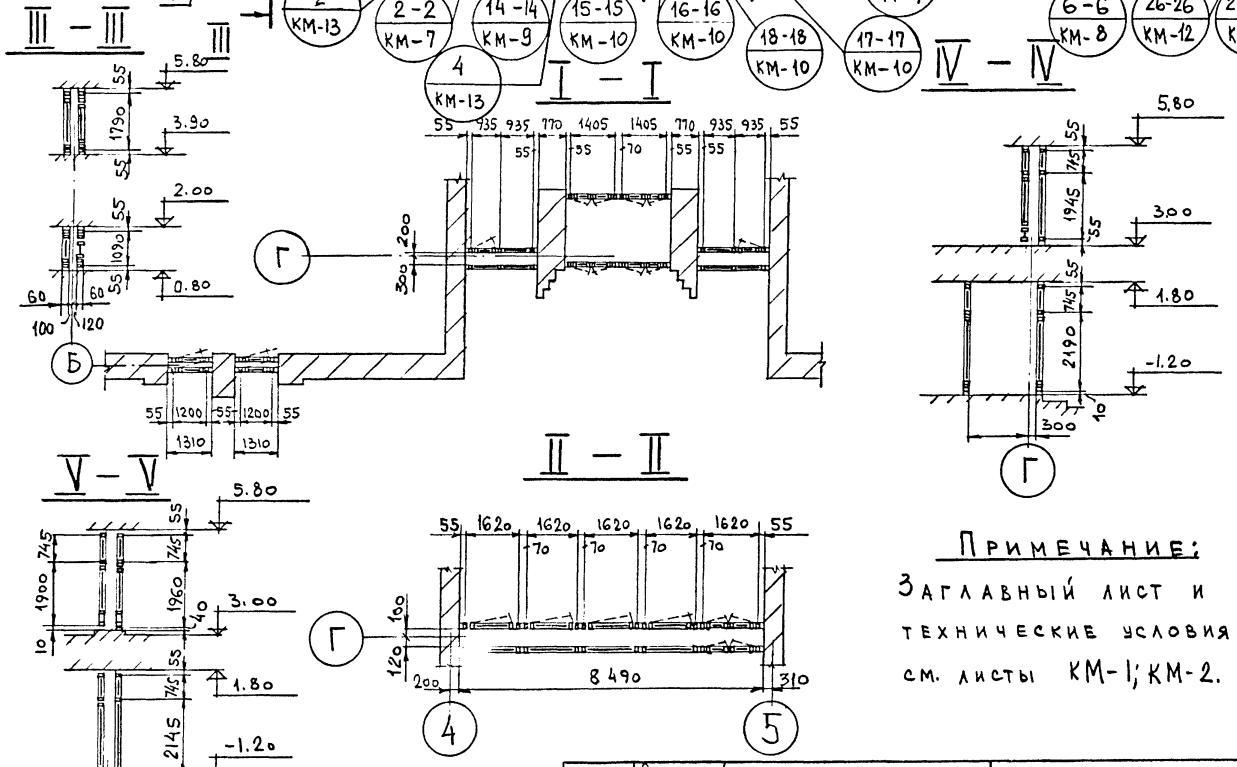

Спецификация монтажных элементов

NN п.п.	Марка	Наименование	Кол-во	Примечан
1	М-28	Монтажная марка	2	
2	М-29	—— " ——	2	
3	М-30	—— " ——	4	
4	М-31	—— " ——	1	
5	М-32	—— " ——	2	
6	М-33	—— " ——	2	
7	М-34	—— " ——	4	
8	М-35	—— " ——	1	
9	М-36	—— " ——	1	
10	М-37	—— " ——	2	
11	М-38	—— " ——	2	
12	М-39	—— " ——	2	
13	М-40	—— " ——	1	
14	Н-1	Нащельник	—	313 п.м
15	Н-2	—— " ——	-	59 п.м

Примечание:

Заглавный лист и технические условия см. листы КМ-1; КМ-2.

1975	Сельский дом культуры с залом на 400 мест, спортзалом 12х24 метров со стенами из кирпича	Монтажные схемы витражей по осям „Б" и „Г"	Типовой проект 264-12-142	Альбом I часть 2	Лист КМ-6

Согласовано: Гл. арх. пр-та Горшков

Зрелищных зданий и спортивных сооружений имени В.С. Мезенцева, Москва. Нач. отд. Гл. спец. Гл. инж. пр. Исполнил. Проверил. Смуров, Чиланский, Грачева

13699-03 7 Формат 22

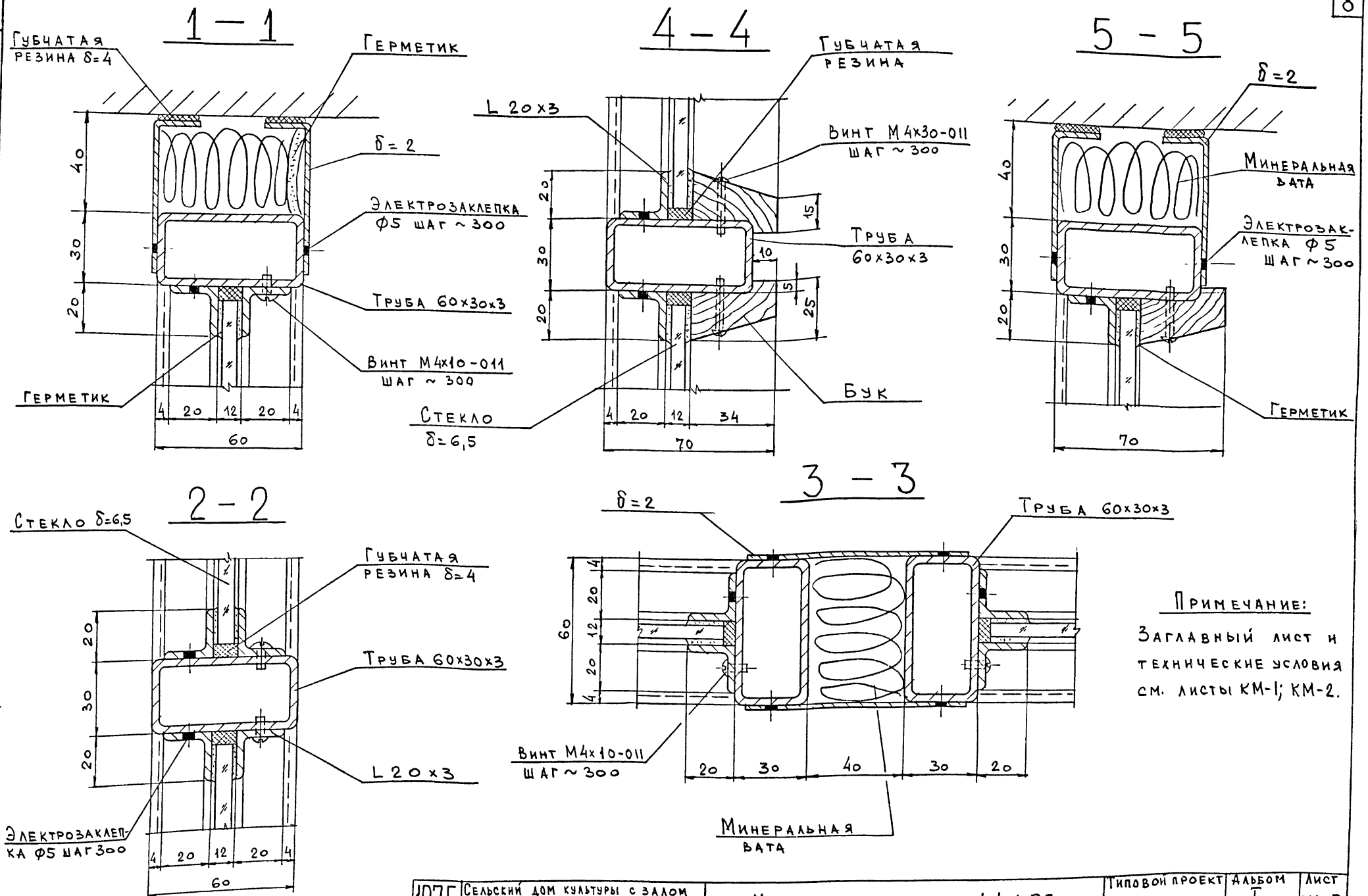

Примечание:

Заглавный лист и технические условия см. листы КМ-1; КМ-2.

1975	Сельский дом культуры с залом на 400 мест, спортзалом 12×24 метров со стенами из кирпича	Монтажные сечения 1-1 ÷ 5-5.	Типовой проект 264-12-142	Альбом I часть 2	Лист КМ-7

13699-03 8 Формат 22

Согласовано

Зрелищных зданий и спортивных сооружений имени Б.С.Мезенцева Москва

Нач. отд. Гл. спец. Гл. инж. пр. Исполнил Проверил

Смуров Уманский Буш Грачева Буш

6 – 6

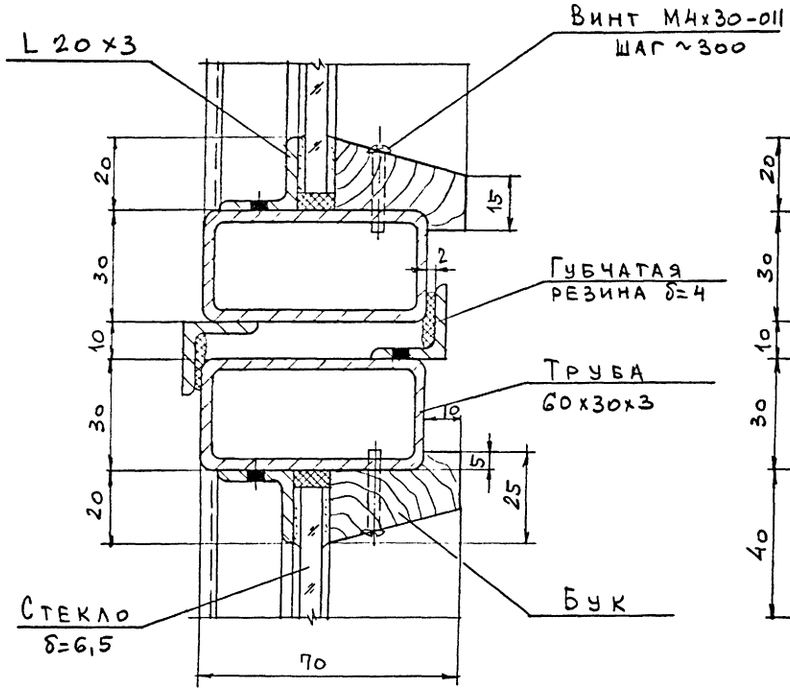

7 – 7

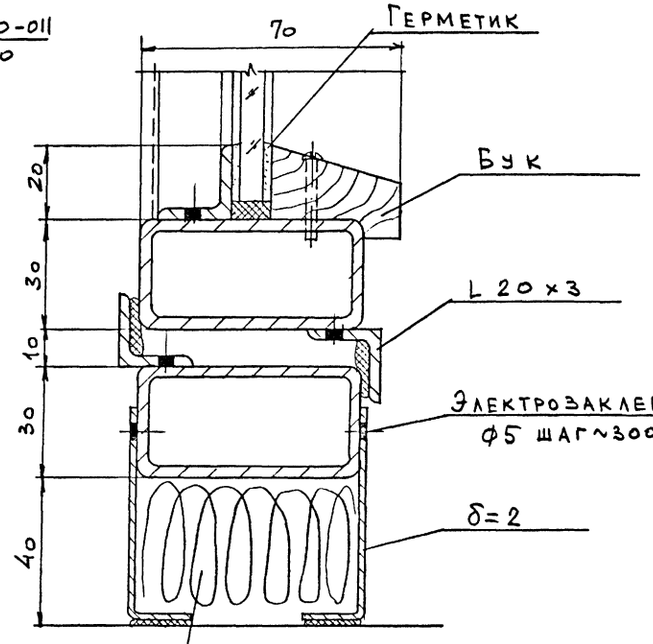

9 – 9

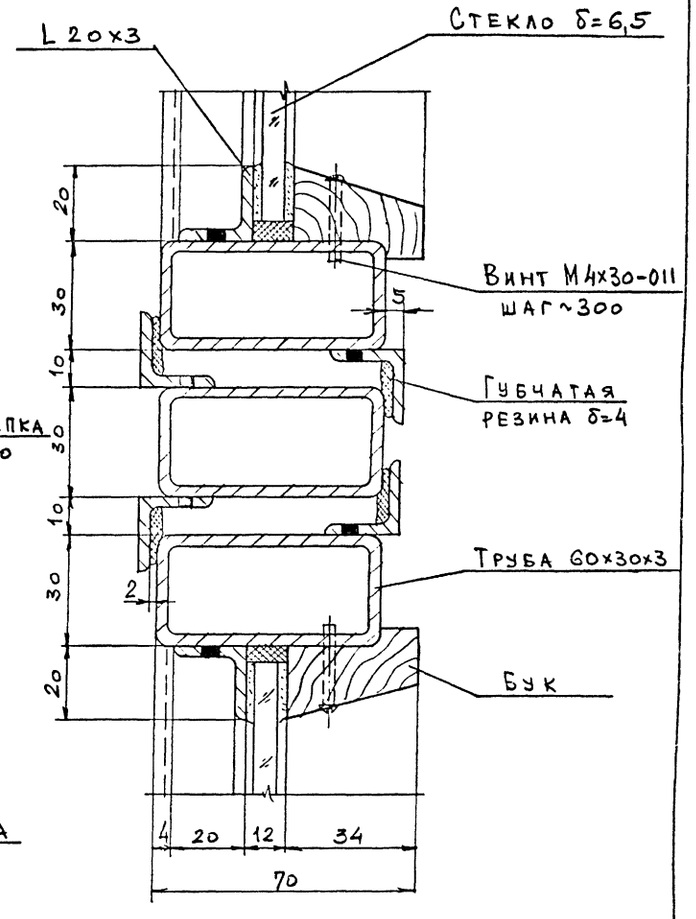

8 – 8

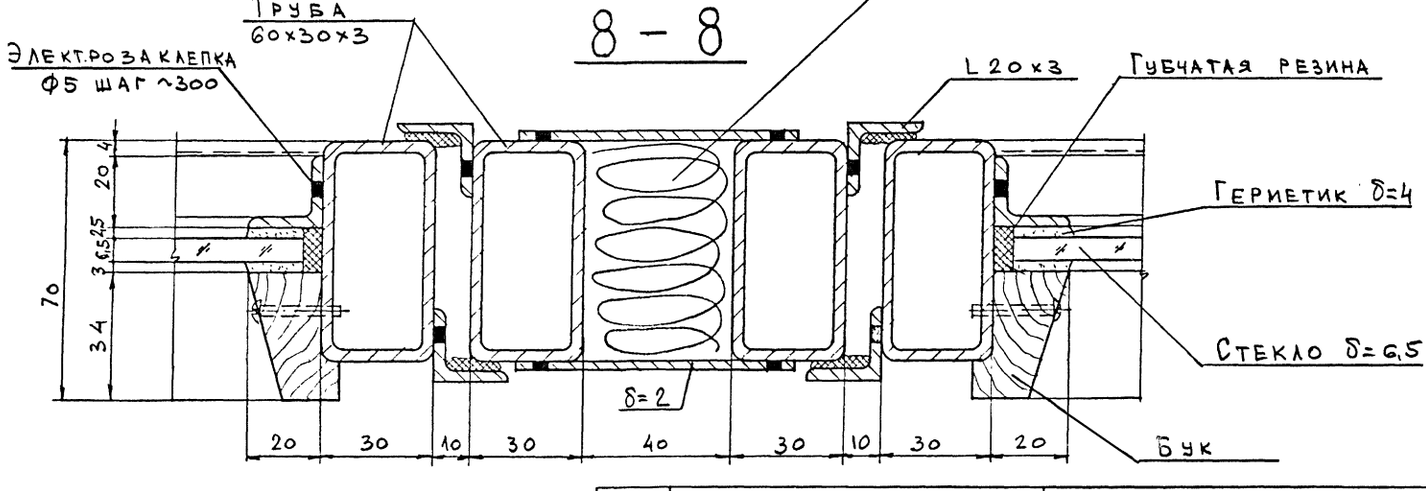

Примечание:

Заглавный лист и технические условия см. листы КМ-1; КМ-2.

1975	Сельский дом культуры с залом на 400 мест, спортзалом 12×24 метров со стенами из кирпича	Монтажные сечения 6-6 ÷ 9-9	Типовой проект 264-12-142	Альбом I часть 2	Лист КМ-8

Зрелищных зданий и спортивных сооружений им. Н.Н. Б.С. Мезенцева Москва

Нач. отд. Скуров
Гл. спец. Уманский
Гл. инж. пр. Буш
Исполнил Грачева
Проверил Буш

Согласовано

13699-03 9 Формат 22

10 – 10

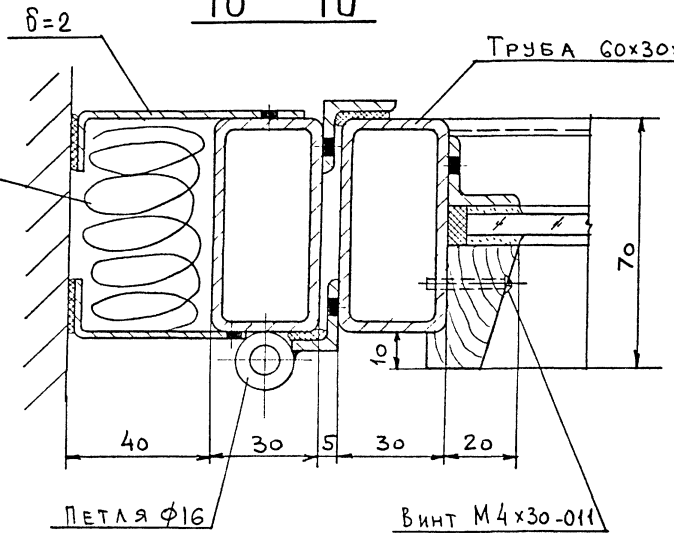

12 – 12

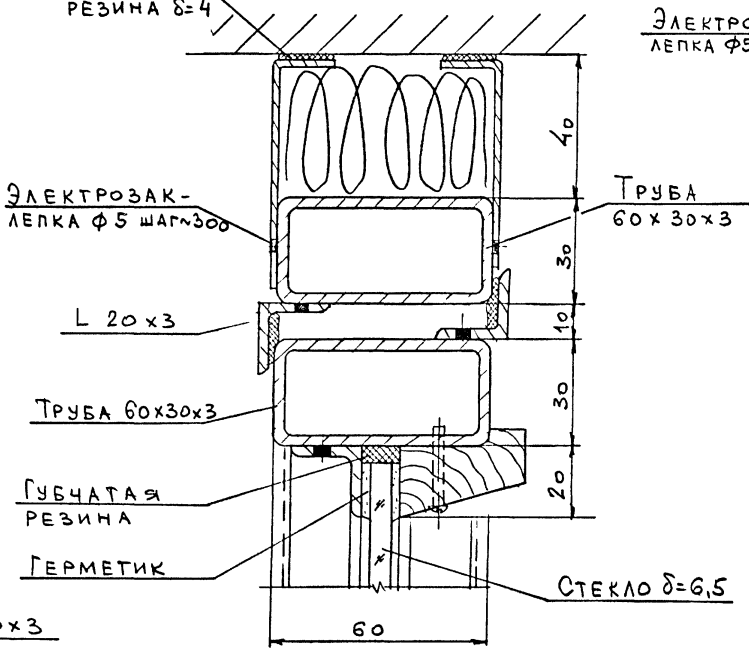

14 – 14

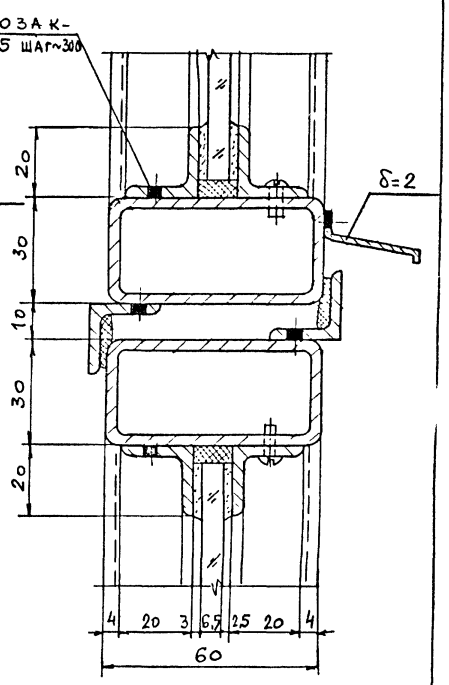

11 – 11

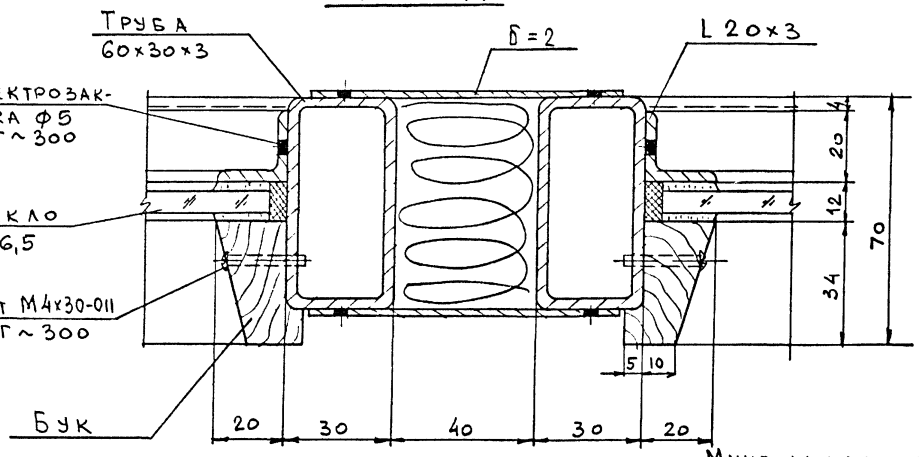

13 – 13

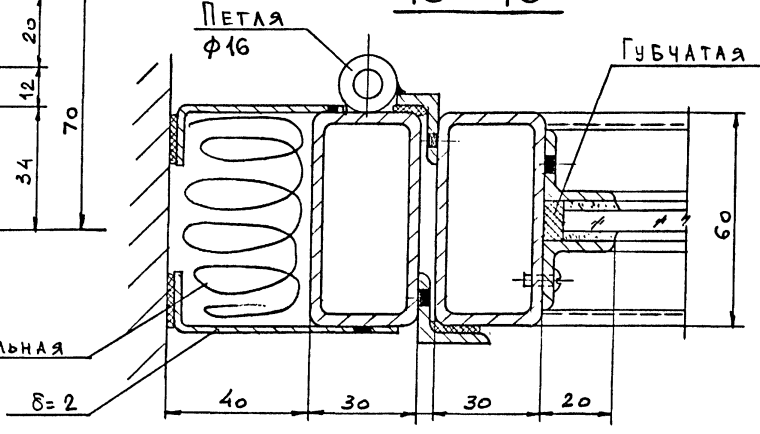

Примечание:

Заглавный лист и технические условия см. листы КМ-1; КМ-2.

Нач.отд.		Снуров	
Гл.спец.		Уманский	
Гл.инж.пр.		Б.Уш	
Исполнил		Грачева	
Проверил		Б.Уш	

Зрелищных зданий и спортивных сооружений имени В.С.Мезенцева Москва

Согласовано

1975	Сельский дом культуры с залом на 400 мест, спортзалом 12х24 метров со стенами из кирпича	Монтажные сечения 10-10 ÷ 14-14.	Типовой проект 264-12-142	Альбом I часть 2	Лист КМ-9

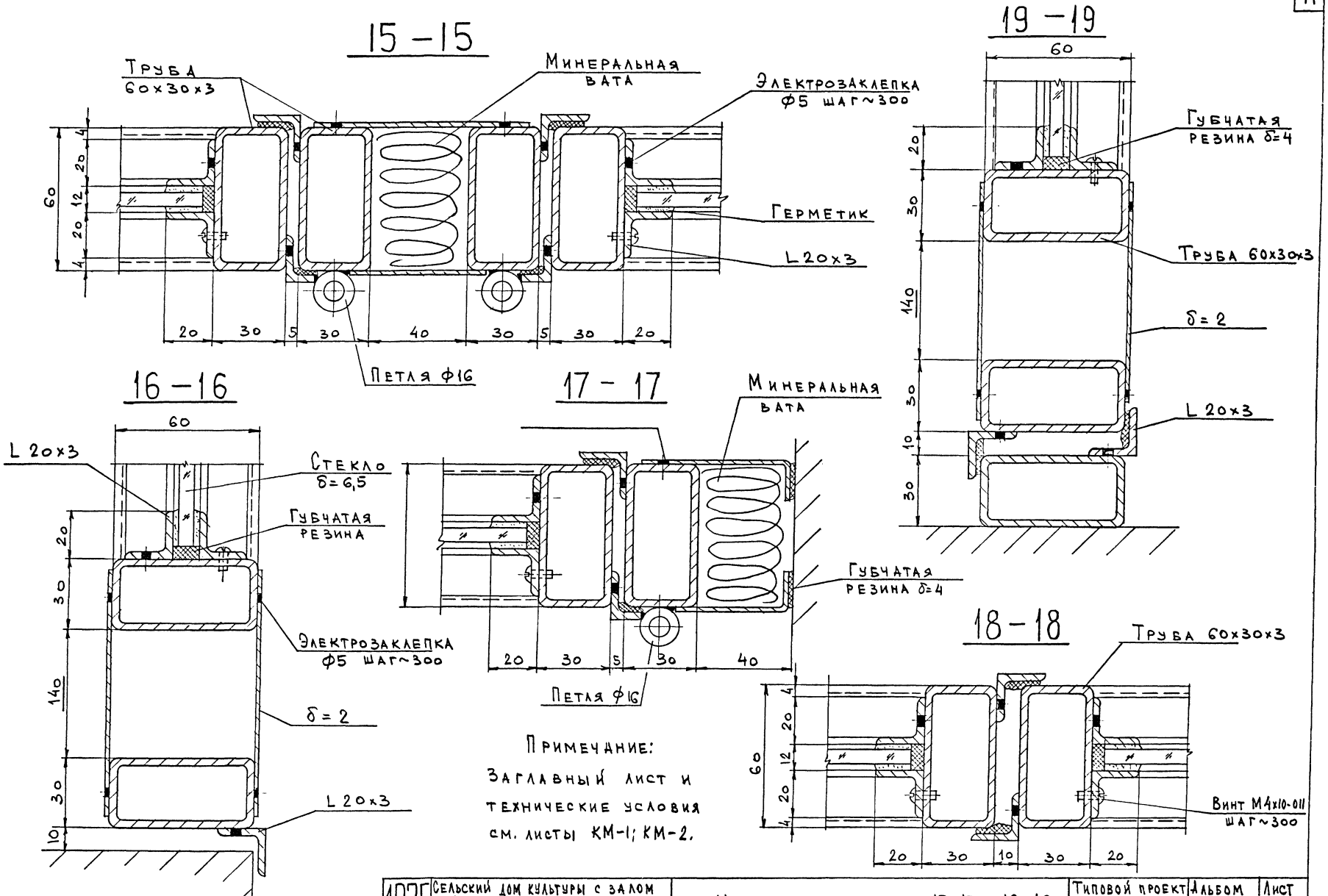

Примечание:
Заглавный лист и технические условия см. листы КМ-1; КМ-2.

1975	Сельский дом культуры с залом на 400 мест, спортзалом 12×24 метров со стенами из кирпича	Монтажные сечения 15-15 ÷ 19-19	Типовой проект 264-12-142	Альбом I часть 2	Лист КМ-10

Зрелищных зданий и спортивных сооружений имени Б.С. Мезенцева, Москва

Нач. отд. Смуров
Гл. спец. Уманский
Гл. инж. пр. Буш
Исполнил Грачева
Проверил Буш

Согласовано

13699-03 11 Формат 22

20 - 20

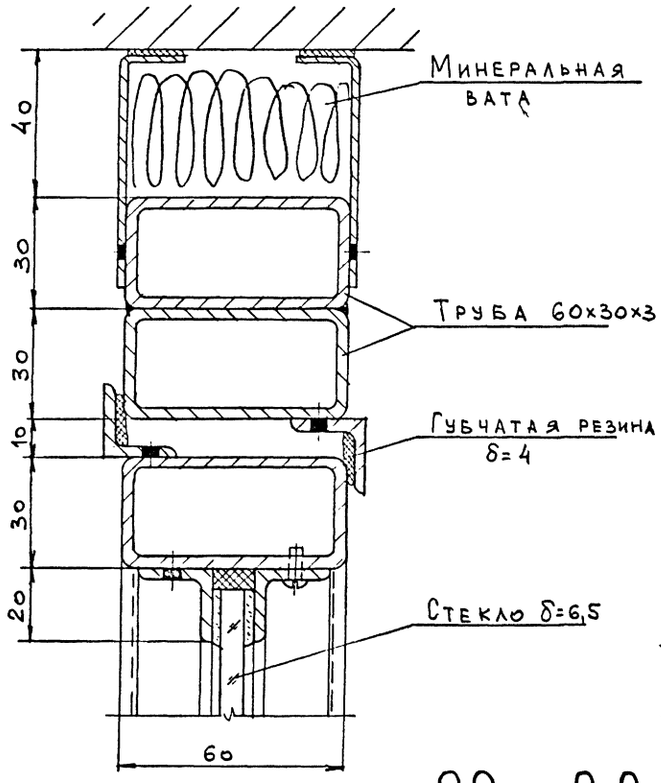

21 - 21

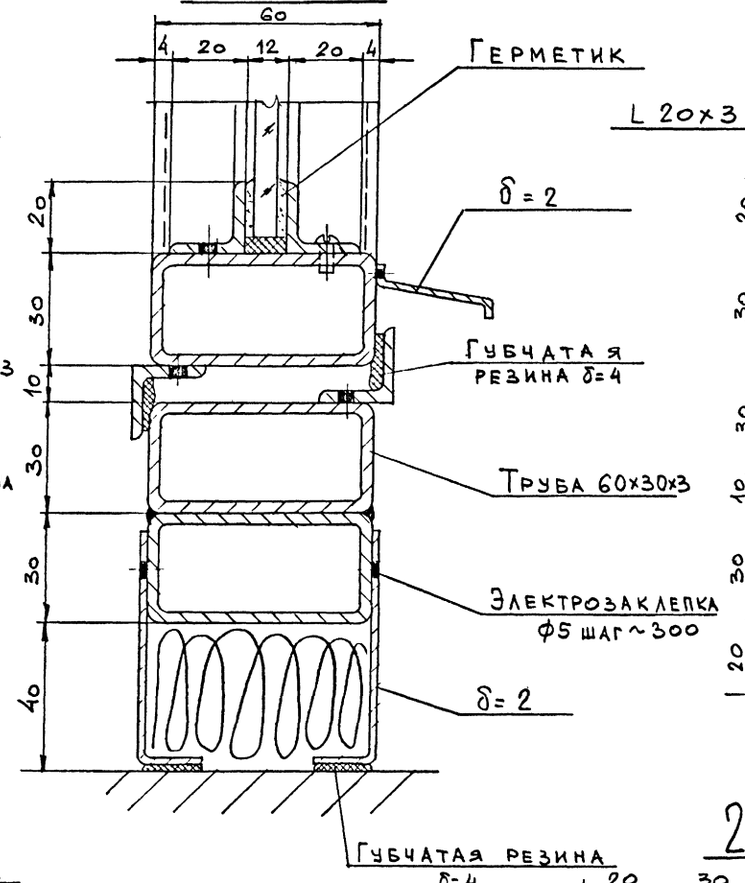

23 - 23

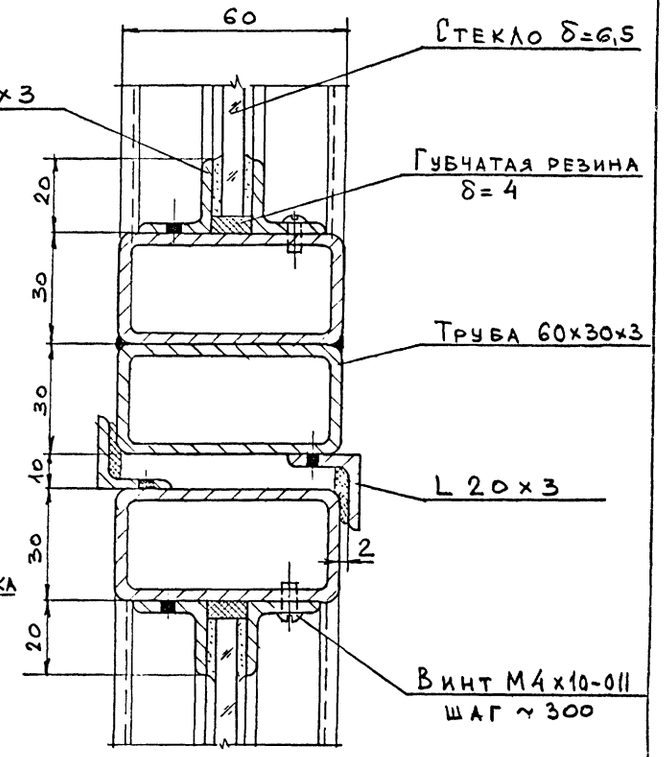

22 - 22

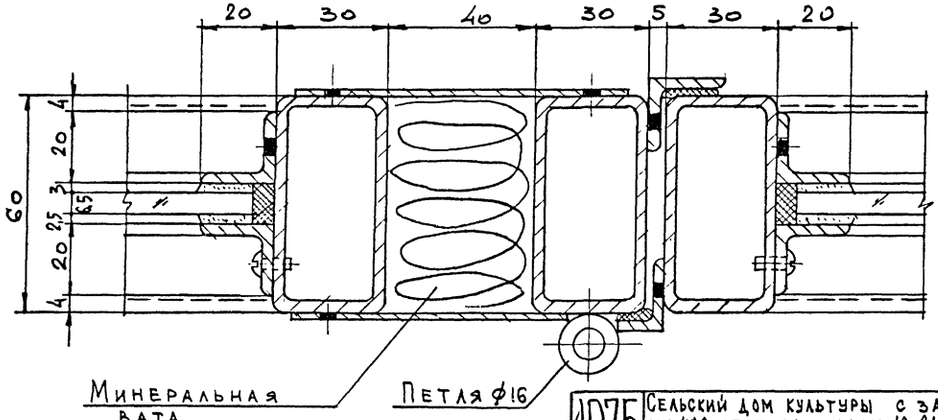

24 - 24

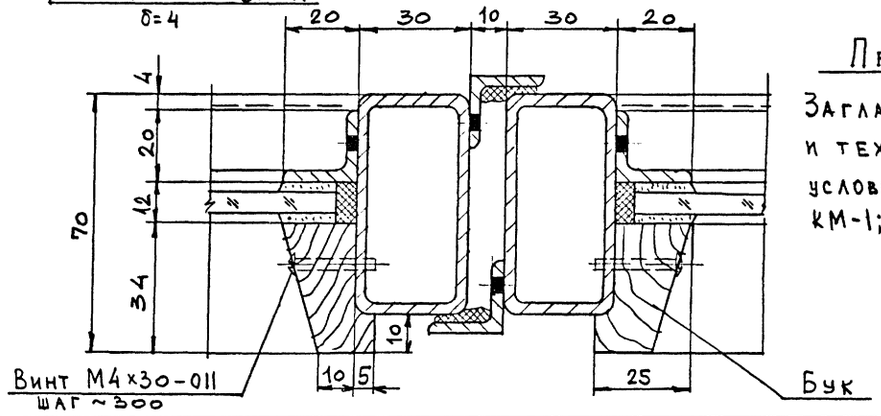

Примечание:

Заглавный лист и технические условия см. листы КМ-1; КМ-2.

1975	Сельский дом культуры с залом на 400 мест, спортзалом 12×24 метров со стенами из кирпича	Монтажные сечения 20-20 ÷ 24-24.	Типовой проект 264-12-142	Альбом I часть 2	Лист КМ-11

13699-03 12 Формат 22

Согласовано

Зрелищных зданий и спортивных сооружений имени Б.С. Мезенцева Москва

Нач отд.	Гл. спец.	Смуров
Гл. инж. пр.		Уманский
Исполнил		Буш
Проверил		Грачева
		Буш

25 - 25

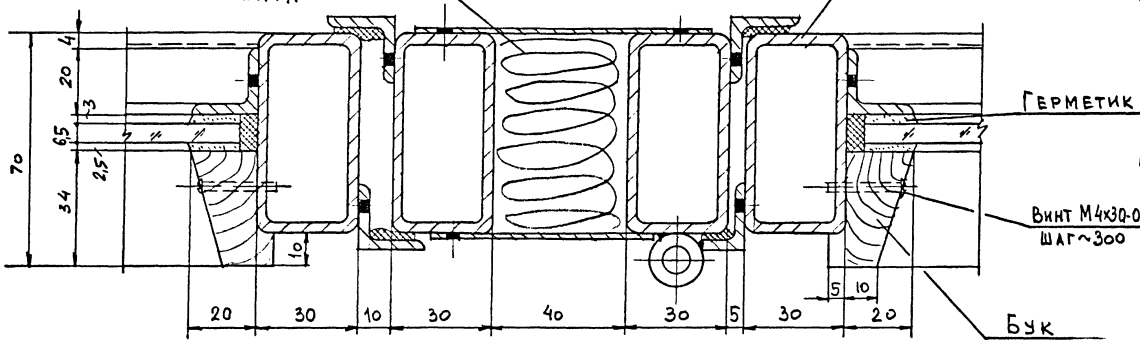

27 - 27

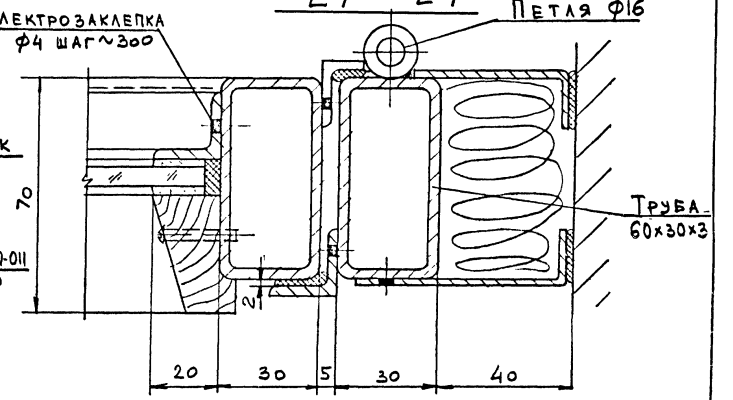

26 - 26

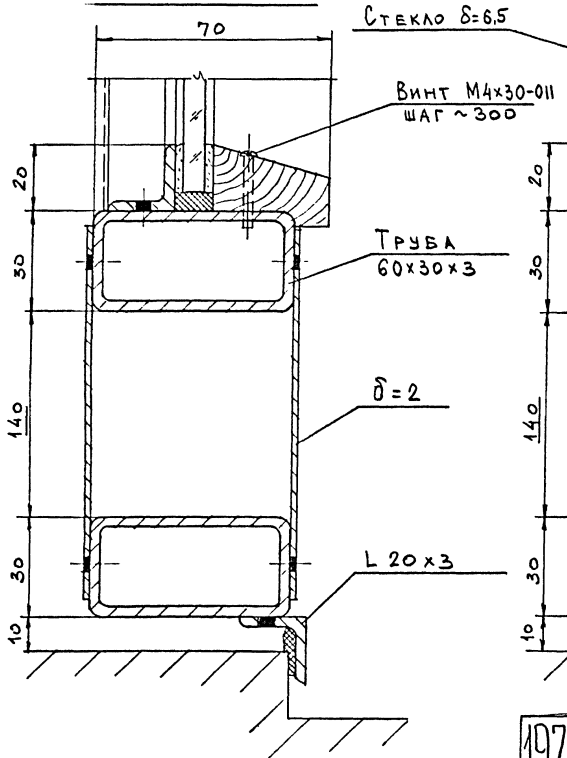

29 - 29

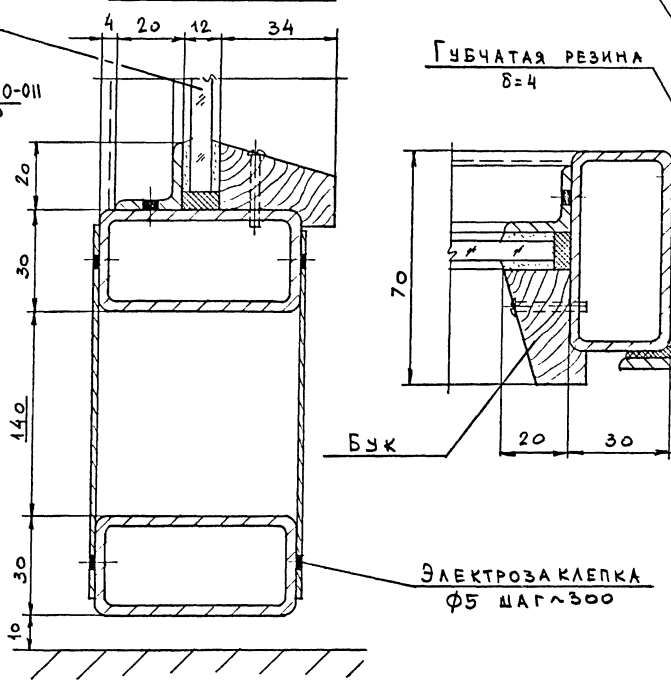

28 - 28

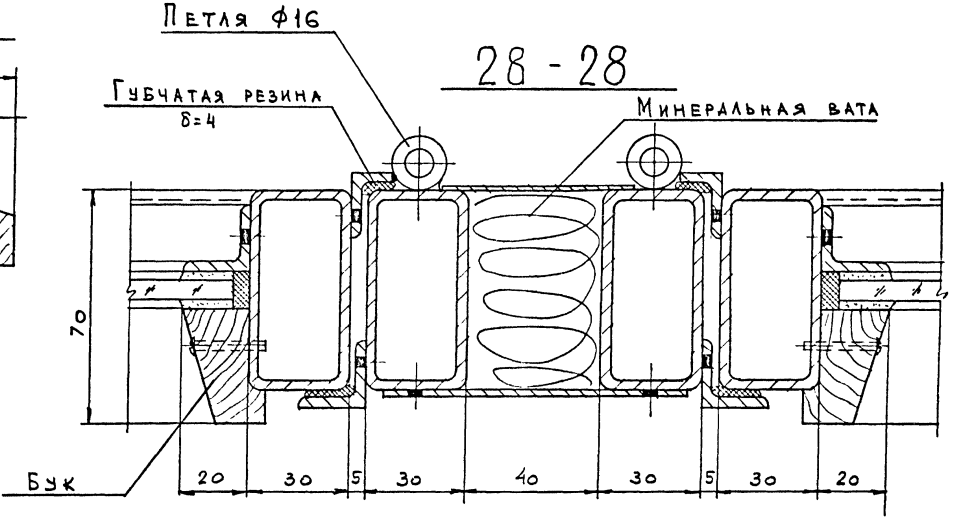

Примечание:

Заглавный лист и технические условия см. листы КМ-1; КМ-2.

1975	Сельский дом культуры с залом на 400 мест, спортзалом 12х24 метров со стенами из кирпича	Монтажные сечения 25-25 ÷ 29-29	Типовой проект 264-12-142	Альбом I часть 2	Лист КМ-12

Согласовано
Зрелищных зданий и спортивных сооружений имени В.С. Мезенцева Москва
Нач. отд. Скуров
Гл. спец. Уманский
Гл. инж. пр. Бэш
Исполнил Грачева
Проверил Буш

УЗЕЛ 1

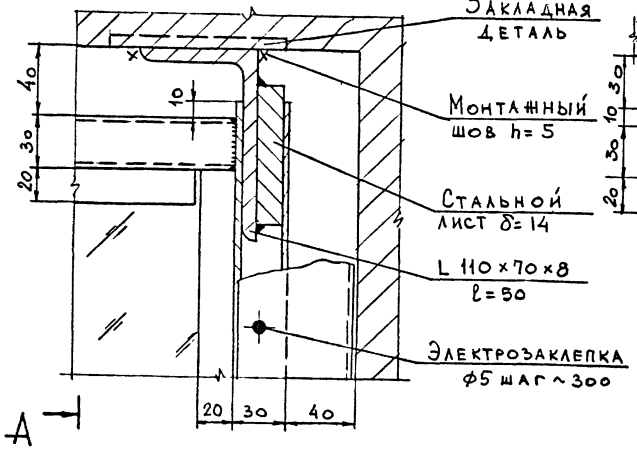

А – А

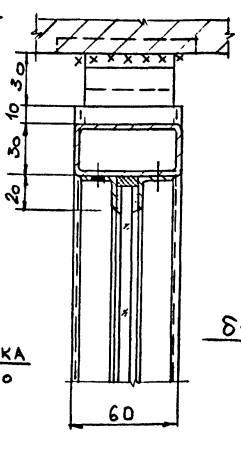

УЗЕЛ 3

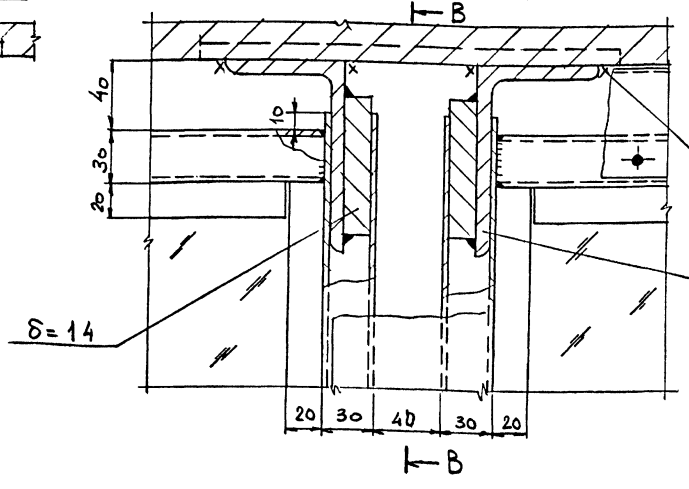

В – В

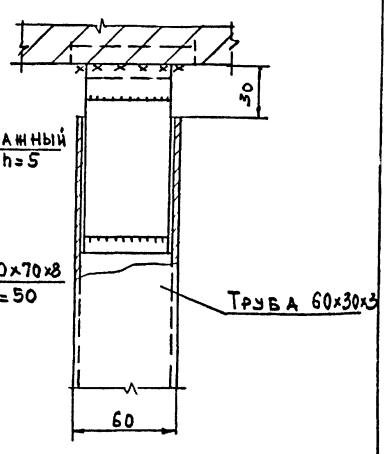

УЗЕЛ 2

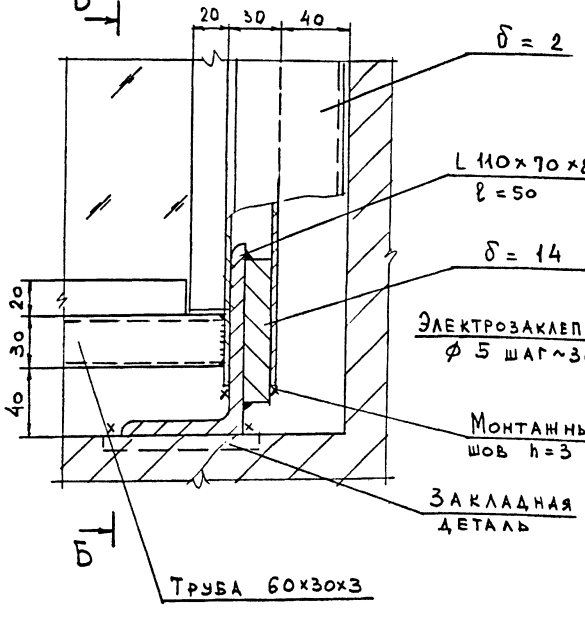

Б – Б

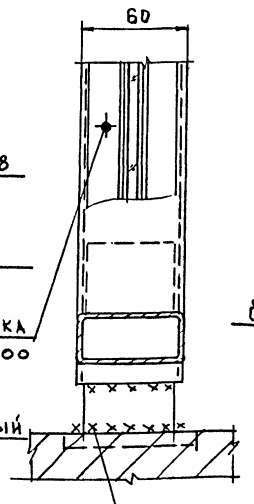

УЗЕЛ 4

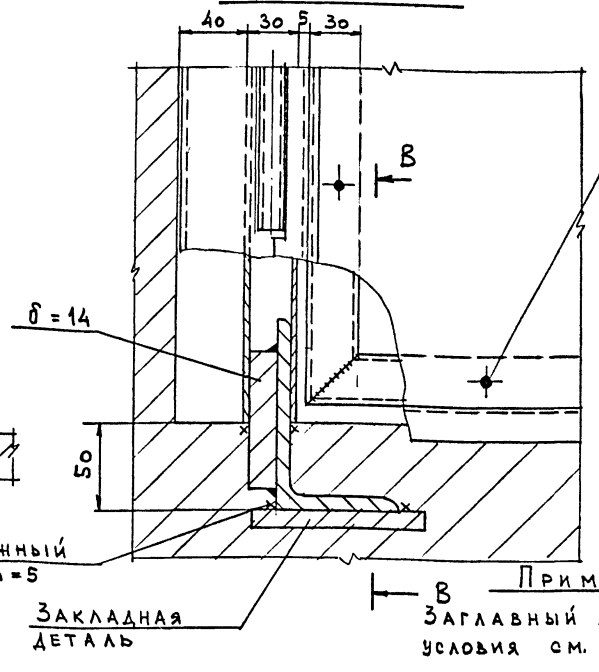

В – В

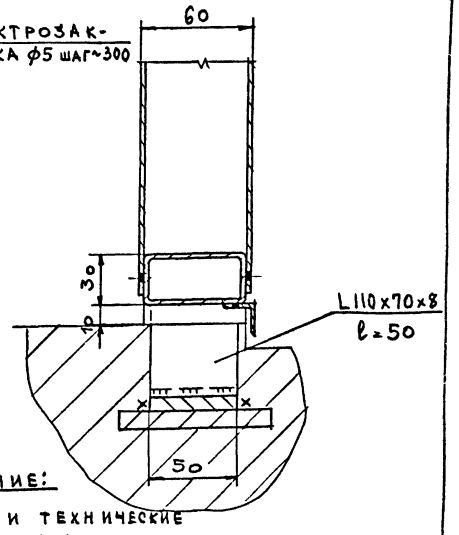

Примечание:
Заглавный лист и технические условия см. листы КМ-1; КМ-2.

1975	Сельский дом культуры с залом на 400 мест, спортзалом 12×24 метра со стенами из кирпича	Монтажные узлы 1 ÷ 4	Типовой проект 264-12-142	Альбом I часть 2	Лист КМ-13

13699-03 14 Формат А2

Архитектурных зданий и спортивных сооружений им. Мезенцева, Москва

Согласовано

Инв. № подл. | Подпись и дата | Взам. инв. №

Главный инженер проекта Смуров
Гл. спец. Уманский
Гл. инженер Буш
Исполнил Грачева
Проверил Гуцу

Узел установки верхнего шпингалета

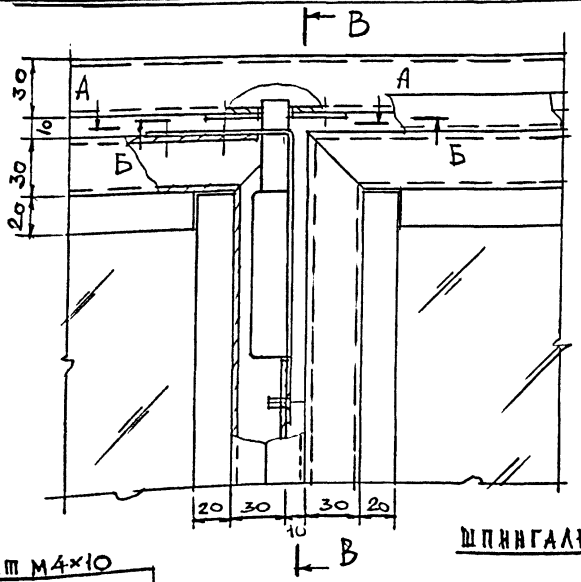

В — В

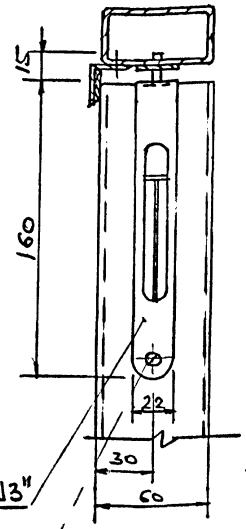

Узел установки нижнего шпингалета

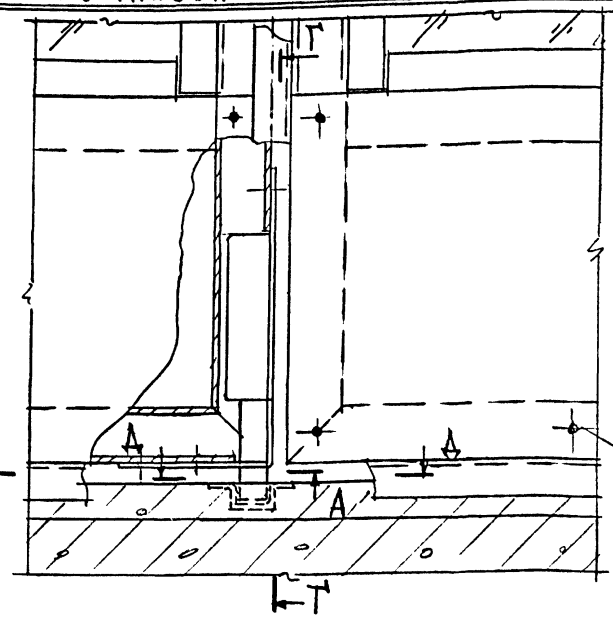

Г — Г

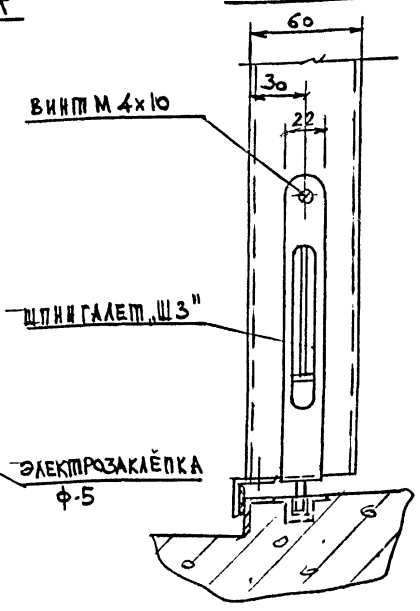

Винт М4×10

Шпингалет „Ш3"

Винт М4×10

А — А

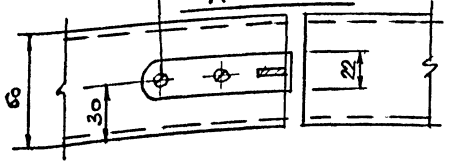

Узел установки петли

Е — Е

Ж — Ж

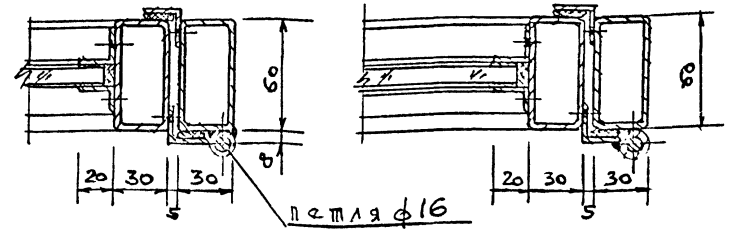

Винт М4×10

Б — Б

Запорная планка

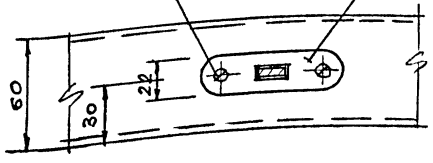

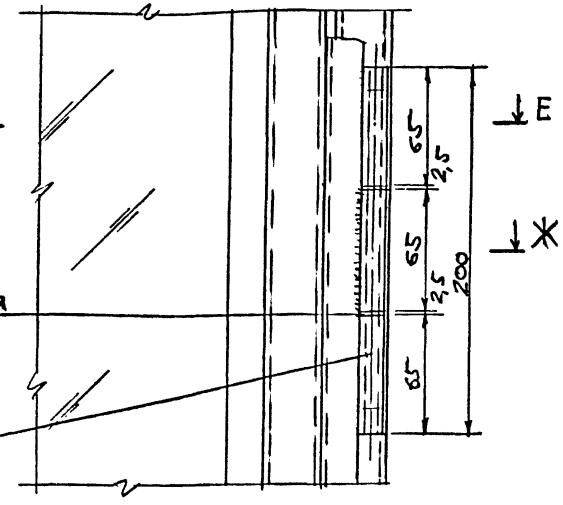

Д — Д

Капроновая шайба

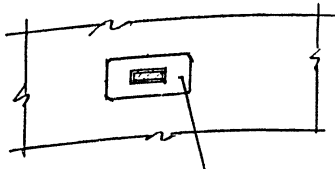

Петля ф16

Гнездо

Примечание:

Заглавный лист и технические условия см. КМ-1; КМ-2.

1975	Сельский дом культуры с залом на 400 мест, спортзалом 12×24 метров со стенами из кирпича	Узлы установки верхнего и нижнего шпингалетов, петли	Типовой проект 264-12-142	Альбом I часть 2	Лист КМ-14

Зрелищных зданий и спортивных сооружений гг. Елец и Б. Мезенцева

Нач. отд. Онуров
Гл. спец. Уманский
Гл. инж. пр. Буш
Исполнил Грачева
Проверил Буш

Согласовано

13966-03 15 Формат А2

Узел установки завертки.

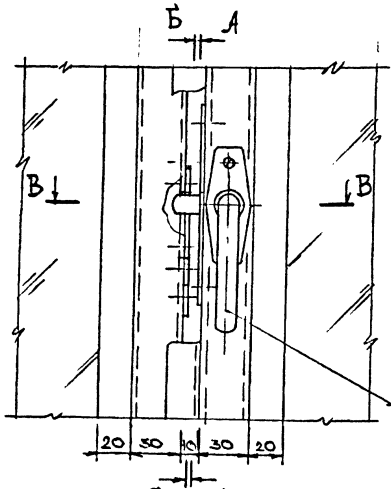

Б — Б

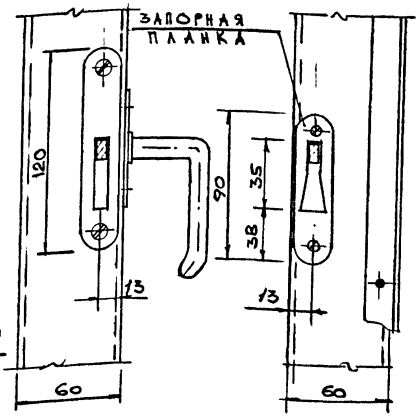

А — А

Б А

В — В

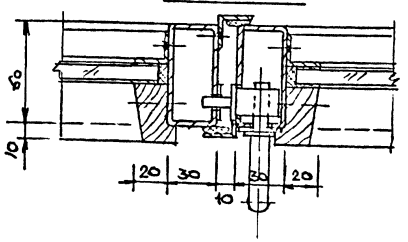

Ж — Ж

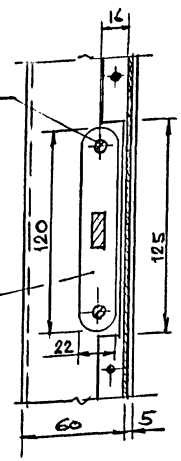

Е — Е

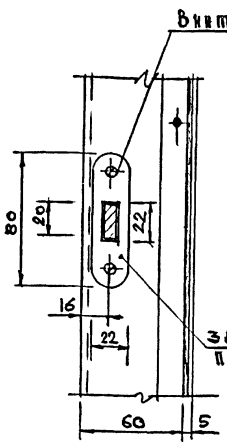

Д — Д

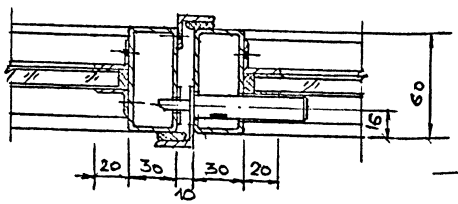

Примечание:

Заглавный лист и технические условия см. КМ-1; КМ-2.

Узел установки замка и ручек

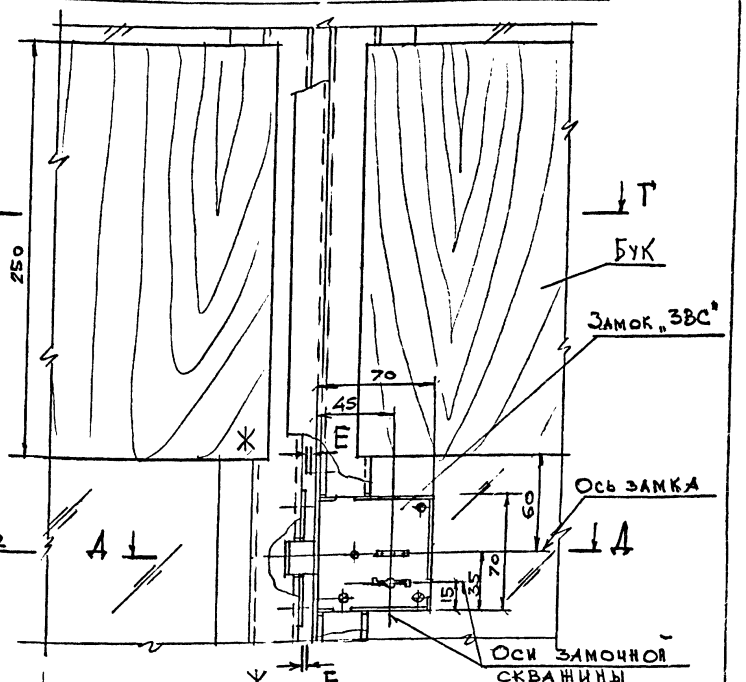

Ж — Е

Г — Г

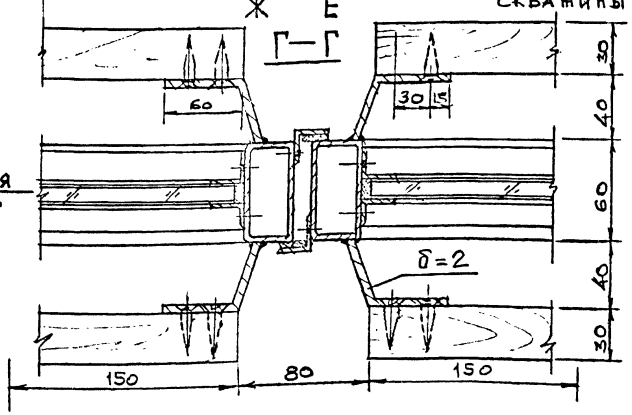

1975	Сельский дом культуры с залом на 400 мест, спортзалом 12×24 метров со стенами из кирпича	Узлы установки: завертки, замка, ручек.	Типовой проект 264-12-142	Альбом I часть 2	Лист КМ-15

13699-03 (16) Формат 22

Согласовано

Зрелищных зданий и спортивных сооружений

Нач. отд.	Снуров	
Гл. спец.	Умнякин	
Гл. инж. пр.	Буш	
Исполнил	Грачева	
Проверил	Буш	

gost.e-ecolog.ru