ТИПОВОЙ ПРОЕКТ
264-12-142

СЕЛЬСКИЙ ДОМ КУЛЬТУРЫ С ЗАЛОМ НА 400 МЕСТ, СПОРТЗАЛОМ 12×24 МЕТРОВ СО СТЕНАМИ ИЗ КИРПИЧА

СОСТАВ ПРОЕКТА

АЛЬБОМ-О МАТЕРИАЛЫ ДЛЯ ПРИВЯЗКИ И ЧЕРТЕЖИ НУЛЕВОГО ЦИКЛА РАБОТ
АЛЬБОМ-I ЧАСТЬ-1 АРХИТЕКТУРНО-СТРОИТЕЛЬНЫЕ И ТЕХНОЛОГИЧЕСКИЕ ЧЕРТЕЖИ
ЧАСТЬ-2 СТАЛЬНЫЕ ВИТРАЖИ
АЛЬБОМ-II ЧЕРТЕЖИ САНИТАРНО-ТЕХНИЧЕСКИХ СИСТЕМ И УСТРОЙСТВ
АЛЬБОМ-III ЧАСТЬ-1 ЭЛЕКТРОТЕХНИЧЕСКИЕ ЧЕРТЕЖИ, ЧАСТЬ-2 КИНОТЕХНИКА
АЛЬБОМ-IV ЧЕРТЕЖИ МЕХАНИЧЕСКОГО НЕСТАНДАРТИЗИРОВАННОГО ОБОРУДОВАНИЯ
АЛЬБОМ-V ЗАДАНИЕ ЗАВОДАМ - ИЗГОТОВИТЕЛЯМ
АЛЬБОМ-VI СМЕТЫ
АЛЬБОМ-VII ЗАКАЗНЫЕ СПЕЦИФИКАЦИИ
АЛЬБОМ-VIII ДОПОЛНИТЕЛЬНЫЙ АЛЬБОМ К МЕРОПРИЯТИЯМ, ПОВЫШАЮЩИМ ТЕПЛОВУЮ ЗАЩИТУ ЗДАНИЯ
АЛЬБОМ-IX СМЕТЫ. ДОПОЛНИТЕЛЬНЫЙ АЛЬБОМ К МЕРОПРИЯТИЯМ, ПОВЫШАЮЩИМ ТЕПЛОВУЮ ЗАЩИТУ ЗДАНИЯ

13699-02
ЦЕНА 12-62

АЛЬБОМ - I

ЧАСТЬ 1

РАЗРАБОТАН
ЦНИИЭП зрелищных зданий и спортивных сооружений им. Б.С. МЕЗЕНЦЕВА

УТВЕРЖДЕН ГОСГРАЖДАНСТРОЕМ ПРИКАЗОМ N 321 ОТ 29 ДЕКАБРЯ 1973 г.
РАБОЧИЕ ЧЕРТЕЖИ АЛЬБОМОВ О-VII ВВЕДЕНЫ В ДЕЙСТВИЕ ЦНИИЭП ЗРЕЛИЩНЫХ ЗДАНИЙ И СПОРТИВНЫХ СООРУЖЕНИЙ ИМ. Б.С. МЕЗЕНЦЕВА ПРИКАЗОМ N 416 ОТ 20 ОКТЯБРЯ 1975 г.
АЛЬБОМОВ VIII-IX ВВЕДЕНЫ В ДЕЙСТВИЕ ПРИКАЗОМ N 24 ОТ 3.III.82 г.

© ЦНИИЭП Госгражданстроя СССР, 1988 г.
gost.e-ecolog.ru

Содержание альбома I
часть 1

Наименование чертежа	Лист	Стр.
1	2	3
Содержание альбома I часть 1	1	2
Пояснительная записка	2	3
Чертежи марки „АС" и „ТЧ"		
План 1-го этажа м.о. „1-5"	АС-1и	4
План 1-го этажа м.о. „5-13"	АС-2	5
План 2-го этажа м.о. „1-5"	АС-3и	6
План 2-го этажа м.о. „5-13"	АС-4	7
План зрительного зала	АС-5	8
Планы рабочих галлерей	АС-6	9
План кровли	АС-7	10
Разрез „1-1"	АС-8	11
Разрез „2-2" м.о. „1-5"	АС-9	12
Разрез „2-2" м.о. „5-13"	АС-10	13
Разрез „3-3"	АС-11	14
Фасады в осях „1-13" и „13-1"	АС-12	15
Фасады в осях „А-Л" и „Л-А"	АС-13	16
План санузлов и конструктивные детали	АС-14	17
Фрагменты главного фасада. Фрагменты кирпичной кладки	АС-15	18
План и развертки стен спортивного зала. Размещение оборудования	АС-16	19
Развертка стены зрительного зала по оси „Б"	АС-17	20
Развертка стены зрительного зала по оси „И"	АС-18	21
Развертка стены зрительного зала по оси „5"	АС-19	22
Решетки „ВР-1"; „ВР-2"; „РД-1"; „РД-2"; „ВР-3"; „РД-3"	АС-20	23
Планы потолков вестибюля, фойе, холла с размещением светильников	АС-21	24
План потолка зрительного зала, маркировка каркасов	АС-22	25
Детали потолка зрительного зала. Подвесные каркасы „К-1" ÷ „К-8"	АС-23	26
Конструктивные детали потолка зрительного зала. Решетка РД-5	АС-24	27
Развертки стен фойе. Решетка РД-4	АС-25	28
Дверные блоки ИД-1, ИД-2. Шкафы ПК-1, ПК-2	АС-26	29
Ворота склада декораций В-3А; В-3Б. Окно ОР-1 /звукоаппаратной/	АС-27	30
Детали полов	АС-28	31
Стойка гардероба, детали гардероба	АС-29	32
Ограждение лестницы Л-1	АС-30	33
Шкафчик закрытый Ш-I-2. Фасад. Вид сбоку. Разрез. Спецификация	АС-31	34
Пояснительная записка. Узлы к шкафчику Ш-I-2. I, II, VI, X.	АС-32	35
Шкафчик закрытый тип-II-2. Разрезы по Д-Е и Ж-И	АС-33	36
Шкафчик закрытый Ш-I-2. Разрезы по А-Б, В-Г. Узлы. Упор.	АС-34	37
Шкафчик закрытый Ш-I-2. Запор-защелка. Шпингалет-защелка. Разрез А-Б. Детали. Спецификация.	АС-35	38
Скамья С-1	АС-36	39
Дверь Д-2. Навесной щит ЩН-1. Решетка динамика РД-6	АС-37	40
Лестница Л-13 /Л-14/, окно кинопроекцион. Рама ограждения. Дверь наружная Д-10-И1 Д-10-И2.	АС-38	41
Перечень оборудования спортивного зала.	АС-39	42
Чертежи марки „ТЧ"		
Технологическая часть буфета.	ТЧ-1	43
Технологическая часть библиотечной группы	ТЧ-2	44
Чертежи марки „КС"		
План перекрытия на отм. 3.000 сечения 1-1 ÷ 3-3 в осях „1-5".	КС-1	45
План перекрытия на отм. 3.000 в осях 5-13	КС-2	46
Перекрытие на отм. 3.000 сечения 4-4 ÷ 15-15	КС-3	47
Перекрытие на ♥ 3.000 сечения 16-16 ÷ 22-22. Спецификация, выборка, расход материалов	КС-4	48
План покрытия в осях „1-5"	КС-5	49
План покрытия в осях „5-13"	КС-6	50
Планы покрытия. Сечения 4-4 ÷ 19-19	КС-7	51
Планы покрытия. Спецификация. Расход материалов	КС-8	52
Конструкция вентшахты N1. Сечения, спецификация	КС-9	53
Конструкция вентшахты N2. Сечения. Спецификации.	КС-10	54
Монтажная схема балок, колосниковой и штанкетной площадок. Сечения.	КС-11	55
Монтажная схема балок рабочих галерей на отм. 6.200 8.700. Сечения.	КС-12	56
Сечения по рабочим галереям на отм. 6.200 и 8.700. Спецификация. Выборка древесины	КС-13	57
Развертка стен сценической коробки	КС-14	58
Монолитные балки МБ-1 и МБ-2, армирование. Спецификация.	КС-15	59
Монолитные балки МБ-3, МБ-4, МБ-5, МБ-6. Армирование. Спецификации.	КС-16	60
Монолитные балки МБ-7, МБ-8, МБ-9 колонна К-1 и опорная подушка ОП-1. Армирование. Спецификация	КС-17	61
План перемычек на отм. – 1,200; 3,000 выше 7,000	КС-18	62
Спецификация перемычек.	КС-19	63
Спецификация перемычек. Спецификация металла.	КС-20	64
Конструкция декоративной стенки зрительного зала в осях „5-9" по оси „Б". Сечения, узлы.	КС-21	65
Конструкция декоративной стенки зрительного зала по оси „5". Сечения, узлы, спецификация.	КС-22	66
План металлич. каркаса подвесного потолка зрительного зала. Узлы, сечения.	КС-23	67
Сечения и узлы по металлическому каркасу подвесного потолка зрительного зала и софитной галереи. Спецификация	КС-24	68
План козырька и сечения. Армирование монолитных балок МБ-10, МБ-11, МБ-12 и МБ-12А. Сечения.	КС-25	69
Армирование плиты козырька главного входа. Сечения. Детали утепления балок. Расположение закладных в плане.	КС-26	70
Армирование балки МБ-13. Спецификация стали, закладных деталей. Расход материалов на козырек.	КС-27	71
Лестница Л-1. Планы, разрезы	КС-28	72
Лестница Л-1. Узлы. Спецификации	КС-29	73
Лестница Л-2, Л-7. Планы. Разрез.	КС-30	74
Лестница Л-2; Л-7. Узлы, спецификация	КС-31	75
Лестница Л-6. Разрез, планы, спецификация.	КС-32	76
Лестница Л-6. Узлы	КС-33	77
Лестница Л-15. Планы. Разрез	КС-34	78
Лестница Л-15. Узлы. Разрез	КС-35	79
Металлические детали крепления спортивного оборудования зала	КС-36	80
Закладные детали ИМ-18 ÷ ИМ-35. Анкера А-2 ÷ А-5; А-8 ÷ А-10; А-12 ÷ А-16; Спецификация	КС-37	81
Опорные подушки ОП2 и ОП3. Расположение закладных деталей в балке МБ-3. Спецификации.	КС-38	82

Согласовано

Москва

Зданий и спортивных сооружений имени Б.С. Мезенцева

Гл. инж. маст. Гл. арх. пр-та Гл. инж. пр-та Рук. гр. арх.

Леонтьев Горшков Зимелихина Захаров

Ст. арх. Проверил

Носкова Горшков

Внесены изменения
гл. арх. пр. [подпись] /Горшков/ 7/II-79г

1975 | Сельский дом культуры с залом на 400 мест, спортзалом 12×24 метров со стенами из кирпича.

Содержание альбома I часть 1
Чертежи марки АС, ТЧ и КС

Типовой проект	Альбом	Лист
264-12-142	I часть 1	1и

Формат 22 13699-02 2

Пояснительная записка.

I. Общая часть. Типовой проект сельского Дома культуры с залом на 400 мест, спортзалом I2x24 м. со стенами из кирпича разработан на основании технического проекта, утвержденного Государственным комитетом по гражданскому строительству и архитектуре при Госстрое СССР приказом № 32I от 29 декабря I973 года.

Авторы проекта:
Архитектор А.Горшков
Архитектор Б.Захаров
Инженер - М.Зимелихина

Рабочие чертежи архитектурно-строительной части разработаны мастерской № 4 ЦНИИЭП зрелищных зданий и спортивных сооружений им. Б.С.Мезенцева.

II. Характеристика здания.

Класс здания	- II
Степень долговечности	- II
Степень огнестойкости	- II

III. Архитектурно-планировочная часть.

Здание сельского Дома культуры предназначается для строительства на центральных усадьбах хозяйств с населением до 2-х тысяч жителей и тяготеющим населением в радиусе I0 км. до 6 тысяч жителей, а также в рабочих поселках. Здание включает в себя зрелищную группу с фойе и залом на 400 мест, клубную группу помещений и спортивный зал с группой вспомогательных помещений.

Все три группы помещений размещены с расчетом их независимой работы: фойе, зрительный зал, спортивный зал и кружковые комнаты могут функционировать независимо друг от друга. Общий гардероб и санузлы размещены на I-м этаже при вестибюле.

Наружная отделка здания.

Кирпичные стены с наружной стороны облицовываются светлым однорядным 7-ми щелевым лицевым кирпичом /ГОСТ 7484-69/ с расшивкой швов.

Цоколь здания и входных площадок облицовывается керамической плиткой "кабанчик".

Внутренние поверхности декоративных элементов на главном фасаде между пилястрами могут облицовываться кирпичом другого цвета. Поверхности козырька главного входа оштукатуриваются и окрашиваются красками ПВА.

Проемы по оси I3 заполняются деревянными спаренными переплетами, а остальные проемы - стальными двойными витражами трубчатого сечения с деревянными обкладками изнутри. Наружные ступени - бетонные. Кровля с внутренними водостоками.

Типовой проект разработан в соответствии с действующими нормами и правилами и предусматривает мероприятия, обеспечивающие взрывобезопасность и пожаробезопасность при эксплуатации здания.

Главный архитектор проекта А.Горшков

Внутренняя отделка.

Основные помещения оштукатуриваются и окрашиваются. Стены спортзала изнутри облицовываются лицевым кирпичом. Потолки вестибюля - подвесные штукатурные. Потолки зрительного зала подвесные из асбоцементных плит.

Полы - мозаичные, паркетные, досчатые, линолеум.

Конструктивная часть.

В конструктивном отношении клуб представляет собой кирпичное здание с жесткой конструктивной схемой.

В качестве основания принят условный грунт, не пучинистый, не посадочный, естественной влажности с $R_н = 2\ кг/см^2$ на уровне подошвы фундаментов.

Грунтовые воды условно приняты ниже отметки фундаментов.

Фундаменты стен - ленточные из сборных железобетонных фундаментных плит по серии I.II2-I.

Стены подвала выполняются из сборных бетонных блоков по серии I.II6-I. Стены подвала, испытывающие боковое давление грунта, усиливаются монолитными железобетонными вставками.

Горизонтальную гидроизоляцию стен подвала выполнять из слоя цементного раствора состава I:2, толщиной 20 мм. Вертикальную гидроизоляцию принимать обмазочной с нанесением механизированным способом нефтяного битума или мастики в два слоя.

Несущие стены, наружные выкладываются из глиняного пустотелого кирпича пластического прессования с 78 пустотами и γ=I450 марки "I00" ГОСТ 63I6-74 на растворе марки "50" с одновременной облицовкой наружных поверхностей керамическим лицевым однорядным кирпичом ГОСТ 7484-69 с расшивкой швов.

Внутренние несущие стены выкладываются из глиняного обыкновенного кирпича пластического прессования марки "I00" ГОСТ 530-7I.

Перегородки и внутренние самонесущие стены выкладываются из глиняного обыкновенного кирпича пластического прессования марки "75" ГОСТ 530-7I на растворе марки "50".

Междуэтажные перекрытия и покрытие выполняются из железобетонных пустотных настилов по серии I.I4I-I ; I.24I-I.

Покрытие зрительного зала выполняется из сборных железобетонных предварительно-напряженных плит - серия I.465-7 по сборным железобетонным предварительно-напряженным балкам по каталогу ИИ-03-02 альбом I09.

Покрытие спортивного зала выполняется из сборных железобетонных предварительно-напряженных плит по серии I.465-3.

Портальный проем ℓ = 9,0м перекрывается монолитной железобетонной балкой МБ-I.

Кровля- совмещенная, с утеплителем пенобетона γ=300 кг/м3. Гидроизоляционный ковер из 4-х слоев рубероида на битумной мастике с защитным слоем гравия. Водостоки внутренние.

Лестницы из наборных ступеней серии I.I55-I по металлическим косоурам, оштукатуриваемым по сетке и из сборных маршей и площадок по серии I.250-I.

Наибольший вес монтажного элемента 8,9 т.

Проект разработан для летних условий производства работ. При производстве работ в зимнее время руководствоваться дополнительными указаниями приведенными ниже.

Указание по производству работ в зимнее время.

Строительство Дома культуры в зимнее время способом замораживания вести с соблюдением требований СНиП Ш-В.4-72.7 и следующих замечаний:

I. О предельных высотах стен.

I. Стены, развязанные по высоте перекрытия через 3м. могут быть выложены на всю проектную высоту.

2. Стены, развязанные по высоте реже, чем через 3 м могут быть возведены без дополнительных креплений на высоту при толщине стены 38 см. - 2,3 м, при толщине стен 5I см - 3,0 м, при толщине стены 64 см - 3,8 м.

При возведении стен способом замораживания на большую высоту необходимо предусмотреть мероприятия по раскреплению стен через 3 м. по высоте.

II. О временных креплениях стен.

I. Все свободностоящие, / не развязанные по верху плитами, балками и т.п./, стены во время возведения способом замораживания на случай оттепелей необходимо раскрепить подкосами или растяжками, связывающими стены друг с другом через 4 м. по длине стены.

2. Все балки передающие сосредоточенную нагрузку на стены, возведенные способом замораживания, необходимо на время оттаивания подпереть стойками на клиньях до набора 70% прочности кладки под опорой, при монтажной нагрузке на перекрытия не более I00 кг/м2.

III. О применении химических добавок.

Применение химических добавок к раствору возможно в соответствии со специальной конструкцией.

Противопожарные мероприятия.

Здание Дома культуры запроектировано в соответствии с "Противопожарными нормами" СНиП П-А.5-70.

Для эвакуации из зрительного зала предусмотрено 4 выхода, из них 2- непосредственно на улицу.

Для эвакуации из спортивного зала предусмотрено 2 выхода, из них 1- непосредственно на улицу.

Система пожарной сигнализации разрабатывается при привязке проекта.

1975	Сельский дом культуры с залом на 400 мест, спортзалом 12×24 метров со стенами из кирпича	Пояснительная записка	Типовой проект 264-12-142	Альбом I часть 1	Лист 2

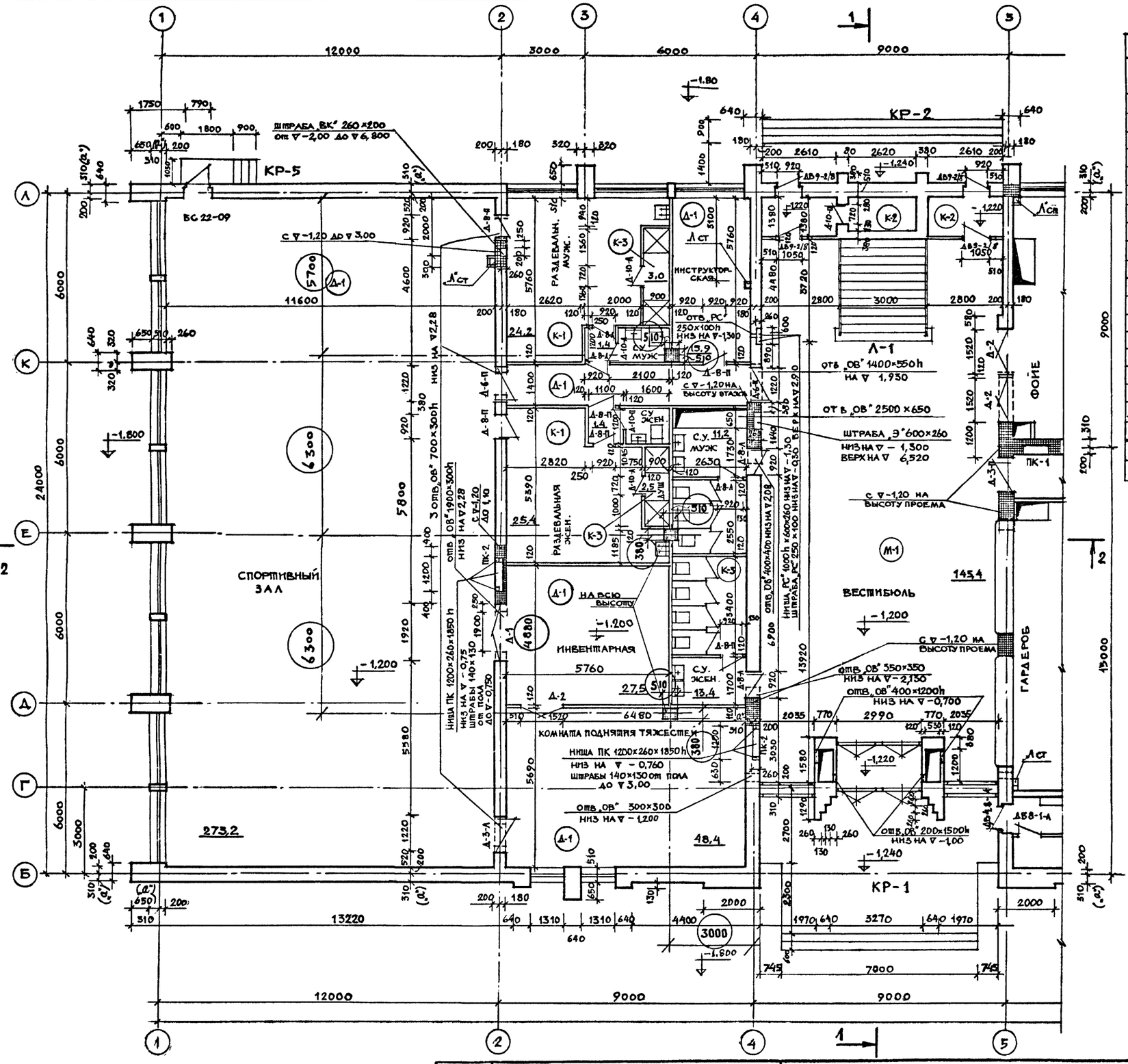

Спецификация столярных изделий на 1 эт.

Марка	Наименование	Габариты шир.	Габариты выс.	Кол-во прав.	Кол-во лев.	Общ.	Альбом	Примечан.
ОС 15-18	оконный блок	1747	1464	–	–	7	Сер ПИ-05-01 Альб 49 Л 44	
ОС 12-12	—"—	1133	1164	–	–	1	Л. 46	
ОС 15-09	—"—	880	1464	–	–	2	Л. 41	
Д-1	дверь глухая	1876	2394	–	–	1	Сер. ПИ-05-01 Альб 49, Л 1.	
Д-2	—"—	1476	2394	–	–	4	Л. 3	*
Д-3	—"—	1174	2394	1	2	3	Л. 5	
Д-6	—"—	1176	2094	2	–	2	Л. 9	
Д-8	—"—	874	2094	11	10	21	Л. 13	
Д-10	—"—	674	2094	4	5	9	Л. 15	
Д-11	дверь остекленная	1474	2394	–	–	2	Л. 18	
ДВ 9-9	дверь полуостекленная	986	2088	2	3	5	Сер. 1.135-1 Альб. 1 Л. 17	
ДВ 43-4	дверь полуостекленная	1276	2088	–	2	2	Л. 124	
ИД-1	дверь утепленная	1266	2388	–	–	4	АС-26	индивид. по типу ДВ В 7,7-9/12
ИД-2	дверь глухая	1266	2388	–	–	2	АС-26	
БС 22-09	стекло заменить асбоцемент	875	2268	–	1	1	ПИ-05-01 Л 7 Л 48	дверь глухая
В-3-А	ворота распашные	2000	3000	–	–	1	АС-27	индивид. по типу ВЗ Альб НА 152-69
В-5-Б	ворота распашные	2000	5000	–	–	1	АС-27	
ДВ9-2/8	дверь глухая с вертикальн. обшивк.	986	2088	2	2	4	Сер. 1.135-1 А I Л. 12	

Спецификация подоконных досок

Марка	Наименование	Габариты шир.	Габариты выс.	Кол-во прав.	Кол-во лев.	Общ.	Альбом	Примечан.
АО 10-35	плита подоконная	350	1000	–	–	2	Сер. 1.136-1 Л. 29	
АО 19-35	—"—	350	1900	–	–	7	Л. 33	

Примечания:

1. Данный чертеж рассматривать совместно с черт. АС-10.
2. Разрезы и детали кровли см. АС-8.
3. План кровли см. черт. АС-7.
4. Планы этажей см. на черт. АС-1 ÷ АС-4.
5. Вентшахты см. черт. КС-9, КС-10.
6. Система перевязки кирпича многорядная принята по серии-2.130-1 выпуск 1, лист 28 детали 37, 38 тип кладки XIII-А. Деталь облицовки лицевым кирпичом см. черт. АС-10.
7. Привязка наружных стен „а" дана в таблице №3 на листе 1 альбом О.
8. Парапеты покрываются оцинкован. кровельной сталью по костылям из полосовой стали, укрепленным гвоздями к деревянным антисептированным пробкам. Костыли покрыть антикоррозийным составом.

Данный лист выпущен взамен листа АС-1
Лист АС-1 аннулируется. Изменения внесенные в данный лист обведены кружком.

ГАП /Горшков/ 07.02.79г

1975	Сельский дом культуры с залом на 400 мест, спортзалом 12×24 метров со стенами из кирпича	План 1го этажа между осями „1-5"	Типовой проект 264-12-142	Альбом I часть 1	Лист АС-1И

Состав: отм. №2 Солдатов; отм. №3 Сидоров; отм. №4 Бенгин; отм. №5 Дмитриев

Зрелищных зданий и спортивных сооружений имени Б.С. Мезенцева. Москва

Захаров, Носкова, Горшкова; Рук. гр. арх. Ширшеверстов; Ст. арх. Проберина; Гл. инж. пр-та Герчиков; Рук. маст. 4 Милашевский; Гл. инж. маст Леонтьев; Гл. арх. пр-та Горшков; Гл. инженер-та Зимелихина

13699-02 4

Формат 22

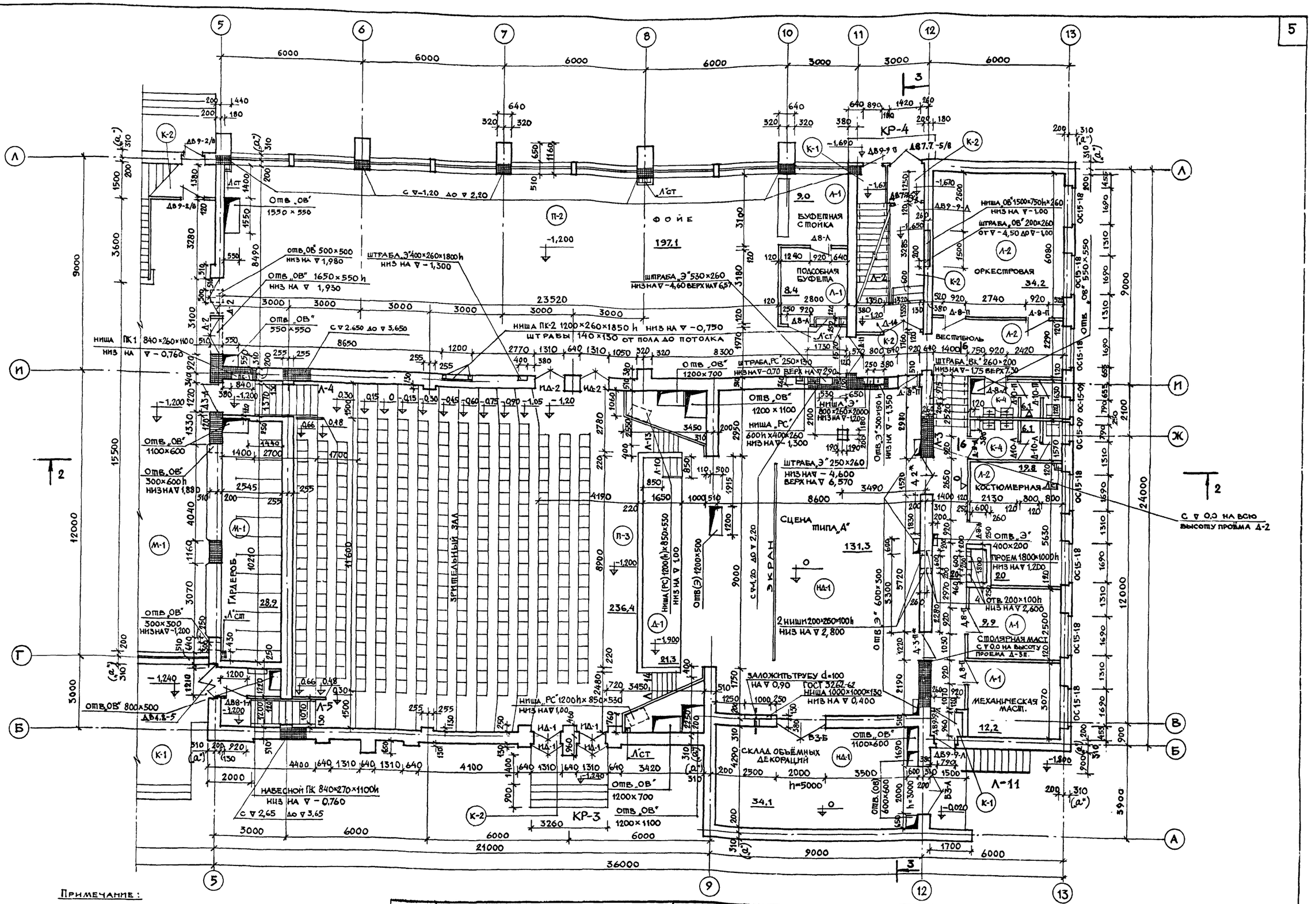
ФОЙЕ
197,1
БУФЕТНАЯ СТОЙКА
ПОДСОБНАЯ БУФЕТА
ОРКЕСТРОВАЯ
34,2
ВЕСТИБЮЛЬ
КОСТЮМЕРНАЯ
12,8
СТОЛЯРНАЯ МАСТ.
МЕХАНИЧЕСКАЯ МАСТ.
12,2
СКЛАД ОБЪЁМНЫХ ДЕКОРАЦИЙ
34,1
СЦЕНА ТИПА „А"
131,3
ЗРИТЕЛЬНЫЙ ЗАЛ
236,4
ГИРДЕРОБ
28,9
ЭКРАН
КР-4
КР-3
Отв „ОВ" 1550 × 550
Отв „ОВ" 500×500 низ на ▽ 1,980
Отв „ОВ" 1650×550 h низ на ▽ 1,930
Отв „ОВ" 550×550
с ▽ 2.650 до ▽ 3,650
ниша ПК1 840×260×1400 низ на ▽ – 0,760
ниша ПК-2 1200×260×1850 h низ на ▽ –0,750
штраба „Э" 400×260×1800 h низ на ▽ – 1,300
штраба „Э" 530×260 низ на ▽ –4,60 верх на ▽ 6,5
штраба 140×130 от пола до потолка
Отв „ОВ" 1200×700
штраба „РС" 250×130 низ на ▽ –0,70 верх на ▽ 2,90
Отв „ОВ" 1200×1100
ниша „РС" 600h×400×260 низ на ▽ 1,300
штраба „Э" 250×260 низ на ▽ –4,600 верх на ▽ 6,570
Отв „ОВ" 1100×600
Отв „ОВ" 300×600 h низ на ▽ 1,880
Отв „ОВ" 300×300 низ на ▽ –1,200
Отв „ОВ" 800×500
ниша „РС" 1200h×850×530 низ на ▽ 1,00
Отв(Э) 1200×500
с ▽ 1,20 до ▽ 2,20
Отв „Э" 600×300 низ на ▽ –1,690
ниша ОВ 1500×750h×260 низ на ▽ –1,00
штраба „ОВ" 200×260 от ▽ –4,50 до ▽ –1,00
Отв „Э" 400×200 проем 1800×1000h низ на ▽ 1,200
Отв 200×100h низ на ▽ 2,600
2 ниши 200×250×100h низ на ▽ 2,800
Отв „Э" 500×190 h низ на ▽ –1,350
штраба „ВК" 260×200 низ на ▽ –1,75 верх 7,50
штраба „Э" 530×260 низ на ▽ –4,60 верх на ▽ 6,5
с ▽ 0,0 на всю высоту проёма Д-2
с ▽ 2,20 до ▽ 2,65
заложить трубу d=100 на ▽ 0,90 ГОСТ 3262-62
ниша 1000×1000×130 низ на ▽ 0,400
Отв „ОВ" 1100×600
Отв „ОВ" 1200×700
Отв „ОВ" 1200×1100
Отв „Э" 400×200 проем 1800×1000h низ на ▽ 1,200
Отв 200×100h низ на ▽ 2,600
Отв „Э" 600×300 низ на ▽ –1,690
Отв „ОВ" 1100×600
Отв „ОВ" 550×550 h низ на ▽ 1,350
Отв „ОВ" 800×500
Отв „ОВ" 1200×700
Отв „ОВ" 1200×1100
Отв „ОВ" 300×600 h низ на ▽ 1,880
Отв „ОВ" 300×300 низ на ▽ –1,200

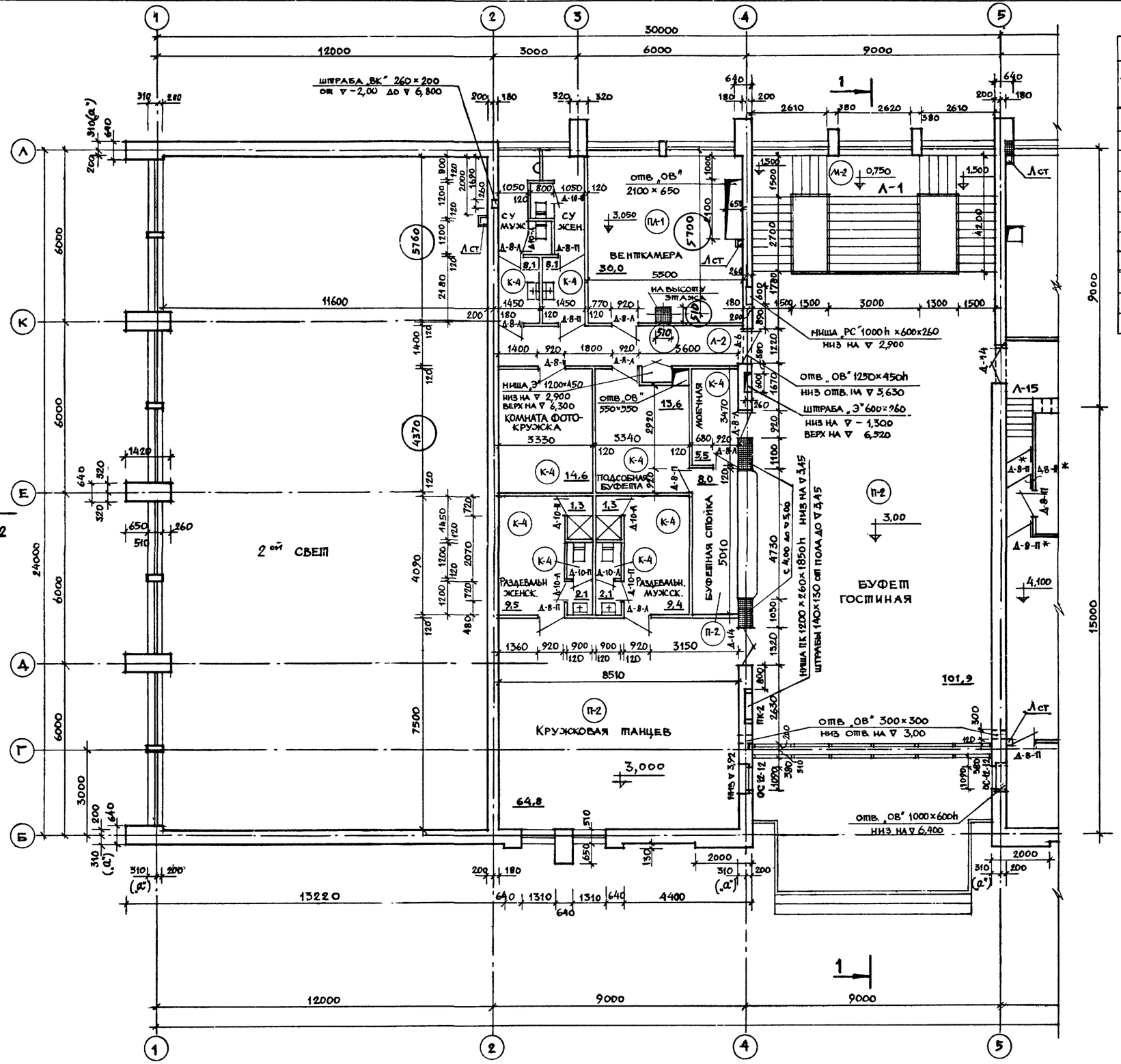

Спецификация столярных изделий на 2 этаж.

Марка	Наименование изделия	Габариты шир.	Габариты выс.	Кол-во прав.	Кол-во лев.	Общ. кол-во	Альбом гост.	Примечан.
ОС12-12	оконный блок	1135	1164	–	–	3	ШИ-03-01 А.4в. А46	
ОС18-18	оконный блок	1758	1757	–	–	8	СБР.1,136-1 А.4	
Д-6	дверь глухая	1174	2034	4	1	5	СБР.ШИ-03-01 А.49 А.9	
Д-8	—"—	874	2094	11	8	19	А.13	
Д-10	—"—	674	2094	3	3	6	А.15	
Д-14	—"—	1276	2094	–	–	5	А.25	

Спецификация подоконных плит

АО 13-35	подоконная плита	350	1500	–	–	2	СБР.1,136-1 А.30	
АО 19-35		350	1900	–	–	8	А.33	

Примечание:

1. Данный чертёж рассматривать совместно с черт. АС-4.
2. Общие примечания к планам этажей см. черт. АС-1.
3. Заштрихованные участки стен армировать сетками ⌀4 В I с ячейками 50×50 через 2 ряда кирпича.
4. Привязка наружных стен „а" дана в таблице 3 на листе 1 альбом О.

Данный лист выпущен взамен листа АС-3. Лист АС-3 аннулируется. Изменения внесенные в данный лист обведены кружком

ГАП /Горшков/ 07.02.79 г.

Состав альбома: отд. №2 Захаров, Носкова, Горшков; отд. №3 Сидоров; отд. №4 Бангин; отд. №5 Дмитриев. Рук. гр. арх. Терчиков; Ст. арх. Прозорил; Гл. инж. Ильяшевский; Гл. инж. проекта Леонтьев; Рук. проекта Горшков; Гл. инж. Зимавлинин; Гл. инж. Мясн. 4; Гл. арх. пр-та Гл. инж. пр-та. Зрелищных зданий и спортивных сооружений имени Б.С. Мезенцева. Москва.

1975	Сельский дом культуры с залом на 400 мест, спортзалом 12×24 метров со стенами из кирпича	План 2го этажа между осями 1-5	Типовой проект 264-12-142	Альбом I часть 1	Лист АС-3И

13699-02 6

Формат А2

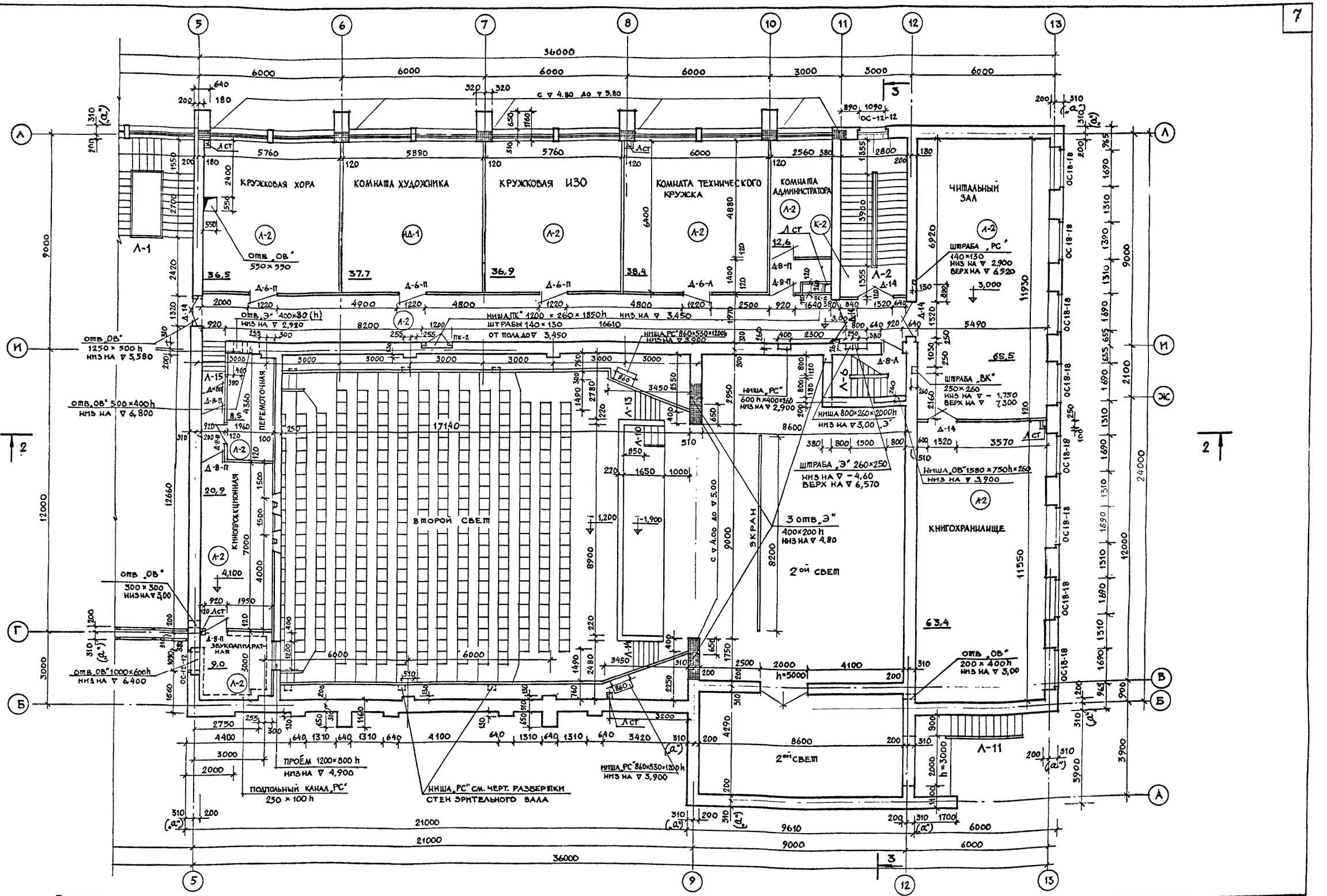

Примечание:

1. Данный черт. рассматривать совместно с черт. АС-3
2. Привязка наружных стен „а" дана в таблице №3 на листе 1 альбом О.

1975	Сельский дом культуры с залом на 400 мест, спортзалом 12×24 метров со стенами из кирпича	План 2го этажа между осями 5–13.	Типовой проект 264-12-142	Альбом I, часть 1	Лист АС-4

Здание сельских спортивных сооружений имени Б.С. Мезенцева, Москва

Захаров, Носкова, Горшков — ОПА №2, №3, №4, №5

Гл. инж. НИ ТА Солдатов; Рук. маст. 4 Сидоров; Гл. инж. маст. Бекетин; Гл. арх. пр-та Дмитриев

Гл. инж. пр-та Горшков; Гл. инж. пр-та Зинкевич

Рук. гр. арх. Тарасов; Ст. арх. Подберил

Гл. инж. пр-та Горшков; Гл. арх. пр-та Зинкевич

Рук. маст. 4 Сидоров; Гл. инж. маст. Бекетин; Гл. арх. пр-та Дмитриев

Гл. инж. НИ ТА Солдатов

Инв. № подл. | Подп. и дата | Взам. инв. №

Формат 22 13699-02 7

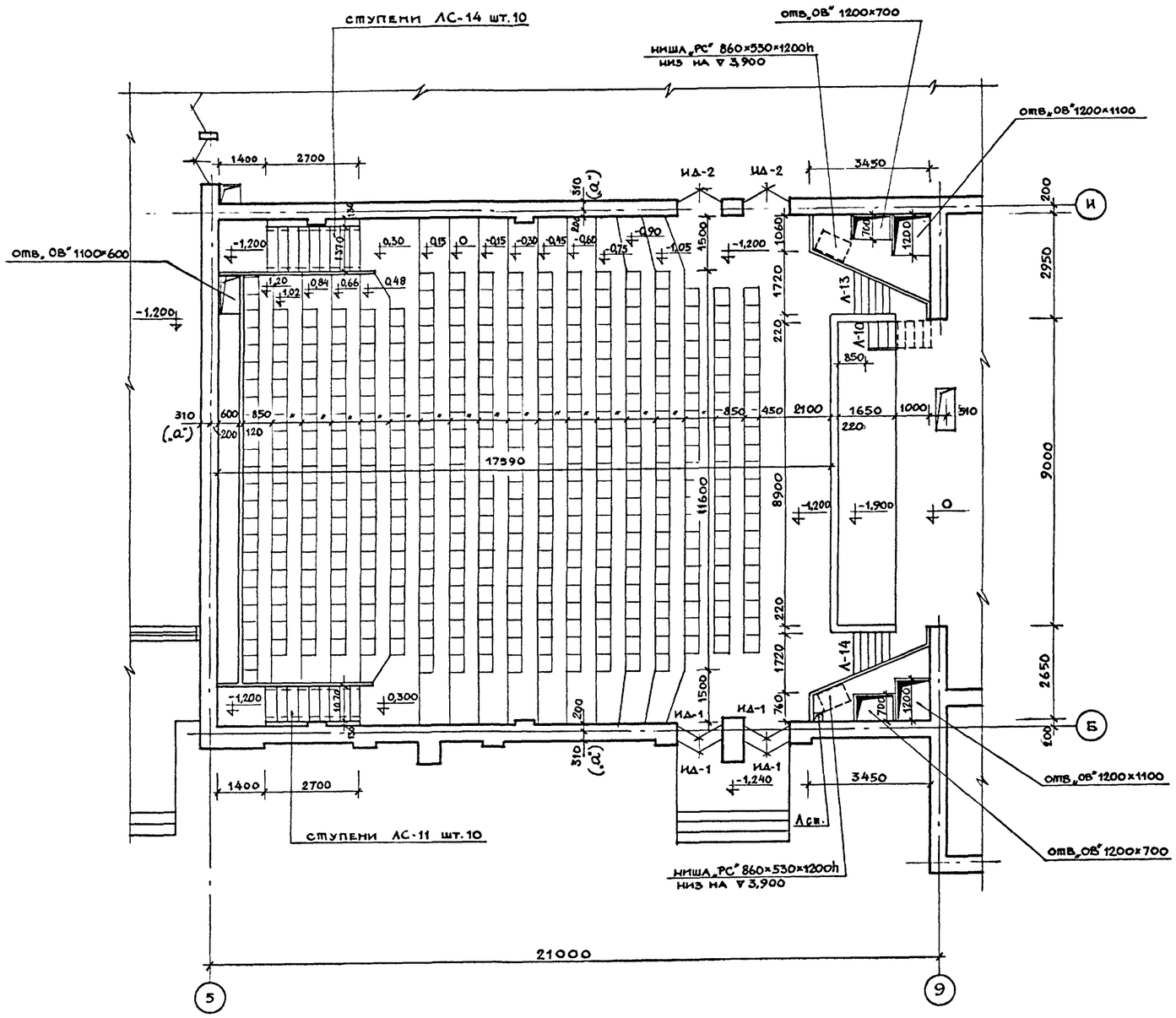

ФРАГМЕНТ ПЛАНА ОРКЕСТРОВОЙ ЯМЫ

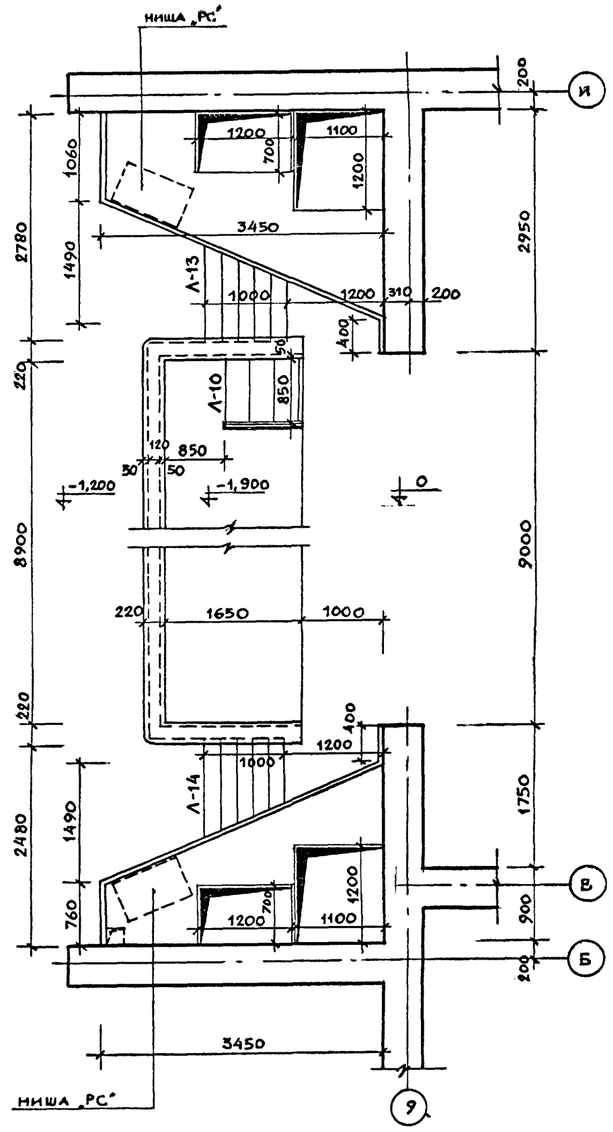

Примечание:

1. План 1-го этажа см. черт. АС-2
2. Ступени ЛС-11 и ЛС-14 учтены в сводной спецификации на черт. КС-018.
3. Привязка наружных стен „а" дана в таблице 3 на листе 1 альбом О.

1975	Сельский дом культуры с залом на 400 мест, спортзалом 12×24 метров со стенами из кирпича.	План зрительного зала	Типовой проект 264-12-142	Альбом I часть 1	Лист АС-5

13699-02 8

формат 22

Зрелищных зданий и спортивных сооружений имени Б.С. Мезенцева, Москва

Гл. инж. ин-та — Гл. инж. пр. — Гл. арх. пр-та — Гл. инж. маст. — Рук. маст. 4 — Гл. инж. ин-та — Герчиков — Лиманский — Леонтьев — Горшков — Зимелихин — Рук. пр. арх. — Ст. арх. — Проверил — Захаров — Носкова — Горшков

Согласовано: Отд. N2 — Солдатов; Отд. N3 — Сидоров; Отд. N4 — Бенгин; Отд. N5 — Дмитриев

ПЛАН НА ОТМ. 5.600 И 6.200

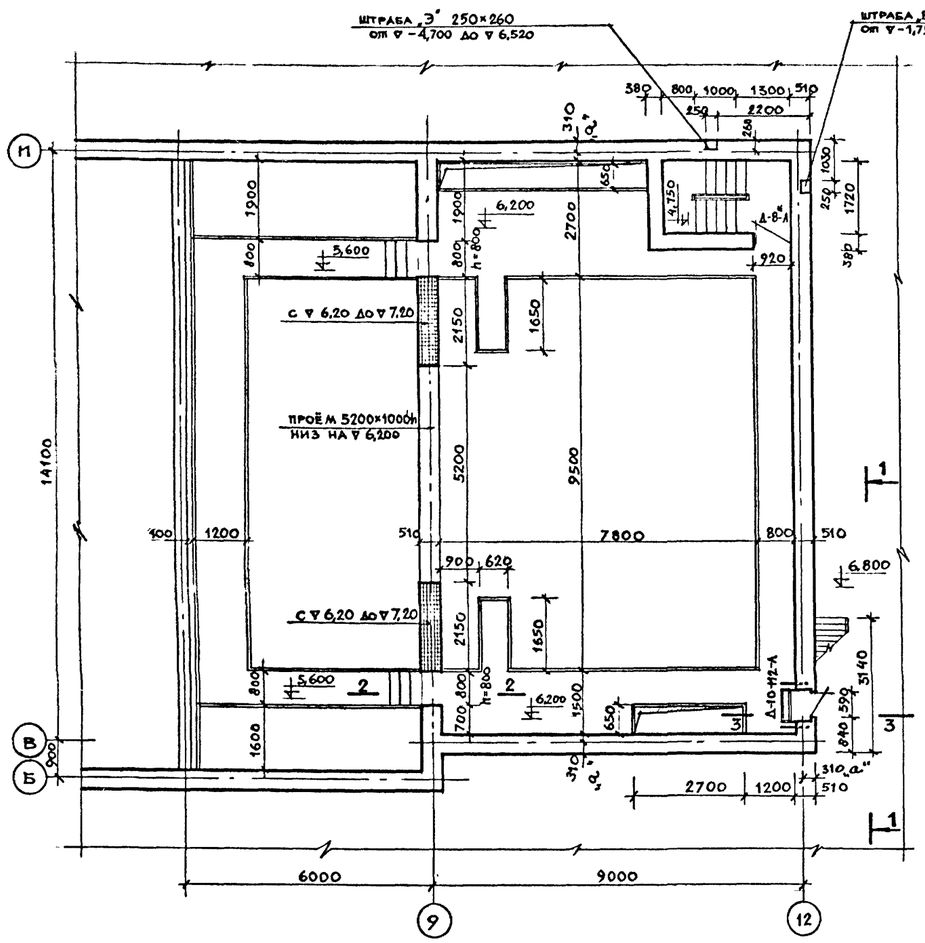

ПЛАН НА ОТМ. 8,700

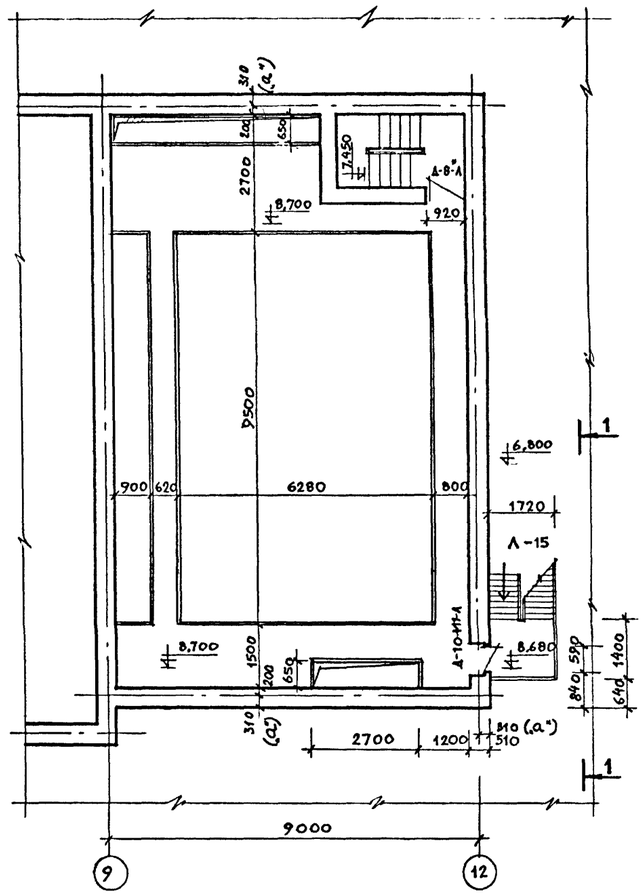

ПЛАН НА ОТМ. 11,200

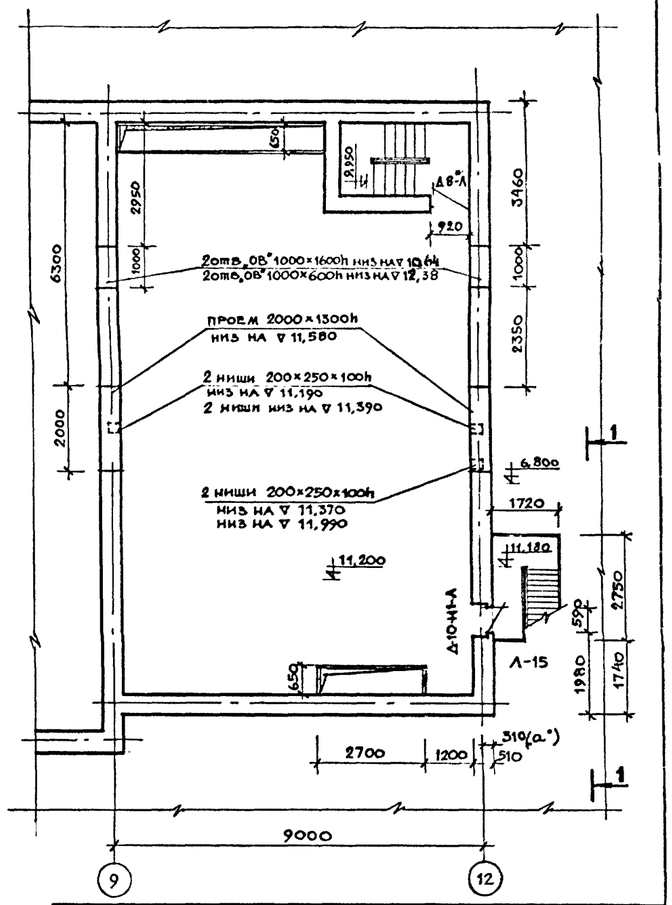

1—1

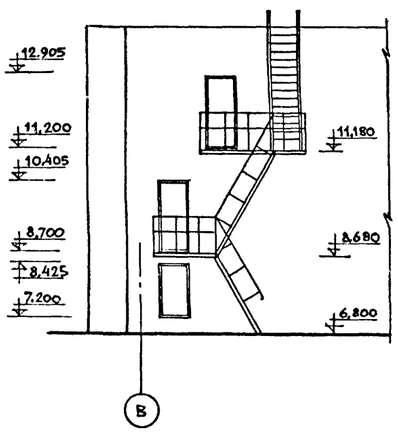

2—2

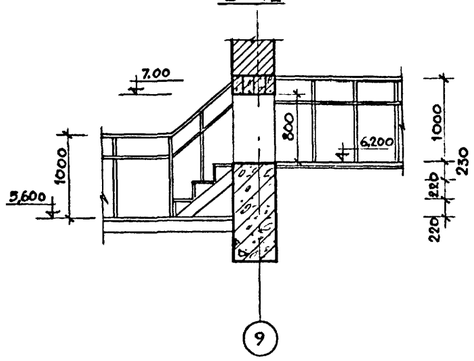

3—3

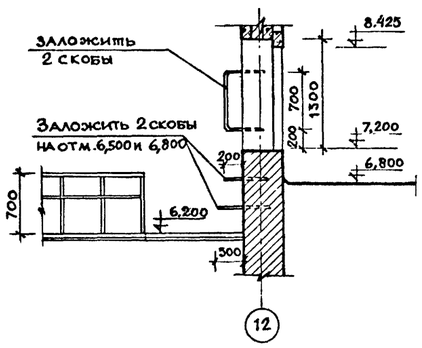

СПЕЦИФИКАЦИЯ СТОЛЯРНЫХ ИЗДЕЛИЙ НА ПЛОЩАДКИ

Марка	Наименование изделия	Габариты шир.	Габариты выс.	Кол-во прав	Кол-во лев	Кол-во об. к-во	Альбом ГОСТ	Примечание
Д-8*	ДВЕРЬ ГЛУХАЯ	874	2094	—	3	3	СЕР ПК-03-61 АЛЬБ. 49 Л. 13	ДВЕРЬ ПРОТИВОПОЖАРНАЯ
Д-10-Н1	ДВЕРЬ УТЕПЛЕННАЯ	674	1670	—	2	2	Л. 16	ИНДИВИД. ПО ТИПУ Д-10 СМ. ЛИСТ АС-
Д-10-Н2	—"—	674	1270	—	1	1	Л. 16	

ПРИМЕЧАНИЕ:

1. План 2го этажа см. АС-4, разрезы АС-10, АС-11.
2. Металлич. лестницу Л-15 см. КС-34.
3. Площадки на отм. 6,20; 8,70; 11,20 см. КС-11 ÷ КС-13.
4. Лестницу с отм. 6,200 на 5.600 и площадку на 5,600 см. КС-23.
5. Заштрихованные участки стен армировать сетками ф4 В I с ячейками 50×50 через 2 ряда кирпича.
6. Привязку наружных стен а* см. таблицу 3 на листе 1 альбома 0.

Гл. инж. ин-та: Захаров
Рук. маст. 4: Носкова
Гл. инж. маст.: Горшков
Гл. арх.-пр-та: Бенгин
Гл. инж.-пр-та: Дмитриев

Рук. гр. арх.: Шерников
Гл. арх.: Илашевич
Исполнитель: Горшков
Зимелькина

Здание зрелищных и спортивных сооружений имени Б.С. Мезенцева, Москва

1975	Сельский дом культуры с залом на 400 мест, спортзалом 12×24 метров со стенами из кирпича.	Планы рабочих галерей на отм. 6,200; 8,700; 11,200	Типовой проект 264-12-142	Альбом I, часть 1	Лист АС-6

формат 22 13699-02 9

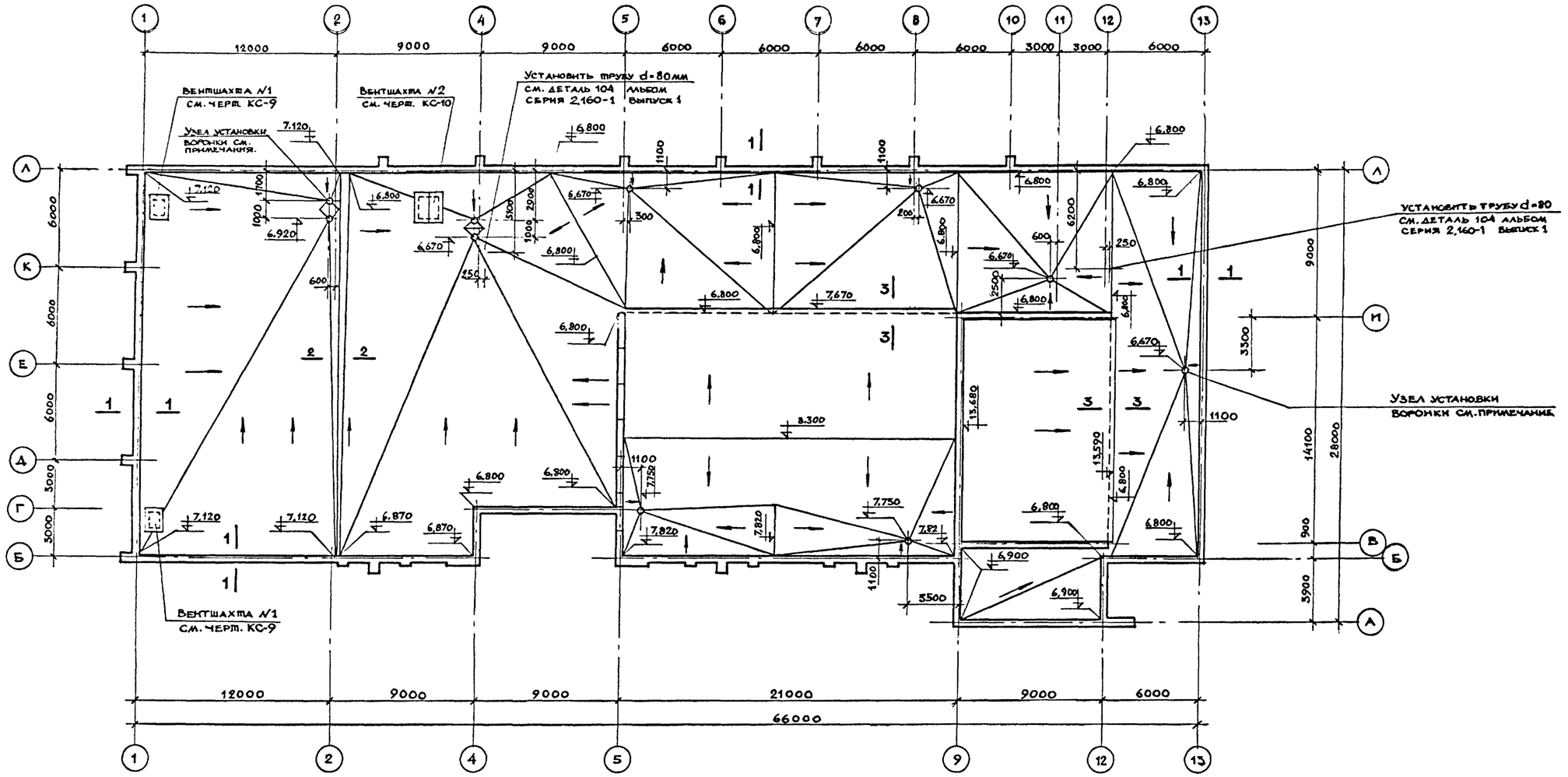

ПРИМЕЧАНИЕ:

1. Сечения 1-1, 2-2 и состав кровли см. детали 1 и 2 на черт. АС-8, АС-9.
2. Вентшахты №1 и 2, сечения см. черт. КС-9 и КС-10.
3. Узлы примыкания гидроизоляционного ковра к отдельностоящим трубам /для крепления антенны и радиотрубы/, к внутренним водостокам см. альбом „Детали покрытий жилых зданий" серия 2,160-1 выпуск 1.
4. Планы этажей см. черт. АС-3 ÷ АС-6, разрезы см. черт. АС-8 ÷ АС-11.
5. Сечение 3-3 см. альбом серия 2,160-1 выпуск 1.

1975	Сельский дом культуры с залом на 400 мест, спортзалом 12×24 метров со стенами из кирпича.	План кровли	Типовой проект 264-12-142	Альбом I часть 1	Лист АС-7

Зрелищных зданий и спортивных сооружений имени Б.С. Мезенцева

Москва

Гл. инж. маст. №4 | Гл. инж. маст. | Гл. арх. пр. | Гл. инж. пр. | Рук. гр. арх.

Милашевский | Леонтьев | Горшков | Зимглихин | Захаров

Ст. арх. | Проверил

Поскова | Горшков

Согласовано

формат 22

13699-02 10

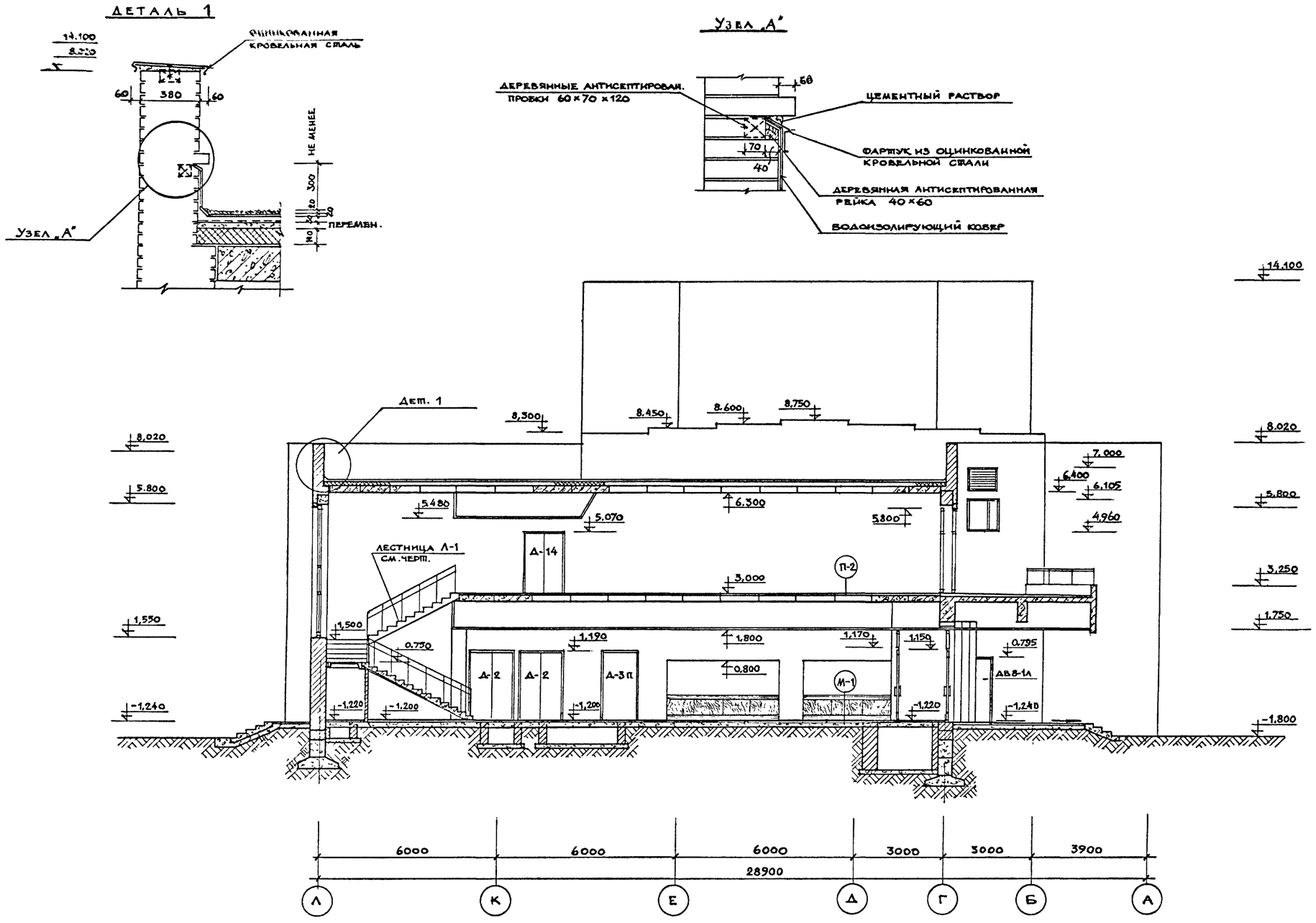

ПРИМЕЧАНИЕ:

1. Планы этажей см. черт. АС-01, АС-02, АС-1 ÷ АС-4.
2. Все деревянные конструкции подвесных потолков подвергнуть глубокой пропитке антипиренами.

1975	Сельский дом культуры с залом на 400 мест, спортзалом 12×24 метров со стенами из кирпича.	Разрез 1—1	Типовой проект 264-12-142	Альбом I часть 1	Лист АС-8

Зрелищных зданий и спортивных сооружений имени Б.С.Мезенцева, Москва

Гл. инж. ин-та — Рук. маст. 4 — Гл. инж. маст. — Гл. арх. пр-та — Гл. инж. пр-та

Герчиков — Милашевский — Леонтьев — Горшков — Зимелихина

Рук. гр. арх. — Ст. арх. — Проверил

Захаров — Носкова — Горшков

Согласовано: Отд. № 2 — Солдатов; Отд. № 3 — Сидоров; Отд. № 4 — Бенгин; Отд. № 5 — Дмитриев

формат 22

13699-02 11

Деталь 2

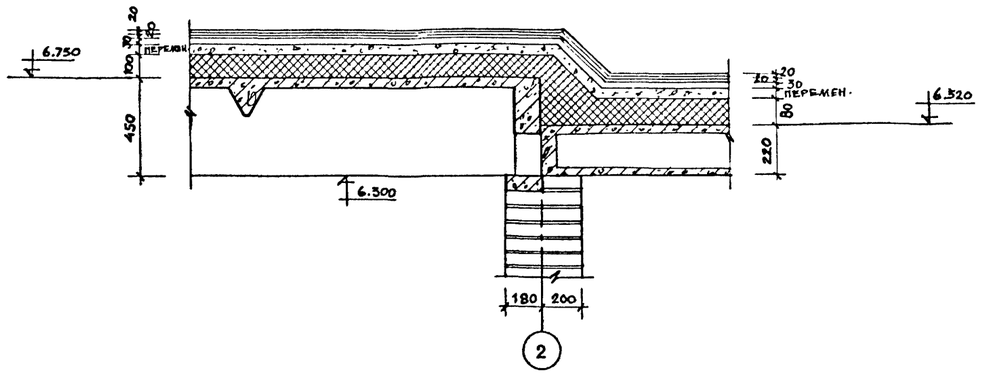

Состав кровли
/для температуры 30°/

Мелкий гравий или крупнозернистый песок
втопленный в горячую битумную мастику
Рубероид односторонний марки РОМ-350
четыре слоя на битумной мастике.
Цементо-песчаная стяжка марки 100
армированная сеткой из арматуры ⌀3 BI
с ячейкой 200 × 200 мм.
Слой рубероида
Керамзит /γ = 600 ÷ 800 кг/м³/
по уклону
Плитный утеплитель γ = 300 кг/м³
см. таблицу (лист) газобетон
Пароизоляция – слой рубероида
на битумной мастике
Сб. жел. бетонные плиты.

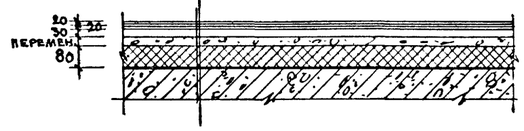

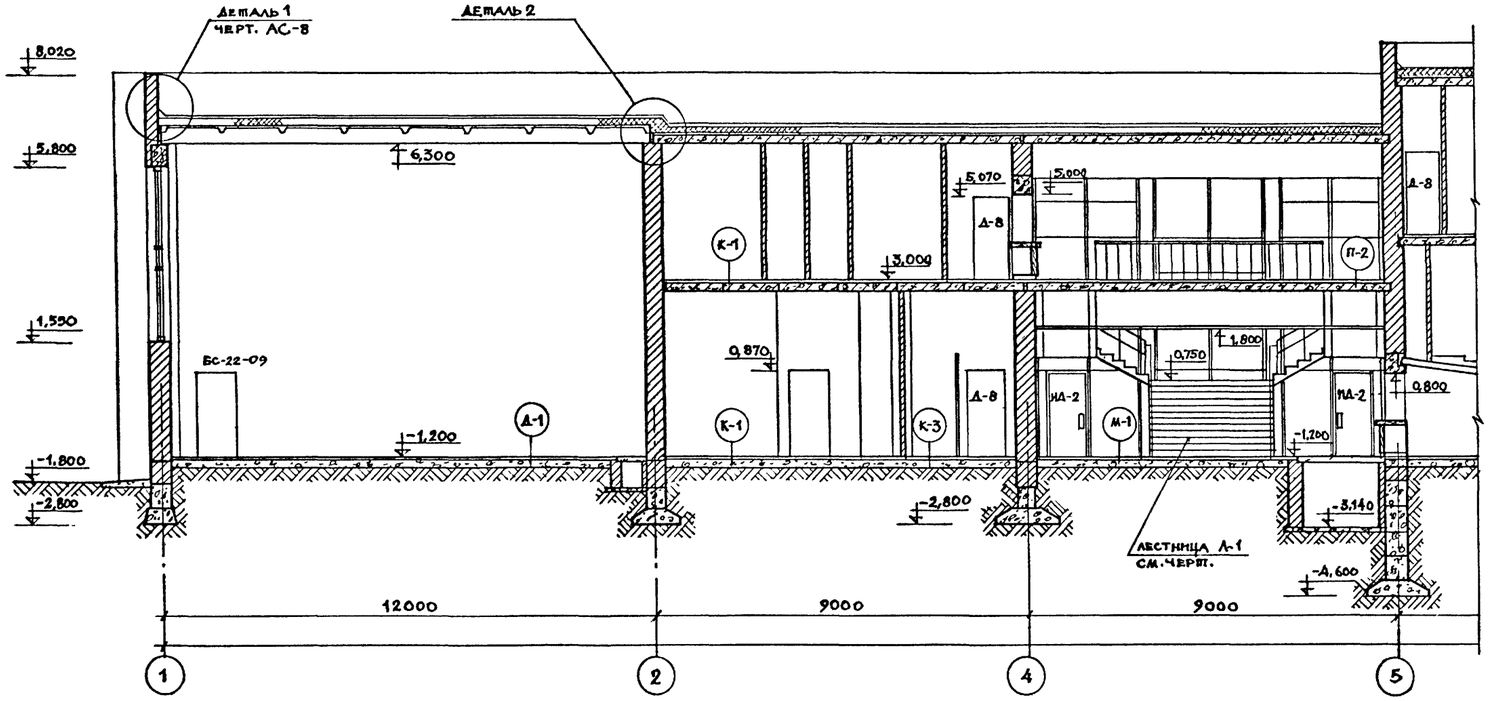

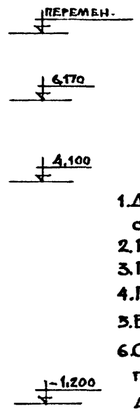

Примечание:

1. Данный чертеж рассматривать совместно с черт. АС-10.
2. Разрезы и детали кровли см. АС-8.
3. План кровли см. черт. АС-7
4. Планы этажей см. черт. АС-1 ÷ АС-4.
5. Вентшахты см. черт. КС-9; КС-10.
6. Система перевязки кирпича многорядная принята по серии – 2. 130-1 выпуск 1 лист 28 детали 37, 38 тип кладки XIII-А.
   Деталь облицовки лицевым кирпичом см. черт. АС-10
7. Привязка наружных стен „а" дана в таблице №3 на листе 1 альбом О.
8. Парапеты покрываются оцинкованной кровельной сталью по костылям из полосовой стали, укрепленным гвоздями к деревянным антисептированным пробкам. Костыли покрыть антикоррозийным составом.
9. Все деревянные конструкции подвесных потолков подвергнуть глубокой пропитке антипиренами.

Состав проекта: стр. 1 – стр. 2 – стр. 3 – стр. 4 – стр. 5

Гл. инж. проекта: Гарчиков
Рук. мастерской: Милашевский
Гл. инж. мастерской: Леонтьев
Гл. арх. проекта: Горшков
Гл. инж. проекта: Виноградихина

Зрелищных зданий и спортивных сооружений имени Б.С. Мезенцева
Москва

Зазаров, Носкова, Горшков

Рук. гр. арх.
Ст. арх. Прозерина

Солдатов, Сидоров, Бенгин, Дмитриев

1975 | Сельский дом культуры с залом на 400 мест, спортзалом 12×24 метров со стенами из кирпича | Разрез 2–2 между осями 1–5. | Типовой проект 264-12-142 | Альбом I часть 1 | Лист АС-9

13699-02 12

Формат А2

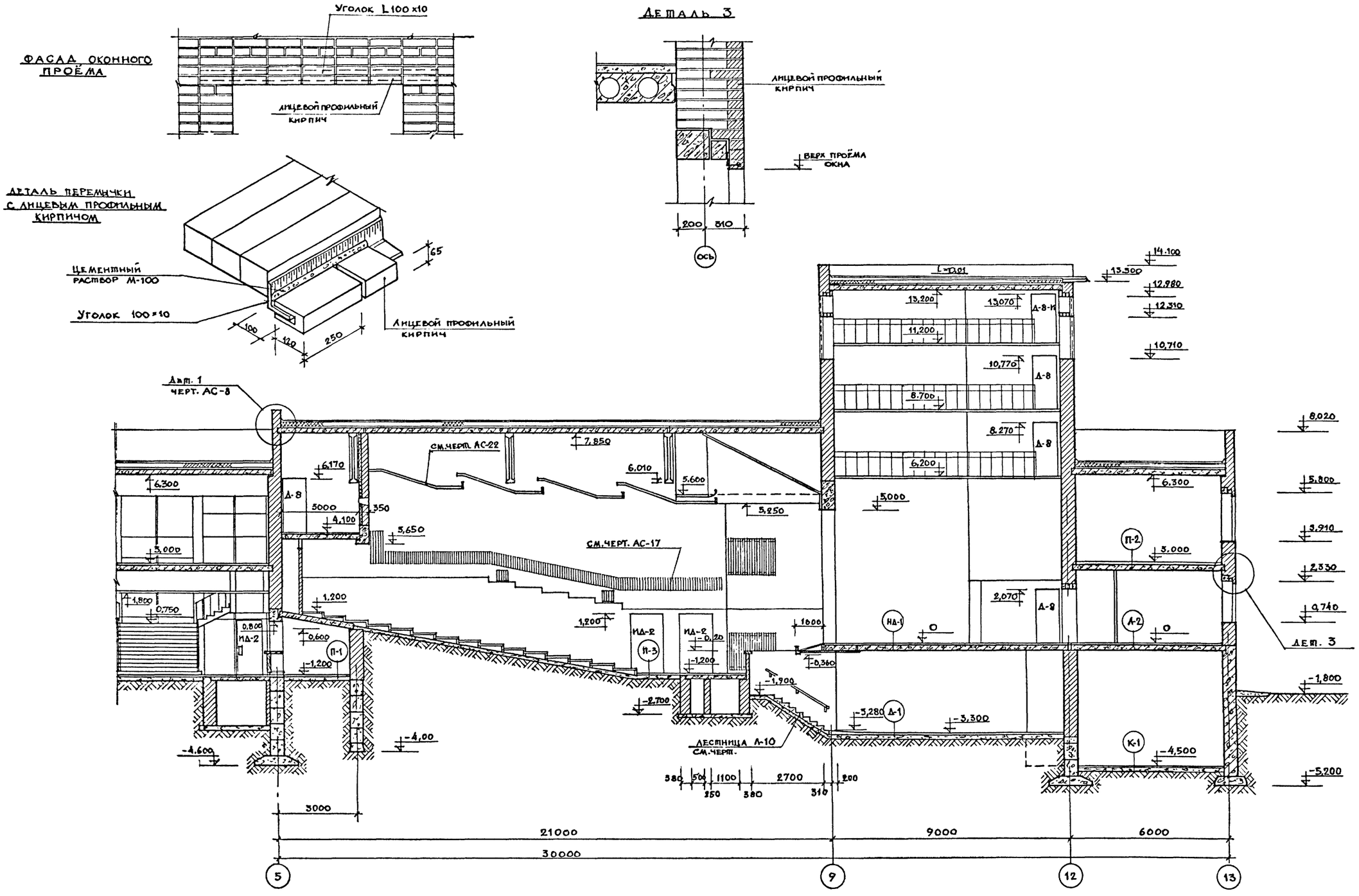

Примечание:

1. Данный чертеж рассматривать совместно с черт. АС-9
2. Планы см. черт. АС-01; АС-02; АС-1 ÷ АС-4

1975	Сельский дом культуры с залом на 400 мест, спортзалом 12×24 со стенами из кирпича	Разрез 2-2 между осями 5-13	Типовой проект 264-12-142	Альбом I часть 1	Лист АС-10

Зрелищных зданий и спортивных сооружений имени Б.С. Мезенцева, Москва

Гл. инж. ин-та — Рук. маст. 4 — Гл. инж. маст. — Гл. арх. пр-та — Гл. инж. пр. — Рук. гр. арх. — Ст. арх. — Проверил — Захаров — Носкова — Горшков — Гершиков — Милашевский — Агентьев — Горшков — Зимелихина — Солдатов — Сидоров — Бенгин — Дмитриев

Согласовано: отд. №2, отд. №3, отд. №4, отд. №5

формат 22 13699-02 13

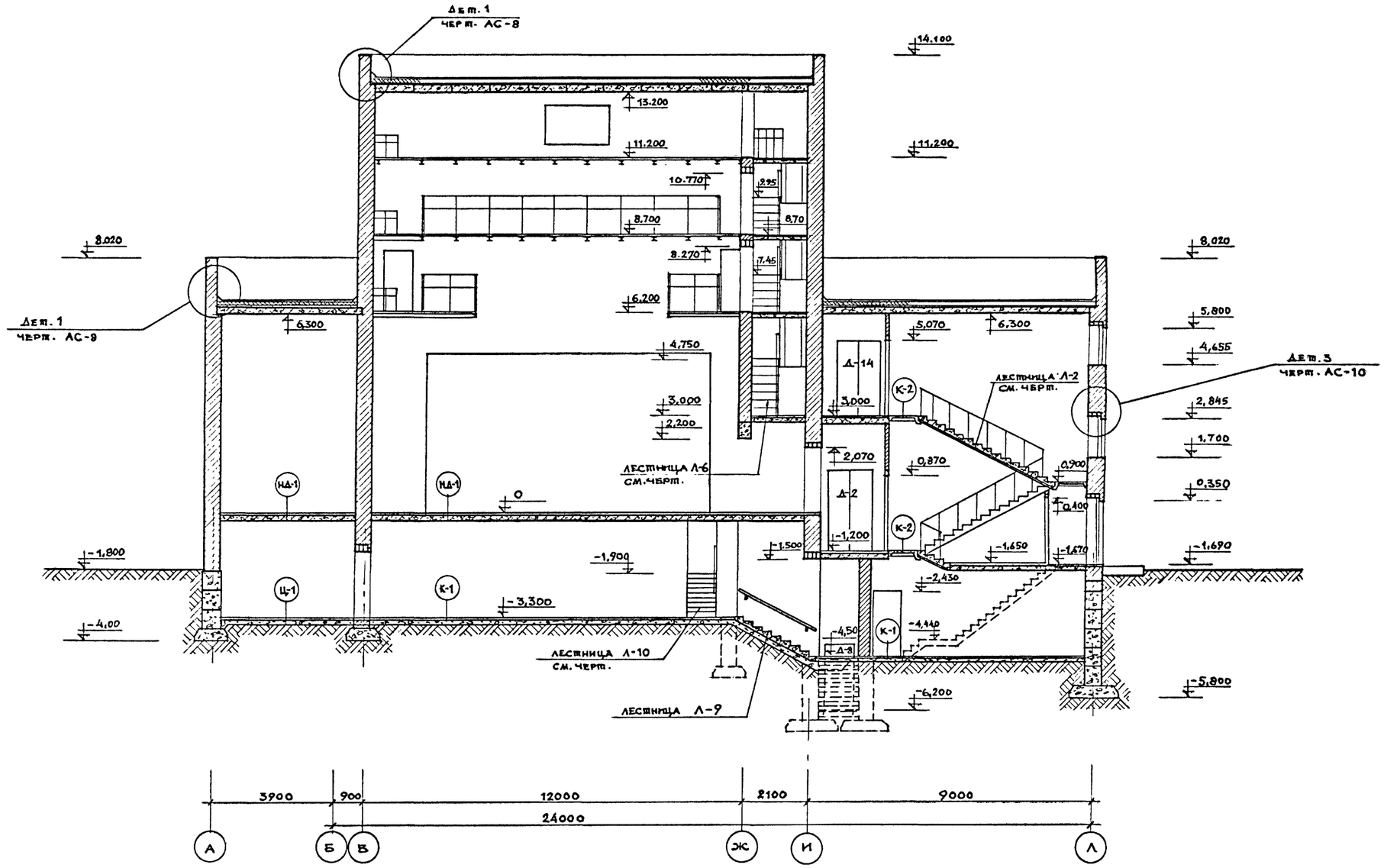

Примечание:

1. Планы см. черт. АС-01, АС-02, АС-1 ÷ АС-4.

1975	Сельский дом культуры с залом на 400 мест, спортзалом 12×24 метров со стенами из кирпича	Разрез 3-3	Типовой проект 264-12-142	Альбом I часть 1	Лист АС-11

формат 22 13699-02 14

Согласовано

Отд. №2 Солдатов
Отд. №3 Сидоров
Отд. №4 Бенгин
Отд. №5 Дмитриев

Захаров
Носкова
Горшков

Рук. гр. арх.
Ст. арх.
Проверил

Гл. инж. ин-та
Рук. маст. 4
Гл. инж. маст.
Гл. арх. пр-та
Гл. инж. пр-та

Зрелищных зданий и спортивных сооружений имени Б.С. Мезенцева
Москва

Фасад в осях 1-13

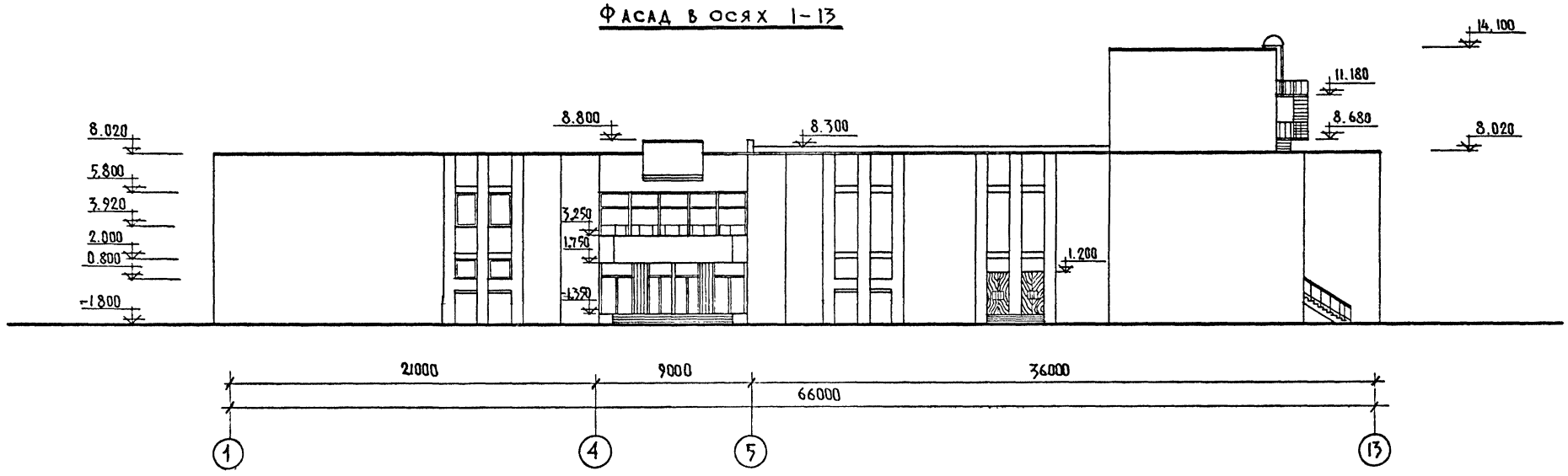

Фасад в осях 13-1

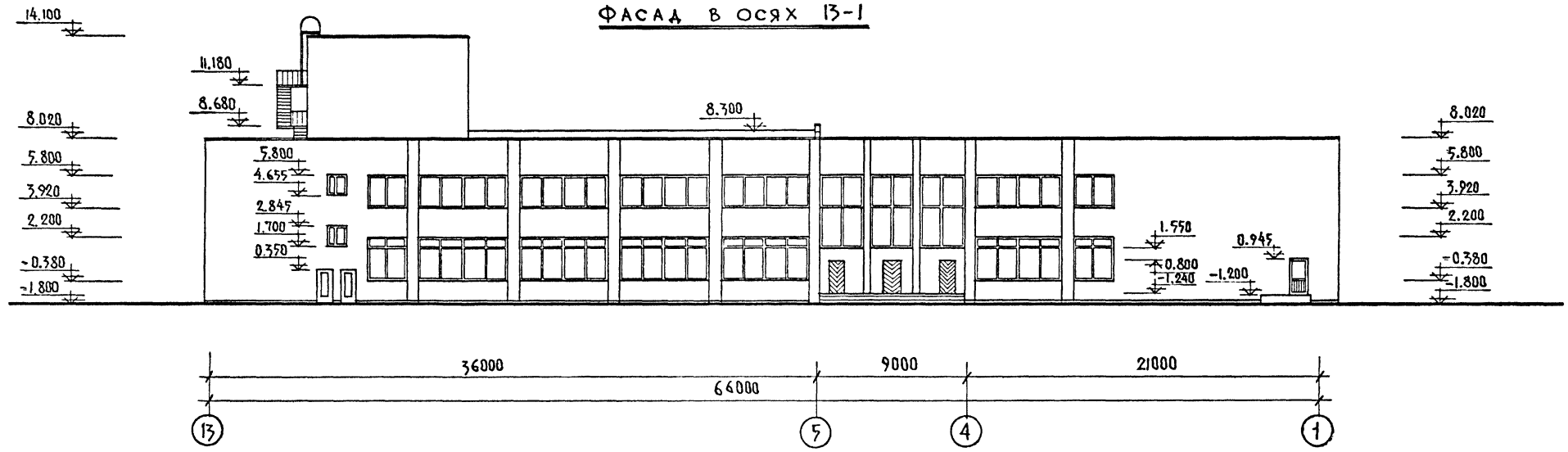

Примечание:
1. Облицовку фасадов выполнять по типу XIII-А
/серия 2.130-1; выпуск 1; детали 37; 38
листы 28, 32/.

1975	Сельский дом культуры с залом на 400 мест, спортзалом 12×24 метров со стенами из кирпича	Фасады в осях „1-13" и „13-1"	Типовой проект 264-12-142	Альбом I часть 1	Лист АС-12

Согласовано:
Отд. N2 Солдатов
Отд. N7 Смуров

Зрелищных зданий и спортивных сооружений имени Б.С. Мезенцева
Москва

Рук. маст. Миллшевский
Гл. инж. маст. Леонтьев
Гл. арх. пр-та Горшков
Гл. инж. пр-та Зимелихина
Рук. гр. арх. Захаров

формат 22 13699-02 15

Фасад в осях „А-Л"

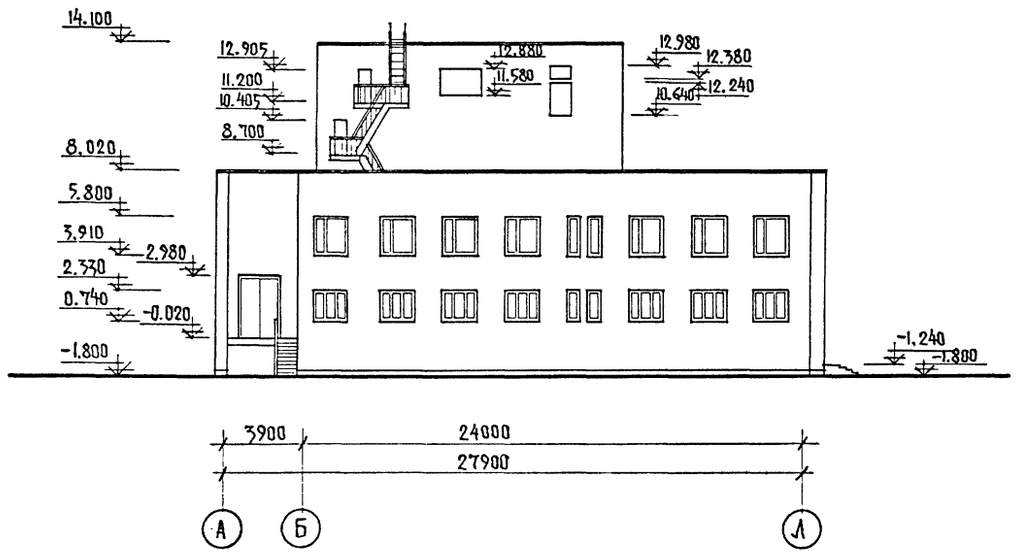

Фасад в осях „Л-А"

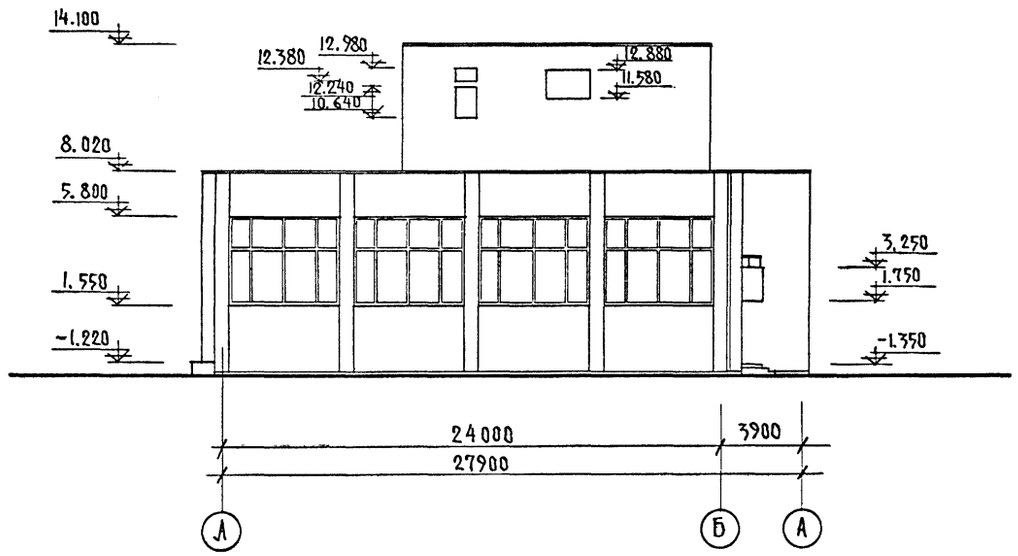

Разрез по А-А

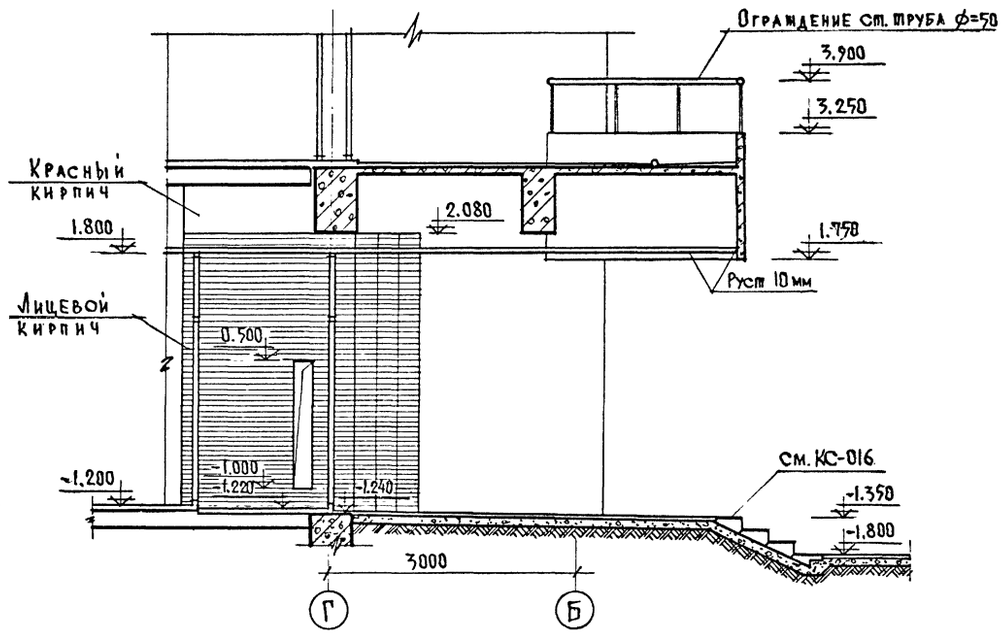

План тамбура главного входа.

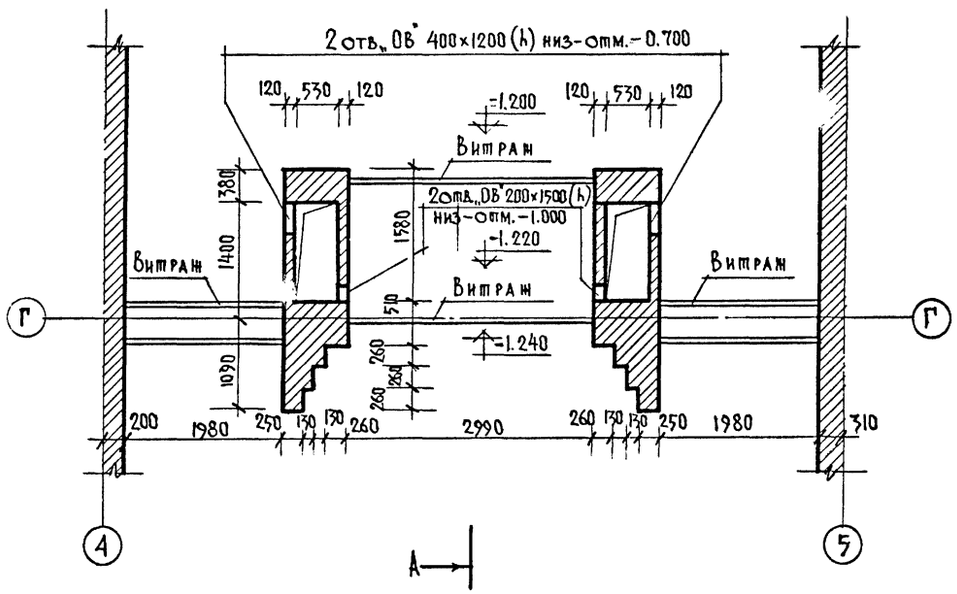

1975	Сельский дом культуры с залом на 400 мест, спортзалом 12×24 метров со стенами из кирпича	Фасады в осях „А-Л" и „Л-А". Тамбур главного входа	Типовой проект 264-12-142	Альбом I часть 1	Лист АС-13

Согласовано:

Рук. маст. №4 Милашевский
Гл. инж. маст. Леонтьев
Гл. арх. пр-та Горшков
Гл. инж. пр-та Зимелихина
Рук. гр. арх. Захаров

Зрелищных зданий и спортивных сооружений имени Б.С. Мезенцева
Москва

формат 22 13699-02 16

Развертка стенки с/узлов

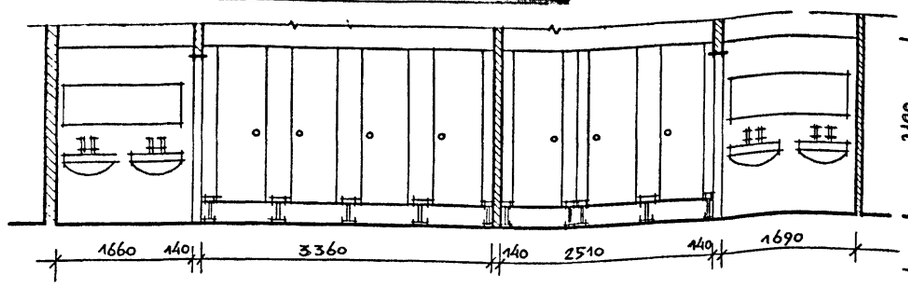

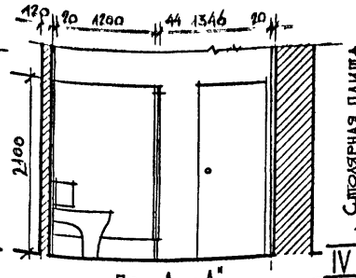

План

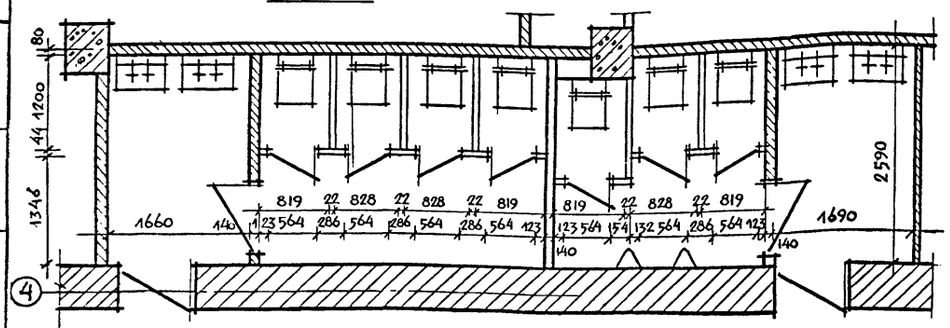

По „А-А"

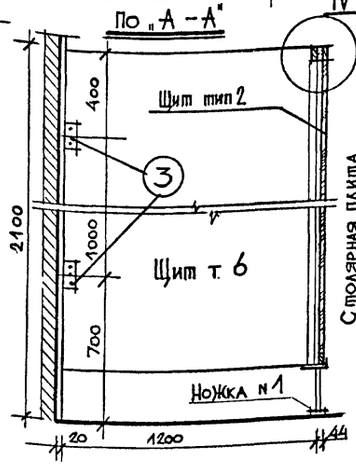

По „Б-Б"

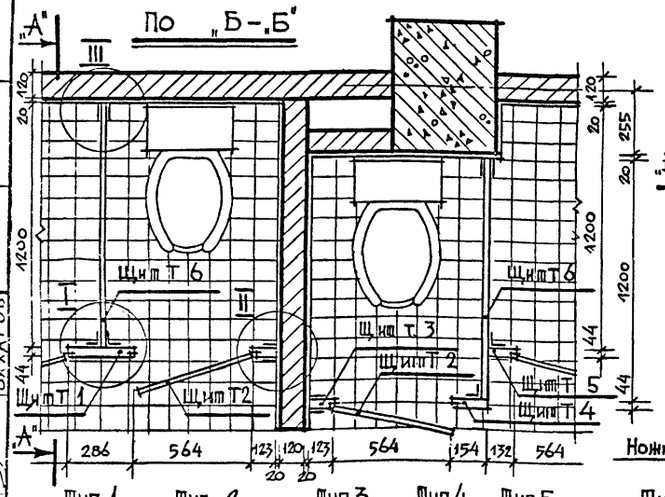

Внешний вид

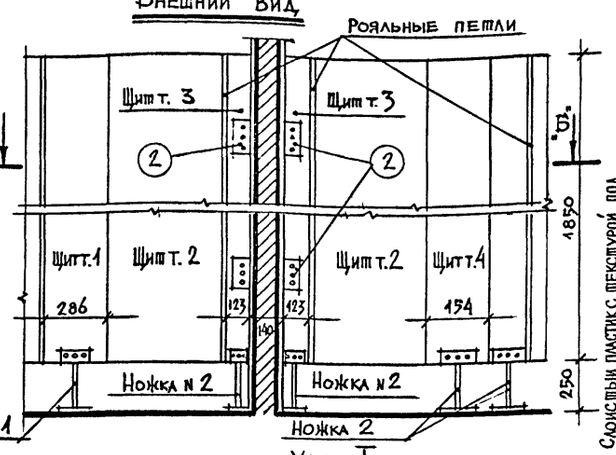

По „д-д"

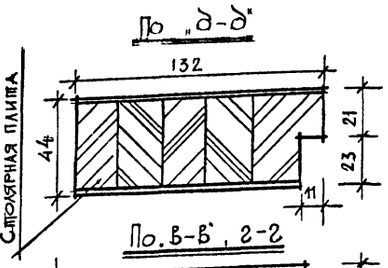

По „в-в", г-г



По „а-а"

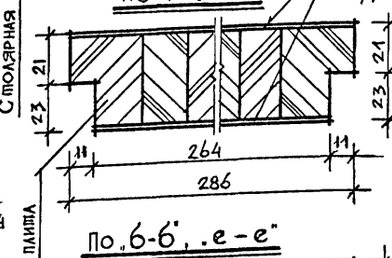

По „б-б", „е-е"



Столярная плита

Серый слоистый пластик с текстурой под дерево

Древесно стружечная плита

Столярная плита

Слоистый пластик с текстурой под дерево

Ножка N 1

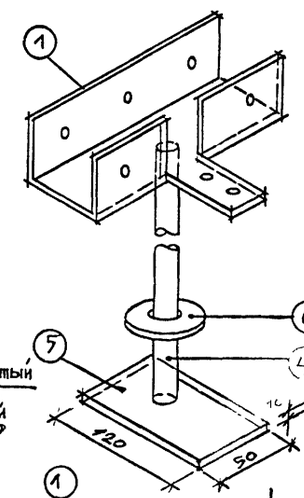

Ножка N 2

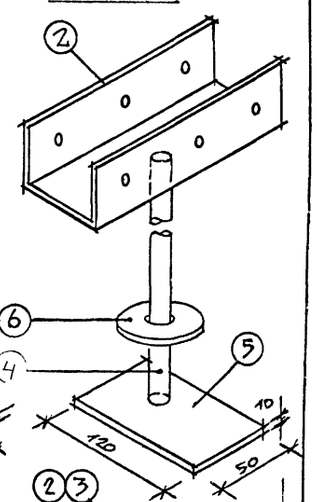

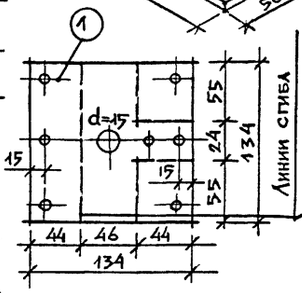

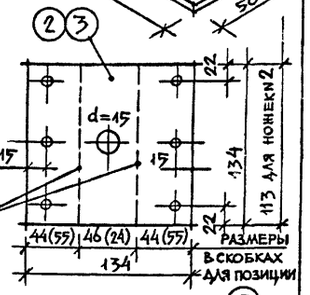

Узел III

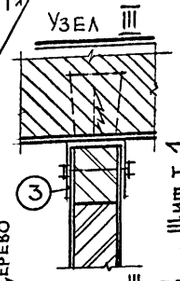

Узел IV

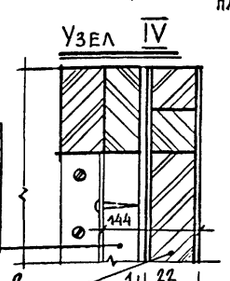

Спецификация элементов ножек

NN поз	Сортамент	Размеры в мм	Вес элем кг	Кол шт	Примечание
1	Котельное железо δ=3	134×134	0.14	4	Металлические изделия хромировать
2	—"—	134×134	0.14	14	
3	—"—	134×134	0.14	12	
4	Газовая труба Ф15	ℓ=230	0.29	10	
5	Котельное железо 50×10×120 (ℓ)		0.47	10	
6	Муфта Ф60 δ=10			10	хромировать
7	L 20×20×1800 (ℓ)			10	из алюминия

Спецификация на щиты (тип-1,2,3,4,5,6) и изделия для перегородок

NN типов	Наименование изделия	Кол шт	Примечание
1	Щит	4	
2	—"—	7	
3	—"—	4	
4	—"—	1	
5	—"—	1	
6	—"—	5	
N1	Ножка	4	
N2	Ножка	6	

Петель 7, ручек 7, задвижек 7 штук

Примечания

1. Столярные плиты (тип 1,3,4,5) оклеть пластиком
2. Древесно-стружечные плиты (тип 2,6) оклеть пластиком
3. Петли, ручки, задвижки, муфты хромировать
4. Все размеры даны в мм
5. Настоящий лист рассматривать совместно с листом АС-1

Тип 1

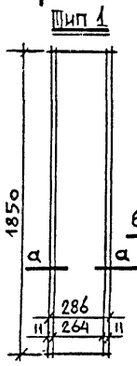

Тип 2

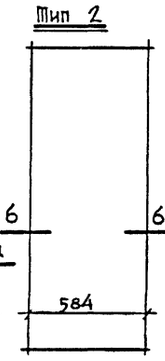

Тип 3

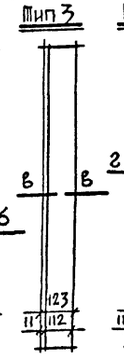

Тип 4

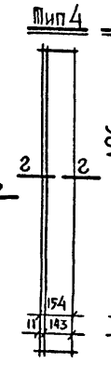

Тип 5

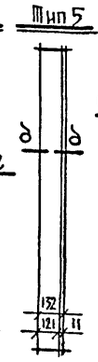

Тип 6

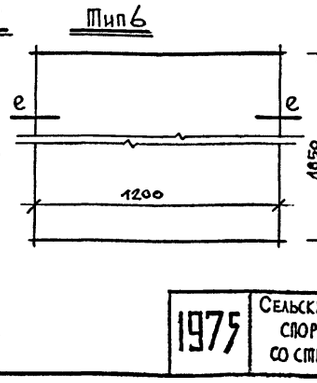

Узел I

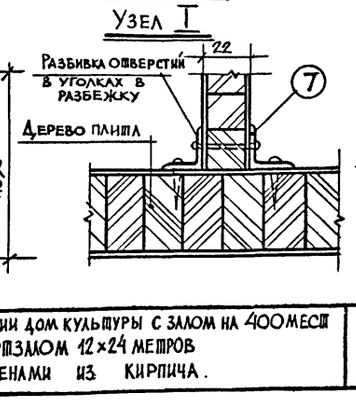

Узел II

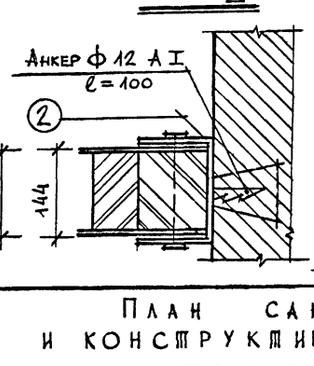

1975	Сельский дом культуры с залом на 400 мест спортзалом 12×24 метров со стенами из кирпича.	План санузлов и конструктивные детали.	Типовой проект 264-12-142 · Альбом I часть 1 · Лист АС-14

Зрелищных зданий и спортивных сооружений в сельской местности. Москва

Рук мастр N4 · Гл инж мастр · Гл арх пр-ма · Гл инж пр-ма · Рук гр арх

Захаров · Горшков · Проектиров Proberia · Авторы В. Горшков, Земечкина, Э. Захаров · Инженеры

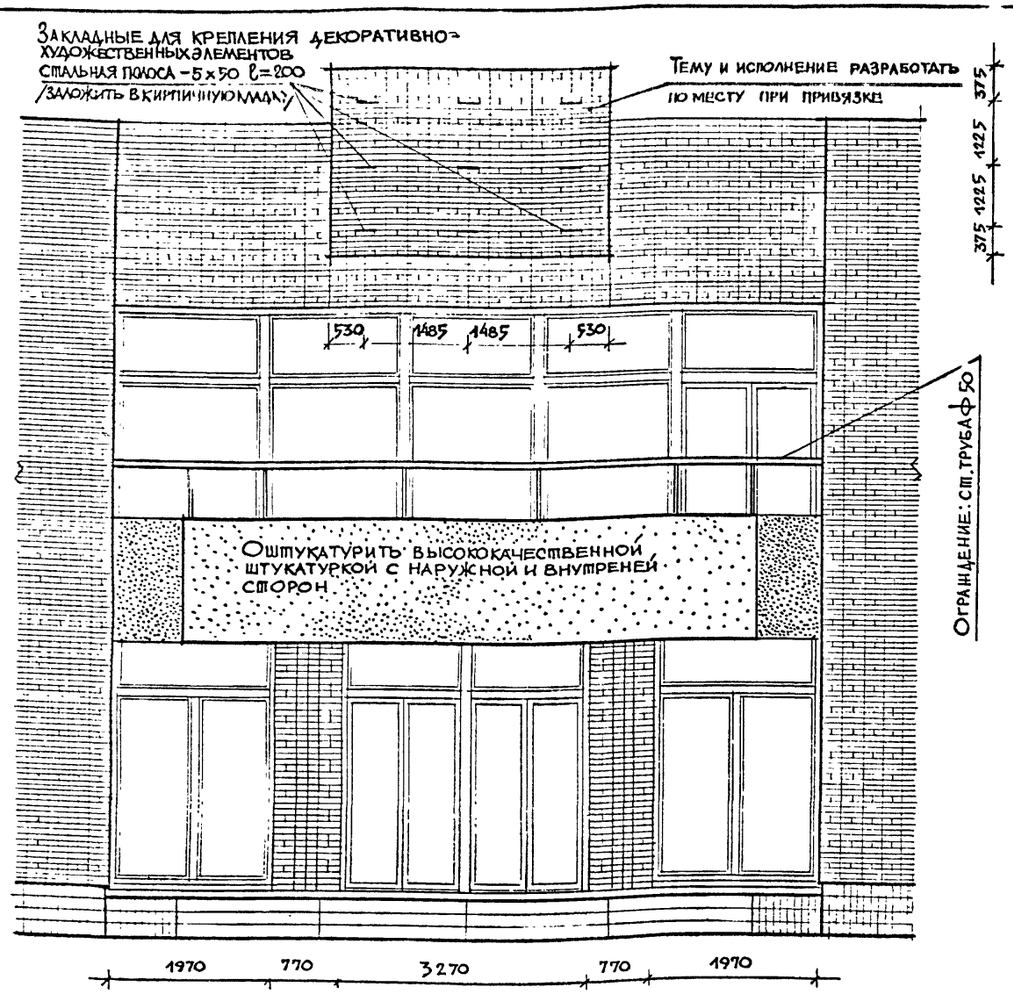

Фрагмент фасада здания по оси "Б"

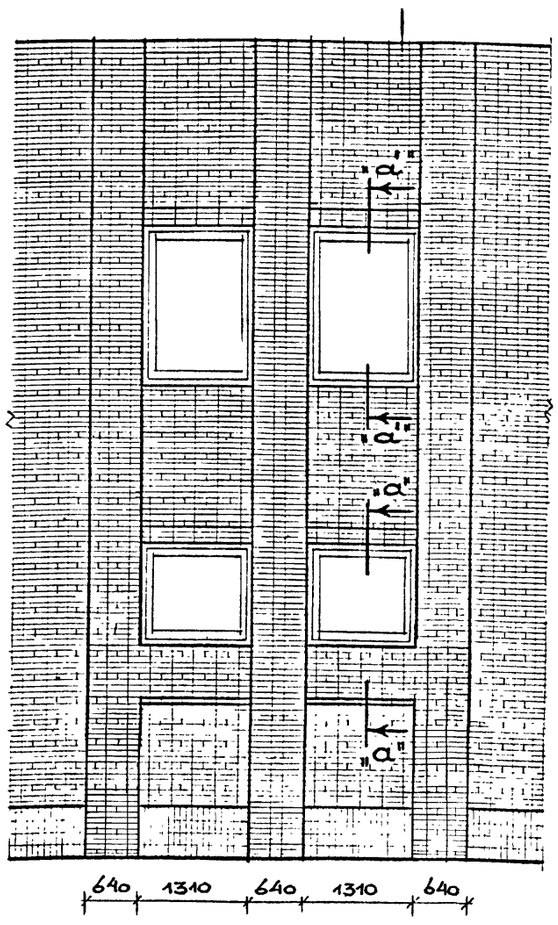

Сечение по "а-а"

/ пунктиром показано грань кладки для сечения "а'-а'"/

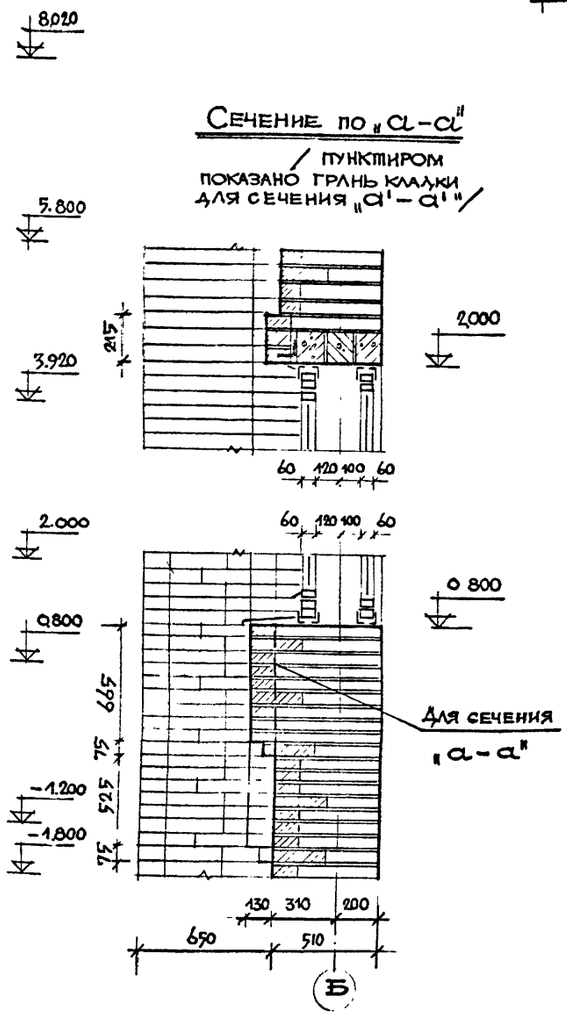

Порядовка кирпичной кладки тамбура главного входа

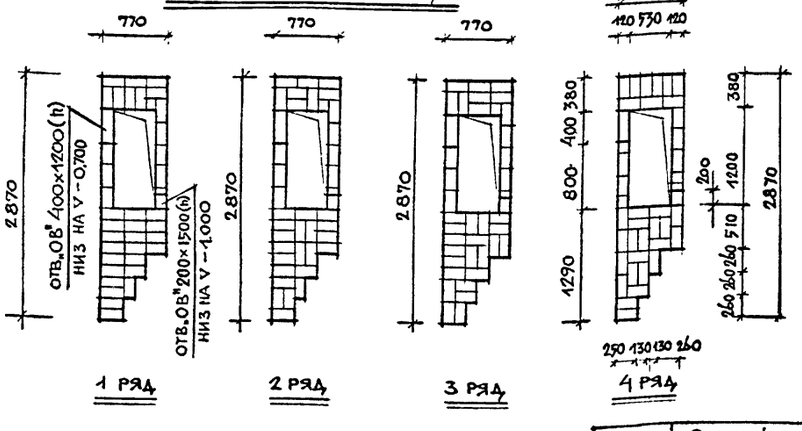

Фрагмент кирпичной кладки

Облицовка цоколя керамической плиткой "Кабанчик" темно коричневого цвета.

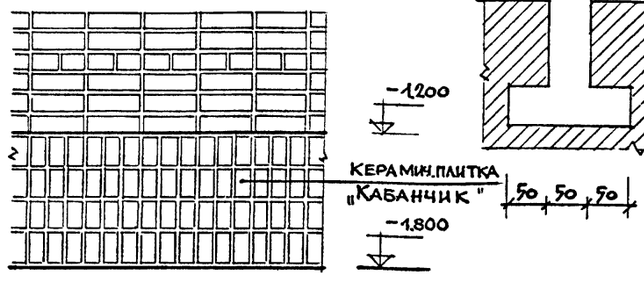

Закладная деталь для крепления декоративно-художественных элементов.

/стальн. полоса -5х50 ℓ=200/

Примечания:

1. Чертежи витражей, их привязку и т.д. см. альбом I/часть 2/ - стальные витражи.
2. Облицовка стен выполняется светлым однорядным 7-ми щелевым лицевым кирпичом /ГОСТ 7484-69/
3. Облицовку цоколя вести керамической глазурованой плиткой типа "Кабанчик" размером 150х75х10 мм темно коричневого цвета.
4. Данный лист рассматривать с чертежами АС-06 и АС-13
5. Декоративно художественные элементы выполняются при привязке силами худфонда по индивидуальному проекту.

Зрелищных зданий и спортивных сооружений имени Б.С. Мезенцева, Москва	Рук. мастер.	Милашевский			
	Гл. инж. мост	Леонтьев В.			
	Гл. арх. пр-та	Горшков	Проверил		
	Гл. инж. пр-та	Земляхинский			
	Рук. гр. арх.	Захаров	Проектировал		
	Рук. гр.	Горшков	Заключение		

1975	Сельский дом культуры с залом на 400 мест спортзалом 12х24 метров со стенами из кирпича	Фрагменты главного фасада. Фрагменты кирпичной кладки	Типовой проект 264-12-142	Альбом I часть 1	Лист АС-15

Развертка стены по оси „1"

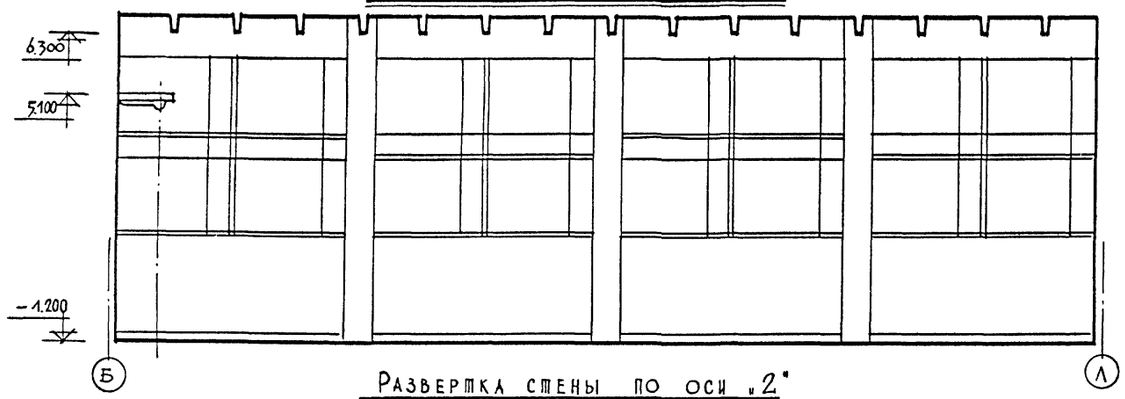

Развертка стены по оси „Л"

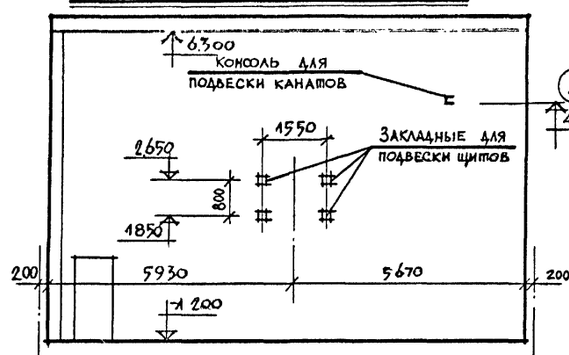

Мужская, женская раздевальни и комната инструктора

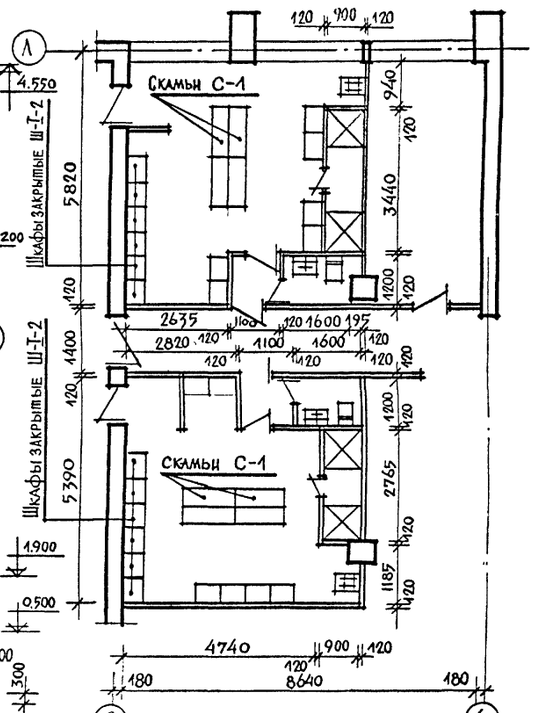

Развертка стены по оси „2"

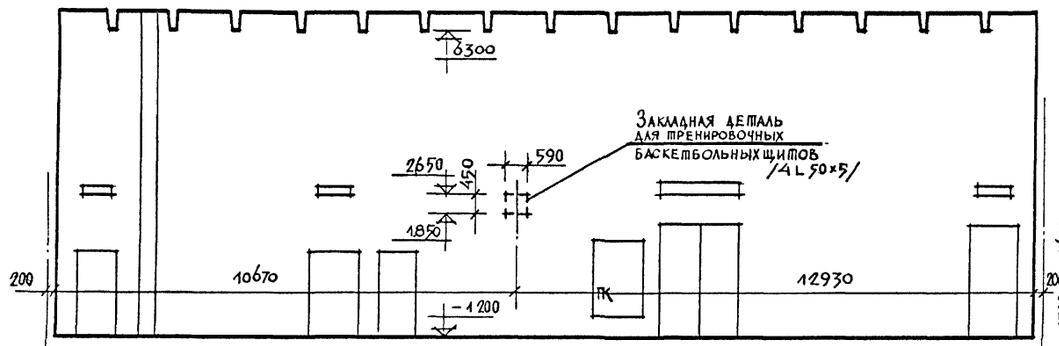

Развертка стены по оси „Б"

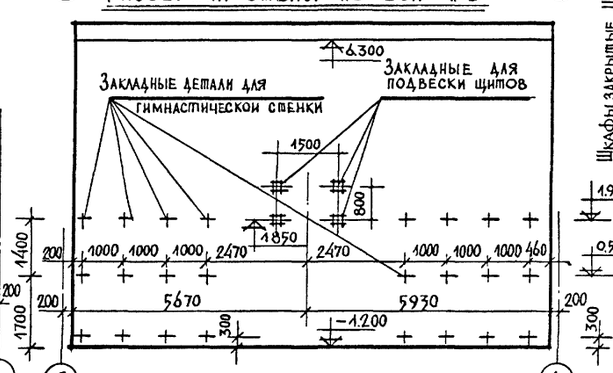

План зала для спортивных игр

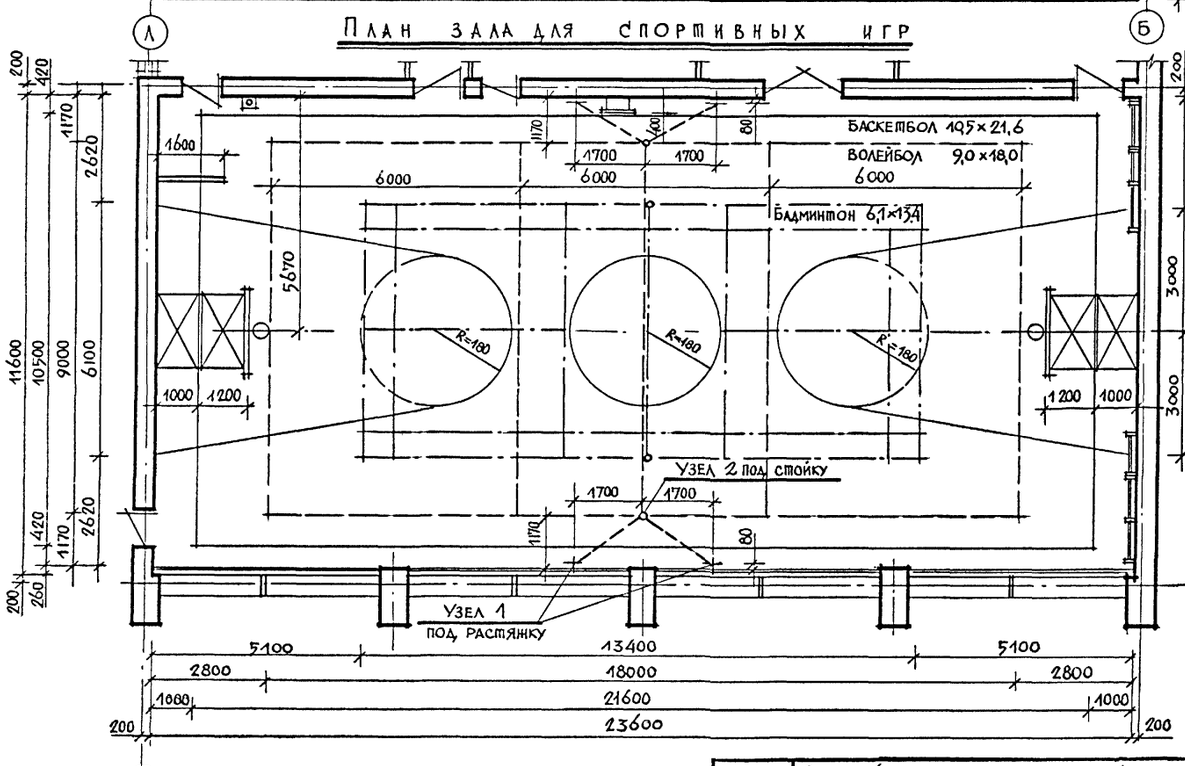

Комната поднятия тяжестей

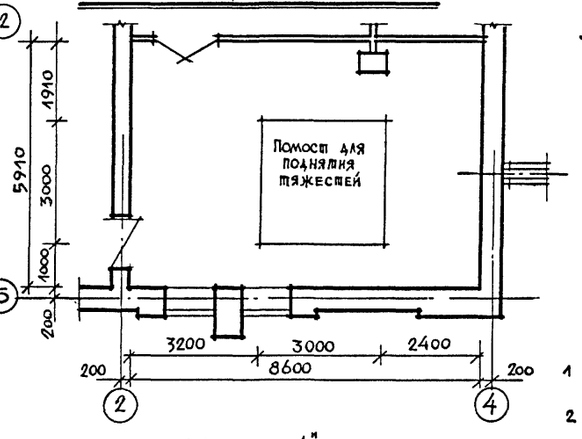

Узел „1"

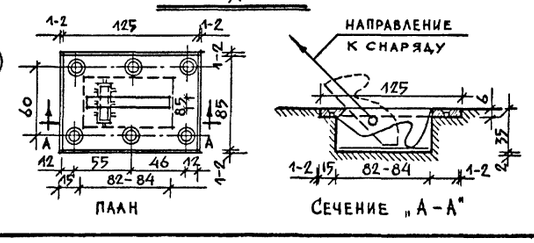

Узел 2

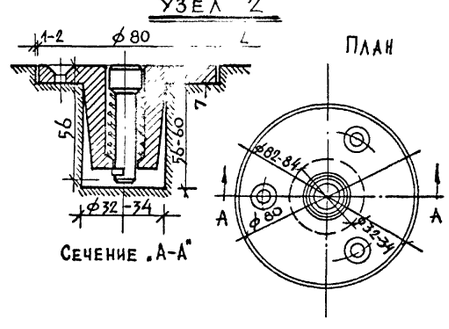

Примечание

1. Конструкцию закрытого шкафчика со скамьей см. лист АС-31 ÷ АС-36.
2. Закладные детали крепления спортивного оборудования зала см лист КС-36
3. Спецификацию спортивного оборудования см. лист АС-39
4.

1975	Сельский дом культуры с залом на 400 мест, спортзалом 12×24 метров со стенами из кирпича	План и развертки стен спортивного зала. Размещение оборудования	Типовой проект 264-12-242 · Альбом I, часть 1 · Лист АС-16

Гл. инж. проекта Захаров; Гл. инж.-пл. Смеженцева; Рук. мастерской Горшков; Гл. архитектор проекта Торшков; Гл. архитектор-планировщик Зимакулина; Рук. группы Леонтьев; Проверил Ахилевский; Гипростирм

Зрелищных зданий и спортивных сооружений имени Б. Смеженцева, Москва

Типовые конструкции, детали зданий и сооружений. Серия 3.407-1/76. Выпуск 1. Спортивные залы

Развертка стен зрительного зала по оси „Б"

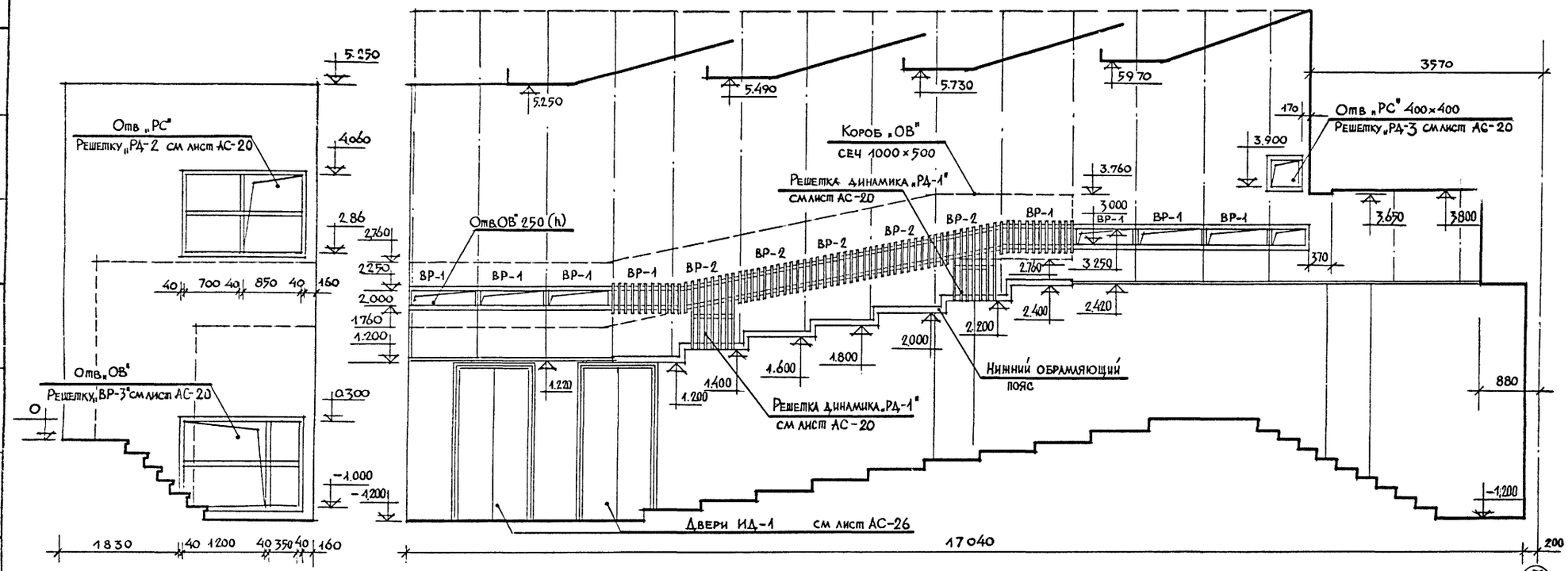

Примечания

1 Монтаж вентиляционных решеток „ВР-1"..ВР-2"„ВР-3" решеток „РД-1"..„РД-2"„РД-3 производить после возведения штукатурного слоя по сетке и его окраски

2 Вся древесина вентиляционных решеток, решеток динамиков, рам под решетки, нижнего обрамляющего пояса и т.д. обрабатывается огнезащитными составами

3 Настоящий лист рассматривать совместно с листами АС-18,20 и листами КС-24

4 Разрез, план и конструктивные листы подвесного потолка см. листы АС-22; КС-24

1975	Сельский дом культуры с залом на 400 мест спортзалом 12×24 метров со стенами из кирпича	Развертка стен зрительного зала по оси „Б"	Типовой проект 264-12-142	Альбом I часть 1	Лист АС-17

Формат А2 13699-02 20

Зрелищных зданий и спортивных сооружений имени Б.С.Мезенцева Москва

Рук.гр.К.Н. Захаров
Гл.инж.мастер Горшков
Гл.арх.пр-та Зимлихина
Гл.инж.пр-та Захаров
Рук.гр.арх. Захаров
Гл.конструктор Горшков
Гл.инж.пр-та Зимлихина
Гл.арх.пр-та Леонтьев
Гл.инж.пр-та Захаров
Руководитель Проверил

Развертка стен зрительного зала по оси „И"

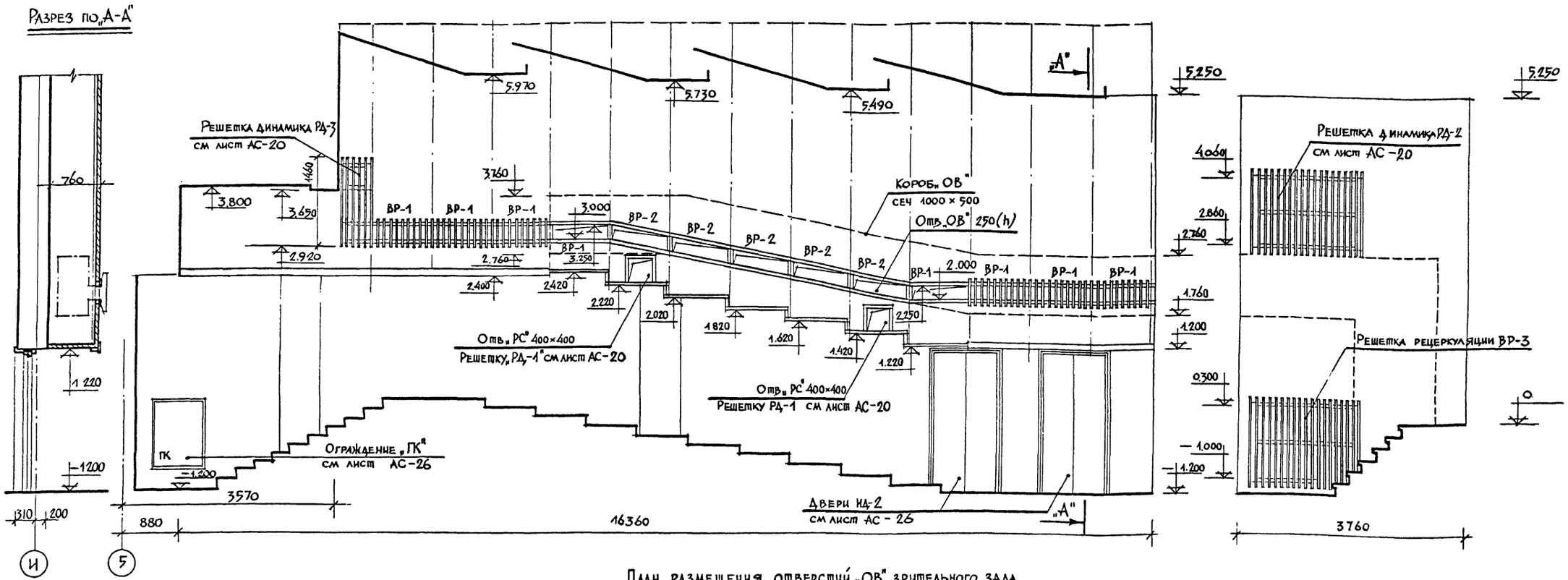

План размещения отверстий „ОВ" зрительного зала

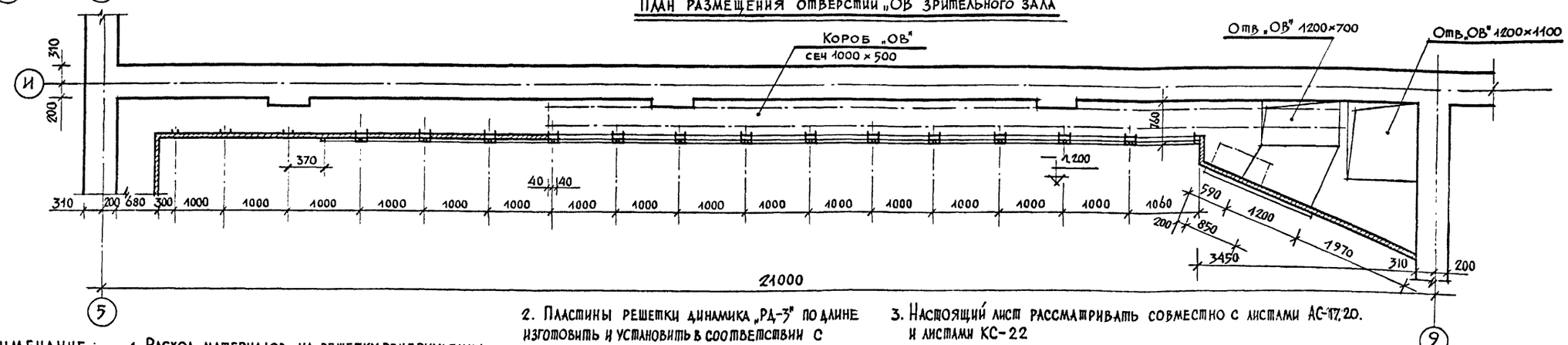

Примечание: 1. Расход материалов на решетку рецеркуляции „ВР-3" и конструктивное решение узлов аналогично решетки „РД-2" (см лист АС-20) Отличительные параметры на решетку „ВР-3 см лист АС-17

2. Пластины решетки динамика „РД-3" по длине изготовить и установить в соответствии с настоящим чертежом

3. Настоящий лист рассматривать совместно с листами АС-17, 20. и листами КС-22

4. Вся примененная дривесина обрабатывается огнезащитными составами

1975	Сельский домкультуры с залом на 400 мест, спортзалом 12×24 метров со стенами из кирпича	Развертка стен зрительного зала по оси „И"	Типовой проект 264-12-142	Альбом I часть 1	Лист АС-18

Зрелищных зданий и спортивных сооружений имени Б.С. Мезенцева

Рук. маст. №4 — Гл. инж. маст. — Гл. арх. пр-та — Гл. инж. пр-та — Рук. гр. арх.

Милашевский — Леонтьев — Горшков — Зимелихина — Захаров

Проектировал — Проверил

Захаров — Горшков

Согласовано

формат 22 13699-02 21

Развертка стены кинопроекционной

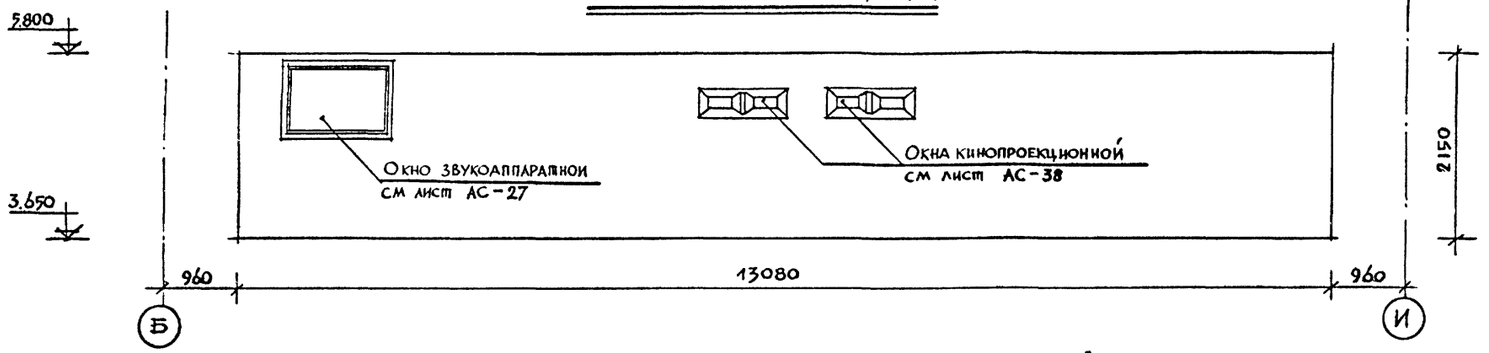

Развертка стены зрительного зала между осями „Б-И"

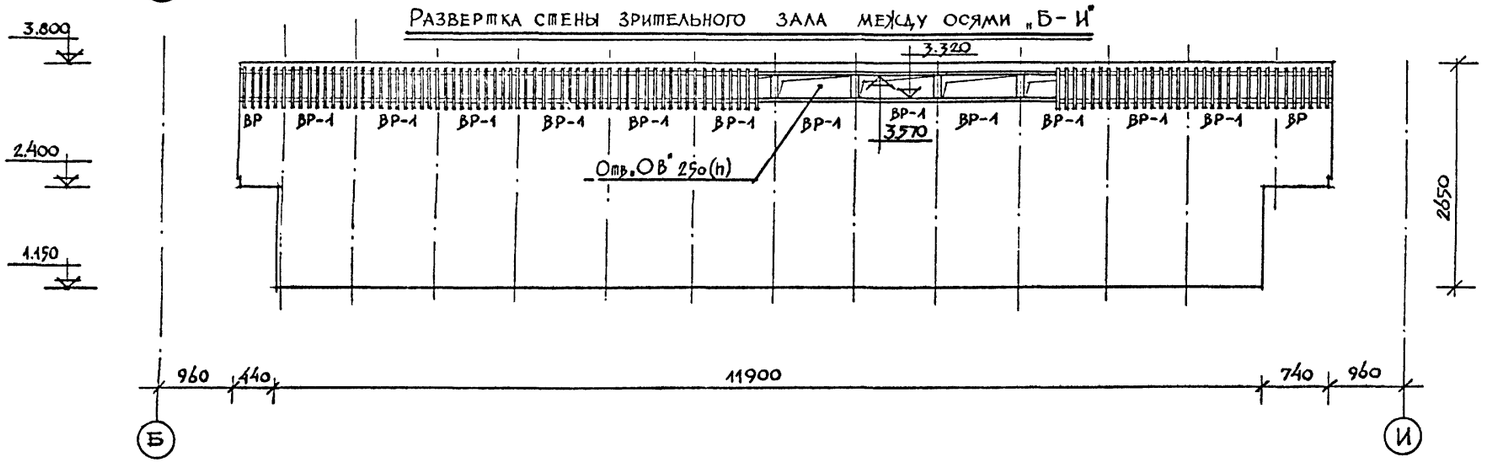

Фрагмент разреза зрительного зала

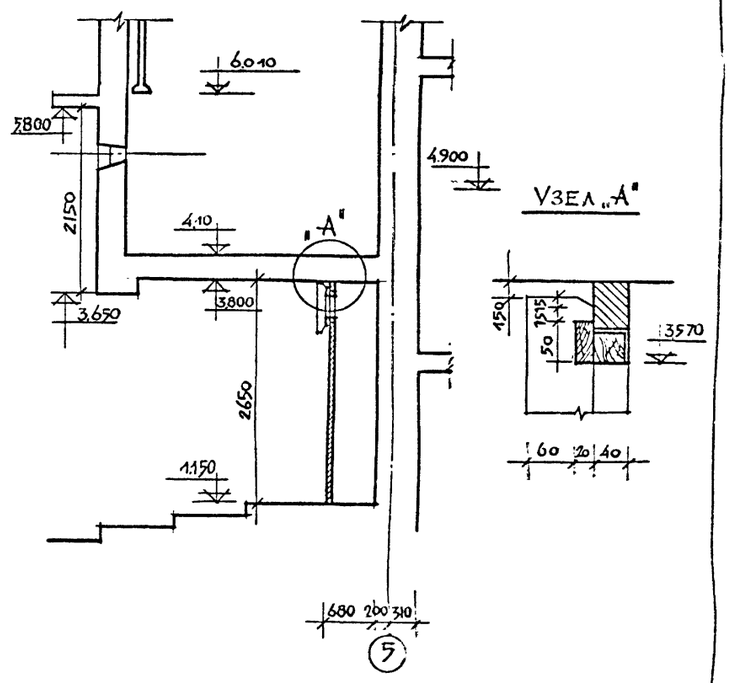

План размещения отверстий „ОВ" зрительного зала

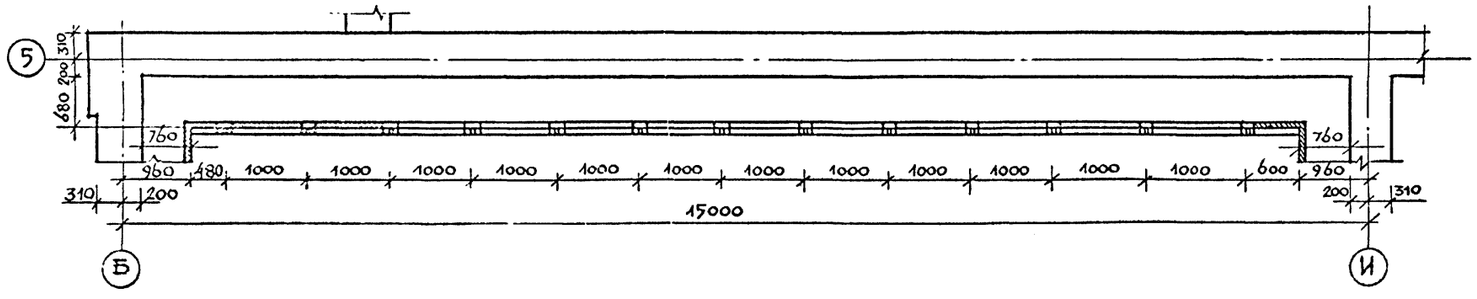

Примечания

1. Конструкцию и монтажные узлы на вентиляционную решетку „ВР-1" см лист АС-20
2. Вентиляционные решетки „ВР" аналогичные „ВР-1" установить по месту
3. Конструкцию и расход материалов на окно звукоаппаратной см лист АС-27
4. Чертеж окна кинопроекционной см лист АС-38
5. Монтаж вентиляционных решеток производить после возведения штукатурного слоя по сетке
6. Расход материалов на вентиляционные решетки ВР-1, ВР-2, на решетки динамиков РД-1, РД-2 см лист АС-20
7. Вся древесина вентиляционных решеток, решеток динамиков рам под решетки и т.д. обрабатывается огнезащитными составами
8. Настоящий лист рассматривать совместно с листами АС-20; 27 и листами КС-22.

1975	Сельский дом культуры с залом на 400 мест спортзалом 12×24 метров со стенами из кирпича	Развертка стен зрительного зала по оси „5".	Типовой проект 264-12-142	Альбом I часть 1	Лист АС-19

Формат 22 13699.02 22

Согласовано

Зрелищных зданий и спортивных сооружений имени Б.С. Мезенцева Москва

Рук. мастер №4 Гл. инж. мастер Гл. арх. пр-та Гл. инж. пр-та Рук. гр. арх.

Михайловский Леонтьев Горшков Зимелихина Захаров

Проектировал Захаров Проверил Горшков

Вентиляционная решетка „ВР-1"

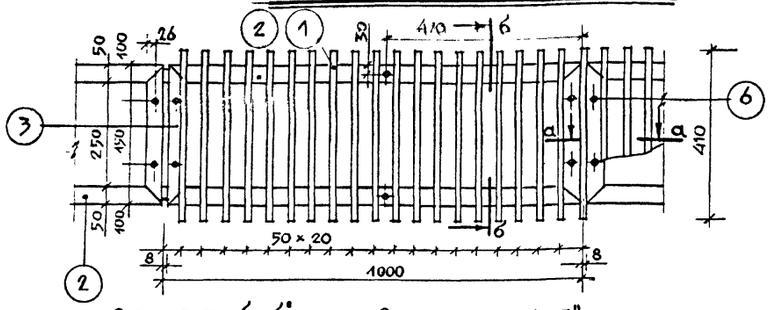

Сечение по „б-б"

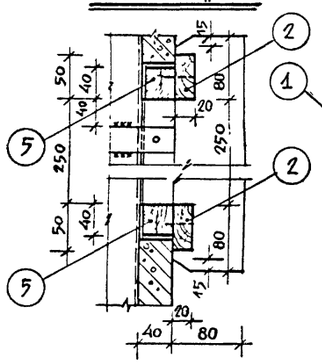

Сечение по „а-а"

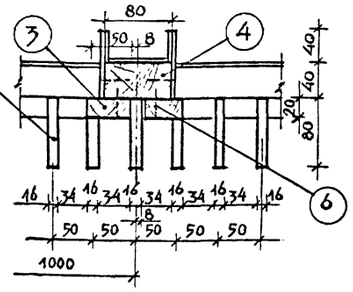

Вентиляционная решетка „ВР-2"

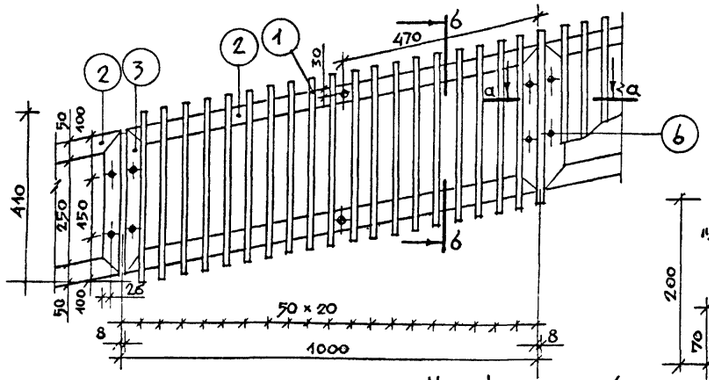

Нижний обрамляющий пояс

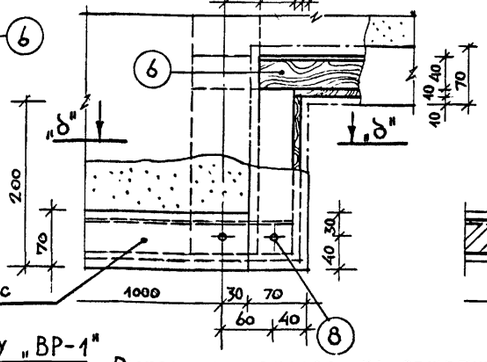

Решетка динамика „РД-1" (РД-3)

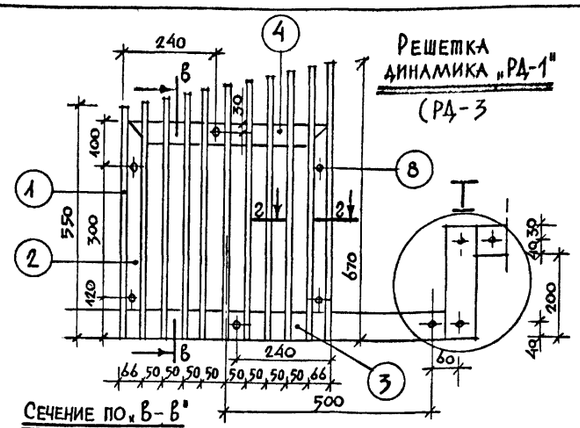

Сечение по „в-в"

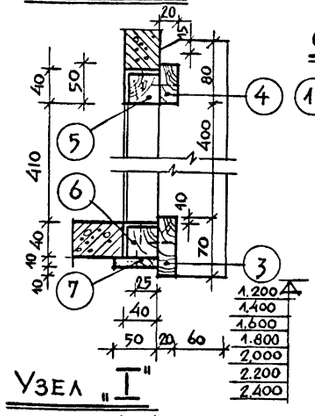

Сечение по „г-г"

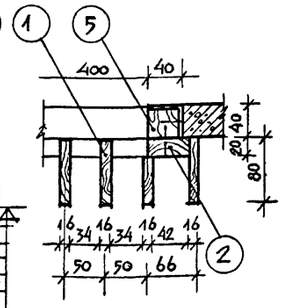

Узел „I"

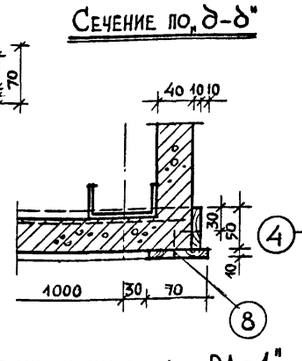

Сечение по „д-д"

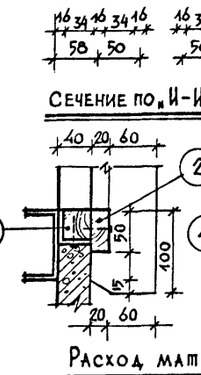

Решетка динамика „РД-2" (ВР-3)

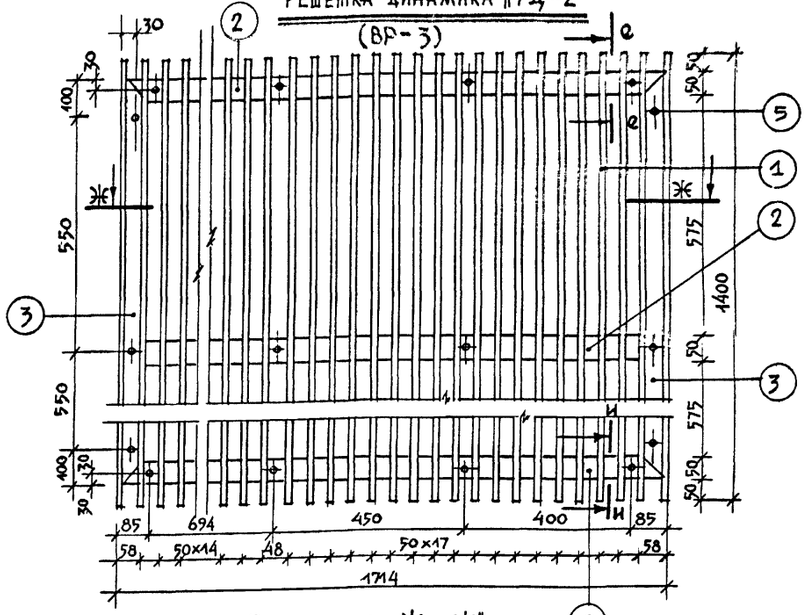

Разрез по „ж-ж"

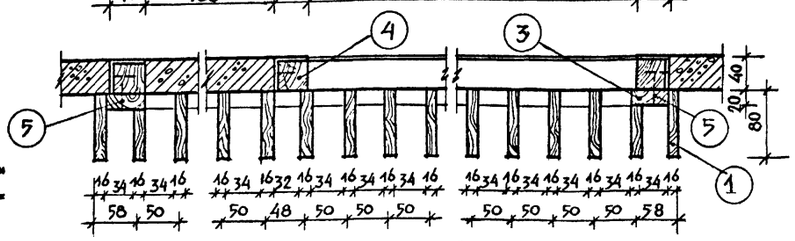

Сечение по „и-и"

Сечение по „е-е"

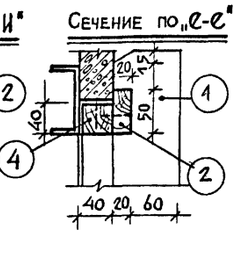

Примечание

1. Настоящий лист рассматривать совместно с листами АС-17,18,19 КС-22
2. Брусья и вкладыши крепить до возведения штукатурного слоя
3. Пластины должны быть изготовлены из дуба

Расход материалов на вентиляционную решетку „ВР-1"

№№ позиций	Наименование элементов решетки	Ед изм	Кол-во	Примечание
1	Пластина	м³	0.0105	Расход материалов на „ВР-2" равен расходу материалов на „ВР-1"
2	Горизонтальный элемент рамы решетки	м³	0.0020	
3	Вертикальный элемент рамы решетки	м³	0.0007	
4	Вкладыш	м³	0.0011	Вкладыш и брус крепить до возведен. штукатурного слоя
5	Брус	м³	0.0032	Количество решеток „ВР-1"=28 „ВР-2"=10
6	Шуруп крепления решетки	шт	6	
		итого	0.0175 м³	

Расход материалов на решетку динамика „РД-1"

№№ позиций	Наименование элементов решетки	Ед изм	Кол-во	Примечание
1	Пластина	м³	0.0094	Расход материалов на „РД-3" равен расходу материалов на РД-1. Количество решеток „РД-1"=4 „РД-3"=2
2	Вертикальный элемент рамы решетки	м³	0.0010	
3	Нижний элемент рамы решетки	м³	0.0007	
4	Верхний элемент рамы решетки	м³	0.0005	
5	Брус рамы под решетку			
6	Брус			
7	Накладная пластина			
8	Шуруп крепления решетки	шт	6	
		итого	0.0116 м³	

Расход материалов на решетку динамика „РД-2"

№№ позиций	Наименование элементов решетки	Ед изм	Кол-во	Примечание
1	Пластина	м³	0.0627	Расход материалов на „РД-2" равен расходу материалов на „ВР-3" Количество решеток „РД-2"=2 „ВР-3"=2
2	Горизонтальный элемент рамы решетки	м³	0.0051	
3	Вертикальный элемент рамы решетки	м³	0.0026	
4	Брус рамы под решетку.	м³	0.0122	
5	Шуруп крепления решетки.	шт	18	
6				
		итого	0.0826 м³	

Зрелищных зданий и спортивных сооружений имени Б.С.Мезенцева г. Москва

Рук.мастерской №4 — Милицкий
Гл.инж.маст. — Аронов
Гл.арх.пр-та — Горшков
Гл.инж.пр-та — Зимелихина
Рук.гр.арх — Захаров

Проектировал — Захаров
Проверил — Горшков

Сельский дом культуры с залом на 400 мест, спортзалом 12×24 метров со стенами из кирпича

1975

Решетки „ВР-1", ВР-2", „РД-1", „РД-2". (РД-3), (ВР-3)

Типовой проект 264-12-142 | Альбом I, часть 1 | Лист АС-20

Формат А2

План расстановки потолочных светильников вестибюля и козырька входа

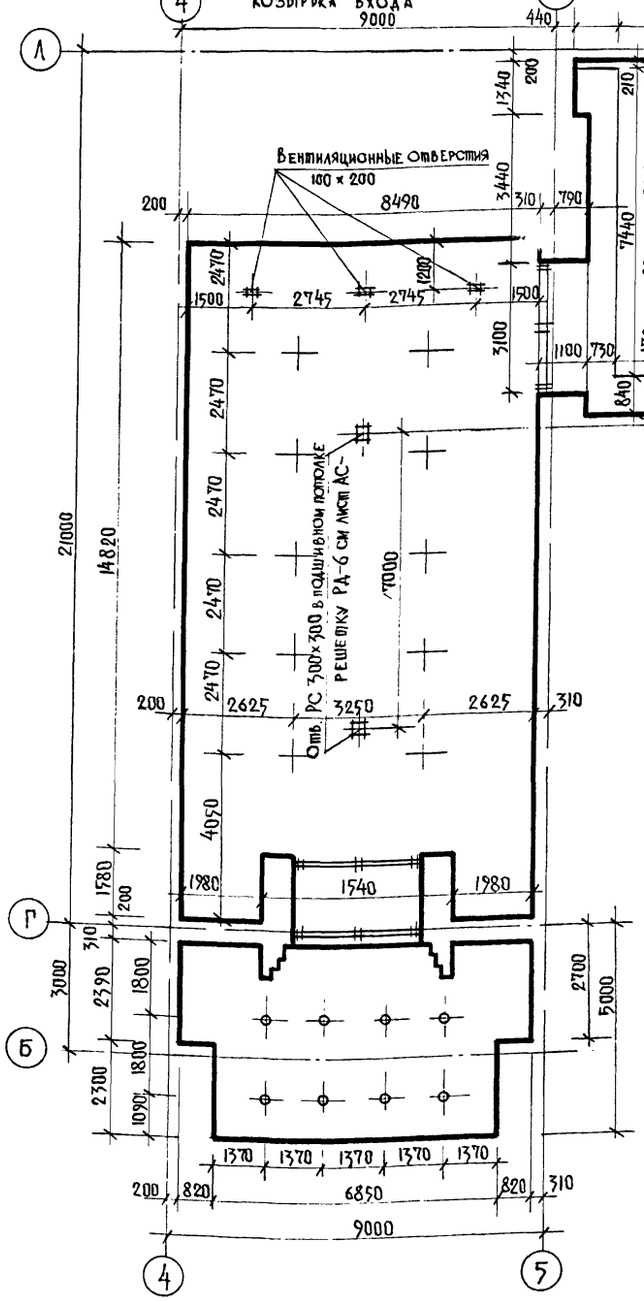
9000
440
1610
1580
1580
1580
1580
1580
1580
1580
1580
1580
1580
1580
1580
1610
1340
200
3440
310
790
8490
200
Вентиляционные отверстия
100 × 200
2470
1500
2745
2745
1200
1500
3100
1100
730
2470
2470
2470

Разрез по „А–А"

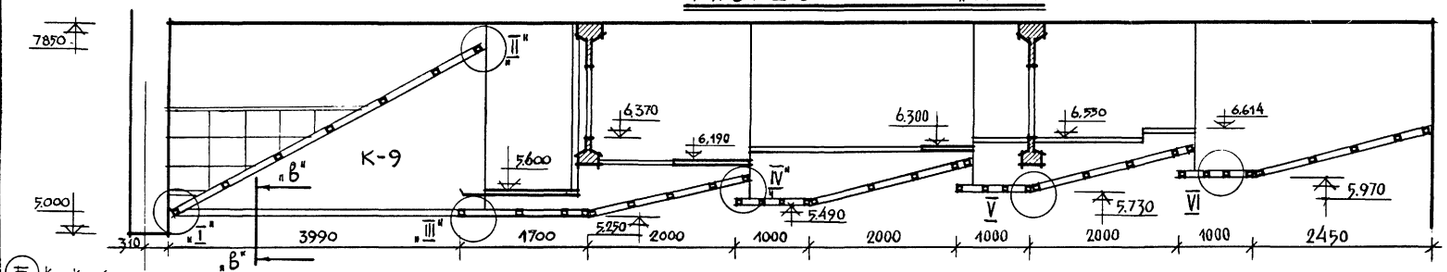

План расстановки щитов каркаса К-1,2,3,4,5,6,7,8,9.

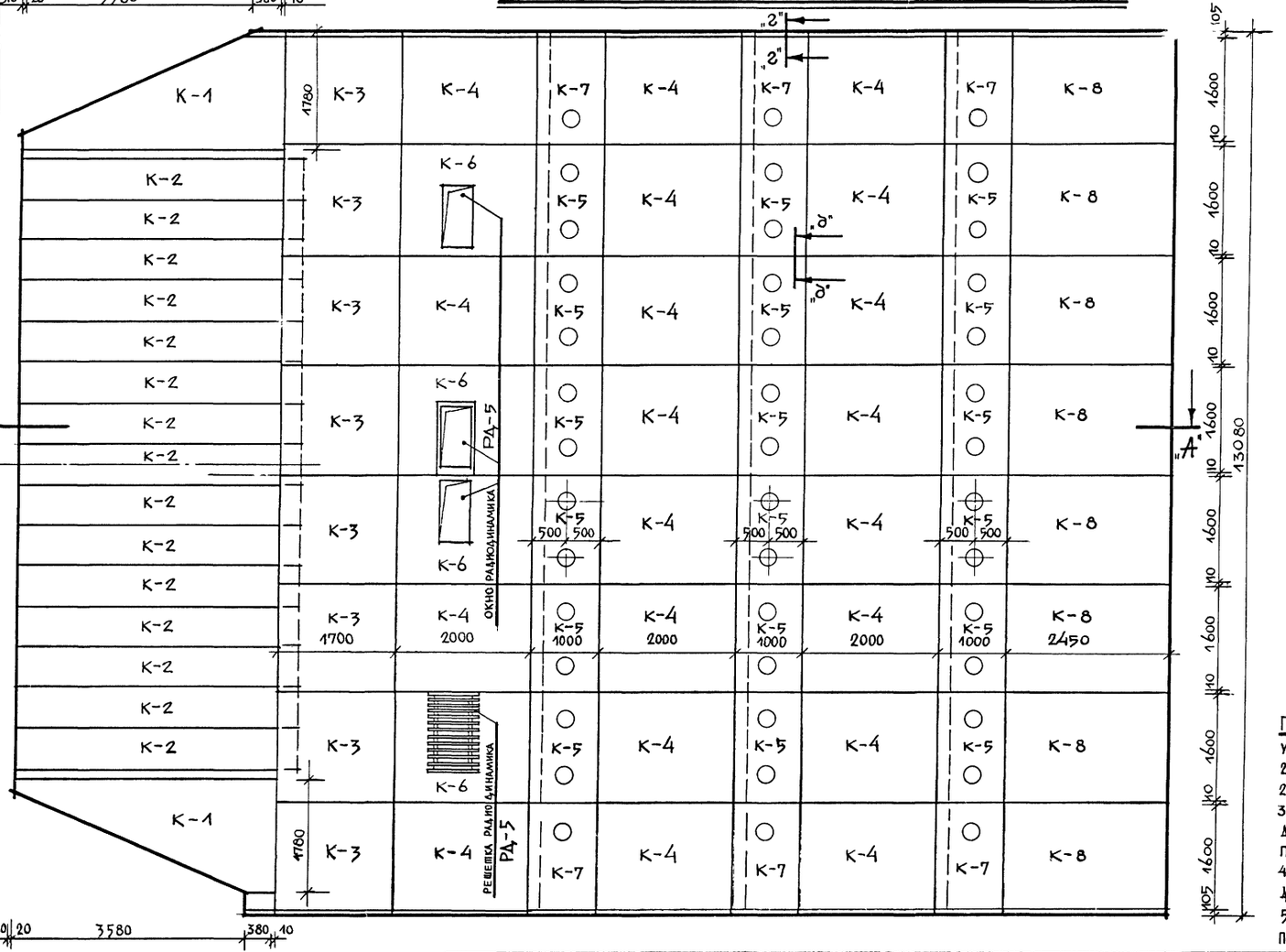

Размещение асбестоцементных листов по каркасам К-1,2,3,4,5,6,7,8,9.

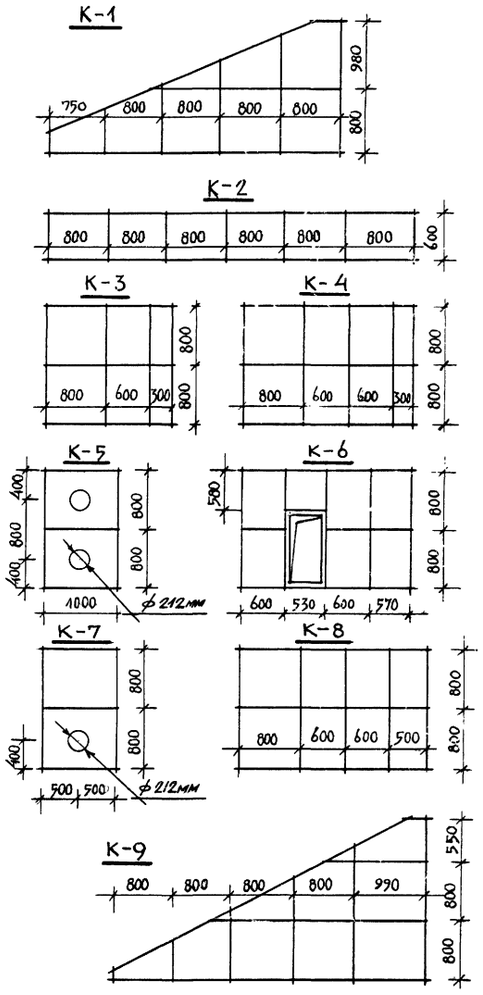

Примечания.

1. Решеткудинамика РД-5, подвесной каркас К-9, узлы I, II, III, , таблицу расхода материалов на каркасы К-1, 2,3,4,5,6,7,8,9 сеч. по 2-2 см. лист АС-24
2. Каркасы К-1,2,3,4,5,6, узлы IV, V, VI, сеч. по 3-3 см. лист АС-23
3. Обшивку каркасов асбестоцементными листам, крепление динамиков РД-5, производить после окончательной подвески и крепления каркасов.
4. Подгонку нестандартных асбестоцементных листов делать по месту.
5. Дополнительные примечания по монтажу подвесного потолка см. лист АС-24

1975	Сельский дом культуры с залом на 400 мест спортзалом 12×24 метров со стенами из кирпича	План потолка зрительного зала маркировка каркасов	Типовой проект 264-12-142	Альбом I, часть 1	Лист АС-22

Зрелищных зданий и спортивных сооружений имени Б.С. Мезенцева

Москва

Согласовано

Захаров, Горшков

Разработали: Милашевский, Леонтьев, Горшков, Зимелихина, Захаров

Гл. инж. пр-та, Гл. арх. пр-та, Гл. инж. пр-та, Рук. гр. арх.

Проверил, Проверил, Проверил, Проверил

Подвесной каркас К-3

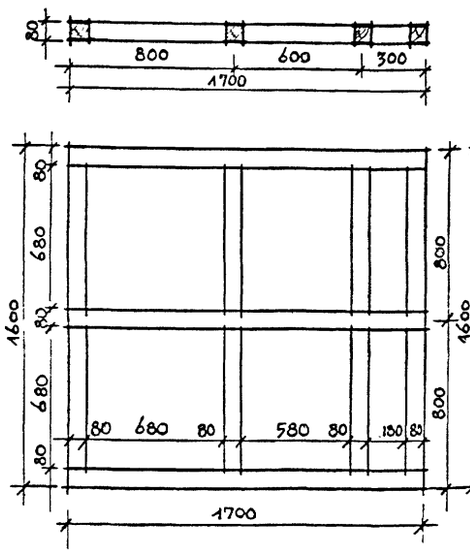

Подвесной каркас К-6

Подвесной каркас К-5

Подвесной каркас К-4
К-8

Узел - IV

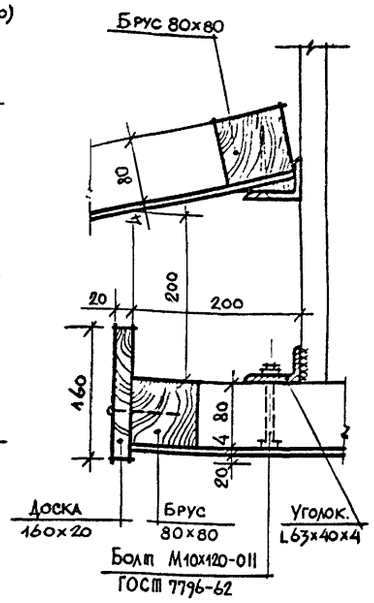

Узел - VI

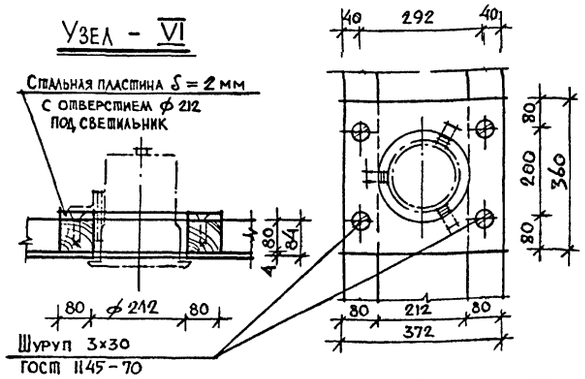

Узел подвески каркаса

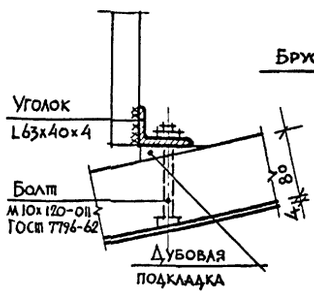

Узел - V

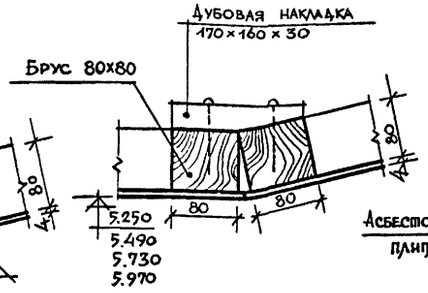

Сечение по „б-б"

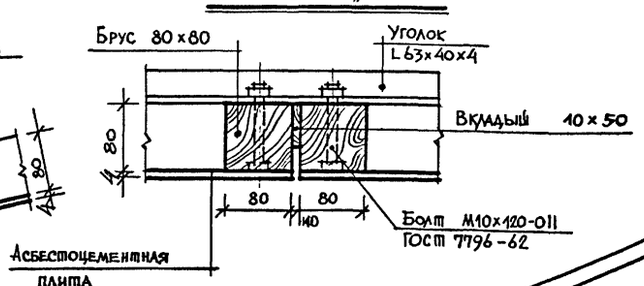

Подвесной каркас К-1

Подвесной каркас К-2

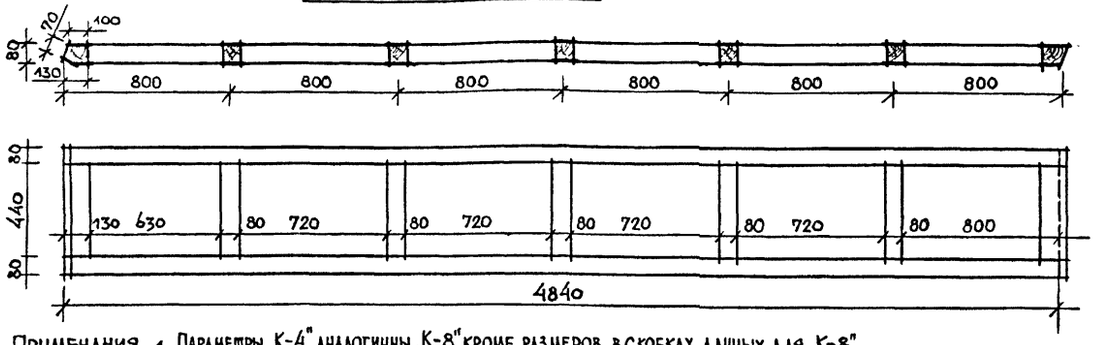

Примечания 1. Параметры „К-4" аналогичны „К-8" кроме размеров вскобках данных для „К-8"
2. Данный лист смотреть с листом АС-22, 3. Узловые соединения каркаса сделать в шип. 4. Вся древесина каркасов обрабатывается огнезащитными составами. 5. Материал каркасов - сосна.
6. Расход материалов на подвесной каркас смотри лист АС-24

1975 Сельский дом культуры с залом на 400 мест, спортзалом 12×24 метров со стенами из кирпича.

Детали потолка зрительного зала
Подвесные каркасы К-1 ÷ К-8

Типовой проект	Альбом	Лист
264-12-142	I часть 1	АС-23

13699-02 26
Формат А2

Рук. гр. Арх. Б.С. Мезенцева
Рук. сект. Н.Д. Захаров
Гл. инж. мастерской Н.Д. Горшков
Гл. арх. пр-та Н.Д. Змелихина
Гл. инж. пр-та Н.Д. Захаров
Инженер Н.Д. Горшков
Проверил Н.Д. Горшков
Нач. сект. Н.Д. Захаров
Гл. инж. проекта Н.Д. Захаров

Зрелищных зданий и спортивных сооружений имени
г. Москва

Подвесной каркас К-9

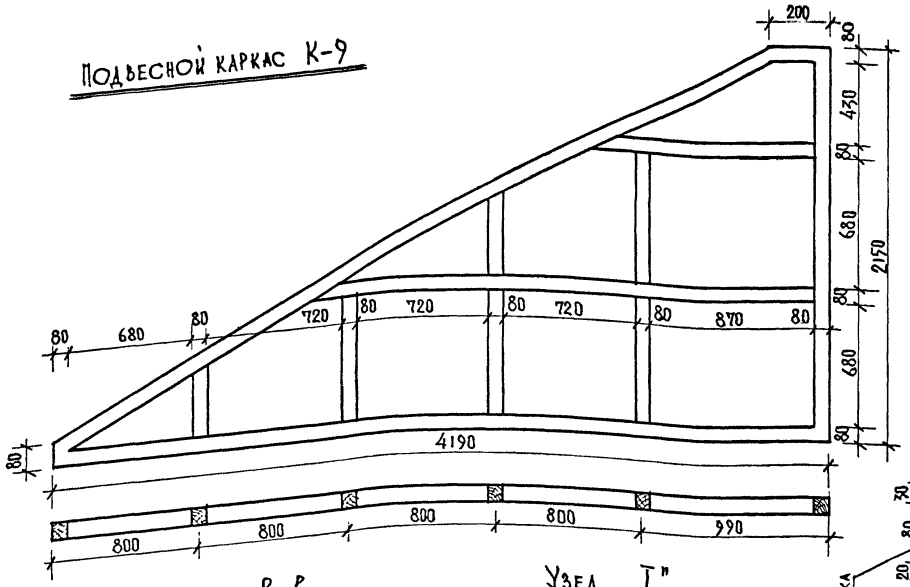

Решетка динамика РД-5

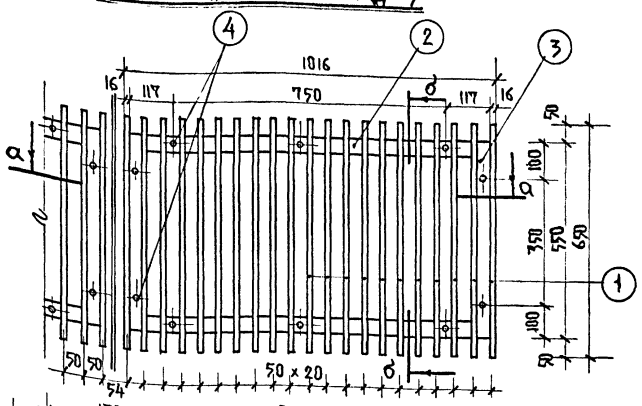

Разрез по „а-а"

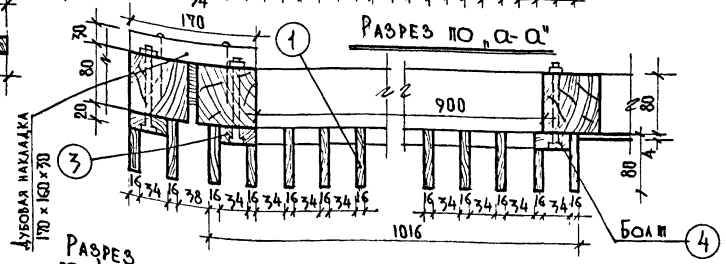

Расход материалов на подвесной потолок зрительного зала на 400 мест

на каркас

Марка каркаса	Сеч. бруса	м/пог на марку	Кол. панелей шт	Всего м³ на каркасы
К-1	80×80	11.700	2	0.1496
К-2	—"—	13.800	15	0.4415
К-3	—"—	11.500	8	0.5888
К-4	—"—	14.900	20	1.9080
К-5	—"—	9.400	18	1.0836
К-6	—"—	14.900	4	0.3816
К-7	—"—	7.900	6	0.3030
К-8	—"—	15.500	8	0.7936
К-9	—"—	15.400	2	0.1970
	Итого		83	5.8467

на асбестоцементные листы (ГОСТ 929-59)

Параметры листов	Кол. листов шт.
1200 × 800 × 4 мм.	56
800 × 800 × 4	90
800 × 600 × 4	268
800 × 300 × 4	58

Сечение по в-в

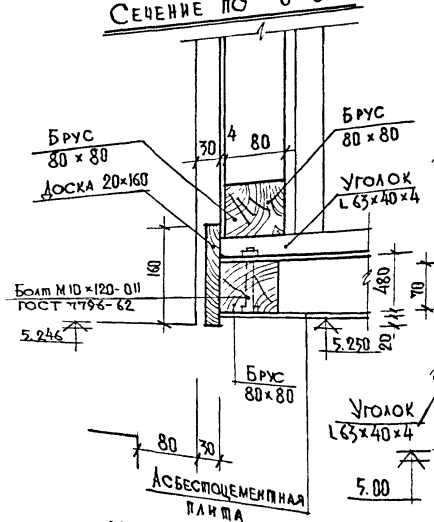

Узел „I"

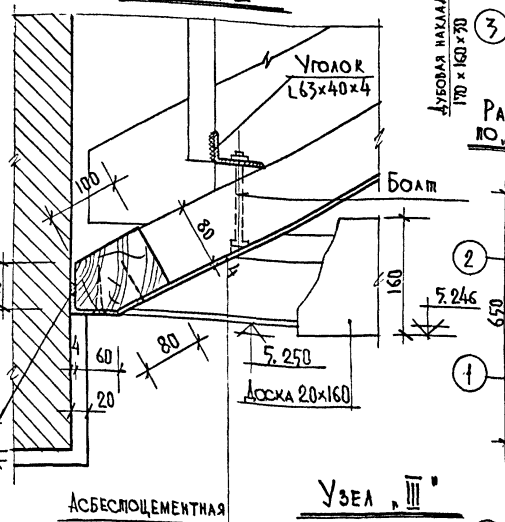

Разрез по „б-б"

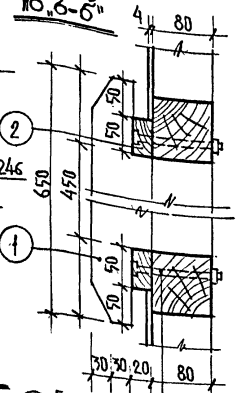

Расход материалов на решетку динамика РД-5

№№ поз.	Наименование элементов решетки	Ед. изм.	Кол-во	Примечание
1	Пластина	м³	0.0175	Кол. м³ на 4 решетки 0.0824
2	Горизонтальный элемент рамы	м³	0.002	
3	Вертикальный элемент рамы	м³	0.0011	
4	Болт крепления рамы	шт	12	

Примечания:

1. Деревянные рамы каркасов крепятся к направляющим уголками болтами и обшиваются асбестоцементными листами. Асбестоцементные листы крепить к каркасу оцинкованными шурупами ГОСТ 1144-70, места крепления шпаклевать.
2. Стыки листов перед шпаклевкой оклеить тканью „Серпянка", прошпаклевать, тщательно зачистить, нождачной бумагой и окрасить поливинилацетатной краской-пва или эмалью У-511 за 3 раза. Окраску производить с помощью распылителя.
3. Вся древесина обрабатывается перед установкой огнезащитными составами.
4. Материал каркасов-сосна влажностью до 17%
5. Настоящий лист рассматривать совместно с листами АС-22; 23 КС-23
6. Все размеры даны в мм, отметки в метрах.
7. Размещение светильников, решеток динамика РД-5, см. листы АС-22; 23.
8. Установку дубовых накладок производить до монтажа асбестоцементных плит.
9. Крепление каркасов к уголкам (узлы I; II; IV) производить шурупами 5×70 ГОСТ 1144-70. Места крепления по узлу I тщательно заделать.

Узел „II"

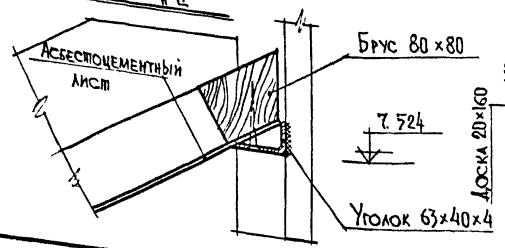

Узел „III"

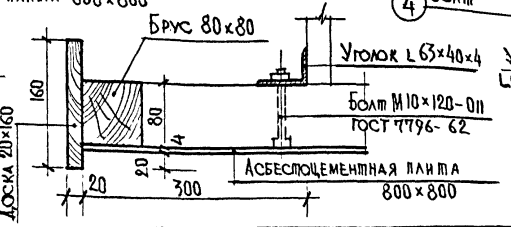

Сечение по „2-2"

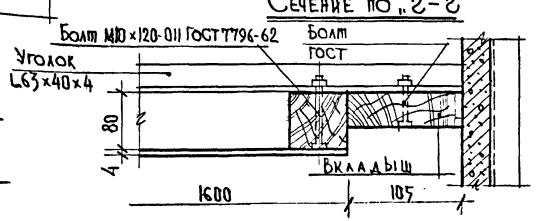

Зрелищных зданий и спортивных сооружений имени Б.С. Мезенцева г. Москва

Рук. мастерской — Гл. инж. мастерской
Гл. арх. пр-ва — Гл. арх.
Гл. инж. пр-та — Рук. гр. арх.

Согласовано

Задание: Горшков
Проектировал: Проектировщик
Чертил: Чертежник
Проверил: Горюнов, Мухина, Захаров

1975	Сельский дом культуры с залом на 400 мест спортзалом 12×24 метров со стенами из кирпича	Конструктивные детали потолка зрительного зала Решетка динамика РД-5	Типовой проект 264-12-142	Альбом I, часть 1	Лист АС-24

Развертка стены фойе по оси „И"

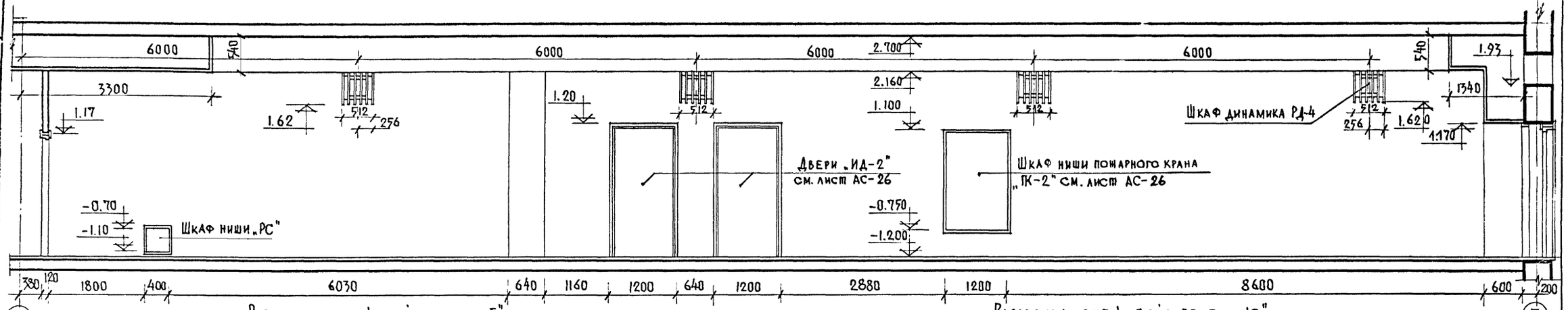

Развертка стены фойе по оси „5"

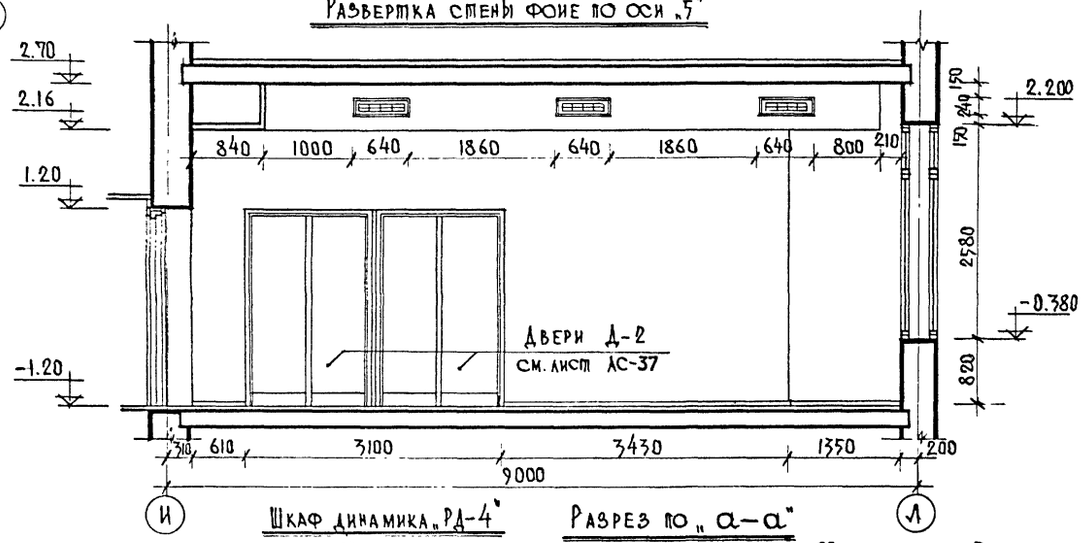

Развертка стены фойе по оси „10"

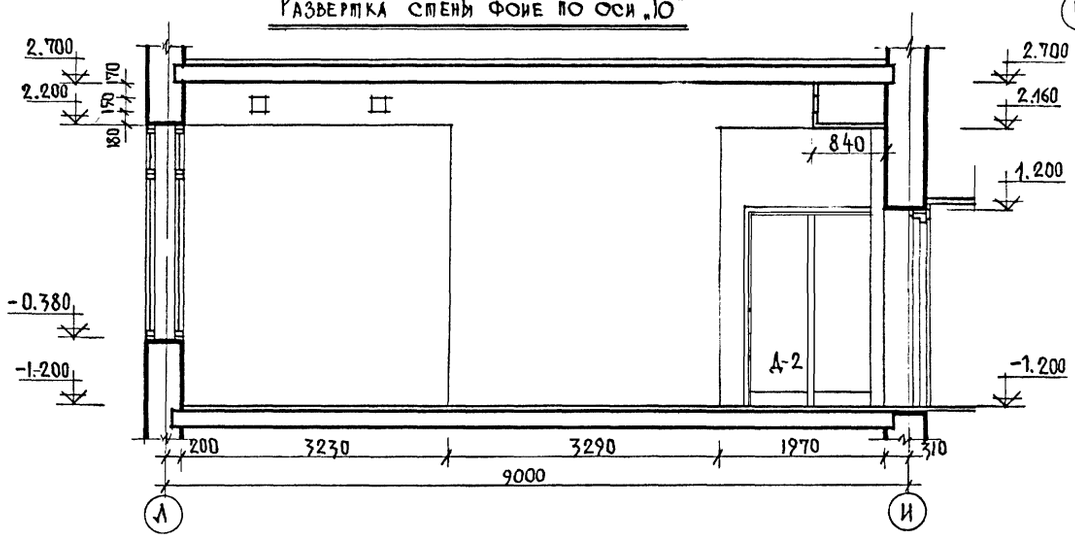

Шкаф динамика „РД-4"

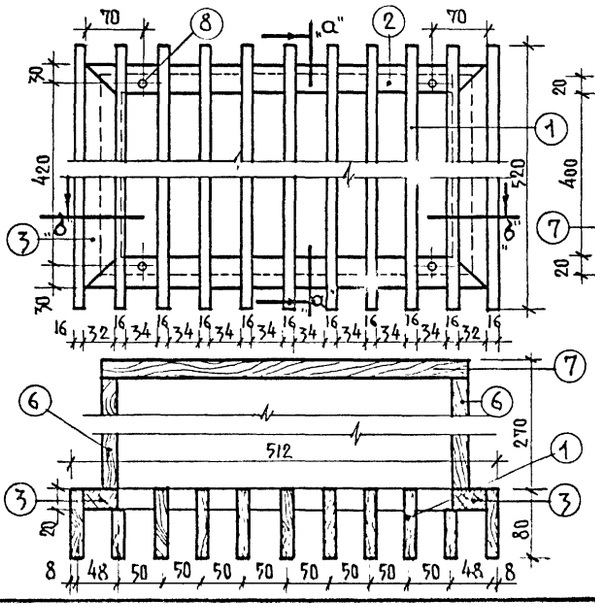

Разрез по „а–а"

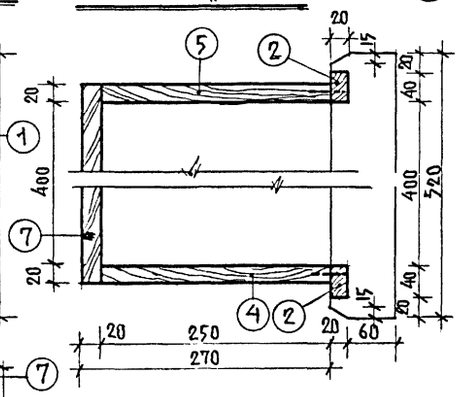

Разрез по „б–б"

Расход материалов на шкаф динамика „РД-4"

	№№ позиц	Наименование элементов шкафа	Ед. изм.	Кол-во	Примечание
Решетка шкафа	1	Пластина	м³	0.0073	
	2	Горизонтальный элемент рамы	м³	0.0007	
	3	Вертикальный элемент рамы	м³	0.0007	
Шкаф	4	Нижняя стенка	м³	0.0022	
	5	Верхняя стенка	м³	0.0022	
	6	Боковая стенка	м³	0.0022	
	7	Задняя стенка	м³	0.0039	
	8	Шурупы крепления решетки	шт.	4	
	9				
	10				

Примечания:

Решетку шкафа крепить после установки шкафа и динамика.
Крепление стенок шкафа между собой делать в шип.

1975	Сельский дом культуры с залом на 400 мест спортзалом 12×24 метров со стенами из кирпича	Развертки стен фойе шкаф динамика „РД-4"	Типовой проект 264-12-142	Альбом I часть 1	Лист АС-25

Согласовано

Проектировал Захаров
Проверил Горшков
Рук. маст. №4 Миллиевский
Гл. инж. маст. Леонтьев
Гл. арх. пр-та Горшков
Гл. инж. пр-та Зимелихина
Рук. гр. арх. Захаров

Зрелищных зданий и спортивных сооружений имени Б. С. Мезенцева
Москва

Дверной блок „ИД-2"

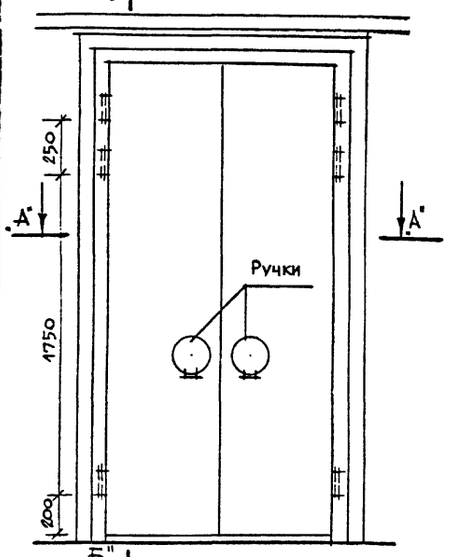

Разрез по „Б-Б"

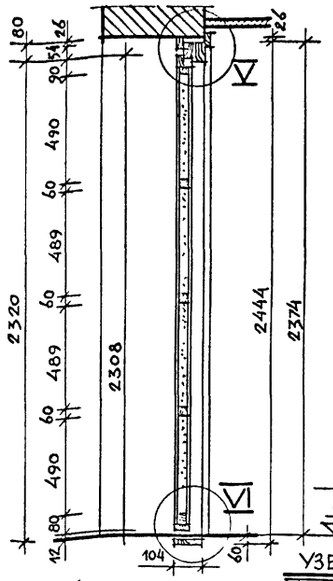

Разрез по „Г-Г"

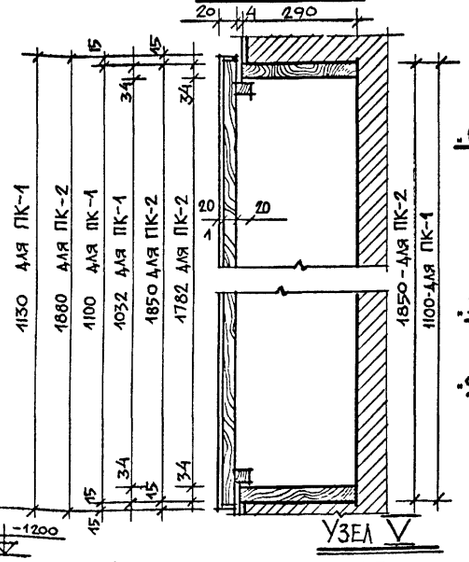

Пожарный шкаф для „ПК-2" и „ПК-1"

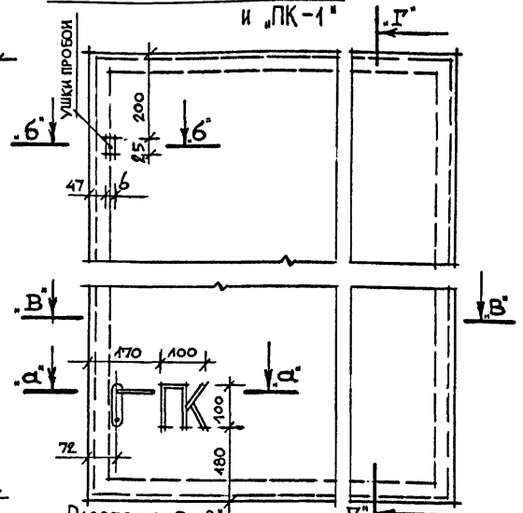

Эмблема

Изготовить из никилированной стали δ=3 мм

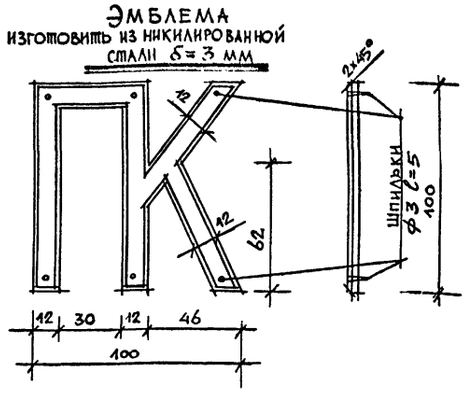

Разрез по „А-А"

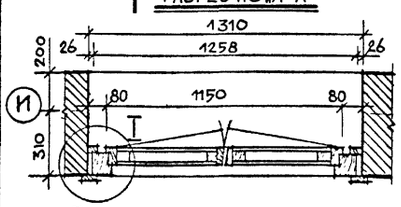

План размещения дверных блоков ИД-1

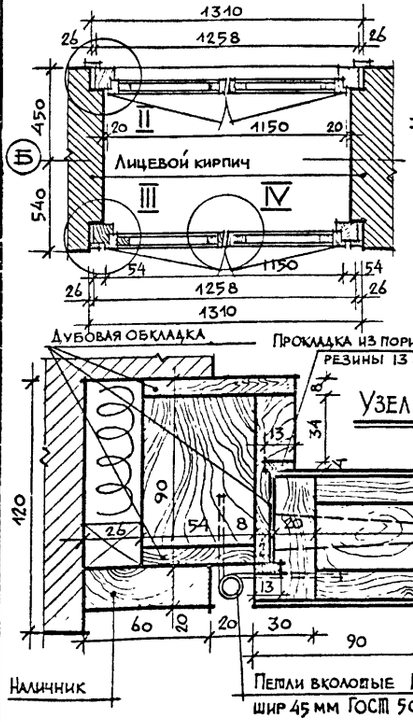

Узел I

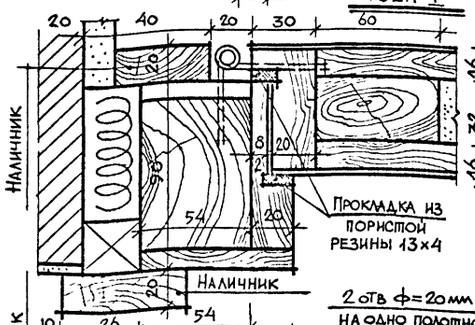

Узел II

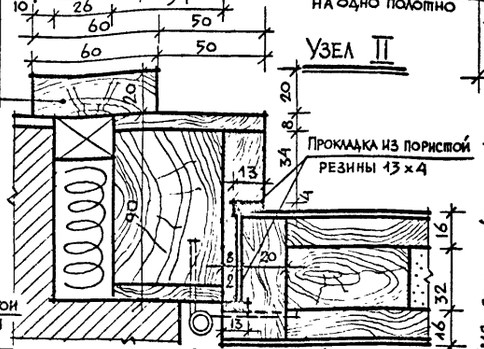

Узел III



Узел IV

Узел V

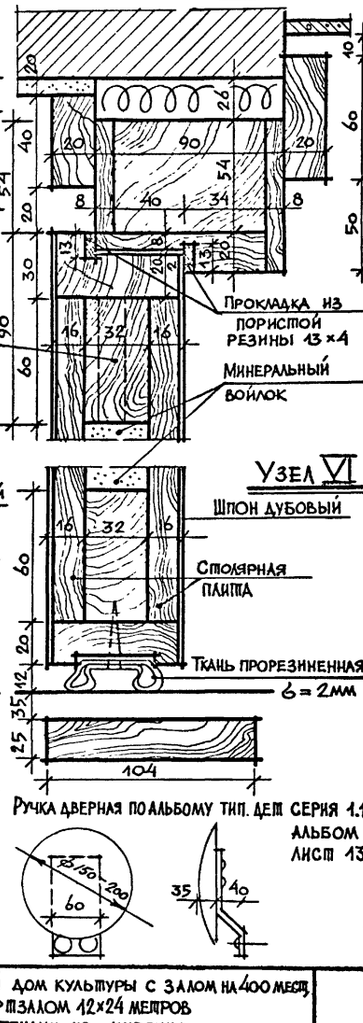

Узел VI

Ручка дверная по альбому тип. дем серия 1.135 альбом I лист 136

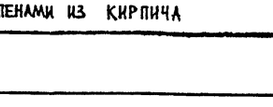

Разрез по „В-В"

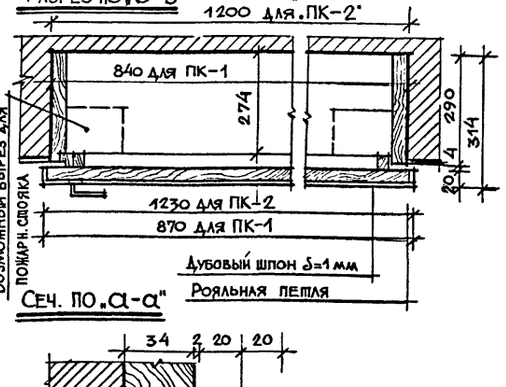

Сеч. по „а-а"

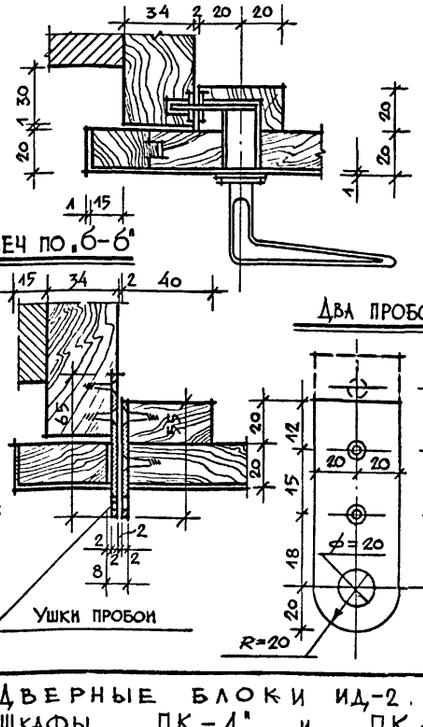

Сеч. по „б-б"

Два пробоя

Расход материалов на дверной блок „ИД-2" (ИД-1)

1	Древесина коробки (сосна)	0,0278	м³
2	Древесина полотен (сосна)	0,0272	м³
3	Столярная плита δ=16 мм	2,3260	м²
4	Дубовая обкладка полотна	0,0221	м³
5	Дубовая обкладка коробки	0,01790	м³
6	Шпон дубовый	2,9070	м²
7	Наличник (дуб) для ИД-2	0,01230	м³
	для ИД-1	0,0074	м³
	Петли дверные Н-100 ГОСТ 5088-65	6	шт
	Ручки дверные тип серия 1.135 Альбом I лист 136	4	шт

Расход материалов на пожарный шкаф ПК-2

1	Доска сосна	0,0954	м³
2	Ножевой шпон дубовый	2,3211	м²
3	Завертки оконные ГОСТ 5090-65	1	шт
4	Рояльная петля l=1030 мм	1	шт

Расход материалов на пожарный шкаф ПК-1

1	Доска сосна	0,0607	м³
2	Ножевой шпон дубовый	1,000	м²
3	Завертки оконные ГОСТ 5090-65	1	шт
4	Рояльная петля l=1030 мм	1	шт

Примечания

1. Дверной блок ИД-2, ИД-1 аналогичны
2. Двери внутренние ИД-1, ИД-2 покрыть матовым полиэфирным лаком светлого тона.
3. Шкаф ПК-1 оклеить ножевым (дуб), покрыть матовым полиэфирным лаком.
4. Дверь наружную ИД-1 покрыть бесцветным водоотталкивающим лаком.

Петли вкладные h=100 шир 45 мм ГОСТ 5088-65

Наличник

Сельский дом культуры с залом на 400 мест, спортзалом 12×24 метров со стенами из кирпича

1975

Дверные блоки ИД-2, ИД-1 шкафы „ПК-1" и „ПК-2"

Типовой проект	Альбом	Лист
264-12-142	I часть 1	АС-26

Авторы: Захаров, Горшков, Зимелкина, Захаров, Мезенцева

Здание спортивных сооружений имени В.С. Мезенцева, г. Москва

Проектировал, Проверил, Гл. инж. маст., Гл. арх. пр-та, Гл. инж. пр-та, Рук. арх. маст. №4, Рук. гр. АРХ

Инв. № подл. | Подпись и дата | Взам. инв. №

Формат 22 13699-02 29

Ворота „В3-А" (В3-Б)

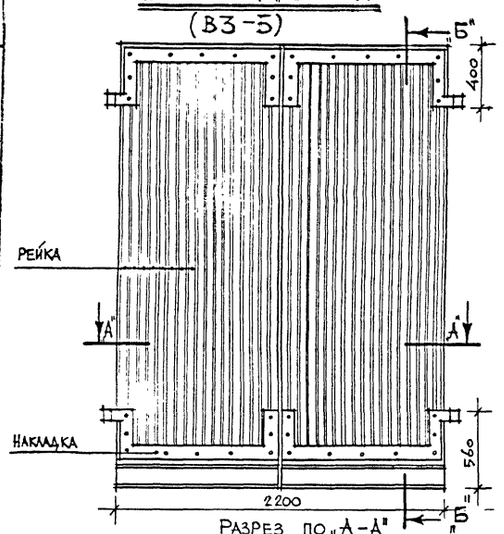

Разрез по „Б-Б"

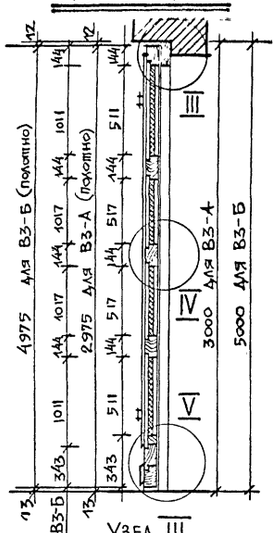

Разрез по „А-А"

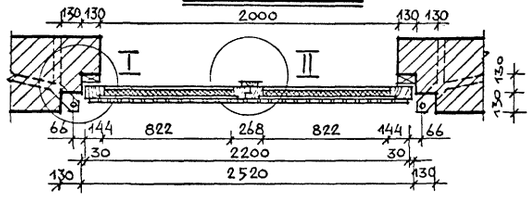

Узел III

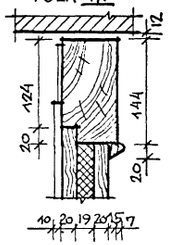

Накладка нижняя левая или верхняя правая

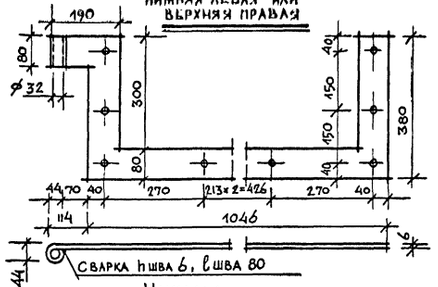

Накладка нижняя правая или верхня левая

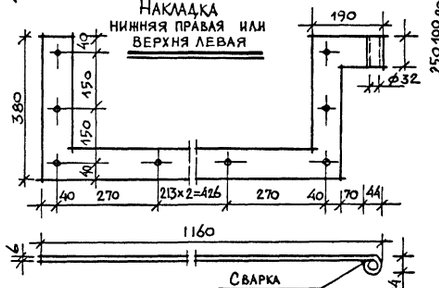

Раздвижное окно „ОР-1"

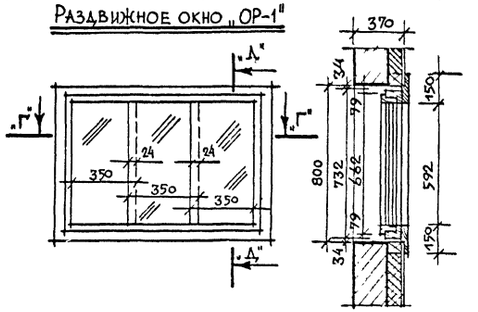

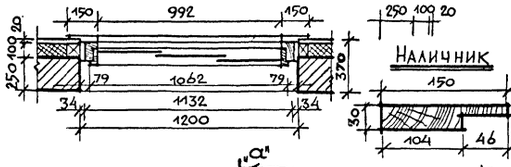

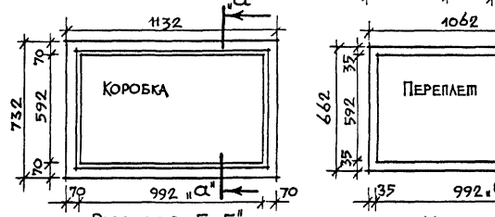

Разрез по „Д-Д"

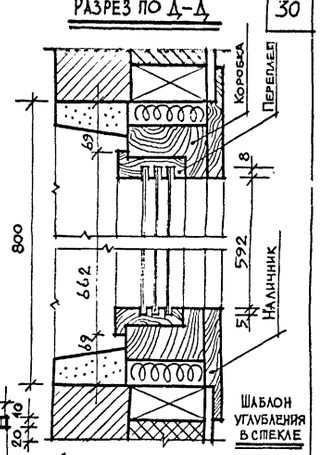

Наличник

Шаблон углубления в стекле

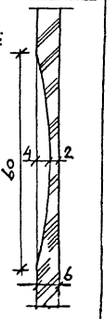

Стекло, 3 шт.

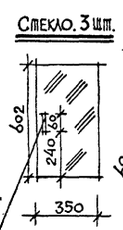

Углубление в стекле

Ручка для ворот

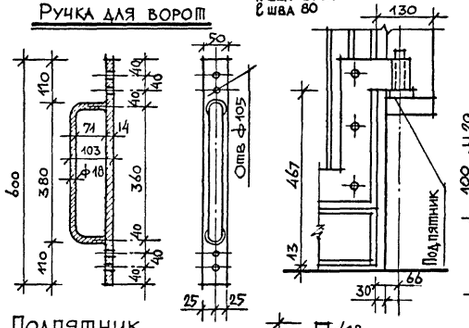

Разрез по „Г-Г"

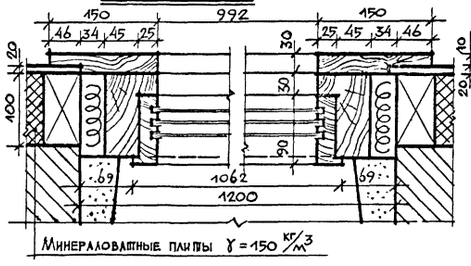

Минераловатные плиты γ = 150 кг/м³

Сеч по „б-б"

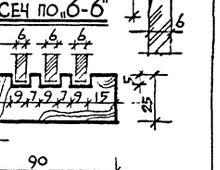

Сеч по „а-а"

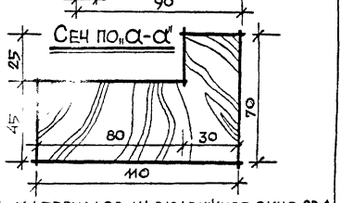

Подпятник

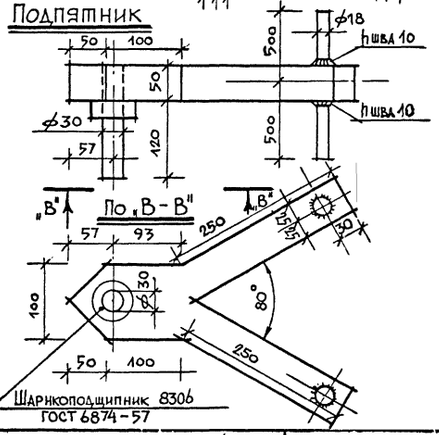

Узел V

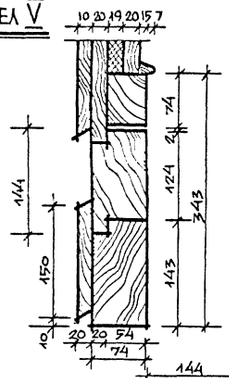

Узел I для В3-Б

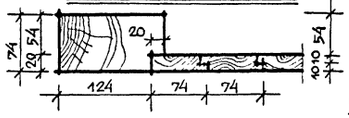

Узел II

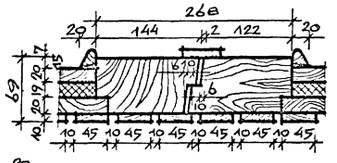

Узел IV

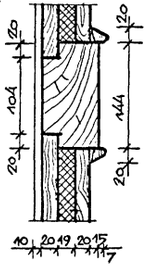

Узел I

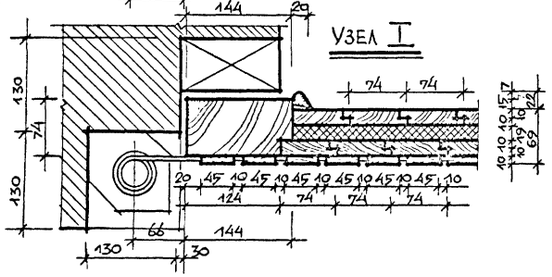

Узел III для В3-Б

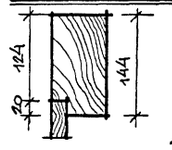

По „В-В"

Расход материалов на ворота

		В3-А	В3-Б	
1	Древесина полотна	0,4840	0,5526	м³
2	Сосновая рейка 10×45	0,0351	0,0621	м³
3	Брус 74×130	0,0769	0,1144	м³
4	Сосновая доска 20×150	0,0007	0,0007	м³
5	Накладка нижняя левая (верхняя правая)	2	2	шт
6	Накладка нижняя правая (верхняя левая)	2	2	шт
7	Болты М12	36	36	шт
8	Болты М10	4	4	шт
9	Ручка на ворота	1	1	шт
10	Утеплитель мин. вата	0,114		м³

Расход материалов на раздвижное окно ОР-1

1	Древесина коробки	0,0287	м³
2	Древесина переплета	0,0109	м³
3	Наличник	0,0198	м³
4	Стекло	0,700	м²

Примечания

1. Окно раздвижное ОР-1 окрасить нитроэмалью белого цвета

1975	Сельский дом культуры с залом на 400 мест спортзалом 12×24 метров со стенами из кирпича	Ворота склада декораций В-3А, В-3Б. Окно ОР-1 /звукоаппаратн/	Типовой проект 264-12-142	Альбом I часть 1	Лист АС-27

Зрелищных зданий и спортивных сооружений. Применительно к с. Мезенцева. Москва

Рук. мастерской Захаров; Гл. инж. проекта Ачкина; Гл. арх. проекта Кучков; Рук. гр. арх. Захаров; Гл. инж. проекта Гончаров

ТИПЫ ПОЛОВ

ТИП	НАИМЕНОВАНИЕ	ЭСКИЗ КОНСТРУКЦИИ	СОСТАВ	ПРИМЕЧАНИЕ
Ц-1	ЦЕМЕНТНЫЙ ПО ГРУНТУ	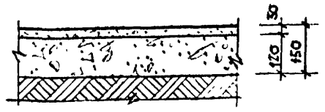	-ЦЕМЕНТНО-ПЕСЧАНЫЙ ПОЛ С ЖЕЛЕЗНЕНИЕМ М 100 -30 мм - БЕТОН М 100 -100 мм - УПЛОТНЕННЫЙ СО ЩЕБНЕМ ГРУНТ С ПРОПИТКОЙ ГОРЯЧИМ БИТУМОМ.	
М-1	МОЗАИЧНЫЙ ПО ГРУНТУ	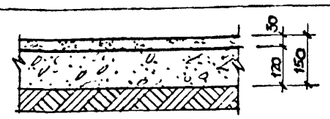	-МОЗАИЧНЫЙ РАСТВОР М-300 -30 мм - БЕТОН М-100 -100 мм - УПЛОТНЕННЫЙ СО ЩЕБНЕМ ГРУНТ С ПРОПИТКОЙ ГОРЯЧИМ БИТУМОМ.	
М-2	МОЗАИЧНЫЙ ПО ПЕРЕКРЫТИЮ		- МОЗАИЧНЫЙ РАСТВОР М-300 -30 мм - ЛЕГКИЙ БЕТОН М 50 -50 мм - Ж.Б ПЛИТА ПЕРЕКРЫТИЯ	1. В ВЕСТИБЮЛЕ НАПОЛНИТЕЛЬ МОЗАИЧН. Р-РА - МРАМОРНАЯ КРОШКА. 2. ДЛЯ ЛЕСТНИЧНЫХ ПЛОЩАДОК - МОЗАИЧН. РАСТВОР М 200 - 20 мм ЦЕМ. ПЕСЧАНЫЙ Р-Р М 100 -10 мм
К-1	КЕРАМИЧЕСКИЙ ПО ГРУНТУ	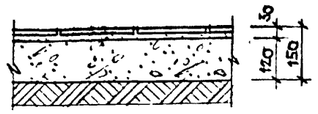	- ПЛИТКА КЕРАМИЧЕСКАЯ НА ЦЕМ. ПЕСЧАНОМ РАСТВОРЕ М-100 -30 мм - БЕТОН М-100 -100 мм - УПЛОТНЕННЫЙ СО ЩЕБНЕМ ГРУНТ С ПРОПИТКОЙ ГОРЯЧИМ БИТУМОМ	
К-2	КЕРАМИЧЕСКИЙ ПО ПЕРЕКРЫТИЮ		- ПЛИТКА КЕРАМИЧЕСКАЯ НА ЦЕМ. ПЕСЧАНОМ РАСТВОРЕ М-100 -30 мм - ЛЕГКИЙ БЕТОН М-50 -50 мм - Ж.Б. ПЛИТА ПЕРЕКРЫТИЯ	ДЛЯ ЛЕСТНИЧНЫХ ПЛОЩАДОК: - КЕРАМИЧЕСКАЯ ПЛИТКА
К-3 К-4	КЕРАМИЧЕСКИЙ ПО ГРУНТУ С ГИДРОИЗОЛЯЦ. КЕРАМИЧЕСКИЙ ПО ПЕРЕКРЫТИЮ С ГИДРОИЗОЛЯЦ.	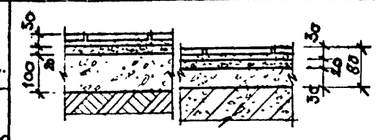	- ПЛИТКА КЕРАМИЧЕСКАЯ НА ЦЕМЕНТНО-ПЕСЧАНОМ РАСТВОРЕ М-100 -30 мм. - 2 СЛОЯ ГИДРОИЗОЛА НА БИТУМНОЙ МАСТИКЕ. - ЦЕМ. ПЕСЧАНЫЙ РАСТВОР М-100 -20 мм. - ЛЕГКИЙ БЕТОН М-50/БЕТ. М100/-30/100 мм/ - Ж.Б. ПЛИТА /УПЛОТНЕННЫЙ СО ЩЕБНЕМ ГРУНТ С ПРОПИТКОЙ/	В СКОБКАХ СОСТАВ ПОЛОВ ПО ГРУНТУ
Л-1	ЛИНОЛЕУМ ПО ГРУНТУ	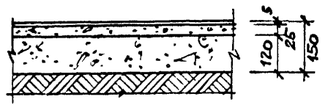	- ЛИНОЛЕУМ ПХВ НА ХОЛОДНОЙ БИТУМНОЙ МАСТИКЕ -5 мм - ЦЕМ. ПЕСЧАНЫЙ РАСТВОР М-100 -25 мм - БЕТОН М-100 -100 мм - УПЛОТНЕННЫЙ СО ЩЕБНЕМ ГРУНТ С ПРОПИТКОЙ ГОРЯЧИМ БИТУМОМ.	ЛИНОЛЕУМ ПО ГОСТУ 7251-67
Л-2	ЛИНОЛЕУМ ПО ПЕРЕКРЫТИЮ	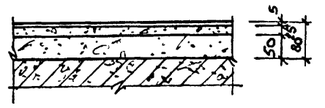	- ЛИНОЛЕУМ ПХВ НА ХОЛОДНОЙ БИТУМНОЙ МАСТИКЕ - 5 мм - ЦЕМ. ПЕСЧАНЫЙ РАСТВОР М-100 - 15 мм - ЛЕГКИЙ БЕТОН М-50 -50 мм - Ж.Б. ПЛИТА ПЕРЕКРЫТИЯ	—— " ——
П-2	ПАРКЕТ ПО ПЕРЕКРЫТИЮ	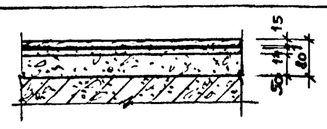	- ПАРКЕТ ШТУЧНЫЙ - 15 мм - ПРОСЛОЙКА ИЗ ХОЛОДНОЙ МАСТИКИ - 1 мм - ЦЕМ. ПЕСЧАНЫЙ РАСТВОР М-100 -14 мм - ЛЕГКИЙ БЕТОН М 50 -50 мм - Ж.Б. ПЛИТА ПЕРЕКРЫТИЯ	
П-3	ПАРКЕТ В ЗРИТЕЛЬНОМ ЗАЛЕ	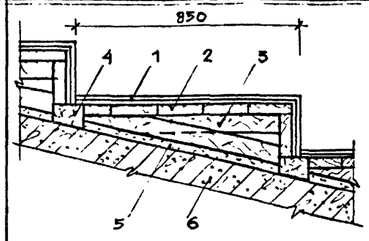	1. ШТУЧНЫЙ ПАРКЕТ ПО КАРТОНУ - 15 мм 2. ОБШИВКА ДОСКАМИ 37×100 мм 3 РАМА ИЗ БРУСЬЕВ 60×60 ЧЕРЕЗ 500 4. БРУС 80 × 100 мм 5. ЦЕМЕНТНО-ПЕСЧАНАЯ СТЯЖКА М-100 -20 мм 6. БЕТОННАЯ ПОДГОТОВКА - 100 мм 7. УПЛОТНЕННЫЙ ЩЕБНЕМ ГРУНТ -500 мм	
Д-1	ДОЩАТЫЙ ПО ГРУНТУ	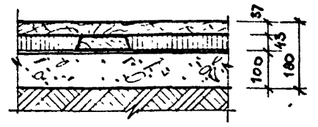	- ДОЩАТЫЙ НАСТИЛ В ШПУНТ - 37 мм - ЛАГИ 100×40h ЧЕРЕЗ 600 ВТОПЛЕННЫЕ В АСФАЛЬТОБЕТОН. - АСФАЛЬТОБЕТОН -43 мм - БЕТОН М-100 -100 мм - УПЛОТНЕННЫЙ СО ЩЕБНЕМ ГРУНТ С ПРОПИТКОЙ ГОРЯЧИМ БИТУМОМ.	
НД-1	НАСТИЛ ДЕРЕВЯННЫЙ ПО ПЕРЕКРЫТИЮ	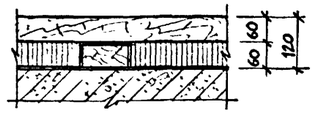	- НАСТИЛ ДЕРЕВЯННЫЙ ИЗ БРУСЬЕВ 130×60 - 60 мм - ЛАГИ 130×60h ЧЕРЕЗ 600 мм ВТОПЛЕННЫЕ В АСФАЛЬТОБЕТОН - 60 мм - Ж.Б. ПЛИТА ПЕРЕКРЫТИЯ	
ПЛ-1	ПЛАВАЮЩИЙ ПОЛ	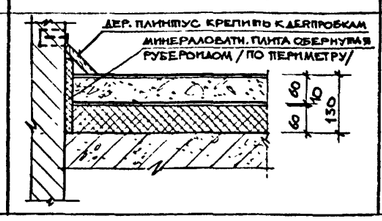	- АРМИРОВАН. ЦЕМ. СТЯЖКА ⌀6 AI 200×200 С ЖЕЛЕЗНЕНИЕМ М100 - 60 мм - 2 СЛ. РУБЕРОИДА БНАХЛЕСТ - АСБЕСТОЦЕМ ЛИСТЫ -10 мм - ПЛИТЫ МИНЕРАЛОВАТНЫЕ ПП-80 СТУ 462-63/γ=80 кг/м³/ - 60 мм - Ж.Б. ПЛИТА ПОКРЫТИЯ	В ПОМЕЩЕНИЯХ ВЫТЯЖНЫХ КАМЕР

Примечание:

1. Маркировка полов дана на листах планов этажей АС-01, АС-02, АС-1 ÷ АС-4.
2. Настилку чистых полов во-всех помещениях производить после устройства перегородок и укладки в подготовке всех коммуникаций.
3. Материал плинтусов во-всех помещениях, кроме зрительного зала, применяется в соответствии с материалом пола, конструкция по СН и П II-В 8-71 прилож. 6 и сер. 2,244-1 вып. 3 /примыкание полов./
4. Плинтус зрительного зала запроектирован из доски 30×150h
5. Оклеечную гидроизоляцию в санузлах завести на стены выше отметки чистого пола на 150 мм.

1975	Сельский дом культуры с залом на 400 мест, спортзалом 12×24 метров со стенами из кирпича.	Детали полов	Типовой проект 264-12-142	Альбом I часть 1	Лист АС-28

Согласовано

Рук. маст. М4 — Гл. инж. мас. — Гл. арх. пр. — Гл. инж. пр. — Рук. гр. арх. — Ст. арх. — Проверил — Гл. инж. — Рук. гр. арх.

Милашевская, Леонтьев, Горшков, Зимелихина, Захаров, Носкова, Торшков

Проект. институт зданий и сооружений имени Б.С. Мезенцева, Москва

Формат 22 13699-02 31

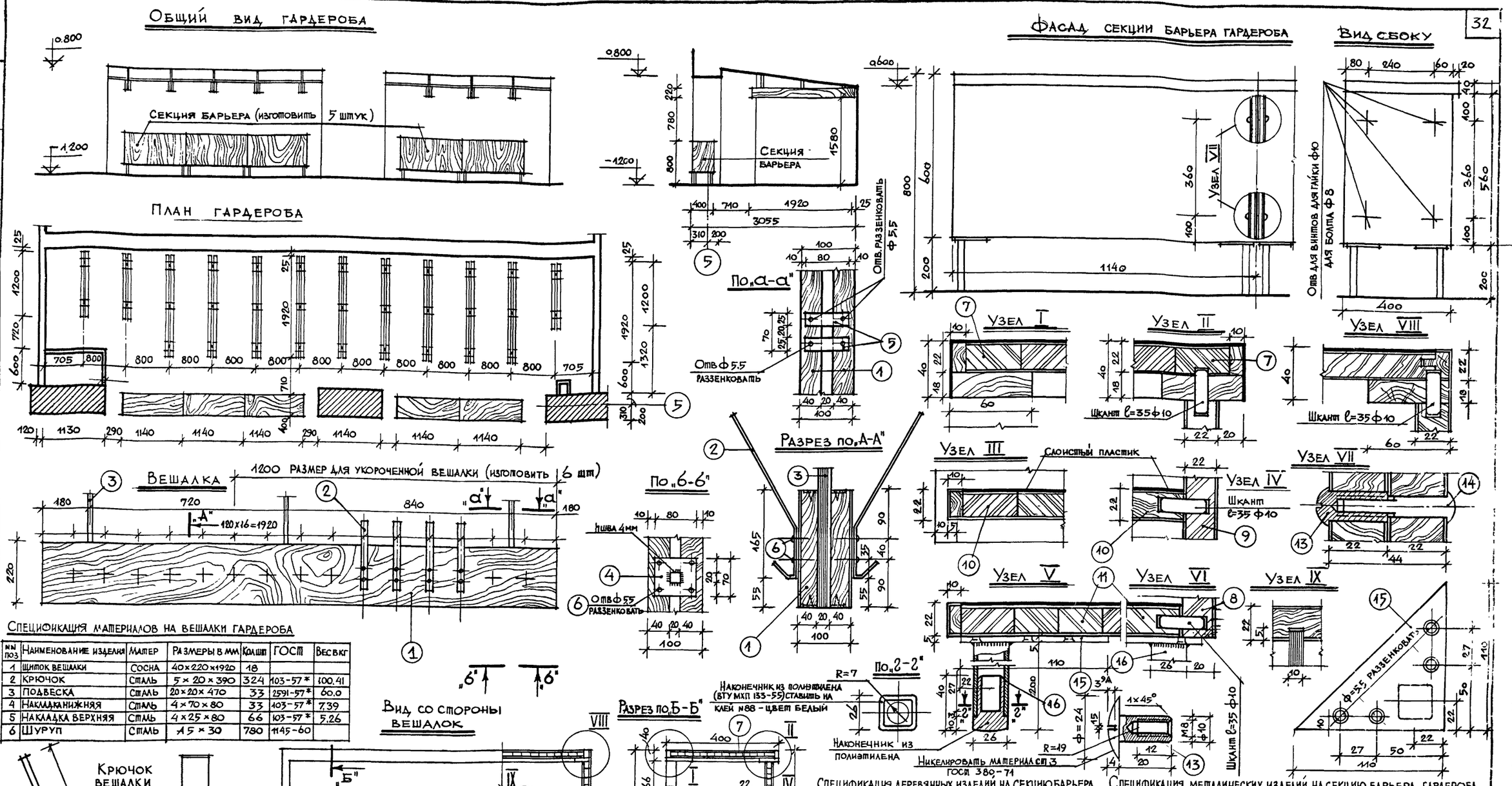
Общий вид гардероба

План гардероба
Вешалка

Вид со стороны вешалок
Крючок вешалки
Фасад секции барьера гардероба
Вид сбоку
Разрез по „А-А"
По „а-а"
По „б-б"
По „г-г"
Разрез по „Б-Б"
Узел I
Узел II
Узел III
Узел IV
Узел V
Узел VI
Узел VII
Узел VIII
Узел IX
Отв. раззенковать ф 5,5
Отв ф 5,5 раззенковать
Отв для винтов для гайки ф10 для болта ф 8
Слоистый пластик
Шкант ℓ=35 ф10
Шкант ℓ=35 ф10
Шкант ℓ=35 ф10
Шкант ℓ=35 ф10
Ф=5,5 раззенковать
Наконечник из полиэтилена (ВТУ МХП 133-55) ставить на клей N88 - цвет белый
Наконечник из полиэтилена
Никелировать материал ст 3 ГОСТ 380-71
Расход слоистого пластика черного цвета на секцию 1,35 м²

Спецификация материалов на вешалки гардероба

№№ поз	Наименование изделия	Матер	Размеры в мм	Кол шт	ГОСТ	Вес в кг
1	Щиток вешалки	Сосна	40×220×1920	18		
2	Крючок	Сталь	5×20×390	324	103-57*	100.41
3	Подвеска	Сталь	20×20×470	33	2591-57*	60.0
4	Накладка нижняя	Сталь	4×70×80	33	103-57*	7.39
5	Накладка верхняя	Сталь	4×25×80	66	103-57*	5.26
6	Шуруп	Сталь	4,5×30	780	1145-60	

Спецификация деревянных изделий на секцию барьера

№№ позиц	Размеры в мм ℓ	B	h	Колич шт	Примечание
7	1140	400	40	1	
8	1140	560	22	1	
9	560	358	22	2	
10	1096	348	22	2	
11	1096	358	22	1	
12	343	174	10	8	

Спецификация металических изделий на секцию барьера гардероба

№№ поз	Наименование изделия	Размеры	Стандарт	Кол шт	Примечание
13	Болт специальный М 8	М8, ф10, ℓ=24	Наст чертеж	16	
14	Болт	М8×35-013	ГОСТ 9801-62	16	
15	Фланец	110×110	Наст чертеж	4	
16	Ножка трубл ф 25	ℓ=190 δ=3	ГОСТ 8639-57	4	

Наконечник из полиэтилена (ВТУ МХП 133-55) на весь барьер 20 шт

Примечания

1. Щитки вешалки офанеровать ореховым шпоном с лцевой стороны и торцев. 2 Позиции 2,6 никелировать 3 Подвески приварить к закладным деталям потолка 4 Секция барьера - щитовой конструкции с подсадными металлическими ножками собирается на шкантах с клеем и шурупах 5 Верхние плоскости крышек ниш и ячеек для обуви облицованы слоистым пластиком черного цвета остальные поверхности облицованы строганой фанерой ясеня по черновой рубашке 6 Отделка - покрытие матирующим нитролаком 7 Секции собираются между собой винтами и специальными гайками М 8 8 Металлические ножки и фланцы покрыть мочевино-формальдегидной эмалью горячим способом в черный цвет

1975	Сельский дом культуры с залом на 400 мест, спорт залом 12×24 метров со стенами из кирпича.	Стойка гардероба Детали гардероба	Типовой проект 264-12-142	Альбом I часть 1	Лист АС-29

Зрелищных зданий и спортивных сооружений имени Б.С. Мезенцева Москва

Нач маст № 4 | Гл инж маст | Гл арх пр-та | Гл инж пр-та | Рук гр арх

Михашевский | Леонтьев | Горшков | Зимелихина | Захаров

Проектировал | Проверил

Согласовано

Захаров | Горшков

формат 22 13699-02 32

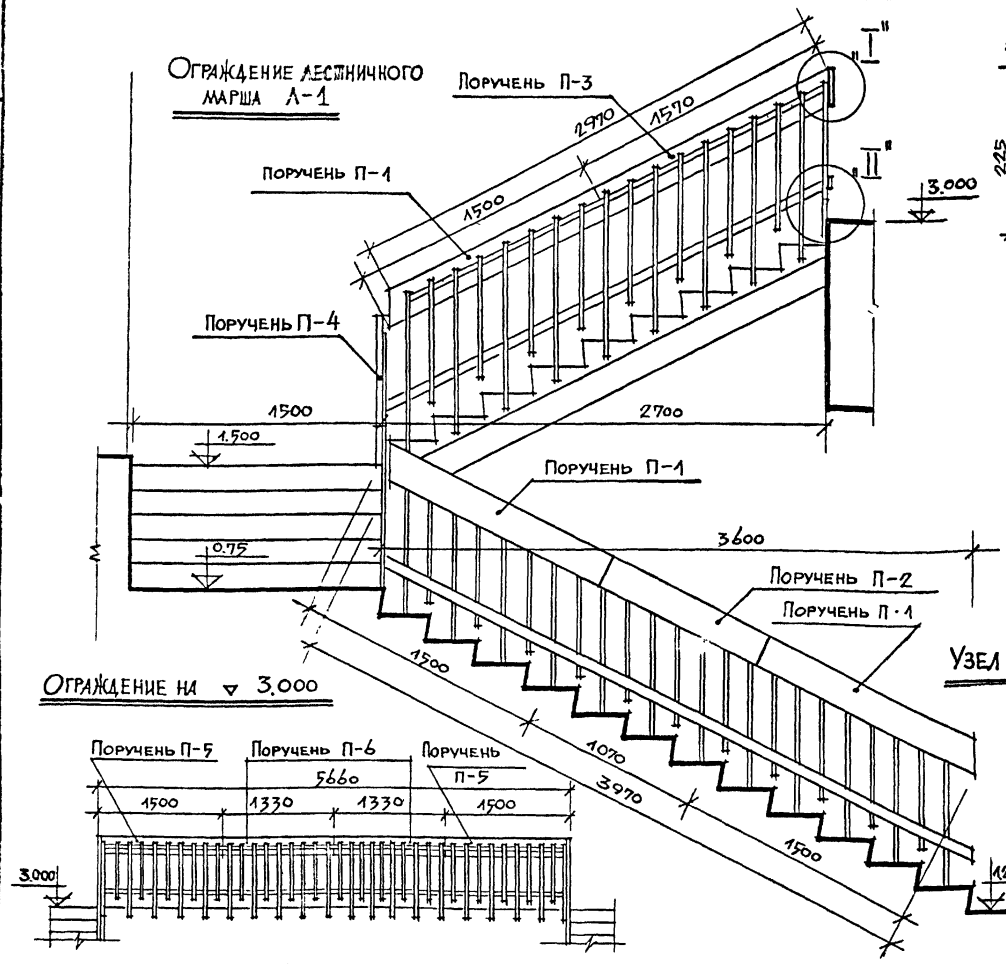

Фрагмент плана лестницы Л-1

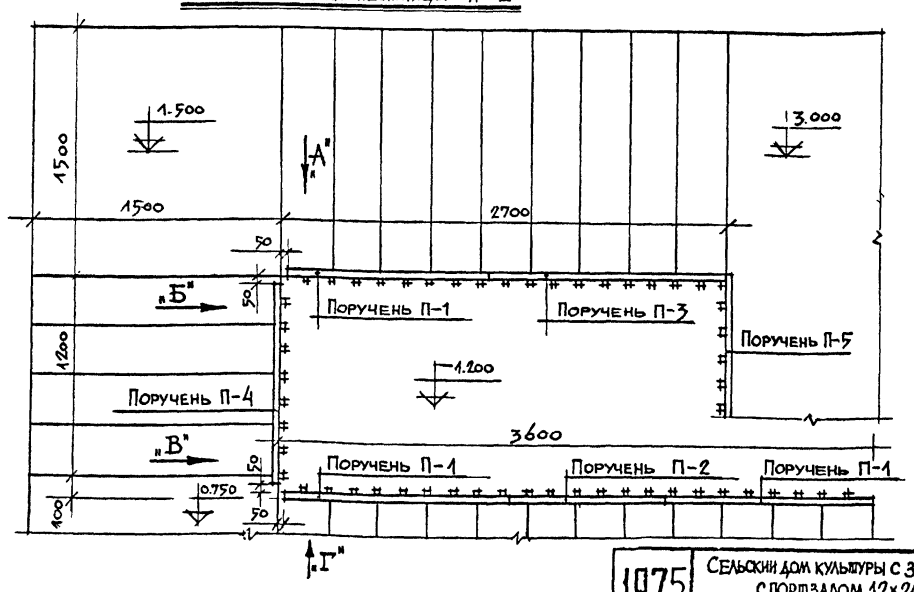

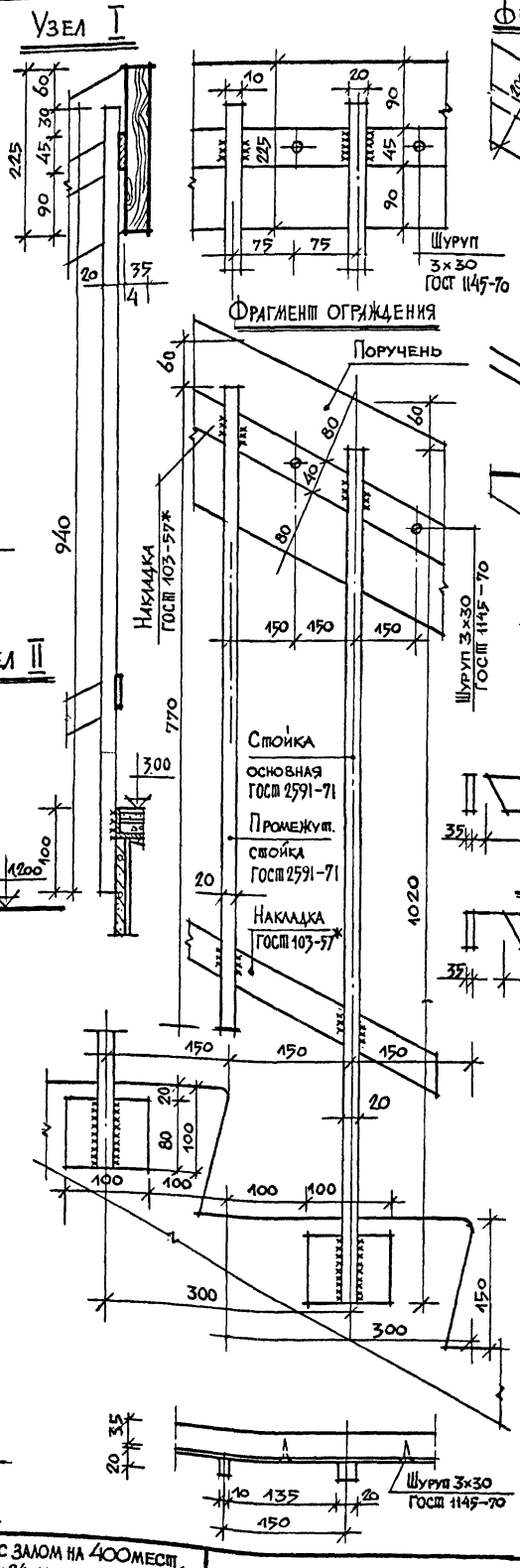

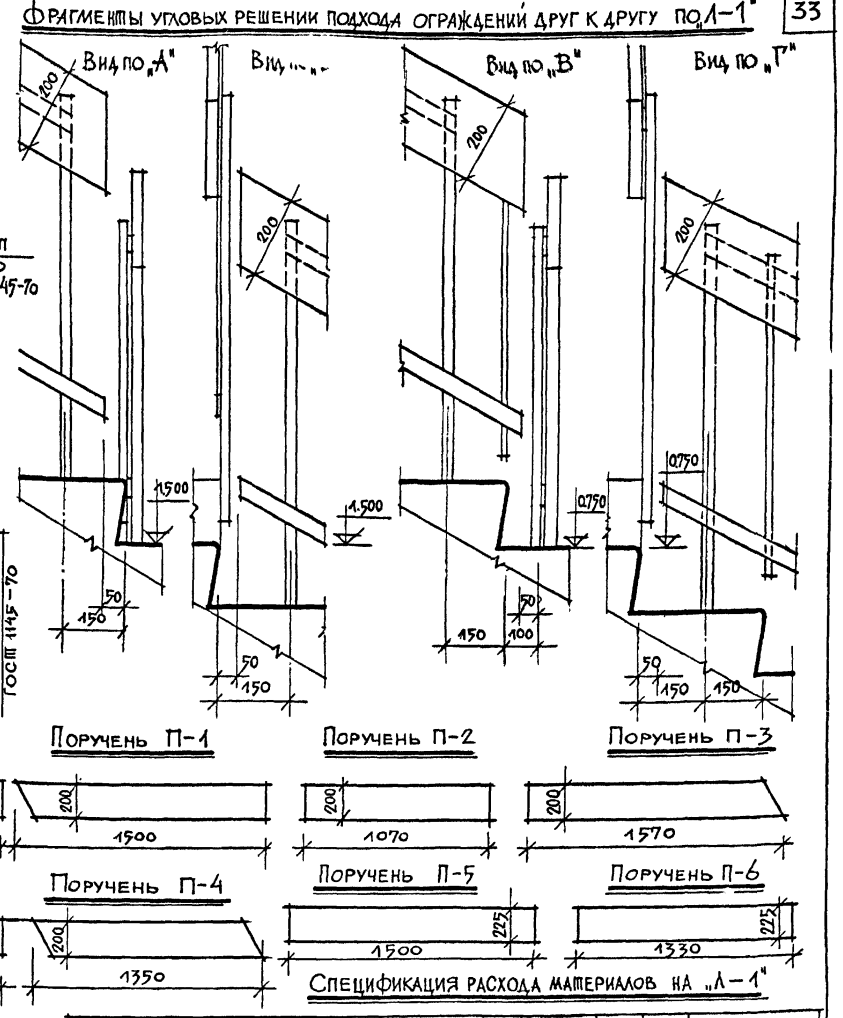

Спецификация расхода материалов на „Л-1"

Наименование изделия	Материал	Размеры в мм			ГОСТ	Кол шт.	Вес кг	Примечание
		в	h	l				
Поручень П-1	Сосна	35	200	1500		4		Офанеровать шпоном ясеня
Поручень П-2	Сосна	35	200	1070		2		
Поручень П-3	Сосна	35	200	1570		2		
Поручень П-4	Сосна	35	200	1350		2		
Поручень П-5	Сосна	35	225	1500		2		
Поручень П-6	Сосна	35	225	1330		1		
Промежуточная стойка	Сталь	20	20	770	2591-71	65	157.0	
Стойка основная	Сталь	20	20	1020/940	2591-71	52/18	166.5	
Накладка	Сталь	4	40	41800	103-57*		52.7	

Примечания

1. Металлические стойки ограждения, промежуточные стойки, накладки, тщательно зачищаются и покрываются мочевидно-формальдегидной эмалью горячим способом
2. Сосновый поручень фанеровать шпоном ясеня и покрыть бесцветным лаком
3. Соединение элементов ограждения (П-1,2,3,4,5,6) осуществить на нагелях.
4. Толщину сварных швов принять по наименьшей толщине свариваемых элементов
5. Сварку вести электродами типа Э-42

1975	Сельский дом культуры с залом на 400 мест, с портзалом 12×24 метров со стенами из кирпича	Ограждение лестницы „Л-1"	Типовой проект 264-12-142	Альбом I часть 1	Лист АС-30

Зрелищных зданий и спортивных сооружений имени Б.С. Мезенцева

Рук. маст. №1 Гл. инж. маст. Гл. арх. пр-та Гл. инж. пр-та Рук. гр. арх.

Миллиевский Леонтьев Горшков Зимелихина Захаров

Проектировал Проверил

Захаров Горшков

Согласовано

формат 22 13699-02 33

Спецификация материалов на шкафчик тип Ш-II-2

№ поз.	Наименование деталей	Материал	Кол.	Размеры в мм. в чист.		
				А	Ш	Т
1	Стенка боковая	Ст. плита	2	1770	375	22
2	Стенка внутренняя	Ст. плита	1	1789	369	22
3	Щит дверки	Ст. плита	4	1273	289	22
4	Откидное сидение	Ст. плита	2	577	340	22
5	Стенка наружная	Ст. плита	1	582	340	22
6	Брусок поперечн.	хв. пор.	2	372	45	25
7	Брусок долевой	хв. пор.	2	1230	45	25
8	Брусок опорный	хв. пор.	4	240	30	20
9	Брусок опорный	хв. пор.	4	347	30	20
10	Брусок поперечн.	хв. пор.	4	343	25	18
11	Брусок долевой	хв. пор.	4	583	25	18
12	Рейка	хв. пор.	36	330	15	10
13	Стенка задняя	Фанера	1	1206	1720	6
14	Опорные рейки	хв. пор.	4	160	20	10
15	Полка	Фанера	2	582	160	8
16	Жалюзи	хв. пор.	4	170	22	5
17	Вешалка	хв. пор	2	602	ф20	
18	Ручка-кнопка	Дуб.	4	—	—	—
19	Штырь-вешалка	Дуб.	4	—	—	—
20	Заглушина	Фанера	1	1170	314	6
21	Рейка	Дуб	3	1750	22	5
22	Рейка	Дуб	3	380	22	5
23	Шкант-упор	Дуб	2	22	ф10	—
Ф у р н и т у р а						
24	Упор	Сталь	2	—	—	—
25	Петли шарнирн.	Сталь	12	—	—	—
26	Шурупы	Сталь	66	18	ф3	—
27	Шпингалет-защелка	Сталь	2	—	—	—
28	Крючок-вешалка	Сталь	4	—	—	—
29	Запор-защелка	Сталь	2	—	—	—

Шкафчик тип Ш-II-2

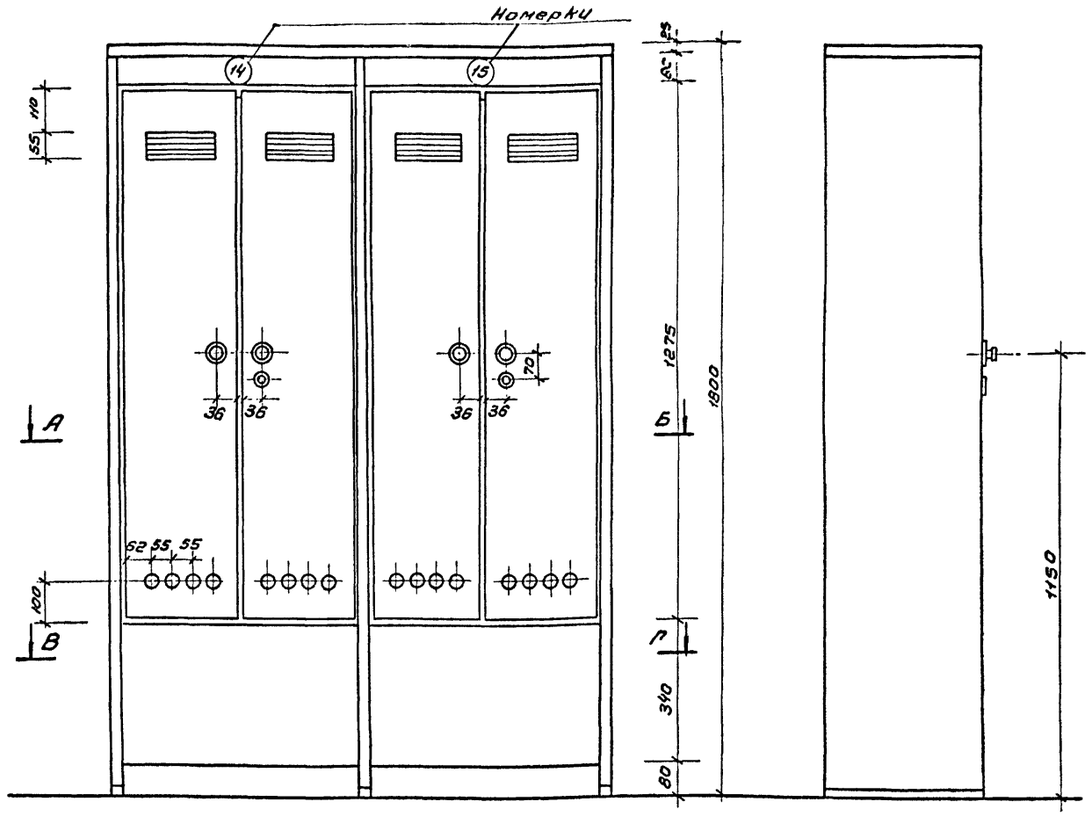

Фасад

Вид сбоку

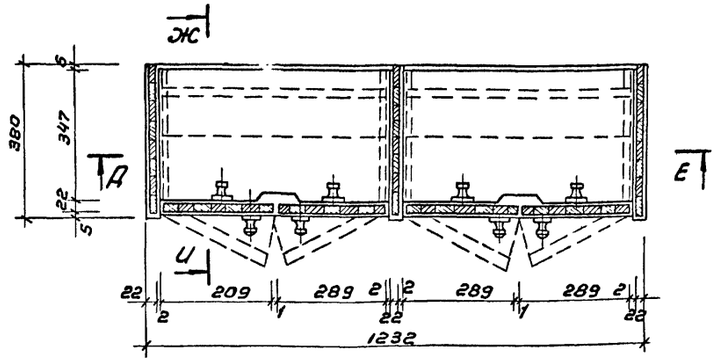

Разрез по А-Б

Примечания:

1. Разрезы по А-Б, В-Г, Д-Е и Ж-И. смотри на листах АС-33, АС-34.
2. Соединения стенок и обвязок шкафчика производятся на шкантах (нагелях), на клею.

Зрелищных зданий и спортивных сооружений и в них

Гл. инж. пр. Б.С. Невзнцева

Рук. гр. арх. Г. Москва

Рук. маст. / Гл. инж. проект. / Гл. арх. пр. / Гл. инж. пр. / Рук. гр. арх.

Кандидатский техников / Орликов / Зимочкин / Захаров

1975	Сельский дом культуры с залом на 400 мест, спортзалом 12×24 метров со стенами из кирпича	Шкафчик закрытый тип Ш-I-2. Фасад, вид сбоку, разрез по А-Б и спецификация.	Типовой проект 264-12-142	Альбом I, часть 1	Лист АС-31

Формат 22 13699-02 34

Характеристика проекта

Типовое унифицированное оборудование предназначается для хранения домашней одежды в раздевальных спортивных сооружений.
Материал для изготовления шкафчиков - столярная плита и фанера, для изготовления скамеек - металлический каркас с деревянной плитой, покрытой линолеумом.

Пояснительная записка

Общая часть.

Для хранения домашней одежды спортсменов разработаны.

1. Тип Ш-I-2 (блок из двух шкафчиков) с закрытым способом хранения одежды однорусной со встроенной в шкафчик скамейкой. В раздевальных со шкафчиками Ш-I-2 скамейки не применяются.
   Шкафчики можно блокировать по 4-5 штук.
2. В проекте разработаны один тип скамеек для сиденья.
   С-1 - на два человека, длина 1,25м.
   Размеры проходов в раздевальных между шкафчиками и скамьями приняты по санитарным нормам.

Архитектурно-строительная часть.

Основным материалом для изготовления шкафчиков является столярная плита (толщина 19 и 22 мм). Столярная плита в силу своей структуры не подвергается деформации под влиянием влаги, больших температур и сухости воздуха, хороша и легка, обрабатывается в любых условиях производства. На изготовление шкафчиков идут так же: фанера 4мм, как ограждающий материал, бруски и планки из досок разной породы на обвязки отдельных элементов.
Основные соединения элементов шкафчиков производятся на шкунтах (нагелях) на клею.
Фанера привариваетсяся шурупами или соединяется в шпунт и паз на клею.
Шкафчики окрашиваются снаружи и внутри влагоустойчивой краской - нитроэмалью по предварительно подготовленным поверхностям (проолифка и шпаклевка). Нитроэмаль дает гладкую блестящую поверхность, является гигиеничной и прочной краской. Краска наносится на поверхность мебели пульверизатором слоем 0,1-0,2 мм.
Рекомендуется цвет слоновой кости с незначительным добавлением в колер серой краски.
Фурнитура для шкафчиков предусмотрена по существующим ГОСТам и частично запроектирована с учетом специфики раздевальных (Запор - защелка, шпингалет - защелка).

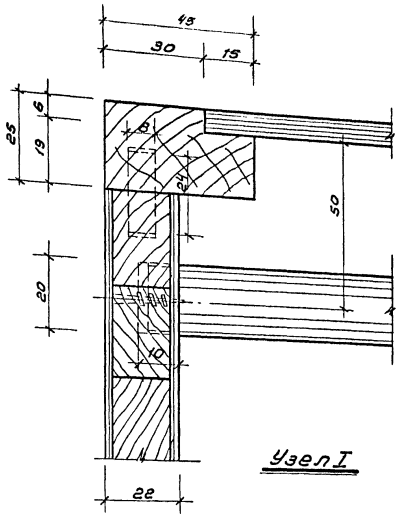

Узел I

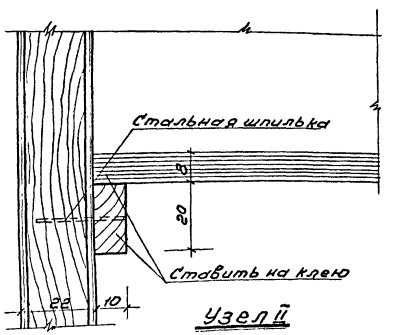

Узел II

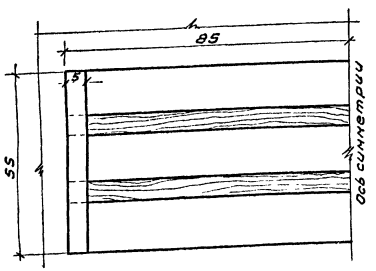

Узел VI

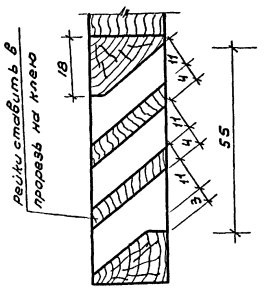

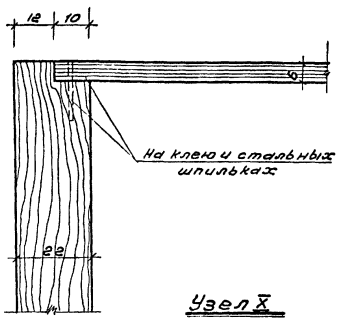

Узел X

1975	Сельский дом культуры с залом на 400 мест, спортзалом 12×24 метров со стенами из кирпича	Пояснительная записка. Узлы к шкафчику Ш-I-2. I, II, VI, X.	Типовой проект 264-12-142	Альбом I часть 1 / Лист АС-32

Госстрой СССР. Главспецпроект. Гипрокультбыт. Гипрокультбытпроект. Гипрокультбытпроект. Гипрокультбытпроект

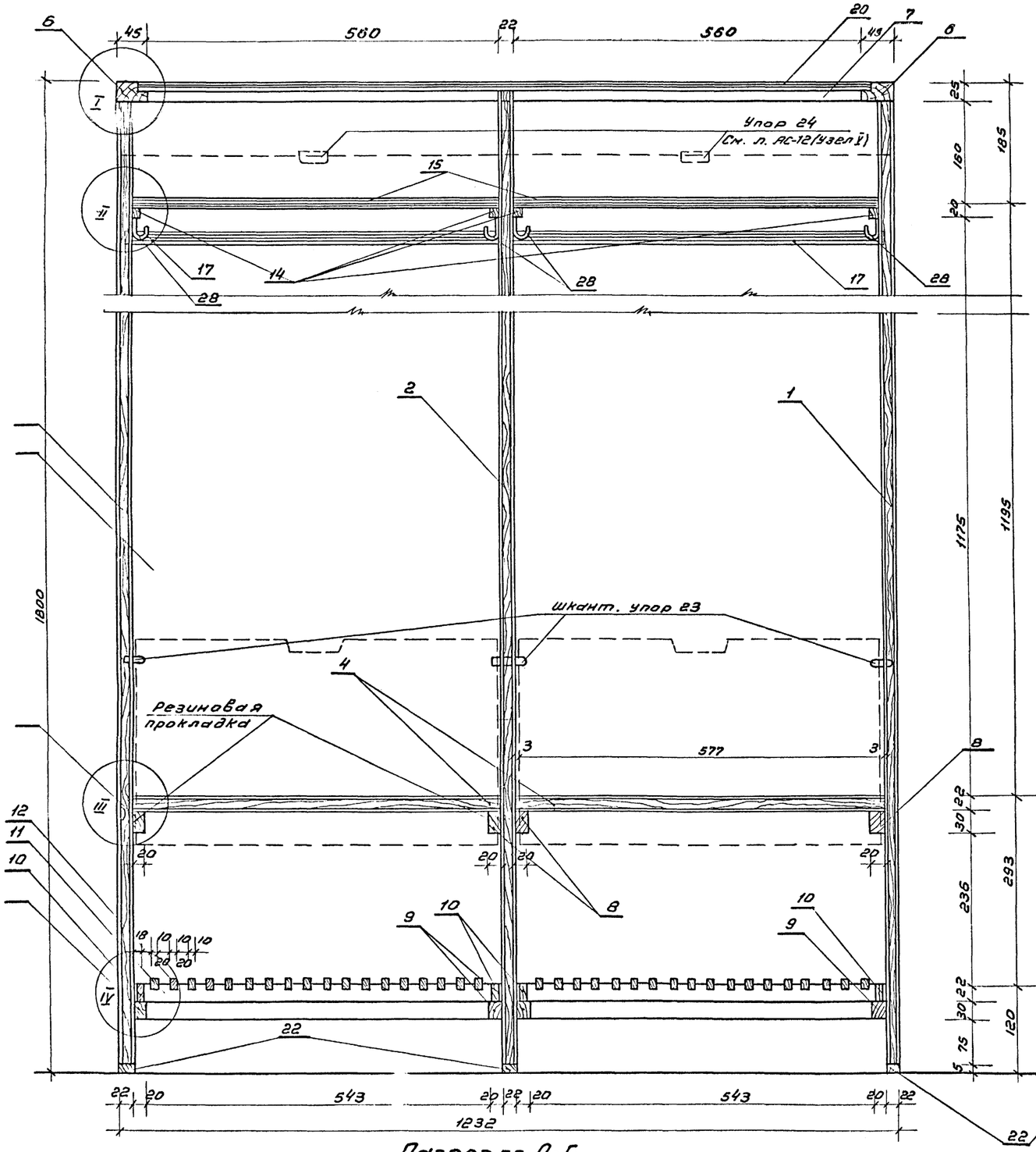

Разрез по Д-Е

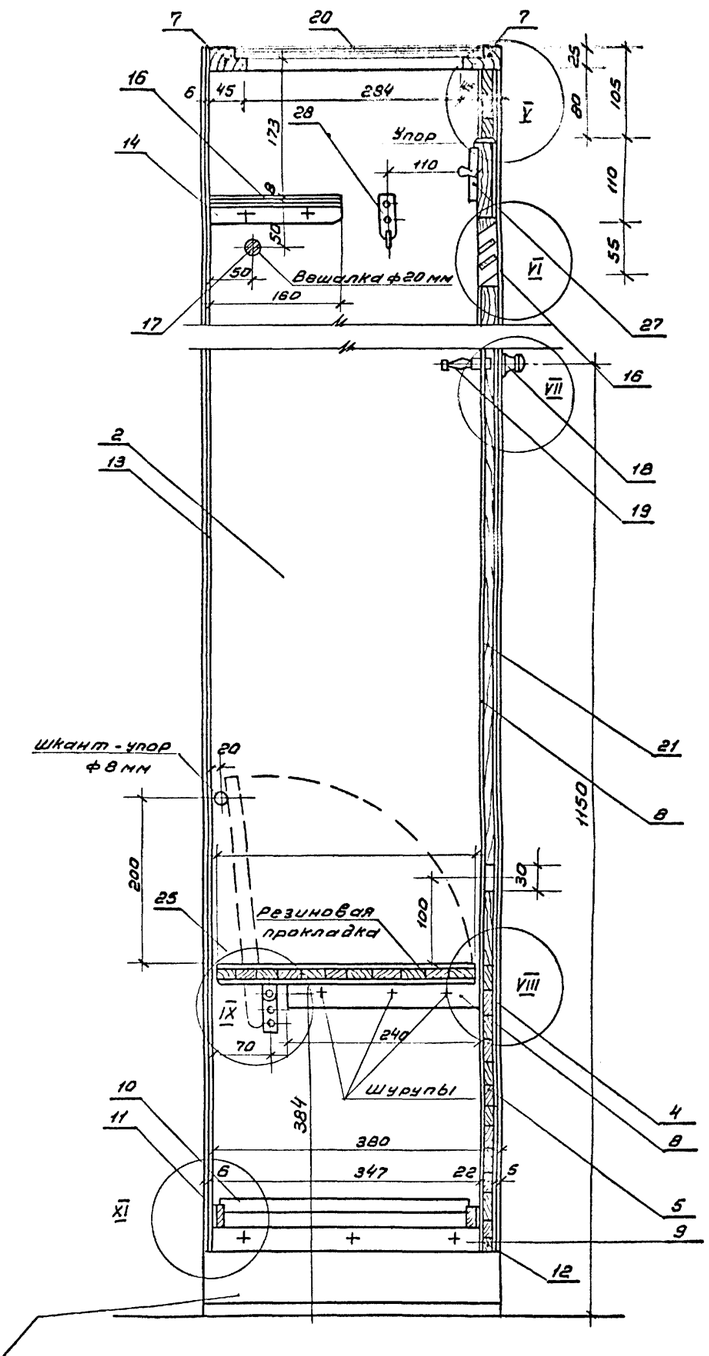

Разрез по Ж-И

Узлы I, II, VI, X, см. лист АС-32
Узлы III, IV, V, VII, VIII, IX, XI, XII и XIII см. лист АС-34

1975	Сельский дом культуры с залом на 400 мест, спортзалом 12×24 метров со стенами из кирпича	Шкафчик закрытый тип-II-2 Разрезы по Д-Е и Ж-И	Типовой проект 264-12-142	Альбом I часть 1	Лист АС-33

Зрелищных зданий и спортивных сооружений имени Б.С.Мезенцева г. Москва

Рук. маст. Милошевский
Гл. инж. маст. Леонтьев
Гл. арх. пр. Горшков
Гл. инж. пр. Зимакина
Рук. гр. арх. Захаров

13699-02 36

формат 22

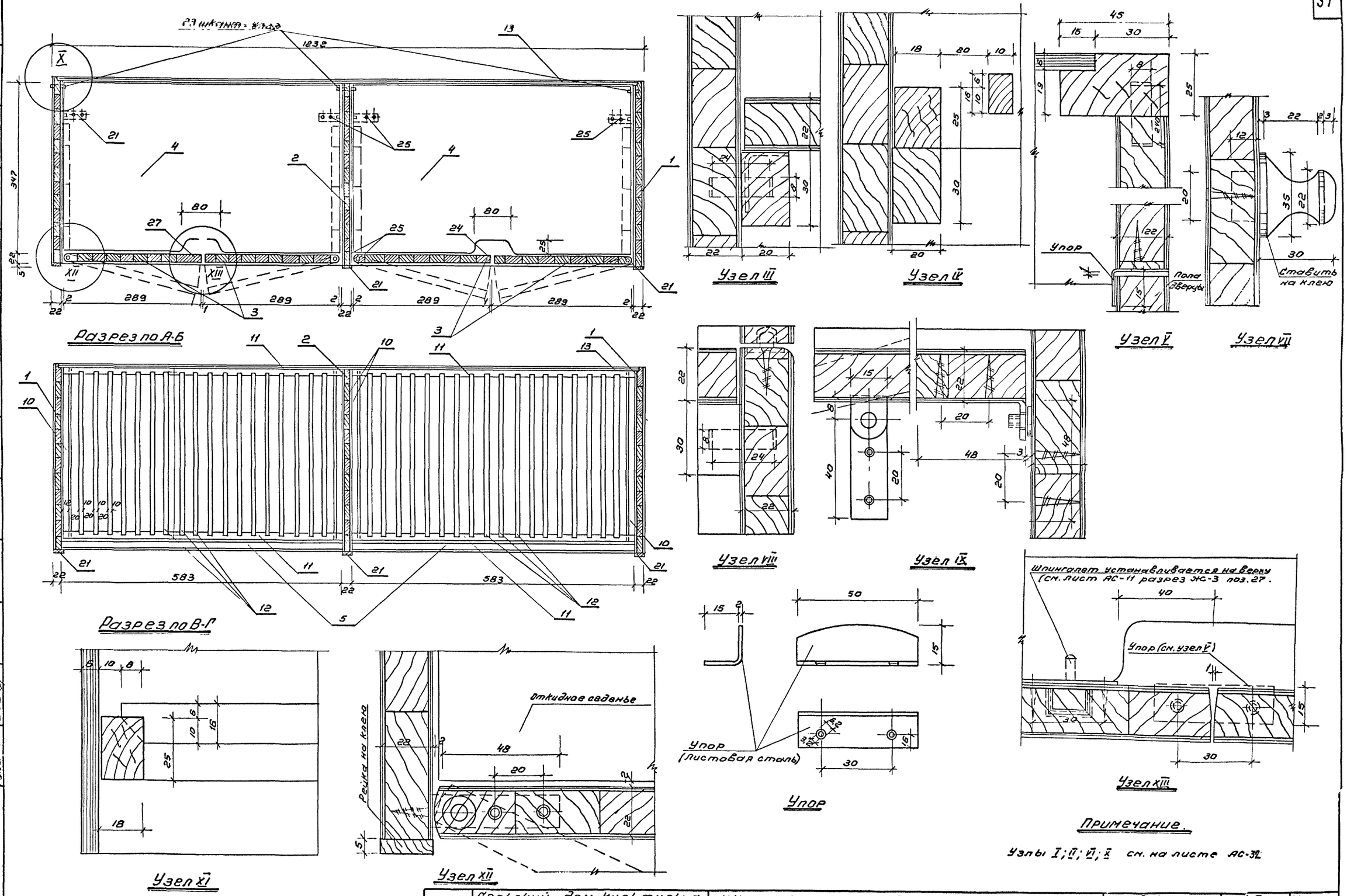

Примечание.

Узлы I; II; VI; X см. на листе АС-32

1975	Сельский дом культуры с залом на 400 мест, спортзалом 12×24 метров со стенами из кирпича.	Шкафчик закрытый тип ш-I-г. Разрезы по А-Б и В-Г. Узлы III, IV, V, VII, VIII, IX, XI, XII, XIII и упор.	Типовой проект 264-12-142	Альбом I часть 1	Лист АС-34

Согласовано:

Зрелищных зданий и спортивных сооружений имени Б.С. Мезенцева г. Москва

Рук. маст. Милашевский
Гл. инж. маст. Леонтьев
Гл. арх. пр. Горшков
Гл. инж. пр. Зимелихина
Рук. гр. арх. Захаров

формат 27 13699-02 37

Согласовано:

Запор - защелка

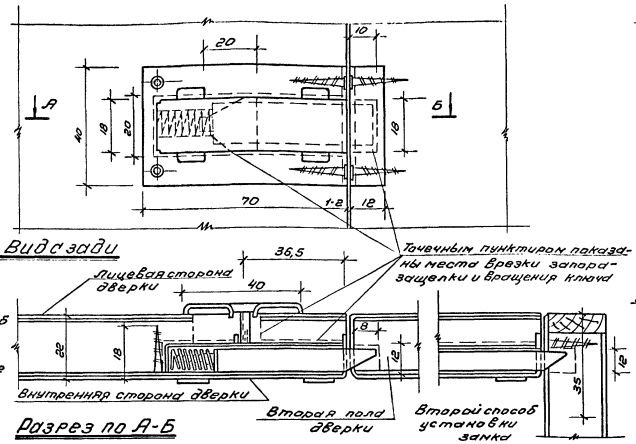

Шпингалет - защелка

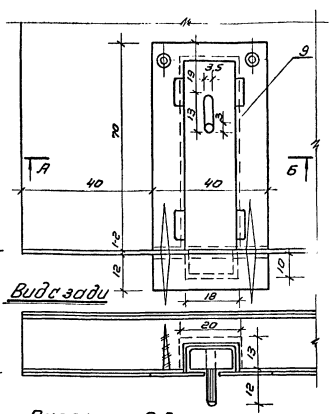

Спецификация

	Поз.	Наименование деталей	Материал	Кол-во	Размеры, мм l	d	в
Запор - защелка	1	Задвижка	Сталь	1	59	14	8
	2	Корпус	Сталь	1	77	42	1,5
	3	Планка	Сталь	1	86	40	1,5
	4	Стопорн. планка	Сталь	1	40	35	1,5
	5	Накладка	Сталь	1	ф40	—	1,0
	6	Пружина	Сталь	1	22/16	ф6,7/1,1	—
	7	Штивты	Сталь	3	—	—	—
	8	Ключ	Сталь	1	—	—	—
Шпингалет - защелка	1	Задвижка	Сталь	1	59	14	8
	2	Корпус	Сталь	1	77	42	1,5
	9	Планка	Сталь	1	86	40	1,5
	4	Стопорн. планка	Сталь	1	40	35	1,5
	6	Пружина	Сталь	1	22/16	ф6,7/1,1	—
	10	Ручка	Сталь	1	21	ф3,0	—

Примечание

Детали 2, 3, 4, 5, 8, 9 и 10. никелируются.

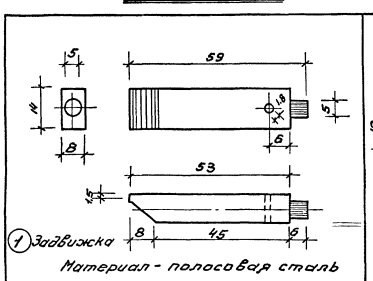

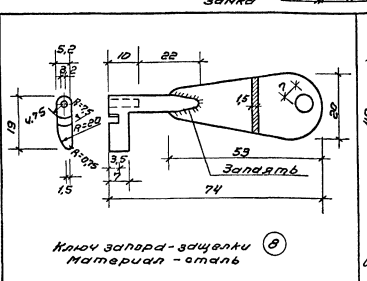

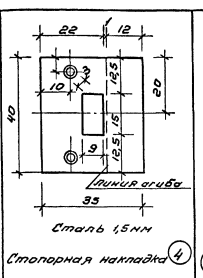

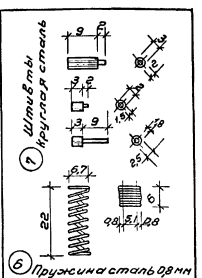

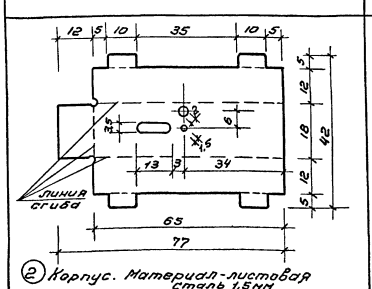

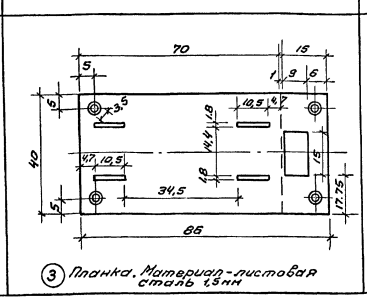

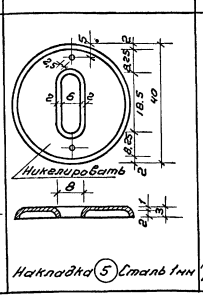

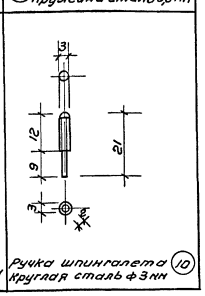

Согласовано:

Экспериментальный спортивных сооружений им. С.С. Мезенцева г. Москва

Гл. инж. проекта Рук. группы

Гл. инж. пр. Гл. архит. пр. Рук. мастерской

Мастерская Технологов Конструкторов Заместитель Заказчик

1975	Сельский дом культуры с залом на 400 мест, спортзалом 12×24 метров со стенами из кирпича	Запор - защелка и шпингалет - защелка Вид сзади, Разрез А-Б. Детали и спецификация	Типовой проект 264-12-142	Альбом I, часть 1	Лист АС-35

Формат А2 13699-02 38

Скамейка п.2
М 1:10

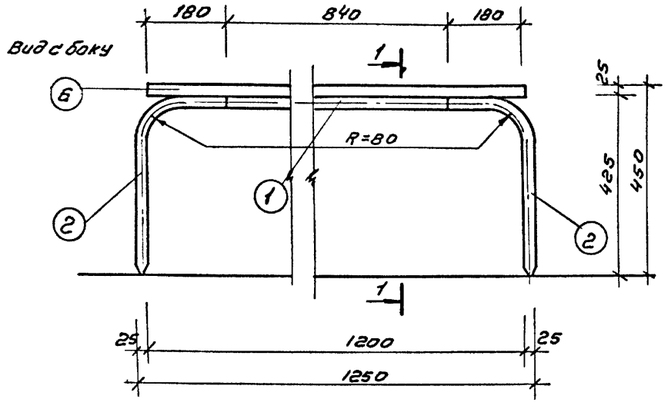

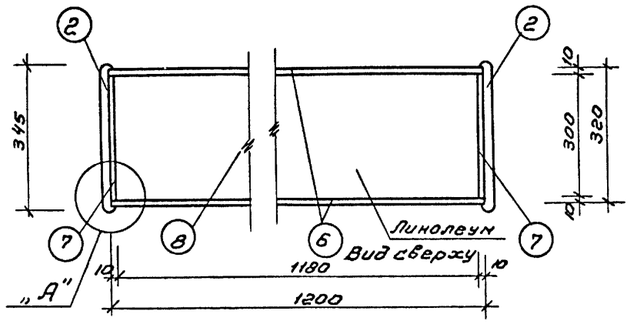

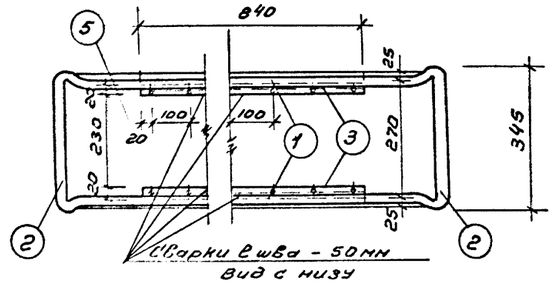

Деталь „Б"
М 1:1

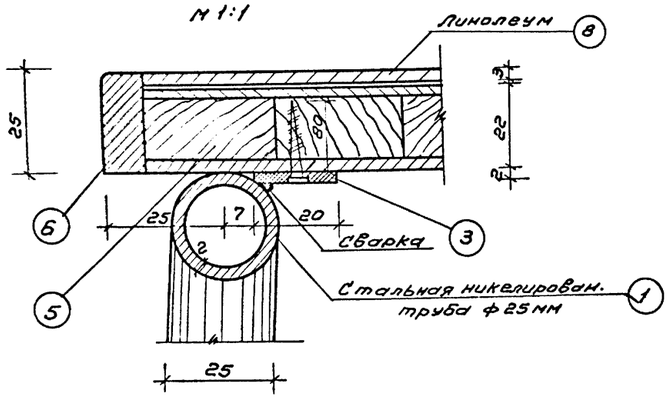

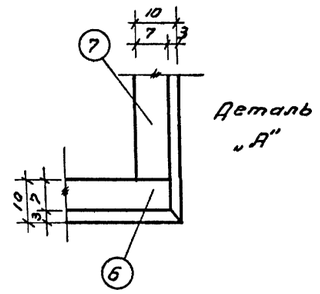

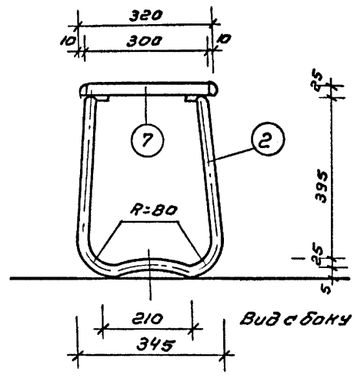

Разрез по 1-1

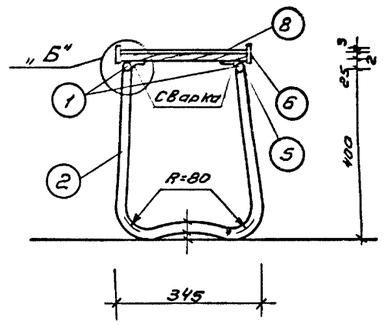

Дубовая рейка
М 1:1

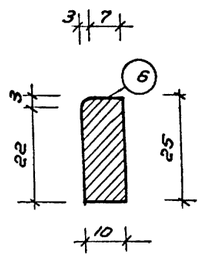

Спецификация лесоматериалов

Тип ск.	№ поз.	Наименование детали	Материал	Размер в мм		
				д	ш	т
	5	Деревоплита	столярн. плита	1180	300	22
	6	Рейка	дуб	1200	28	10
	7	Рейка	дуб	300	25	10
	8	Линолеум	—	1,180*	0,300*	0,35м²

Спецификация металла

Тип ск.	№ поз.	Наименование детали	Размеры в мм			Колич. шест.	Вес в кг. 1 элем.	Вес в кг. Всех	Прим.
	1	Труба	840	ф 25		2	0,93	1,86	Материал — сталь
	2	Труба	1700	ф 25		2	1,92	3,84	
	3	Полосов. ж.с.	840	20		2	0,50	1,00	
	4	Шурупы	18			18	—	—	
						Итого:		6.70	

Позиции 1,2 - покрываются никелем (или хромируются).

1975	Сельский дом культуры с залом на 400 мест, спортзалом 12×24 метров со стенами из кирпича	Скамья С-1	Типовой проект 264-12-142	Альбом I часть 1	Лист АС-36

Союзгипросельстрой
Зрелищных зданий и спортивных сооружений имени Б.С. Мезенцева
г. Москва

Гл. инж. проекта Жилинский
Гл. архитектор Заславский
Гл. инж. пр. Ложков
Гл. спец. пр. Зимешина
Рук. маст. Разрезов
Гл. инж. маст. Логинов
Гл. спец. пр. Разрезов

Согласовано:

13699-02 39

Формат А2

Общий вид обрамления двери Д-2

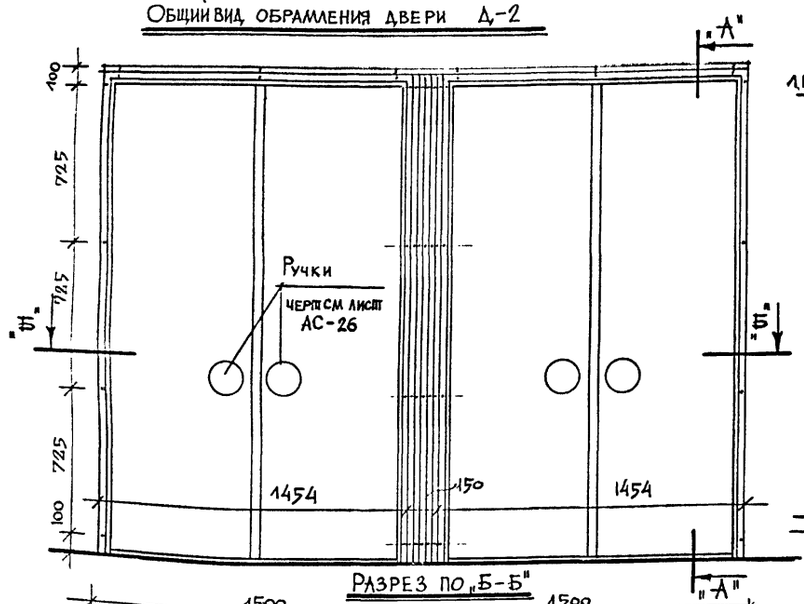

Разрез по "А-А"

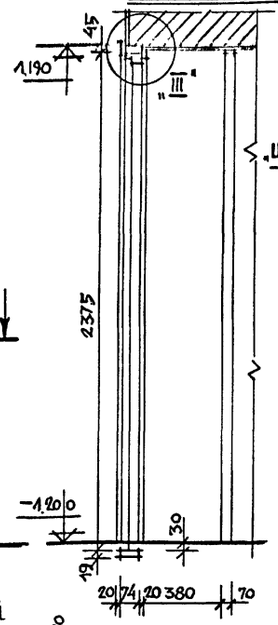

Общий вид установки навесных щитов "ЩН-1" в спортивном зале по оси "1"

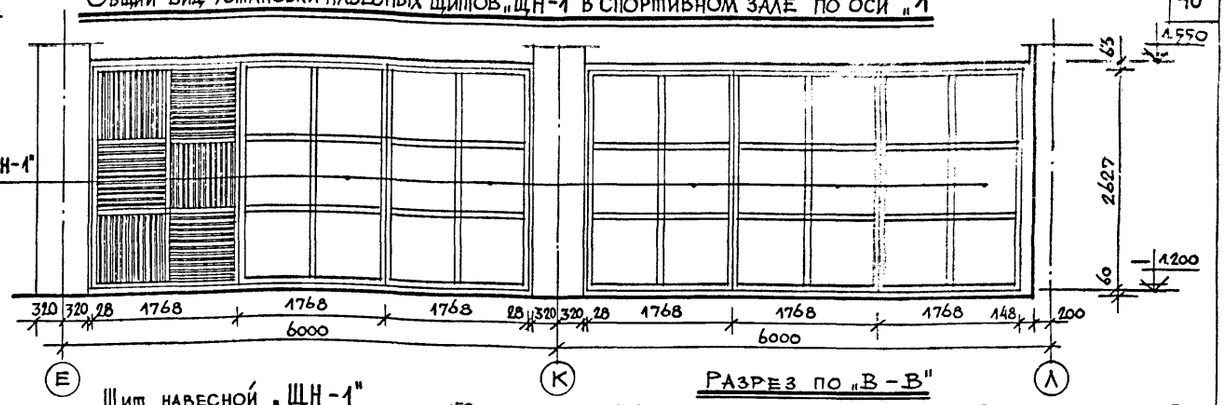

Щит навесной "ЩН-1"

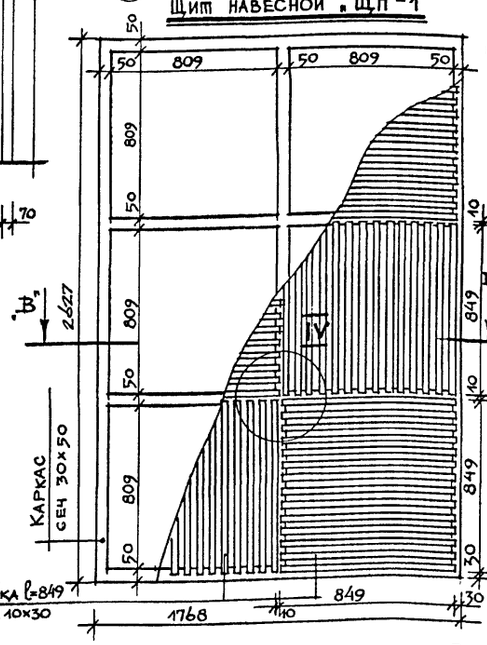

Разрез по "В-В"

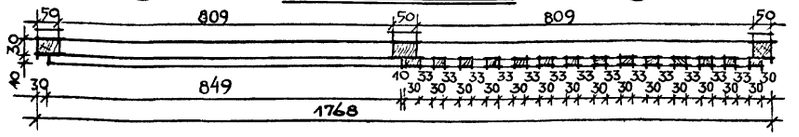

Узел IV

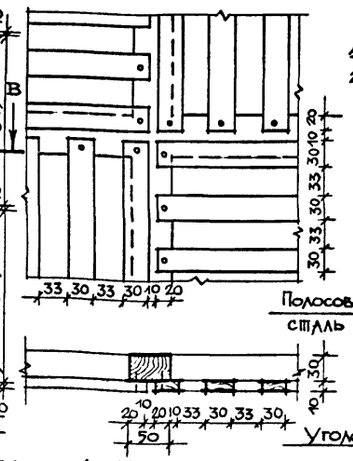

Расход материалов на навесной щит "ЩН-1"

1. Древесина каркаса (сосна) – 0,022 м³
2. Древесина рейки (сосна) – 0,021 м³

Общий расход – 0,043 м³

Общий расход древесины на подвесные щиты ЩН-1 (12 штук) 0,516 м³

Узел навески щита ЩН-1 на стену

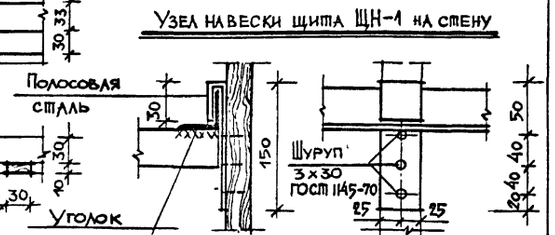

Разрез по "Б-Б"

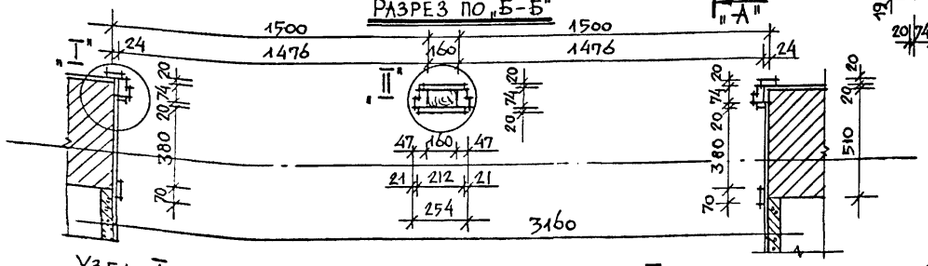

Узел I

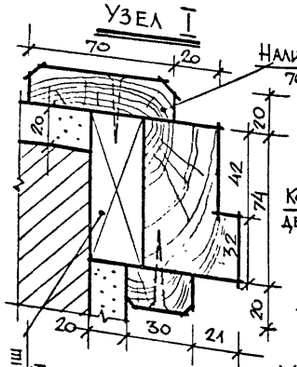

Узел II

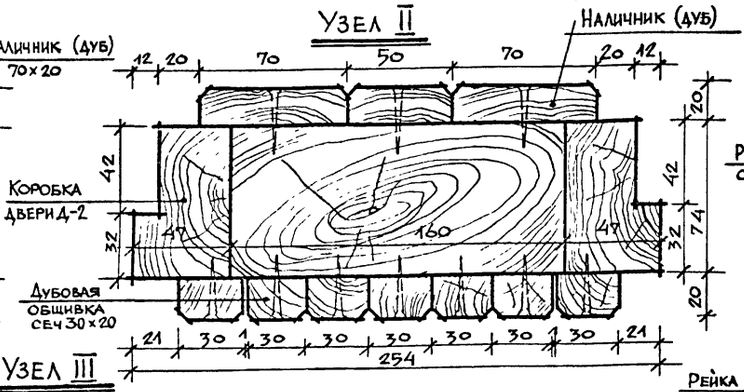

Узел III

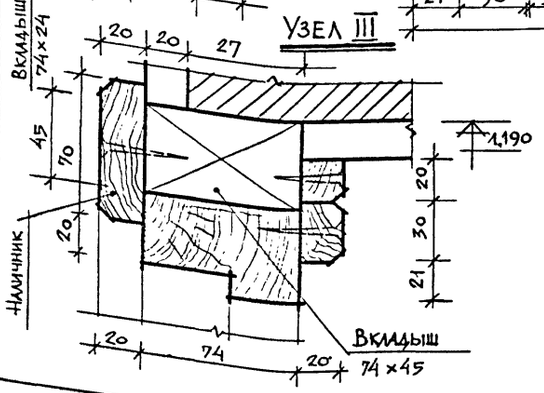

Расход материалов на декоративную отделку обрамления двери "Д-2"

1. Древесина обшивки (дуб) – 0,001 м³
2. Древесина наличников (дуб) – 0,023 м³
3. Древесина импоста (сосна) – 0,028 м³

Шуруп для крепления приняты 4х40 ГОСТ 1145-70

Наружные поверхности двери Д-2 облицевать дубовым шпоном.

4. Ручки деревянные – 4 штуки.

Решетка динамика "РД-6"

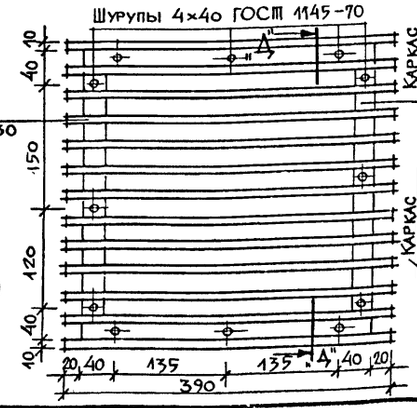

Разрез по "Д-Д"

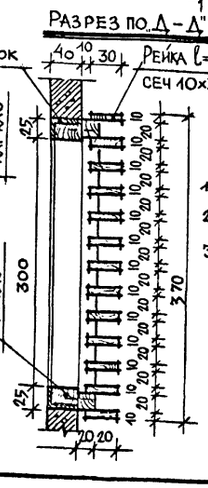

Расход материалов на решетку динамика РД-6

1. Рейка (дуб) – 0,0015 м²
2. Каркас (сосна) – 0,0054 м²
3. Шурупы для крепления приняты 4х40 ГОСТ 1145-70

Решеток "РД-6" изготовить 2 шт.

Примечания

1. Древесина обрамления двери Д-2, щита ЩН-1, решетки РД-6 обрабатывается перед установкой огнезащитными составами
2. Древесину обрамления двери Д-2, решетки "РД-6" покрыть матовым полиэфирным лаком светлого тона
3. Щит "ЩН-1" окрасить нитроэмалью белого цвета
4. Данный лист рассматривать совместно с листами АС-1; 2.
5. Все размеры даны в мм.

1975	Сельский дом культуры с залом на 400 мест, спортзалом 12х24 метров со стенами из кирпича.	Дверь Д-2. Навесной щит ЩН-1 Решетка динамика РД-6.	Типовой проект 264-12-142	Альбом I часть 1. / Лист АС-37

Зрелищных зданий и спортивных сооружений имени В.С.Мезенцева г. Москва

ГИП Захаров; ГА инж. маст. Ахмедов; ГА арх. пр-та Торшков; ГА инж. пр-та Змиглазинин; Рук. гр. арх. Захаров; Рук. маст. 4 Ахмедов; Проверил Торшков; Н. контр. Змиглазинин; Разраб. Захаров

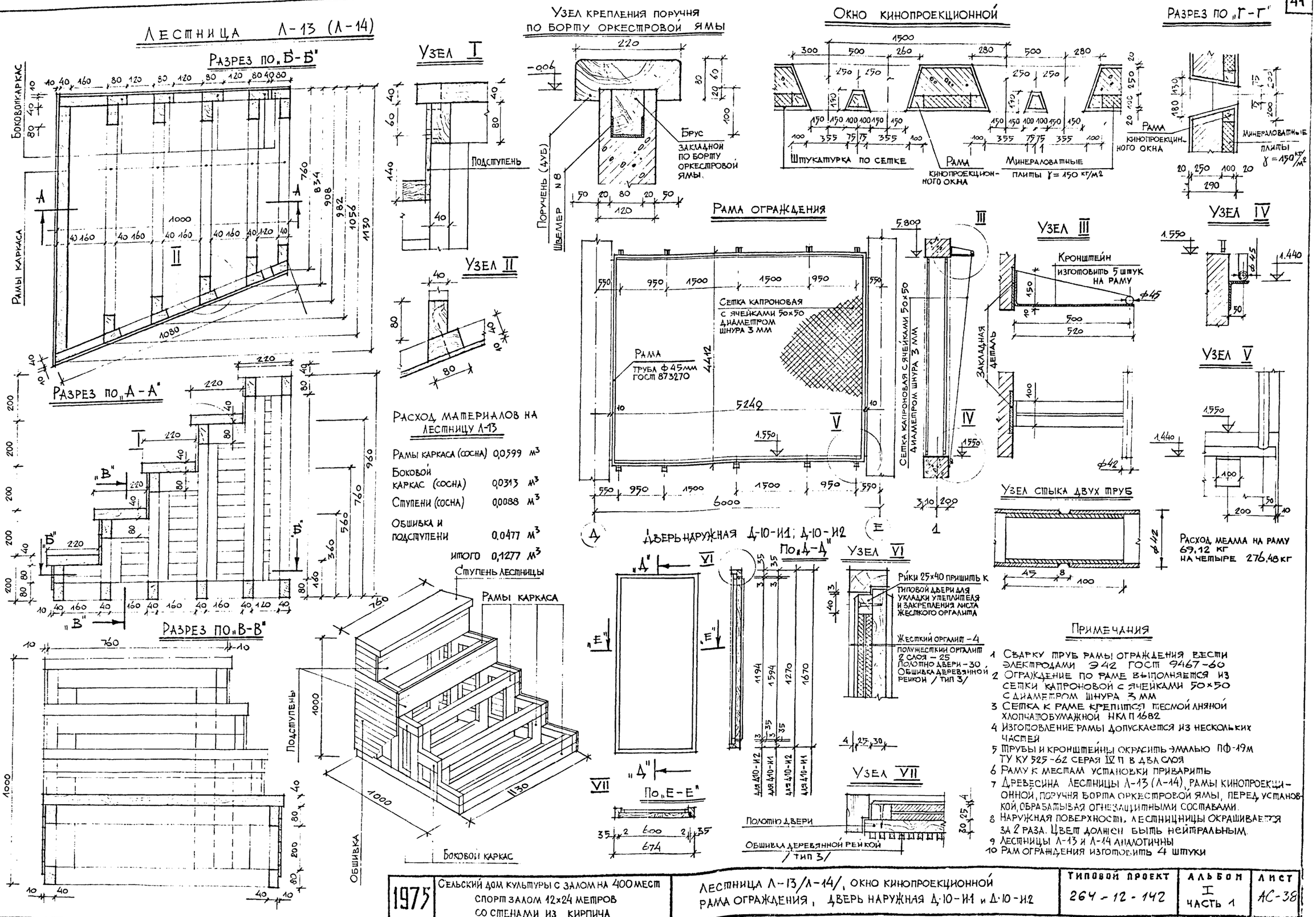

Расход материалов на лестницу Л-13

Рамы каркаса (сосна)	0,0599	м³
Боковой каркас (сосна)	0,0313	м³
Ступени (сосна)	0,0088	м³
Обшивка и подступени	0,0477	м³
итого	0,1277	м³

Примечания

1. Сварку труб рамы ограждения вести электродами Э42 ГОСТ 9467-60
2. Ограждение по раме выполняется из сетки капроновой с ячейками 50×50 с диаметром шнура 3 мм
3. Сетка к раме крепится тесмой лняной хлопчатобумажной НКЛП 1682
4. Изготовление рамы допускается из нескольких частей
5. Трубы и кронштейны окрасить эмалью ПФ-19м ТУ КУ 525-62 серая IV П в два слоя
6. Раму к местам установки приварить
7. Древесина лестницы Л-13 (Л-14), рамы кинопроекционной, поручня борта оркестровой ямы, перед установкой, обрабатывая огнезащитными составами.
8. Наружная поверхность лестницницы окрашивается за 2 раза. Цвет должен быть нейтральным.
9. Лестницы Л-13 и Л-14 аналогичны
10. Рам ограждения изготовить 4 штуки

1975	Сельский дом культуры с залом на 400 мест спорт залом 12×24 метров со стенами из кирпича	Лестница Л-13/Л-14/, окно кинопроекционной рама ограждения, дверь наружная Д-10-И1 и Д-10-И2	Типовой проект 264-12-142	Альбом I часть 1	Лист АС-38

Зрелищных зданий и спортивных сооружений имени Б.С. Мезенцева, Москва

Рук маст №4 — Гл инж маст — Гл арх пр-та — Гл инж пр-та — Рук гр арх

Проектировал — Проверил — Захаров — Горшков

Милашевский — Леонтьев — Горшков — Зимелихина — Захаров

Согласовано

формат 22

13699.02 41

NN п/п	Наименование спортивного оборудования и инвентаря	NN ТУ МРТУ ОСТ и чертежей	Экспл №	Един изм.	Кол-во	Примечание
1	Канат для лазания	ТУ 2740-63	1	штук	2	
2	Стенка гимнастическая	ТУ 6228-69	3	пролет	6	
3	Стойка волейбольная с механизмом передвижной сетки	ТУ 6242-70	4	штук	2	
4	Щит баскетбольный с кольцом сеткой и и конструкцией крепления:					
	а) Щит основной из оргстекла	МРТУ 62 2279-69 из оргстекла черт-2279-00-00	6	штук	2	
	б) Щит тренировочный из оргстекла или дерева	из дерева черт 2024-00-00		"	2	
	в) Кольцо	МРТУ 62 2415-69		"	4	
	г) Сетка	МРТУ 62 2307-69		"	4	
	Конструкция крепления щита					
	д) Пристенная основного	ТУ 2206-58 ТУ 2237-60		"	2	
	ж) Пристенная тренировочного	—		"	2	
5	Щит баскетбольный тренировочный (ромбический 2,4×2,4)	ТУ 1919-57 (тип IV)	7	"	1	
6	Фоны из материи размером 5×3 м	—	10	пог/м	2	
	Переносное оборудование и инвентарь					
7	Антенна для волейбола	—	12	штук	2	
8	Булава гимнастическая	ТУ 1732-64	14	пар	6	
9	Весы для взвешивания мячей	—	15	штук	1	
10	Вышка судейская	ТУ 62 18 53-56	17	штук	1	
11	Гантели массивные 2,4,8 кг	МРТУ 62 167-68	18	пар каждого веса	6	
12	Измерит. высоты баскетбольн. корзин и щитов	ТУ 1852-56	20	штук	1	
13	Измеритель высоты сетки	—	21	"	1	
14	Конь гимнастический	МРТУ 62 2080	22	"	1	
15	Кольцо для измерения спортивных мячей	ТУ 18 91-57	23	комплект	1	
16	Мат гимнастический		26	штук	8	
17	Мяч:		27			
	а) баскетбольный	МРТУ 1587-62		"	12	
	б) волейбольный			"	12	
	в) футбольный			"	2	
	ж) для бадминтона (волан)	ВТУ 2578-63		"	8	
18	Медицинбол (мяч набивной) 2,3,5 кг	ТУ 62 21 27-68	28	штук каждого веса	8	
19	Мат (дорожка) акробатический	ТУ 62 4141-70	29	штук	1	
20	Насос универсальный	ТУ 62 2702-62	32	"	2	
21	Очки-шоры тренировочные	ТУ 2801-65	33	"	12	
22	Приспособление для блокирования	ТУ 2745-65	36	"	1	
23	Пояс и кратн сотягощением тренировочные	ТУ 62 3120-68	37	комплект	8	
24	Рулетка — 20 м	—	39	штук	1	
25	Ракетка для игры в бадминтон	ТУ 2762	40	"	8	
26	Сетка волейбольная	МРТУ 622283-66	43	"	1	
27	Сетка со стойками для игры в бадминтон	ТУ 2005-64	45	комплект	1	
28	Шнуровательь	—	56	штук	1	
29	Стойка для обводки	ТУ 62 4090-70	49	штук	10	
30	Станок для развития кистей рук.	ТУ 1598-53	51	"	1	
31	Скамейка гимнастическая	ТУ 62 2527-69	52	"	4	
32	Скакалка гимнастическая	ТУ 62 1680-69	53	"	24	
33	Штанга тяжелоатлетическая	МРТУ 622467-69 (черт 3827-00-00)	57	"	2	
34	Трафарет для раскраски линии	—	55	комплект	1	
35	Гонг	—	61	штук	1	
36	Доска показателей счета	—	63	комплект	1	
37	Приспособлени для подъема флага	—	64	штук	1	
38	Пьедестал	—	65	"	1	
39	Счетчик для игры в настольный теннис	ТУ 2012-58	66	комплект	1	
40	Свисток судейский	—	67	штук	2	
41	Секундомер	—	68	"	1	
42	Указка персональных замечании	—	69	комплект	1	
43	Флажок судейский	—	70	штук	4	
44	Флажок судейский настольный	—	71	"	1	
45	Шахматные часы	—	72	"	2	
46	Помост тяжелоатлетический	МРТУ 62 1131-62		"	1	
47	Эспандер универсальный грузовой	ТУ 62 2448-71		"	2	
48	Пирамиды (полочки) для гантелей	ТУ 1780-59		"	3	
49	Стеллажи для дисков штанг	ТУ 62 1781-70			1	

NN п/п	Наименование оборудования и инвентаря	№ черт. ТУ	Количество	Примечание
1	Стол письменный однотумбовый		1	
2	Стул полужесткий		1	
3	Скамья для переодевания „С-1"		6	См лист АС-
4	Шкафчик закрытый Ш-I-2 (двухместный)		24	См лист АС-
5	Кушетка медицинская		1	
6	Шкаф медицинский одностворчатый	МРТУ 42 141-63	1	
7	Спирометр водяной	МРТУ 42 2534-65	1	
8	Столик для медицинских инстр СИ-1	МРТУ 42 514-61	1	
9	Весы медицинские	8М-150	1	
10	Ростомер	МРТУ 64 1-152-62	1	

Примечания

1975	Сельский дом культуры с залом на 400 мест, спортзалом 12×24 метров со стенами из кирпича.	Перечень оборудования спортивного зала	Типовой проект 264-12-142	Альбом I часть 1	Лист АС-39

Зрелищных зданий и спортивных сооружений имени Б.С. Мезенцева Москва

Рук. мастерской Галкин | Гл. архитектор Галкин | Гл. инж. пр-та Рук. гр. арх. | Архитектурно-конструктивный Леонтьев | Проверил Горшков | Технологический Зимелихина | Захаров

Формат А2 13699-02 42

Фрагмент плана 2-этажа

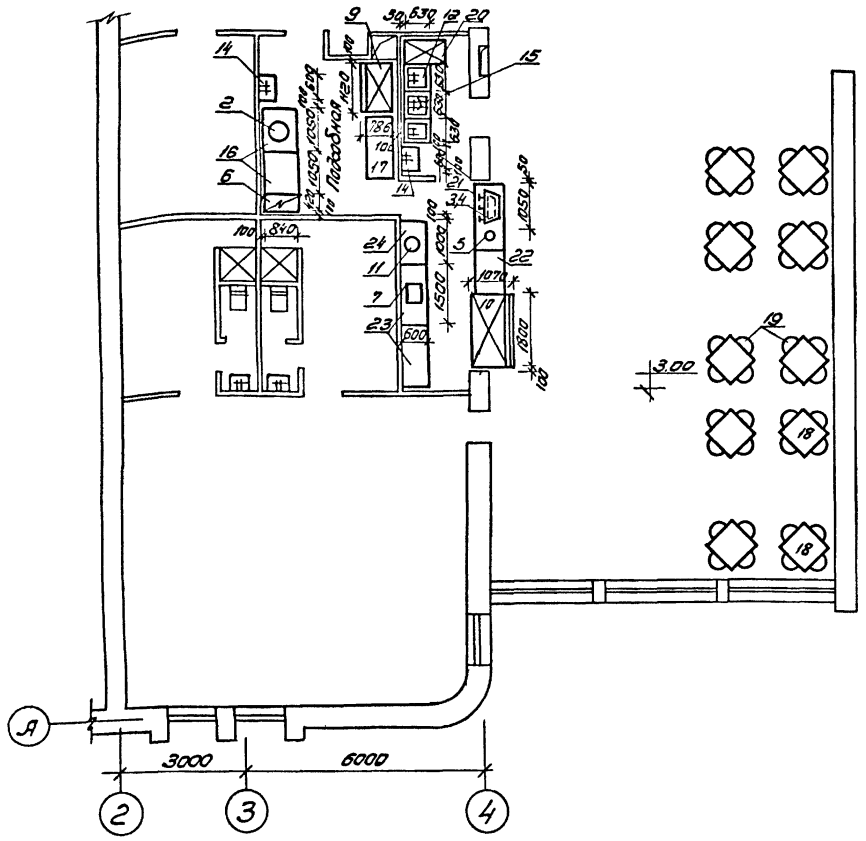

Спецификация технологического оборудования

NN п/п	Наименование оборудования	Тип марка	Кол. шт.	Габаритные размеры мм	Мощность кВт ед. общ	общ	Фаз. ность	Вода хв л/сек	вода гв	Вес кг	Завод-изготовитель
1	Электрокипятильник	КНЭ-100	1	485×515×1250	12,0	12,0	3	0,2		43	г. Челябинск МВД
2	Электрокипятильник	КНЭ-50	1	395×303×603	5,55	5,55	3	0,2		17,2	Калининградский з-д торг. маш.
3	Электрокофеварка	Буфетная „супер"	2	930×520×560	3,0	6,0	3			70	„Трансэлектро" Вентспилс
4	Гидрофор		2	В-750, ф-380, h-850	1,0	2,0	3	0,2			В комплекте
5	Кофемолка	КО-10	2	ф=250; h=718	0,3	0,6	3				с кофеваркой
6	Электроплита 2-х конфорочная	ПЭСМ-2К	1	420×840×860	3,8	3,8	3				Душанбинский з-д торг. маш.
7	Электрососисковарка	FE-11	1	590×410×280	4,0	4,0	3				„Трансэлектро" з-д торг. маш.
8	Шкаф холодильный	ШХ-0,4М1	1	800×560×1930	0,245	0,245	1			180	Марийский з-д торг. маш.
9	Шкаф холодильный	ШХ-0,6М2	1	1120×786×1725	0,24	0,24	1			210	Киевский з-д торг. маш.
10	Прилавок-витрина	ТАИР „106"	1	1800×1070×1200	0,74	0,74	1			285	Марийский з-д торг. маш.
11	Электротермостат	ПЭ5-6М	1	390×380×615	0,4	0,4	1			19	Ленинабадский з-д торг. маш.
12	Ванна моечная	ВМ-1А	3	630×630×660				0,3	0,3		Гипроторг
13	Ванна моечная	ВМ-2А	1	1260×630×860				0,3	0,3		70-031/0 ал.2
14	Раковина производственная		3	600×400				0,2	0,2		Учитывается пр-том
15	Трап		2	270×270							сантехники
16	Стол производственный	СП-1050	3	1050×840×860							Гипроторг
17	Стол производственный	СП-М700	1	1470×630×860							70-031/0 ал.1
18	Стол обеденный		15	900×900×780							Приобретается
19	Стул		60								по усмотрению Заказчика
20	Стол д/сбора остатков пищи	СО-1	1	1050×630×860							Гипроторг 70-031/0 ал.1
21	Стойка буфетная	БС-1	3	1500×760×900							Гипроторг
22	Стойка буфетная	БС-1А	2	1000×760×900							65-027 ал.1
23	Подшкафник	ПКБ-1	4	1500×600×900							— " —
24	Подшкафник	ПКБ-1А	1	1000×600×900							— " —
25	Кассета настенная	КТ-1	1	1470×295×340							Гипроторг 70-03/0
26	Кассета настенная	КТ-1А	1	1050×295×340							ал.2

Фрагмент плана 1-го этажа

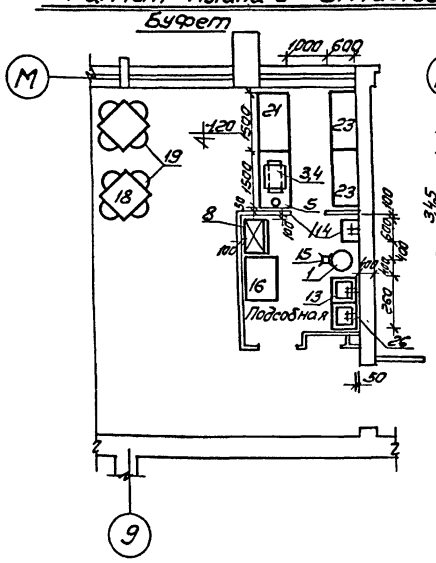

Монтажный план

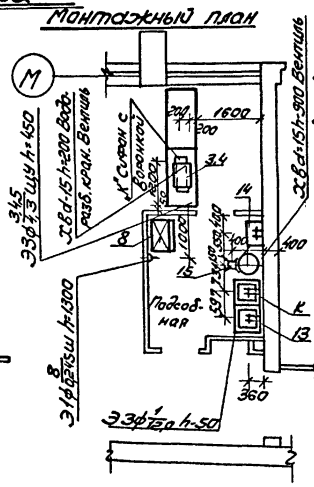

Фрагмент плана 2-го этажа

Монтажный план

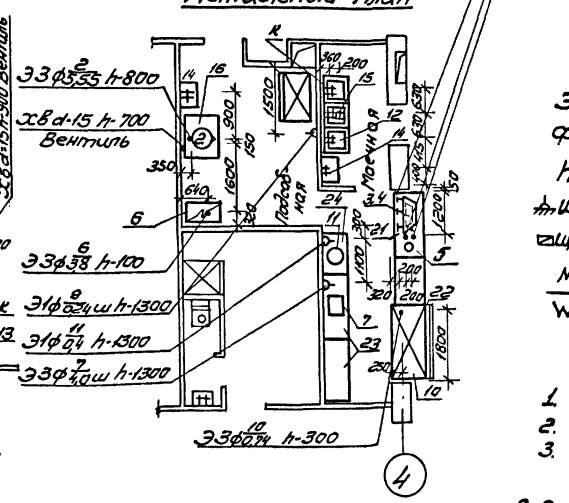

Условные обозначения:

Э – Подвод электроэнергии.
Ф – Фазность тока, квт.
h – Высота подводок от чистого пола, мм.
Ш – Штепсельная розетка.
ЩУ – Щит управления.
№ – Номер позиции.
W – Мощность тока, квт.
Т – Трап
d – Диаметр трубопровода, мм.
ХВ ГВ – Подвод холодной и горячей воды.
К – Отвод в канализацию с разрывом струи.
– Подвод холодной и горячей воды к раковине d-15мм h-1100. Смеситель.
– Подвод холодной и горячей воды к моечной ванне d-20 h-1000

Примечания:

1. Все размеры даны в мм.
2. Полы должны быть сделаны с уклоном к трапу.
3. Все аппараты должны быть заземлены или занулены в соответствии с действующими электротехническими требованиями.
4. Привязки подводок электроэнергии, воды к оборудованию и трапа, даются от чистой отделки стен или перегородок.

1975	Сельский дом культуры с залом на 400 мест, спортзалом 12×24 метров со стенами из кирпича.	Технологическая часть буфета.	Типовой проект 264-12-142	Альбом I часть 1	Лист ТЧ-1

Гипроторг. Москва. Зрелищных зданий и спортивных сооружений имени Б. Чертежников. Гл. инж. Ст. инж. Рук. группы Гл. спец. Гл. архит. Гл. конст. Гл. инж. пр. Судаков, Зорников, Жилкин, Ушаков, Бенгин, Сапогов, Сальков, Шарочкина

Формат А2 — 13699-02 — 43

ФРАГМЕНТ ПЛАНА НА ▽ 3,00

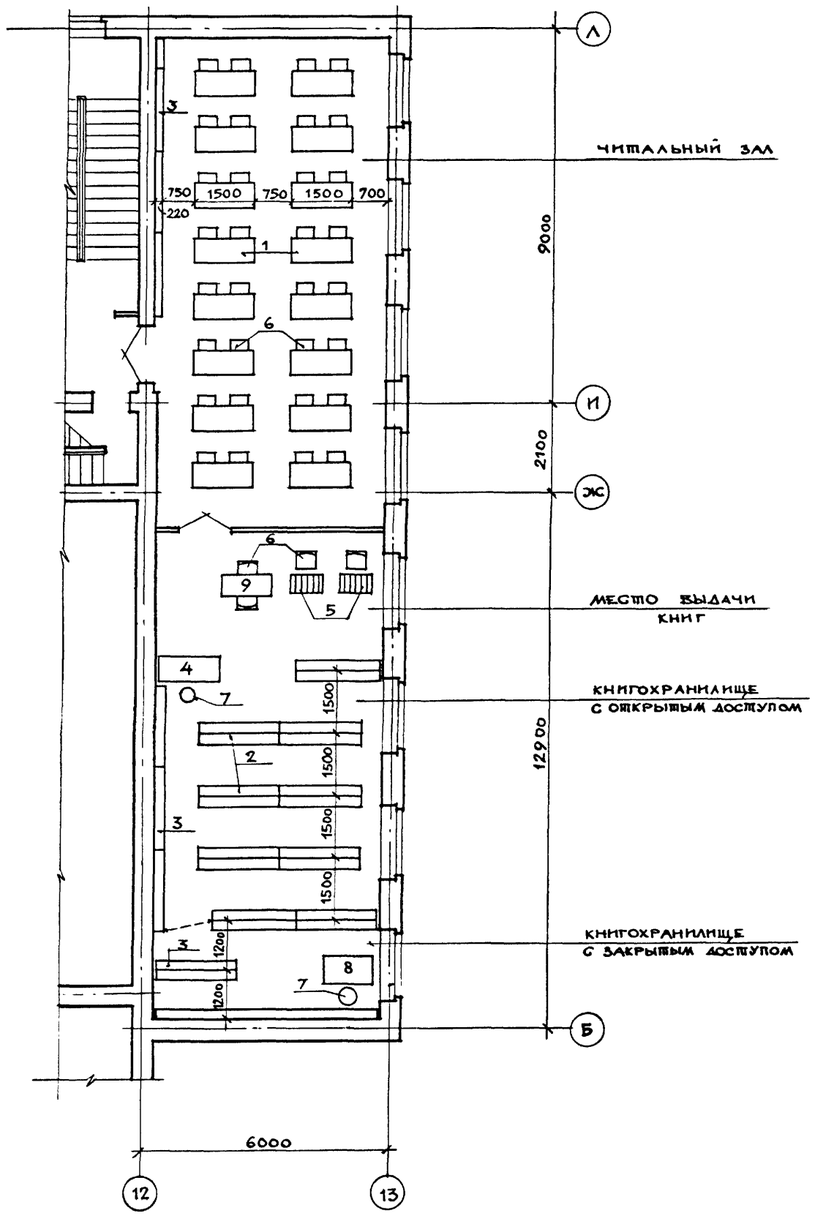

ЭКСПЛИКАЦИЯ ОБОРУДОВАНИЯ БИБЛИОТЕКИ

№№ п/п	Наименование	Габариты длина, ширина, высота	Кол-во	Завод-изготовитель
1	Читательский стол МБ-03	1500×600×720	16	Донецкий з-д театр. и библ. оборуд.
2	Стеллажи двухсторонние СБС-22	1960×440×2020	10	—»—
3	Стеллажи односторонние СБС-12	1960×220×2020	6	—»—
4	Кафедра выдачи книг ММБ-5А	1500×600×940	1	Мех. з-д Астраханец. мин. культ. РСФСР
5	Каталожные шкафчики	400×800×1335	2	Челябинский з-д Т. и Б. оборудов.
6	Стул читательский 852	470×430×760	56	Мебельн. ф-ка "Стандарт" г. Таллин.
7	Стул подъёмно-поворотный СК-3	480×500×800	2	—»—
8	Стол служебный 668-В	1200×750×720	1	—»—
9	Стол для работы с каталогом МБ-02	1200×450×720	1	Донецкий з-д Т. и б. оборудов.

ПРИМЕЧАНИЕ:

1. Перечень заводов-изготовителей является рекомендательным. При необходимости мебель и оборудование могут быть заменены аналогичным из асортимента местной промышленности.
2. План 2-го этажа см. черт. АС-4.

СОГЛАСОВАНО

Типовое проектное бюро зрелищных зданий и спортивных сооружений имени Б.С. Мезенцева, г. Москва

Рук. маст. №4	Милашевский	
Гл. инж. маст.	Леонтьев	
Гл. арх. пр.	Горшков	
Гл. инж. пр.	Земелихина	
Рук. гр. арх.	Захаров	
Ст. арх.	Носкова	
Проверил	Горшков	

1975	Сельский дом культуры с залом на 400 мест, спортзалом 12×24 метров со стенами из кирпича	Технологическая часть библиотечной группы	Типовой проект 264-12-142	Альбом I часть 1	Лист ТЧ-2

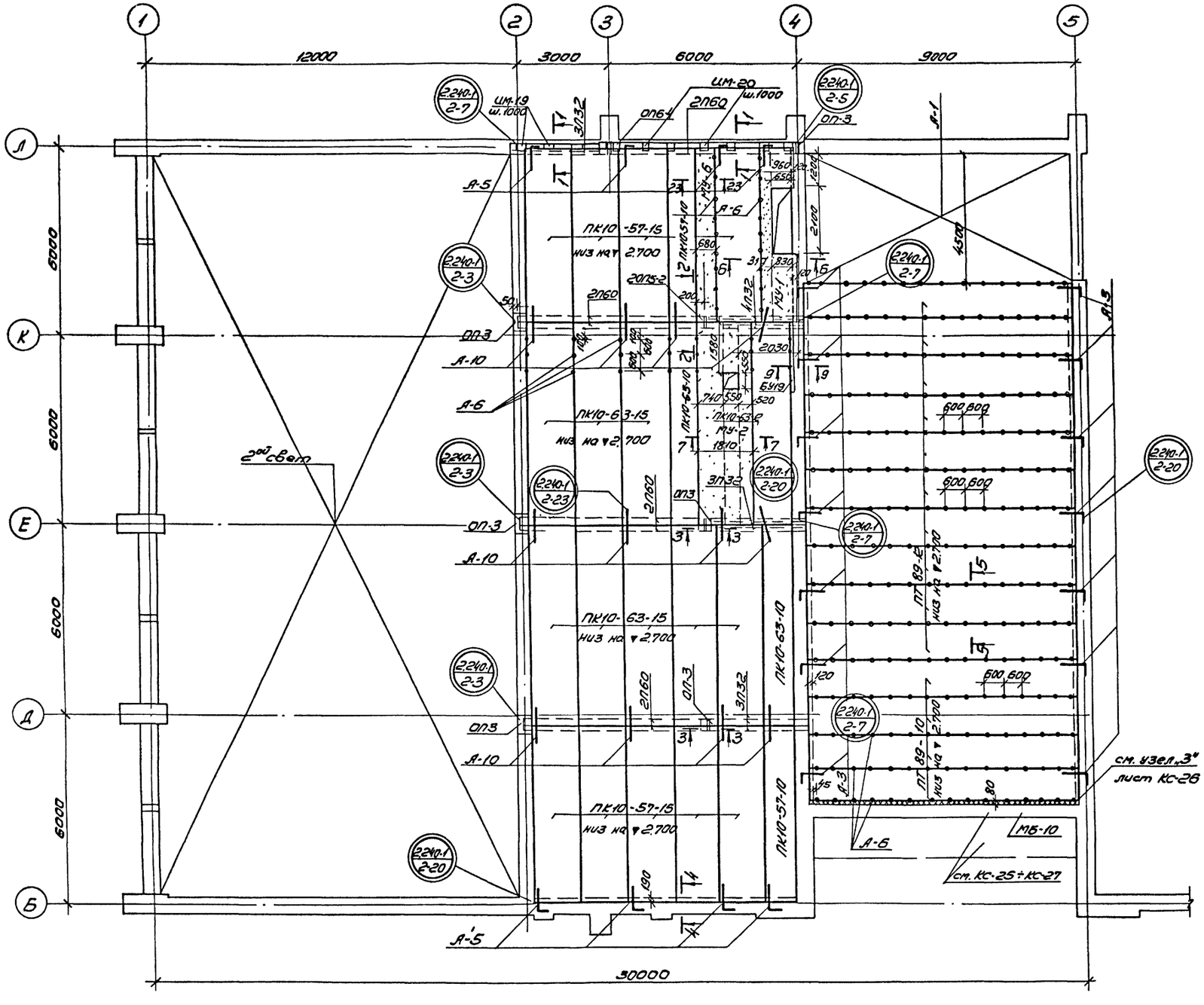

1-1

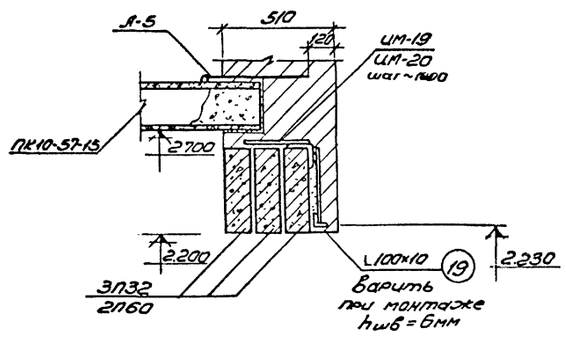

2-2

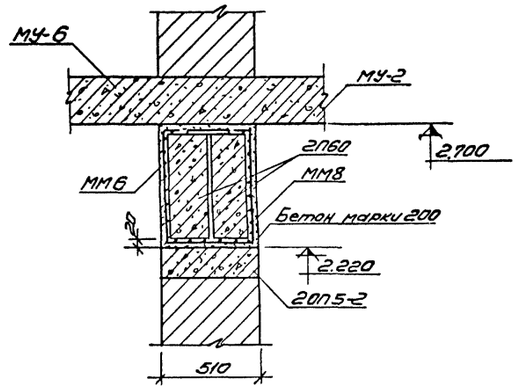

3-3

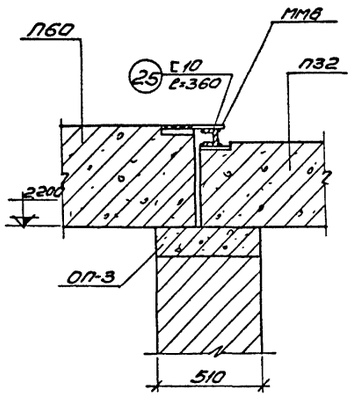

Примечание:

1. Настоящий чертеж рассматривать совместно с листами КС-2÷КС-4.

1975	Сельский дом культуры с залом на 400 мест, спортзалом 12×24 метров со стенами из кирпича	План перекрытия на ▼3.000. Сечения 1-1÷3-3.	Типовой проект 264-12-142	Альбом I часть 1	Лист КС-1

Здания и сооружения. Отдел №2 Отдел №3 Отдел №4 — Сапожков, Иванов, Белгин, Кизяков

Здание школы — Дубровин

Конструкции железобетонные — Мурашевич, Леонтьев, Горшков, Зинецкая, Кочиевская, Конышева

Рук. проект. Мурашевич; Гл. инж. проекта Леонтьев; Гл. архитектор проекта Горшков; Гл. конструктор Зинецкая; Исполнили Кочиевская, Конышева

ЦНИИЭП зрелищных зданий и спортивных сооружений имени Б.С. Мезенцева, Москва

13699-02 45 Формат 22

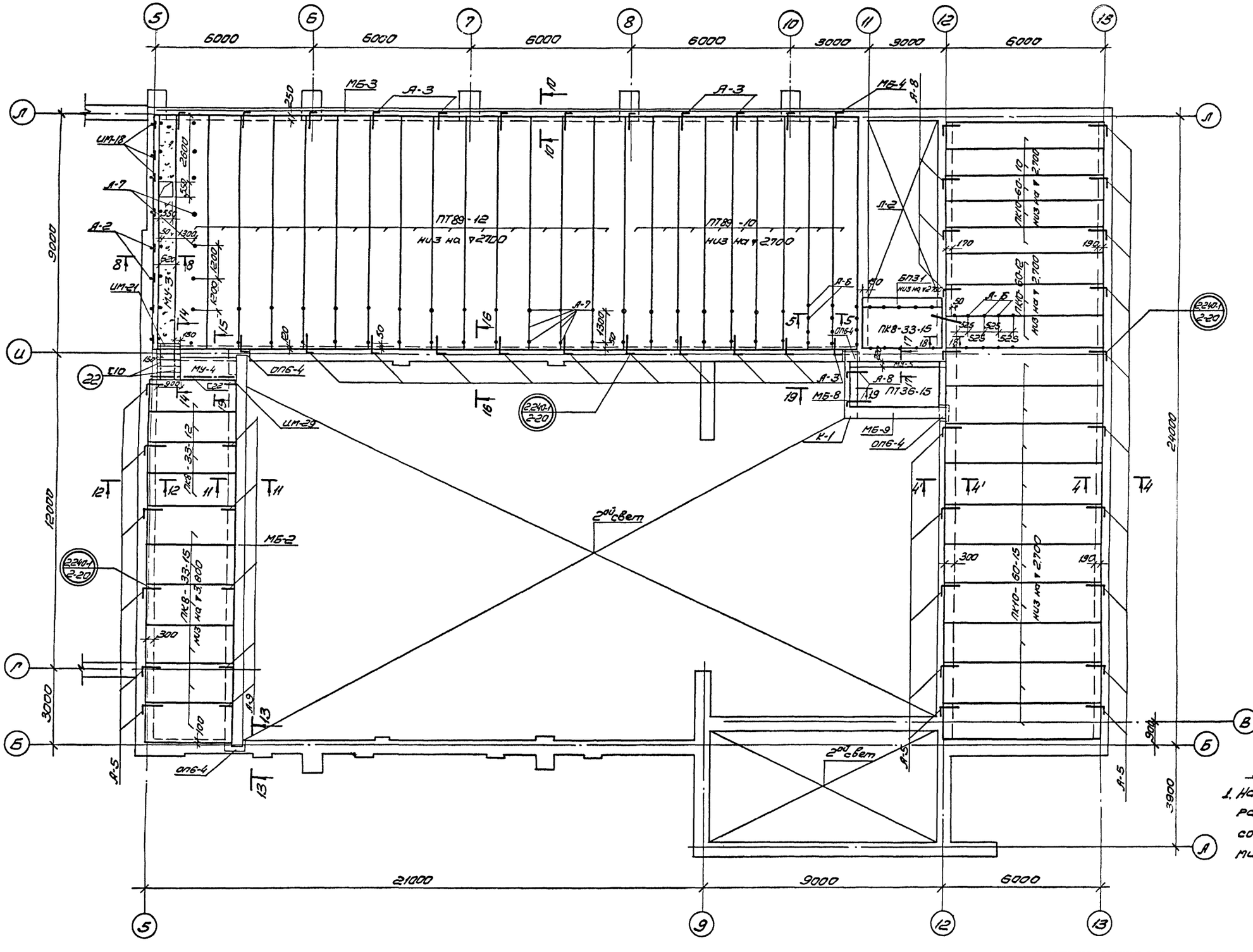

Примечание:

1. Настоящий чертеж рассматривать совместно с листами КС-1÷КС-4.

1975	Сельский дом культуры с залом на 400 мест, спортзалом 12×24 метров со стенами из кирпича	План перекрытия на ▽3.000 в осях 5-13	Типовой проект 264-12-142	Альбом I часть 1	Лист КС-2

13699-02 46 формат 22

Зрелищных зданий и спортивных сооружений имени Б.С. Мезенцева Москва

Рук. маст. Гл. инж. маст. Гл. арх. пр. Гл. инж. пр. Исполнит.

Милашевский Леонтьев Горшков Зимелихина Дашевская

Проверил Копировал

Зимелихина Козлова

Отдел №2 Отдел №3 Отдел №4

Солдатов Красков Бенгин

Согласовано

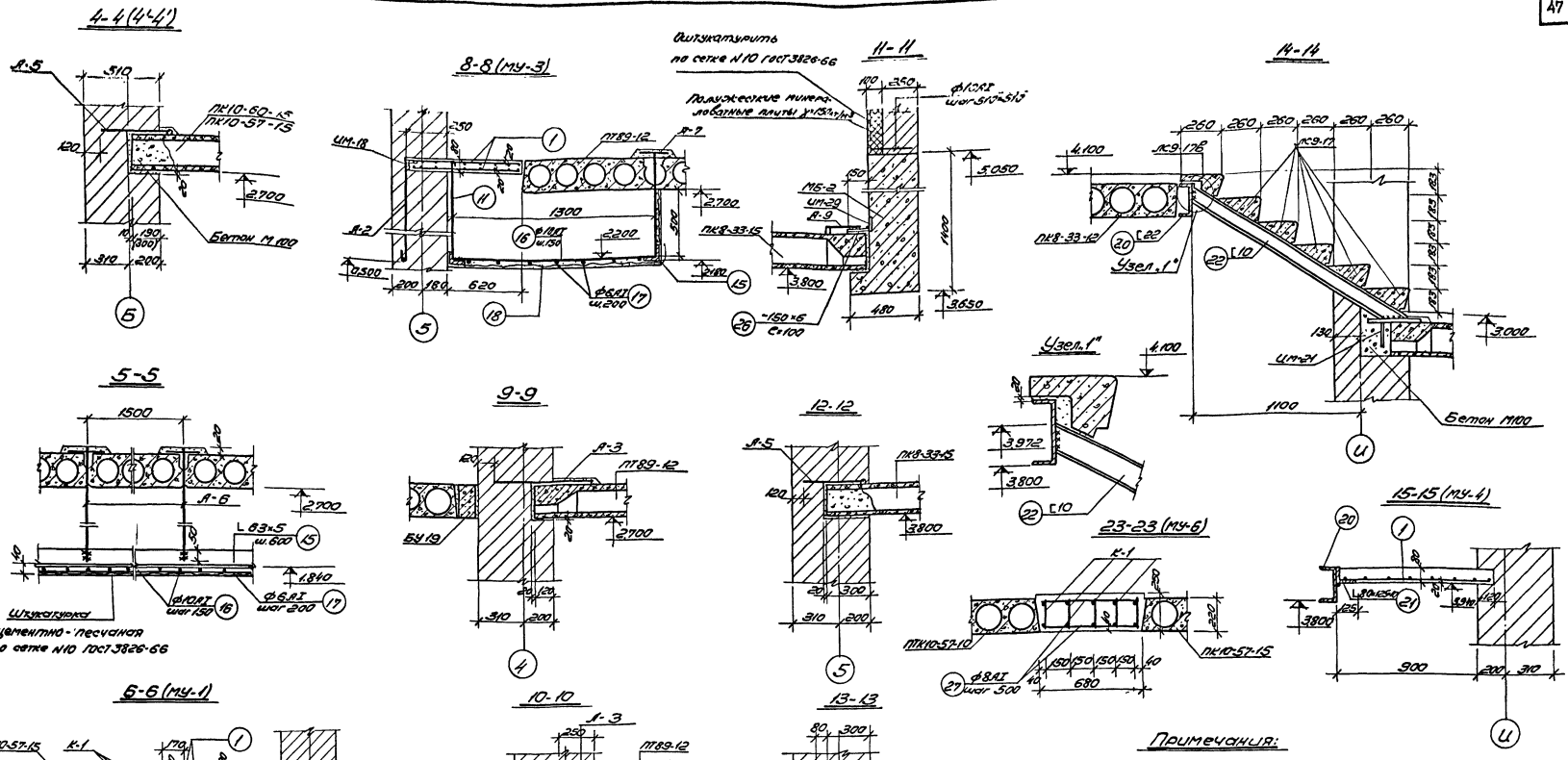

Примечания:

1. Настоящий чертеж рассматривать совместно с листами КС-1, КС-2, КС-4.
2. Панели перекрытий на стены и ригели укладывать по свежеуложенному цементному раствору М.50*.
3. Швы между плитами тщательно заделать цементным раствором М.100*.
4. Не указанные на плане отверстия до 150×150мм, пробить по месту, не задевая ребер панелей.
5. Арматуру в отверстиях монолитных участков вырезать по месту.
6. Все металлические конструкции покрыть масляной краской за 2 раза по грунтовке.
7. Сварку производить электродами Э-42. Швы принимать по наименьшей толщине свариваемых элементов, длину - по плоскости примыкания.
8. Соединительные стержни поз. 2, 6, 7, 27 вязать к каркасам.

1975	Сельский дом культуры с залом на 400 мест, спортзалом 12×24 метров со стенами из кирпича	Перекрытие на ▼3000. Сечения 4-4÷13-13, 23-23.	Типовой проект 264-12-142	Альбом I часть 1	Лист КС-3

Спецификация сборных ж-б элементов

Марка элемента	Наименование элемента	Вес кг	Кол. штук	Каталог серия
ПТ 89-12	Плита перекрытия	3100	24	Серия 1.241-1 Выпуск 1
ПТ 89-10	—"—	2558	13	—"—
ПК10-63-15	—"—	2940	8	Серия 1.141-1 Выпуск 14
ПК10-63-12	—"—	2210	1	—"—
ПК10-63-10	—"—	1825	2	—"—
ПК10-60-10	—"—	1740	5	—"—
ПК10-60-12	—"—	2110	3	—"—
ПК10-60-15	—"—	2800	10	—"—
ПК10-57-15	—"—	2660	9	Серия 1.141-1 Выпуск 19
ПК10-57-10	—"—	1650	2	—"—
ПК8-33-12	—"—	1175	4	Серия 1.141-1 Выпуск 16
ПК8-33-15	—"—	1560	7	—"—
ПТ36-15	—"—	1700	1	Серия 1.141-1 Выпуск 9
БП31	Перемычки	645	1	Серия 1.139-1 Выпуск 1
БУ19	—"—	130	1	—"—
П32	Прогоны	380	13	Серия 1.141-1 Выпуск 1
П60	—"—	1500	8	—"—
ОП6-4	Оловянные подушки	133	5	—"—
ОП5-2	—"—	45	2	—"—
ОП3	—"—	120	6	КС-38
ЛС9-178	Ступени	80	1	Серия 1.155-1 Выпуск 1
ЛС9-17	—"—	100	5	—"—

Спецификация металла

N№ поз.	Сечение мм	Длина мм	Кол. шт.	Общая длина	Вес кг	ГОСТ
19	L 100×10	—	—	360,0	543,6	8509-72
20	[22	3200	1	3,20	67,50	8240-72
21	L 125×80×10	2100	1	2,10	32,60	8510-72
22	[10	1820	2	3,64	31,40	8240-72
23	[16	2300	4	9,20	131,0	—"—
24	L 50×5	900	4	3,60	13,6	8509-72
25	[10	360	4	1,44	12,4	8240-72
26	-150×6	100	6	0,6	4,2	103-57*

Выборка металлических изделий

Наименов. элемента	Кол-во штук	Примечан.
ЦМ-18	8	см. лист КС-37
ЦМ-19	4	—"—
ЦМ-20	7	—"—
ЦМ-21	1	—"—
А-2	8	—"—
А-3	37	—"—
А-5	30	—"—
А-8	6	—"—
А-9	6	—"—
А-10	24	—"—
ММ-3	4	см. серию 2.240-1 вып. 2
ММ-4	3	—"—
ММ-5	1	—"—
ММ-6	4	—"—
ММ-8	4	—"—

Примечания:

1. Настоящий чертеж рассматривать совместно с листами КС-1÷КС-3.
2. Общие примечания см. лист КС-3.

Спецификация арматуры на 1 элемент

Наим. эл-та	N№ поз.	Эскиз	ф мм	Длина мм	Кол. шт.	Общая длина	Выборка арматуры ф мм	Общая длина	Вес кг
МУ-1	1	Сетка 100/100/8/9	—	—	—	4,150 м²	6 AI	1302,0	290,0
	2	290	8 AI	290	21	7,00	8 AI	267,9	106,0
	3	К-1 (шаг 3)	22 AII	5740	3	17,20	10 AII	1788,0	1103,2
	4		10 AII	5740	3	17,20	10 AII	102,9	64,0
	5		8 AI	210	174	36,6	12 AI	413,4	368,0
МУ-2	1	Сетка 100/100/8/9	—	—	—	10,0 м²	22 AII	102,9	306,7
	6	520	8 AI	520	26	13,5	L 63×5	360,0	1731,6
	7	500	8 AI	500	26	13,0	штукатурная сетка	245,0 м²	1053,5
	8	К-2 (шаг 9)	22 AII	6320	9	57,0	штукатурная сетка	27,35	300,0
	9		10 AII	6320	9	57,0			
	10		8 AI	210	576	121,0			
МУ-3	1	Сетка 100/100/8/9	—	—	—	10,6 м²			
	11	700	12 AII	820	8	6,56			
МУ-4	1	Сетка 100/100/8/9	—	—	—	1,9 м²			
МУ-5	1	Сетка 100/100/9/9	—	—	—	0,7 м²			
МУ-6	3	К-1 (шаг 5) эскиз см. МУ-1	22 AII	5740	5	28,7			
	4		10 AII	5740	5	28,7			
	5		8 AI	210	290	61,0			
Подвесной потолок и короб	27	660	8 AI	660	24	15,8			
	12	90 / 1000	12 AI	1090	264	288,0			
	13	150	12 AI	150	264	39,6			
	14	90 / 750	12 AI	840	80	67,2			
	13	150	12 AI	150	80	12,0			
	15		L 63×5	—	—	36,0			
	16		6 AI	—	—	1788,0			
	17			—	—	1302,0			
	18	штукатурная сетка	—	—	—	245,0 м²			

Расход материалов

Наименование элемента	Марка бетона	Объем бетона	Расход стали кг/м³	AI	AII	AIII	BI	Всего
Монолитные участки	200	3,6	150	112,0	370,7	300,0	—	—
Подвесной потолок	—	—	—	1755,2	—	—	1053,5	1731,6
Прочее	—	—	—	—	—	—		896,3

1975 Сельский дом культуры с залом на 400 мест, спортзалом 12×24 метров со стенами из кирпича

Перекрытие на отм. 3,000. Сечения 16-16 ÷ 22-22. Спецификация, Выборка, расход материалов.

Типовой проект 264-12-142 | Альбом I, часть 1 | Лист КС-4

Институт Гипрокоммунстрой Госгражданстроя Москва

Здание сельского спортивных сооружений имени Вс. Мезенцева

Согласовано

Гип Зимницкий | Гл. инж. проекта Кузьмин | Нач. отд. Литинский | Гл. инж. проекта Лобанов | Гл. инж. проекта Лошкевич | Гл. инж. проекта Ковалевский | Гл. инж. проекта Ковтун | Гл. инж. проекта Ковалев | Гл. инж. проекта Ковалев | Гл. инж. проекта Ковалев

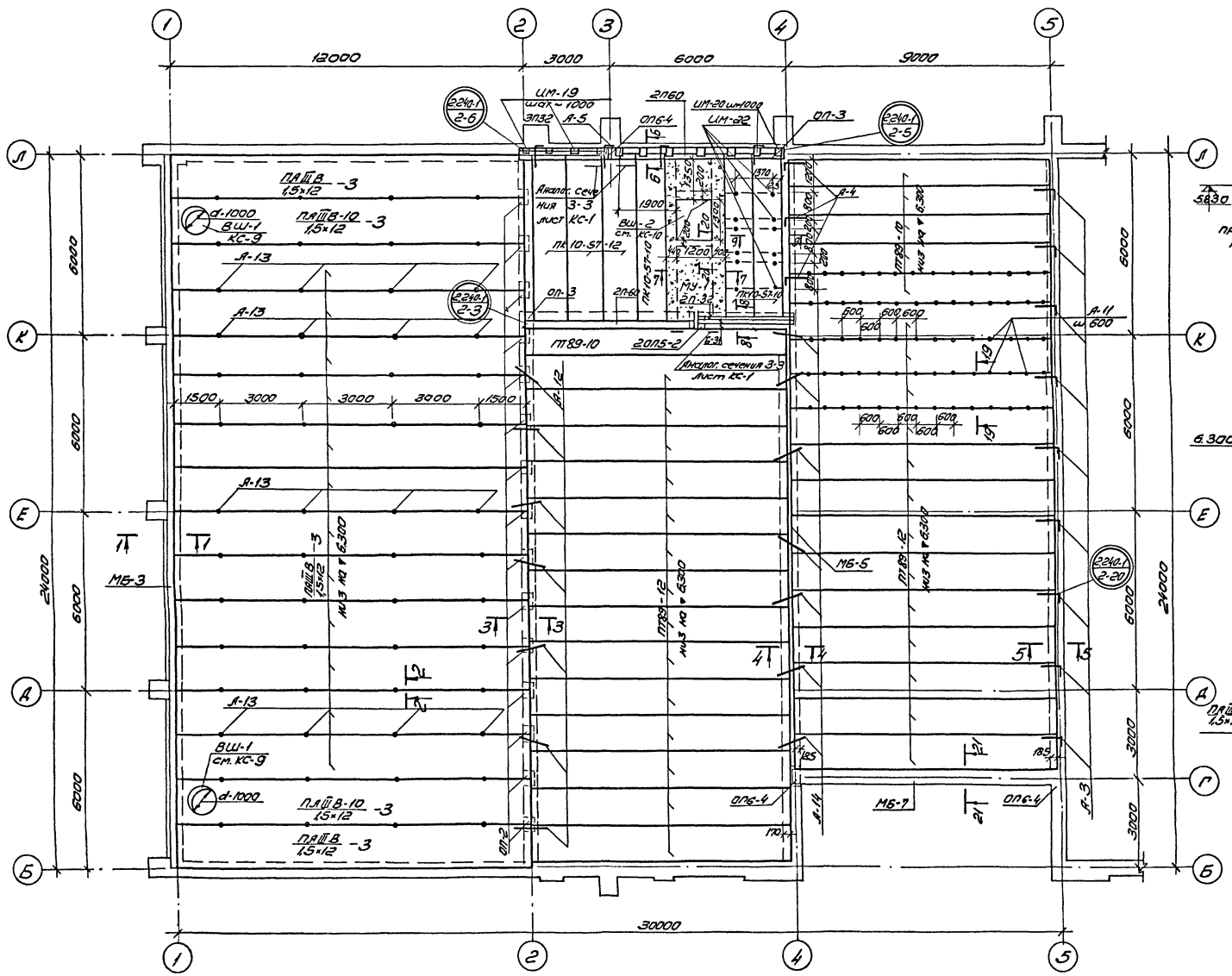

1-1

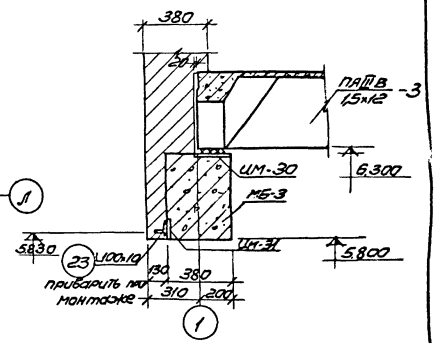

2-2

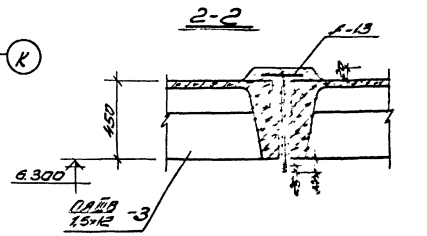

3-3

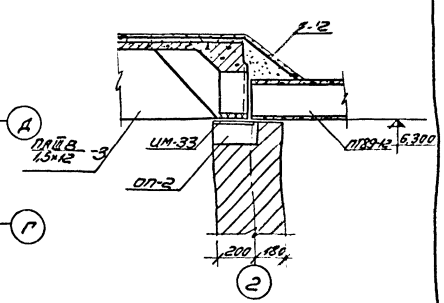

Примечания:

1. Настоящий чертеж рассматривать совместно с листами КС-6 ÷ КС-8.
2. Общие примечания см. лист КС-3.

1975	Сельский дом культуры с залом на 400 мест, спортзалом 12 × 24 метров со стенами из кирпича	План покрытия В осях 1÷5	Типовой проект 264-12-142	Альбом I, часть 1 — Лист КС-5

Зрелищных зданий и спортивных сооружений. Конструкции железобетонные. Металлические. Сборочные чертежи. Серия 1.465.1-6с. Выпуск 14

Гл. инженер проекта Шифрин; Гл. конструктор Ковальчук; Гл. специалист Бакшт; Рук. группы Зиновьев; Гл. специалист Ковальчук; Гл. спец. по металлу Шифрин; Гл. спец. по железобетону Бакшт; Инженер Фролов; Исполнил Стрелкова

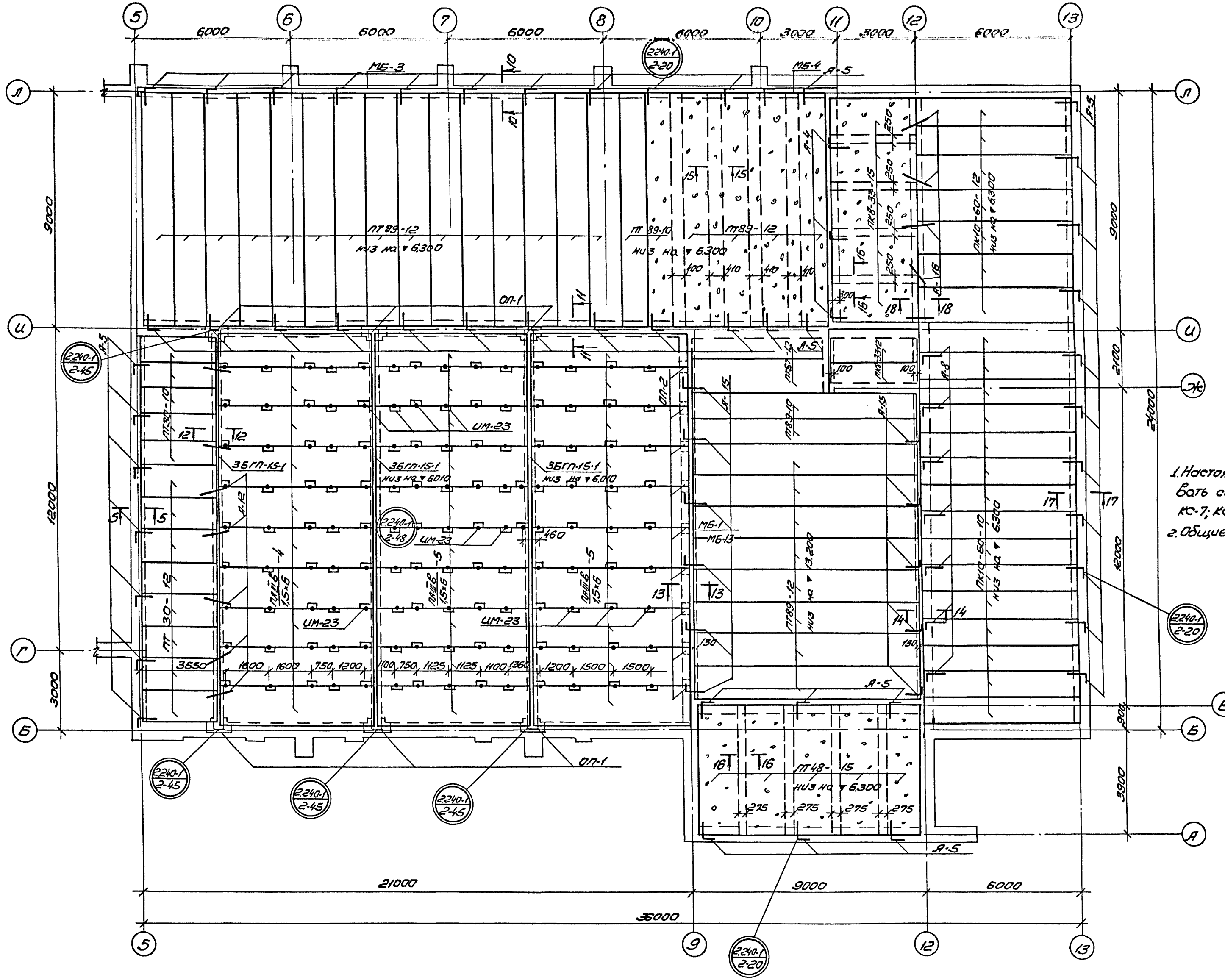

Примечания:

1. Настоящий чертеж рассматривать совместно с листами КС-5; КС-7; КС-8.
2. Общие примечания см. лист КС-3.

Согласовано

Отдел №2	Верхин	Солдатов
Отдел №3		Костюков
Отдел №4		Бенгин

Рук. мастерской	Милашевский	Проверил	Зимелькина
Гл. инж. мастерской	Леонтьев		
Гл. арх. пр.	Горшков		
Гл. инж. пр.	Зимелькина		
Исполнил	Дашевская	Копировал	Козлова

ЦНИИЭП зрелищных зданий и спортивных сооружений имени Б.С. Мезенцева, Москва

1975	Сельский дом культуры с залом на 400 мест, спортзалом 12×24 метров со стенами из кирпича	План покрытия в осях 5÷13	Типовой проект 264-12-142	Альбом I часть 1	Лист КС-6

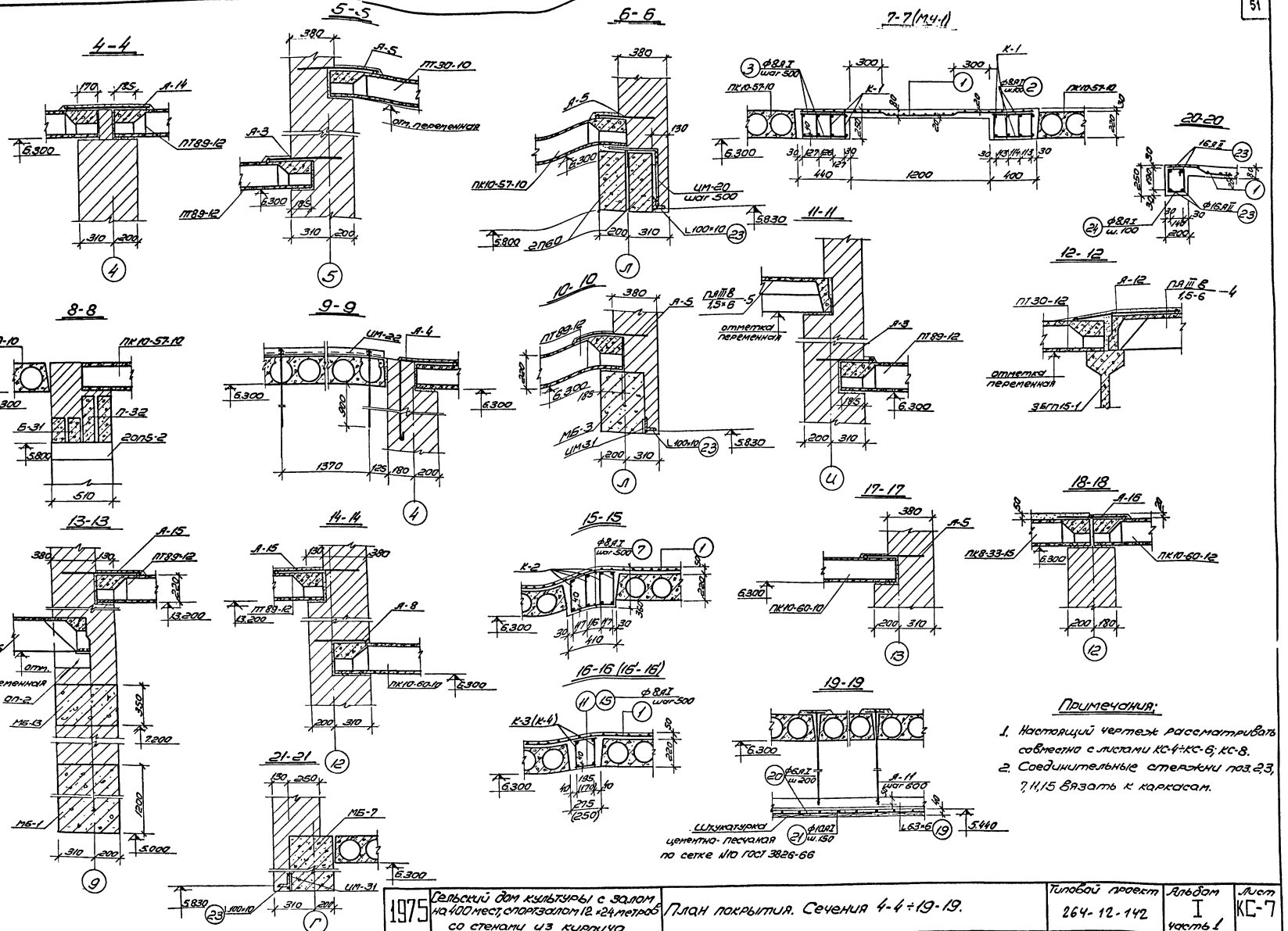

1975	Сельский дом культуры с залом на 400 мест, спортзалом 12×24 метров со стенами из кирпича	План покрытия. Сечения 4-4÷19-19.	Типовой проект 264-12-142	Альбом I, часть 1	Лист КС-7

13699-02 51 Формат А2

Спецификация сборных ж-б элементов

Марка элемента	Наименован. элемента	Вес кг	Кол-во штук	Каталог, серия
ПАIII В 1,5×12 -3	Плита покрытия	5100	14	Серия 1.465-3 Выпуск 3 часть 1
ПАIII 8:10 1,5×12 -3	—"— —"—	5350	2	—"—
ПАIII В 1,5×5 -5	—"— —"—	1500	20	Серия 1.465-7 Вып. I часть 1
ПАIII В 1,5×6 -4	—"— —"—	1500	10	—"—
ПТ89-12	—"— —"—	3100	54	Серия 1.241-1 Выпуск 1
ПТ89-10	—"— —"—	2558	10	—"—
ПК10-60-10	—"— —"—	1740	15	Серия 1.141-1 Выпуск 14
ПК10-60-12	—"— —"—	2110	7	—"—
ПТ57-12	—"— —"—	1650	2	Серия 1.141-1 Выпуск 13
ПТ48-15	—"— —"—	2200	5	Серия 1.141-1 Выпуск 5
ПК8-33-12	—"— —"—	1175	2	Серия 1.141-1 Выпуск 16
ПК8-33-15	—"— —"—	1560	5	Серия 1.141-1 Выпуск 16
ПТ30-12	—"— —"—	1080	8	Серия 1.141-1 Выпуск 6
ПТ30-10	—"— —"—	882	5	Серия 1.141-1 Выпуск 11
ПК10-57-12	—"— —"—	2000	3	Серия 1.141-1 Выпуск 19
ПК10-57-10	—"— —"—	1650	3	—"—
П32	Прогон	380	5	Серия ИИ-03-02 альбом 108
П60	—"— —"—	1500	4	—"—
Б31	Перемычка	205	2	Серия 1.139-1 выпуск 1
ОП6-4	Опорная подушка	133	3	Серия ИИ-03-02 альбом 108
ОП5-2	—"— —"—	45,0	2	—"—
ОП-1	—"— —"—	37,5	6	см. лист КС-17
ОП-2	—"— —"—	120,0	24	см. лист КС-38
ОП-3	—"— —"—	120,0	2	—"—
3БГП-15-1	Балка покрытия	7900	3	Серия ИИ-03-02 альбом 109

Спецификация арматуры на 1 элемент

Наим. элем.	N/N поз.	Эскиз	ф мм	Длина мм	Кол. шт.	Общая длина
МУ-1	1	Сетка 100/100/9/9	—	—	—	9,9 м²
	2	380	8AI	380	24	9,15
	3	420	8AI	420	24	10,1
	4 (К-1 (шт. 8))	⑥ ⑤	22AII	5740	8	45,92
	5 (К-1 (шт. 8))	⑤	10AII	5740	8	45,92
	6 (К-1 (шт. 8))	④	8AI	210	464	97,5
	23	—	16AII	—	—	16
	24	232 222 112 221	8AI	908	42	38,1
Усиление плит покрытия	1	Сетка 100/100/9/9	—	—	112,3	112,3 м²
	7	390	8AI	390	152	59,28
	8 (К-2 (шт. 16))	⑧ ⑩	25AII	8990	16	144,0
	9 (К-2 (шт. 16))	⑩	10AII	8990	16	144,0
	10 (К-2 (шт. 16))	⑨	8AI	330	1440	475,2
	11	255	8AI	255	80	20,4
	12 (К-3 (шт. 8))	⑫ ⑭	20AII	4840	8	38,72
	13 (К-3 (шт. 8))	⑫	10AII	4840	8	38,72
	14 (К-3 (шт. 8))	⑬	8AI	240	392	94,08
	15	230	8AI	230	58	12,9
	25 (К-4 (шт. 8))	㉕ ⑭	16AII	3140	8	25,12
	16 (К-4 (шт. 8))	⑭	10AII	3140	8	25,12
	14 (К-4 (шт. 8))	⑯	8AI	240	256	61,44
Подвесной потолок	17 (П-III (135 шт.))	90 1100	12AI	1190	75	89,25
	18 (П-III (135 шт.))	150	12AI	150	75	11,2
	19		16Б5	—	—	69,0
	20	ф 6AI	6AI	—	—	207,0
	21	ф 10AI	10AI	—	—	27,9
	22	Штукатурная сетка N10 ГОСТ 3826-66	—	—	—	41,4 м²

Выборка арматуры

ф мм	Общая длина м	Вес кг
6AI	207,0	45,95
8AI	878,1	340,8
10AII	253,8	156,73
10AI	279,0	172,98
12AI	100,45	89,4
16AII	41,12	65,4
20AII	38,72	95,25
22AII	45,92	136,84
25AII	144,0	555,0
L 63×5	69,0	394,68
Сетка 100/100/9/9	122,2 м²	1350,0
Штукатурная сетка N10	41,4 м²	178,0

Выборка металлических изделий

Наименован. элемента	Количество штук	Примечания
ЦМ-19	4	см. лист КС-37
ЦМ-20	7	—"—
ЦМ-23	128	—"—
А-5	40	—"—
А-8	8	—"—
А-4	6	—"—
А-12	28	—"—
А-13	60	—"—
А-14	14	—"—
А-15	12	—"—
А-16	10	—"—
А-3	21	—"—
ММ3	2	см. серию 2.240-1 вып.2
ММ4	2	—"—
ММ6	2	—"—
ММ8	2	—"—
ЦМ22	6	см. лист КС-37

Спецификация металла Вст3кп2 ГОСТ 380-71

N/N поз.	Сечение мм	Длина мм	Кол. шт.	Общая длина	Вес кг	ГОСТ
25	L 100×10	—	—	69	1042,0	8509-72
—	[10	—	—	0,6	5,16	8240-72

Расход материалов

Наименован. элемента	Марка бетона	Объем бетона	Расход стали	AI	AII	AIII	BI	Вст3кп2
Монолитные участки	200	1,75	184	61,2	190,6	108,9	—	—
Подвесной потолок	—	—	—	312,4	—	—	178,0	394,7
Усиление плит покрытия	200	11,3	206	286,0	817,9	1235,0	—	—
Прочее	—	—	—	—	—	—	—	1047,16

Примечания:

1. Работать совместно с листами КС-5÷КС-7.
2. Общие примечания см. лист КС-3.

1975	Сельский дом культуры с залом на 400 мест, спортзалом 12×24 метров со стенами из кирпича	План покрытия. Спецификация, расход материалов.	Типовой проект 264-12-142	Альбом I часть 1 — Лист КС-8

ЦНИИЭП зрелищных зданий и спортивных сооружений имени Б.С. Мезенцева Москва
Гл. инж. проекта Козлов
Гл. инж. пр. Гольц
Рук. маст. Муратшевский
Гл. инж. маст. Леонтьев
Исполнил Долженкова
Зиненкина Волошков
Проверил Коцюбинская
Н. контр. Кожевников

Деталь крепления вентшахты к плите покрытия

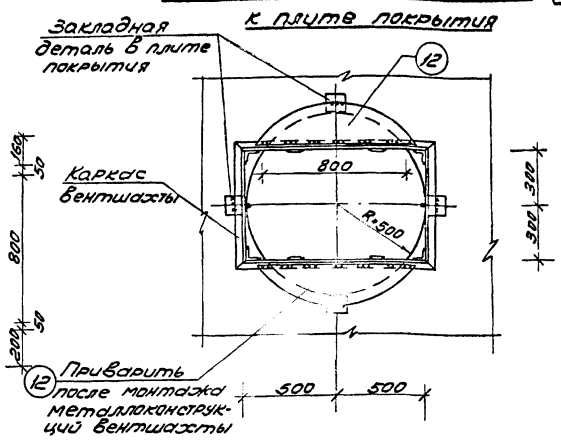

3-3

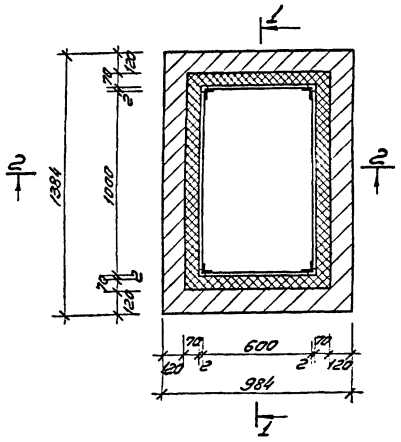

1-1

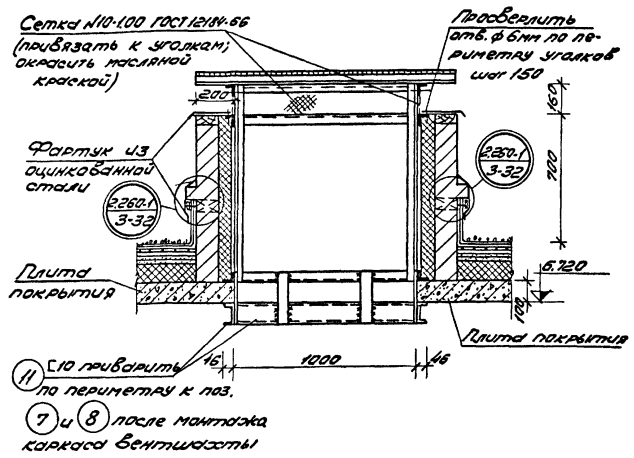

4-4

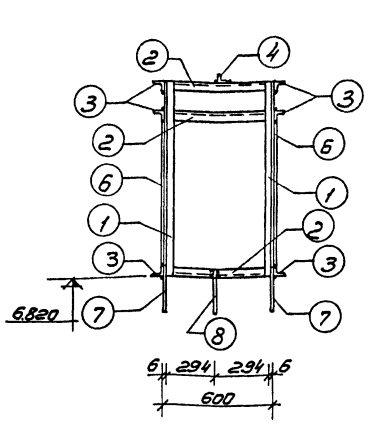

2-2

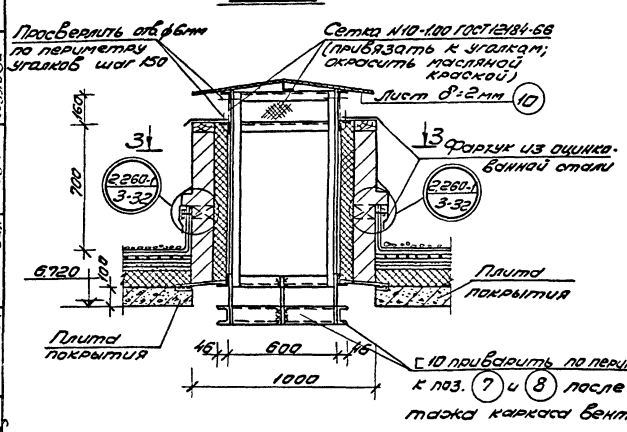

Каркас вентшахты

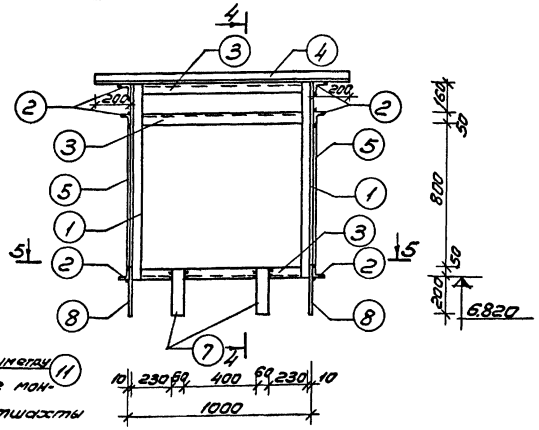

Спецификация металлических изделий

Марка эл-та	NN поз.	Профиль	Длина мм	Кол. шт.	Вес в кг: 1 поз.	Вес в кг: всех марки	Вес в кг: всех	Примечание
Вентшахта №1 шт. 2	1	∟ 50×5	1060	4	4.0	16.0	127.0	254.0	ГОСТ 8509-72
	2	∟ 50×5	700	6	2.6	15.6			
	3	∟ 50×5	1100	6	4.2	25.2			
	4	∟ 50×5	1400	1	5.3	5.3			
	5	-800×2	570	2	7.2	14.4			ГОСТ 3680-57*
	6	-800×2	970	2	12.2	24.4			
	7	-60×6	250	4	0.7	2.8			ГОСТ 103-57*
	8	ф10 AI	250	2	0.15	0.3			ГОСТ 2590-71
	9	Сетка №10-100	0.35м²	—	—	0.4			ГОСТ 12184-66
	10	-1000×2	1400	—	—	22.1			ГОСТ 3680-57*
Монтажные изделия	11	[10	3.2	—	—	27.6	27.6	55.2	ГОСТ 8240-72
	12	-220×12	880	2	18.2	36.4	36.4	72.8	ГОСТ 103-57*

5-5

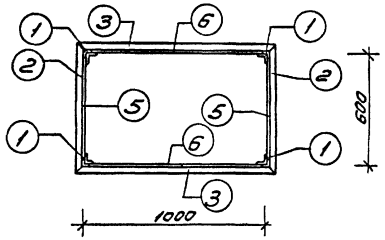

поз. 12

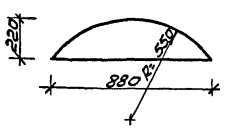

Примечания:

1. Прокатный металл - сталь марки Вст3кп2 по ГОСТу 380-71.
2. Сварку производить электродами типа Э-42.
3. Толщину сварных швов принимать по наименьшей толщине свариваемых элементов, длину - по плоскости примыкания.
4. Все металлические конструкции шахты окрасить масляной краской за 2 раза по грунтовке.
5. Утеплитель из жестких минераловатных плит [ГОСТ 9573-72]. $\gamma = 300$ кг/м³.

1975	Сельский дом культуры с залом на 400 мест, спортзалом 12×24 метров со стенами из кирпича	Конструкция вентшахты №1. Сечения. Спецификация.	Типовой проект 264-12-142	Альбом I часть 1	Лист КС-9

Экспертиза звонил Ершова
Рук. гр. Сотников
Гл. спец. Ермолаев
Гл. инж. пр. Ершова
Исполнил Кононенко
Москва

Инв. № подл. | Подпись и дата | Взам. инв. №

13699-02 53 Формат 22

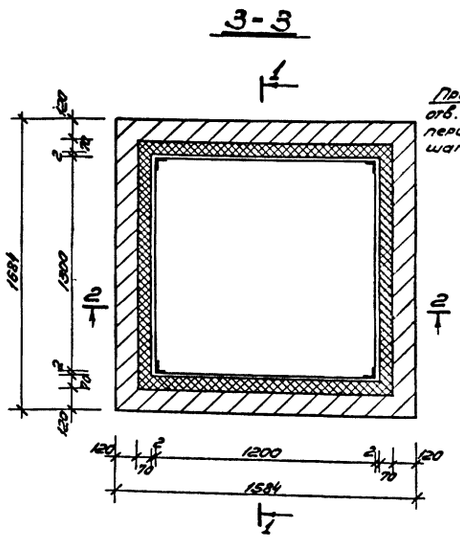

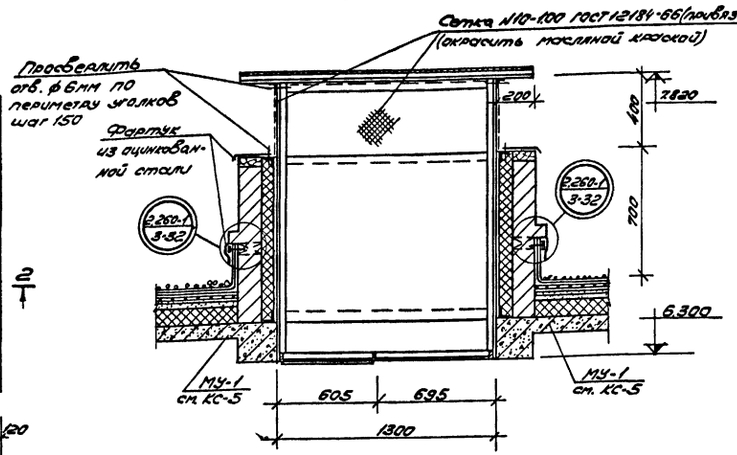

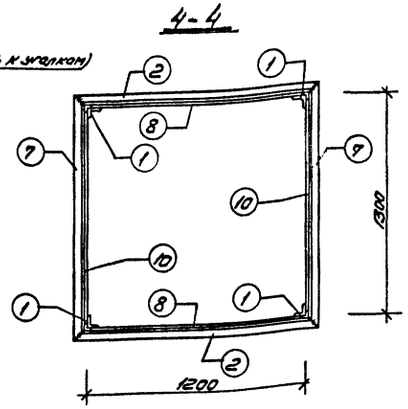

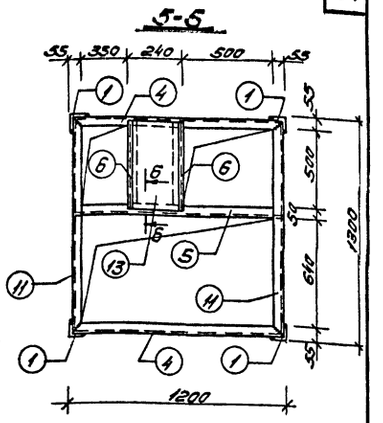

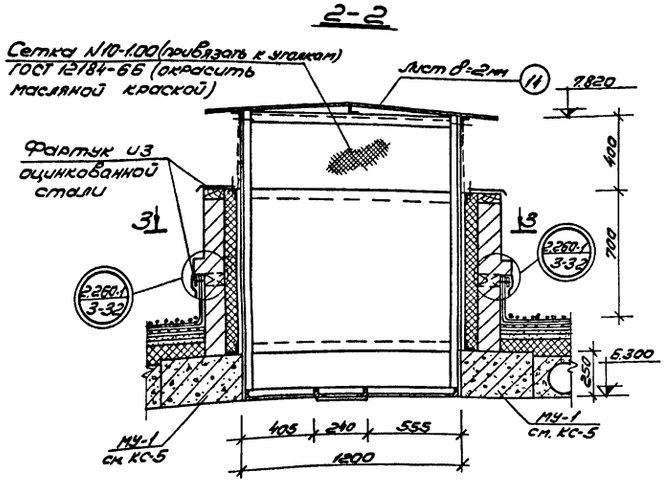

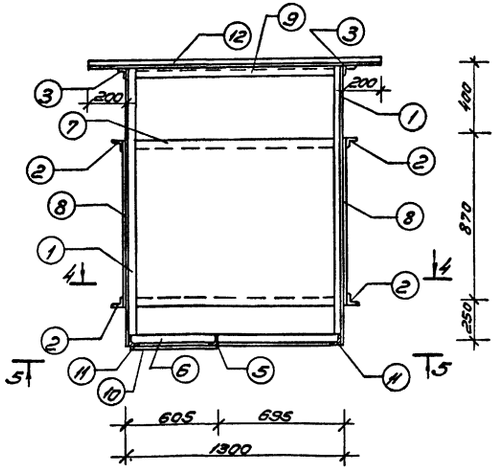

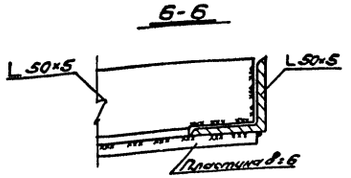

Спецификация металлических изделий на одну марку

Марка эл-та	№№ поз	Профиль	Длина мм	Кол. шт.	Вес в кг: 1 поз.	Вес в кг: всех	Вес в кг: марки	Примечание
Вентшахта №2	1	L 50×5	1520	4	5,8	23,0	236,6	ГОСТ 8509-72
	2	L 50×5	1304	4	4,95	19,8		
	3	L 50×5	1300	2	4,9	9,8		
	4	L 50×5	1190	2	4,5	9,0		
	5	L 50×5	1170	1	4,4	4,4		
	6	L 50×5	580	2	2,2	4,4		
	7	L 50×5	1104	4	5,3	21,2		
	8	-870×2	1170	2	16,0	32,0		ГОСТ 3680-57*
	9	L 50×5	1400	2	5,3	10,6		ГОСТ 8509-72
	10	-870×2	1270	2	17,3	34,6		ГОСТ 3680-57*
		Сетка N10-100	2,0 м²	-	-	2,4		ГОСТ 12184-66
	11	L 50×5	1290	2	4,9	9,8		ГОСТ 8509-72
	12	L 50×5	1700	1	6,4	6,4		ГОСТ 8509-72
	13	-230×6	590	1	6,4	6,4		ГОСТ 103-57*
	14	-800×2	1700	2	21,4	12,8		ГОСТ 3680-57*

Примечания:

1. Прокатный металл - сталь марки Вст3кп2 по ГОСТу 380-71.
2. Сварку производить электродами типа Э-42.
3. Толщину сварных швов принимать по наименьшей толщине свариваемых элементов, длину - по плоскости примыкания.
4. Все металлические конструкции шахты окрасить масляной краской за 2 раза по грунтовке.
5. Утеплитель из жестких минераловатных плит (ГОСТ 9573-72). $\gamma = 300$ кг/м³.

1975	Сельский дом культуры с залом на 400 мест, с/к 12 залом 12×24 метров со стенами из кирпича	Конструкция Вентшахты №2. Сечения. Спецификация.	Типовой проект 264-12-142	Альбом I, часть 1	Лист КС-10

ЦНИИЭП зрелищных зданий и спортивных сооружений Госгражданстроя г. Москва

Гл. инж. пр. Исполнит. Рук. маст. Гл. конст. проект. Гл. спец. пр. Нач. сект. Нач. отд. Гл. инж. Гл. архитектор

Зрелищных зданий и спортивных сооружений | Отдел №2 | Сводный | Кондратова | Кулак | Проверил | Зуйкевич | Колпакова | Мишевский | Ассистент | Сомков | Зуйкевич | Колпакова | Ткачев

13699-02 54 Формат А2

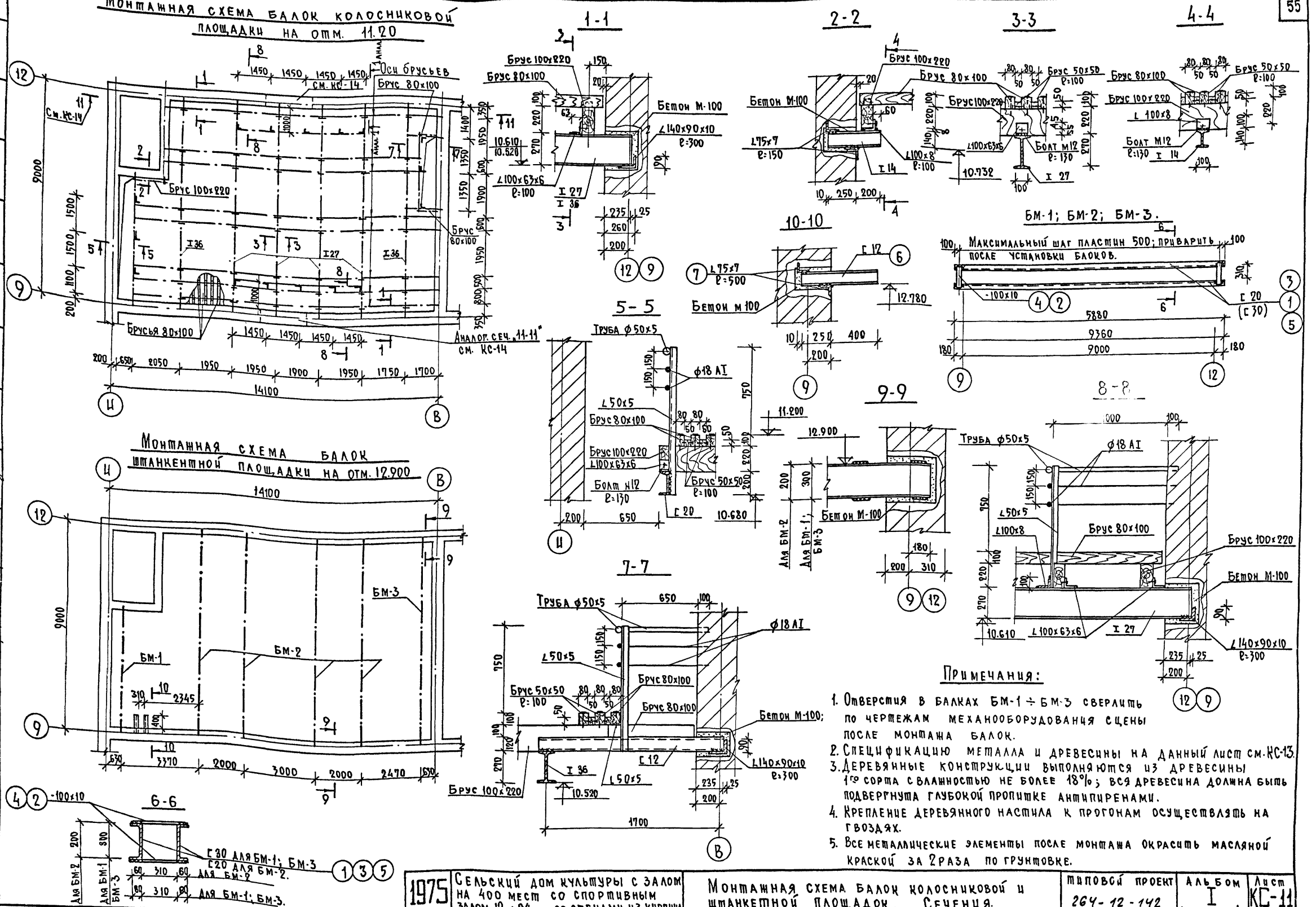
Монтажная схема балок колосниковой площадки на отм. 11.20

Примечания:

1. Отверстия в балках БМ-1 ÷ БМ-3 сверлить по чертежам механооборудования сцены после монтажа балок.
2. Спецификацию металла и древесины на данный лист см. КС-13.
3. Деревянные конструкции выполняются из древесины 1го сорта с влажностью не более 18%; вся древесина должна быть подвергнута глубокой пропитке антипиренами.
4. Крепление деревянного настила к прогонам осуществлять на гвоздях.
5. Все металлические элементы после монтажа окрасить масляной краской за 2 раза по грунтовке.

1975	Сельский дом культуры с залом на 400 мест со спортивным залом 12 × 24 м. со стенами из кирпича	Монтажная схема балок колосниковой и штанкетной площадок. Сечения.	Типовой проект 264-12-142	Альбом I часть 1	Лист КС-11

13699-02 55 формат 22

Зрелищных зданий и спортивных сооружений имени Б.С. Мезенцева, Москва. Рук. маст. Гл. инж. маст. Гл. арх. пр-та Гл. инж. пр-та Исполнил. Михайлевский, Леонтьев, Горшков, Зимелихина, Колтикова. Проверил, Копировал. Зимелихина, Козлова. Отдел №5. Согласовано. Комянко

Монтажная схема балок рабочей галереи на отм.6.200

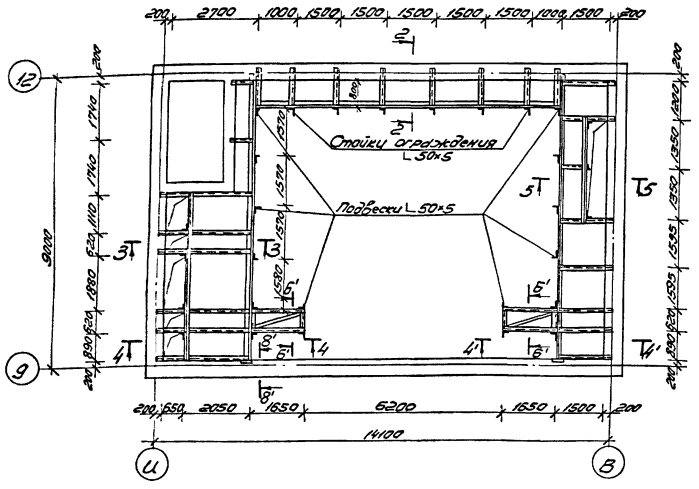

Монтажная схема балок рабочей галереи на отм. 8.700

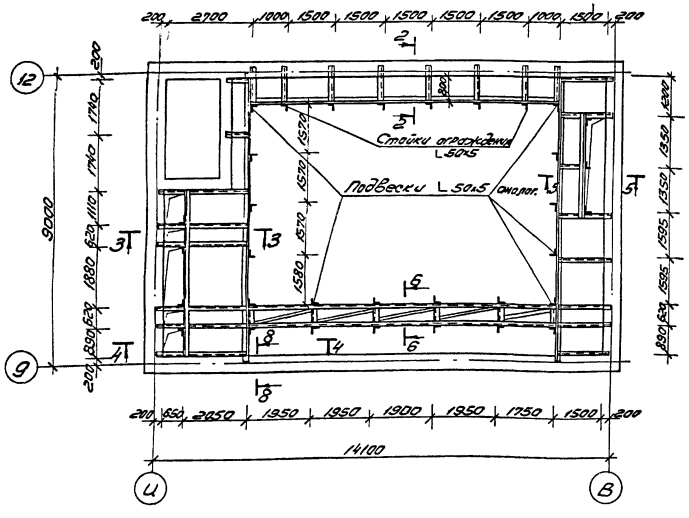

3-3

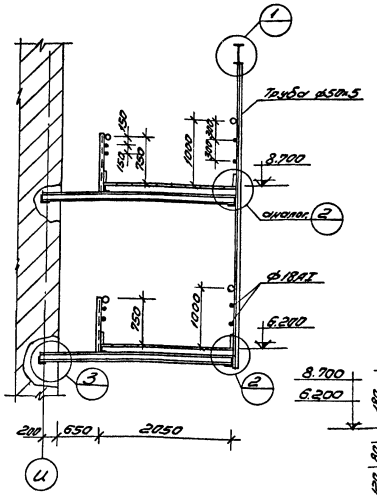

1-1

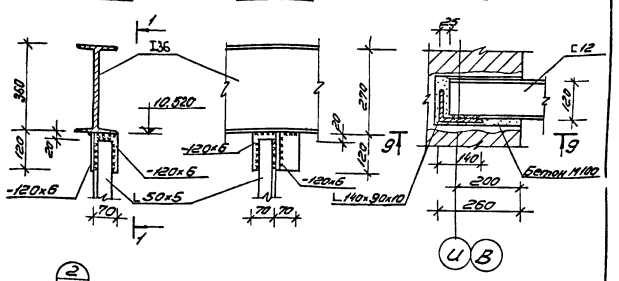

2-2

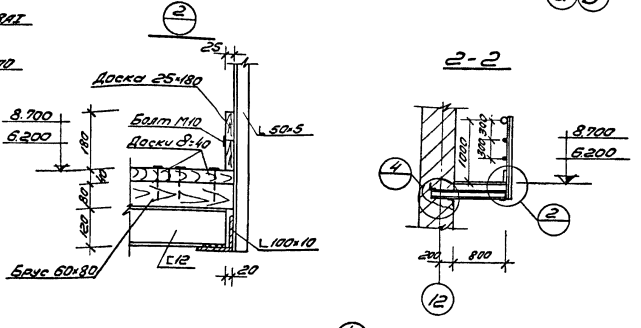

5-5

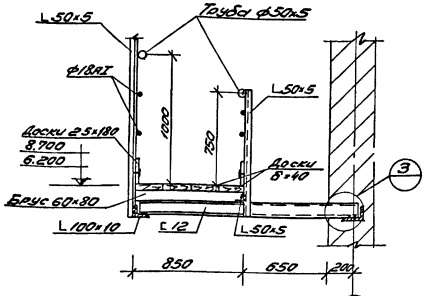

6-6 (6'-6')

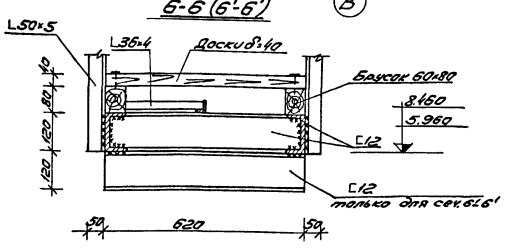

4

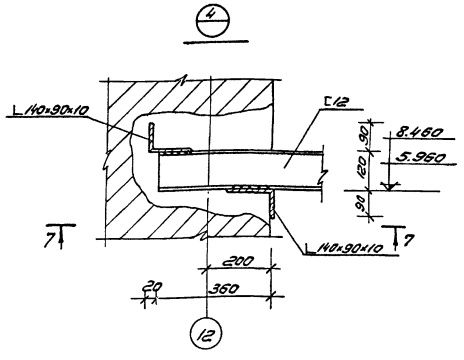

Примечания:

1. Работать совместно с листами КС-13; АС-6.
2. Толщину сварных швов принимать по наименьшей толщине свариваемых элементов, длину - по плоскости примыкания.

1975	Сельский дом культуры с залом на 400 мест, спортзалом 12×24 метров со стенами из кирпича	Монтажная схема балок рабочих галерей на отм. 6.200; 8.700. Сечения.	Типовой проект 264-12-142	Альбом I, часть 1	Лист КС-12

13699-02 56 Формат 22

4-4 (4'-4')

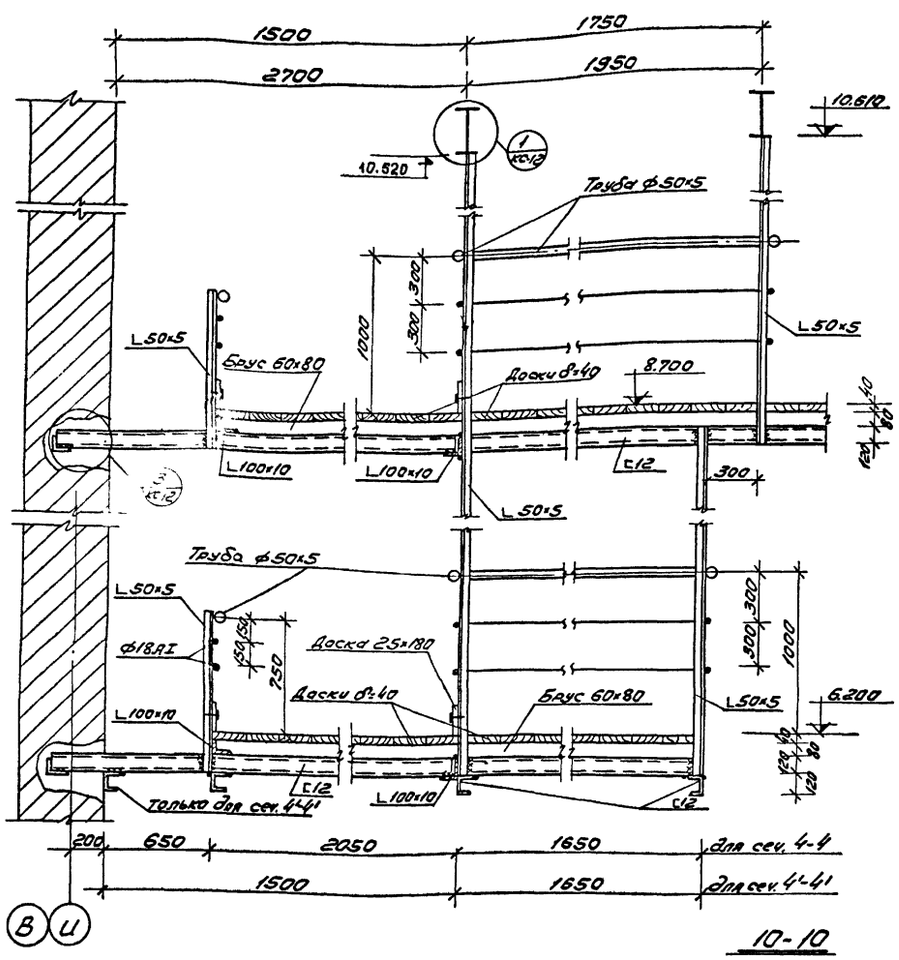

10-10

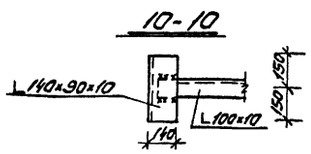

7-7

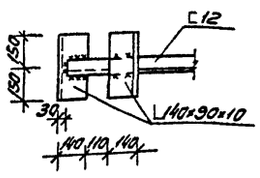

8-8

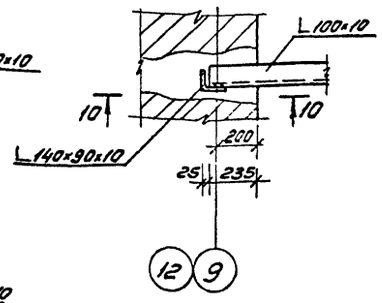

8'-8'

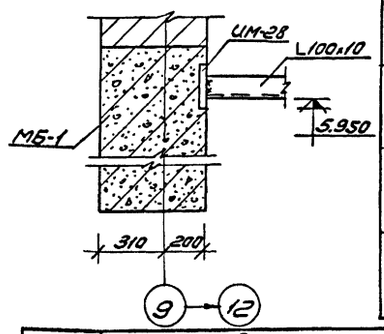

9-9

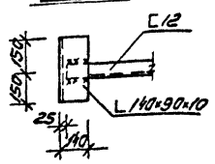

Спецификация стали. Сталь Вст3кп2 ГОСТ 380-71

	Профиль	Длина м	Вес кг	Примечание
Рабочие галереи на отм. 8.700; 6.200	C12	119.0	1240.0	ГОСТ 8240-72
	L140×90×10	21.0	368.0	ГОСТ 8510-72
	L100×10	66.0	996.6	ГОСТ 8509-72
	L50×5	132.1	500.0	
	L36×4	13.0	28.0	
	Труба 50×5	96.1	629.5	ГОСТ 8732-70
	ф18АI	192.2	384.4	ГОСТ 2590-71
	-120×6	4.2	24.0	ГОСТ 103-57*
Колосниковая площадка	I27	37.0	1168.0	ГОСТ 8239-72
	I14	0.45	6.2	
	L140×90×10	4.8	84.0	ГОСТ 8510-72
	L100×63×6	4.8	36.0	
	L100×8	12.0	146.4	ГОСТ 8509-72
	L75×7	0.3	2.4	
	L50×5	18.5	69.8	
	C20	5.7	105.0	ГОСТ 8240-72
	C12	3.6	37.4	
	Труба 50×5	25.0	163.8	ГОСТ 8732-70
	ф18АI	50.0	100.0	ГОСТ 2590-71
	I 36	18.2	895.0	ГОСТ 8239-72

Спецификация стали элементов штакетной площадки сталь В ст. 3кл2 ГОСТ 380-71

Марка элемента	№№ поз.	Профиль	Длина мм	Кол. поз.	Вес кг: всех поз.	эл-та	всех элемен.	Примечание
БМ-1	1	C30	5880	2	375.0	463.5	463.5	ГОСТ 8240-72
шт.1	2	-100×10	470	24	88.5			ГОСТ 103-57*
БМ-2	3	C20	9360	2	344.0	472.0	1888.0	ГОСТ 8240-72
шт.4	4	-100×10	430	38	128.0			ГОСТ 103-57*
БМ-3	5	C30	9360	2	595.0	736.0	736.0	ГОСТ 8240-72
шт.1	2	-100×10	470	38	141.0			ГОСТ 103-57*
Разное	6	C12	650	2	13.5	13.5	13.5	ГОСТ 8240-72
	7	L75×7	500	2	8.0	8.0	8.0	ГОСТ 8509-72

Выборка древесины

	Наименован. элемента	Сечение мм	Объем м³
Рабочие галереи на отм. 8.700; 6.200	Брус	60×80	0.45
	Доски	40×200	1.6
	Доски	25×180	0.5
Колосниковая площадка	Брус	100×220	2.5
	Брус	80×100	7.5
	Брус	50×50	0.21

Примечания:

1. Работать совместно с листами КС-11; КС-12.
2. Деревянные конструкции выполняются из древесины 1го сорта с влажностью не более 18%; вся древесина должна быть подвержена глубокой пропитке антипиренами.
3. Крепление деревянного настила к прогонам осуществлять на гвоздях.
4. Все металлические элементы после монтажа окрасить масляной краской за 2 раза по грунтовке.
5. Толщину сварных швов принимать по наименьшей толщине свариваемых элементов, длину - по плоскости примыкания.

Типовые здания и сооружения для сельской местности. Отдел №5. Клуб-кинотеатр. Разработан Госгражданпроектом им. Б.С. Мезенцева. Москва.

Зам. гл. инж.	Зимелевский
Гл. инж. пр.	Подвойский
Гл. арх. пр.	Ледяшев
Рук. маст.	Горшков
Гл. инж. маст.	Земелянский
Исполнил.	Калинкова
	Козлов
	Кобз
	Калинкова

1975	Сельский дом культуры с залом на 400 мест, спортзалом 12×24 метров со стенами из кирпича	Сечения по рабочим галереям на отм. 6.200; 8.700. Спецификация. Выборка древесины.	Типовой проект 2.64-12-142	Альбом I часть 1	Лист КС-13

Развертка стены по оси „И"

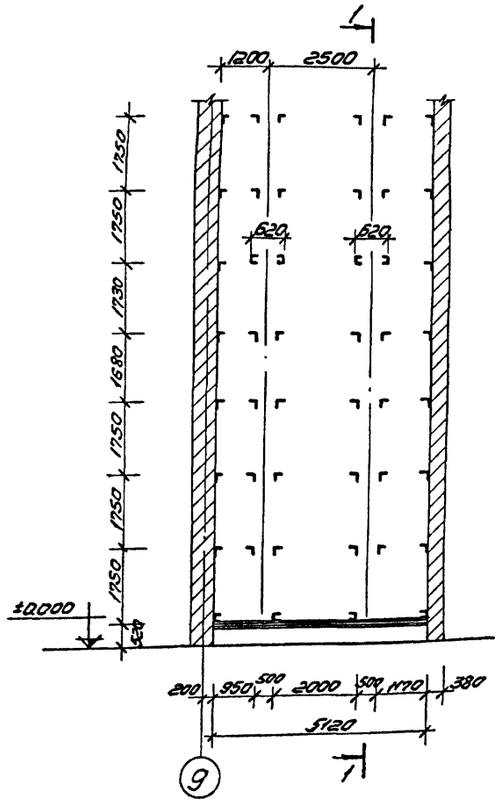

1-1

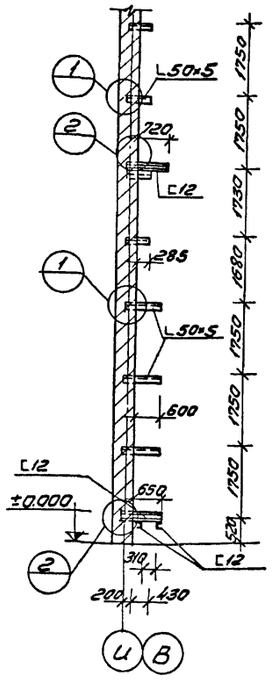

Развертка стены по оси „В"

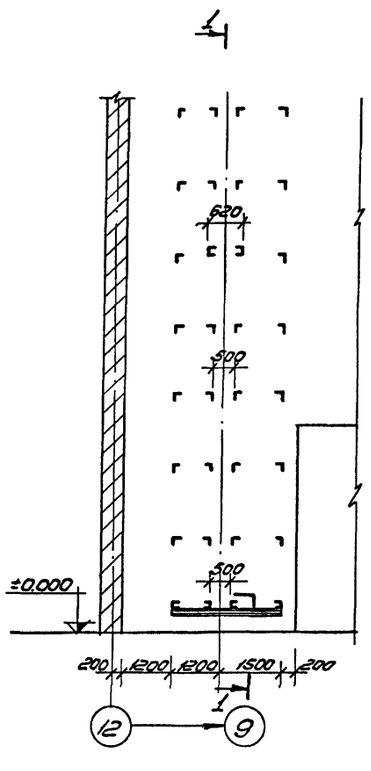

Фрагмент развертки стены по оси „В"

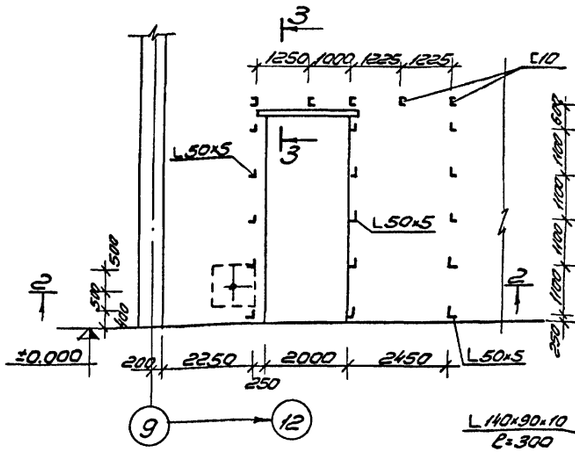

3-3

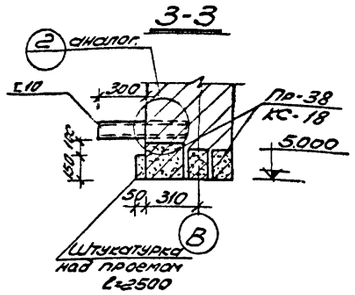

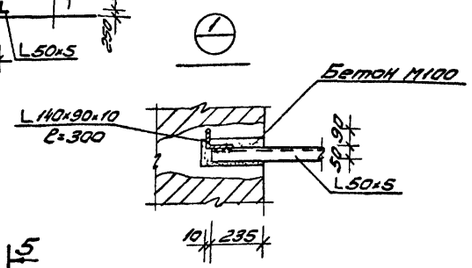

2-2

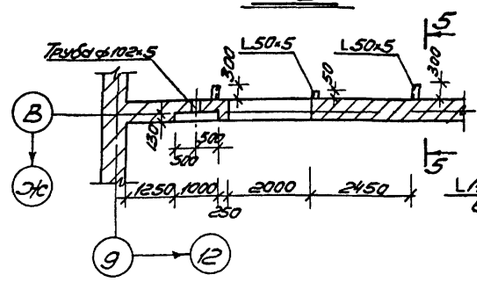

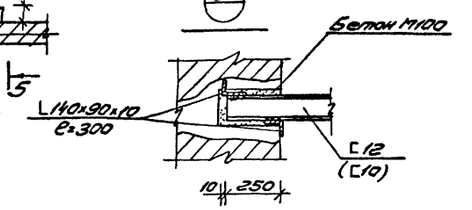

5-5

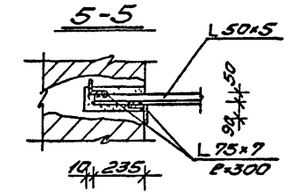

11-11

см. КС-11

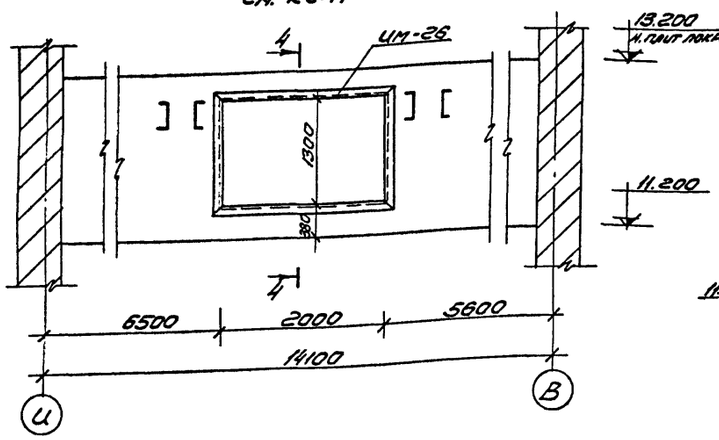

4-4

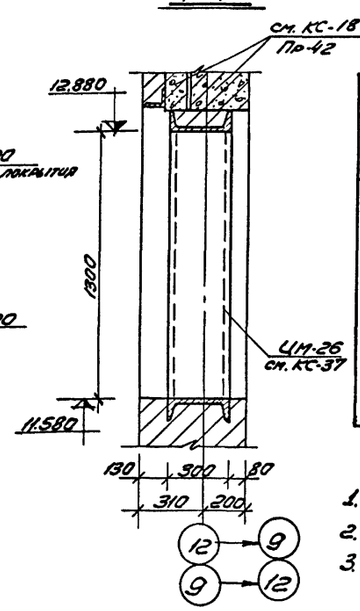

Спецификация стали. Сталь Вст3кп2 ГОСТ 380-71

Профиль	Длина м	Вес кг	Примечание
C12	30.0	312.0	ГОСТ 8240-72
C10	3.0	25.8	
L 50×5	50.0	189.0	ГОСТ 8509-72
Труба 102×5	0.3	3.6	ГОСТ 8732-70
L 75×7	9.0	71.6	ГОСТ 8509-72
L 140×90×10	30.6	535.5	ГОСТ 8510-72

Примечания:

1. Работать совместно с листом КС-11.
2. Сварку производить электродом Э-42.
3. Все металлоконструкции огрунтовать железным суриком на натуральной олифе и покрыть масляной краской за 2 раза.
4. Чертеж металлоконструкций сцены разработан на стадии КМ.
5. Толщину сварных швов принимать по наименьшей толщине свариваемых элементов; длину - по плоскости примыкания.

1975	Сельский дом культуры с залом на 400 мест, спортзалом 12×24 метров со стенами из кирпича	Развертка стен сценической коробки	Типовой проект 264-12-142	Альбом I часть 1	Лист КС-14

Звенигород, Одинцовского района, Московской области
Типовые конструкции зданий и сооружений сельскохозяйственного назначения
ГПИ и НИИ Госкомитета по гражданскому строительству и архитектуре при Госстрое СССР
Москва

Гл. инженер проекта Кузнецова
Гл. архитектор проекта Кочергина
Нач. отдела КЗиТ Комиссаров
Руководитель группы Гончаров
Гл. специалист Зинченкова
Гл. конструктор проекта Калинкова
Н. контр. Проведенский
Рук. группы Кузнецова
Гл. инженер проекта Кочергина
Гл. архитектор проекта Комиссаров
Нач. отдела КЗиТ Гончаров
Руководитель группы Зинченкова
Гл. специалист Калинкова
Н. контр. Проведенский

МБ-1

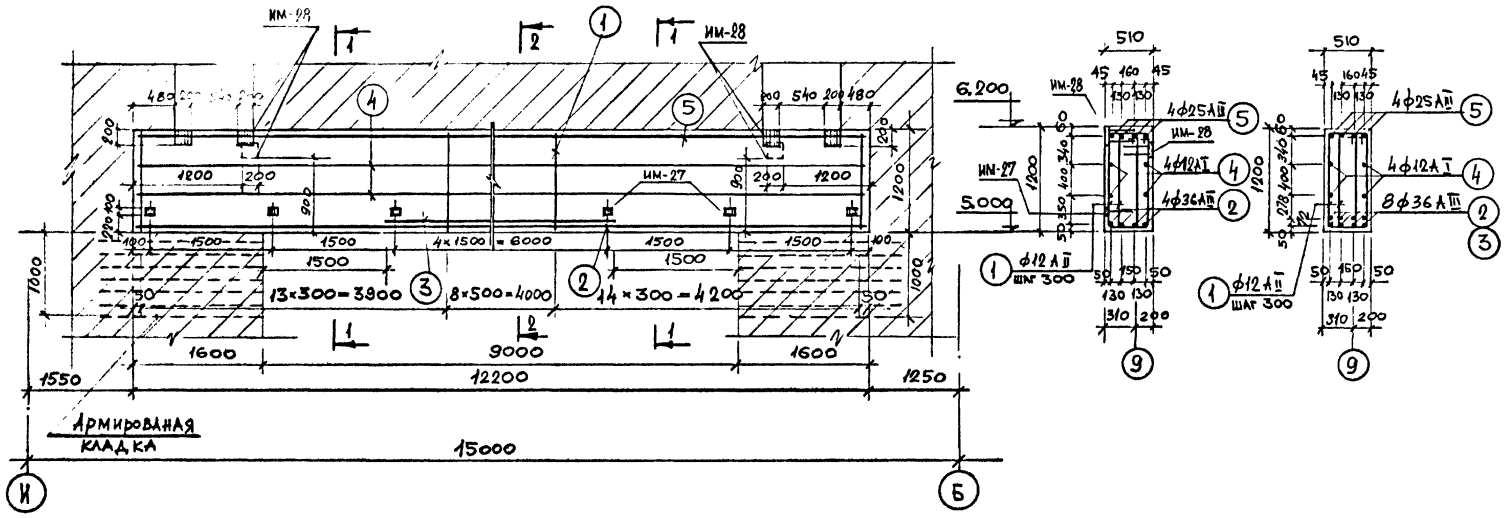

1-1

2-2

МБ-2

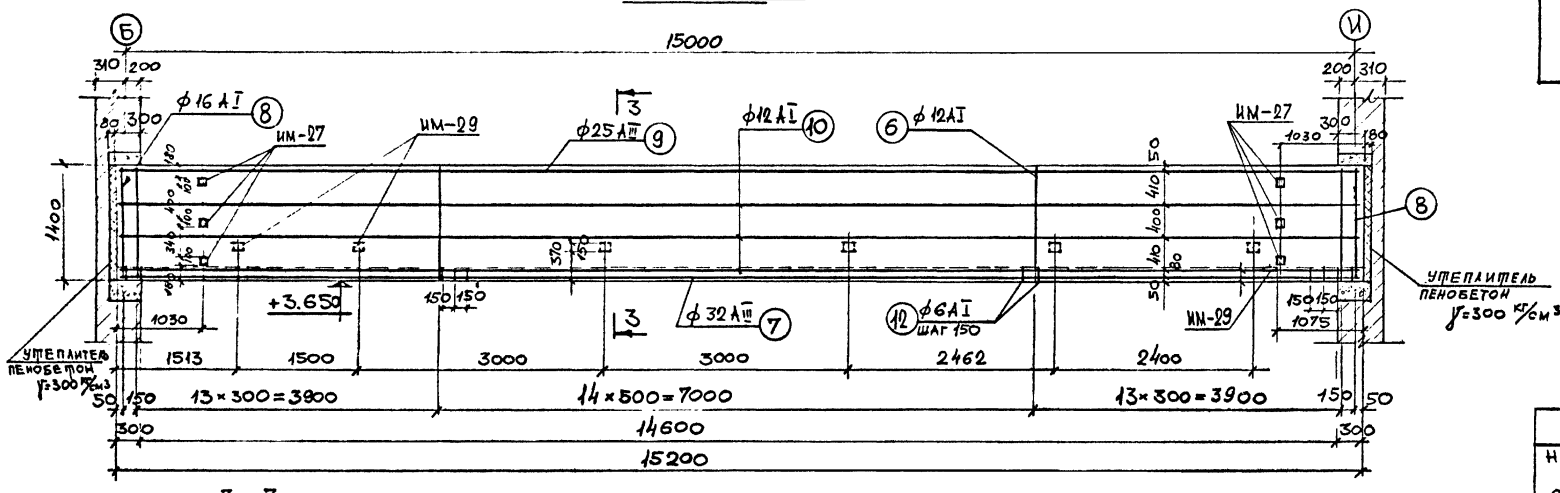

3-3

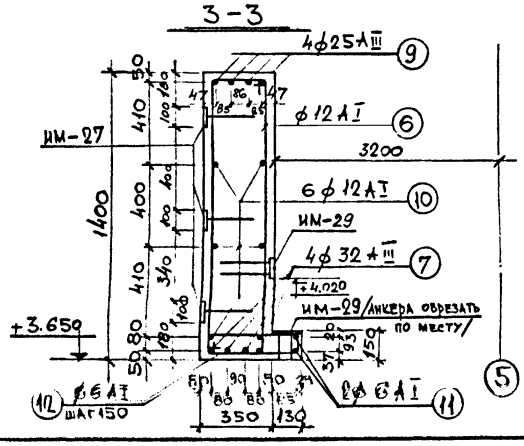

поз. 1

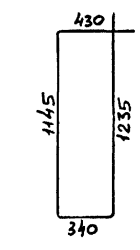

поз. 6 (8)

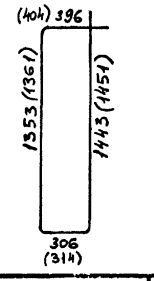

поз. 12

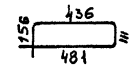

Спецификация и выборка стали на 1 элемент.

Марка эл-та	№ поз.	Эскиз	ф мм	Длина мм	Кол. шт.	Общая длина м	Выборка стали: ф или сечение мм	Выборка стали: общая длина м	Выборка стали: вес кг
МБ-1	1	см. черт.	12 AII	3150	72	228,0	36 AIII	73,0	589,5
	2	12180	36 AIII	12180	4	49,0	25 AIII	49,0	188,0
	3	6000	36 AIII	6000	4	24,0	12 AI	49,0	44,0
	4	12180	12 AI	12180	4	49,0	12 AII	228,0	203,0
	5	12180	25 AIII	12180	4	49,0	Итого: 1015,0		
МБ-2	6	см. черт.	12 AI	3498	44	154,0	32 AIII	61,0	385,0
	7	15180	32 AIII	15180	4	61,0	25 AIII	61,0	235,0
	8	см. черт	16 AI	3530	2	7,06	12 AI	215,0	194,0
	9	15180	25 AIII	15180	4	61,0	6 AI	152,5	35,0
	10	15180	12 AI	15180	6	61,0	16 AI	7,06	11,0
	11	15180	6 AI	15180	2	30,5	итого: 860,0		
	12	см. черт.	6 AI	1184	103	122,0			

Выборка закладных деталей

№ п/п	Наименование	Марка	Кол. шт.	Лист проекта
1	Закладная деталь	ИМ-27	12	КС-37
2	—— " ——	ИМ-28	6	КС-37
3	—— " ——	ИМ-29	7	КС-37

Расход материалов

Наименование элемента	Марка бетона	Расход стали на 1м³ бетона	Объем бетона м³	Расход стали, Вст.3 кп 2 ГОСТ 380-71, кг: AI	AII	AIII		Всего
МБ-1	300	122,0	7,5	44,0	100,0	768,5		912,5
МБ-2	300	111,0	7,75	240,0	—	620,0		860,0

Примечания:

1. Сварку производить электродами типа Э-42.
2. Закладные детали должны иметь антикоррозийное покрытие

1975	Сельский дом культуры с залом на 400 мест, спортзалом 12×24 метров со стенами из кирпича	Монолитные балки МБ-1 и МБ-2. Армирование. Спецификации.	Типовой проект 264-12-142	Альбом I, часть 1 / Лист КС-15

Зрелищных зданий и спортивных сооружений. Типовые конструкции. Разработаны Госгражданпроектом. Гл. архитектор проекта Б.С. Мезенцев. Гл. инженер проекта Ю.А. Кузнецов. Гл. инж. проекта Л.Н. Зимина. Нач. мастерской Л.Н. Ахонтьев. Гл. архитектор проекта Н.Н. Горшков. Гл. инженер проекта З.Н. Земенкина. Нач. мастерской Г.Н. Ивановой.

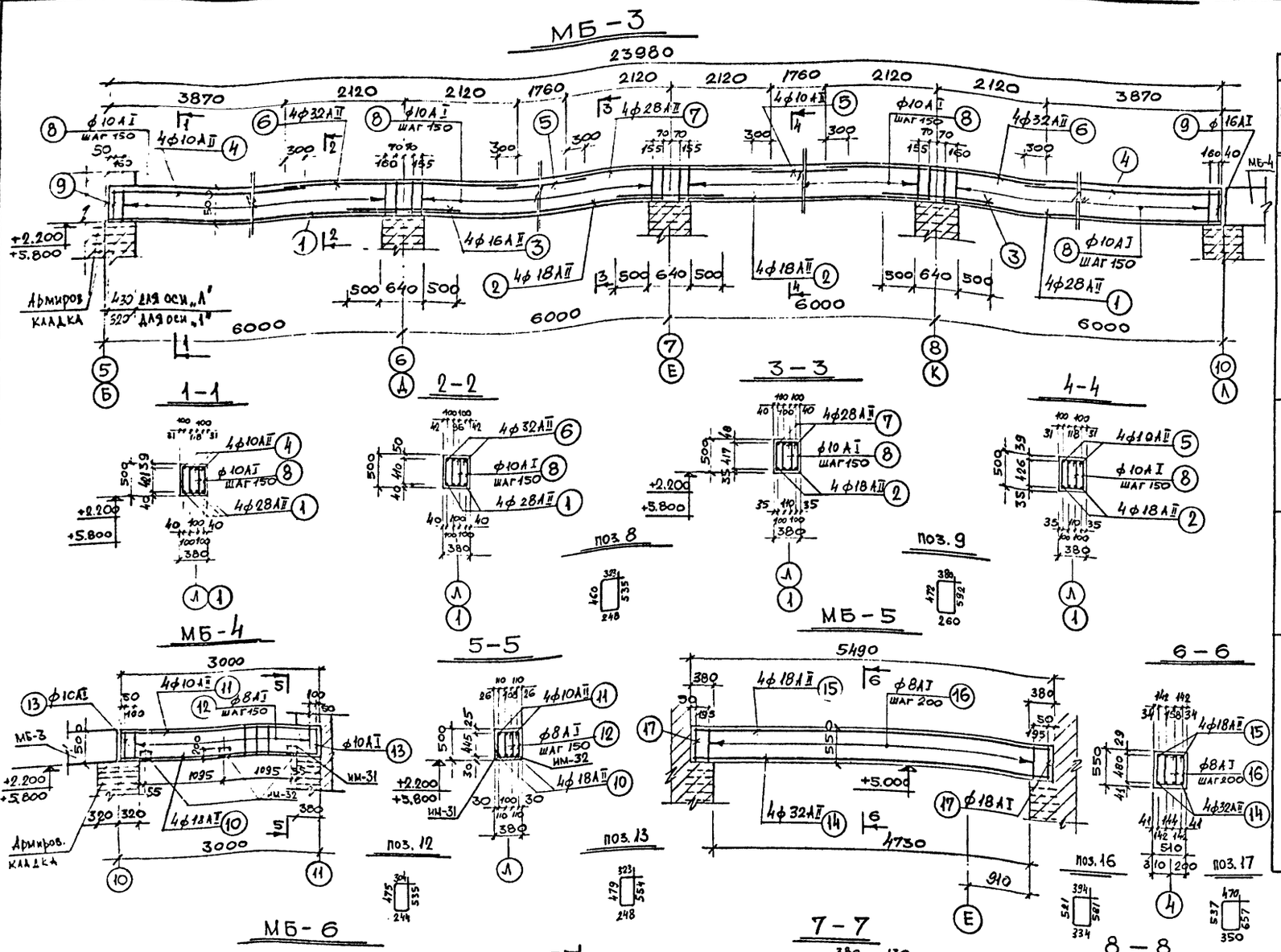

СПЕЦИФИКАЦИЯ И ВЫБОРКА СТАЛИ НА ОДИН ЭЛЕМЕНТ.

Марка эл-та	№ поз.	Эскиз	ф мм	Длина мм	Кол. шт.	Общая длина м	Выборка стали: ф или сечение мм	Выборка стали: общая длина м	Выборка стали: вес кг
МБ-3	1	5970	28 AII	5970	8	48,0	28 AII	65,0	314,0
	2	5980	18 AII	5980	8	48,0	32 AII	34,0	215,0
	3	1640	16 AII	1640	12	20,0	18 AII	48,0	96,0
	4	4160	10 AII	4160	8	33,5	16 AII	20,0	32,0
	5	2360	10 AII	2360	8	19,0	16 AI	6,8	11,0
	6	4240	32 AII	4240	8	34,0	10 AII	52,5	32,5
	7	4240	28 AII	4240	4	17,0	10 AI	300,5	310,0
	8	см. чертеж	10 AI	1566	320	500,5	итого:		1010,5
	9	см. чертеж	16 AI	1704	4	6,8			
МБ-4	10	2980	18 AII	2980	4	12,0	18 AII	12,0	24,0
	11	2980	10 AII	2980	4	12,0	10 AII	12,0	7,5
	12	см. чертеж	8 AI	1558	38	59,5	10 AI	6,4	4,0
	13	см. чертеж	10 AI	1604	4	6,4	8 AI	59,5	23,5
							итого:		59,0
МБ-5	14	5470	32 AII	5470	4	22,0	32 AII	22,0	140,0
	15	5470	18 AII	5470	4	22,0	18 AII	22,0	44,0
	16	см. чертеж	8 AI	1830	52	95,0	8 AI	95,0	37,5
	17	см. чертеж	18 AI	2014	4	8,1	18 AI	8,2	16,5
							итого:		238,0
МБ-6	18	4060	10 AII	4060	4	16,24	22 AII	43,76	130,4
	19	5030	22 AII	5030	4	20,12	10 AII	37,2	22,95
	20	1760	10 AII	1760	4	7,04	10 AI	6,3	3,89
	21	5910	22 AII	5910	4	23,64	8 AI	183,0	72,28
	22	3480	10 AII	3480	4	13,92	6 AI	106,1	23,55
	23	27500	6 AI	—	—	27,5	итого:		253,1
	24	см. чертеж	8 AI	1520	120	183,0			
	25	см. чертеж	10 AI	1566	4	6,3			
	26	см. чертеж	6 AI	1268	62	78,6			

ВЫБОРКА ЗАКЛАДНЫХ ДЕТАЛЕЙ ДЛЯ МБ-4

№ п/п	Наименование	Марка	Кол., шт	Лист проекта
1	Закладная деталь	ИМ-31	6	КС-37
2	— " —	ИМ-32	6	— " —

РАСХОД МАТЕРИАЛОВ

Наименов. элемента	Марка бетона	Расход стали на 1 м³ бетона	Объем бетона м³ на все	Расход стали на все эл-ты, кг: AI	AII			Всего
МБ-3/3 шт/	200	216,0	14,0	963,0	2069,0			3032,0
МБ-4/2 шт/	200	79,0	1,5	55,0	63,0			118,0
МБ-5/1 шт/	200	154,0	1,55	54,0	184,0			238,0
МБ-6/1 шт/	200	135,0	2,0	100,0	153,5			253,5

Примечания:

1. Основные примечания см. лист КС-38
2. Расположение закладных деталей в балке МБ-3 и спецификацию см. лист КС-38

1975 Сельский дом культуры с залом на 400 мест, спортзалом 12×24 метров со стенами из кирпича

Монолитные балки МБ-3, МБ-4, МБ-5, МБ-6. Армирование, спецификации

Типовой проект 264-12-142 | Альбом I, часть 1 | Лист КС-6

13699-02 60

Зрелищных зданий и спортивных сооружений. Клубы. Сельские. Москва. Семьянцева. Гражданские. Архитектурные. Конструкции железобетонные. Сборные балки. Сборные фермы. Сборные арки. Сборные рамы. Сборные оболочки. Сборные пространственные конструкции. Сборные плиты. Сборные панели. Сборные ребристые. Сборные пустотные. Сборные ребристые. Сборные пустотные. Сборные ребристые. Сборные пустотные

План расположения монолитных балок

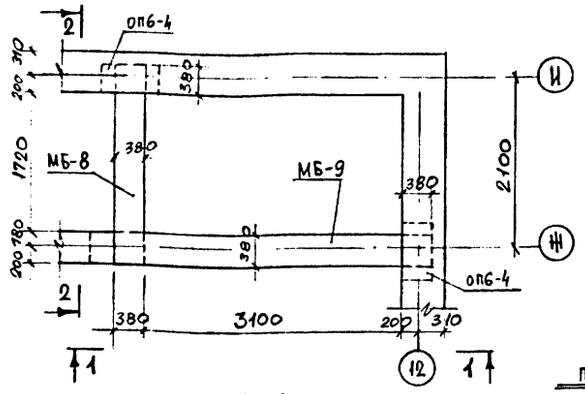

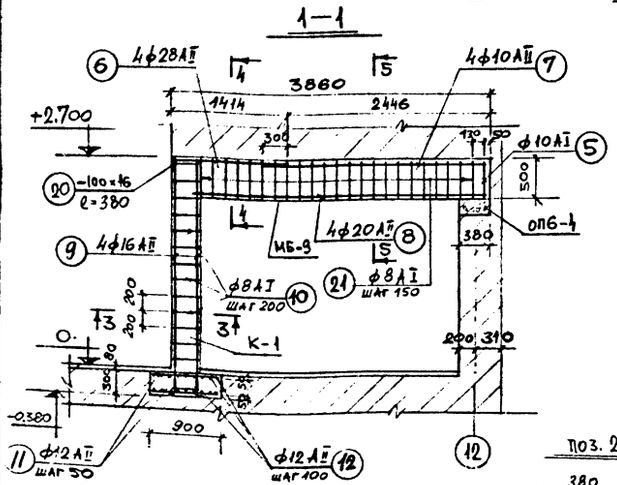

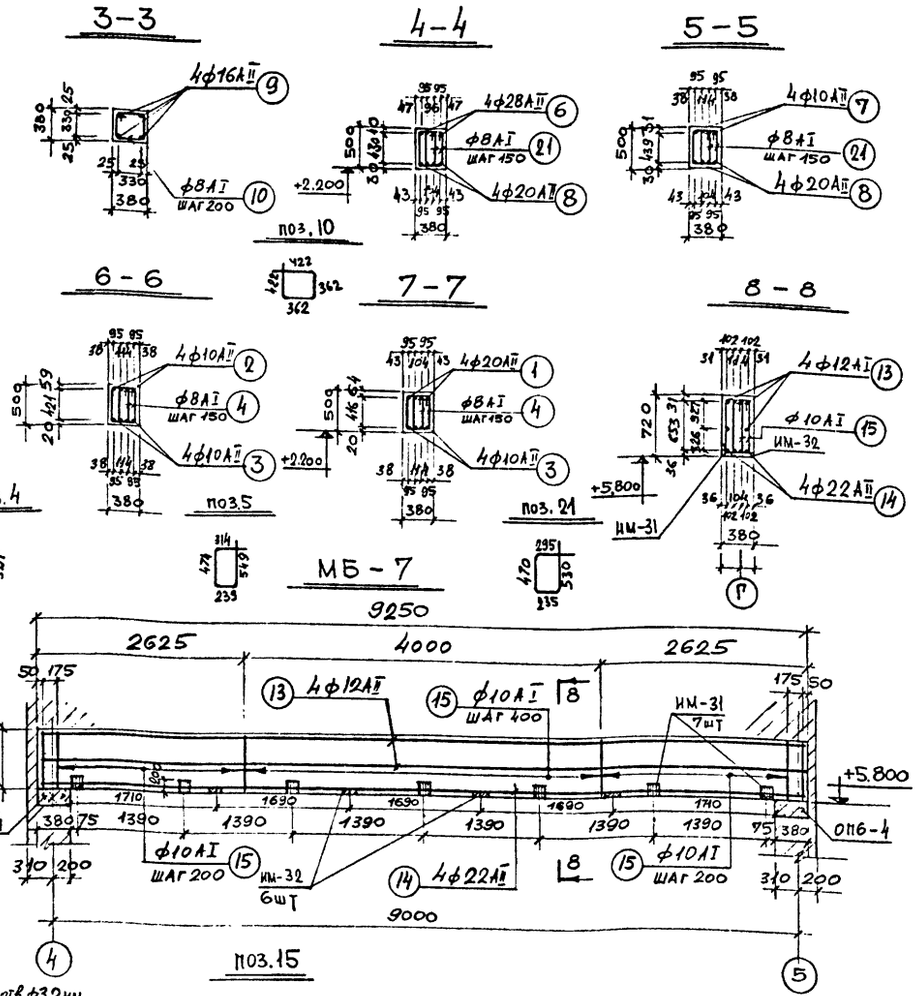

Спецификация и выборка стали на один элемент

Марка эл-та	№ поз.	Эскиз	Ø мм, сечение	Длина мм	Кол. шт.	Общая длина м	Выборка стали: Ø или сечение мм	Выборка стали: общая длина м	Выборка стали: вес кг
МБ-8	1	2054	20АII	2054	4	8,22	20АII	8,22	20,3
	2	1816	10АII	1816	4	7,3	10АII	15,7	9,7
	3	2100	10АII	2100	4	8,4	8АI	44,6	17,6
	4	см. черт	8АI	1484	30	44,6			
							итого:		47,60
МБ-9	20	см. черт.	-100×16	380	1	0,38	-100×16	0,38	5,0
	6	1404	28АII	1404	4	5,65	28АII	5,65	27,4
	7	2736	10АII	2736	4	11,0	20АII	14,0	34,6
	8	3480	20АII	3480	4	14,0	10АII	11,0	6,8
	21	см. черт.	8АI	1530	46	70,5	10АI	3,16	1,95
	5	см. черт.	10АI	1576	2	3,16	8АI	70,5	27,8
							итого:		103,6
К-1	9	⌀ 3070	16АII	3170	4	12,7	16АII	12,7	20,0
	10	см. черт.	8АI	1568	15	23,6	12АII	21,3	19,0
	11	880	12АII	880	16	14,1	8АI	23,6	9,45
	12	360	12АII	360	20	7,2	итого:		48,45
МБ-7	13	9230	12АII	9230	6	55,5	22АII	37,0	110,0
	14	9230	22АII	9230	4	37,0	12АII	55,5	49,5
	15	см. черт	10АI	2026	74	150,0	10АI	150,0	93,0
							итого:		252,5
ОП-1	16	1030	10АII	1030	6	6,2	10АII	15,5	9,6
	17	490	10АII	490	4	1,96	итого:		9,6
	18	360	10АII	360	12	4,35			
	19	230	10АII	230	12	2,8			

Выборка закладных деталей

№ п/п	Наименование	Марка	Кол, шт	Лист проект.
1	Закладная дет	ИМ-34	6	КС-37
2	— " —	ИМ-31	7	КС-37
3	— " —	ИМ-32	6	КС-37

Расход материалов

Наименование элемента	Марка бетона	Расход стали на 1м³ бетона	Объем бетона м³, на все	Расход стали на все эл-ты, кг: АI	АII	ст. 3	всего
МБ-9	200	150,0	0,66	29,8	69,0	5,0	103,6
МБ-8	200	120,0	0,4	17,6	30,0		47,6
МБ-7	200	93,0	2,54	93,0	159,5		252,5
К-1	200	97,0	0,5	9,5	39,0		48,5
ОП-1 (6шт)	200	64,0	0,90	—	57,6		57,6

Примечания:

1. Закладные детали должны иметь антикоррозийное покрытие.
2. Сварку производить электродами Э-42, толщину сварных швов принимать по наименьшей толщине свариваемых элементов.

1975	Сельский дом культуры с залом на 400 мест, спортзалом 12×24 метров со стенами из кирпича	Монолитные балки МБ-7, МБ-8, МБ-9, колонна К-1 и опорная подушка ОП-1. Армирование, спецификации.	Типовой проект 264-12.142	Альбом I, часть 1	Лист КС-17

13699-02 61

План перемычек на отм. -1.200

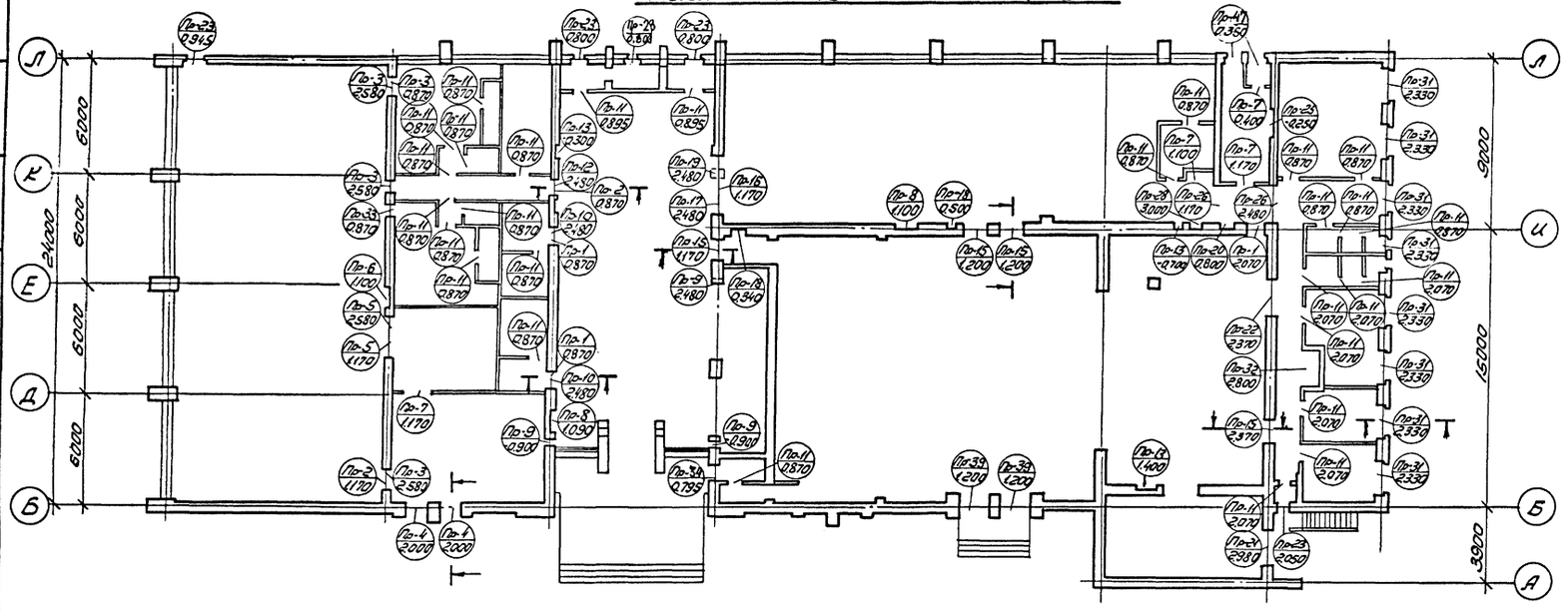

План перемычек на отм. 3.000

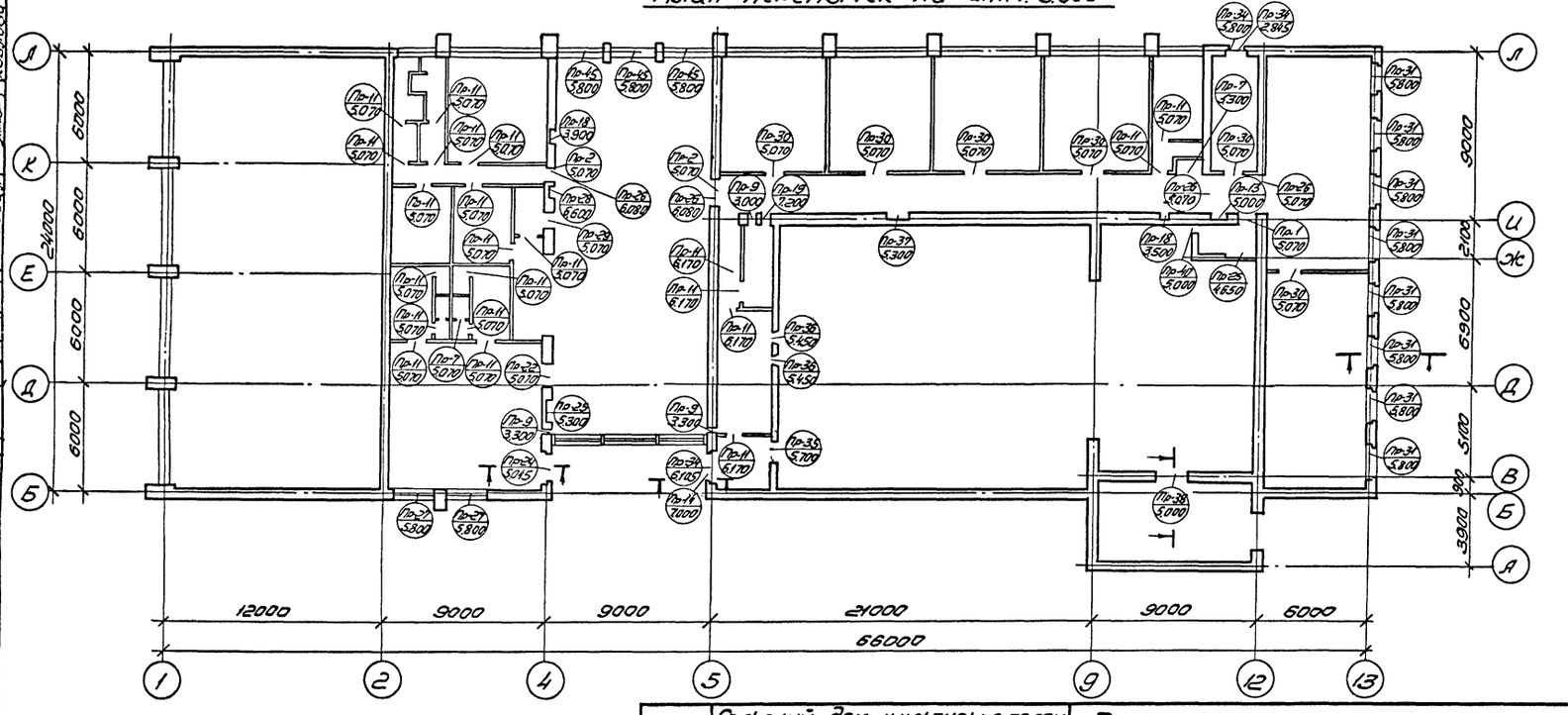

План перемычек Выше отм. 7.000

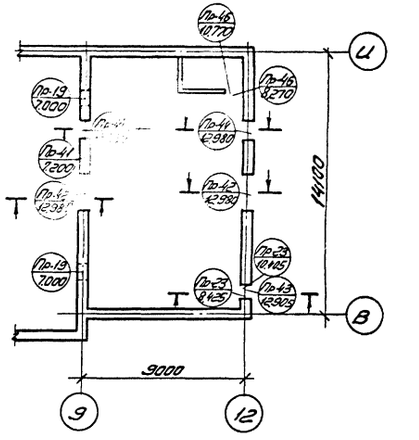

Примечания:

1. Работать совместно с КС-19; КС-20; АС-1; АС-2; АС-3; АС-4; АС-5.
2. Все металлические изделия окрасить масляной краской за 2 раза.

1975	Сельский дом культуры с залом на 400 мест, спортзалом 12 х 24 метров со стенами из кирпича	План перемычек на отм. -1.200; 3.000; Выше 7.000.	Типовой проект 264-12-142	Альбом I часть 1	Лист КС-18

Здание и спортивные сооружения имени Б.С. Мезенцева, Москва

Согласовано

Инв. № подл. | Подпись и дата | Взам. инв. №

Гл. инж. проекта Ковалева
Гл. конструктор Ковалева
Гл. инж. пр. Ковалева
Гл. инж. пр. Ковалева
Гл. инж. пр.

Марка перемыч.	Эскиз	Отм.	Количество марок ▼1.200	▼3.000	Выше ▼7.000	Примечание
Пр-1	45-13, 510	0.870 2.070 5.070	3	1	—	
Пр-2	35-15, 380	0.870 1.170 5.070	2	2	—	
Пр-3	35-13, 380	0.870 2.580	4	—	—	
Пр-4	264-19, 6-15, 100×10 ℓ=1550, 510	2.000	2	—	—	
Пр-5	35-22, 380	1.170 2.580	2	—	—	
Пр-6	26-15, 260, 380	1.100	1	—	—	
Пр-7	Б-18, 120	1.170 5.070 1.100 0.400 3.300	4	2	—	
Пр-8	БУ-19, 260, 510	1.090 1.100	2	—	—	
Пр-9	Цементная стяжка, 6ф10АI ℓ=700, 510	-0.900 2.480 3.000 3.300	3	3	—	
Пр-10	БУ-13, 35-13, 510	2.480	2	—	—	
Пр-11	Б-13, 120	0.870 0.895 2.070 5.070 6.170	20	21	—	

Марка перемыч.	Эскиз	Отм.	Количество марок ▼1.200	▼3.000	Выше ▼7.000	Примечание
Пр-12	БУ-19, 25-18, 380	2.480	1	—	—	
Пр-13	Б-13, 260, (130), 380, (510)	-0.700 -0.300 1.400 5.000	3	1	—	
Пр-14	264-15, Б-13, 100×10 ℓ=1300, 510	7.000	1	—	—	
Пр-15	264-19, 26-15, 510	1.170 1.200 2.370	4	—	—	
Пр-16	4П-36, 510	1.170	1	—	—	
Пр-17	264-24, 510	2.480	1	—	—	
Пр-18	26-13, 260, 510	0.340 0.500 3.500 3.900	2	2	—	
Пр-19	Только для ▼2.480, 464-13, 510	2.480 7.000 7.200	1	1	2	
Пр-20	Цементная стяжка, 1.200, 0.800, Б-13, 3ф10АI ℓ=600, 260, 510	0.800	1	—	—	

Марка перемыч.	Эскиз	Отм.	Количество марок ▼1.200	▼3.000	Выше ▼7.000	Примечание
Пр-21	35-22, 160×100×10 ℓ=2240, 510	2.980	1	—	—	
Пр-22	464-19, 510	2.370 5.070	1	1	—	
Пр-23	0.800, 0.945, 1.975, 8.350, 10.330, 0.875, 1.020, 2.050, 8.500, 10.480, 35-13, 100×10 ℓ=1300, 510	0.800 0.945 1.975 8.350 10.330	5	—	2	
Пр-24	4.970, 264-19, 6-15, 5.045, 100×10 ℓ=1500, 510	5.045	—	1	—	
Пр-25	264-19, 260, 510, (380)	-0.250 5.300 4.650	1	2	—	
Пр-26	364-19, 380	1.170 2.480 5.070 6.080	2	3	—	
Пр-27	30, 35-13, 100×10 ℓ=1550, 510	5.800	—	2	—	
Пр-28	6.600, 3.000, 2.700, 6.300, 26-13 для ▼6.600, 6-13 для ▼3.000, БУ-13, 260, 510	3.000 6.600	1	1	—	
Пр-29	464-15, 510	5.070	—	1	—	

Примечание:

Работать совместно с листами КС-18; КС-20.

Рук. маст.		Зерцалина
Гл. инж. пр.		Калинова
Гл. арх. пр.		Сергиев
Гл. инж. пр.		Кагановв
Исполнил		Кагановв

Здание типовых зданий и спортивных сооружений сельских местностей. Москва. Гипросельстрой

1975	Сельский дом культуры с залом на 400 мест; спортзалом 12×24 метров со стенами из кирпича	Спецификация перемычек.	Типовой проект 264-12-142	Альбом I часть 1	Лист КС-19

13699-02 63 Формат 22

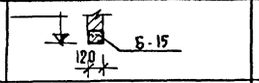

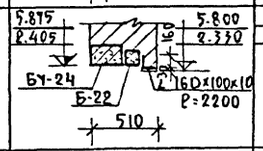

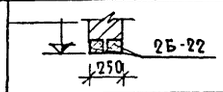

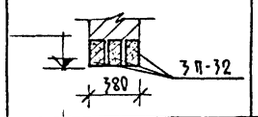

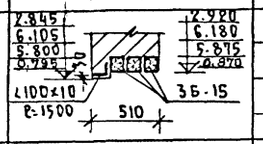

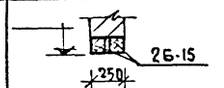

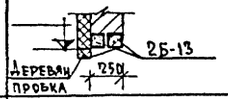

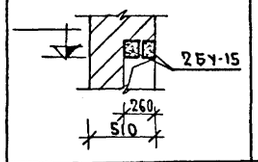

Марка перемыч.	Эскиз	Отм.	Количество марок ↓-1.200	↓3.000	Выше ↓7.000	Примечание
Пр-30	Б-15; 120	5.070	—	6	—	
Пр-31	5.875; 2.405; 5.800; 2.330; БУ-24; Б-22; 160×100×10; ℓ=2200; 510	2.330; 5.800	8	8	—	
Пр-32	2Б-22; 250	2.200	1	—	—	
Пр-33	3П-32; 380	0.870	1	—	—	
Пр-34	2.845; 6.105; 5.800; 0.795; 2.920; 6.180; 5.875; 0.870; L100×10; ℓ=1500; 3Б-15; 510	5.800; 6.105; 2.845; 0.795	1	3	—	
Пр-35	2Б-15; 250	5.700	—	1	—	
Пр-36	2Б-13; Деревян. пробка; 250	5.450	—	2	—	
Пр-37	2БУ-15; 260; 510	5.300	—	1	—	
Пр-38	2Б-22; БУ-24; 510	5.000	—	1	—	
Пр-39	1.200; 160; 1.275; 30; 5Б-15; Б-15; L160×100×10; ℓ=1500; 130; 640; 130	1.200	2	—	—	

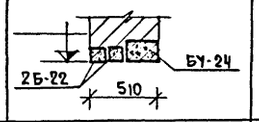

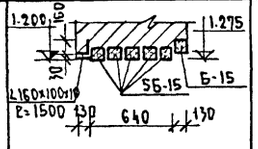

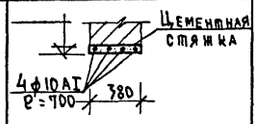

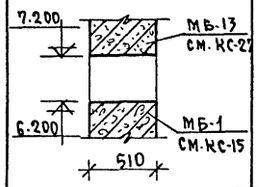

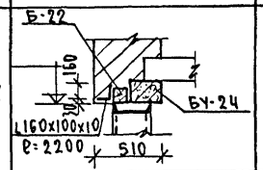

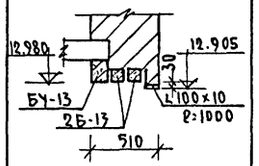

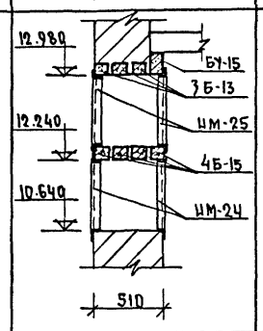

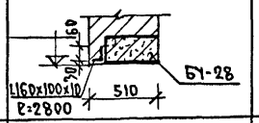

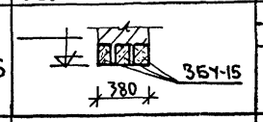

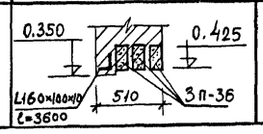

Марка перемыч.	Эскиз	Отм.	Количество марок ↓-1.200	↓3.000	Выше ↓7.000	Примечание
Пр-40	Цементная стяжка; 4ф10АI; ℓ=700; 380	5.000	—	1	—	
Пр-41	7.200; МБ-13 см. КС-27; 6.200; МБ-1 см. КС-15; 510	7.200	—	—	1	
Пр-42	Б-22; 160; 30; БУ-24; L160×100×10; ℓ=2200; 510	12.980	—	—	2	
Пр-43	12.980; 12.905; 30; БУ-13; 2Б-13; L100×10; ℓ=1000; 510	12.905	—	—	1	
Пр-44	12.980; БУ-15; 3Б-13; 12.240; ИМ-25; 4Б-15; 10.640; ИМ-24; 510	12.980	—	—	2	
Пр-45	160; 30; БУ-28; L160×100×10; ℓ=2800; 510	5.800	—	3	—	
Пр-46	3БУ-15; 380	8.270; 10.720	—	—	2	
Пр-47	0.350; 0.425; L160×100×10; ℓ=3600; 510; 3П-36	0,350	1	—	—	

Спецификация металлических изделий

Нн п/п	Наименование	Марка	Кол. шт.	Лист проекта
1	Изделие металлическое	ИМ-24	4	КС-37
2	Изделие металлическое	ИМ-25	4	КС-37

Спецификация сборных жел./бет. элементов

Марка	Кол. шт.	Вес марки в тоннах	Общий об'ем бетона м³	Каталог
Б-13	133	0.025	1,4	Серия 1.139-1 выпуск 1
Б-15	71	0.065	1,8	
Б-18	8	0.075	0,2	
Б-22	30	0.095	1,2	
БУ-13	21	0.085	0,7	
БУ-15	16	0.105	0.65	
БУ-19	46	0.130	2.4	
БУ-24	22	0.335	2.8	
БУ-28	3	0.770	0.921	
П-32	3	0.380	0.456	Серия ИИ-03-02 альбом 108
П-36	7	0.430	1.029	

Спецификация металла

Нн узлов	Сечение мм	Класс, марка стали	ГОСТ	Кол. шт. на все марки	Длина позиции мм	Длина всех поз. м.	Вес кг. позиции	Вес кг. всех позиций
Пр-9	ф10АI	В.СТ3кп2	2590-71	36	700	25,2	0.43	15.6
Пр-14	L100×10	В.СТ3кп2	8509-72	1	1300	1,3	19,6	19.6
Пр-20	ф10АI	В.СТ3кп2	2590-71	3	600	1,8	0,37	1.11
Пр-21	L160×100×10	В.СТ3кп2	8510-72	1	2240	2,24	43,5	43.5
Пр-23	L100×10	В.СТ3кп2	8509-72	7	1300	9,1	19,6	137,2
Пр-24	L100×10	В.СТ3кп2	8509-72	1	1500	1,5	22,6	22.6
Пр-27	L100×10	В.СТ3кп2	8509-72	2	1550	3,1	23,4	46.8
Пр-31	L160×100×10	В.СТ3кп2	8510-72	16	2200	35,2	43,5	700.0
Пр-34	L100×10	В.СТ3кп2	8509-72	4	1500	6,0	22,6	90,4
Пр-39	L160×100×10	В.СТ3кп2	8510-72	2	1500	3,0	29.8	59.6
Пр-40	ф10АI	В.СТ3кп2	2590-71	4	700	2.8	0.43	1.73
Пр-42	L160×100×10	В.СТ3кп2	8510-72	2	2200	4,4	43,5	87.0
Пр-43	L100×10	В.СТ3кп2	8509-72	1	1000	1,0	15,1	15.1
Пр-45	L160×100×10	В.СТ3кп2	8510-72	3	2800	8.4	55.5	166.5
Пр-4	L100×10	В.СТ3кп2	8509-72	2	1550	3.0	23.4	46.8
Пр-47	L160×100×10	В.СТ3кп2	8510-72	1	3600	3.6	72.0	72.0

Примечания:

Работать совместно с листами КС-18; КС-19.

1975	Сельский дом культуры с залом на 400 мест со спортивным залом 12×24м со стенами из кирпича.	Спецификация перемычек. Спецификация металла.	Типовой проект 264-12-142	Альбом I часть 1	Лист КС-20

13699-02 64 формат 22

Зрелищных зданий и спортивных сооружений имени Б.С. Мезенцева. Москва

Рук. маст. | Гл. инж. маст. | Гл. арх. пр-та | Гл. инж. пр-та | Исполнитель | Милашевский | Леонтьев | Горшков | Зимелихина | Колтикова | Проверил | Копировал | Зимелихина | Козлова

Согласовано

2 – 2

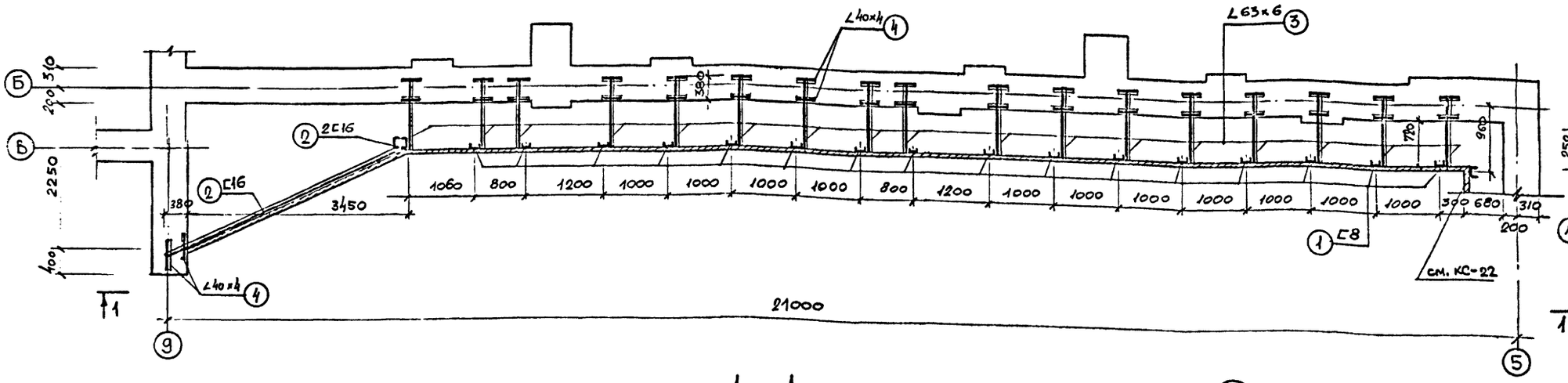

11 – 11

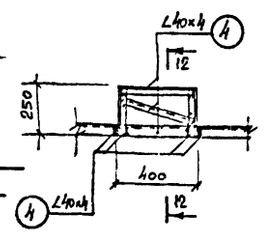

12 – 12

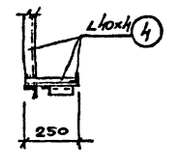

1 – 1

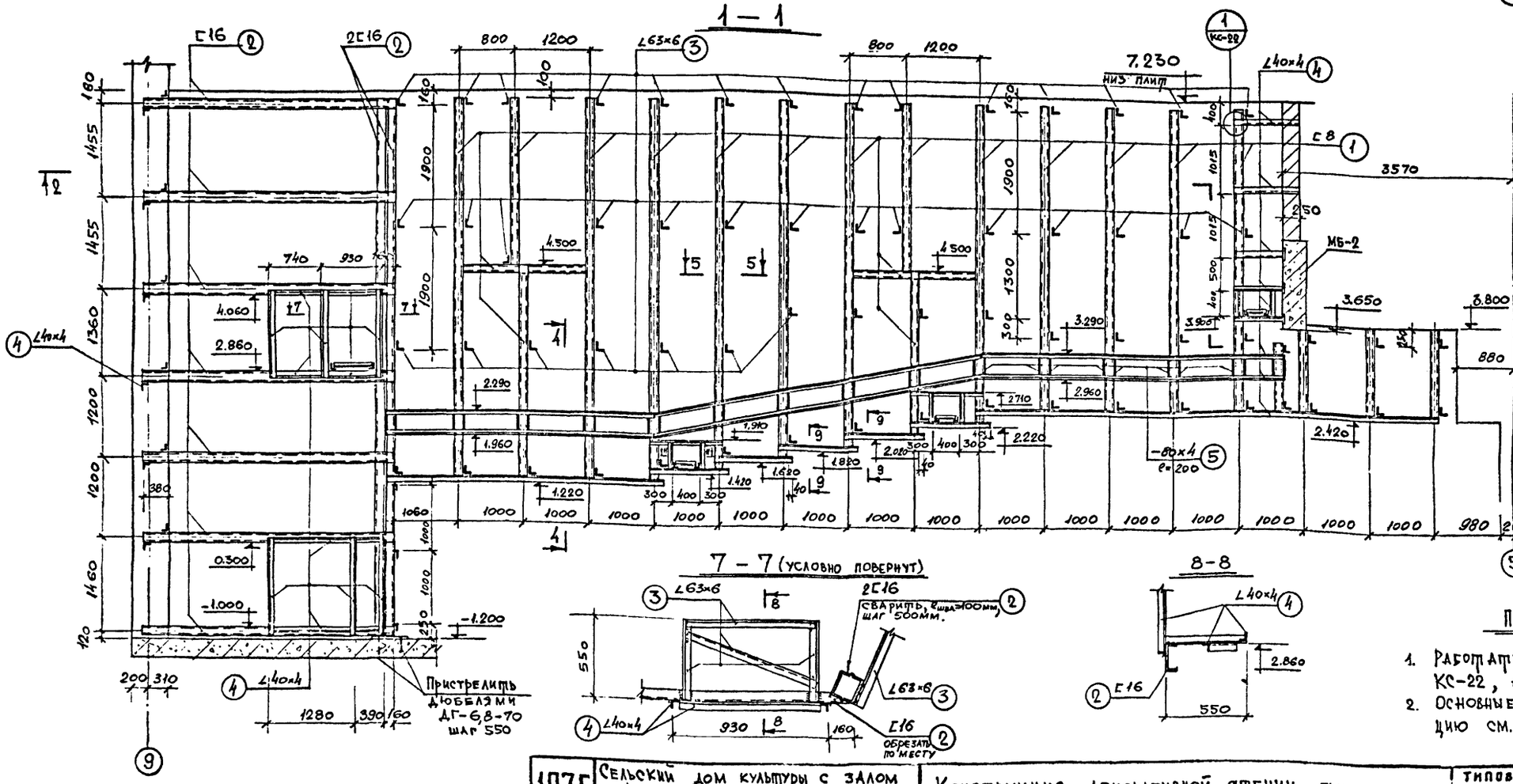
С16 2
2С16 2
800 1200
3 ∠63×6
800 1200
7.230
НИЗ ПЛИТ
1 КС-22
4 ∠40×4
С8 1
3570
МБ-2
3.650
3.800
880
180
1455
1455
1360
1200
1200
1460
120
1900
1900
1300
4.500
4.500
740 930
4.060
2.860
2.290
1.960
1.910
1.630
1.410
1.220
2.080
1.880
2.220
2.710
2.960
3.290
2.420
3.960
-80×4
ℓ=200
5
380
0.300
-1.000
-1.200
250
1060 1000 1000 1000 1000 1000 1000 1000 1000 1000 1000 1000 1000 1000 980 200
5
200 310
4 ∠40×4
1280 390 160
Пристрелить дюбелями ДГ-6,8-70 шаг 550
9
2
4
5
7
8
1015
1015
500
300
300 400 300
40
40
1000
1000
1000

1–1

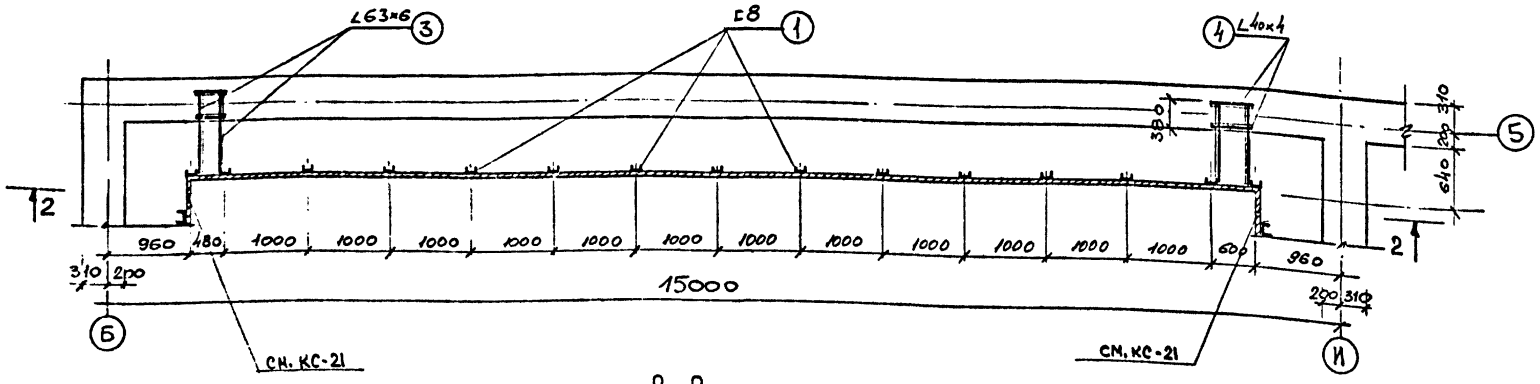

2–2

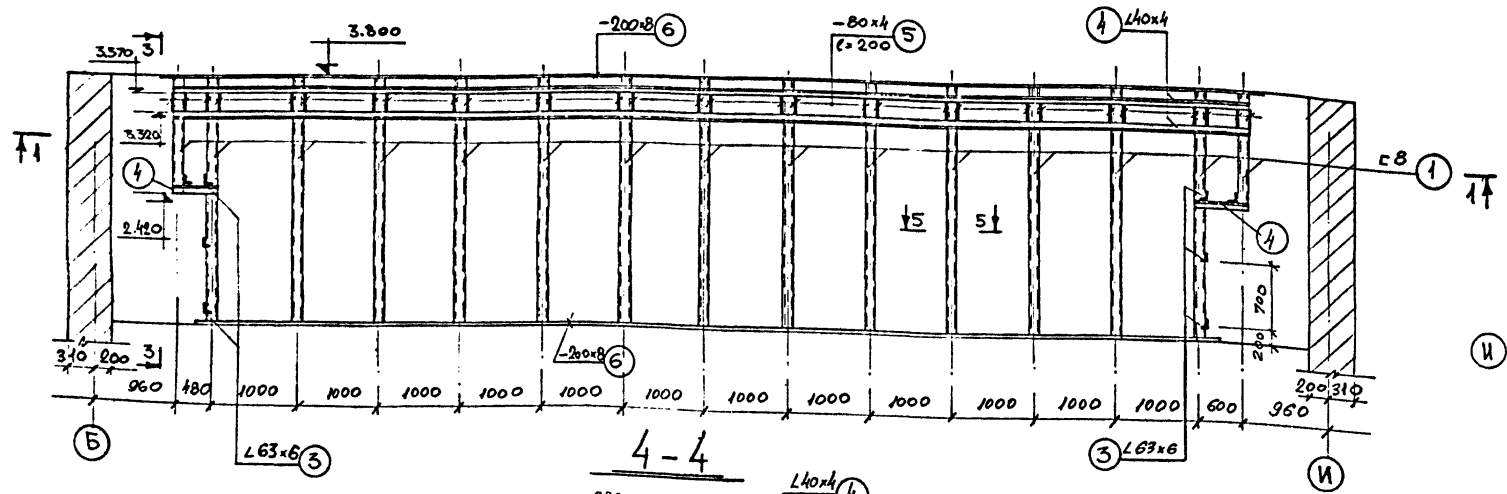

3–3

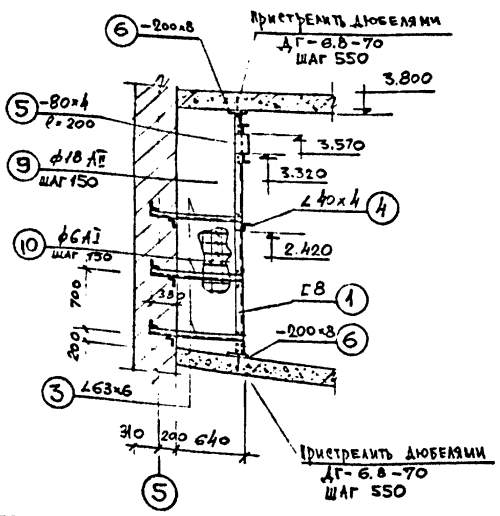

4–4

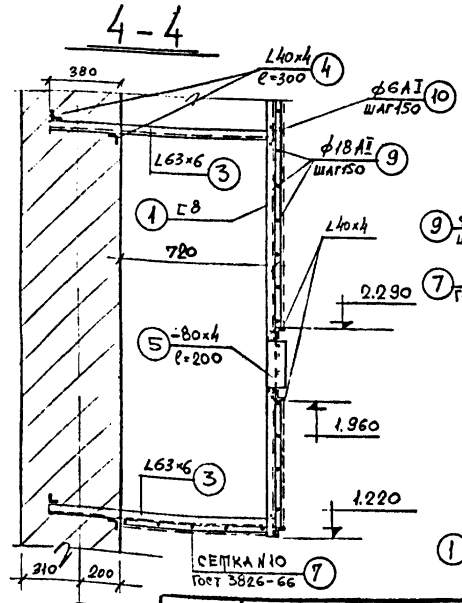

5–5

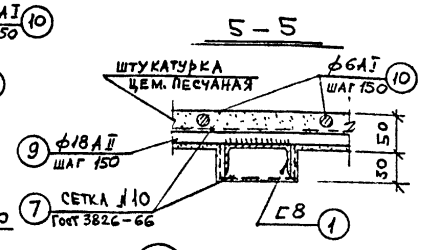

1

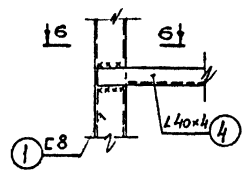

6–6

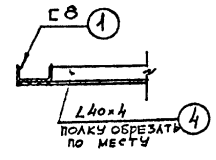

Расход материалов на металлический каркас стенки				
№ поз.	Профиль или ф, мм	Длина, м	Вес, кг	На все элементы
1	⊏ 8	205,0	1446,0	10788,0
2	⊏ 16	105,0	1491,0	
3	∠ 63×6	165,0	944,0	
4	∠ 40×4	245,0	600,0	
5	— 80×4	18,0	45,0	
6	— 200×8	27,0	342,0	
7	сетка №10 ГОСТ 3826-66	275 м²	1200,0	
8	Дг-6,8-70	60 шт	54,0	
9	ф 18 AII	2100,0	4200,0	
10	ф 6 AI	2100,0	466,0	

Фрагмент плана крепления декоративной стенки зрительного зала в осях „И–9"

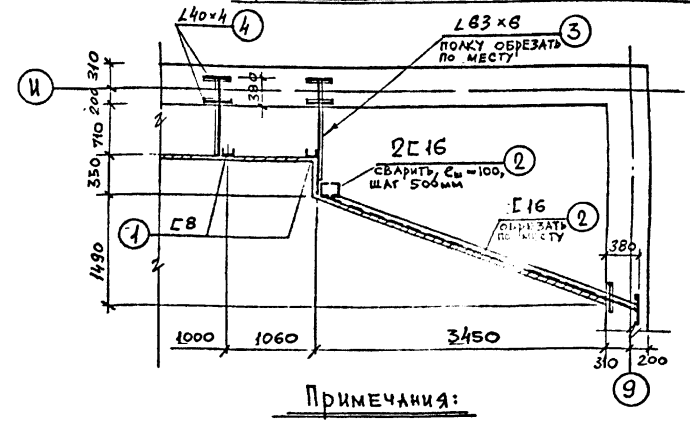

Примечания:

1. Работать совместно с листами КС–21, АС–17, АС–18, АС–19, АС–20
2. Все металлические изделия покрыть масляной краской за 2 раза.
3. Толщину сварных швов принимать по наименьшей толщине свариваемых элементов.
4. Сварку производить электродами типа Э-42 Гост 9467–60.
5. Отверстия для крепления решеток типа „ВР" и „РД" сверлить по месту, согласно листам АС–17, АС–18, АС–19, АС–21
6. Фасад декоративной стенки зрительного зала по оси „И" выполнять зеркально фасаду декоративной стенки по оси „Б".
7. Крепление закладных деталей пристрелкой выполнять в соответствии с „Инструкцией по применению строительно-монтажных пистолетов на монтажных и специальных строительных работах" МСН 202–69 ММСС–СССР.
8. Сталь Вст.3 кп2 Гост 380–71

1975	Сельский дом культуры с залом на 400 мест, спортзалом 12×24 метров со стенами из кирпича.	Конструкция декоративной стенки зрительного зала по оси „5". Сечения, узлы, спецификация.	Типовой проект 264-12-142	Альбом I часть 1	Лист КС-22

План металлического каркаса подвесного потолка

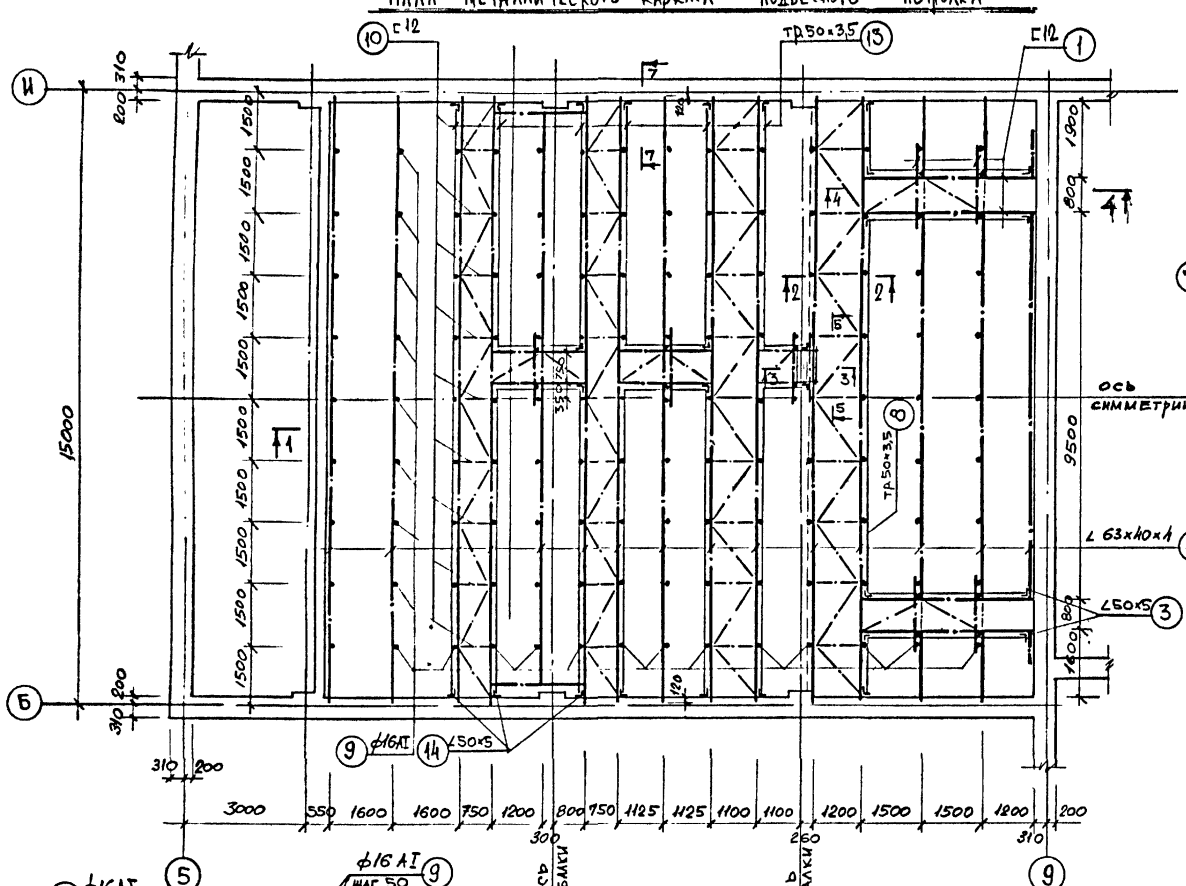

2–2

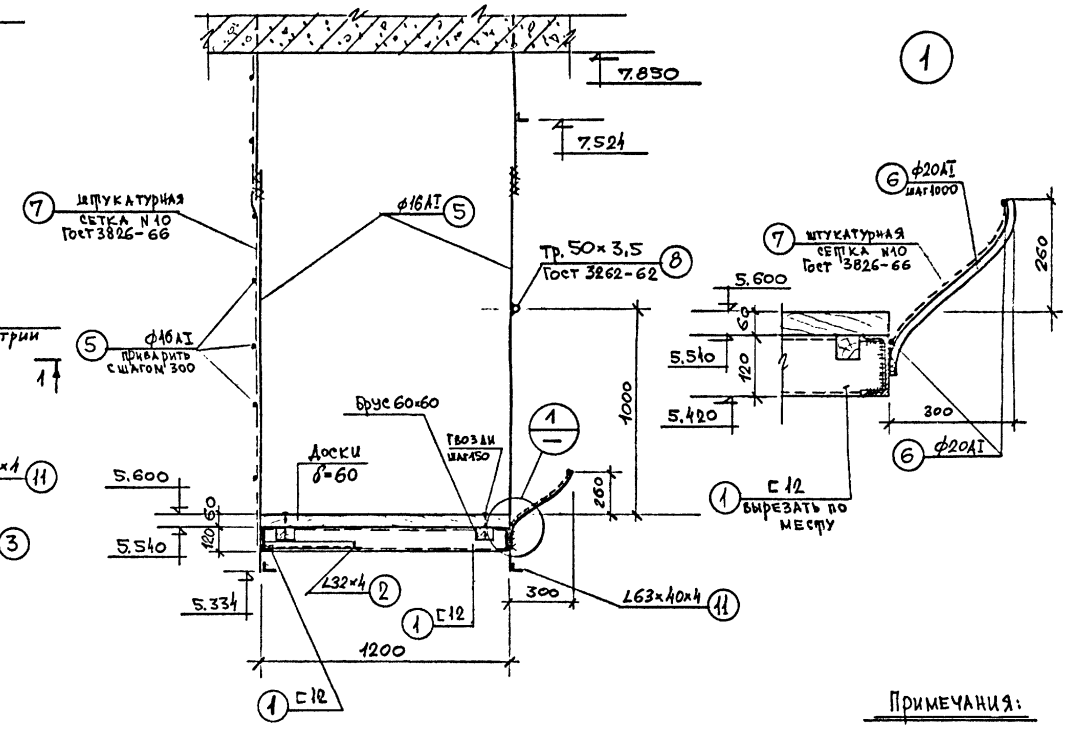

3–3

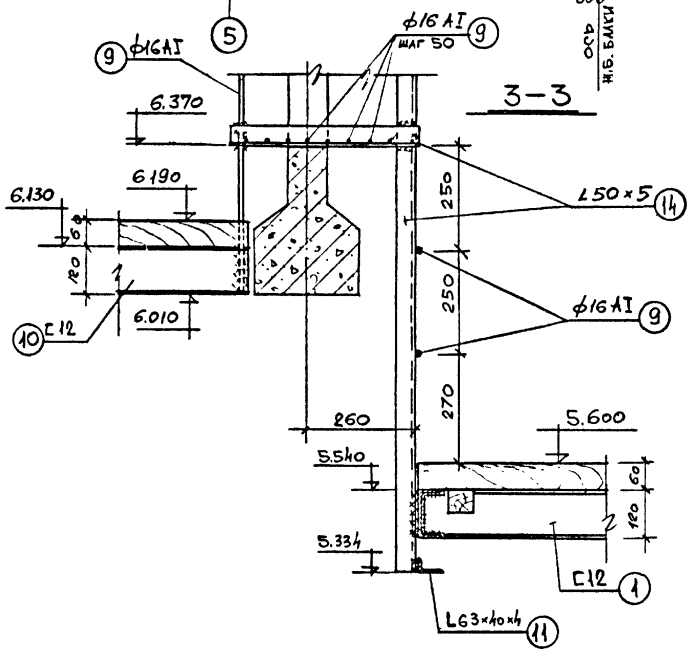

4–4

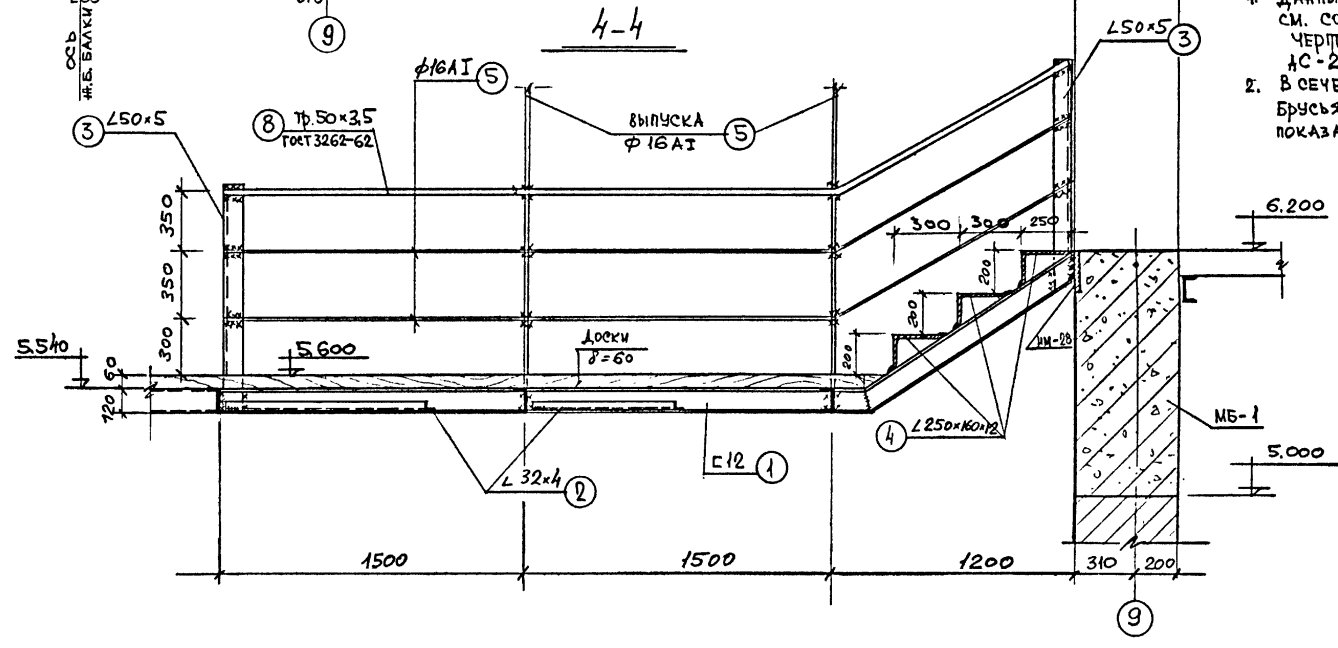

Примечания:

1. Данный чертеж см. совместно с черт. КС-24, АС-6 АС-22.
2. В сечении 4–4 брусья условно не показаны.

1975	Сельский дом культуры с залом на 400 мест, спортзалом 12×24 метров со стенами из кирпича	План металлического каркаса подвесного потолка зрительного зала. Узлы, сечения	Типовой проект 264-12-142	Альбом I часть 1	Лист КС-23

Зрелищных зданий и спортивных сооружений имени Б.С.Мезенцева

Сельский

Согласовано: Бентин; Ст. №4

Инв. №

Взамен

Разослано

Гл. инж. проекта Кубасова; Гл. инж. пр. Зинеьмина; Гл. арх. пр. Горшков; Гл. инж. пр. Березнев; Рук. маст. Гл. инж. маст.; Исполнитель

13699-02 67

1–1

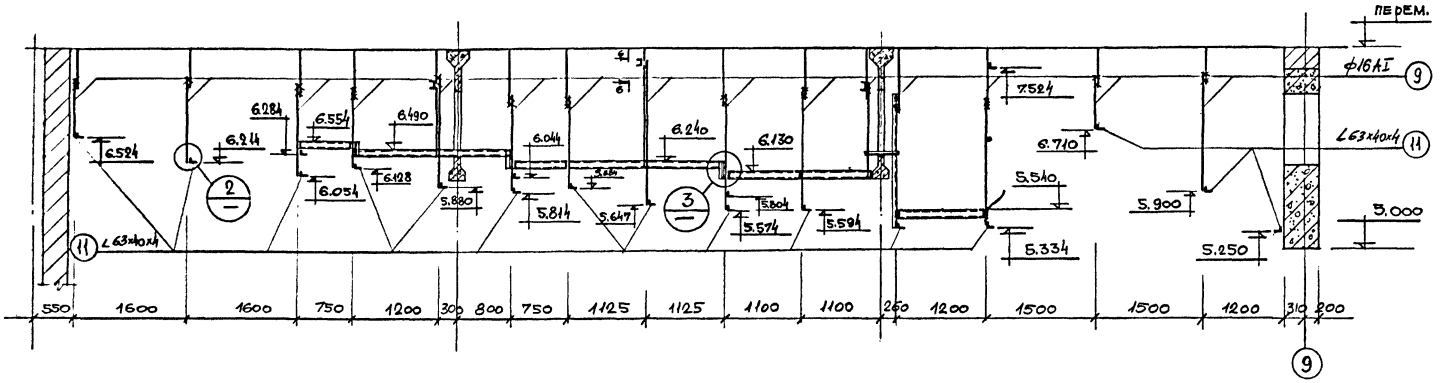

Выборка древесины		
Наименование	Сечение мм	Объем м³
Брус	60×60	0,5
Доска	8–60	4,6

5–5

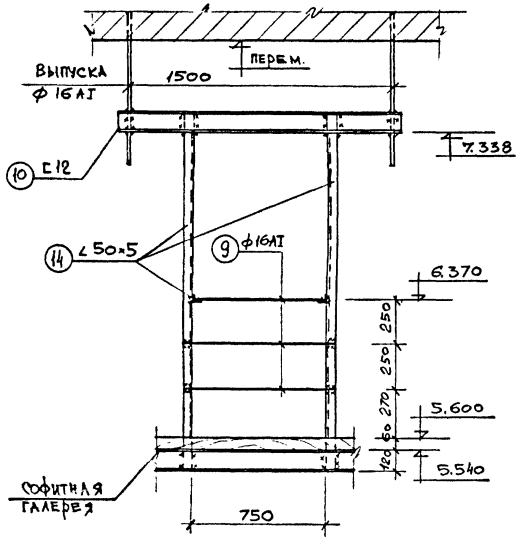

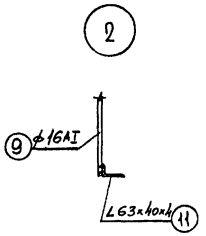

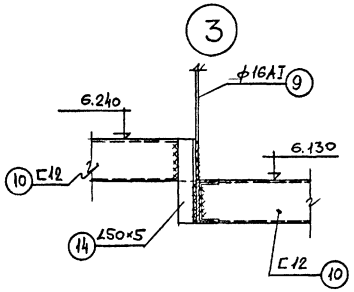

6–6

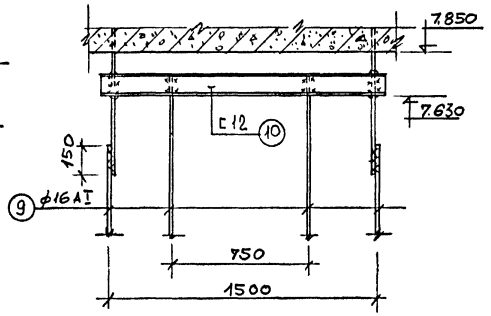

7–7

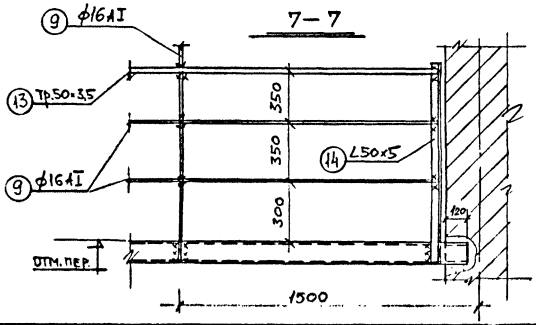

Спецификация стали элементов софитной галереи и подвесного потолка.

		Профиль	Длина м	Вес кг	Гост
Софитная галерея	1	С 12	70,0	728,0	8240-72
	2	∠ 32×4	27,0	52,0	8509-72
	3	∠ 50×5	13,0	49,0	〃
	4	∠250×160×12	5,5	209,0	8510-72
	5	ф 16 AI	243,0	384,0	2590-71
	6	ф 20 AI	24,0	60,0	— 〃 —
	7	Штукатурная сетка №10	40,0 м²	172,0	3826-66
	8	Тр. 50×3,5	48,0	192,5	8732-70
Подвесной потолок	9	ф 16 AI	429,0	665,0	2590-71
	10	С 12	131,0	1379,0	8240-72
	11	∠ 63×40×4	300,0	951,0	8510-72
	12	∠ 32×4	68,0	130	8509-72
	13	Тр. 50×3,5	103,0	413,0	8732-70
	14	∠ 50×5	25,0	95,0	8509-72

Примечания:

1. Данный чертеж см. совместно с чертежом КС-23 и АС-22÷АС-24
2. Сварку производить электродами Э-42 Гост 9467-60; толщину сварных швов принимать по наименьшей толщине свариваемых элементов.
3. Все металлические изделия покрыть масляной краской за 2 раза.
4. Вся древесина доски, бруски подвергнута глубокой пропитке антипиренами.
5. Древесина хвойных пород, влажность не более 20%.

1975	Сельский дом культуры с залом на 400 мест, спортзалом 12×24 метров со стенами из кирпича	Сечения и узлы по металлическому каркасу подвесного потолка зрительного зала и софитной галереи. Спецификации.	Типовой проект 264-12-142	Альбом I, часть 1	Лист КС-21

Госстрой СССР. Зрелищных зданий и спортивных сооружений. Интерн. в с. Мезенцева. Гл. инж. пр. Исполнитель. Гл. архит. пр. Гл. конструктор. Нач. отд. Гл. спец. Инженер. Экономика. Отопление. Вентиляция. Водопровод. Электротехнология. Сметы. Отд. 1/4. Согласовано. Бенгин.

Опалубочный план козырька

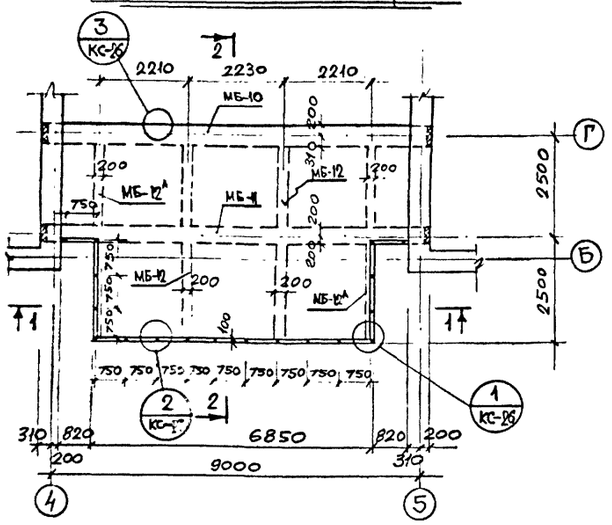

МБ-10

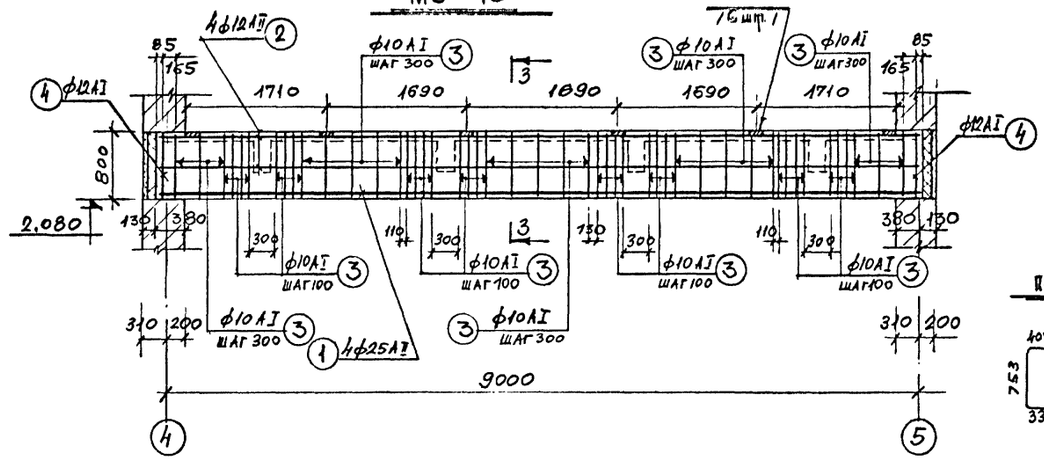

3-3

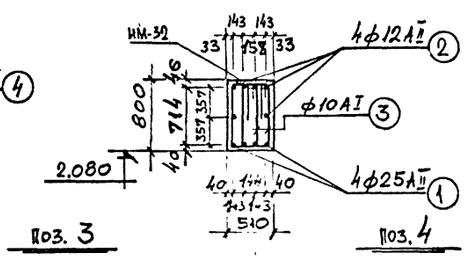

Поз. 3

Поз. 4

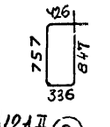

5-5

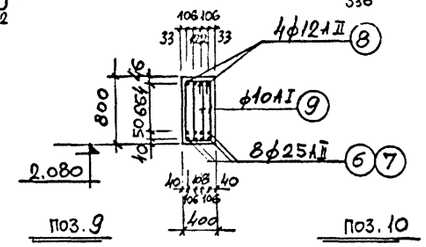

Поз. 9

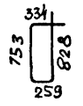

Поз. 10

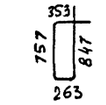

1-1

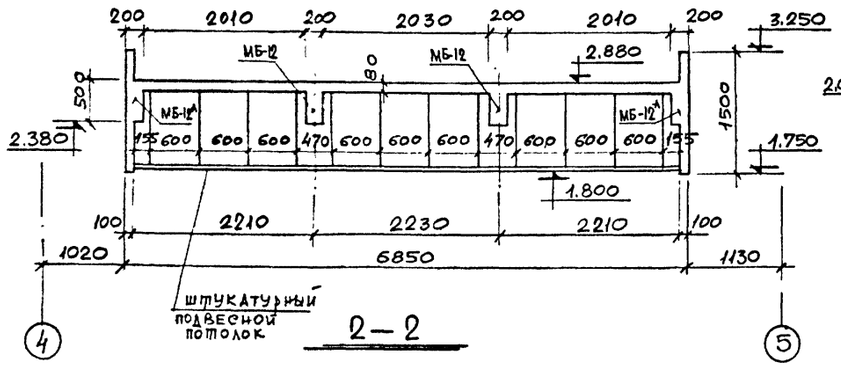

4-4

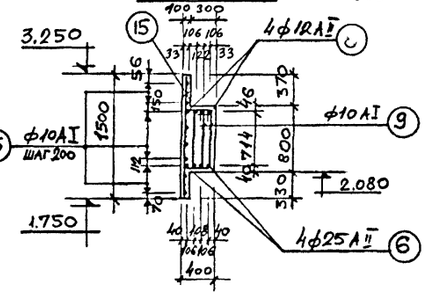

МБ-11

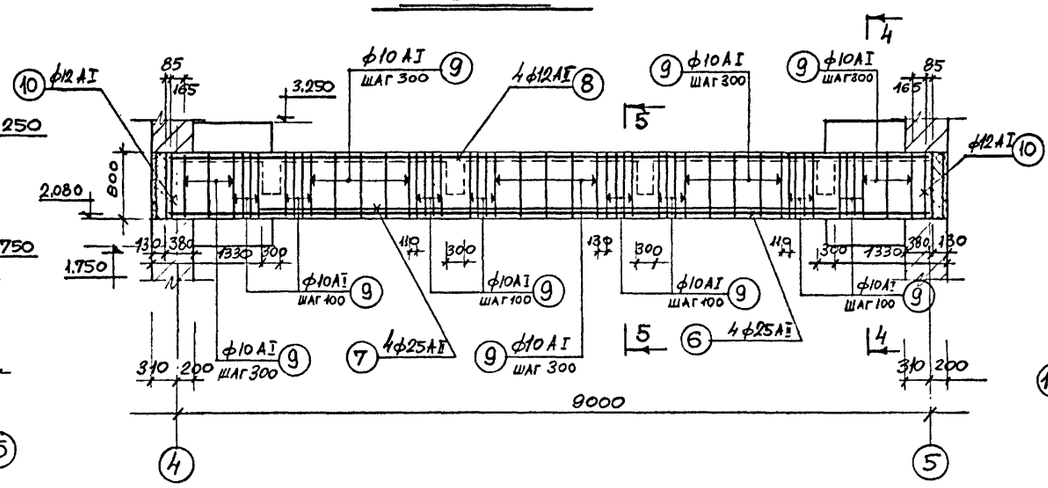

МБ-12 и МБ-12А

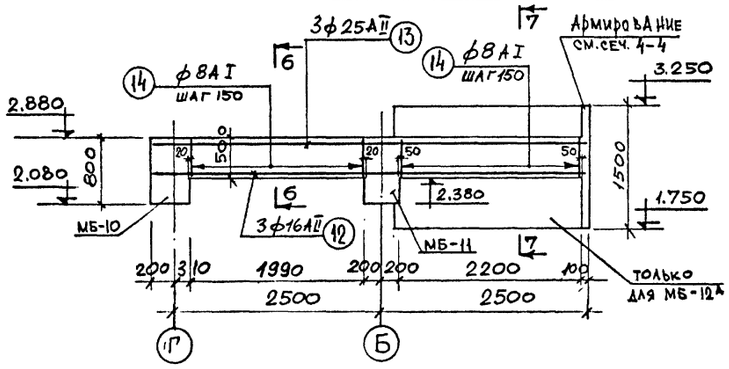

6-6

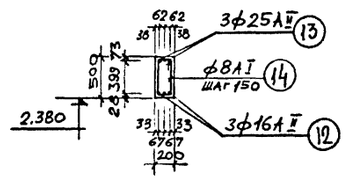

Поз. 14

7-7

/ только для МБ-12А /

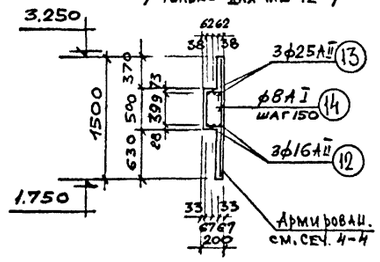

2-2

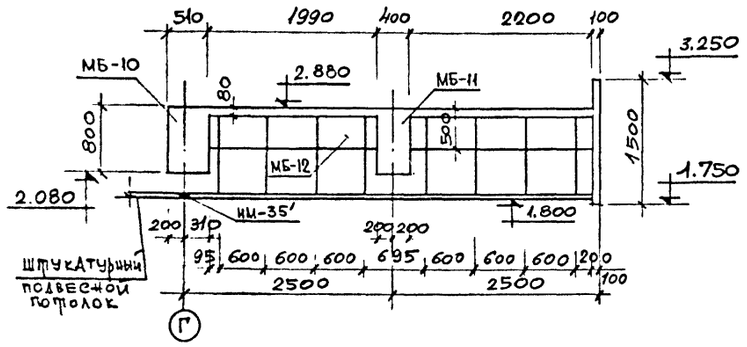

Примечания:

1. Работать совместно с листами КС-26, КС-27;
2. Основные примечания см. лист КС-27;

1975	Сельский дом культуры с залом на 400 мест, спортзалом 12×24 метров со стенами из кирпича	План козырька и сечения. Армирование монолитных балок МБ-10, МБ-11, МБ-12 и МБ-12А. Сечения.	Типовой проект 264-12-142	Альбом I, часть 1	Лист КС-25

Зрелищные здания и спортивные сооружения имени Б.С. Мезенцева, Москва

Гл. инж. проекта Кувалдин; Гл. инж. пр-та Ст. инж. Пономарева; Гл. архитектор Мальцев; Гл. конструктор Мезенцев; Ст. инж. Леонтьев; Инж. Гришков; Инж. Зимелихина

Армирование плиты План

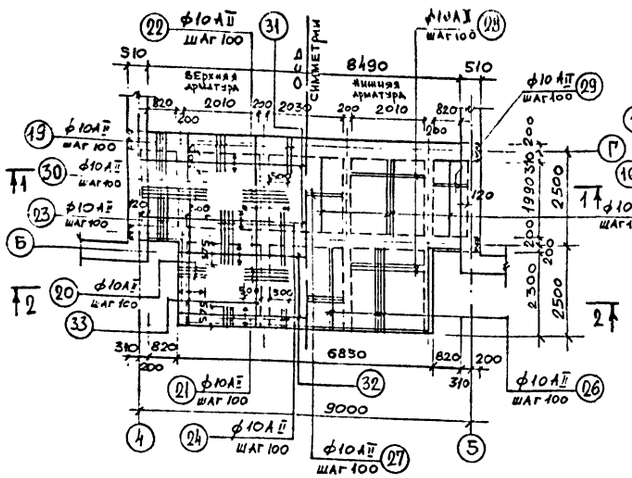

2-2

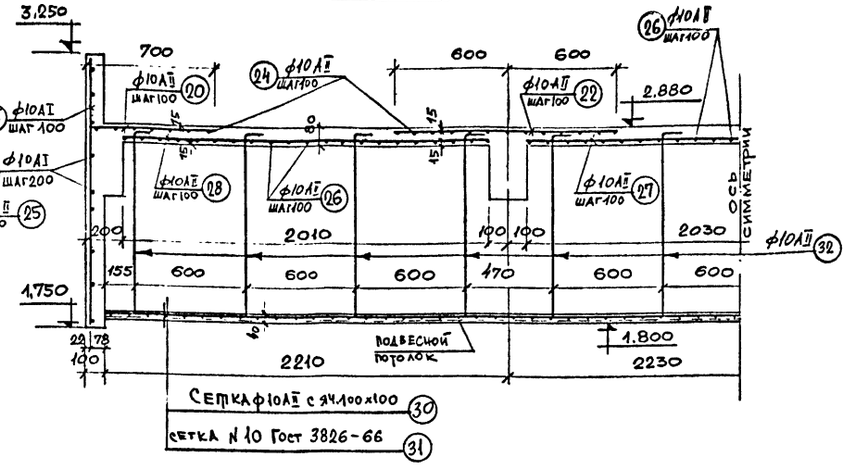

План расположения закладных деталей под витрами в подвесном потолке

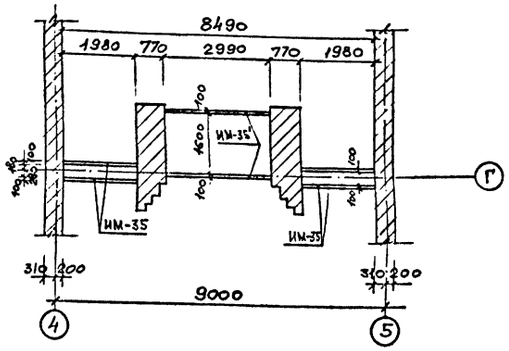

1-1

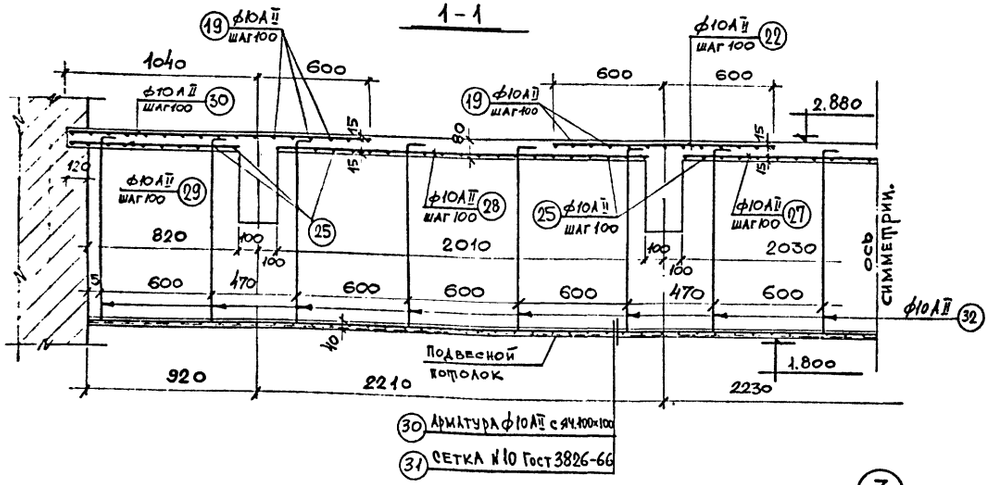

Крепление закладной детали к сетке подвесного потолка

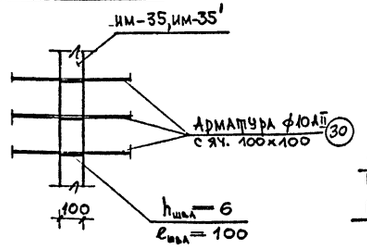

3-3

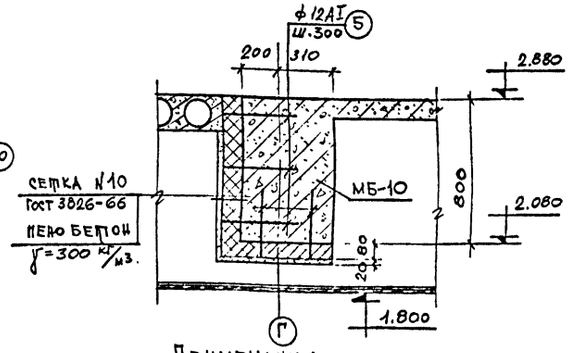

Примечания:

1. Работать совместно с листами КС-25, КС-27;
2. Основные примечания см. лист КС-27.

Деталь крепления утеплителя в балке МБ-10 и МБ-11

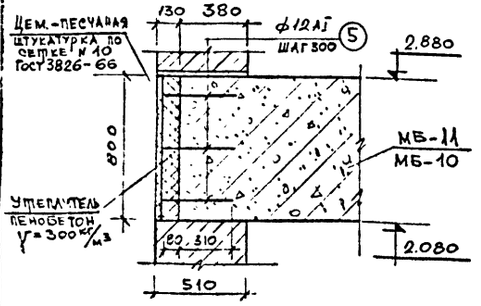

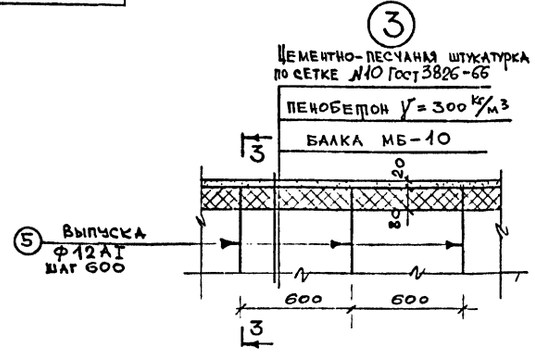

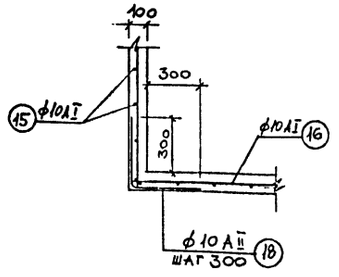

1975	Сельский дом культуры с залом на 400 мест; спортзалом 12×24 метров со стенами из кирпича	Армирование плиты козырька главного входа. Сечения. Детали утепления балок. Расположение закладных в плане	Типовой проект 264-12-142	Альбом I часть 1	Лист КС-26

МБ-13

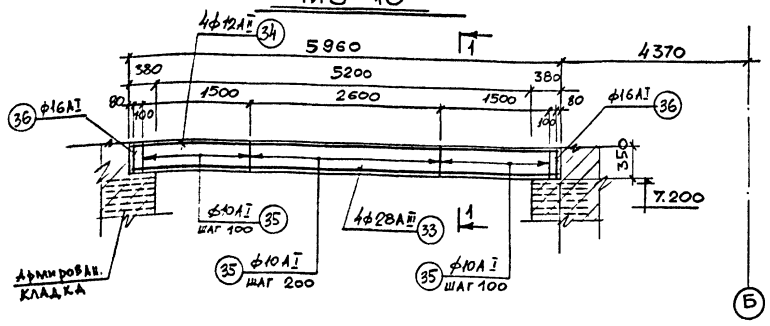

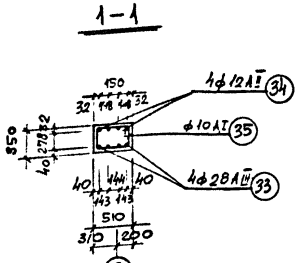

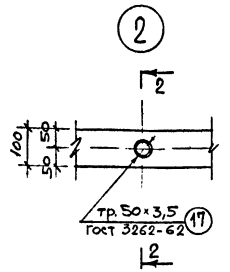

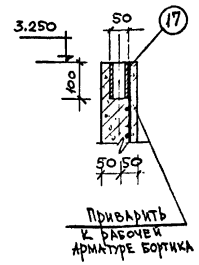

поз 35

поз. 36





Спецификация и выборка стали на 1 элемент

Марка эл-та	№ поз.	Эскиз	ф мм	Длина мм 1 элем.	Кол шт	Общая длина м	Выборка стали: ф или сечение мм	Выборка стали: общая длина м	Выборка стали: вес кг
Подвесной потолок	30	—	10АII	—	—	870,0	10АII	1015,6	630,0
	31	сетка №10 ГОСТ 3826-66	—	—	—	42,0м²	сетка№10	42,0м²	180,6
	32		10АII	1300	112	145,6		итого:	810,6
МБ-13	33	5940	28АIII	5940	4	23,76	28АIII	23,76	114,76
	34	5940	12АII	5940	4	23,76	16АI	3,76	5,93
	35	см. черт.	10АI	1742	45	78,39	12АII	23,76	21,1
	36	см. черт.	16АI	1880	2	3,76	10АI	78,39	48,37
								итого:	190,16

Спецификация и выборка стали на 1 элемент

Марка эл-та	№ поз.	Эскиз	ф мм	Длина мм	Кол. шт.	Общая длина м	Выборка стали: ф или сечение мм	Выборка стали: общая длина м	Выборка стали: вес кг
МБ-10	1	9230	25АII	9230	4	36,8	25АII	36,8	141,68
	2	9230	12АII	9230	4	36,8	12АII	36,8	32,68
	3	см. КС-25	10АI	2320	96	222,7	12АI	57,1	50,17
	4	см. КС-25	12АI	2366	4	9,47	10АI	222,7	137,4
	5	390	12АI	390	122	47,58	сетка№10	13,0м²	56,0
	—	сетка №10 ГОСТ 3826-66	—	—	—	13,0м²		итого:	418,5
МБ-11	6	9230	25АII	9230	4	36,8	25АII	64,12	246,86
	7	6830	25АII	6830	4	27,32	12АII	36,8	32,68
	8	9230	12АII	9230	4	36,8	12АI	13,57	12,05
	9	см. КС-25	10АI	2174	96	208,7	10АI	208,7	128,77
	10	см. КС-25	12АI	2220	4	8,888		итого:	420,36
	11	390	12АI	390	12	4,68			
МБ-12, МБ-12А	12	5180	16АII	5180	3	15,6	25АII	15,6	60,06
	13	5180	25АII	5180	3	15,6	16АII	15,6	24,62
	14	см. КС-25	8АI	1324	30	39,72	8АI	39,72	15,69
								итого:	100,37
Монол. борт	15	1480	10АI	1480	132	195,36	10АII	15,6	9,62
	16		10АI	—	—	92,0	10АI	287,36	177,30
	17	см. чертеж	тр.50×35	100	18	1,8	тр.50×35	1,8	8,78
	18	650	10АII	650	24	15,6		итого:	195,70
Монолитная плита	19	1000	10АII	1000	36	36,0	10АII	1345,0	834,0
	20	690	10АII	690	24	16,6		итого	834,0
	21	565	10АII	565	36	20,34			
	22	1200	10АII	1200	48	57,6			
	23	2880	10АII	2880	34	97,9			
	24	1475	10АII	1475	36	53,1			
	25	1990	10АII	1990	81	161,19			
	26	2290	10АII	2290	63	144,27			
	27	2030	10АII	2030	43	87,29			
	28	2010	10АII	2010	86	172,86			
	29	930	10АII	930	40	37,20			
	30	1640	10АII	1640	24	39,36			
	31	9000	10АII	9000	12	108,0			
	32	6830	10АII	6830	14	95,62			
	33	5180	10АII	5180	42	217,56			

Выборка закладных деталей

№ п/п	Наименование	Марка	Кол. шт.	Лист проекта
1	Закладная деталь	ИМ-32	6	КС-37
2	— " —	ИМ-35'	2	— " —
3	— " —	ИМ-35	4	— " —

Расход материалов

Наименов. элемента	Марка бетона	Объем бетона м³ на все	Расход стали на все эл-ты, кг: ст.3	AI	AII	AIII	BI	Всего
МБ-10/1 шт.	200	3,77	—	188,1	174,36	—	56,0	418,5
МБ-11/1 шт.	200	2,96	—	269,6	279,54	—	—	549,1
МБ-12/2 шт.	200	0,86	—	31,38	169,36			200,74
МБ-12А/2 шт.	200	0,86	—	31,38	169,36			200,74
Монол. борт	200	1,96	8,78	177,30	9,62	—	—	195,70
Монол. плита	200	2,4	—	—	834,0	—	—	834,0
Подвесной потолок	—	—	—	—	630,0	—	180,6	810,6
МБ-13	300	1,06	—	54,3	21,1	114,76	—	190,16

Примечания:

1. Работать совместно с листами КС-25, КС-26
2. Закладные детали ИМ-32, ИМ-35 и ИМ-35' см. лист КС-37
3. Арматурные сетки ф10АII с ячейкой 100×100 для подвесного потолка приварить к анкерам поз. 32 точечной сваркой.
4. Сварку производить электродами типа Э-42
5. Закладные детали должны иметь антикоррозийное покрытие.
6. Ограждение козырька см. лист АС-13
7. Арматура козырька вязаная.

1975	Сельский дом культуры с залом на 400 мест, спортзалом 12×24 метров со стенами из кирпича	Армирование балки МБ-13. Спецификация стали, закладных деталей. Расход материалов на козырек.	Типовой проект 264-12-142	Альбом I часть 1	Лист КС-27

Согласовано

Зрелищных зданий и спортивных сооружений

Москва

Гл. инж. проекта В.С. Мезенцева

Гл. архит. проекта Ю.Ф. Кубасова

Рук. мастерской Л.Н. Зимичева

Гл. инж. проекта Ю.Ф. Кубасова

Гл. инж. проекта Ю.Ф. Кубасова

Гл. инж. проекта Ю.Ф. Кубасова

3-3

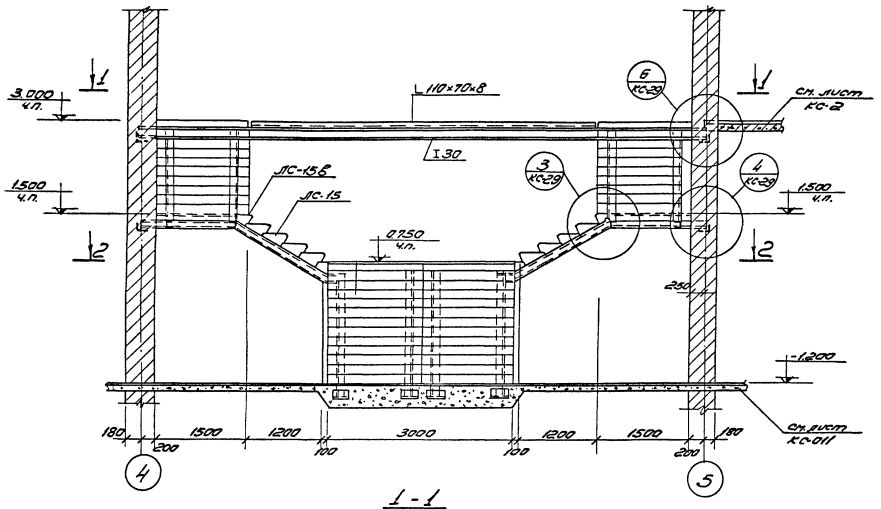

4-4

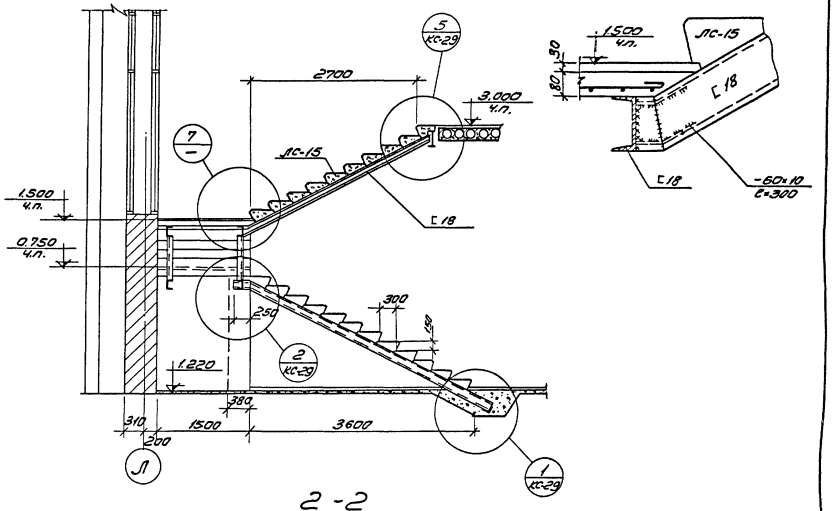

1-1

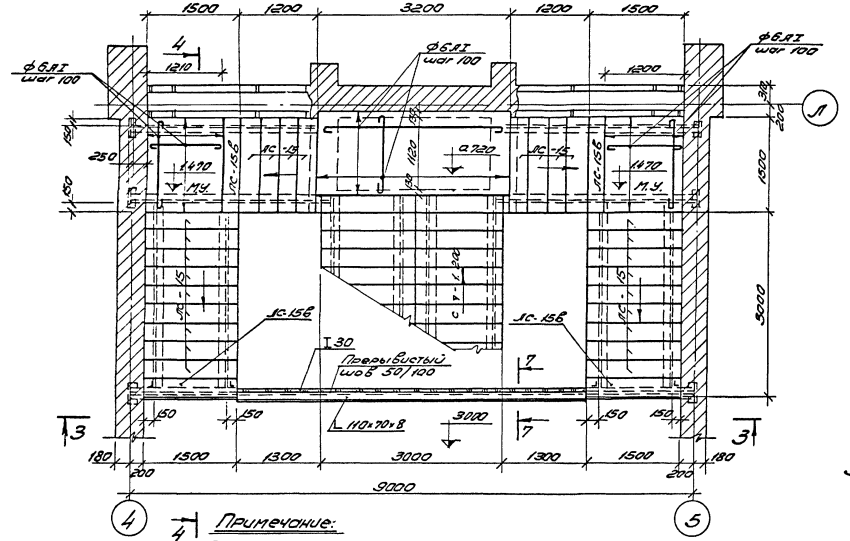

2-2

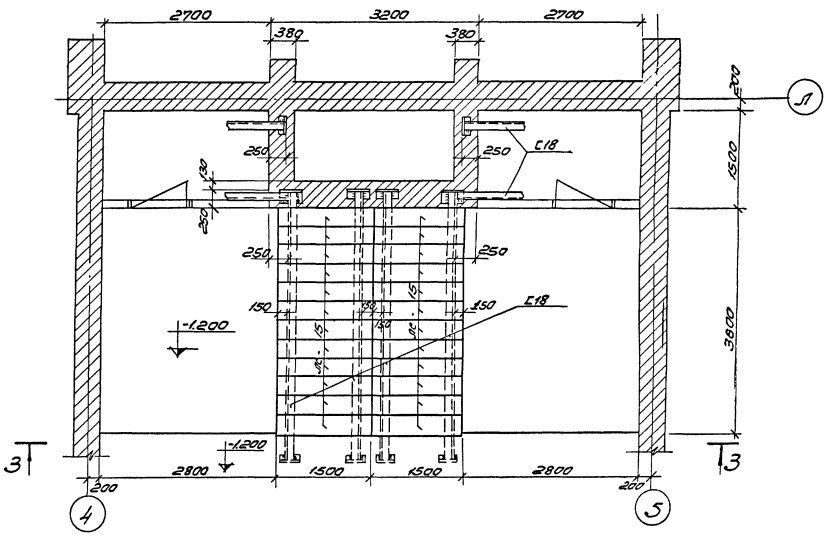

4/4 *Примечание:*
Работать совместно с листом КС-29.

1975	Сельский дом культуры с залом на 400 мест, спортзалом 12×24 метров со стенами из кирпича	Лестница Л-1. Планы, разрезы.	Типовой проект 264-12-142	Альбом I часть 1	Лист КС-28

Согласовано

Инв. № подл. | Подпись и дата | Взам. инв. №

Зрелищных зданий и спортсооружений отдела Б.С. Незенцева Москва

Рук. маст. Гусарова | Гл. инж. маст. Земельчина | Гл. инж. пр. Козлова

Гл. инж. пр. Ягудина | Гл. инж. пр. Плоткин | Гл. инж. пр. Плоткин

Нач. отд. Жилина | Гл. инж. пр. Лезгинцев | Гл. инж. пр. Говорков | Гл. инж. пр. Зимодрова | Гл. инж. пр. Гладкова | Копировал

1

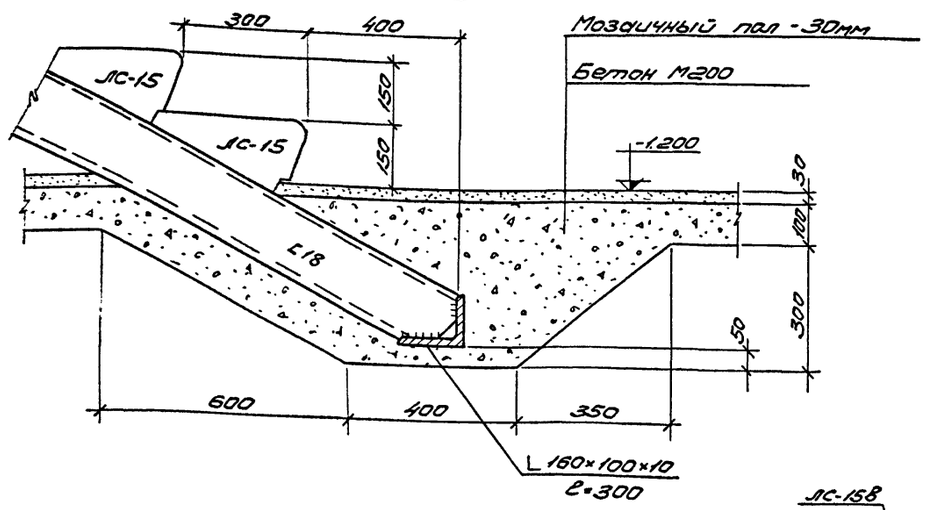

2

Б-Б

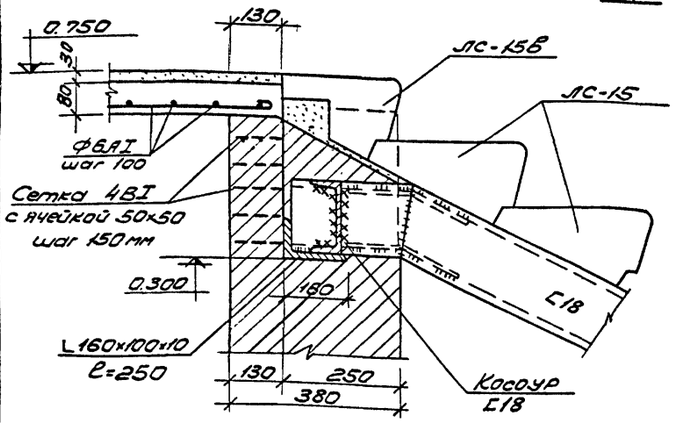

5-5

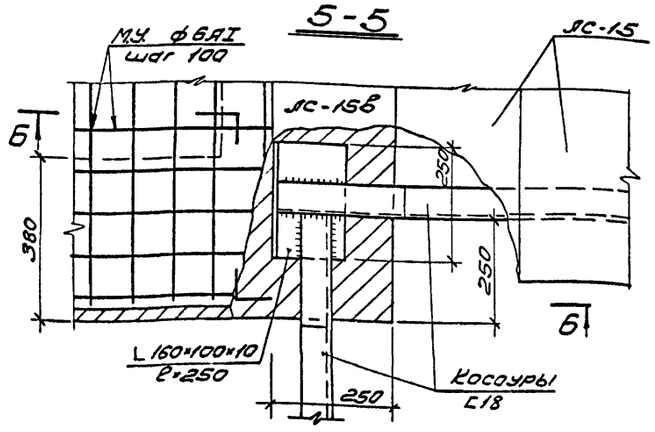

3

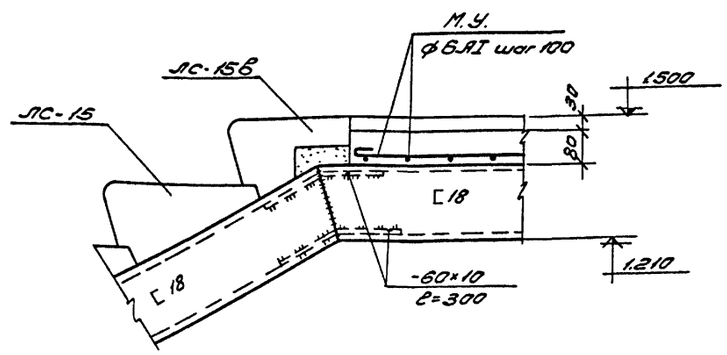

4

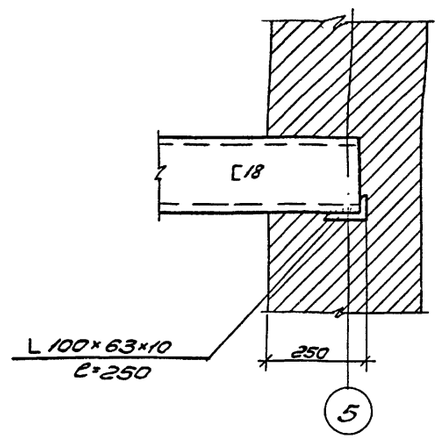

5

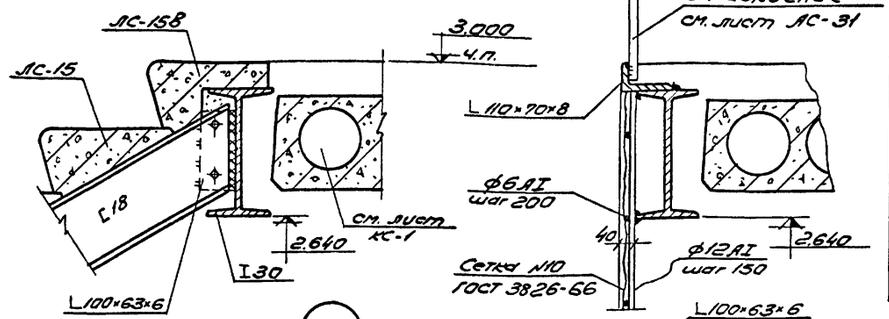

7-7

6

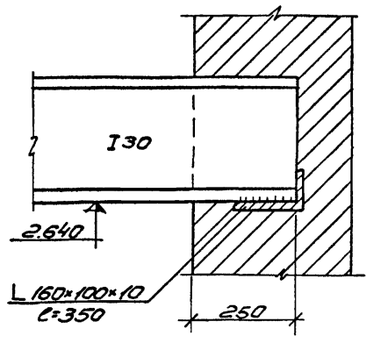

Выборка арматуры

на 1 элемент			На все эл-ты
ф мм	Общ. длина м	Вес в кг	Вес кг
6АI	198	44	44

Спецификация сборных железобетонных элементов

Услов. обоз.	Наименован.	Марка	Кол. шт.	Монт. вес т	Лист проекта или каталога	Примечан.
1	Ступень основная	ЛС-15	50	0,168	серия 1.155-1	
2	Ступень верхняя	ЛС-15В	6	0,130	— „ —	

Характеристика элемента

Марка эл-та	Объем бетона м³	Марка бетона	Расход стали на 1м³ бетона кг	Расход стали по классам кг			Примечания
				AI	AII	Всего	
Монолит. ж.б. площ.	0,68	200	65	44	-	44	

Спецификация металлических косоуров и балок

Спецификация	Сталь ГОСТ	Кол-во шт.	Общая длина м	Вес кг
-60×10 ГОСТ 103-57*	Ст3кп2 ГОСТ 380-71	—	9,6	48,0
I30 ГОСТ 8239-72	Ст3 кп2 ГОСТ 380-71	—	9,1	332,0
[18 ГОСТ 8240-72	— " —	—	46,0	750,0
L 160×100×10 ГОСТ 8509-72	— " —	—	2,50	49,5
L 100×63×6 — " —		—	3,00	23,0
L 110×70×8 — " —	— " —	—	5,60	60,5

Примечания:

1. Работать совместно с листом КС-28.
2. Все отверстия и зазоры образованные при монтаже элементов лестницы заделываются по месту бетоном марки „200".
3. Все косоуры и балки лестницы оштукатурить по сетке N 7-07 ГОСТ 12184-66.
4. Высота сварных швов h=6мм. Электроды для сварки Э-42.
5. Ограждение лестницы см. лист АС-31.

1975	Сельский дом культуры с залом на 400 мест, спортзалом 12×24 метров со стенами из кирпича	Лестница Л-1. Узлы, спецификации.	Типовой проект 264-12-142	Альбом I часть 1	Лист КС-29

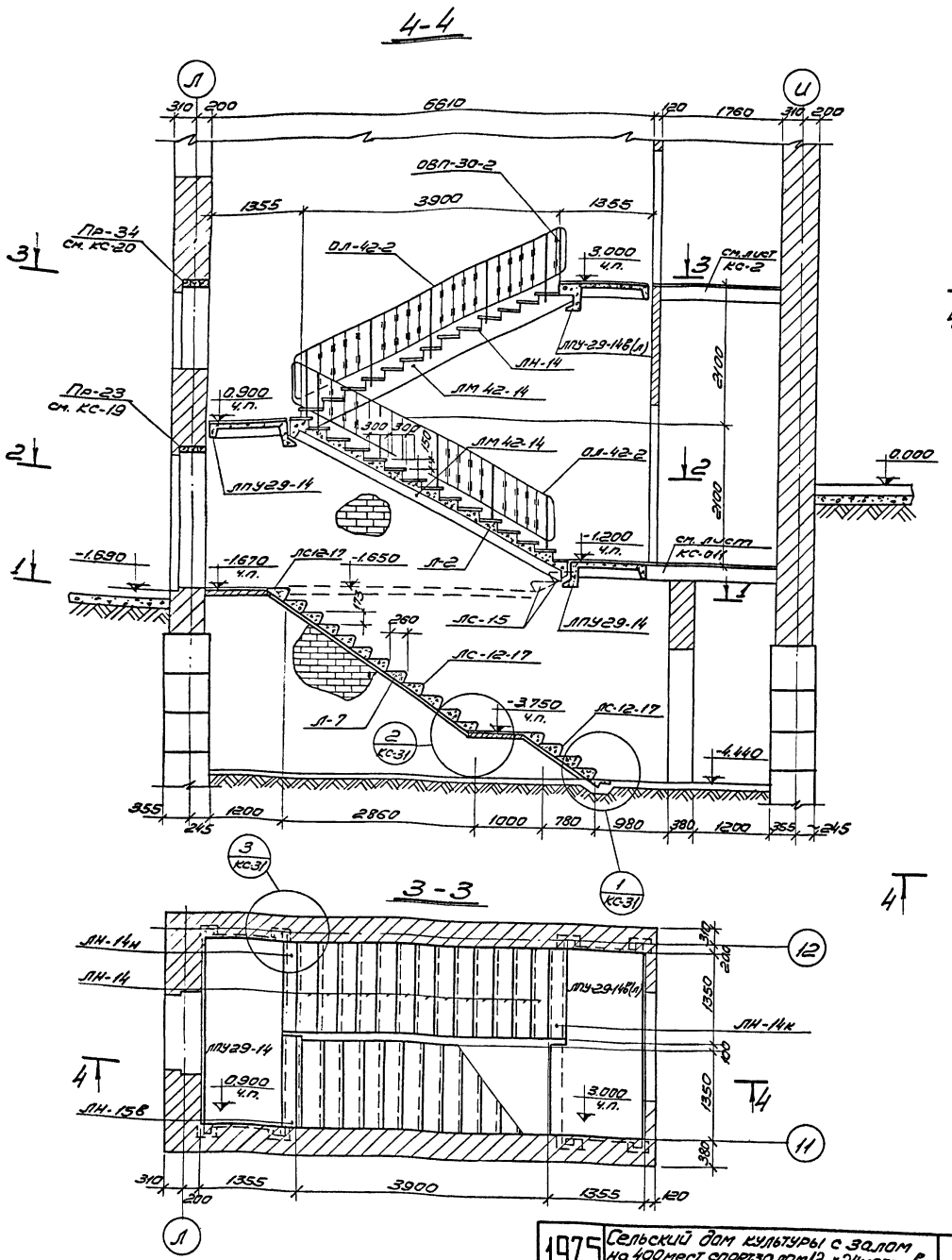

Зрелищных зданий и спортивных сооружений им. Б.С. Мезенцева, Москва	Рук. мастерской		Гл. инж. проекта	Гл. инж. проекта	Гл. архитектор проекта	Гл. инж. проекта	Гл. инженер проекта
	Архитектор		Гл. конструктор	Гл. технолог	Гл. электрик	Гл. сантехник	Гл. инженер
	Козлова	Коловский	Коваль	Гавбуш	Зимовская	Гавбуш	Коваль

1975	Сельский дом культуры с залом на 400 мест, спарзалами 12 × 24 метров со стенами из кирпича	Лестница Л-2, Л-7. Планы, разрез.	Типовой проект 264-12-142	Альбом I часть 1	Лист КС-30

Типовые проекты сельских спортивных сооружений
ЦНИИЭП зрелищных спортивных сооружений им. В.С. Пензенкова Москва
Рук. маст. Кашкаров
Гл. арх. проекта Кашкаров
Гл. инж. проекта Кашкаров
Нач. сект. Гладышев
Инженер Зимницкий
Черт. Зубарев
Нач. отд. Кашкаров
Руководитель Кашкаров
Гл. конструктор Кашкаров
Копировал Кашкаров

Спецификация ограждений

NN п.п.	Наименован.	Марка	Кол. шт.	Монт. вес кг	Лист проекта или каталог	Примечан.
1	Ограждение лестн. марша	ОЛ 42-2	2	51,71	серия 1.256-1	
2	Ограждение верхн. площад.	ОВП-30-2	1	19,50	—"—	

Выборка арматуры

На 1 элемент			На все элементы
ф мм	Общая длина	Вес кг	Вес кг
БАI	80	17,8	17,8

Спецификация сборных ж.б. элементов

NN п.п.	Наименован.	Марка	Кол. шт.	Монт. вес т.	Лист проекта или каталог	Примечан.
1	Лестничная площадка	ЛПУ 29-14	2	1,05	серия 1.250-1 выпуск 1	
2	—"— для верх. эт.	ЛПУ29-14Б(а)	1	1,215	—"—	
3	Лестничный марш	ЛМ 42-14	2	1,94	—"—	
4	Проступи	ЛН-14	26	0,038	—"—	
5	Проступи	ЛН-14Н	2	0,025	—"—	
6	Проступь	ЛН-14К	1	0,030	—"—	
7	Ступень основная	ЛС-15	2	0,158	серия 1.155-1 выпуск 1	
8	Основная ступень	ЛС-12-17	16	0,130	—"—	
9	Ступень нижняя фризовая	ЛС12-17Н	1	0,085	—"—	
10	Опорная подушка	ОП5-2	12	0,045	серия ИИ-03-02 альбом 108	

Характеристика элемента

Марка элемента	Объем бетона м³	Марка бетона	Расход стали на 1м³ бетона	Расход стали по классам			Примечан.
				AI	AII	Всего	
Монолитные жел.бет. участки	0,25	200	68	17,8	—	17,8	

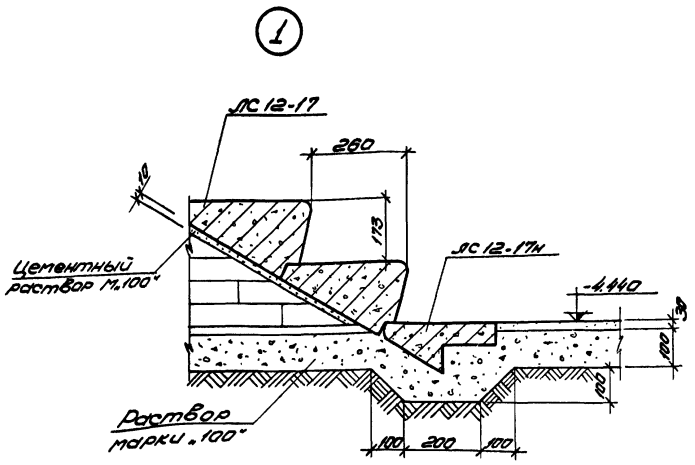

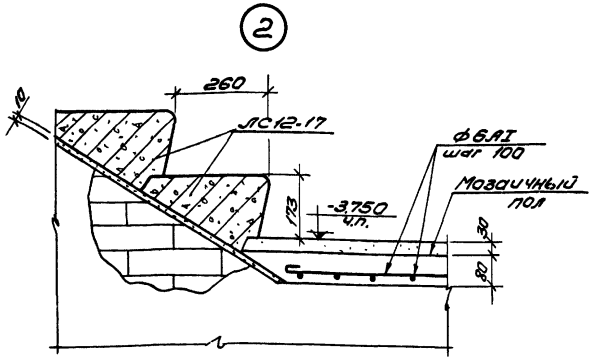

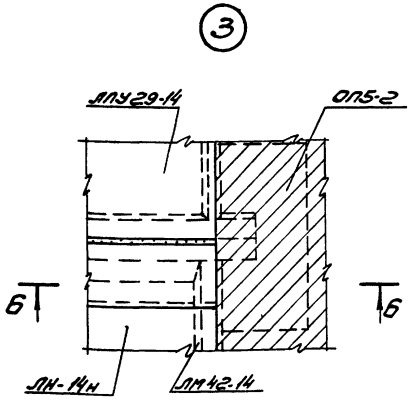

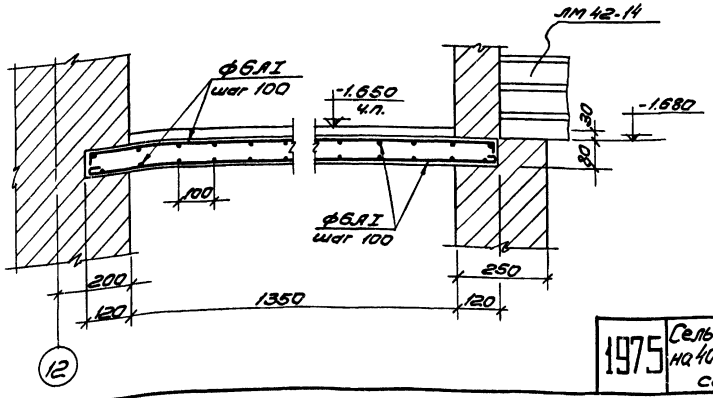

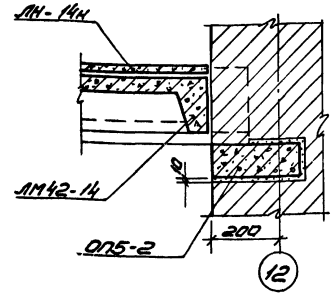

Примечания:

1. Работать совместно с листом КС-30.
2. Все отверстия и зазоры образованные при монтаже элементов лестницы заделываются по месту бетоном марки „200".
3. Ограждение лестницы варить электродом Э-42. Высота швов h=6мм.

1975	Сельский дом культуры с залом на 400 мест, спортзалом 12×24 метров со стенами из кирпича	Лестница Л-2, Л-7. Узлы, спецификация.	Типовой проект 264-12-142	Альбом I часть 1	Лист КС-31

3-3

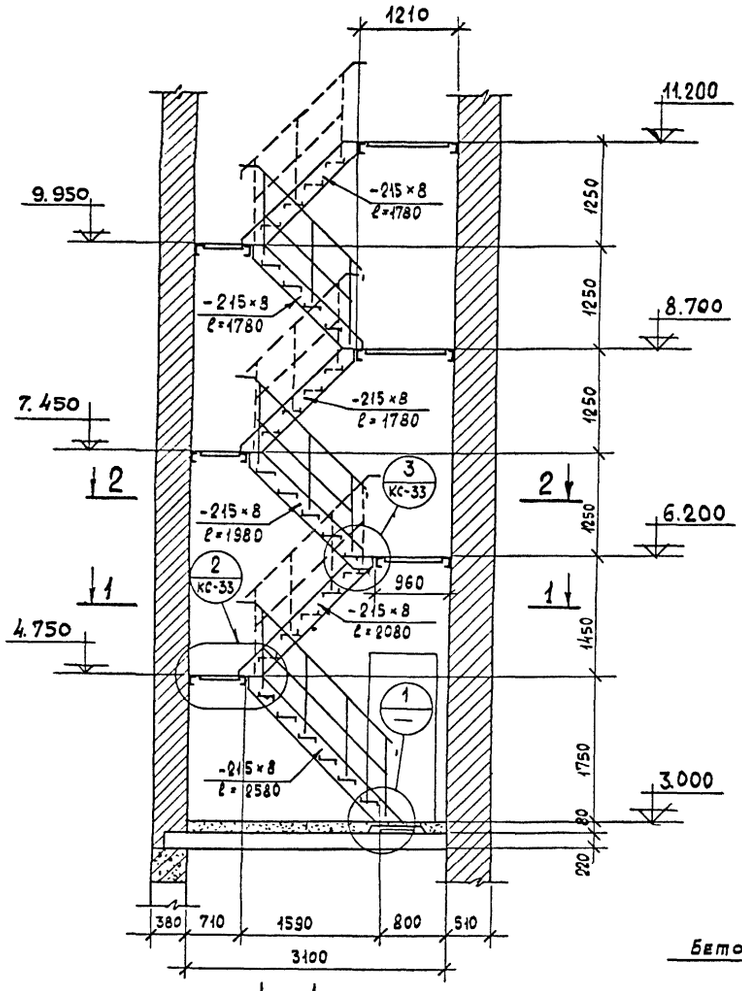

1-1

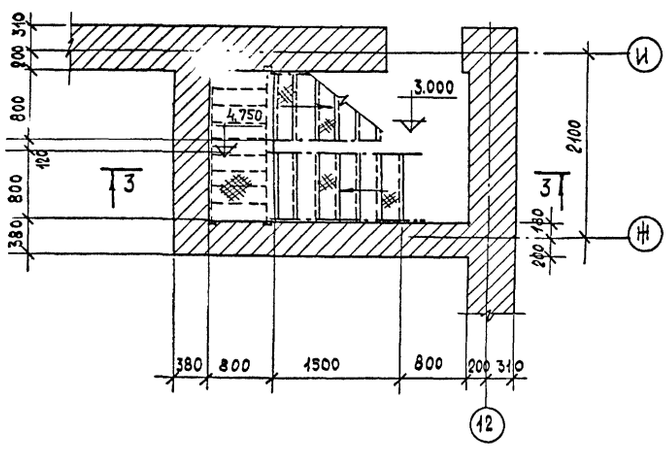

2-2

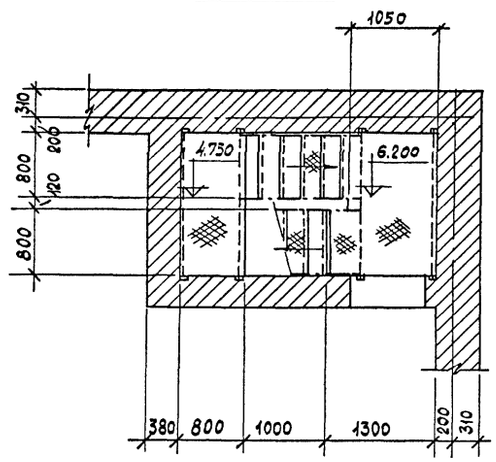

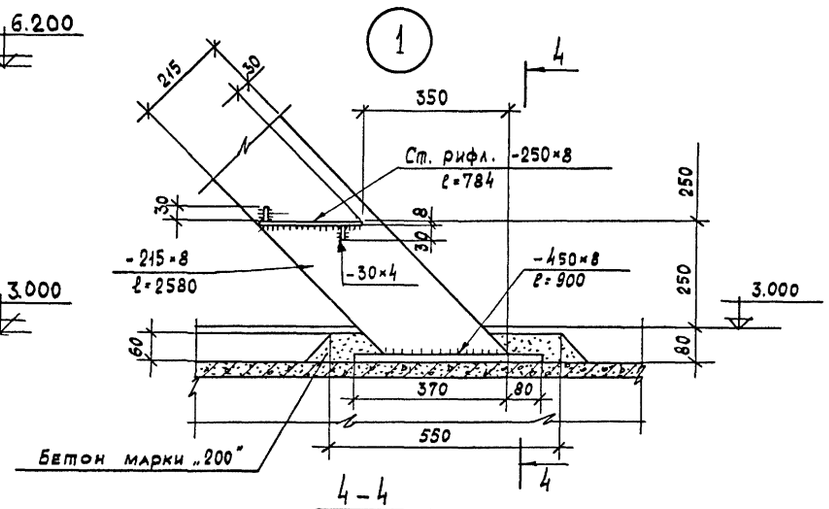

4-4

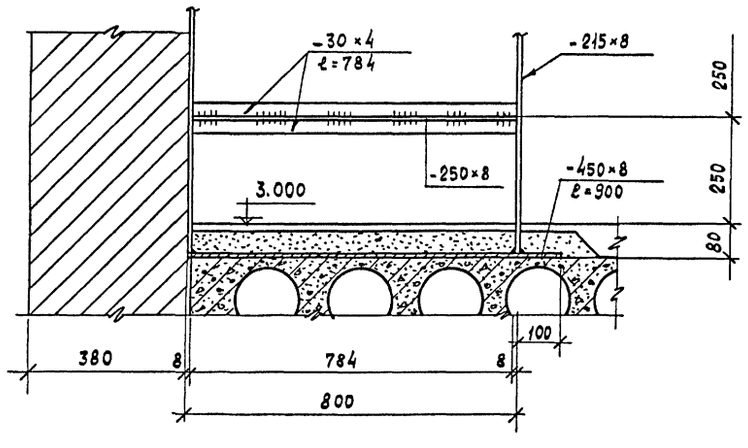

Техническая спецификация стали материал В ст. 3 кп2 ГОСТ 380-71				
N п.п.	Профиль	Длина м. м²	Вес т	Примечания
Швеллеры ГОСТ 8240-72				
1	[14	25,0	0,306	
		Итого	0,306	
Угловая равнобокая ГОСТ 8509-72				
2	∠ 63×5	31,0	0,15	
		Итого	0,15	
Сталь полосовая ГОСТ 103-57*				
3	- 100×10	10,0	0,08	
4	- 30×4	110,0	0,132	
		Итого	0,212	
Сталь листовая ГОСТ 5681-57*				
5	δ = 8	—	0,03	
6	- 215×8	12,0	0,162	
		Итого	0,192	
Сталь рифленая ромбич. ГОСТ 8568-57*				
7	δ = 8	16,0 м²	1,1	
		Итого	1,1	
		Всего	2,0т	

Примечания

1. Работать совместно с листом КС-33.
2. Изготовление лестницы должно производиться из сортового металла, деталей выправленных и хорошо очищенных от ржавчины и грязи.
3. Сварку производить электродами Э-42. Высота шва h=6мм.
4. После изготовления, все конструкции должны быть окрашены за 2 раза масляной краской.

1975	Сельский дом культуры с залом на 400 мест, спортзалом 12×24 метров со стенами из кирпича	Лестница Л-6. Разрез, планы, спецификация	264-12-142	I Часть 1 — КС-32

Зрелищных зданий и спортивных сооружений имени Б. Смезенцева Москва

Гл. инж. пр-та Козлова; Гл. инж. пр-та Трабуш; Рук. маст. Куров; Гл. инж. маст. Абрамов; Гл. пр. пр-та Трусова; Исполнитель Куров; Проверил Леонтьев; Ульяновский; Одушков; Зинелихина; Трабуш; Копировал Куров

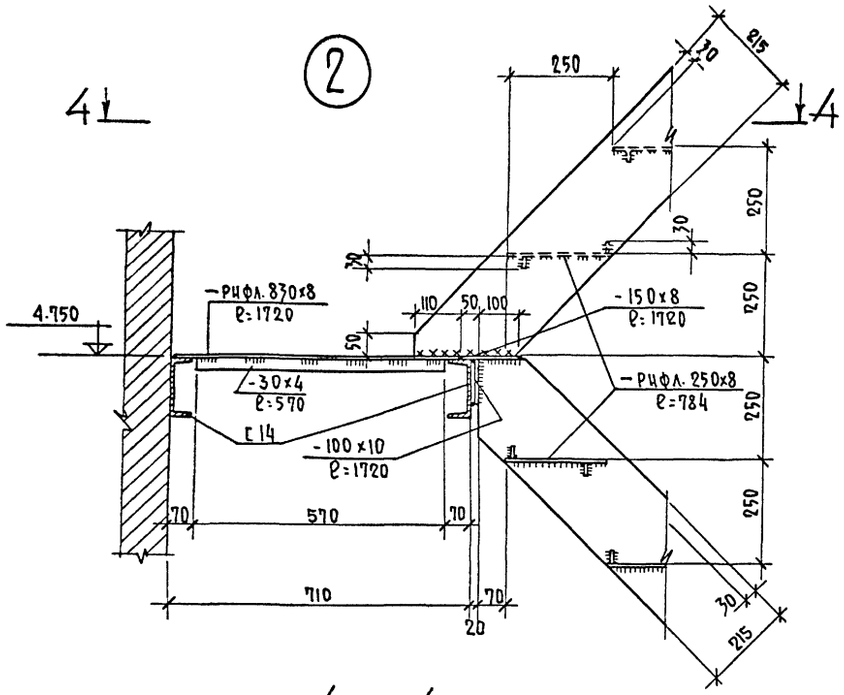

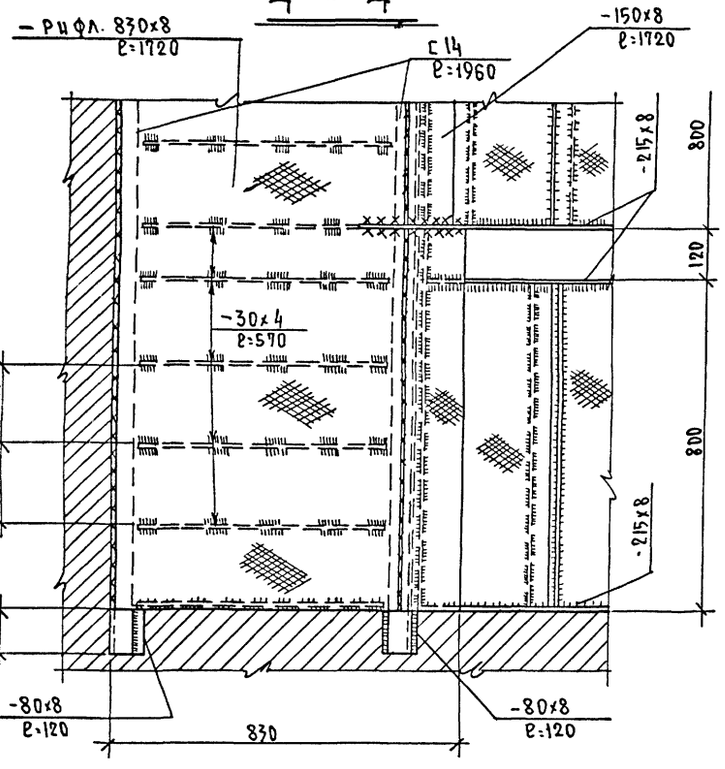

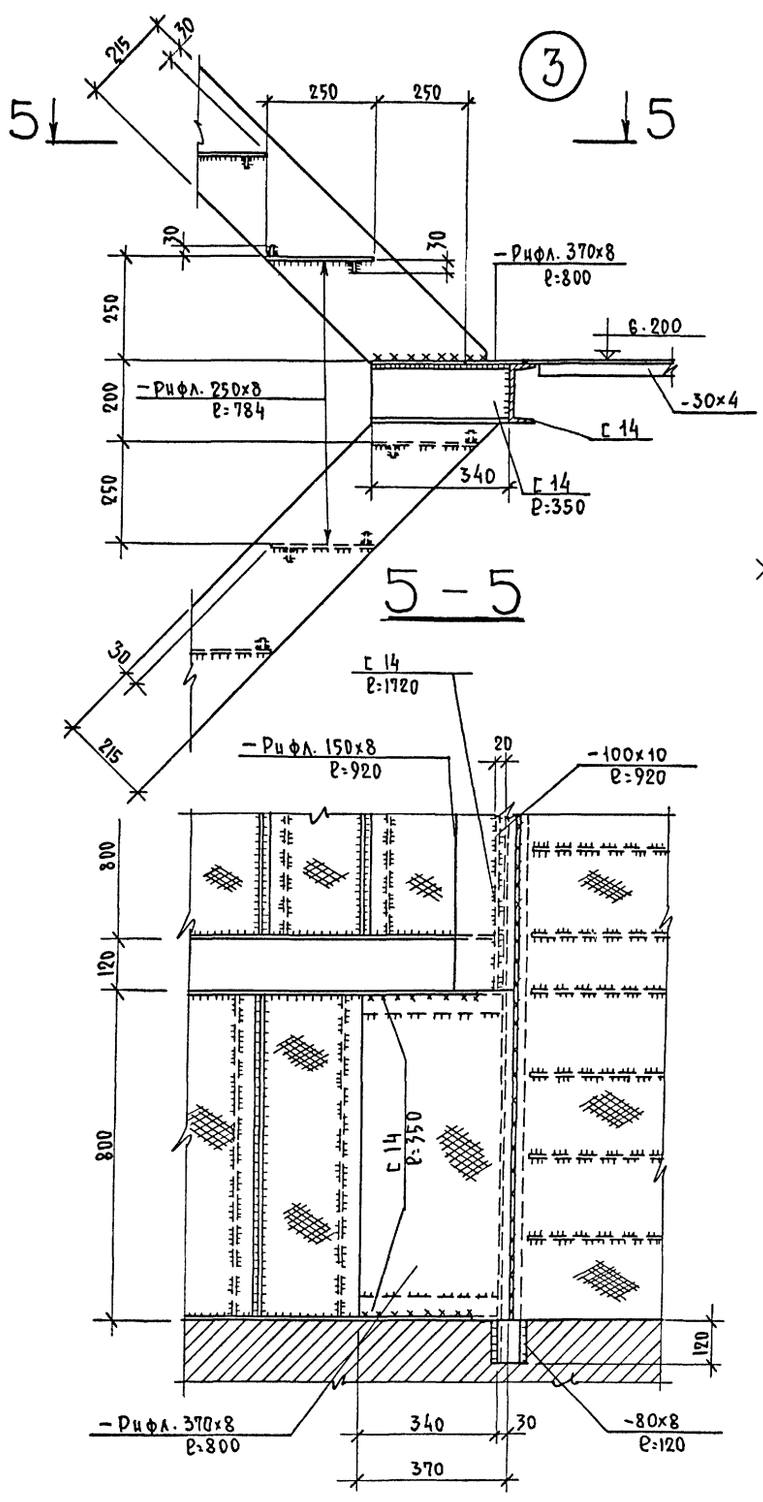

Деталь перил

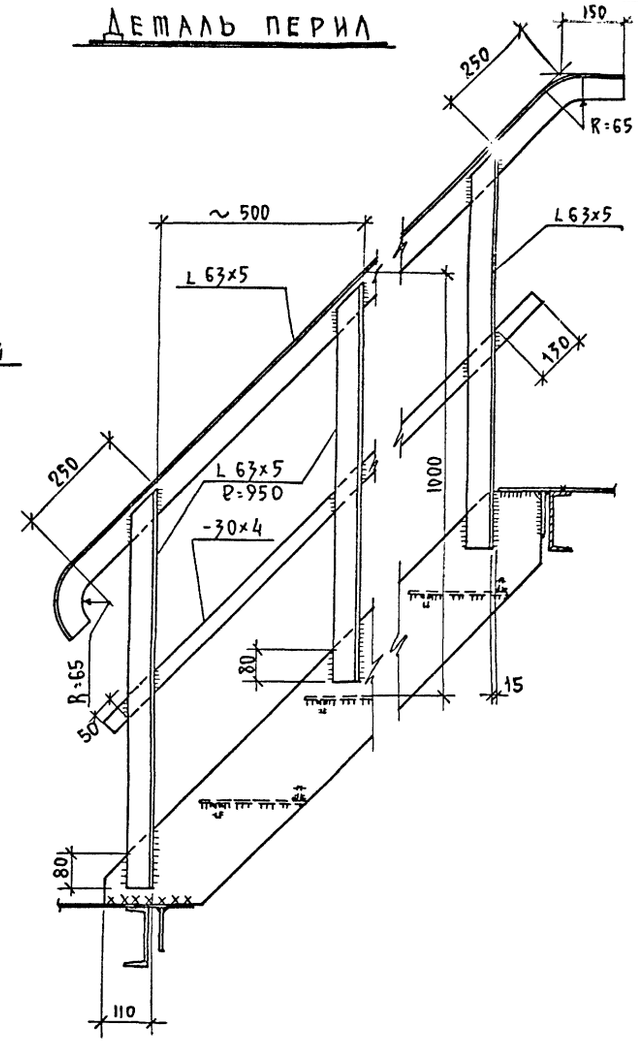

Примечание:

1. Работать совместно с листом КС-32.
2. Основные примечания и спецификацию см. лист КС-32.

1975	Сельский дом культуры с залом на 400 мест, с портзалом 12×24 м. со стенами из кирпича.	Лестница Л-6. Узлы.	Типовой проект 264-12-142	Альбом I Часть 1	Лист КС-33

Госстрой СССР ЦИТП Москва. Зрелищные здания и спортивные сооружения имени Бас-Мебельщика

Рук. маст. Гл. инж. Н. Гл. арх. пр. Гл. констр. пр. Гл. инж. пр. — Михалевский, Леонтьев, Горшков, Змелькина, Буш

Проектир. Трусова, Трауш. Проверил. Козлова. Копировал. Козлова

13699-02 77 Формат 22

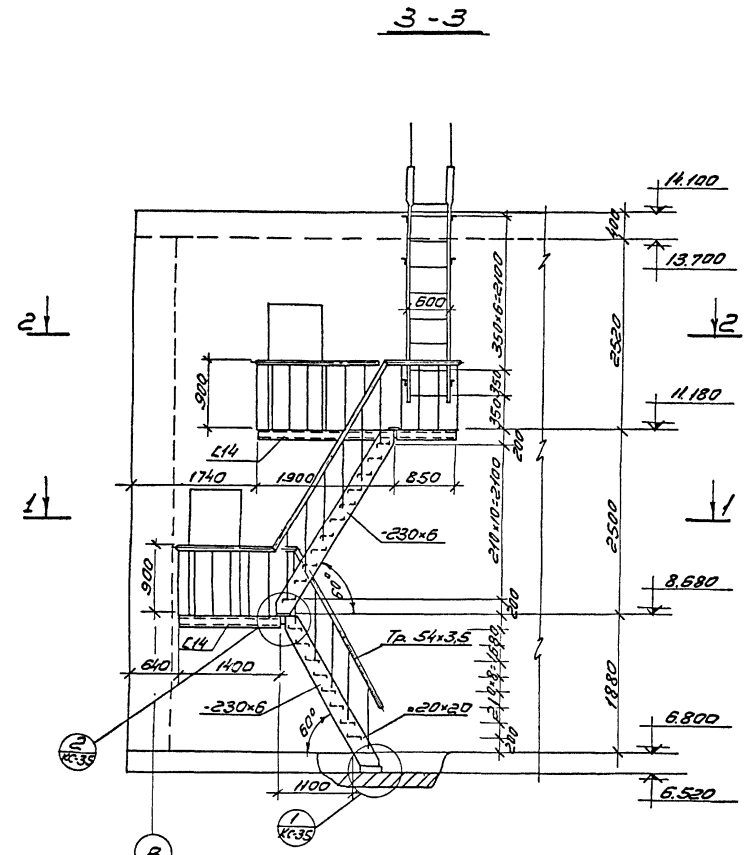

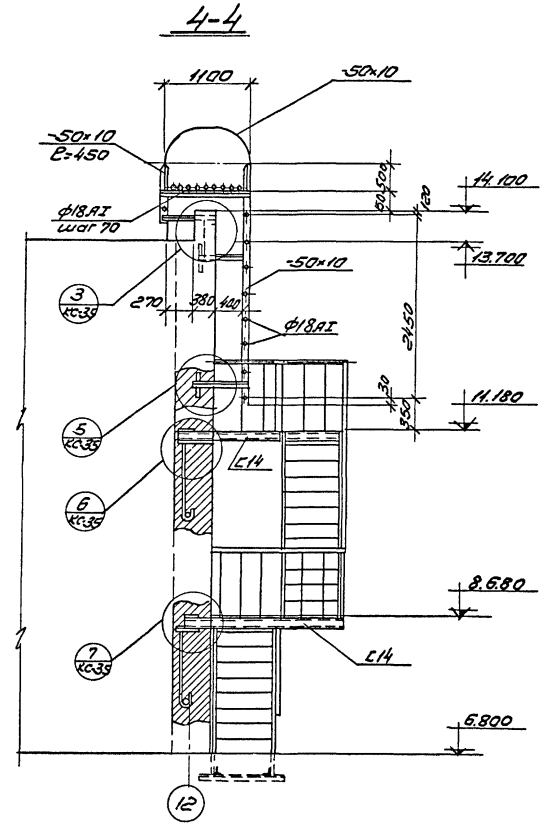

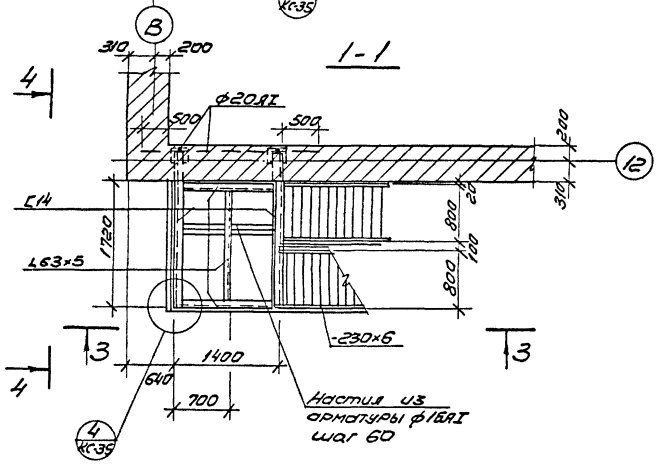

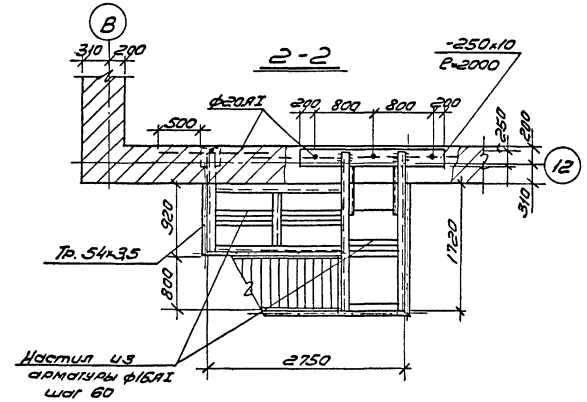

Техническая спецификация стали.
Материал: Вст.3кп2 ГОСТ 380-71

NN п/п	Профиль ГОСТ	Длина м	К-во шт.	Вес т	Примечан.
	Швеллер ГОСТ 8240-72				
1	[27	1.0		0.03	
	[14	17		0.21	
	Итого:			0.24	
	Угловая равнобокая ГОСТ 8509-72				
2	L 63×5	9.0		0.043	
	Итого:			0.043	
	Сталь полосовая ГОСТ 103-57*				
3	-200×10	1.5		0.030	
4	-50×10	6.0		0.024	
5	-45×4	10.0		0.014	
6	-230×6	12.0		0.130	
	Итого:			0.198	
	Сталь прокатная толстолистовая ГОСТ 5681-57*				
7	δ=10	—		0.07	
	Итого:			0.07	
	Сталь круглая ГОСТ 2590-71				
8	ф20АI	15.0		0.04	
9	ф18АI	16.0		0.04	
10	ф16АI	100.0		0.16	
	Итого:			0.24	
	Квадратная сталь ГОСТ 2591-71				
11	□ 20×20	50.0		0.16	
	Итого:			0.16	
	Сталь рифленая ромб. ГОСТ 8568-57*				
12	δ= 6мм	—		0.175	
	δ= 8мм	—		0.016	
	Итого:			0.191	
	Труба стальная бесшовная ГОСТ 8732-70				
13	Тр. 54×3,5	20.0		0.09	
	Всего:			1.267	

Примечания:

1. Работать совместно с листом КС-35.
2. Сварку производить электродом Э-42А hшв.=6мм, кроме оговоренных.

1975	Сельский дом культуры с залом на 400 мест, спортзалом 12×24 метров со стенами из кирпича	Лестница Л-15. Планы, разрез.	Типовой проект 264-12-142	Альбом I часть 1	Лист КС-34

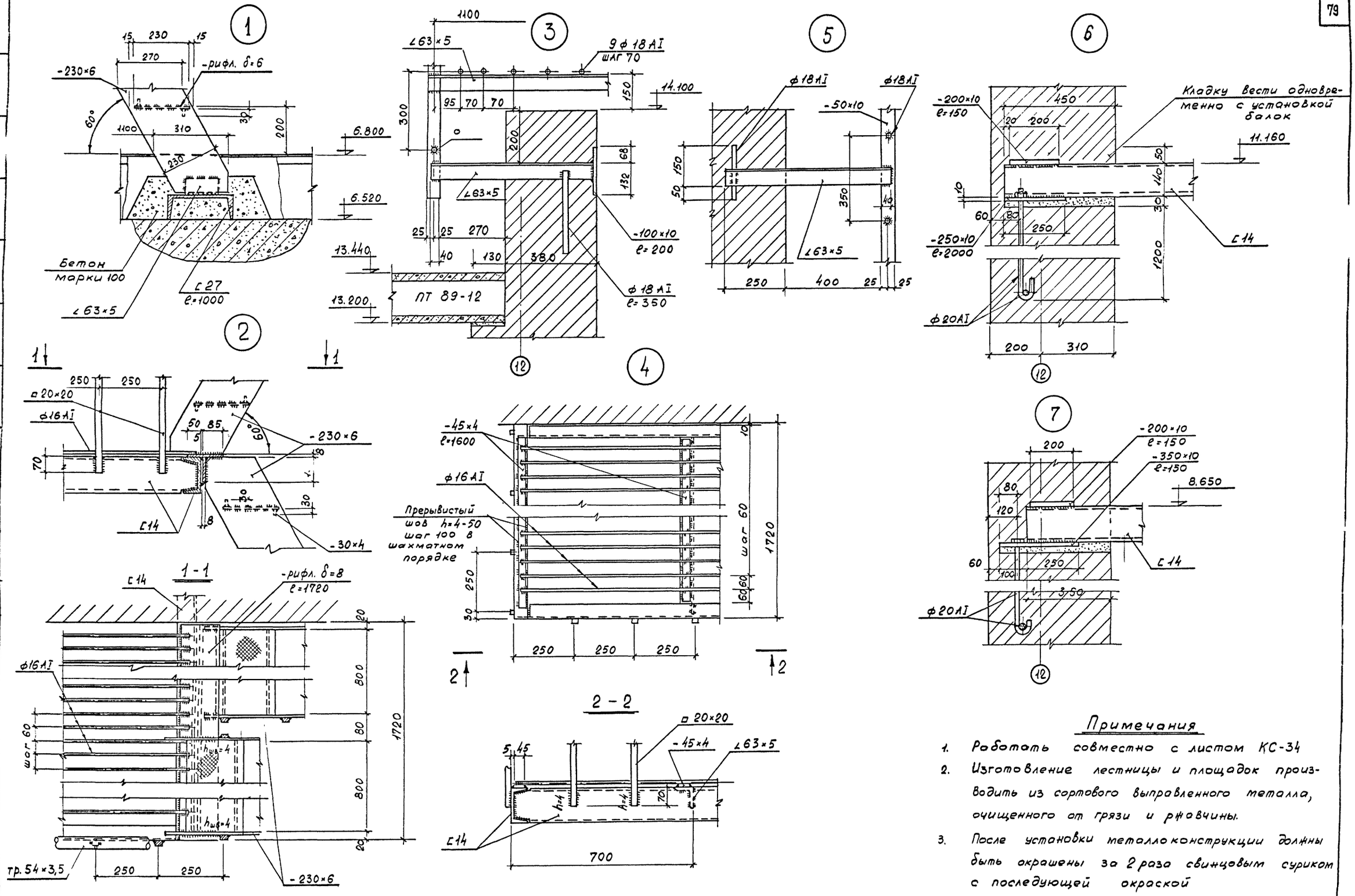

Примечания

1. Работать совместно с листом КС-34
2. Изготовление лестницы и площадок производить из сортового выправленного металла, очищенного от грязи и ржавчины.
3. После установки металлоконструкции должны быть окрашены за 2 раза свинцовым суриком с последующей окраской

1975	Сельский дом культуры с залом на 400 мест, спортзалом 12×24 метров со стенами из кирпича	Лестница Л-15. Узлы, разрезы.	Типовой проект 264-12-142	Альбом I Часть 1	Лист КС-35

13699-02 79 формат 22

Зрелищных зданий и спортивных сооружений имени Б.С. Мезенцева Москва

Рук маст. Гл. инж. маст. Гл. арх. пр. Гл. инж. пр. Гл. инж. пр.

Милашевский Агентьев Горшков Зимелихина Травуш

Исполнит. Проверил. Копировал

Трусова Травуш Козлова

Согласовано

Деталь установки закладных для баскетбольных щитов

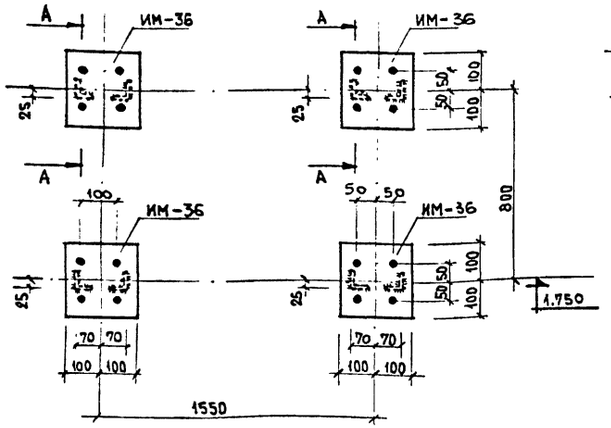

А - А

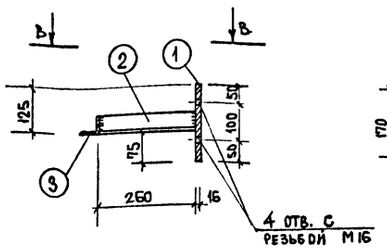

В - В

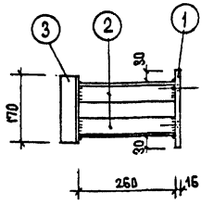

Закладная деталь ИМ-39 для крепления оконной сетки.

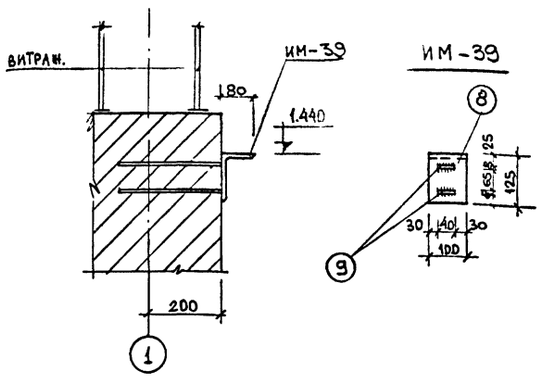

Деталь крепления шведской стенки

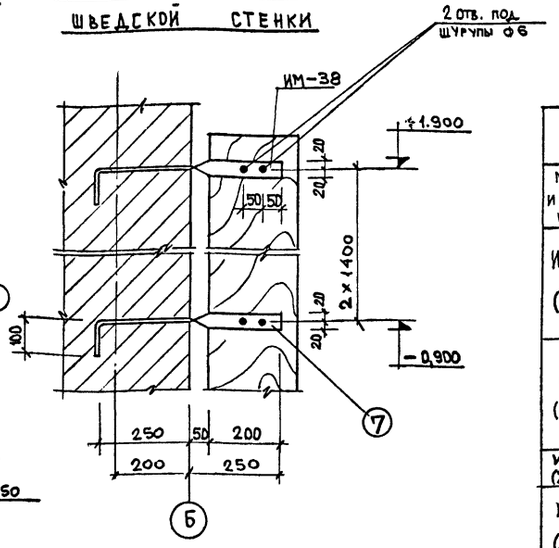

Деталь крепления тренировочного щита.

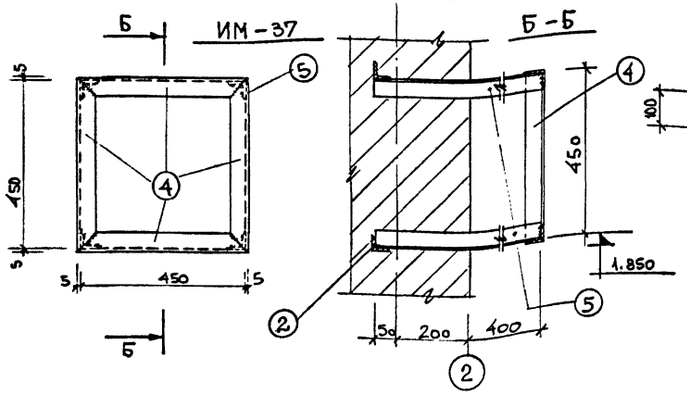

Спецификация и выборка металла на один элемент									
Марка и кол-во штук	№№ поз.	Ф или профиль мм	Длина 1 поз. мм	Кол-во поз. шт	Общая длина м	Выборка металла: Ф или профиль мм	Выборка металла: Общая длина м	Выборка металла: Общий вес кг	Вес марки
ИМ-36 (8 шт.)	1	-200×16	200	1	0,20	-200×16	0,20	5,00	7,60
	2	L 50×5	260	2	0,52	L 50×5	0,69	2,60	
	3	L 50×5	170	1	0,17				
ИМ-37 (1 шт)	4	L 50×5	460	4	1,84	L 50×5	5,48	20,10	20,10
	5	L 50×5	650	4	2,60				
	2	L 50×5	260	4	1,04				
ИМ-38 (24 шт.)	7	-40×8	600	1	0,60	-40×8	0,60	1,51	1,51
ИМ-39 (20 шт.)	8	L 250×80×7	100	1	0,10	L 250×80×7	0,10	1,1	2,50
	9	-40×8	280	2	0,56	-40×8	0,56	1,40	

Схема расположения закладных ИМ-39

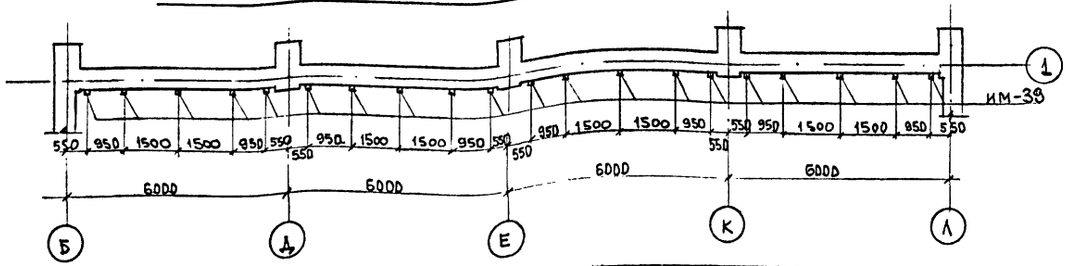

Примечания:

1. Работать совместно с листом АС-16
2. Все закладные детали окрасить масляной краской за 2 раза по грунтовке.
3. Сварку производить электродами Э-42.
4. Высоту швов принимать по наименьшей толщине, свариваемых элементов; длину по плоскости примыкания.
5. Прокатный металл – ВСТ3 кп 2 ГОСТ 380-71.

1975	Сельский дом культуры с залом на 400 мест, спортзалом 12×24 метров со стенами из кирпича	Металлические детали крепления спортивного оборудования зала.	Типовой проект 264-12-142	Альбом I часть 1	Лист КС-36

13699-02 80

Сборник АС Стальные конструкции
Спортивные залы
Гл. инж. проекта Румянцев
Гл. архитектор Зуйковский
Руководитель группы Леонтьев В.
Гл. конструктор Гольцев А.Ф.
Гл. инж. пр. Зинкевич
Гл. инж. Ленгипроспорта Мезенцева
Зрелищных зданий и спортивных сооружений имени Е.С. Мезенцева Москва

Спецификация металла на 1 закладную деталь

Марка эл-та	Эскиз	NN поз.	Профиль или ф мм	Длина мм	Кол-во шт.	Расход металла на 1 закладную деталь: Профиль или ф мм	Вес кг	ГОСТ стали
1	2	3	4	5	6	7	8	9
УМ-18	см. КС-017	—	—	—	—	итого:	1.3	
УМ-19	см. КС-017	—	—	—	—	итого:	5.4	
УМ-20	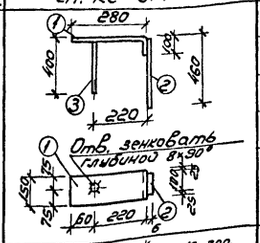	1	-150×10	380	1	-150×10	4.5	103-57*
		2	-100×6	460	1	-100×6	2.2	103-57*
		3	ф10AI	400	1	ф10AI	0.2	2590-71
						итого:	6.9	
УМ-21	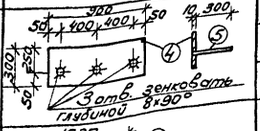	4	-300×10	900	1	-300×10	21.2	103-57*
		5	ф10AII	310	3	ф10AII	0.6	5781-61
						итого	21.8	
УМ-22	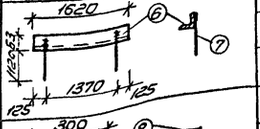	6	L63×6	1620	1	L63×6	9.3	8509-72
		7	ф12AI	1180	2	ф12AI	2.1	2590-71
						итого:	11.4	
УМ-23	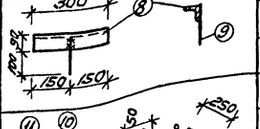	8	L90×8	300	1	L90×8	3.3	8509-72
		9	ф16AI	1080	1	ф16AI	1.7	2590-71
						итого:	5.0	
УМ-24		10	L50×5	1100	2	L50×5	21.0	8509-72
		11	ф8AI	360	12	ф8AI	1.6	2590-71
		12	L50×5	1700	2	итого:	22.6	
УМ-25	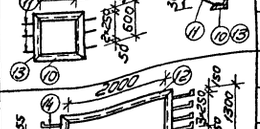	10	L50×5	1100	2	L50×5	13.6	8509-72
		13	L50×5	700	2	ф8AI	0.8	2590-71
		11	ф8AI	360	6	итого:	14.4	
УМ-26	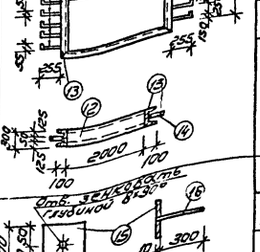	12	[30	2200	2	[30	236.0	8240-72
		13	[30	1500	2	-50×5	7.8	103-57*
		14	-50×5	400	10	итого:	24.38	
		15	-10×100	100	1	-10×100	0.8	103-57*
УМ-27	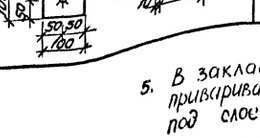	16	ф10AII	310	1	ф10AII	0.2	5781-61
						итого:	1.0	

1	2	3	4	5	6	7	8	9
УМ-28	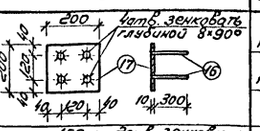	17	-200×10	200	1	-200×10	3.1	103-57*
		16	ф10AII	310	4	ф10AII	0.8	5781-61
						итого	3.9	
УМ-29	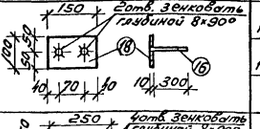	18	-100×10	150	1	-100×10	1.2	103-57*
		16	ф10AII	310	2	ф10AII	0.4	5781-61
						итого:	1.6	
УМ-30	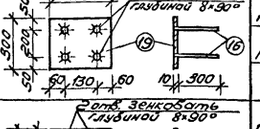	16	ф10AII	310	4	-250×10	5.9	103-57*
		19	-250×10	300	1	ф10AII	0.8	5781-61
						итого:	6.7	
УМ-31	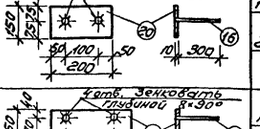	16	ф10AII	310	2	-150×10	2.4	103-57*
		20	-150×10	200	1	ф10AII	0.4	5781-61
						итого:	2.8	
УМ-32	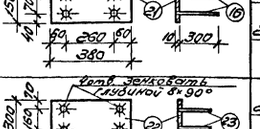	16	ф10AII	310	4	-150×10	4.5	103-57*
		21	-150×10	380	1	ф10AII	0.8	5781-61
						итого:	5.3	
УМ-33	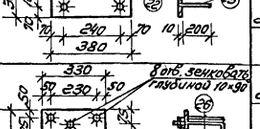	22	-300×10	380	1	-300×10	9.0	103-57*
		23	ф10AII	210	4	ф10AII	0.5	5781-61
						итого:	9.5	
УМ-34	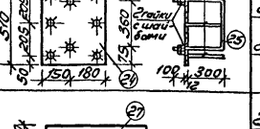	24	-330×12	510	1	-330×12	15.9	103-57*
		25	ф20AI	1190	2	ф20AI	5.9	2590-71
		26	ф12AII	312	6	ф12AII	1.7	5781-61
						итого:	23.5	
УМ-35 (УМ-35')	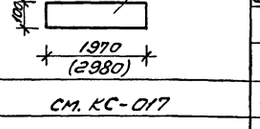	27	-100×10	(2980) 1970	1	-100×10	(23.4) 15.5	103-57*
						итого:	(23.4) 15.5	
А-2	см. КС-017	—	—	—	—	итого:	2.2	
А-3	см. КС-017	—	—	—	—	итого:	0.6	
А-4	см. КС-017	—	—	—	—	итого:	0.7	
А-8	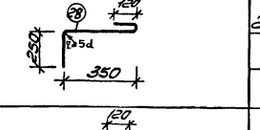	28	ф10AII	720	1	ф10AII	0.4	5781-61
						итого:	0.5	
А-9	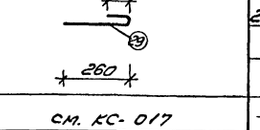	29	ф10AII	630	1	ф10AII	0.4	5781-61
						итого:	0.4	
А-5	см. КС-017	—	—	—	—	итого:	0.5	

1	2	3	4	5	6	7	8	9
А-10	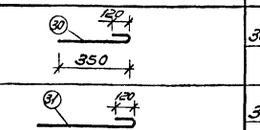	30	ф10AII	470	1	ф10AII	0.3	5781-61
						итого:	0.3	
А-12	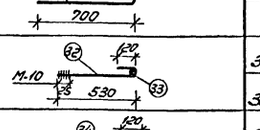	31	ф10AII	820	1	ф10AII	0.5	5781-61
						итого:	0.5	
А-13	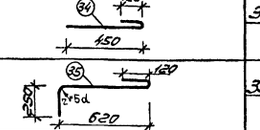	32	ф10AI	650	1	ф10AI	0.5	2590-71
		33	ф10AI	150	1	итого:	0.5	
А-14	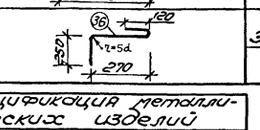	34	ф10AII	570	1	ф10AII	0.4	5781-61
						итого:	0.4	
А-15	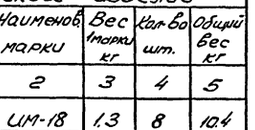	35	ф10AII	990	1	ф10AII	0.6	5781-61
						итого:	0.6	
А-16	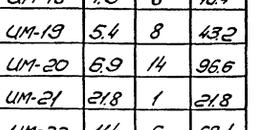	36	ф10AII	640	1	ф10AII	0.4	5781-61
						итого:	0.4	

Спецификация металлических изделий

NN п/п	Наименование марки	Вес марки кг	Кол-во шт.	Общий вес кг
1	2	3	4	5
1	УМ-18	1.3	8	10.4
2	УМ-19	5.4	8	43.2
3	УМ-20	6.9	14	96.6
4	УМ-21	21.8	1	21.8
5	УМ-22	11.4	6	68.4
6	УМ-23	5.0	128	640.0
7	УМ-24	22.6	4	90.4
8	УМ-25	14.4	4	57.6
9	УМ-26	243.8	2	487.6
10	УМ-27	1.0	12	12.0
11	УМ-28	3.9	6	23.4
12	УМ-29	1.6	7	11.2
13	УМ-30	6.7	17	113.9
14	УМ-31	2.8	93	260.4
15	УМ-32	5.3	78	413.4
16	УМ-33	9.5	24	228.0

1	2	3	4	5
17	УМ-34	23.5	6	201.6
18	УМ-35	15.5	4	62.0
19	УМ-35'	23.4	2	46.8
20	А-2	2.2	8	17.6
21	А-3	0.6	58	34.8
22	А-4	0.7	6	4.2
23	А-5	0.5	70	35.0
24	А-8	0.5	14	7.0
25	А-9	0.4	6	2.4
26	А-10	0.3	24	7.2
27	А-12	0.5	28	14.0
28	А-13	0.5	60	30.0
29	А-14	0.4	14	5.6
30	А-15	0.6	12	7.2
31	А-16	0.4	10	4.0
32	УМ-36	7.6	8	60.8
33	УМ-37	20.1	1	20.1
34	УМ-38	1.51	24	36.2
35	УМ-39	2.5	20	50.0

Примечания:

1. Сварку производить электродами типа „Э-42".
2. Закладные детали в местах сопряжения сваривать, толщину сварных швов принимать по наименьшей толщине свариваемых элементов, длину - по плоскости примыкания.
3. Все металлические конструкции окрасить масляной краской за 2 раза.
4. Сварку производить согласно указаниям по сварке соединений арматуры и закладных деталей (СН-393-69).
5. В закладных деталях анкера приваривать к пластинам под слоем флюса

Согласовано

Инв. № подл. | Подпись и дата | Взам. инв. №

Разработали: Зарецкий, Шишкина, Казлова
Руководитель: Шишкина
Гл. инженер: Зарецкий
Гл. конструктор: Казлова
Нач. отд.: Шишкина
Гл. спец. по: Шишкина
Старший: Шишкина
Гл. спец. по: Шишкина
Исполнители: Шишкина, Казлова

1975	Сельский дом культуры с залом на 400 мест, спортзалом 12×24 метров со стенами из кирпича	Закладные детали УМ-18÷УМ-35; Анкера А-2÷А-5; А-8÷А-10; А-12÷А-16. Спецификация.	Типовой проект 264-12-142	Альбом I часть 1	Лист КС-37

13699-02 81 Формат А2

БАЛКА МБ-3 по оси „1" /расположение закладных деталей для крепления защитной сетки и плит перекрытия/

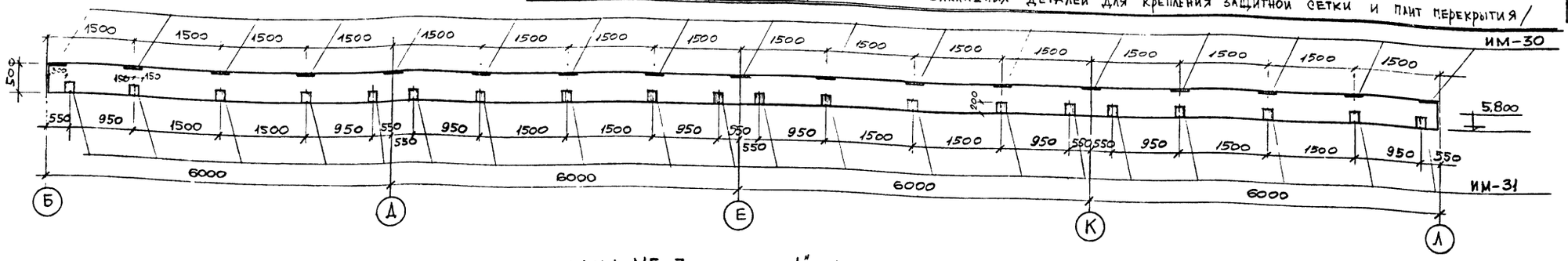

БАЛКА МБ-3 по оси „1" /расположение закладных деталей для крепления витража и облицовки/

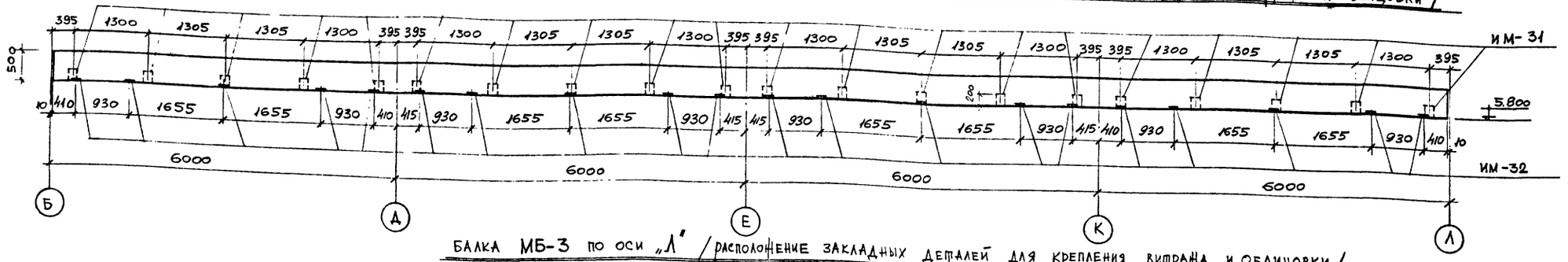

БАЛКА МБ-3 по оси „Л" /расположение закладных деталей для крепления витража и облицовки/

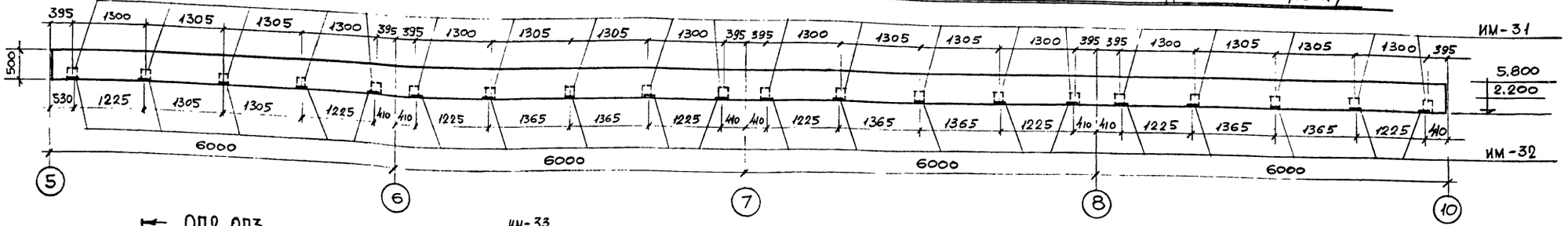

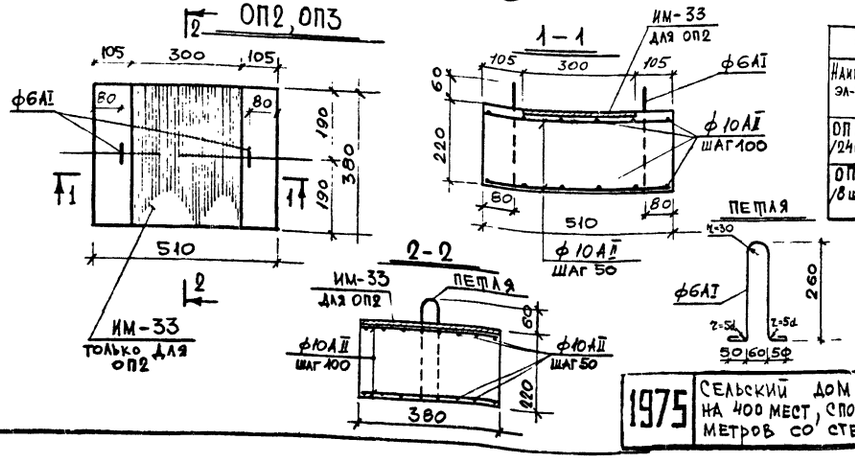

Расход материалов на 1 элемент						Расход стали на все эл-ты кг.
Наимен эл-та	Марка бетона	Об'ем бетона м³	Расход стали, кг 6АI	10АII	всего	
ОП2 /24шт/	200	0,043	0,34	13,0	13,34	322,0
ОП3 /8шт./	200	0,043	0,34	13,0	13,34	107,0

Выборка закладных деталей				
№ п/п	Наименование	Марка	Кол шт	Лист проекта
1	Закладная дет.	ИМ-30	17	КС-37
2	—"—	ИМ-31	80	—"—
3	—"—	ИМ-32	60	—"—
4	—"—	ИМ-33	24	—"—

Примечания:

1. Армирование балки МБ-3 см. лист КС-16.
2. Сварку производить электродами типа Э-42, толщину сварных швов принимать по наименьшей толщине свариваемых элементов.
3. Закладные детали должны иметь антикоррозийное покрытие.

1975	Сельский дом культуры с залом на 400 мест, спортзалом 12×24 метров со стенами из кирпича	Опорные подушки ОП2 и ОП3. Расположение закладных деталей в балке МБ-3. Спецификации.	Типовой проект 264-12-142	Альбом I часть 1	Лист КС-38

13699-02 (82)

Зрелищных зданий и спортивных сооружений имени В.С. Мезенцева
gost.e-ecolog.ru