ПРАВИТЕЛЬСТВО МОСКВЫ

М Н И И Т Э П

ЖЕЛЕЗОБЕТОННЫЕ КОНСТРУКЦИИ ДЛЯ ОБЪЕКТОВ СОЦИАЛЬНО-КУЛЬТУРНОГО НАЗНАЧЕНИЯ

С ШИРОКИМ ШАГОМ НЕСУЩИХ СТЕН И ВЫСОТОЙ ЭТАЖА 3.3 м ПРОИЗВОДСТВА АО МПСМ

7 РС 41 132

П А Н Е Л И Н А Р У Ж Н Ы Х С Т Е Н Ж Е Л Е З О Б Е Т О Н Н Ы Е Н Е С У Щ И Е Т Р Е Х С Л О Й Н Ы Е С П О В Ы Ш Е Н Н Ы М И Т Е П Л О Т Е Х Н И Ч Е С К И М И Х А Р А К Т Е Р И С Т И К А М И

РАБОЧИЕ ЧЕРТЕЖИ

ДОПОЛНЕНО И ОТКОРРЕКТИРОВАНО	12.03.1998г	15.04.1998г	30.06.1999г	30.12.1999г

Москва 1997г.

Формат А3

gost.e-ecolog.ru

Гл.технолог ГУП "Бекерон" — /Легостаева Н.И./

ПРАВИТЕЛЬСТВО МОСКВЫ

М Н И И Т Э П

ЖЕЛЕЗОБЕТОННЫЕ КОНСТРУКЦИИ ДЛЯ ОБЪЕКТОВ СОЦИАЛЬНО-КУЛЬТУРНОГО НАЗНАЧЕНИЯ С ШИРОКИМ ШАГОМ НЕСУЩИХ СТЕН И ВЫСОТОЙ ЭТАЖА 3,3м ПРОИЗВОДСТВА АО МПСМ

7 РС 41 132

П А Н Е Л И Н А Р У Ж Н Ы Х С Т Е Н Ж Е Л Е З О Б Е Т О Н Н Ы Е Н Е С У Щ И Е Т Р Е Х С Л О Й Н Ы Е С П О В Ы Ш Е Н Н Ы М И Т Е П Л О Т Е Х Н И Ч Е С К И М И Х А Р А К Т Е Р И С Т И К А М И

Рабочие чертежи

Главный инженер института — Е.Е.Никитин
Главный конструктор института — В.А.Сиора
Начальник ОСК — М.В.Ванаг
Главный специалист ОСК — Н.Н.Васко
Заведующий СИНК — Г.И.Шапиро

Генеральный директор ООО "ЛИДАР" — М.Иванов

Введено в действие МНИИТЭП
приказ №41-то от 31.12.97г.

Москва 1997г.

Формат А3

Карт 9416

Обозначение	Наименование	Стр.
7РС4II32.ПЗ.	Пояснительная записка.	4-17
7РС4II32.НИ.	Номенклатура изделий.	18-24
7РС4II32.РС.	Ведомость расхода стали.	25-27
7РС4II32.7НС.01.СБ.	Панель 7НС 7т2 Сборочный чертеж.	28-33
02.СБ.	Панель 7НС 7и Т2 Сборочный чертеж.	34-36
03.СБ.	Панель 7НС 5Т2. Сборочный чертеж.	37-39
04.СБ.	Панели 7НС 22т2, 7НС 23Т. Сборочный чертеж.	40-43
05.СБ.	Панели 7НС 53Т2. Сборочный чертеж.	44-46
06.СБ.	Панели 7НС 53-1и Т2, 7НС 53-1иТ2 Сборочный чертеж.	47-49
07.СБ.	Панели 7НС 54 Т2 Сборочный чертеж.	50-55
08.СБ.	Панель 7НС 55-1иТ2, 7НС 55-2иТ2. СБ. ЧЕРТ.	56-58
09.СБ.	Панель 7НС 55-3иТ2, 7НС 55-4иТ2. СБ. ЧЕРТ.	59-61
10.СБ.	Панель 7НС 63Т2, 7НС 64Т2.	62-65
11.СБ.	Панель 7НСЛ2-1Т2 Сборочный чертеж.	66-72
12.СБ.	Панель 7НСЛ2-2Т2 Сборочный чертеж.	73-75
13.СБ.	Панель 7НС 6Т2. Сборочный чертеж.	76-78
14.СБ.	Панели 7НС 6Т2. Сборочный чертеж.	79-81
15.СБ.	Панель 7НС 46-1Т2, 7НС 46-2Т2. СБОР. ЧЕРТ.	82-84
16.СБ.	Панели 7НС 136Т2, 7НС 137Т2. Сборочный чертеж.	85-88
17.СБ.	Панель 7НС 10Т2, 7НС 29Т2. СБОР. ЧЕРТЕЖ.	89-96.
18.СБ.	Панель 7НС 58-1Т2, 7НС 58-2Т2. СБОР. ЧЕРТ.	97-99
19.СБ.	Панель 7НС 21-1Т2, 7НС 21-2Т2. СБОР. ЧЕРТ.	100-103
20.СБ.	Панель 7НС 45Т2. Сборочный чертеж.	104, 104А, 104Б
21.СБ.	Панель 7НС 138Т2. Сборочный чертеж.	105-107
22.СБ.	Панели 7НС 4Т2. Сборочный чертеж.	108-114
23.СБ.	Панели 7НС 39-1Т2, 7НС 39-2Т2 Сборочный чертеж.	115-117
24.СБ.	Панели 7НС 68Т2 .Сборочный чертеж.	118-120
25.СБ.	Панели 7НС 68-1Т2 .Сборочный чертеж.	121-123
26.СБ.	Панели 7НС 56 Т2 СБОРОЧНЫЙ ЧЕРТЕЖ	124-126
27.СБ	ПАНЕЛЬ 7НС 59Т2. СБОРОЧНЫЙ ЧЕРТЕЖ	127-129
28.СБ	ПАНЕЛЬ 7НС 57Т2. СБОРОЧНЫЙ ЧЕРТЕЖ	130-135

Обозначение	Наименование	Стр.
7РС4II32.7НС.29.СБ.	Панели 7НС 60Т2, .Сборочный чертеж.	136-138
30.СБ.	Панель 7НС 20-3Т2 Сборочный чертеж.	139-141
7РС4II32.У.	Узлы ГАБАРИТНЫЕ	142-184
7РС4II32.УУ.	Узлы раскладки утеплителя.	185-191
7РС4II32.УА.	Узлы арматурные.	192-200
7РС4II32.	Объемные каркасы. Сборочные чертежи.	201-209
7РС4II32.	Каркасы. Сборочные чертежи.	210-226
7РС4II32.	Сетки. Сборочные чертежи.	227-265
7РС4II32.	Дискретные гибкие связи.	266-268
7РС4II32.	Петли. Сборочные чертежи.	269-278
7РС4II32.	Закладные детали. Сборочные чертежи.	279-281
7РС4II32	ИНФОРМАЦИОННАЯ КАРТА	282

Договор: 1-768
20-714
12/99

				7РС4II32.	
				СОДЕРЖАНИЕ	Стадия: Р. Лист: 1 Листов: 1
					МНИИТЭП ОСК

Арх. №
Взам. инв. №

1. Настоящий альбом 7РС 4II32 содержит рабочие чертежи наружных трёхслойных несущих стеновых панелей из тяжелого бетона с эффективным утеплителем, предназначенных для объектов социально-культурного назначения.
Теплотехнические характеристики наружных стеновых панелей удовлетворяют требованиям второго этапа энергосбережений Московских / МГСН 2.0I.99/норм с учётом потребительского подхода $R_o^{пр}$ = 2,65÷4,20 $м^{2}{}^{o}С/Вт$.
2. Изделия запроектированы с учётом их изготовления в существующих горизонтальных формах в соответствии с техническими возможностями действующей технологии на заводе "Бекерон" АО МПСМ.
3. Изделия рассчитаны и законструированы в соответствии с требованиями СНиП 2.03.0I-84* "Пособием по проектированию жилых зданий. Вып.3. Конструкции жилых зданий",
а также с учётом рекомендаций и результатов исследований, проведенных сектором ИНК МНИИТЭП./НИ-455I-00 и РМ-2726/.
4. Изделия должны изготавливаться в соответствии с требованиями ГОСТ II024-84"Панели стеновые наружные бетонные и железобетонные для жилых и общественных зданий"и ТУ-400-I-270-89.
5. Конструкция трёхслойных железобетонных несущих панелей состоит из:
   - наружного железобетонного слоя толщиной 60мм и I60мм для панелей толщиной 400 и 500 мм соответственно.
   - внутреннего железобетонного слоя толщиной I40 мм.
   - среднего слоя из утеплителя ПСБ- толщиной 200 мм.

В соответствии с научно-техническим отчетом НИ-455I-00 и РМ-2726 соединение наружного и внутреннего слоя между собой осуществляется с помощью гибких дискретных связей, расположенных в определенном порядке по полю панели.
Гибкие дискретные связи изготавливаются из проволоки 6,0-Т-I-I2XI3 ГОСТ I8I43-72 "Проволока из высоколегированной коррозионностойкой и жаростойкой стали"/по чертежам, представленным в альбоме/и имеют марку ДГС-I, ДГС-2, ДГС-3.
Гибкие связи данной конструкции дают возможность наружному слою свободно деформироваться и воспринимать вес фризовых панелей и температурно-влажностные воздействия.
6. Для наружного и внутреннего слоя трёхслойных панелей принят тяжелый бетон средней плотности γ = 2300 кг/$м^3$ класса по прочности на сжатие В25, марки по морозостойкости FI00 с осадкой конуса бетонной смеси 6-8 см.
Заданные параметры подвижности бетонной смеси уточняются заводом "Бекерон" с учетом особенностей действующей технологии отделки фасадных и внутренних поверхностей при обеспечении физико-механических характеристик бетона.
7. Для теплоизоляционного слоя приняты плиты полистирольного пенопласта ПСБ марки 25 /толщиной 200 мм по ГОСТ I5588-86, соответствующие гигиеническому сертификату.
Коэффициент теплопроводности полистирольного пенопласта должен быть не более λ= 0,04I Вт/$м^{2}{}^{o}С$ - при 2% влажности.
В зонах, примыкающих к вертикальным и горизонтальным граням, размещены прокладки из минераловатных плит толщиной 40 мм /в качестве преграды для распространения огня/марки MI25 по ТУ 5762-0I0-04001485-96, выпускаемые ОАО"Мостермостекло" на оборудовании фирмы "Партек".
Плиты теплоизоляционные из минеральной ваты по финской технологии соответствуют гигиеническому сертификату и относятся к группе НГ /негорючие материалы/ по ГОСТ 30244-94. Протокол испытаний на огнестойкость №2I/2 от 27.05.96г выполненный испытательным центром "Огнестойкости" ТП ЦНИИСК им. Кучеренко.
8. Отпускная прочность бетона несущих панелей на сжатие из условий эксплуатации, транспортирования и монтажа должна быть не менее 70% в теплый период года и 90% - в холодный период года.
При этом предприятие - изготовитель обязано гарантировать достижение бетоном прочности, соответствующей его классу в возрасте 28 суток.

Нач.отд	Ванаг		7 РС 4II32. ПЗ.		
Гл.спец	Баско				
Гл.инж.					
маст7	Марченков		Пояснительная записка	Лист I	Лис
				МНИИТЭП ОСК	

Инв. 853544

9. Армирование изделий предусмотрено из сварных сеток, каркасов, отдельных стержней и гибких дискретных связей.
Каркасы, сетки, отдельные стержни следует изготавливать из горячекатаной арматурной стали класса AIи AШ/ГОСТ 5781-82/ и холоднотянутой арматурной проволоки класса Вр-I/ГОСТ6727--80/.
Качество изготовления арматурных каркасов и сеток должно удовлетворять требованиям ГОСТ I0922-90.
Для арматурных изделий разрешается без изменения диаметра применять арматуру классов А400С и А500С вместо арматуры класса AШ.

I0. Монтажные /подъёмные/ петли должны изготавливаться из горячекатаной арматурной стали класса AI марок СтЗсп2 и СтЗпс2 или класса АсII марки I0ГТ /ГОСТ 5781-82/.
В случае, если возможен монтаж изделий при температуре ниже 40^{0} С, для монтажных петель не допускается применять сталь СтЗпс2.

II. В изделиях предусмотрены сварные закладные детали, чертежи которых приведены в настоящем альбоме.
Для изготовления сварных закладных деталей применяется сталь марки СтЗкп2 /ГОСТ 535-88/ и арматурная сталь класса АП /ГОСТ 5781-82/-для анкеров закладных деталей разрешается без изменения диаметра применять арматуру классов AШ, А400С и А500С.
Закладные детали должны изготавливаться в соответствии с требованиями ГОСТ I0922-90, ГОСТ I4098-91.
Для изготовления закладных деталей используется уголковая сталь по ГОСТ 8510-86 и ГОСТ 8509-93.

I2. Значение действительных отклонений геометрических параметров изделий не должны превышать предельных величин, указанных в таблице 6 ГОСТ II024-84.

I3. Качество отделки поверхностей и внешний вид изделий должны соответствовать требованиям ГОСТ I3015-83 и ГОСТII024--84.
Все поверхности - фасадные, внутренние, откосы оконных и дверных проёмов, предназначенные под окраску на строительной площадке должны отвечать категории А3, остальные нелицевые поверхности, невидимые в условиях эксплуатации, должны соответствовать категории А7.
Состав и порядок нанесения грунтовки и окрасочных слоёв на фасадные поверхности /выполняемые на строительной площадке/ должны иметь нормативно-техническую документацию и соответствующие сертификаты.
Колер красителей устанавливается автором-архитектором по утвержденным образцам.

I4. Марки теплозащитных оконных и дверных блоков должны согласовываться с авторами проекта.
Панели наружных стен поставляются с установленными в заводских условиях оконными теплозащитными блоками и сливами в точном соответствии с чертежами, разработанными мастерской №7.
Подоконные плиты устанавливаются в построечных условиях.
При условии комплектации наружных стеновых панелей импортной столяркой, панели поставляются на строительные объекты не заполненные, т.е. оконные блоки, сливы, подоконные доски устанавливаются на стройплощадке по соответствующим узлам.
Для панелей марок 7НС 45Т2, 7НСI38Т2-оконные блоки всегда устанавливаются на строительной площадке.

I5. Подъём панелей должен производиться с применением подъёмных приспособлений, обеспечивающих самобалансирование усилий в грузовых стропах.
Панели должны перевозиться на специально оборудованных панелевозах с опиранием на внутренний слой.
Необходимо принять меры по предотвращению опрокидывания панелей при отделке, складировании и транспортировании.

I6. Изделия должны храниться на складе в кассетных установках в вертикальном положении, рассортированными по маркам и установленными на деревянные прокладки под внутренним слоем, приняв меры против опрокидывания панели.

I7. Систематический контроль всех параметров бетона, арматурной стали, а также изделия в целом должен осуществляться в соответствии с требованиями ГОСТ II024-84.

I8. Перед применением в строительстве изделия должны быть проверены не только в условиях транспортировки и монтажа, а также испытаны нагружением, /см. расчётные схемы/

I9. Перед массовым изготовлением панелей также необходимо проверить надёжность анкеровки монтажных /подъёмных/ петель

853847

и закладных деталей.

Петли должны выдерживать разрушающую нагрузку равную нормативному усилию, умноженному на коэффициент: по бетону -2,6.

20. Минимальный предел огнестойкости несущих панелей-2,5 часа с максимальным пределом распространения огня -0 см, что соответствует I степени огнестойкости здания. СНиП 01.02-85"Противопожарные нормы" и обеспечивается конструкцией трёхслойных панелей.

21. Исходное сырьё для тяжелого бетона изделий должно применяться с обязательным радиологическим контролем.

22. Маркировка панелей соответствует принятой в проектах.

23. Альбом дополнен и откорректирован по замечаниям завода ГУП "Бекерон".

Приведенное расчетное сопротивление теплопередаче $R_o^{пр}$ м². °С/Вт (без учета оконных блоков)

7НС 5Т2 7НС 7Т2 7НС 7НТ2 7НС 22Т2 7НС 23Т2 7НС 55-1НТ2 7НС 55-2НТ2 7НС 10Т2 7НС 29Т2 7НС 58-1 7НС 58-2Т2	2.98	7НС 57 7НС 60 7НС 21-1Т2 7НС 21-2Т2	2,69	7НС 138Т2 7НС 45Т2	2.69
				7НСА 2-1Т2 7НС 61-Т2	3.23
		7НС 53Т2 7НС 53-1Т2 7НС 53-1НТ2 7НС 54Т2 7НС 55-3НТ2 7НС 55-4НТ2 7НС 63Т2 7НС 64Т2	3.18	7НС 46-1 7НС 46-2	3,95
7НС 136Т2 7НС 137Т2	2.60				

Инв. № подл. | Подпись и дата | Взам. инв. № | 8538-87

Марка панели	Д, мм	Схема приложения нагрузок	Расчетные нагрузки q_1, тс/м	q_2, тс/м	P_1, тс.	P_2, тс.	Контрольные нагрузки при испытании на прочность ($q_к = 1{,}6\,q_1$, $P_к = 1{,}6\,P$) $q_{1к}$ тс/м	$q_{2к}$, тс/м	$P_{1к}$, тс	$P_{2к}$, тс
7НС 4Т2	2990	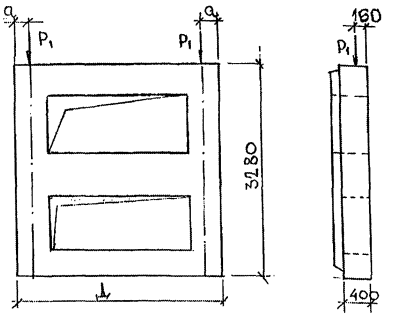			8,40	—	—	—	13,44	—
7НС 6Т2	2990	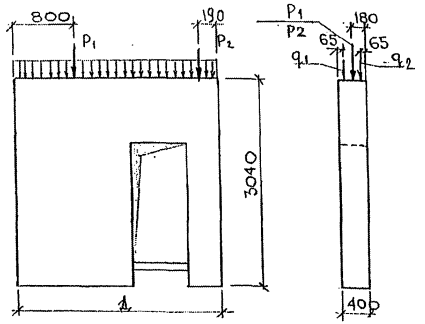	1,80	3,96	25,20	17,00	2,88	6,34	40,32	27,20

Марка	7НС 4Т
a	150

Примечания:

1. В качестве расчетной схемы панелей принята шарнирно-стержневая схема, при которой стеновая панель рассматривается как стержень, шарнирно-закрепленный вверху и внизу от горизонтальных смещений.
2. При испытаниях, опирание и закрепление панелей следует принимать учитывая проектные конструктивные решения соответствующих узлов здания.
3. Расчетные нагрузки определены мастерской №7 МНИИТЭП.

7РС 41 132 ПЗ.

Стадия	Масса	Масштаб
Р	—	—

Лист 4 Листов 14

МНИИТЭП ОСК

Карт 4416 Ф12и

Гл. спец. М7 Синцев
ГИП М7 Грабикин

Инв. № подл. | Подпись и дата | Взам. инв. №

Обозн.

Марка панели	Δ, мм	Схема приложения нагрузок	Расчетные нагрузки q_1, тс/м	q_2, тс/м	P_1, тс	P_2, тс	Контрольные нагрузки при испытании на прочность ($q_к = 1{,}6\,q$, $P_к = 1{,}6\,P$) $q_{1к}$, тс/м	$q_{2к}$, тс/м	$P_{1к}$, тс	$P_{2к}$, тс
7НС5Т2	2990	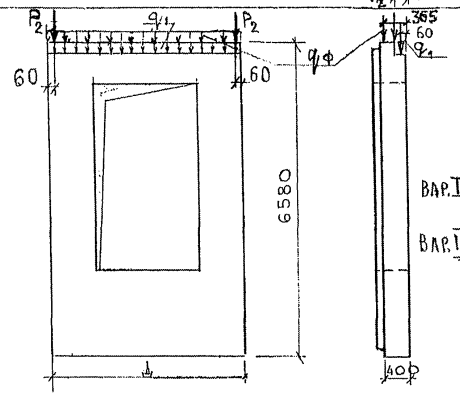	$q_ф$=0.48				$q_{фк}$=0.77			
7НС7Т2, 7НС7иТ2	—"—		ВАР.I 6,63	–	–	—	10,61	–	–	–
7НС22Т2	—"—		ВАР.II 1,70	–	–	5,64	2,72	–	–	9,02
7НС23Т2	—"—									
7НС53Т2	2990	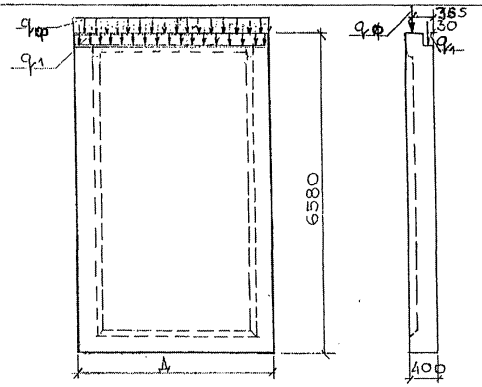	$q_ф$=0.50				$q_{фк}$=0.80			
			6,63	–	–	—	10,61	–	–	–

Примечания см. на листе 4 (ПЗ).

7РС 41 132 ПЗ.

Стадия	Масса	Масштаб
Р	–	–

Лист 5 Листов 14

МНИИТЭП ОСК

—

Гл.инж.: МТ Синдеев
ГИП МТ Грабчин

Инв.№ подл. | Подпись и дата | Взам. инв.№ 8320/1

Карт 4416 Ф12н

Марка панели	Δ мм	Схема приложения нагрузок	Расчетные нагрузки q_1, тс/м	q_2, тс/м	P_1, тс	P_2, тс	Контрольные нагрузки при испытании на прочность ($q_к = 1{,}6\,q_1$, $P_к = 1{,}6\,P$) $q_{1к}$, тс/м	$q_{2к}$, тс/м	$P_{1к}$, тс	$P_{2к}$, тс
7НС10Т2	2990	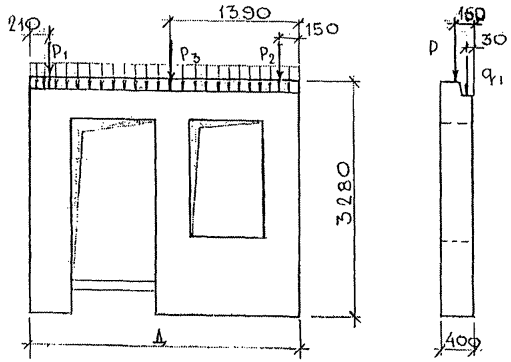	3,96	—	15,00	12,21 (P_3 = 20,94)	6,33	—	24,00	19,54 ($P_{3к}$ = 33,50)
7НС29Т2	2990		3,96	—	15,00	12,21 (P_3 = 20,94)	6,33	—	24,00	19,54 ($P_{3к}$ = 33,50)

Примечания см. на листе 4 (ПЗ).

Гл. спец. М 7 Синдеев
ГИП М 7 Грабилин

Инв. № подл. | Подпись и дата | Взам. инв. №

7РС41133.ПЗ

Стадия	Масса	Масштаб
Р	—	—

Лист 6 Листов 14

—

МНИИТЭП ОСК

Ф12и

Марка панели	Д, мм	Схема приложения нагрузок	Расчетные нагрузки q_1, тс/м	q_2, тс/м	P_1, тс	P_2, тс	Контрольные нагрузки при испытании на прочность ($q_к$=1,6q; $P_к$=1,6P) $q_{1к}$, тс/м	$q_{2к}$, тс/м	$P_{1к}$, тс	$P_{2к}$, тс
7НС 56 Т2	2990	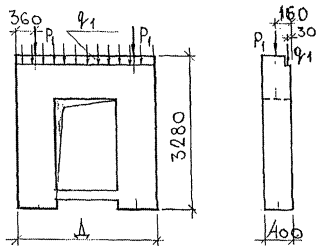	3,96	—	25.20	—	6,33	—	40,32	—
7НС 68 Т2 7НС 68-1Т2	2990	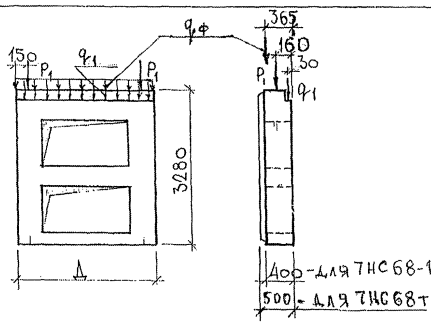	$q_ф$=0.58 1,67	—	1,25	—	$q_{фк}$=0.93 2,67	—	2,02	—

Примечания см. на листе 4 (ПЗ)

7РС 41132 ПЗ.

Стадия	Масса	Масштаб
Р	—	—

Лист 7 | Листов 14

МНИИТЭП ОСК

Карт 4116 Ф12и

Гл. спец. М.Т. Синеева
ГИП М.Т. Рабинин
Инв. № подл. | Подпись и дата | Взам. инв. №

Марка панели	Δ, мм	Схема приложения нагрузок	Расчетные нагрузки q_1, тс/м	q_2, тс/м	P_1, тс	P_2, тс	Контрольные нагрузки при испытании на прочность ($q_к = 1{,}6q$; $P_к = 1{,}6P$) $q_{1к}$, тс/м	$q_{2к}$, тс/м	$P_{1к}$, тс	$P_{2к}$, тс
7НС21-1Т2 7НС21-2Т2	2080	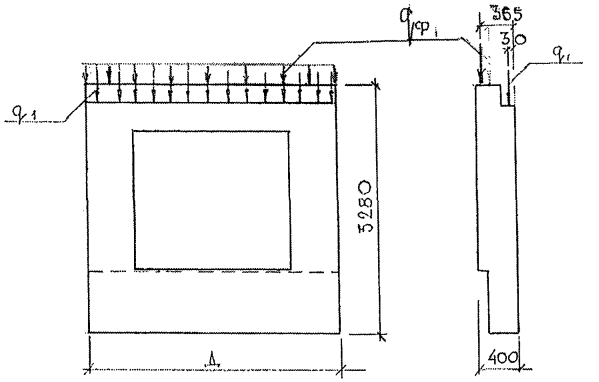	$q_ф$=0,70 3.30	—	—	—	$q_{фк}$=1.12 5.28	—	—	—

Примечания см. на листе 4 (ПЗ).

7РС 41132 ПЗ.

Стадия	Масса	Масштаб
Р		

Лист 8 | Листов 14

МНИИТЭП ОСК

Ф12и

Согласовано

Гл. спец. М Т Синцев

ГИП М Т Габилин

Инв. № подл. | Подпись и дата | Взаим. инв. №

Марка панели	Длина, мм	Схема приложения нагрузки	Расчетные нагрузка q_1, тс/м	q_2, тс/м	P_1, тс	P_2, тс	Контрольные нагрузки при испытании на прочность ($q_к=1.6q$, $P_к=1.6P$) $q_{1к}$, тс/м	$q_{2к}$, тс/м	$P_{1к}$, тс	$P_{2к}$, тс
1НС 20-3т2	1990	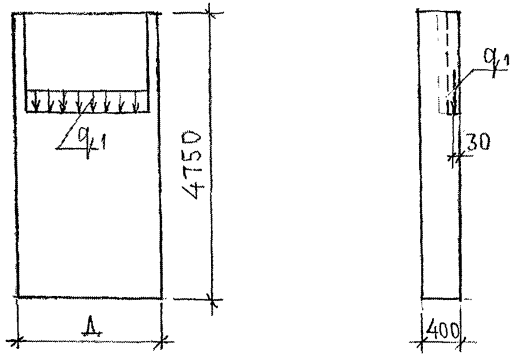	2.70	–	–	–	4,32	–	–	–
1НС 45т2	6180	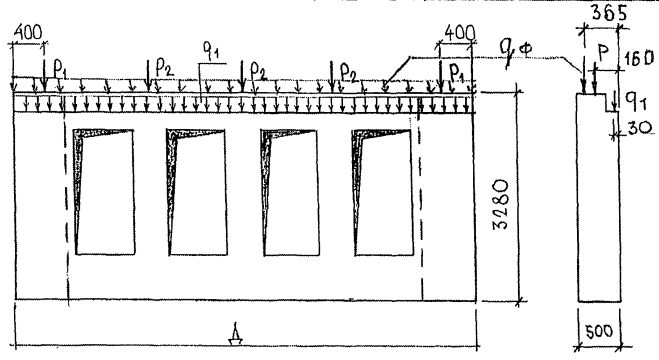	$q_ф=0.62$ 3,96	–	9,66	7,40	$q_{фк}=0.99$ 6,33	–	15,46	11,84

Примечания см. на листе 4(ПЗ).

7РС 41132 ПЗ.

Лист 9

Согласовано
Гл. спец. №7 Синаев
ГИП №7 Грабилин

Инв. № подл. | Подпись и дата | Взам. инв. №

Марка панели	L мм	Схема приложения нагрузок	Расчетные нагрузки q_1, тс/м	q_2 тс/м	P_1, тс.	P_2, тс	Контрольные нагрузки при испытании на прочность ($q_к$=1,6q, $P_к$=1,6P) $q_{1к}$, тс/м	$q_{2к}$, тс/м	$P_{1к}$, тс	$P_{2к}$, тс
7НСЛ 2-1Т2	3895	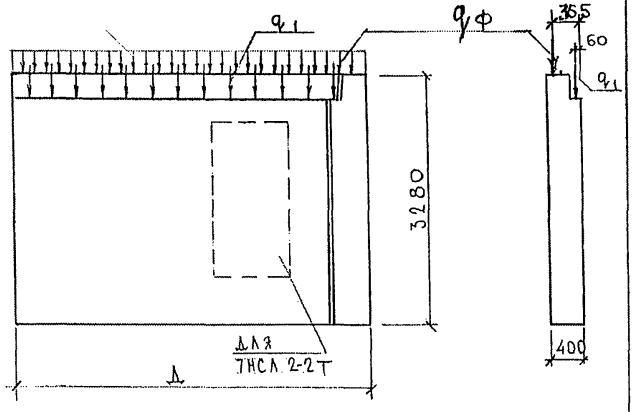	$q_ф$=0.86 1,75	–	–	–	$q_{фк}$=1,38 2,80		–	–
7НСЛ 2-2Т2	3895									

Примечания см. на листе 4(ПЗ).

7РС 41132 ПЗ.

Стадия	Масса	Масштаб
Р		

Лист 10 | Листов 14

МНИИТЭП ОСК

Согласовано: Гл. спец. МТ Гриндаев; ГИП МТ Грабилин

Инв. № подл. 8538 | Подпись и дата | Взам. инв. №

Марка панели	Длина, мм	Схема приложения нагрузки	Расчетные нагрузки q_1, тс/м	q_2, тс/м	P_1, тс	P_2, тс	Контрольные нагрузки при испытании на прочность ($q_к$=1,6q, $P_к$=1,6P): $q_{1к}$, тс/м	$q_{2к}$, тс/м	$P_{1к}$, тс	$P_{2к}$, тс
7НС 58-1Т2 7НС 58-2Т2	3195	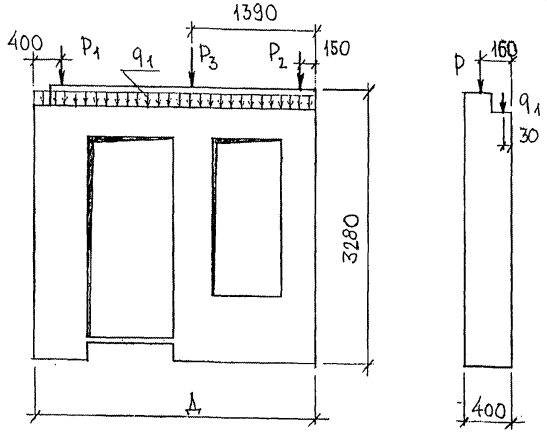	3,96	—	15,00	12,21 (P_3=20,94)	6,33	—	24,00	19,54 ($P_{3к}$=33,50)
7НС 59Т2	3195	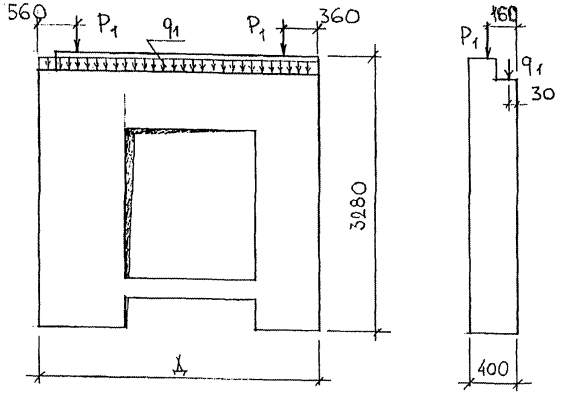	3,96	—	25,20	—	6,33	—	40,32	—

Примечания см. на листе 4 (ПЗ)

СОГЛАСОВАНО
Гл. спец. М 7 Синдеев
ГИП М Т Грабилин

Инв. № подл. 8353-02-1 | Подпись и дата | Взам. инв. №

Марка панели	Длина, мм	Схема приложения нагрузки.		Расчетные нагрузки				Контрольные нагрузки при испытании на прочность ($q_к = 1{,}69$, $P_к = 1{,}6\,P$)			
				q_1, тс/м	q_2, тс/м	P_1, тс	P_2, тс	$q_{1к}$, тс/м	$q_{2к}$, тс/м	$P_{1к}$, тс	$P_{2к}$, тс
7НС 55-1нТ2 7НС 55-2нТ2	3195	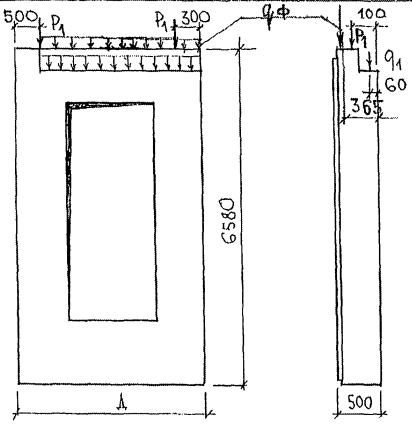	Вариант I	$q_ф = 0{,}59$	–	–	–	$q_{фк} = 0{,}94$	–	–	–
			Вариант II	4,20	–	1,55	–	6,72	—	2,48	—
7НС 55-3нТ2 7НС 55-4нТ2	3195	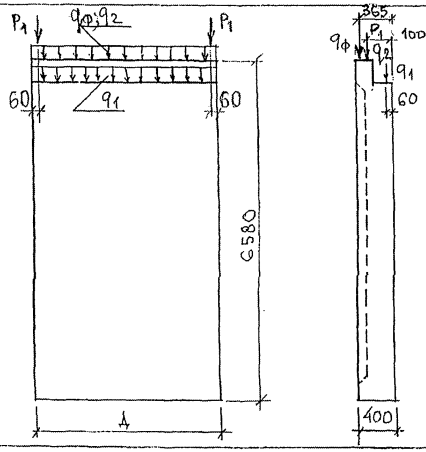		$q_ф = 0{,}59$				$q_{фк} = 0{,}94$			
			Вариант I	6,63	–	–	–	10,61	–	–	–
			Вариант II	1,70	0.50	5,64	–	2,72	0.80	9.02	—
7НС 54т2	2770										

Примечания см. на листе 4 (ПЗ).

7РС 41132. ПЗ.

Лист 12

Согласовано
ГИП НТ Сундеев
Гл.проект. МТ Габбасов

Взам. инв. №
Подпись и дата
Инв. № подл. 6538

Марка панели	l, мм	Схема приложения нагрузок	Расчетные нагрузки q_1, тс/м	q_2, тс/м	P_1, тс	P_2, тс	Контрольные нагрузки при испытании на прочность ($q_к = 1{,}6\,q$, $P_к = 1{,}6\,P$) $q_{1к}$, тс/м	$q_{2к}$, тс/м	$P_{1к}$, тс	$P_{2к}$, тс
7НС 136 Т2	2800	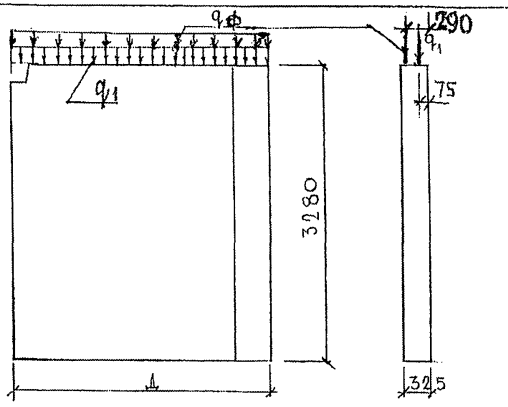	$q_{1ф}$=0,79	—	—	—	$q_{1фк}$=1,26	—	—	—
7НС 137 Т2	2800		6,85				10,96			

Примечания см. на листе 4 (ПЗ).

7РС 41132.ПЗ.

Стадия	Масса	Масштаб
Р		

Лист 13 Листов 14

МНИИТЭП ОСК

СОГЛАСОВАНО
ГИП-М.Т. Крабынин
ГА спец. М.Т. Синеев

Инв. № подл. 8530-71 | Подпись и дата | Взаим. инв. №

Марка панели	Д, мм	Схема приложения нагрузок	Расчетные нагрузки q_{f1}, тс/м	q_{f2}, тс/м	P_1, тс	P_2, тс	Контрольные нагрузки при испытании на прочность ($q_к = 1{,}6\,q_f$; $P_к = 1{,}6\,P$) $q_{1к}$, тс/м	$q_{2к}$, тс/м	$P_{1к}$, тс	$P_{2к}$, тс
		Для панелей: 7НС39-1Тт, 7НС39-2Тт, 7НС46-1Тт, 7НС46-2Тт, 7НС53-1Тт (7НС53-1ИТт), 7НС57Тт, 7НС60Тт, 7НС61Тт, 7НС63Тт, 7НС64Тт. Нагрузки и схемы их приложения см. в альбоме 7РС41133.								
7НС138Тт	6590	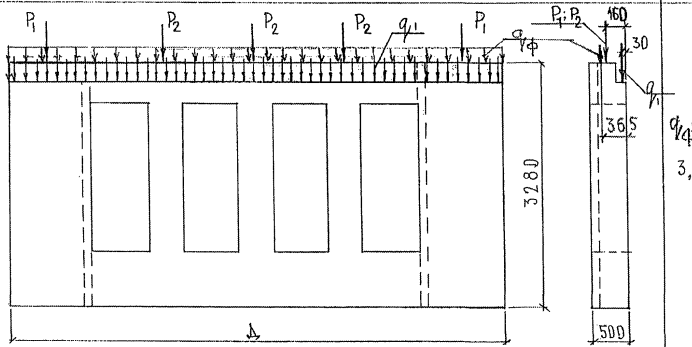	$q_{фр}$=0,63 3,96	–	9,06	7,40	$q_{фрк}$=1,01 6,34	–	14,50	11,84

Примечания см. на листе 4(ПЗ).

7РС41132.ПЗ.

Стадия	Масса	Масштаб
Р		

Лист 14 | Листов 14

МНИИТЭП ОСК

Согласовано: Гл. спец. М.Я. Синцеев; Гип М.Г. Грабкалин

Инв. № подл. | Подпись и дата | Взаим. инв. №

№№ п.п.	Марка изделия по ГОСТ	Марка изделия по проекту	Эскиз изделия	Параметры изделия: Размеры, мм Д	Ш	В	Площадь, м²	Объем, м³	Проектная масса, т	Объем, м³: Тяжелый бетон γ=2300 кг/м³	Утеплитель ПСБ γ=25 кг/м³	Минераловатн. плиты γ=125 кг/м³					Тип конструкции	№ страниц р.ч.
										Классса В25								
1	2	3	4	5	6	7	8	9	10	11	12	13	14	15	16	17	18	19
1		7НС-4Т2	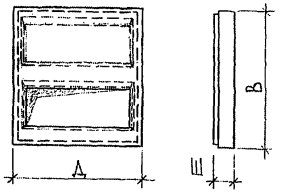	2990	500	3280	7,95	3,45	4,95	2,03	1,39	0,03						108-114
2		7НС 6Т2	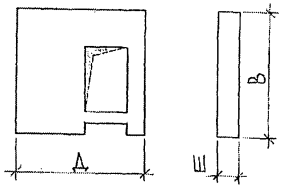	2990	400	3040	7,27	2,73	4,96	2,07	0,64	0,02						76-78
3		7НС10Т2	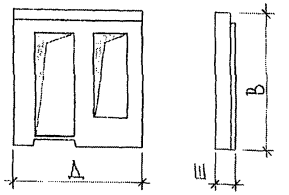	2990	400	3280	5,80	1,96	2,98	1,16	0,77	0,03						89-96
4		7НС29Т2		2990	400	3280	5,80	1,96	2,98	1,16	0,77	0,03						89-96

Нач. отд.	Ванаг		7РС41132.НИ.
Гл.спец.	Баско		
Гл.спец.			
Зав. гр.	Гуревич		
Разраб.	Литвак		Номенклатура
Провер.	Николаева		
Н. контр.			

Стадия	Лист	Листов
	1	7

МНИИТЭП ОСК

Инв. № подл. | Подпись и дата | Взам. инв. № | Гл. спец. М.Т. | Маркировка

Разраб

1	2	3	4	5	6	7	8	9	10	11	12	13	14	15	16	17	18	19
5		7НС56т2	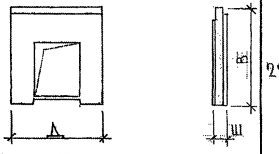	2990	400	3280	6.63	2.34	3,20	1,32	0,99	0.03						124-126
6		7НС7т2	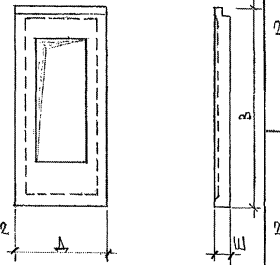	2990	500	6580	12,86	5,09	7,55	3,12	1,92	0,05						28-33
7		7НС7ит2		2990	500	6580	12,86	5,09	7.55	3,12	1,92	0,05						34-36
8		7НС5т2	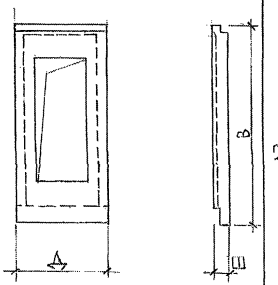	2990	500	6580	12,86	4,91	7,72	3,20	1,66	0,05						37-39

СОГЛАСОВАНО

Рук. М.Т.	Каптерев	
Гл. спец. М.Т.	Марченков	

Инв. № подл. | Подпись и дата | Взам. инв. №

8230-07

1	2	3	4	5	6	7	8	9	10	11	12	13	14	15	16	17	18	19 20
9		7НС22т2	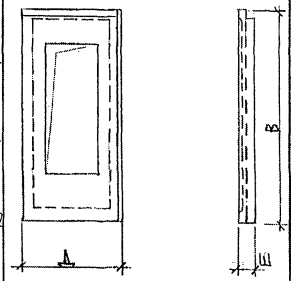	2990	500	6580	12,86	4,86	7,15	2,95	1,82	0,09						40-43
10		7НС23т2		2990	500	6580	12,86	4,86	7,15	2,95	1,82	0,09						40-43
11		7НС20-3т2	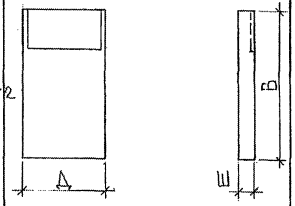	1990	400	4750	9,45	3,52	4,73	1,97	1,51	0,04						139-141
12		7НС21-1т2	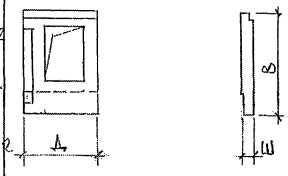	2080	400	3280	4,92	1,56	2,76	1,10	0,44	0,02						100-103
13		7НС21-2т2		2080	400	3280	4,92	1,56	2,76	1,10	0,44	0,02						100-103
14		7НС57т2	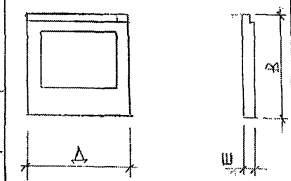	3090	400	3280	5,63	2,10	3,42	1,30	0,77	0,03						130-135
15		7НС60т2		2990	400	3280	5,31	1,95	3,24	1,22	0,70	0,03						136-138

СОГЛАСОВАНО
Рук. м.7 КАПТЕРЕВ
Гл.спец. м.7 ЯНАРЧЕНКОВ

Инв.№ подл. | Подпись и дата | Взам. инв.№

8539-21

1	2	3	4	5	6	7	8	9	10	11	12	13	14	15	16	17	18	19
16		7НС39-1т2	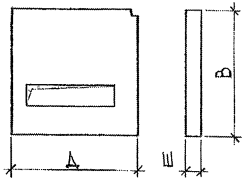	3195	400	3280	9.22	3.60	4,84	1,96	1,60	0.04						115-117
17		7НС39-2т2		3195	400	3280	9.22	3.60	4,84	1,96	1,60	0.04						115-117
18		7НС45т2	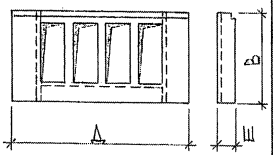	6180	500	3280	14.03	5.42	8,17	3,38	2,01	0.03						104-107
19		7НС46-1т2	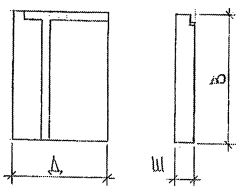	2390	500	3280	7.84	3.77	3,75	1,55	2,13	0.09						82-84
20		7НС46-2т2		2390	500	3280	7.84	3.77	3,75	1,55	2,13	0.09						82-84
21		7НС58-1т2	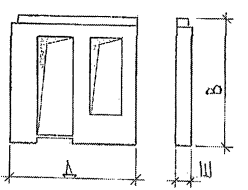	3195	400	3280	6.38	2.21	3,45	1,35	0,82	0.04						97-99
22		7НС58-2т2		3195	400	3280	6.38	2.21	3,45	1,35	0,82	0.04						97-99

Проектная масса панели 7НС45т2 приведена без учета оконных блоков

7РС41132.НИ.

Лист 4

Инв. № подл. | Подпись и дата | Взам. инв. № | Гл. спец. М.Т. Марченков

Формат А3

1	2	3	4	5	6	7	8	9	10	11	12	13	14	15	16	17	18	19 22
23		7НС 53т2	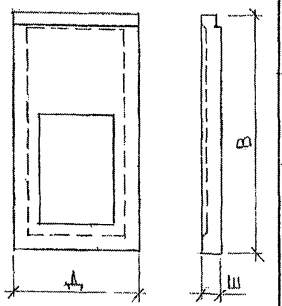	2990	400	6580	19,67	4,87	8,13	3,40	1,43	0,04						44-46
24		7НС 53-1т2		2990	400	6580	19,67	4,87	8,13	3,40	1,43	0,04						47-49
25		7НС 53-1ит2		2990	400	6580	19,67	4,87	8,13	3,40	1,43	0,04						47-49
26		7НС 54т2		2770	400	6580	18,23	4,67	7,84	3,27	1,36	0,04						50-55
27		7НС 55-3ит2	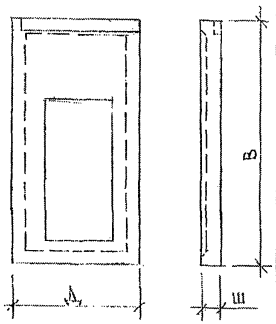	3195	400	6580	21,02	5,53	7,58	4,14	1,24	0,15						59-61
28		7НС 55-4ит2		3195	400	6580	21,02	5,53	7,58	4,14	1,24	0,15						59-61
29		7НС 55-1ит2	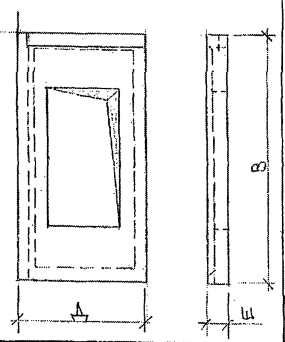	3195	500	6580	14,09	5,63	7,92	3,26	2,22	0,15						56-58
30		7НС 55-2ит2		3195	500	6580	14,09	5,63	7,92	3,26	2,22	0,15						56-58

Согласовано
Нач. ОУК, ИОТ Калеверев
Гл. спец. ОУК, ИОТ Кириченко

Инв. № подл. | Подпись и дата | Взам. инв. №

1	2	3	4	5	6	7	8	9	10	11	12	13	14	15	16	17	18	19 23
31		7НС59Т2	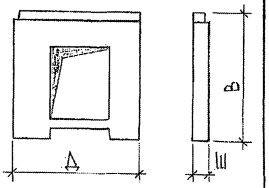	3195	400	3280	7.27	2.60	3,64	1,50	1,06	0.04						127-129
32		7НС61Т2	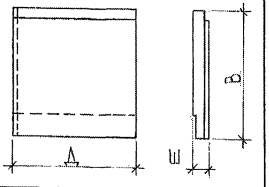	3090	400	3280	10.13	3.77	4,78	2,00	1,74	0.03						79-81
33		7НС63Т2	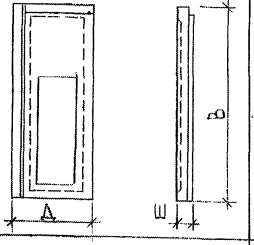	3195	400	6580	21.02	4,54	7,77	3,22	1.21	0.11						62-65
34		7НС64Т2		3195	400	6580	21.02	4,54	7,77	3,22	1,21	0.11						62-65
35		7НС68Т2	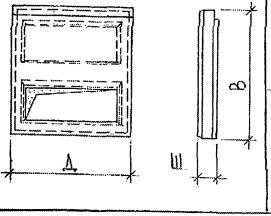	2990	500	3280	7.95	3.37	5,01	2,06	1,28	0.03						118-120
36		7НС68-1Т2		2990	400	3280	8.60	3.28	4,46	1,82	1,43	0.03						121-123

Разраб. Гл.спец. Марченко

Инв.№ подл. | Подпись и дата | Взам.инв.№

8530-07

7РС41132.НИ.

Лист 6

1	2	3	4	5	6	7	8	9	10	11	12	13	14	15	16	17	18	19 24
37		7НС 136 Т2	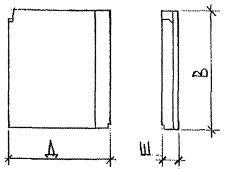	2800	455	3280	9.57	3.14	4,41	1,84	1,26	0.04						85-88
38		7НС 137 Т2		2800	455	3280	9.57	3.14	4,41	1,84	1,26	0.04						85-88
39		7НС 138 Т2	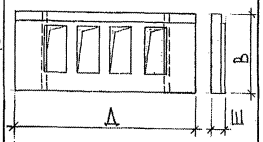	6590	500	3280	15.37	6.04	7.88	3.24	2,77	0.03						104-107
40		7НСЛ2-1Т2	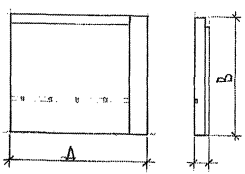	3895	400	3280	12.77	4.88	6,09	2,55	2,30	0.03						66-72
41		7НСЛ2-2Т2	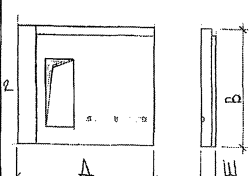	3895	400	3280	11.27	4.17	5,48	2,24	1,90	0.03						73-75

Проектная масса панели 7НС 138 Т 2. приведена без учета массы оконных блоков

7РС 41132 . НИ.

Лист 7

Инв. № подл. | Подпись и дата | Взам. инв. № | Т.к.спец. №1

Формат А3

№№ п/п	Марка панели	Изделия арматурные																				Изделия закладные						Расход стали	
		Арматура класса																				Арматура класса			Прокат марки					
		A T ГОСТ 5781-82									A III ГОСТ 5781-82							Bp I ГОСТ 6727-80		6.0-Т-1-12×13 ГОСТ 18143-72	Всего	A II ГОСТ 5781-82			Вст3кп2 ГОСТ 103-76		Вст3кп2 ГОСТ 8510-86		Всего	Общий	На 1м² изделия
		ф25	ф22	ф20	ф18	ф16	ф14	ф12	ф6	Итого	ф16	ф14	ф12	ф10	ф8	ф6	Итого	ф5	Итого	ф6	Итого		ф12	ф10	Итого	100×8	Итого	65×100×8	Итого			
1	7НС7Т2	16,12	—	16,76	—	—	—	4,24	15,68	52,80	119,28	0,68	21,40	3,44	—	51,92	196,72	45,61	45,61	5,70	5,70	300,83	3,48	3,20	6,68	5,79	5,79	1,98	1,98	14,45	315,28	24,52
2	7НС7НТ2	16,12	—	16,76	—	—	—	4,24	15,68	52,80	119,28	0,68	21,40	3,44	—	51,92	196,72	45,61	45,61	5,70	5,70	300,83	3,48	4,00	7,48	7,05	7,05	1,98	1,98	16,51	317,34	24,68
3	7НС5Т2	16,12	—	16,76	—	—	—	4,24	15,68	52,80	119,28	0,68	24,03	3,44	—	45,80	193,23	42,31	42,31	7,40	7,40	295,74	3,48	3,20	6,68	5,79	5,79	1,98	1,98	14,15	310,19	24,12
4	7НС22Т2	16,12	—	16,76	—	—	—	4,24	14,76	51,88	119,28	0,68	11,06	3,44	—	51,79	186,25	39,21	39,21	5,80	5,80	283,14	13,56	4,80	18,36	8,31	8,31	1,98	1,98	28,65	311,79	24,25
5	7НС23Т2	16,12	—	16,76	—	—	—	4,24	14,76	51,88	119,28	0,68	11,06	3,44	—	51,79	186,25	39,21	39,21	5,80	5,80	283,14	13,56	4,80	18,36	8,31	8,31	1,98	1,98	28,65	311,79	24,25
6	7НС53Т2	38,24	—	—	—	—	—	4,24	15,68	58,16	119,28	—	11,06	10,62	—	17,04	158,00	97,73	97,73	4,32	4,32	318,21	4,78	3,20	7,98	6,54	6,54	1,98	1,98	16,50	334,71	17,02
7	7НС53-1Т2	38,24	—	—	—	—	—	4,24	15,68	58,16	119,28	—	11,06	10,62	—	14,13	155,09	95,23	95,23	4,32	4,32	312,80	3,48	4,40	7,88	7,68	7,68	1,98	1,98	17,54	330,34	16,79
8	7НС53-1НТ2	38,24	—	—	—	—	—	4,24	15,68	58,16	119,28	—	11,06	10,62	—	14,13	155,09	95,23	95,23	4,32	4,32	312,80	3,48	5,20	8,68	8,94	8,94	1,98	1,98	19,60	332,40	16,90
9	7НС54Т2	38,24	—	—	—	—	—	4,24	15,68	58,16	119,28	—	10,42	10,18	—	8,14	148,02	92,28	92,28	4,32	4,32	302,78	3,48	4,40	7,88	7,68	7,68	1,98	1,98	17,54	320,32	17,57
10	7НС55-1НТ2	16,12	—	16,76	—	—	—	4,24	15,68	52,80	119,28	0,68	33,03	3,44	1,84	74,97	255,24	40,55	40,55	5,70	5,70	332,29	3,69	2,80	6,49	5,91	5,91	0,99	0,99	13,39	345,68	24,46
11	7НС55-2НТ2	16,12	—	16,76	—	—	—	4,24	15,68	52,80	119,28	0,68	33,03	3,44	1,84	74,97	253,24	40,55	40,55	5,70	5,70	332,29	3,69	2,40	6,09	5,91	5,28	0,99	0,99	12,36	345,68	24,46
12	7НС55-3НТ2	38,24	—	—	—	—	—	4,24	15,68	58,16	119,28	—	22,69	10,62	1,84	41,81	196,24	43,91	43,91	3,10	3,10	301,41	3,69	1,20	4,89	3,39	3,39	0,99	0,99	9,27	310,68	14,73
13	7НС55-4НТ2	38,24	—	—	—	—	—	4,24	15,68	58,16	119,28	—	22,69	10,62	1,84	41,81	196,24	43,91	43,91	3,10	3,10	301,41	3,69	1,20	4,89	3,39	3,39	0,99	0,99	9,27	310,68	14,73

При унификации заводом изготовителем разрезки утеплителя количество шпилек может меняться

Нач. отд.	Ванаг	
Гл. спец.	Васко	
Зав. гр.	Гуревич	
Разработ.	Пахомова	
Проверил	Гуревич	

7РС 41132.РС

Ведомость расхода стали на элемент в кг

Стадия	Лист	Листов
Р	1	3

МНИИТЭП ОСК

Инв. № 8538/1

NN п/п	Марка панели	Изделия арматурные																				Изделия закладные							Расход стали	
		Арматура класса																				Арматура класса			Прокат марки					
		AI ГОСТ 5781-82									AIII ГОСТ 5781-82							BpI ГОСТ 6727-80	6.0-Т-1-12х13 ГОСТ 8478-72		Всего	AII ГОСТ 5781-82			ВСТ3кп2 ГОСТ 103-76		ВСТ3кп2 ГОСТ 8510-86		Всего	Общий	На 1м² изделия
		ф25	ф22	ф20	ф18	ф16	ф14	ф12	ф6	Итого	ф16	ф14	ф12	ф10	ф8	ф6	Итого	ф5	Итого	ф6	Итого		ф12	ф10	Итого	100×8	Итого	63×100×8	Итого			
14	1НС 63 Т2	38,24	—	—	—	—	—	4,24	15,68	58,16	119,28	—	22,69	10,62	1,84	44,86	199,29	45,91	45,91	3,10	3,10	306,46	4,99	3,20	8,19	7,29	7,29	0,99	0,99	16,47	322,93	15,36
15	1НС 64 Т2	38,24	—	—	—	—	—	4,24	15,68	58,16	119,28	—	22,69	10,62	1,84	44,86	199,29	45,91	45,91	3,10	3,10	306,46	4,99	3,20	8,19	7,29	7,29	0,99	0,99	16,47	322,93	15,36
16	1НСА2-1Т2	—	13,96	—	—	—	—	2,32	—	16,28	—	—	68,77	10,64	12,27	10,34	102,02	75,79	75,79	2,40	2,40	196,49	1,09	4,09	5,18	3,78	3,78	0,99	0,99	9,95	206,44	16,17
17	1НСА2-2Т2	—	—	10,94	—	—	—	2,21	—	13,15	—	—	49,11	19,76	6,91	10,41	86,19	63,29	63,29	3,02	3,02	165,65	1,09	3,44	4,53	3,15	3,15	0,99	0,99	8,67	174,32	14,10
18	1НС 6Т2	—	—	—	7,80	—	—	3,88	—	11,68	—	—	60,77	20,37	8,78	0,40	90,32	66,09	66,09	2,20	2,20	170,29	—	6,16	6,16	6,30	6,30	—	—	12,46	182,75	25,14
19	1НС 61Т2	—	—	10,94	—	—	—	2,16	—	13,10	—	—	58,19	9,35	10,76	8,05	86,35	58,87	58,87	2,00	2,00	160,32	2,18	0,80	2,98	1,26	1,26	1,98	1,98	6,22	166,54	16,44
20	1НС 46-1Т2	—	—	—	7,48	—	—	2,05	—	9,53	—	—	26,45	17,47	5,04	18,36	67,26	44,38	44,38	3,00	3,00	124,17	1,09	1,56	2,65	1,89	1,89	0,99	0,99	5,53	129,70	16,54
21	1НС 46-2Т2	—	—	—	7,48	—	—	2,05	—	9,53	—	—	26,45	17,47	5,04	18,36	67,26	44,38	44,38	3,00	3,00	124,17	1,09	1,56	2,65	1,89	1,89	0,99	0,99	5,53	129,70	16,54
22	1НС 136 Т2	—	—	—	7,20	—	—	2,48	—	9,68	—	—	52,90	40,78	16,48	9,13	119,29	58,05	58,05	1,55	1,55	188,57	—	3,84	3,84	1,26	1,26	2,52	2,52	7,62	196,19	20,50
23	1НС 137 Т2	—	—	—	7,20	—	—	2,48	—	9,68	—	—	52,90	40,78	16,48	9,13	119,29	58,05	58,05	1,55	1,55	188,57	—	3,84	3,84	1,26	1,26	2,52	2,52	7,62	196,19	20,50
24	1НС 10 Т2	—	—	—	—	8,36	—	29,44	—	37,80	56,82	—	31,96	5,16	1,19	29,18	124,31	6,28	6,28	3,38	3,38	171,77	4,84	4,20	9,04	7,29	7,29	1,98	1,98	18,31	190,08	32,77
25	1НС 29Т2	—	—	—	—	8,36	—	29,44	—	37,80	56,82	—	31,96	5,16	1,19	29,18	124,31	6,28	6,28	3,38	3,38	171,77	4,84	4,20	9,04	7,29	7,29	1,98	1,98	18,31	190,08	32,77
26	1НС 58-1Т2	—	—	—	—	8,36	—	29,44	—	37,80	87,42	—	31,96	5,16	2,11	27,54	154,19	14,52	14,52	3,38	3,38	209,89	3,07	2,32	5,39	4,02	4,02	0,99	0,99	10,40	220,29	34,53
27	1НС 58-2Т2	—	—	—	—	8,36	—	29,44	—	37,80	87,42	—	31,96	5,16	2,11	27,54	154,19	14,52	14,52	3,38	3,38	209,89	3,07	2,32	5,39	4,02	4,02	0,99	0,99	10,40	220,29	34,53
28	1НС 45 Т2	—	—	—	11,06	—	—	48,36	—	59,42	85,23	—	66,30	13,76	1,20	66,93	233,42	34,49	34,49	8,36	8,36	335,69	4,78	0,80	5,58	2,76	2,76	1,98	1,98	10,32	346,01	24,66

Инв.№ подл. | Подпись и дата | Взам.инв.№

85387-1

№№ п/п	Марка панели	Изделия арматурные: Арматура класса A I ГОСТ 5781-82 ф25	ф22	ф20	ф18	ф16	ф14	ф12	ф6	Итого
29	7НС21-1Т2	—	—	—	—	—	6,04	16,37	—	22,41
30	7НС21-2Т2	—	—	—	—	—	6,04	16,37	—	22,41
31	7НС138Т2	—	—	—	11,06	—	—	50,56	—	61,62
32	7НС4Т2	—	—	10,72	—	—	—	1,94	—	12,66
33	7НС39-1Т2	—	—	—	8,16	—	—	1,94	—	10,10
34	7НС39-2Т2	—	—	—	8,16	—	—	1,94	—	10,10
35	7НС68Т2	—	—	14,54	—	—	—	1,94	—	16,48
36	7НС68-1Т2	—	—	—	11,06	—	—	1,94	—	13,00
37	7НС56Т2	—	—	—	—	6,24	—	—	—	6,24
38	7НС57Т2	—	—	—	—	8,36	—	31,64	—	40,00
39	7НС59Т2	—	—	—	—	6,24	—	—	—	6,24
40	7НС60Т2	—	—	—	—	8,36	—	29,44	—	37,80
41	7НС20-3Т2	—	—	—	15,46	—	—	3,88	—	19,34

Изделия арматурные: Арматура класса A III ГОСТ 5781-82 ф16	ф14	ф12	ф10	ф8	ф6	Итого	Bp I ГОСТ 6727-80 ф5	Итого	6.0-Т-1-12×3 ГОСТ 18143-72 ф6	Итого	Всего
18,94	—	23,15	14,54	—	25,95	82,58	6,28	6,28	2,43	2,43	113,70
18,94	—	23,15	14,54	—	25,95	82,58	6,28	6,28	2,43	2,43	113,70
85,23	—	70,60	13,76	1,20	71,87	242,66	37,67	37,67	8,36	8,36	350,31
—	—	47,17	3,44	—	0,85	51,46	60,42	60,42	3,09	3,09	127,63
68,48	—	27,11	3,44	0,92	15,16	115,11	44,80	44,80	3,20	3,20	173,24
68,48	—	27,11	3,44	0,92	15,16	115,11	44,80	44,80	3,20	3,20	173,24
—	—	36,83	3,44	—	8,11	48,38	61,02	61,02	2,98	2,98	128,86
—	—	36,83	3,44	—	20,70	60,97	43,63	43,63	3,09	3,09	120,69
56,82	—	12,82	1,72	1,66	27,54	100,56	17,10	17,10	1,89	1,89	125,79
—	29,00	38,07	3,44	—	25,48	95,99	13,29	13,29	2,29	2,29	151,57
77,95	—	13,19	1,72	2,58	27,80	123,24	21,37	21,37	1,89	1,89	152,74
37,88	—	36,98	3,44	—	25,48	103,78	9,56	9,56	2,29	2,29	153,43
—	—	40,50	—	—	13,92	54,42	53,59	53,59	2,18	2,18	129,59

Изделия закладные: Арматура класса A II ГОСТ 5781-82 ф12	ф10	Итого	Прокат марки ВСт3кп2 ГОСТ 103-76	Итого	ВСт3кп2 ГОСТ 8510-86	Итого	Всего	Расход стали: Общий	На 1м² изделия
1,77	0,80	2,57	2,01	2,01	0,99	0,99	5,57	119,27	24,24
1,77	0,80	2,57	2,01	2,01	0,99	0,99	5,57	119,27	24,24
7,38	0,80	8,18	4,26	4,26	1,98	1,98	14,42	364,73	23,73
5,20	0,80	6,00	1,26	1,26	3,00	3,00	10,26	137,89	17,34
5,20	1,20	6,40	4,89	4,89	—	—	11,29	184,50	20,01
5,20	1,20	6,40	4,89	4,89	—	—	11,29	184,50	20,01
3,54	0,80	4,34	2,76	2,76	1,98	1,98	9,08	137,94	17,35
4,78	0,80	5,58	2,76	2,76	1,98	1,98	10,32	131,01	15,23
2,18	0,80	2,98	1,26	1,26	1,98	1,98	6,22	132,01	19,91
3,54	0,80	4,34	1,26	1,26	3,48	3,48	9,08	160,65	28,53
1,09	3,08	4,17	3,15	3,15	0,99	0,99	8,31	161,05	22,15
3,54	0,80	4,34	2,76	2,76	1,98	1,98	9,08	162,51	30,60
—	9,66	9,66	7,56 / 8,46	16,02	—	—	25,68	155,21	16,42

Изделия закладные: Арматура класса A II ГОСТ 5781-82 ф12	ф10	Итого	Прокат марки ВСт3кп2 ГОСТ 103-76	Итого	ВСт3кп2 ГОСТ 8510-86	Итого	Всего	Расход стали: Общий	На 1м² изделия
1,77	0,80	2,57	2,01	2,01	0,99	0,99	5,57	119,27	24,24
1,77	0,80	2,57	2,01	2,01	0,99	0,99	5,57	119,27	24,24
7,38	0,80	8,18	4,26	4,26	1,98	1,98	14,42	364,73	23,73
5,20	0,80	6,00	1,26	1,26	3,00	3,00	10,26	137,89	17,34
5,20	1,20	6,40	4,89	4,89	—	—	11,29	184,50	20,01
5,20	1,20	6,40	4,89	4,89	—	—	11,29	184,50	20,01
3,54	0,80	4,34	2,76	2,76	1,98	1,98	9,08	137,94	17,35
4,78	0,80	5,58	2,76	2,76	1,98	1,98	10,32	131,01	15,23
2,18	0,80	2,98	1,26	1,26	1,98	1,98	6,22	132,01	19,91
3,54	0,80	4,34	1,26	1,26	3,48	3,48	9,08	160,65	28,53
1,09	3,08	4,17	3,15	3,15	0,99	0,99	8,31	161,05	22,15
3,54	0,80	4,34	2,76	2,76	1,98	1,98	9,08	162,51	30,60
—	9,66	9,66	7,56 / 8,46	16,02	—	—	25,68	155,21	16,42

Инв. № подл. | Подпись и дата | Взам. инв. №

Формат	Зона	Позиц.	Обозначение	Наименование	Кол. на испол. 01	02	03	04	05	06	07	08	Примеч.
				Документация									
А3			7РС41132.7НС.01СБ	Сборочный чертеж	X								
			7РС41132.7НС.02СБ	Сборочный чертеж		X							
			7РС41132.7НС.03СБ	Сборочный чертеж			X						
			7РС41132.7НС.04СБ	Сборочный чертеж				X	X				
			7РС41132.7НС.05СБ	Сборочный чертеж						X			
			7РС41132.7НС.06СБ	Сборочный чертеж							X	X	
			7РС41132.РС.	Ведомость расхода стали									
			7РС41132.У	Узлы габаритные									
			7РС41132.УА	Узлы арматурные									
			7РС41132.УУ	Узлы раскладки утеплителя									
				Сборочные единицы									
		1	7РС41132	Закладная деталь ЗД-1	1	1	1	1	1	2	1	1	
		2		ЗД 2-1	2	2	2	2	2	2	2	2	
		3		М10-1	8	10	8	12	12	8	14	13	

Нач. отд.	Ванат	
Гл. спец.	Бокко	
Н. контр.		
Гл. инж. пр.		
Разраб.	Зайцева	
Проверил		

7РС41132.7НС.01÷06СБ

Панели 7НС1Т; 7НС1Т1Т; 7НС5Т; 7НС21Т; 7НС23Т; 7НС53-1Т; 7НС53-1Т1

Стадия	Лист	Листов
Р	1	5

МНИИТЭП ОСК

Форма 18 ГОСТ 2.113-75

Инв. № подл. | Подпись и дата | Взам. инв. №

Формат	Зона	Позиц.	Обозначение	Наименование	Кол. на испол. 01	02	03	04	05	06	07	08	Примеч.
		6		Объемный каркасок-4	2	2	1	1	1	2	2	2	
		7		ОК15				1	1				
		8		ОК-5	1	1	1	1	1				
		9		ОК-6						1	1	1	
		10		ОК16						1	1	1	
		14		Каркас К-2	2	2	1	—	1				
		15		К59	1	1	1	1	1				
		16		К60	2	2	2	1	1				
		17		К61						1	1		
		18		К62						2	1		
		19		К63			1						
		20		К65				2	2				

7НС 7Т2	7НС7Т1Т2	7НС5Т2	7НС21Т2	7НС23Т2	7НС53-1Т2	7НС53-1Т1Т2

7РС41132.7НС.01÷06СБ.

Лист 28

Форма 18 ГОСТ 2.113-75

Инв. № подл.	Подпись и дата	Взам. инв. №

Формат	Зона	Позиц.	Обозначение	Наименование	Кол. на испол. 01	02	03	04	05	06	07	08			Примеч.
А3		21	7РС41132	КАРКАС К66				1	1						
		23	7РС41132	СЕТКА С-7-1	2	2	2	—							
		24		С-9	1	1	1	—		1	1	1			
		25		С-14-1	1	1	—	1	1						
		26		С-13-1	1	1	1	1	1						
		27		С100	4	4	4	4	4	4	4	4			
		28		С101	1	1	—	1	1	1	1	1			
		29		С102	1	1	1	1	1	1					
		30		С-28	1	1	1	1							
		31		С-29	2	2	1	2	2						
		32		С-17						1	1				
		33		С103						1	1	1			
		34		С104/С104-1						2/2	2/2	2/2			
		35		С105			1								
		36		С106			2								
		37		С107			1								
					7НС 7т2	7НС 1НТ2	7НС5Т2	7НС10Т2	7НС12Т2	7НС53Т2	7НС53-1Т2	7НС53НП2			

Инв. № подл.	Подпись и дата	Взам. инв. №

Формат	Зона	Позиц.	Обозначение	Наименование	Кол. на испол. 01	02	03	04	05	06	07	08			Примеч.
А3		38		ПЕТЛЯ П20-3	4	4	4	4	4						
		39		П25пр	1	1	1	1	1	1	1	1			
		40		П25лев	1	1	1	1	1	1	1	1			
		41		П5	4	4	4	4	4	4	4	4			
		42		П25-1лев						1	1	1			
		43		П25-1пр.						1	1	1			
		45		ДИСКРЕТНАЯ СВЯЗЬ ДГС-1	6	6	6	6	6						
		46		ДГС-2						6	6	6			
				ДГС1-1	6	6	6	6	6						
				ДГС2-1						6	6	6			
				СТЕРЖНИ											
Б/А		49		ОС-1 ⌀10AIII ℓ=700 0.43кг	8	8	8	8	8	8	8	8			
		50		ОС-4 ⌀6AIII ℓ=250 0.05кг	25	25	25	25	25	25	25	25			
		52		⌀12AIII ℓ=200 0.18кг	4	4	4	4	4	4	4	4			
					7НС 7т2	7НС7НП2	7НС5Т2	7НС10Т2	7НС12Т2	7НС53Т2	7НС53-1Т2	7НС53НП2			

Инв. № подл. | Подпись и дата | Взам. инв. №

Формат	Зона	Позиц.	Обозначение	Наименование	Кол. на испол. 01	02	03	04	05	06	07	08			Примеч.
А3		54	7РС44132	Шпилька Ш1	20	20	20	20	20	20	20	20			
		57	7РС44132	Сетка С7-2				2	2						
		58		С111				1	1						
		59		С112				1	1						
		60		С124							1	1			
				Материалы											
				Тяжелый бетон м³	3,15	3,15	3,28	3,05	3,05	3,56					
				Утеплитель ПСБ м³	1,87	1,87	1,57	1,72	1,72	1,37					
				Минераловатные плиты м³	0,05	0,05	0,05	0,09	0,09	0,03					
					7НС7-1т2	7НС7-1Ит2	7НС5-1т2	7НС2-2т2	7НС2-3т2	7НС5-3т2	7НС53-1т2	7НС53-1Ит2			

Формат А4

Форма 1б ГОСТ 2.113-75

7РС44132.7НС.01÷08СБ.

Лист 5

Инв. № подл. | Подпись и дата | Взам. инв. №

Формат	Зона	Позиц.	Обозначение	Наименование	Кол. на испол.	Примеч.

Формат А4

Форма 1б ГОСТ 2.113-75

Лист 30

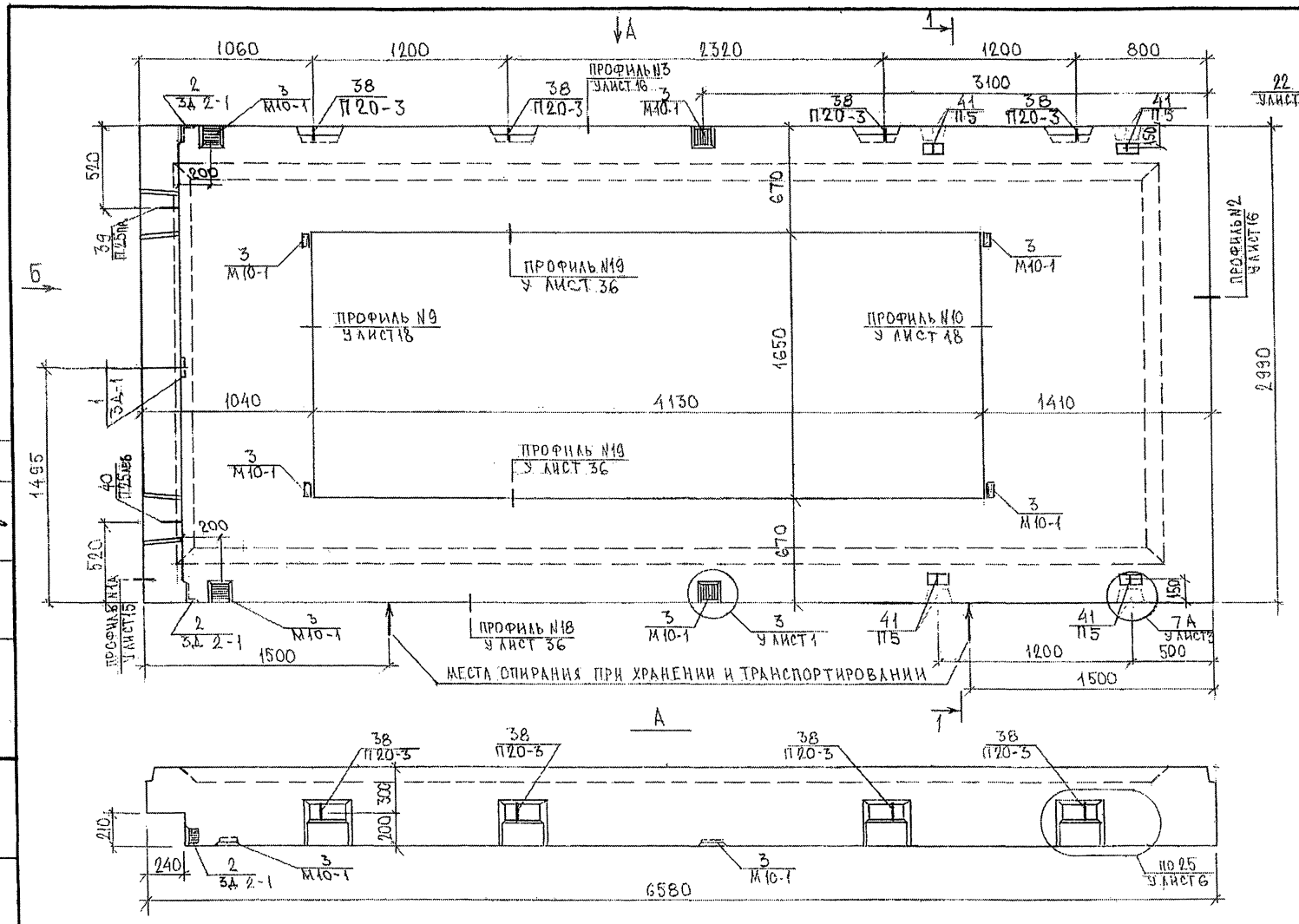

НАЧ.ОТД	ВАНАГ		
ГЛ.СПЕЦ	БЛСКО		
ЗАВ.ГР.	ГУРЕВИЧ		
РАЗРАБ.	ЗАЙЦЕВА		
ПРОВЕРИЛ	ГУРЕВИЧ		

7РС41132.7НС.Д01 СБ

ПАНЕЛЬ 7НС7Т2
СБОРОЧНЫЙ ЧЕРТЕЖ

СТАДИЯ	ЛИСТ	ЛИСТОВ
Р	1	3

МИНИТЭП
ОСК

Инв. № подл. | Подпись и дата | Взам. инв. №
Гл. инж. № 7 Кирунина
Рук. маст. гр. Гуревич

8538УУ

Схема раскладки утеплителя 7НС7т2

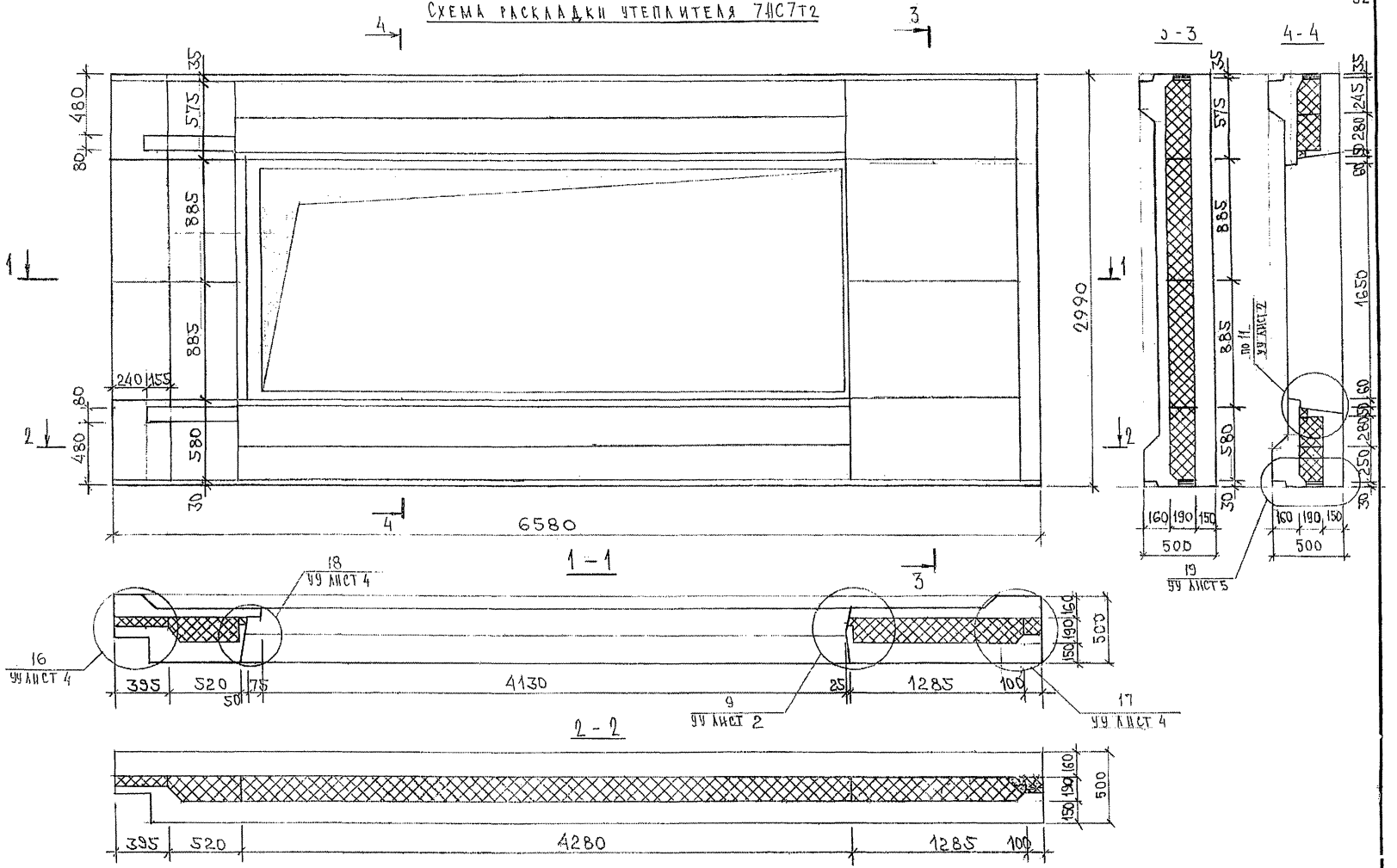

7РС41132.7НС.01СБ.	2

Инв.№ подл. | Подпись и дата | Взам. инв. №

85387

Ф12г

Схема армирования 7НС7тр

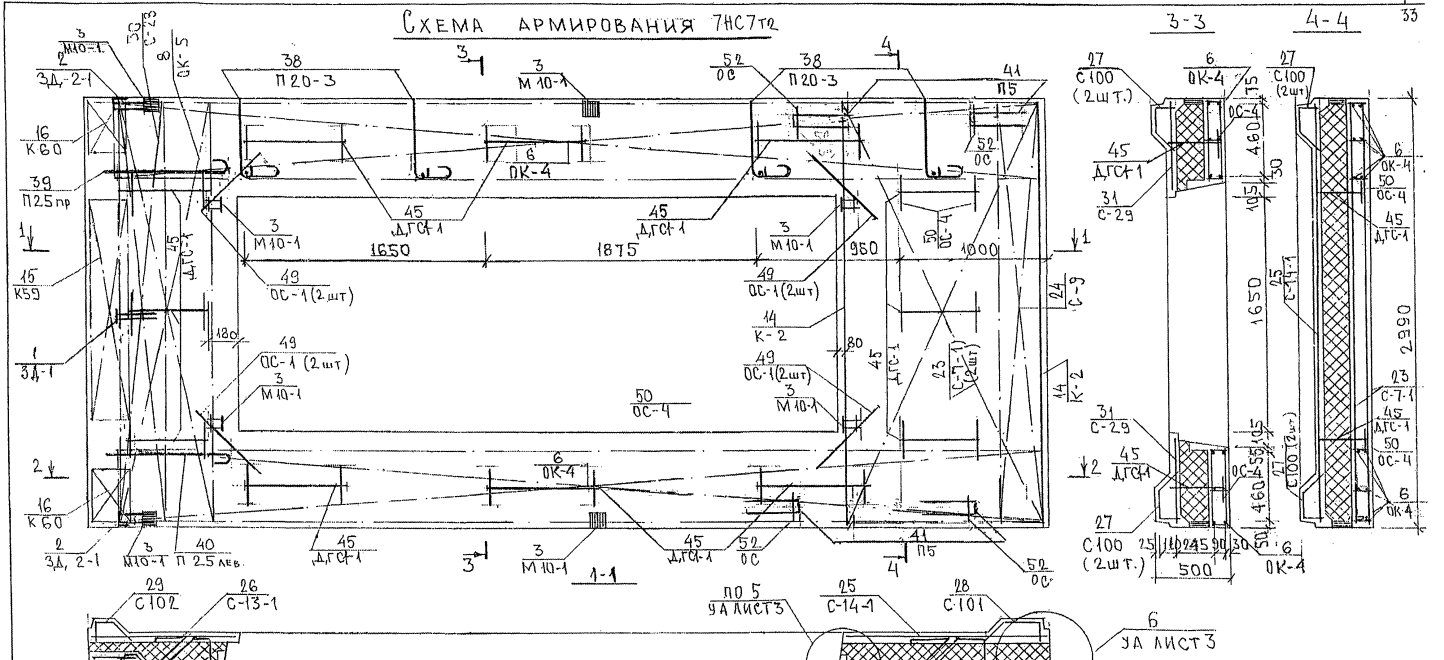

Схема расположения сеток на подоне

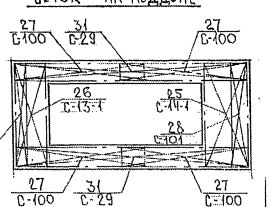

Инв. № подл.	Подпись и дата	Взам. инв. №
8538-97		

7РС41132.7НС.01 СБ.

Лист 3

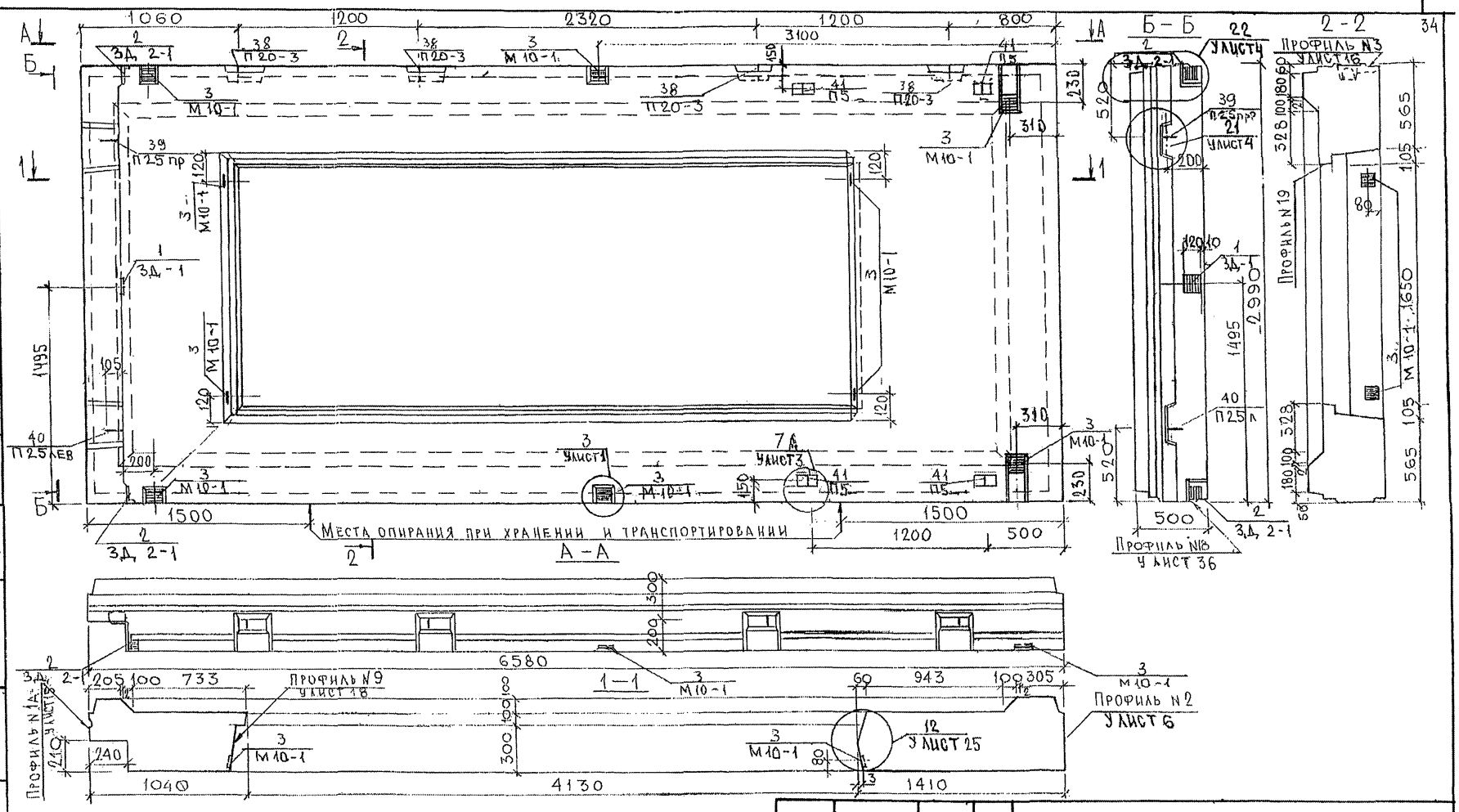

Согласовано
Рук. М7 Капперев
Гл. спец. М7 Марченко

Пазы под слив условно не показаны.

Нач. отд.	Ванаг	
Гл. спец.	Баско	
Рук. гр.	Гуревич	
Разраб.	Белоницкая	
Проверил	Баско	

7РС 41132.7НС, 02СБ

Панель 7НС 7НТ2
Сборочный чертеж

Стадия	Масса	Масштаб
Р		
Лист 1	Листов 3	

МНИИТЭП
ОСК

Ф12и

35

Схема раскладки утеплителя 7НС7ИТ2

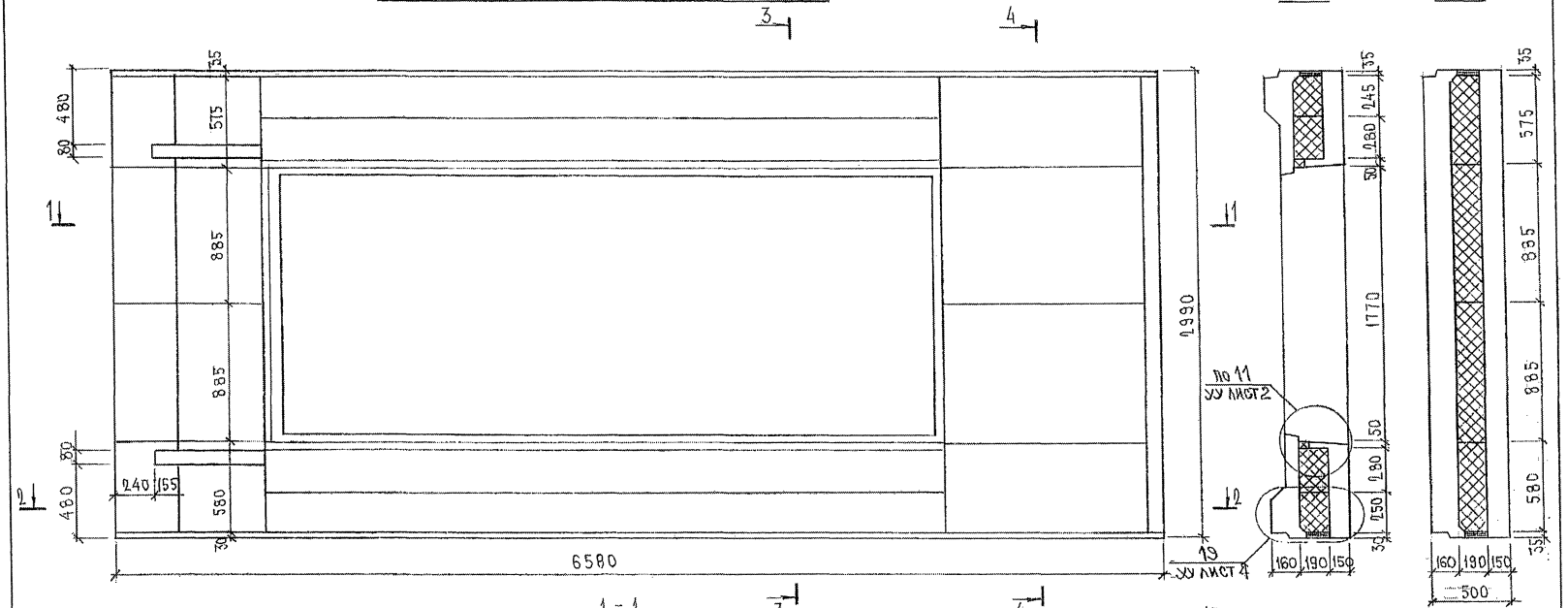

Инв. № подл. | Подпись и дата | Взам. инв. №
85382-7

Схема армирования 7НС7ИТ2

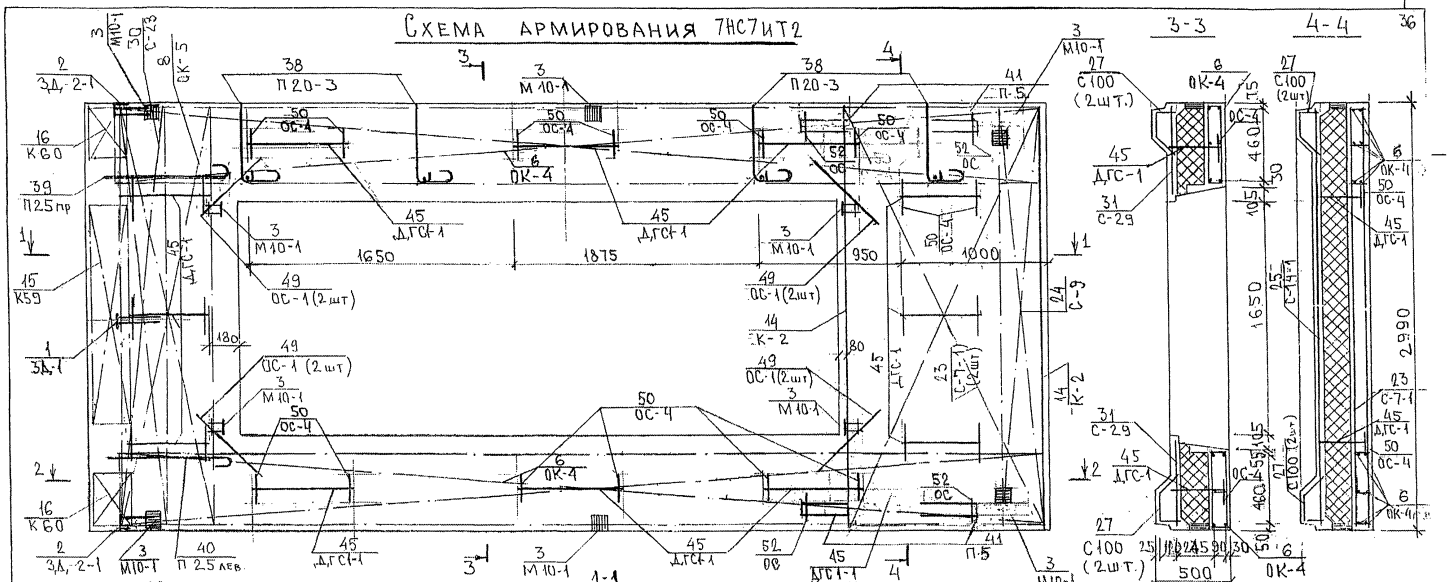

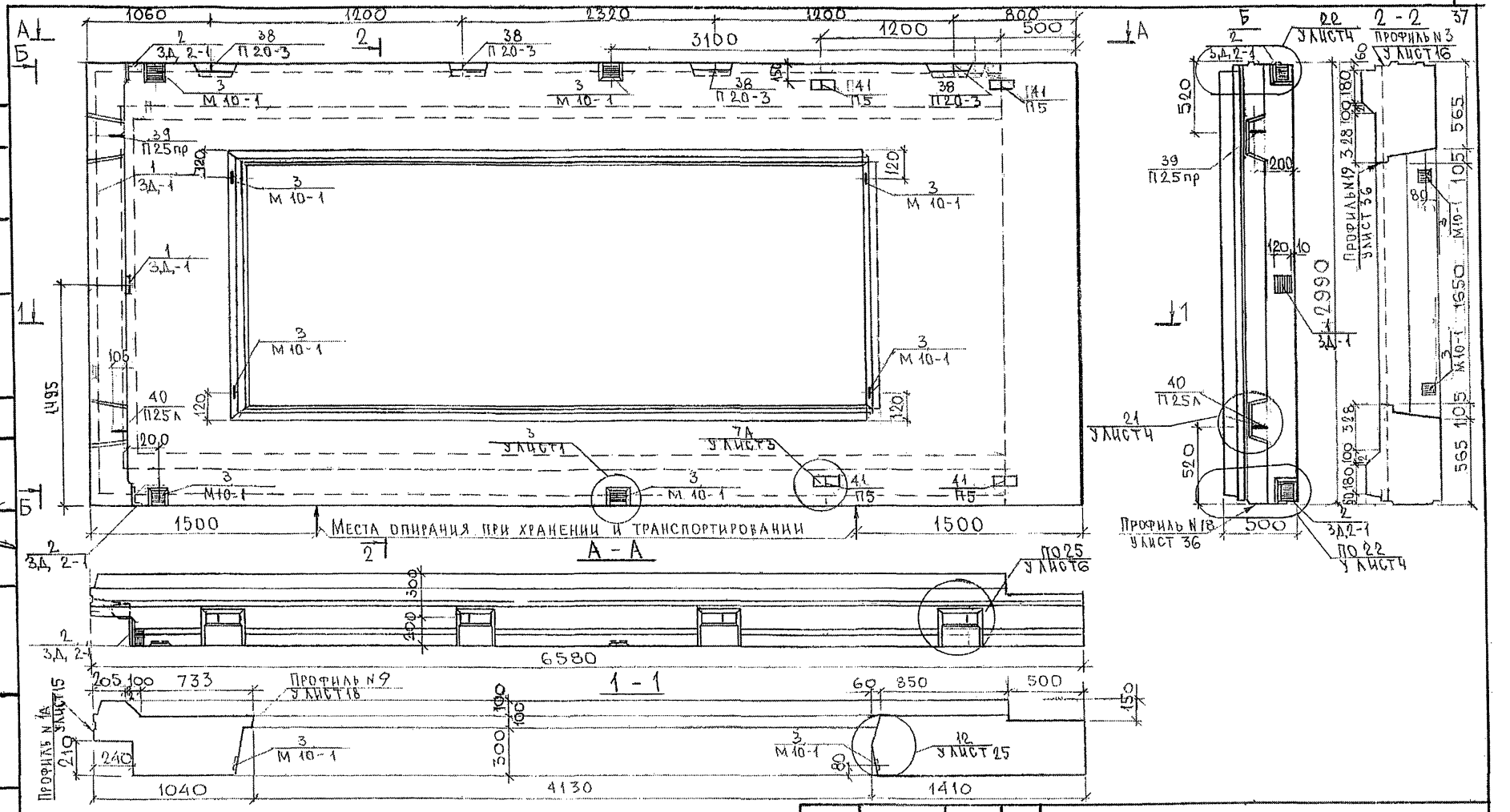

Нач.отд.	Валг	
Гл.спец.	Баско	
Рук.гр.	Гуревич	
Разраб.	Аверина	
Проверил	Гуревич	

7РС41132,7НС.03СБ.

Панель 7НС5т2
Сборочный чертеж

Стадия	Масса	Масштаб
Р		
Лист 1	Листов 3	

МНИИТЭП
ОСК

Рук.маст. Капчерев
Гл.спец. Марченков

Инв.№ подл. | Подпись и дата | Взам.инв.№ | 853871

Ф12и

Схема раскладки утеплителя 7НС5Т2

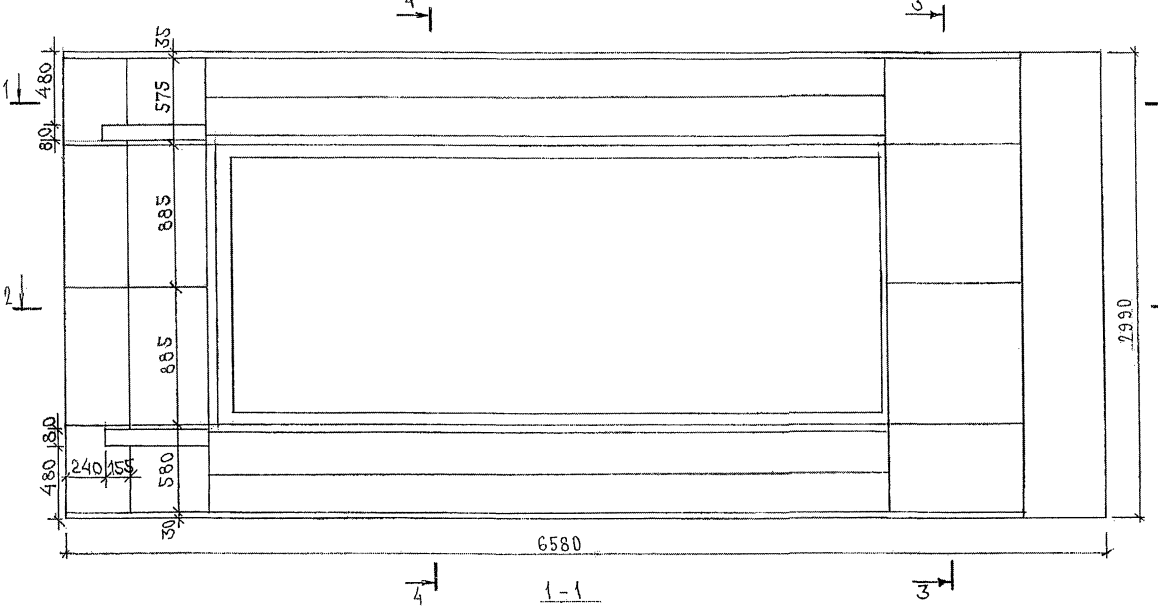

3-3

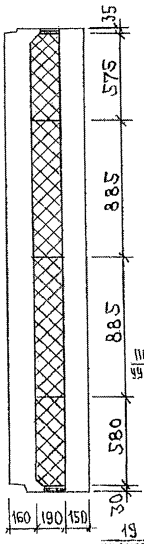

4-4

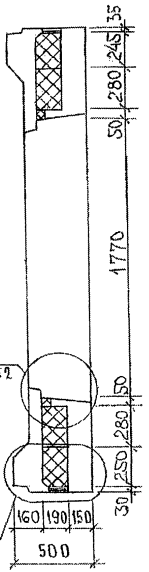

1-1

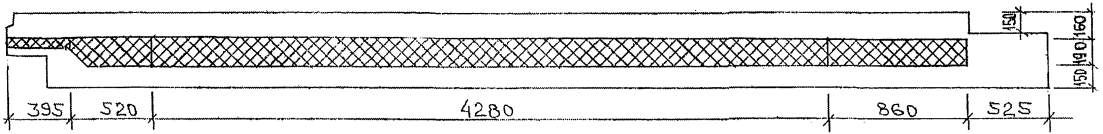

2-2

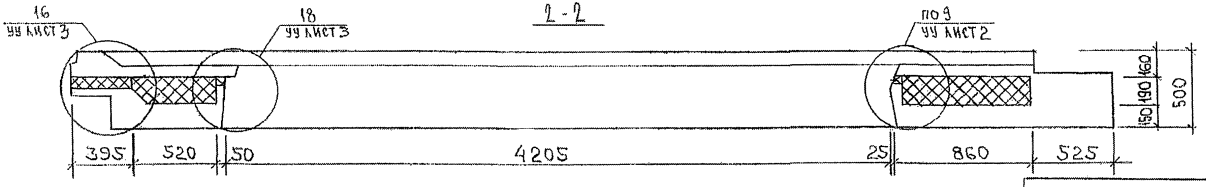

Инв. № подл.	Подпись и дата	Взам. инв. №
8533-27		

7РС41132.7НС.03СБ.

Лист 2

Схема армирования 7НС5т2

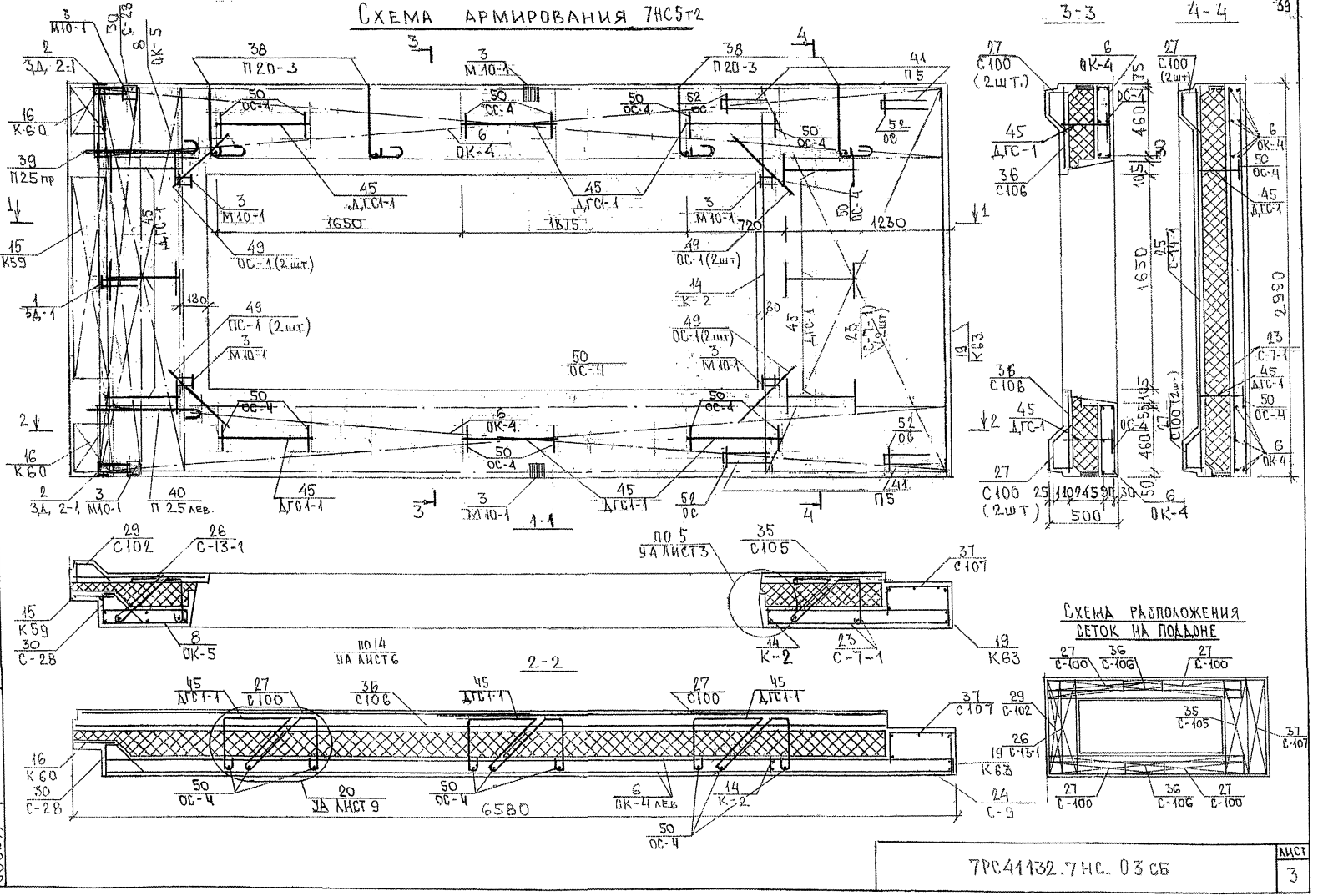

Инв. № подл. | Подпись и дата | Взам. инв. №

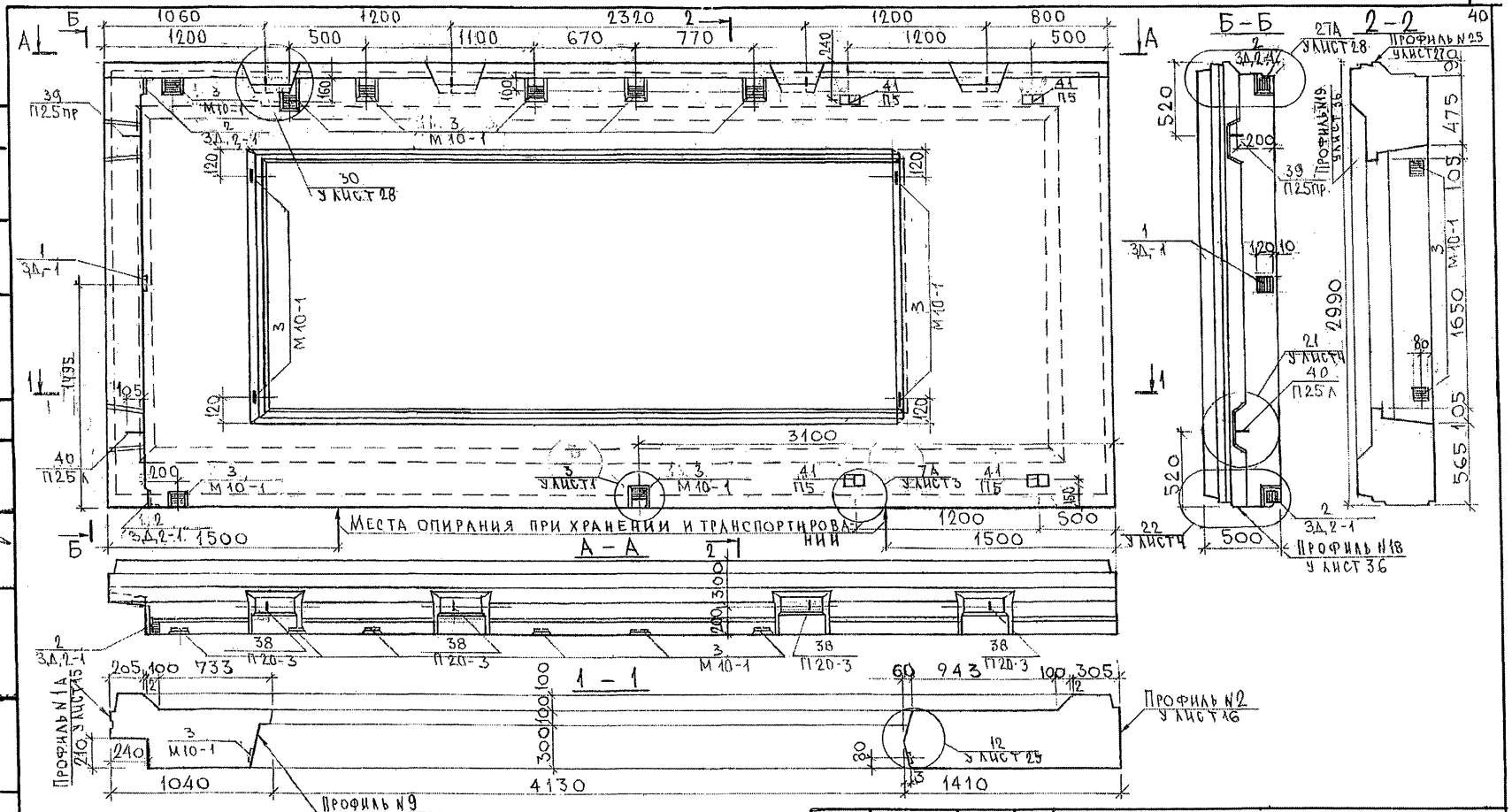

Нач.отд.	Ванаг	
Гл.спец.	Баско	
Рук.гр.	Гуревич	
Разраб.	Аверина	
Проверил	Гуревич	

7РС41132.7НС.04СБ.

Панель 7НС22т2
Сборочный чертеж

Стадия	Масса	Масштаб
Р		
Лист 1	Листов 4	

МНИИТЭП
ОСК

Согласовано

Инв.№ подл. | Подпись и дата | Взам. инв.№

Ф12и

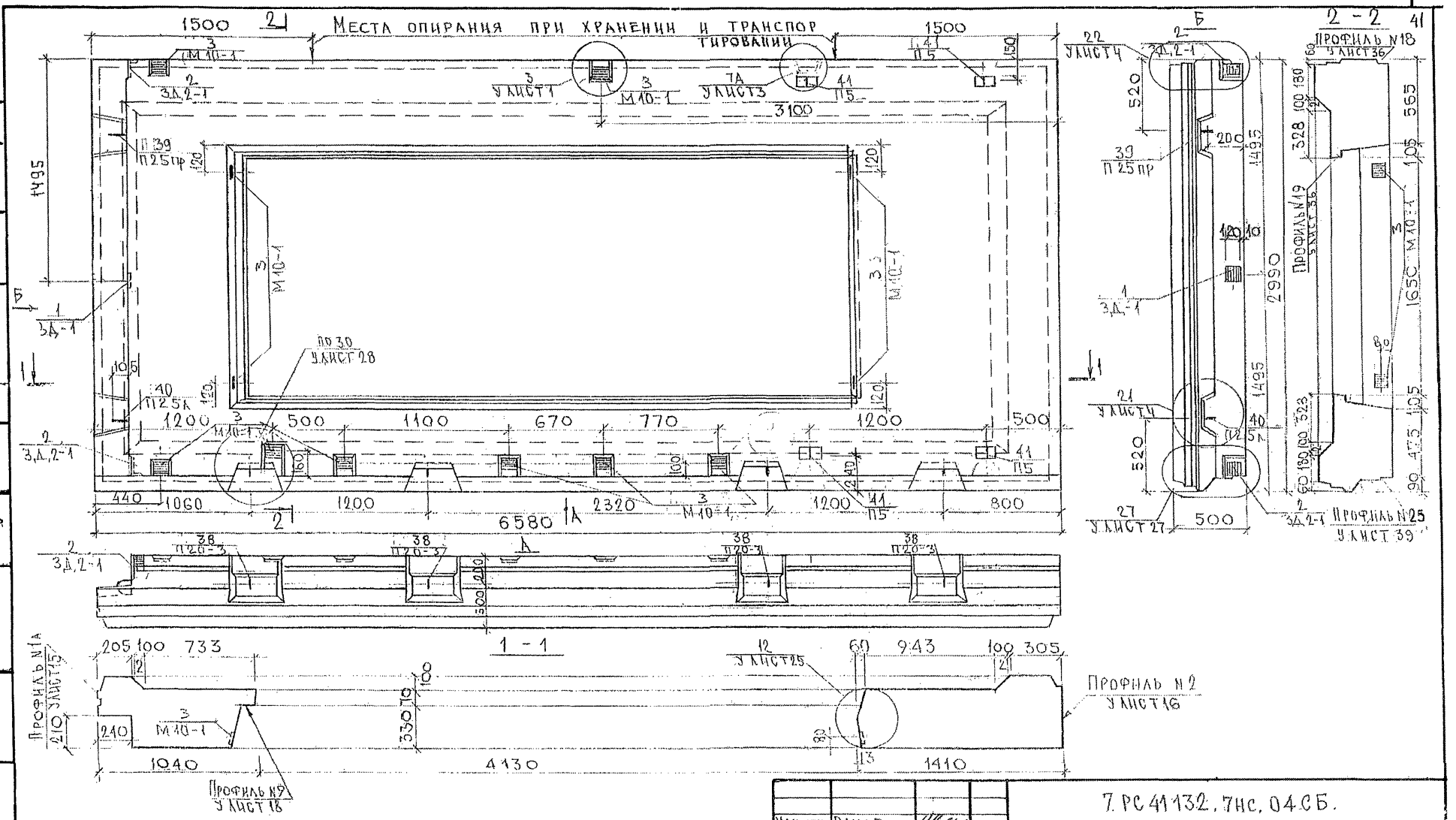

Нач.отд.	Ванаг		
Гл.спец.	Баско		
Рук.гр.	Гуревич		
Разраб.	Аверина		
Проверил	Гуревич		

7.РС41132.7НС.04СБ.

Панель 7НС 23т2

Сборочный чертеж

Стадия	Масса	Масштаб
Р		
Лист 2	Листов 4	

МНИИТЭП ОСК

Согласовано

Рук.маст.7 Капетеров

Гл.спец.,м.7 Марченков

Инв.№ подл. | Подпись и дата | Взам.инв.№ 8.3587

СХЕМА РАСКЛАДКИ УТЕПЛИТЕЛЯ 7НС22Т2

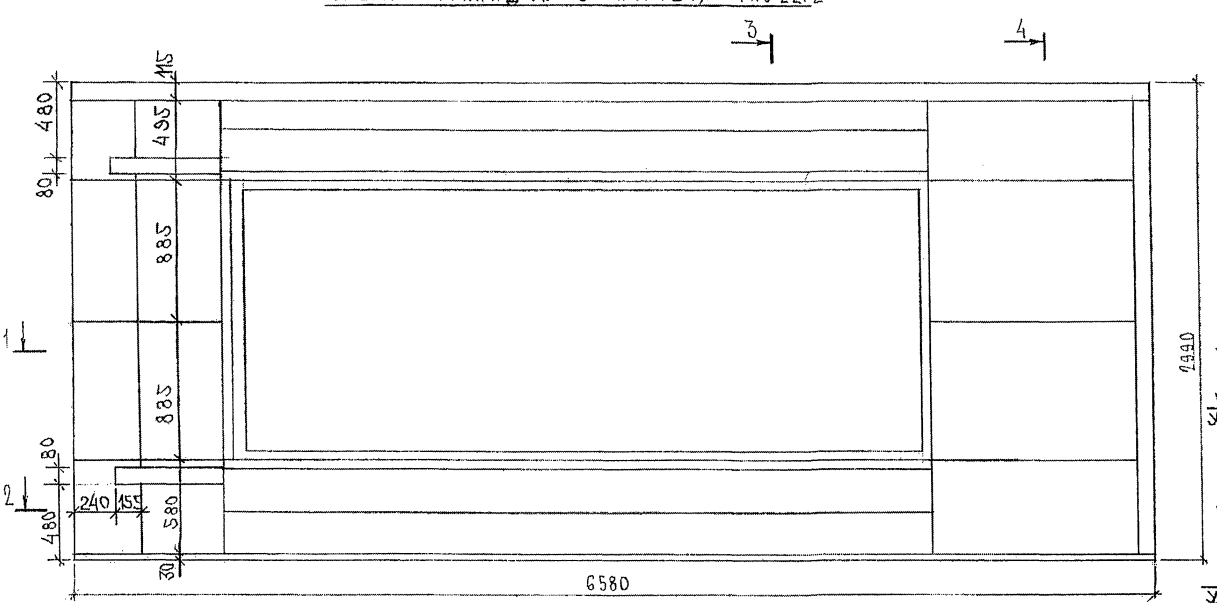

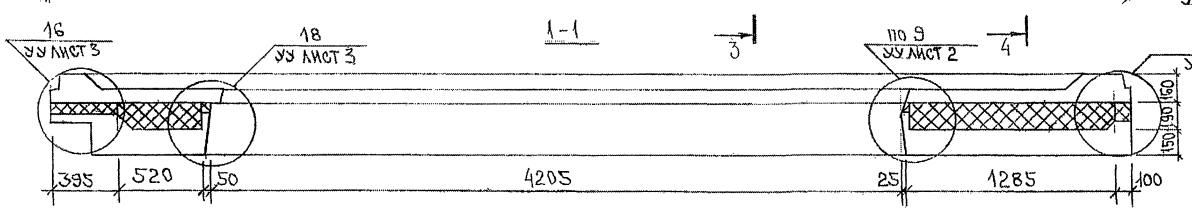

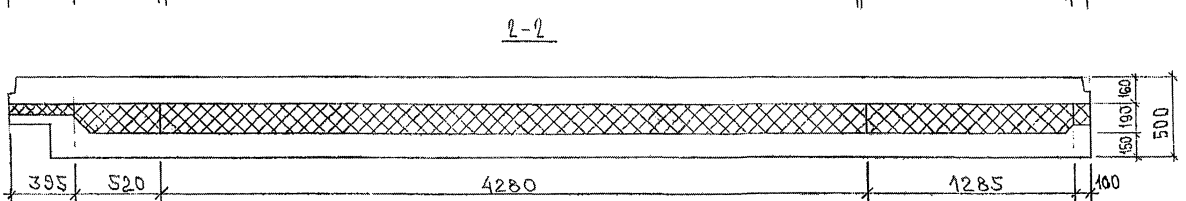

7НС 23Т2
ЗЕРКАЛЬНОЕ ОТРАЖЕНИЕ 7НС22Т2

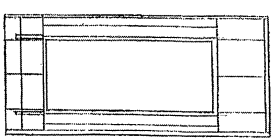

ИНВ. № ПОДЛ. | ПОДПИСЬ И ДАТА | ВЗАМ. ИНВ. №
8934-77

Схема армирования 7НС22Т2

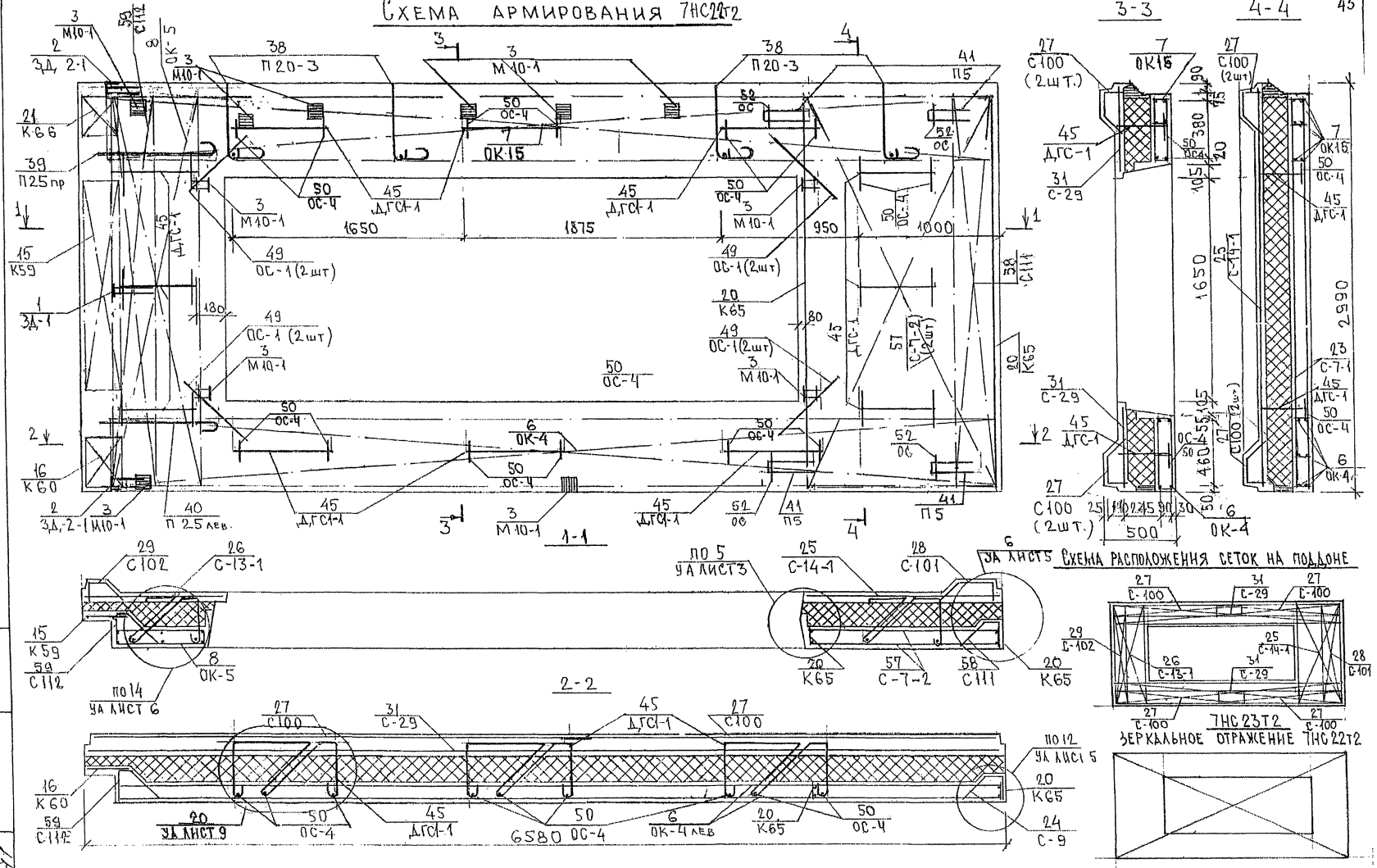

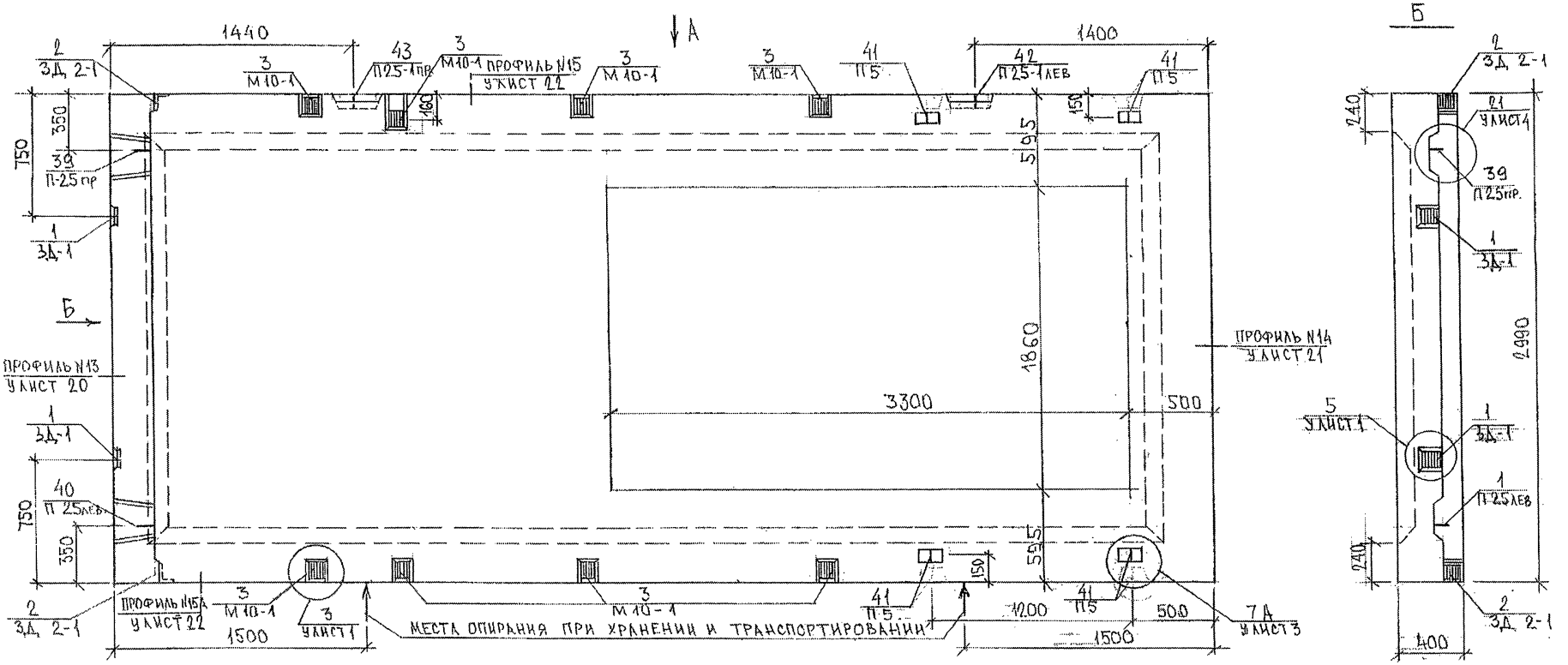

НАЧ. ОТД.	ВАНАГ	
ГЛ. СПЕЦ.	БАСКО	
ЗАВ. ГР.	ГУРЕВИЧ	
РАЗРАБ.	ЗАЙЦЕВА	
ПРОВЕРИЛ	ГУРЕВИЧ	

7РС 41132. 7НС. 05СБ.

ПАНЕЛЬ 7НС 53Т2
СБОРОЧНЫЙ ЧЕРТЕЖ

СТАДИЯ	ЛИСТ	ЛИСТОВ
Р	1	3

МНИИТЭП
ОСК

КУК. МАСТ. №7 | КАПТЕРЕВ
ГЛ. ИНЖ. М. №7

6538-11

Схема раскладки утеплителя 7НС53Т2

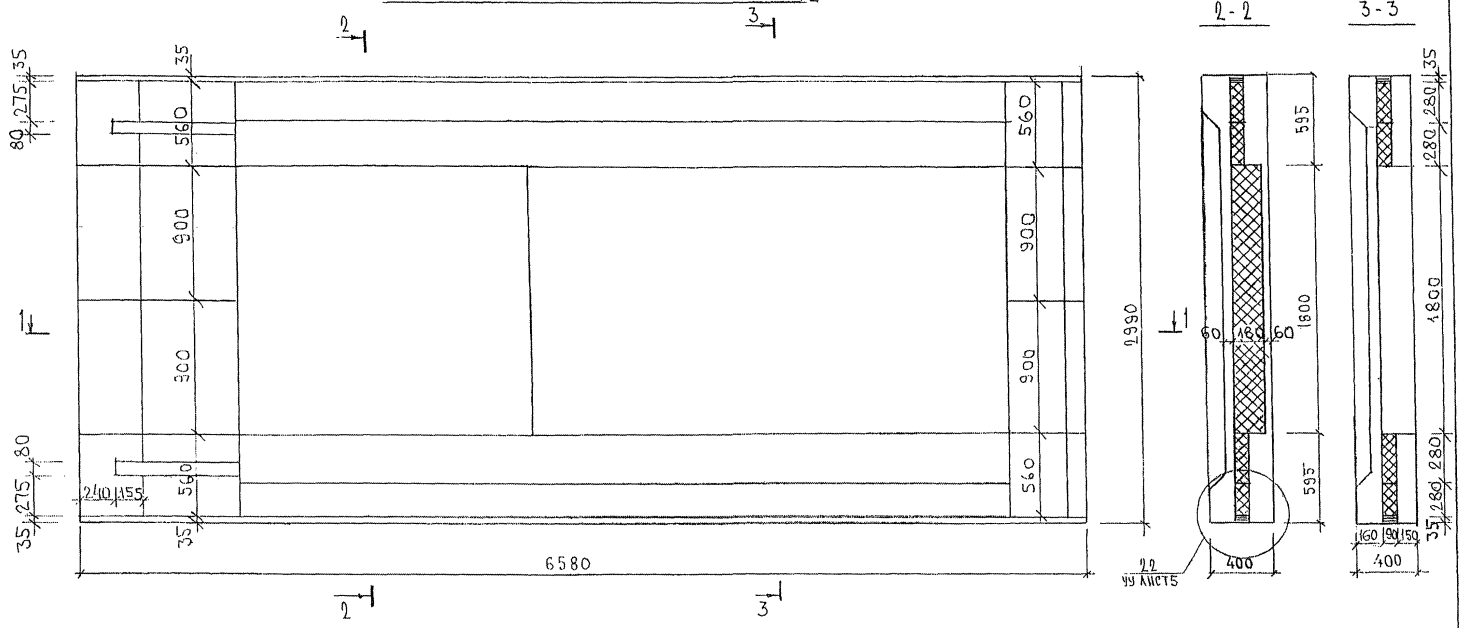

Инв. № подл.	Подпись и дата	Взам. инв. №
8538		

Схема армирования 7НС53Т2

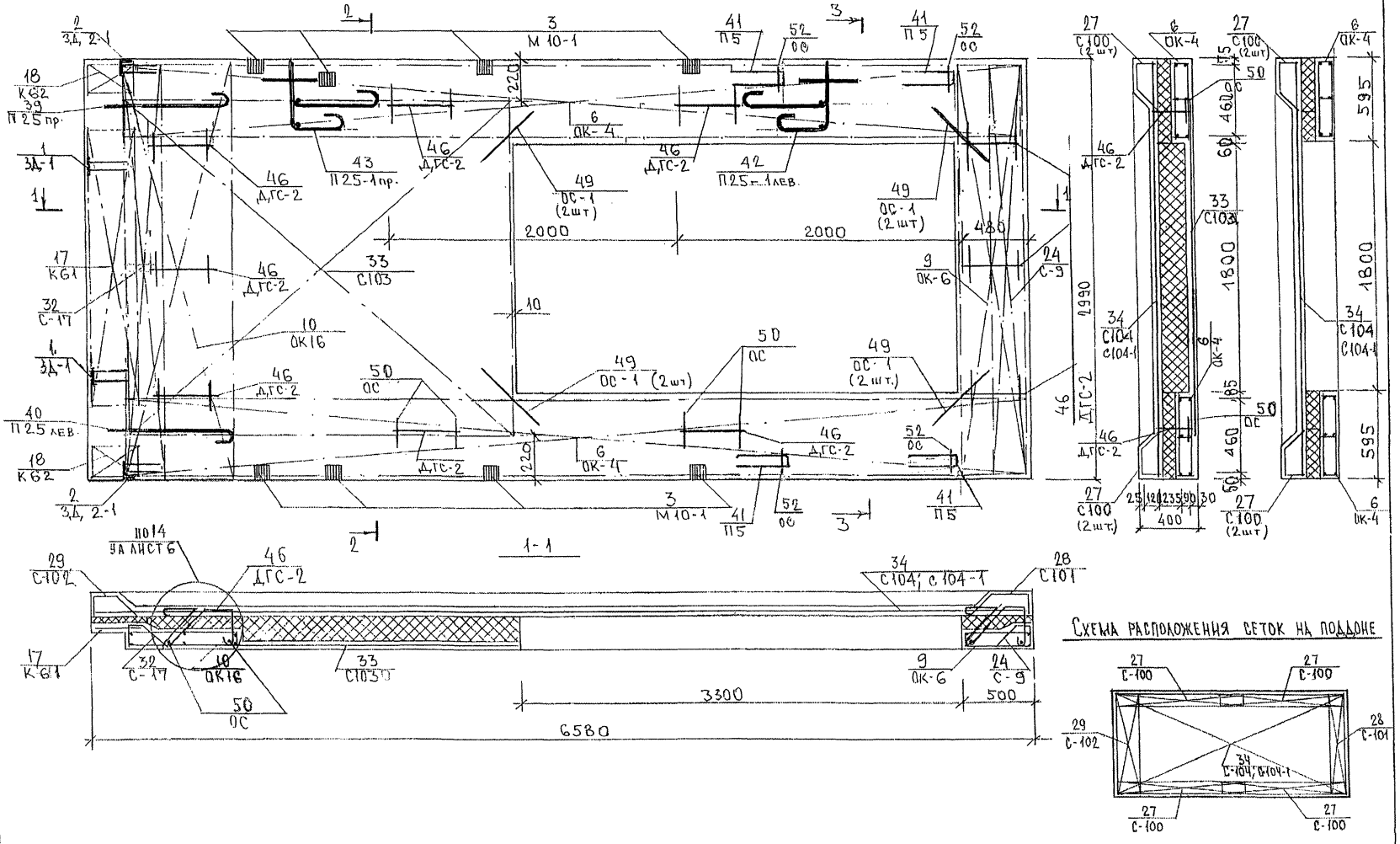

Инв. № подл.	Подпись и дата	Взам. инв. №
35332		

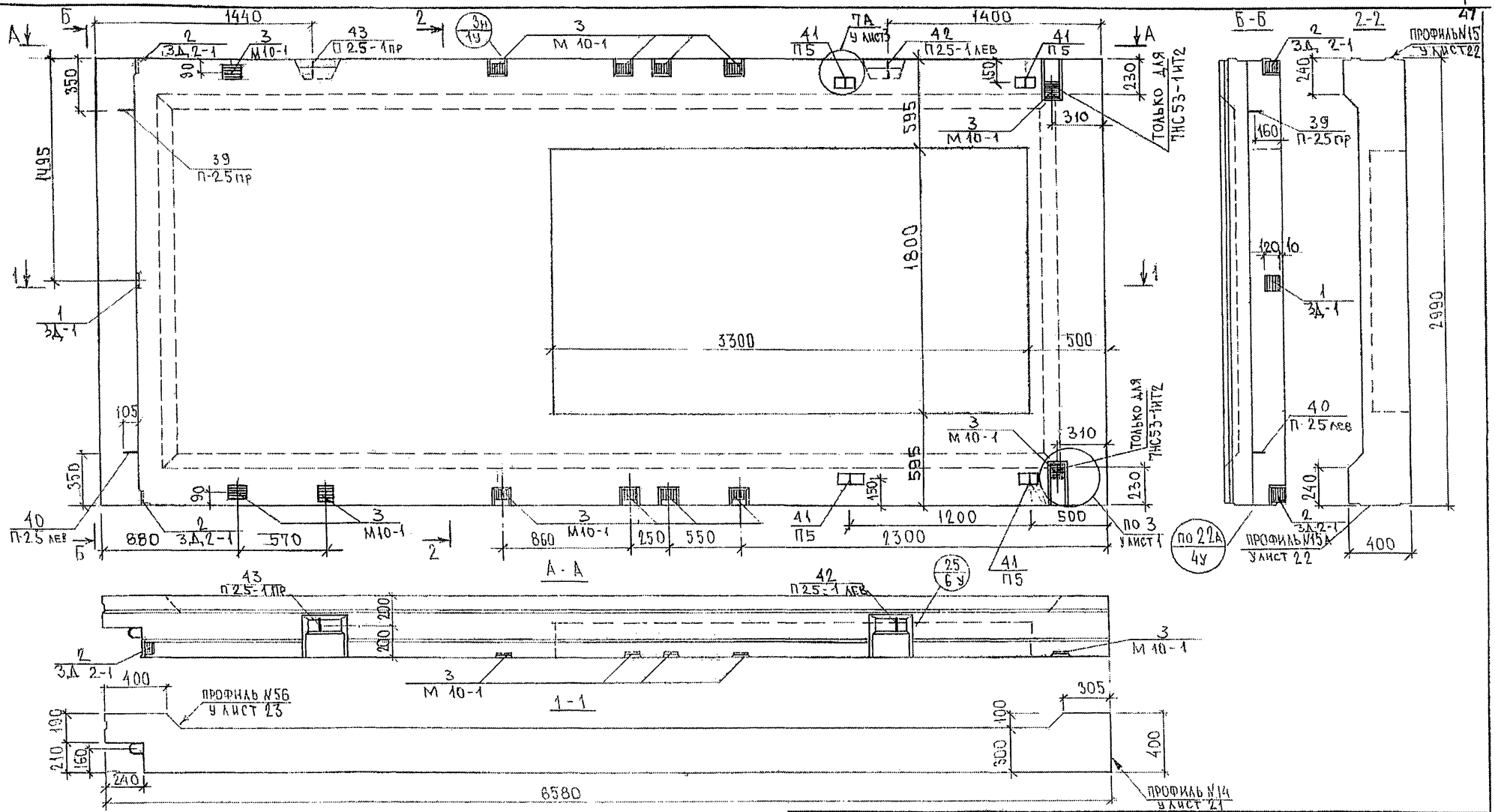

СОГЛАСОВАНО
КАПТЕРЕВ
МАРЦЕНКОВ
РУК. №ЛСТ. 7
ГА. СПЕЦ. №7

Взаим. инв. №
Подпись и дата
Инв. № подл. 8538-1

НАЧ. ОТД.	ВАНАГ	
ГА. СПЕЦ.	БАСКО	
РУК. ГР.	ГУРЕВИЧ	
РАЗРАБ.	ЛИТВАК	
ПРОВЕР.	ГУРЕВИЧ	

ТРС 4113-2.7НС.06СБ.

Панели 7НС 53-1Т2
7НС 53-1ИТ2
Сборочный чертеж.

Стадия	Масса	Масштаб
Р		1:25
Лист 1	Листов 3	

МНИИТЭП
ОСК.

Схема раскладки утеплителя ТНС53-1Т2; ТНС53-1НТ2

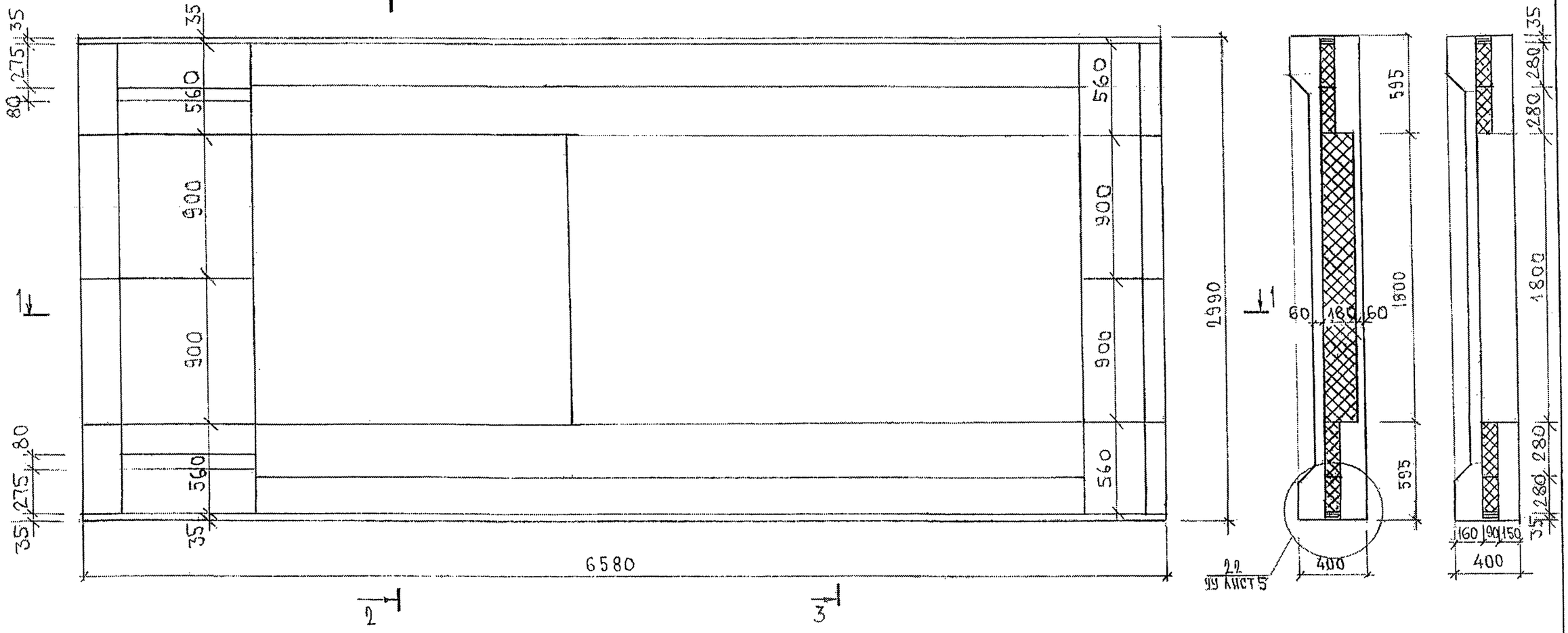

1 - 1

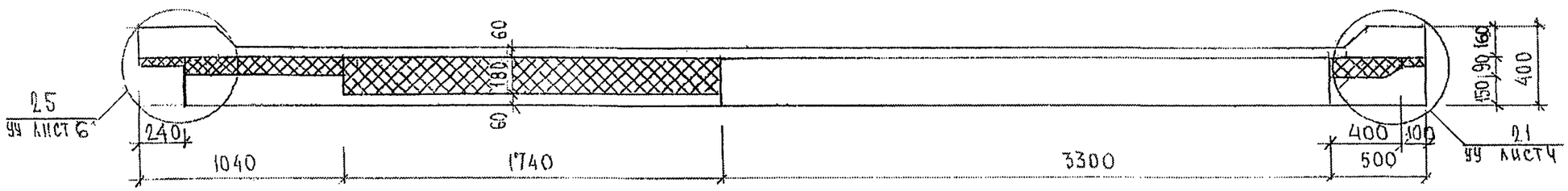

Инв. № подл.	Подпись и дата	Взам. инв. №
8538-4		

Схема армирования 7НС53-1Т2; 7НС53-1КТ2

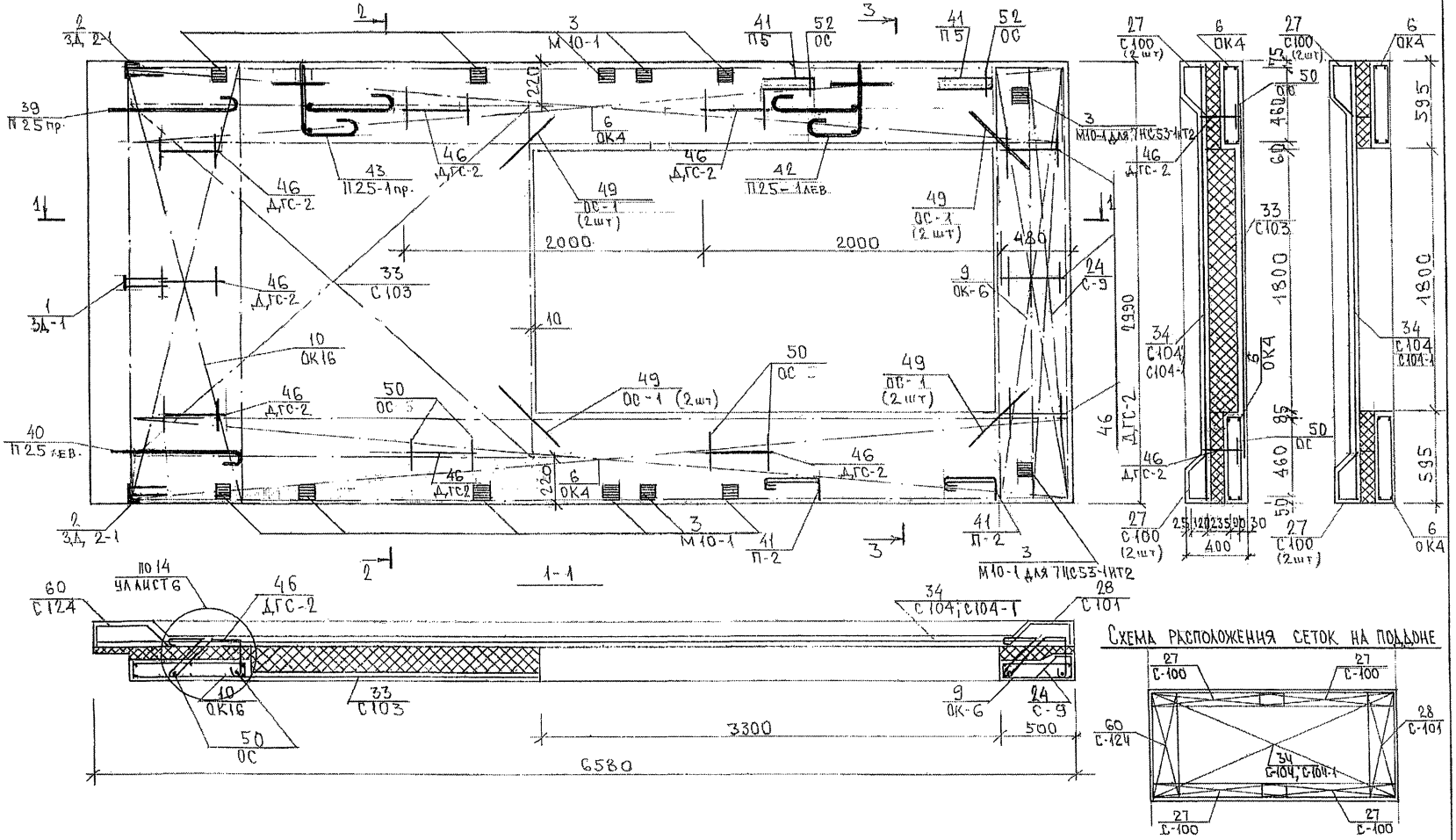

Схема расположения сеток на поддоне

Инв. № подл. | Подпись и дата | Взам. инв. №
45387

Инв. № подл.	Подпись и дата	Взам. инв. №

Формат	Зона	Позиц.	Обозначение	Наименование	Кол. на испол. 01	02	03	04	05	06	07				Примеч.
А3				Документация											
			7РС41132.7НС.07СБ.	Сборочный чертеж	X										
			7РС41132.7НС.08 СБ.	Сборочный чертеж		X	X								
			7РС41132.7НС.09 СБ.	Сборочный чертеж				X	X						
			7РС41132.7НС.10СБ	Сборочный чертеж						X	X				
			7РС41132.ПЗ	Пояснительная записка	X	X	X	X	X	X	X				
			7РС41132.РС	Ведомость расхода стали	X	X	X	X	X	X	X				
			7РС41132.У.	Узлы габаритные	X	X	X	X	X	X	X				
			7РС41132.УУ.	Узлы по раскладке утеплителя	X	X	X	X	X	X	X				
			7РС41132.УА	Узлы арматурные	X	X	X	X	X	X	X				

Нач.отд.	Ванаг	
Гл.спец.	Баско	
Зав.гр.	Николаева	
Разраб.	Николаева	
Проверил	Скоморохова	

7РС41132.7НС.07÷10СБ.

Панели 7НС54Т2; 7НС55-1ИТ2; 7НС55-2ИТ2; 7НС55-3ИТ2; 7НС55-4ИТ2; 7НС63Т2; 7НС64Т2;

Стадия	Лист	Листов
Р	1	6

МНИИТЭП ОСК

Форма 1б ГОСТ 2.113-75

Инв. № подл.	Подпись и дата	Взам. инв. №

Формат	Зона	Позиц.	Обозначение	Наименование	Кол. на испол. 01	02	03	04	05	06	07				Примеч.
				Сборочные единицы											
А3		1	7РС41132	Закладная деталь ЗД1	1	2	2	2	2	3	3				
		2		ЗД2-1	2	1	1	1	1	1	1				
		3		М10-1	11	7	7	3	3	8	8				
		7	7РС41132	Объемный каркас ОК4	2	2	2	2	2	2	2				
		8		ОК5		1	1								
		9		ОК6				1	1	1	1				
		10		ОК13	1										
		11		ОК14	1										
		12		ОК16				1	1	1	1				

Марка	7НС54Т2	7НС55-1ИТ2	7НС55-2ИТ2	7НС55-3ИТ2	7НС55-4ИТ2	7НС63Т2	7НС64Т2

7РС41132.7НС.07÷10СБ.

Лист 2

Форма 1б ГОСТ 2.113-75

Инв. № подл.	Подпись и дата	Взам. инв. №

Формат	Зона	Позиц.	Обозначение	Наименование		Кол на испол. 01	02	03	04	05	06	07				Примеч.
А3		16	7РС41132	Каркас	К2		2	2								
		17			К50		4	4	4	4	4	4				
		18			К60		1	1								
		19			К62		1	1			1	1				
		20			К67		1	1	1	1						
		21			К68		1	1			1	1				
		22			К69						1	1				
		26	7РС41132	Сетка	С29		1	1								
		27			С191				1	1	1	1				
		28			С194				1	1	1	1				
		29			С71		1	1	1	1	2	2				
		30			С100	4	4	4	2	2	2	2				
		31			С108	2										
		32			С108-1	2										

Марка	7НС54Т2	7НС55-1НТ2	7НС55-2НТ2	7НС55-3НТ2	7НС55-4НТ2	7НС63Т2	7НС64Т2

Инв. № подл.	Подпись и дата	Взам. инв. №

Формат	Зона	Позиц.	Обозначение	Наименование		Кол на испол. 01	02	03	04	05	06	07				Примеч.
А3		33	7РС41132	Сетка	С109	1										
		34			С110	1										
		35			С112		1	1								
		36			С113	1										
		37			С114		1	1								
		38			С192				1	1	1	1				
		39			С193				1	1	1	1				
		40			С116		2	2								
		41			С117		1	1								
		42			С118				1	1						
		43			С119		1	1			1	1				
		44			С120		1	1	1	1	1	1				
		45			С190				1	1	1	1				
		46			С122		1	1								
		47			С123				2	2	2	2				
		48			С125	1										

Марка	7НС54Т2	7НС55-1НТ2	7НС55-2НТ2	7НС55-3НТ2	7НС55-4НТ2	7НС63Т2	7НС64Т2

Инв. № подл.	Подпись и дата	Взам. инв. №

Формат	Зона	Позиц.	Обозначение	Наименование	Кол. на испол. 01	02	03	04	05	06	07	Примеч.
А3		51	7РС41132	Петля П25пр.	1	1	1	1	1	1	1	
		52		П25лев.	1	1	1	1	1	1	1	
		53		П25-1пр.	1			1	1	1	1	
		54		П25-1лев.	1			1	1	1	1	
		55		П20-3		4	4					
		57		П5	4	4	4	4	4	4	4	
		60	7РС41132	Дискретная связь ДГС-1		6	6					
		61		ДГС-2	6			10	10	10	10	
				ДГО1-1		6	6					
				ДГС2-1	6							
				Детали								
				Стержни								
				Сталь класса АIII по ГОСТ 5781-82								
Б/ч		67		ф12 l=200 0.18кг	4	4	4	4	4	4	4	
				Марка	7НС54Т2	7НС55-1Ит2	7НС55-2Ит2	7НС55-3Ит2	7НС55-4Ит2	7НС63Т2	7НС64Т2	

Форма 1В ГОСТ 2.113-75

Инв. № подл.	Подпись и дата	Взам. инв. №

Формат	Зона	Позиц.	Обозначение	Наименование	Кол. на испол. 01	02	03	04	05	06	07	Примеч.
Б/ч		68		ф10 l=700 0.43кг	8	8	8	8	8	8	8	
		69		ф6 l=250 0.05кг	30	30	30	20	20	20	20	
		72		Шпилька Ш-1	20	20	20	20	20	20	20	
				Материалы								
				Тяжелый бетон В25, м³	3,27	3,38	3,38	3,58	3,58	3,66	3,66	
				Утеплитель ПСБ , м³	1,36	2,10	2,10	1,24	1,24	1,21	1,21	
				Минераловатные плиты , м³	0,04	0,15	0,15	0,15	0,15	0,11	0,11	
				Марка	7НС54Т2	7НС55-1Ит2	7НС55-2Ит2	7НС55-3Ит2	7НС55-4Ит2	7НС63Т2	7НС64Т2	

Форма 1В ГОСТ 2.113-75

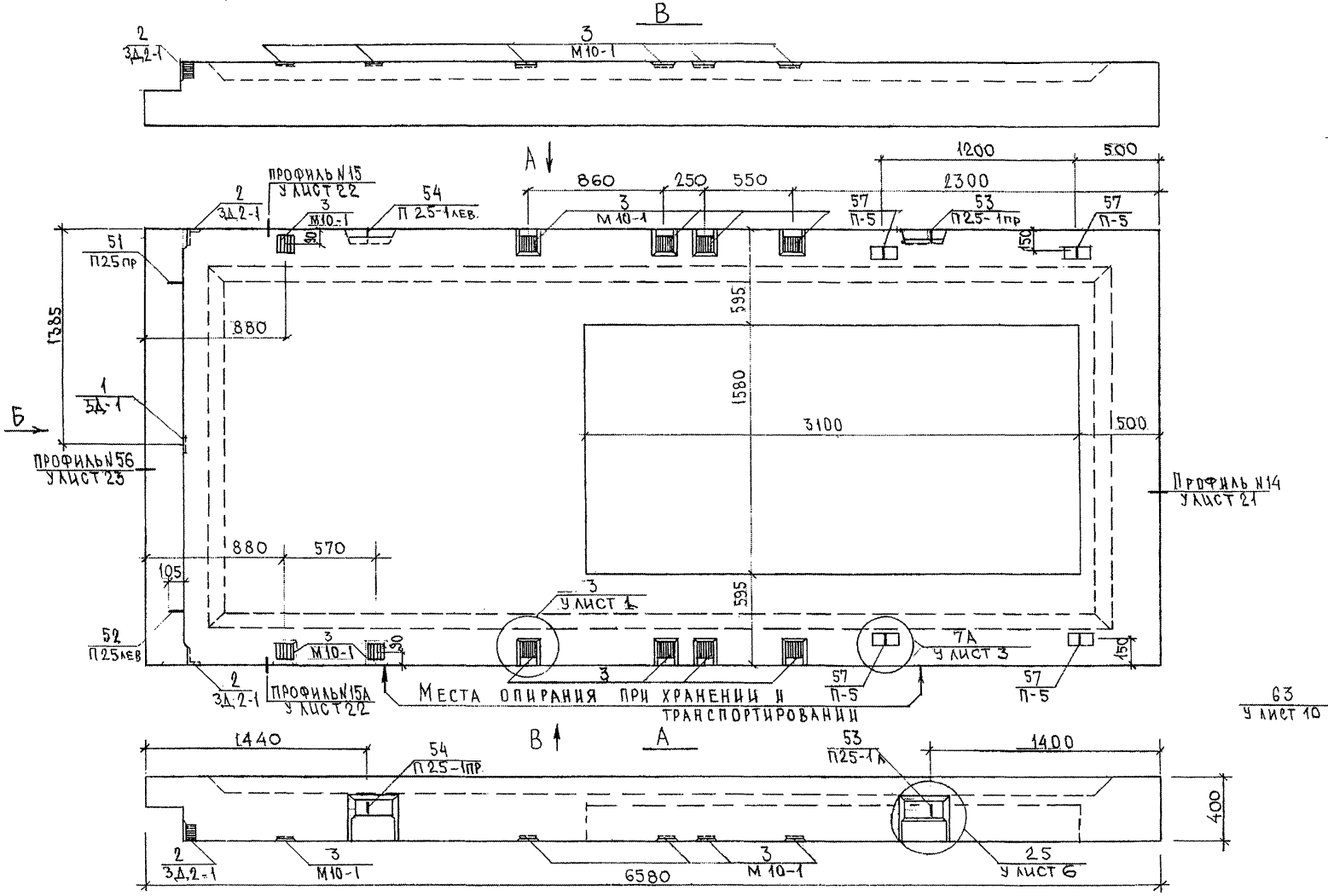

СОГЛАСОВАНО
Рук. маст. 7 Каптерев
Гл. спец. М17 Марченков

Взам. инв. №

Подпись и дата

Инв. № подл. 8538-1

Нач. отд.	Ванаг	
Гл. спец.	Баско	
Рук. гр.	Николаева	
Разраб.	Умярова	
Проверил	Николаева	

7РС 41132.7НС.07СБ.

Панель 7НС54Т2
Сборочный чертеж

Стадия	Лист	Листов
Р	1	3

МНИИТЭП
ОСК

Формат А3

Схема раскладки утеплителя 7НС54т2

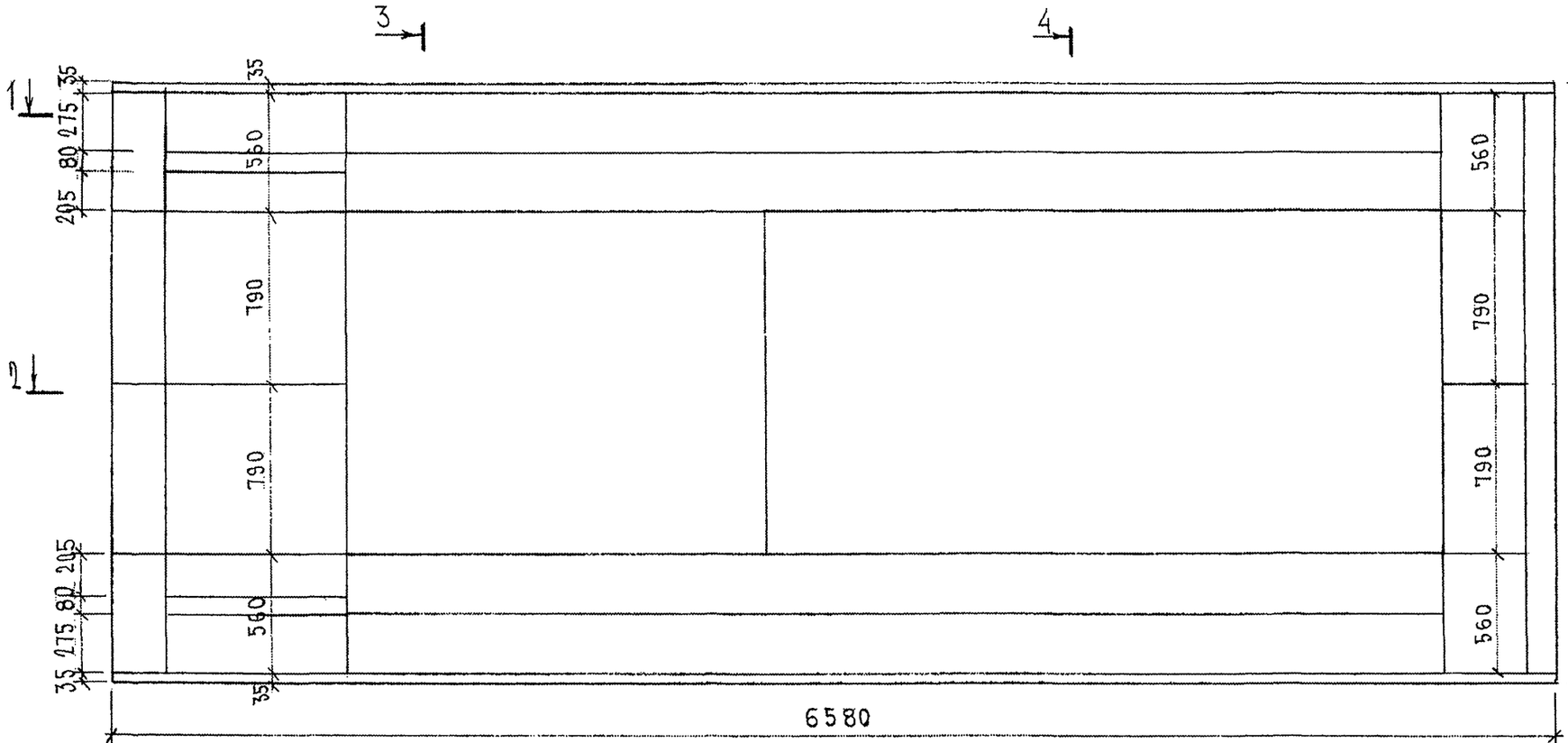

1 - 1

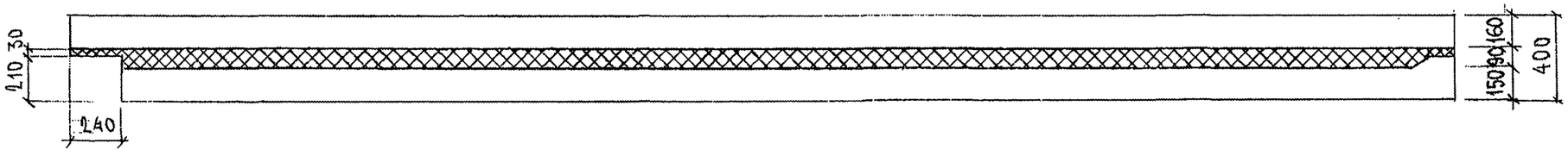

2 - 2

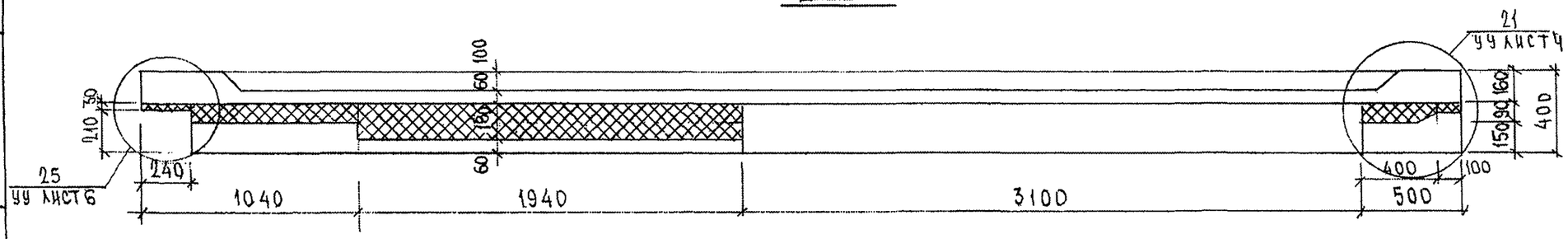

3 - 3

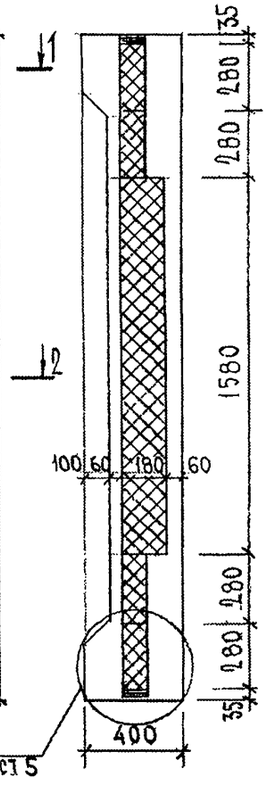

4 - 4

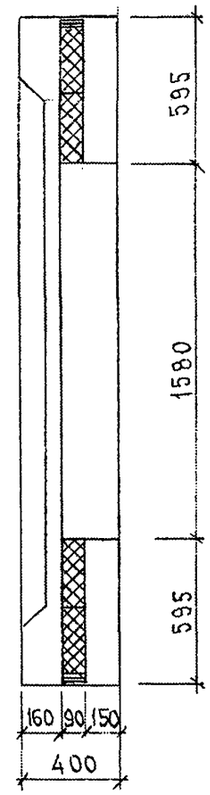

Схема армирования 7НС54т2

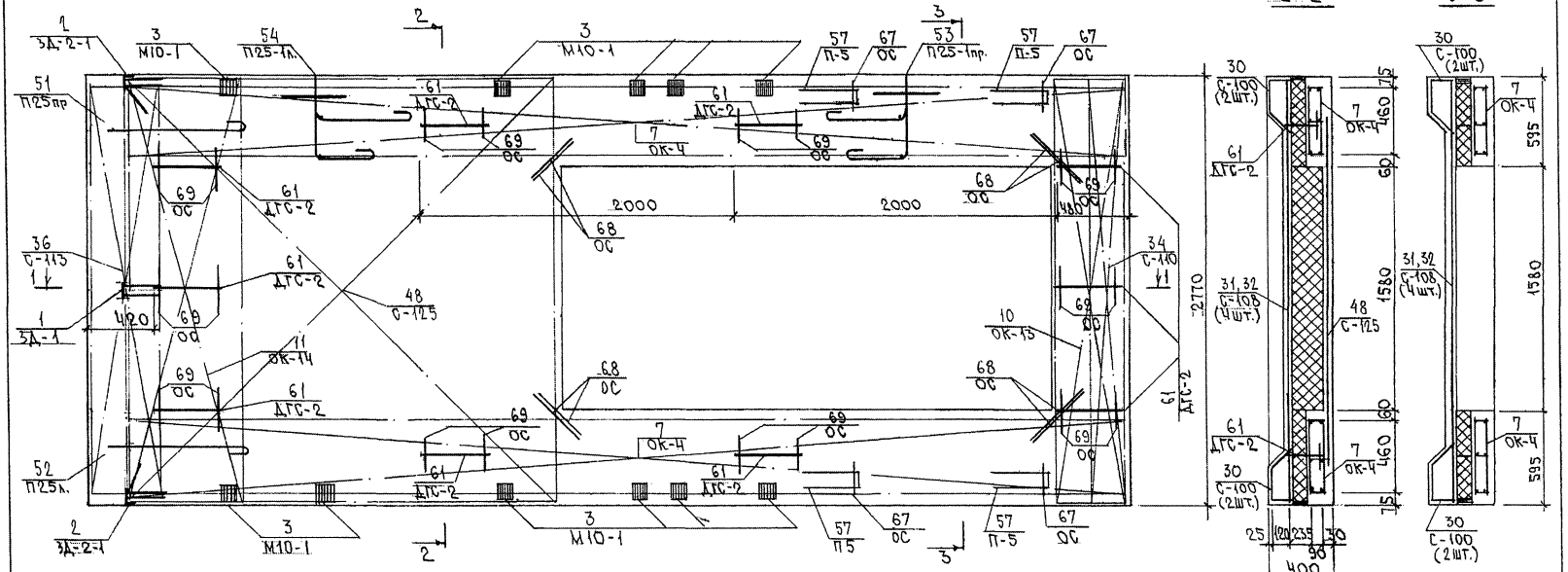

Инв. № подл. | Подпись и дата | Взам. инв. №

8538-У

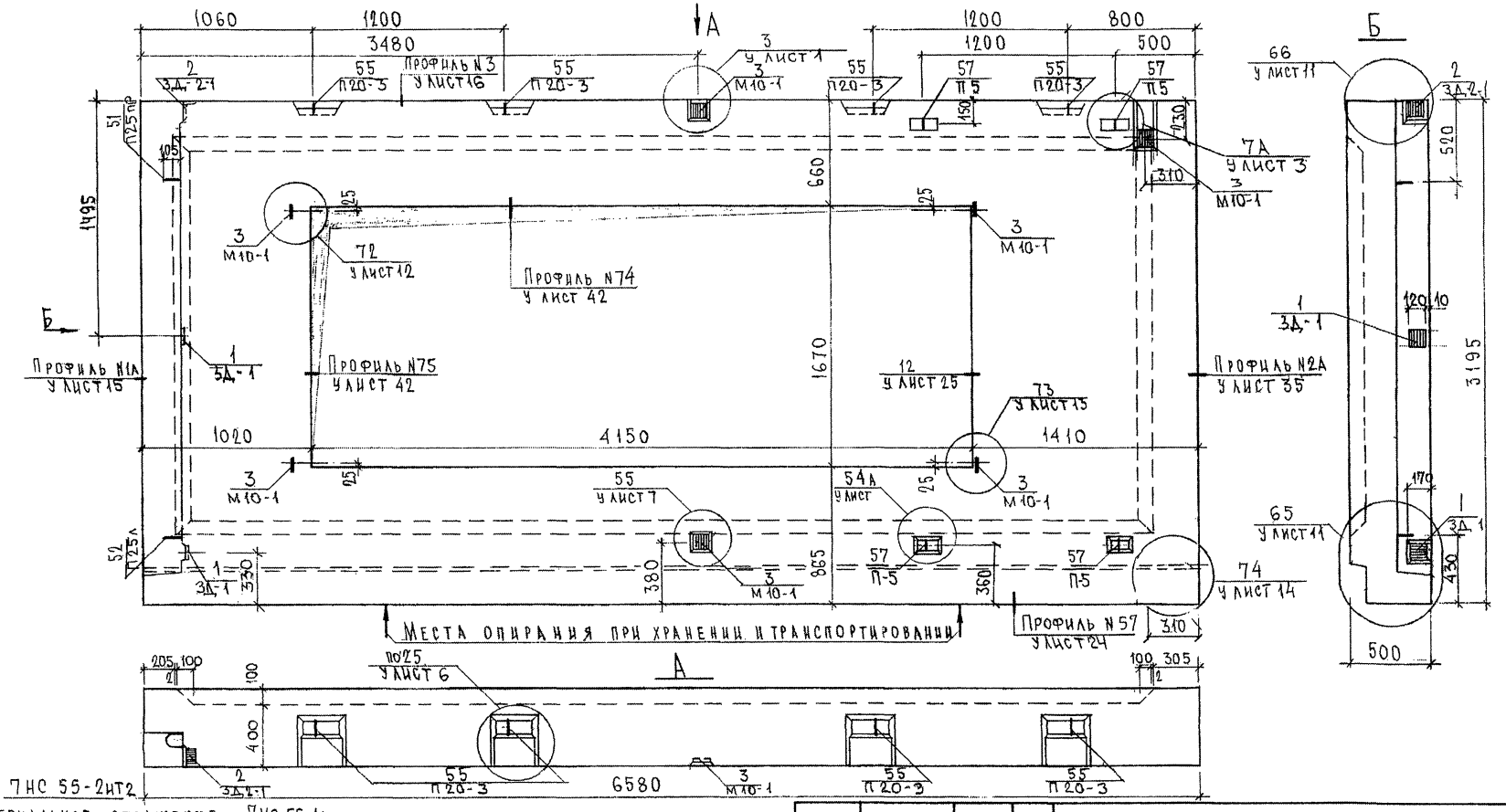

Нач.отд.	Ванаг		
Гл.спец.	Баско		
Зав.гр.	Николаева		
Разраб.	Умярова		
Проверил	Николаева		

7РС 41132.7НС.08 ОБ.

Панели 7НС 55-1ит2, 7НС 55-2ит2
Сборочный чертеж

Стадия	Лист	Листов
Р	1	2

МНИИТЭП
ОСК

Согласовано
Рук.маст.7 Каптерев
Гл.спец.,м.7 Марченков

Инв.№ подл. 23384 | Подпись и дата | Взам.инв.№

Формат А3

Схема раскладки утеплителя для 7НС55-1ИТ2

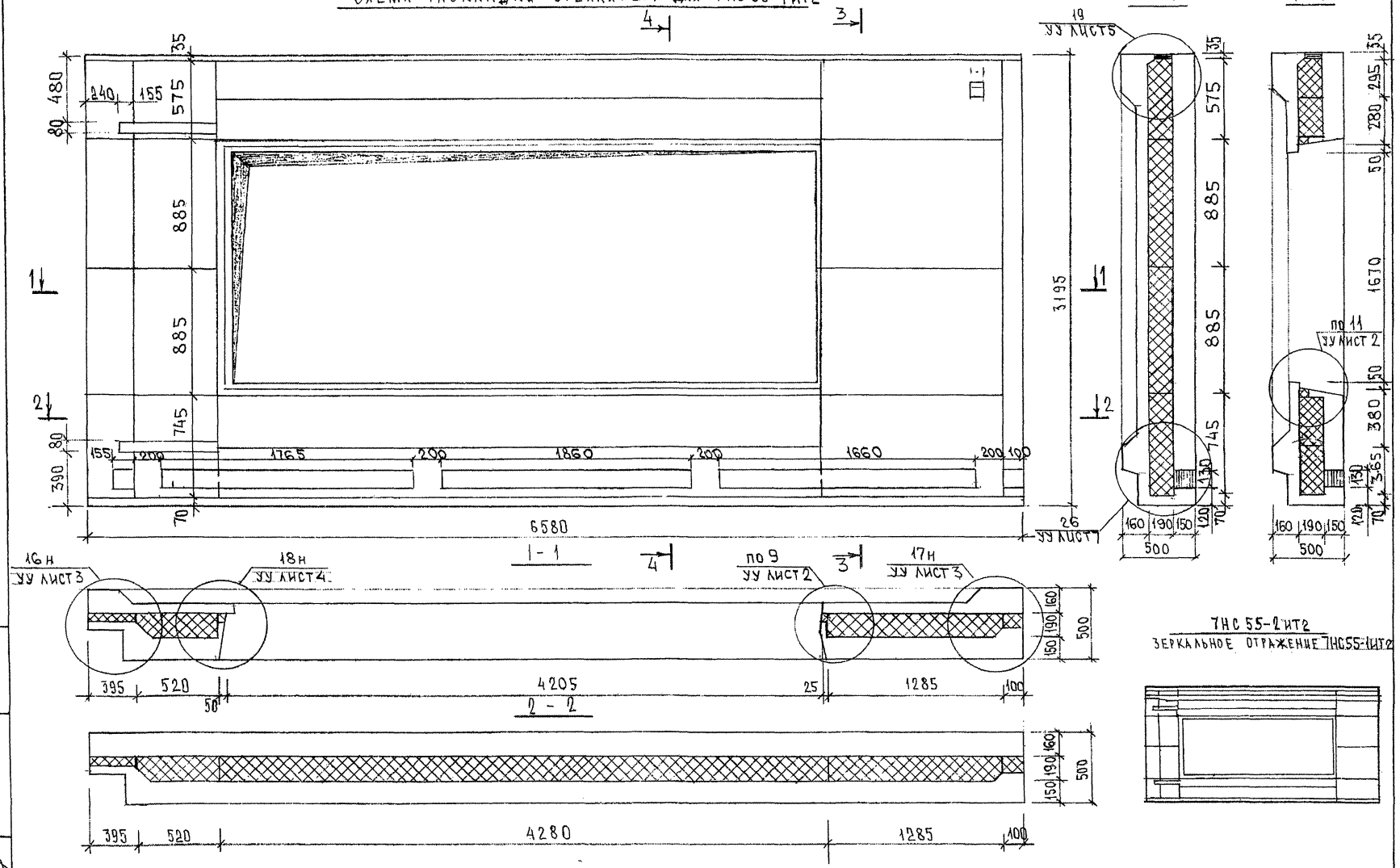

7НС 55-2ИТ2
ЗЕРКАЛЬНОЕ ОТРАЖЕНИЕ 7НС55-1ИТ2

Инв. № подл.	Подпись и дата	Взам. инв. №
8538 ГР		

СХЕМА АРМИРОВАНИЯ 7НС55-1ИТ2

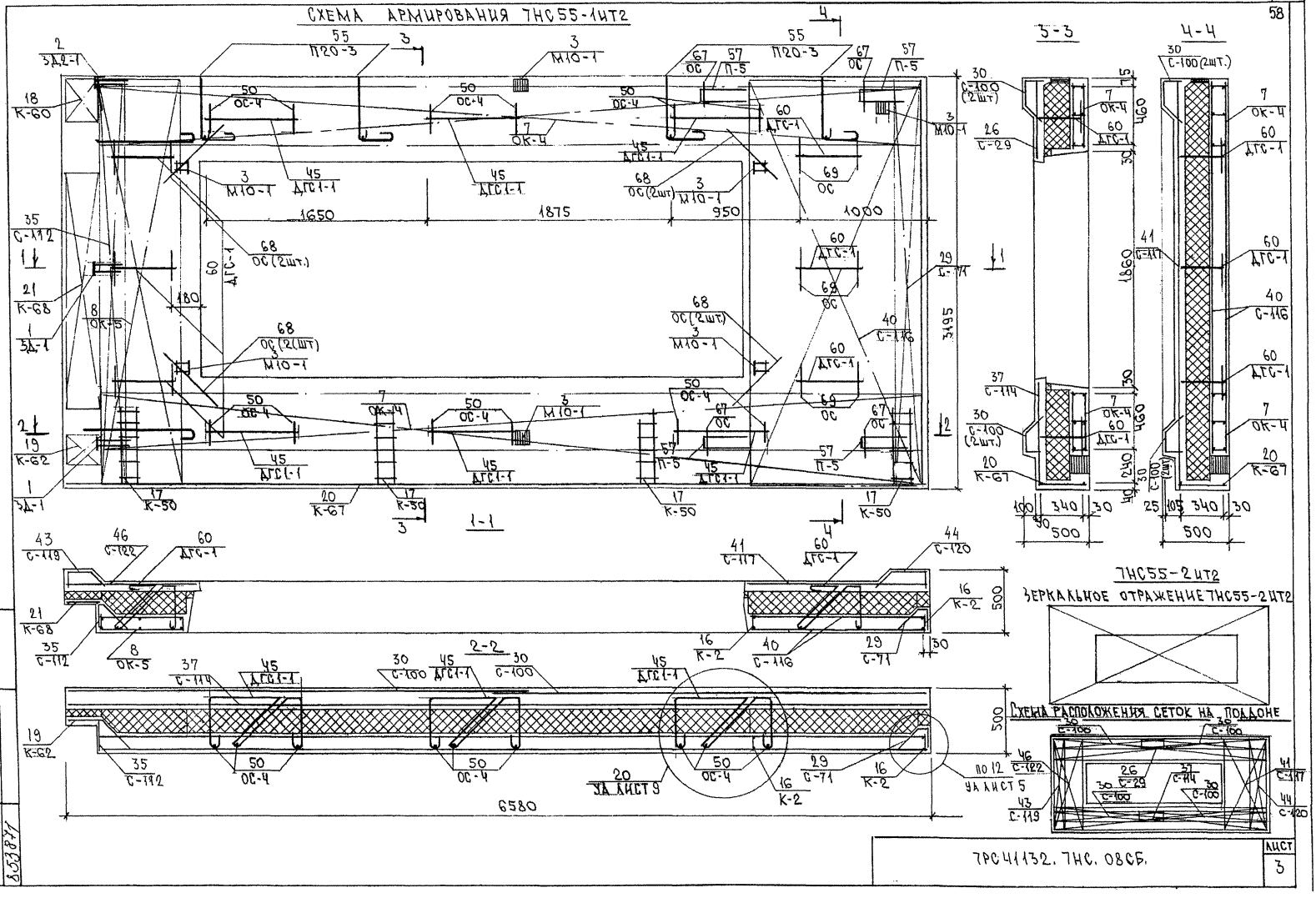

ИНВ.№ ПОДЛ. | ПОДПИСЬ И ДАТА | ВЗАМ. ИНВ.№

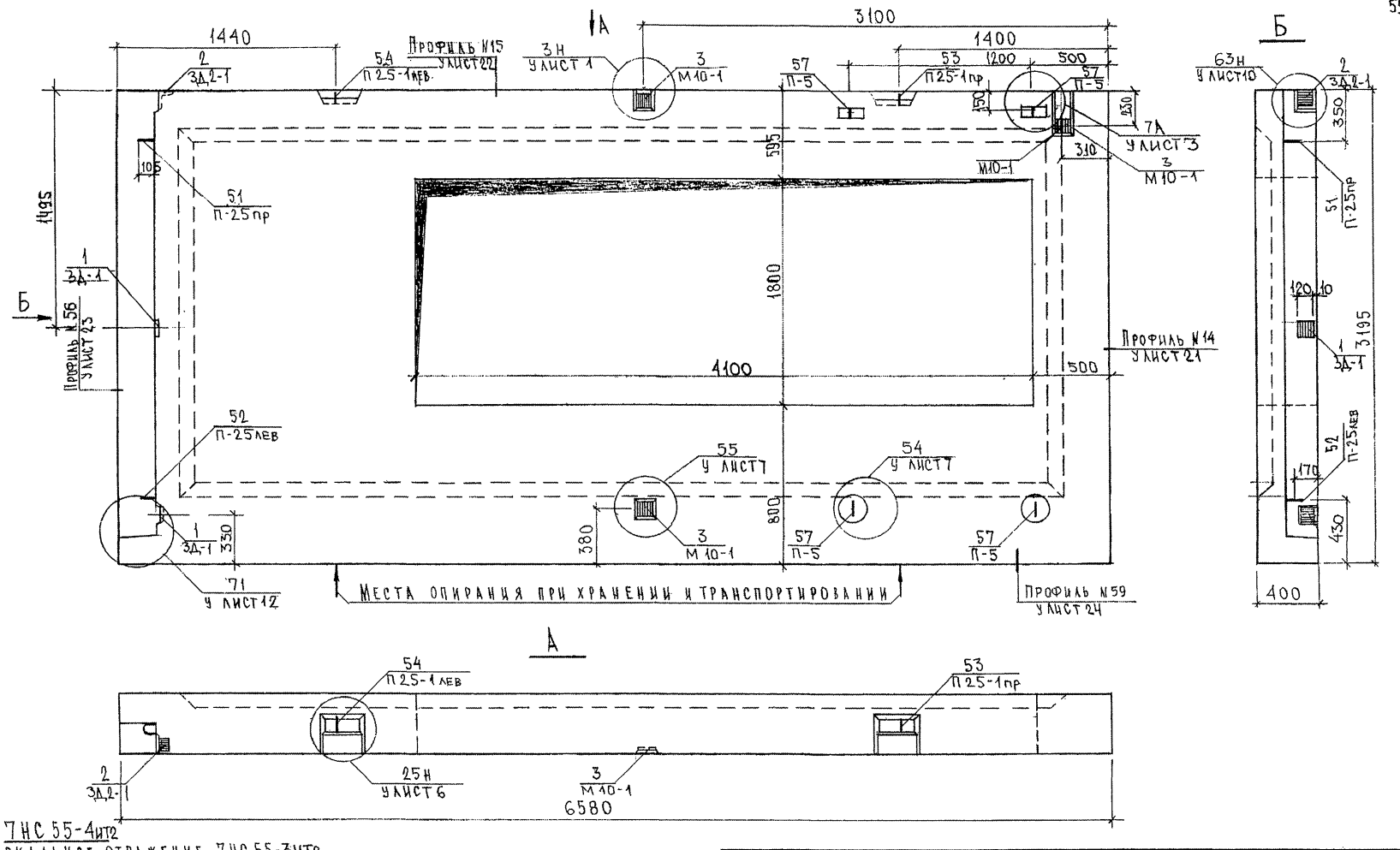

7НС 55-4ит2

Зеркальное отражение 7НС 55-3ит2

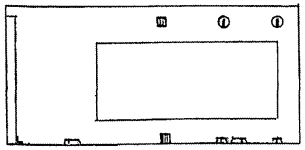

Нач.отд.	Ванаг	
Гл.спец.	Баско	
Рук.гр.	Николаева	
Разраб.	Умярова	
Проверил	Николаева	

7РС 41132.7НС.09 СБ.

Панели 7НС 55-3ит2, 7НС 55-4ит2

Сборочный чертеж

Стадия	Лист	Листов
Р	1	2

МНИИТЭП ОСК

Согласовано

Рук.маст.№7 Капперт

Гл.спец.№7 Марченков

Взам.инв.№

Подпись и дата

Инв.№ подл. 8538

Формат А3

Схема раскладки утеплителя для 7НС55-3ИТ2

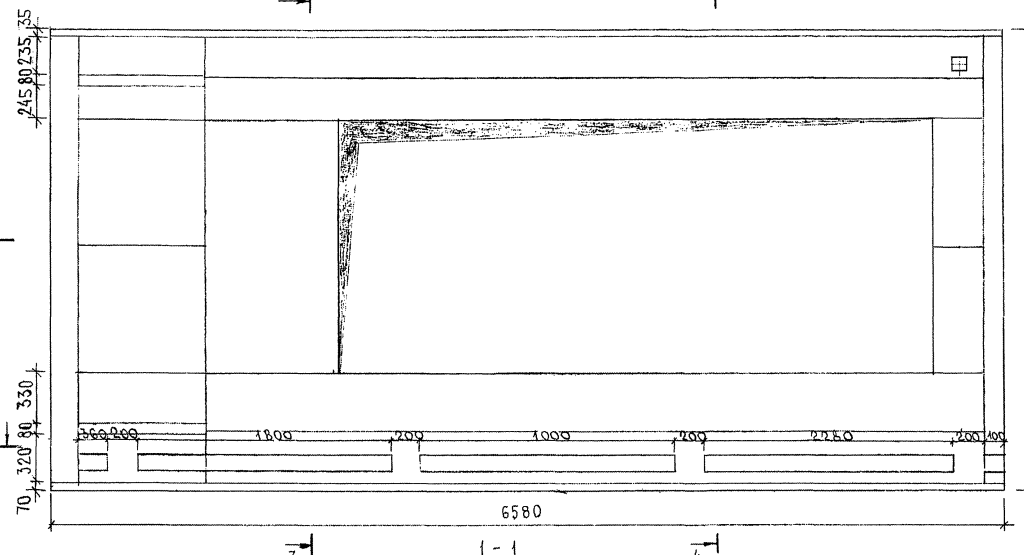

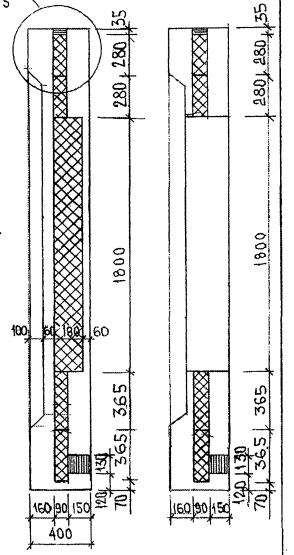

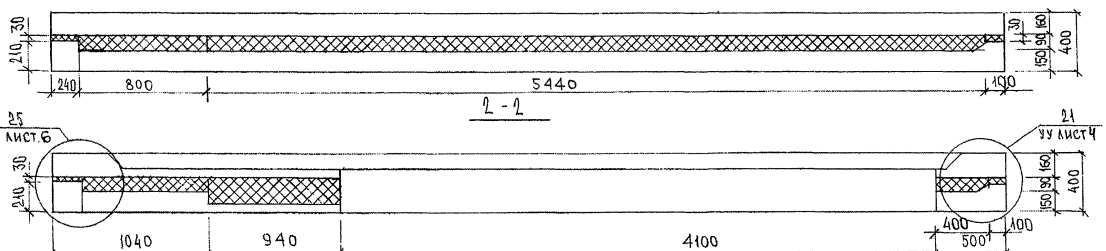

7НС55-4ИТ2-ЗЕРКАЛЬНОЕ ОТРАЖЕНИЕ 7НС55-3ИТ2

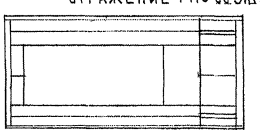

Инв. № подл. | Подпись и дата | Взам. инв. №
233877

7РС41132.7НС.09СБ

Лист 2

Схема армирования 7НС55-3ИТ2

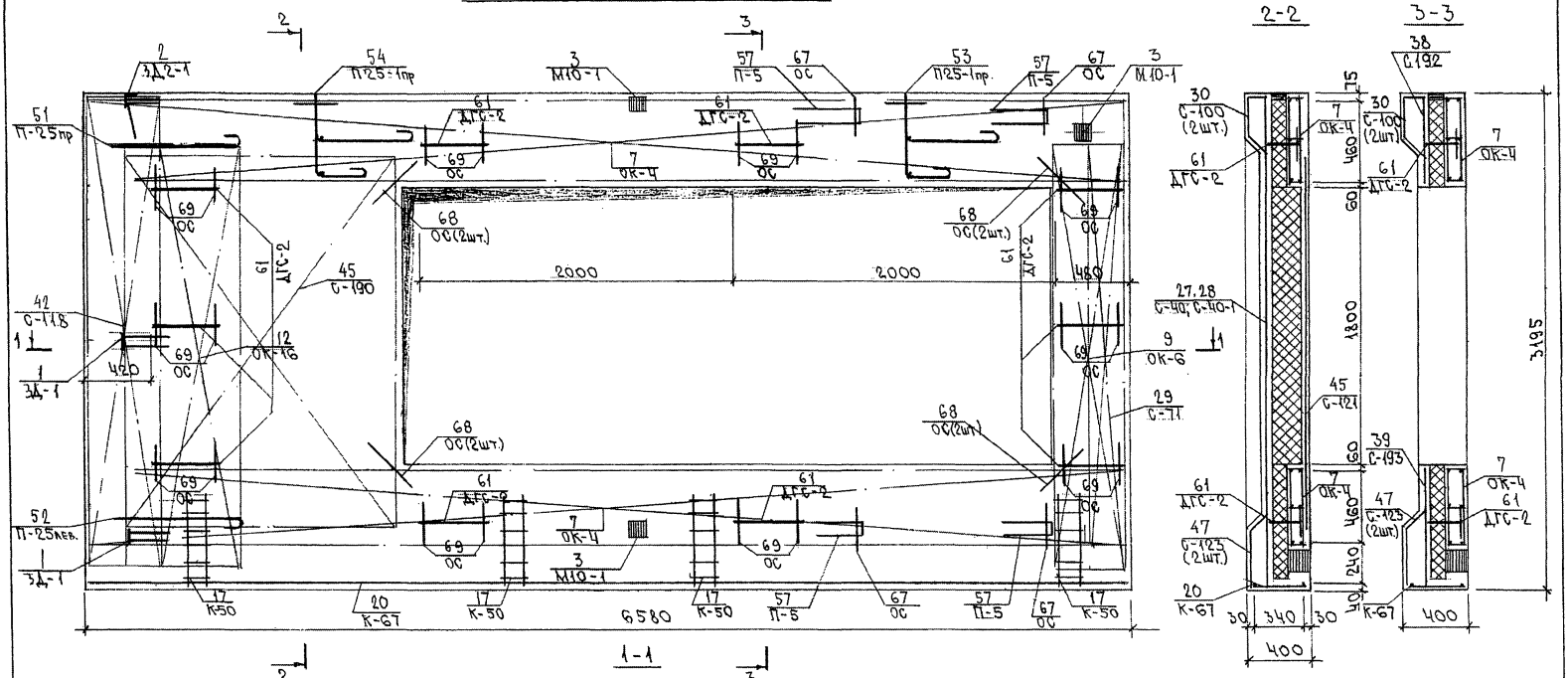

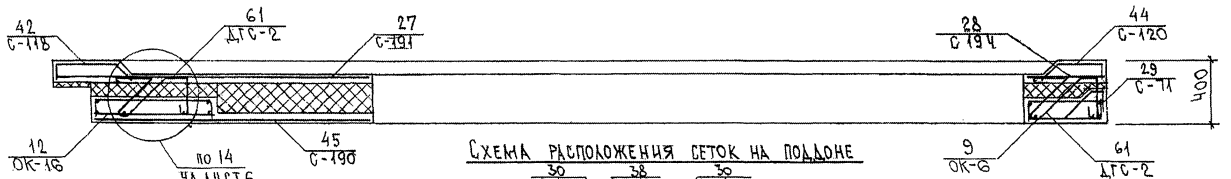

Схема расположения сеток на поддоне

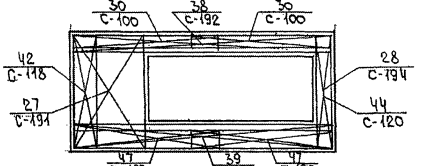

7НС55-4ИТ2

Зеркальное отражение 7НС55-3ИТ2

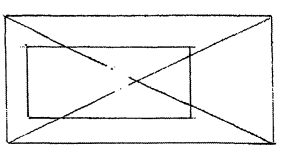

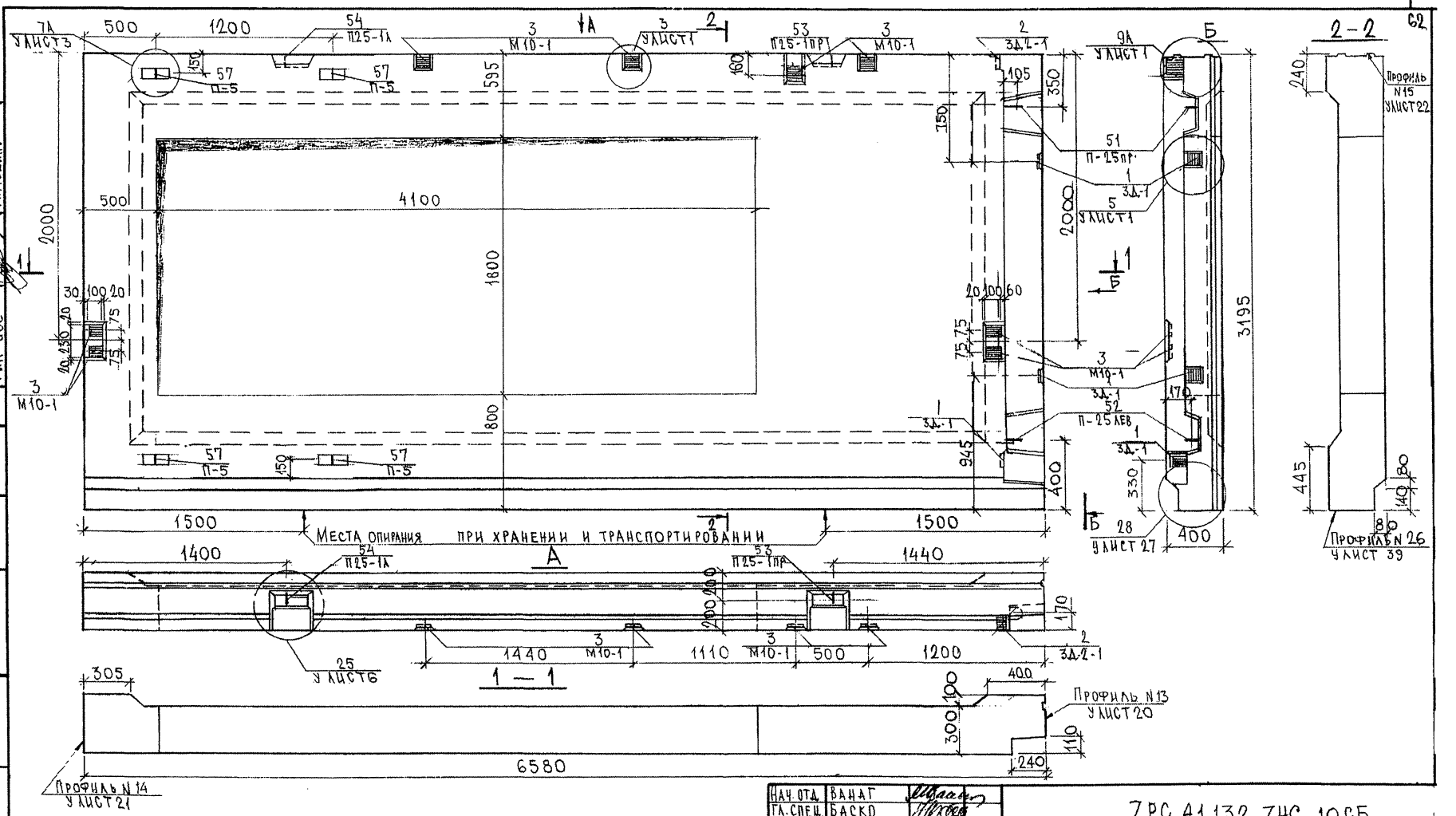

Нач. отд.	Ванаг	
Гл. спец.	Баско	
Зав. гр.	Николаева	
Разраб.	Скоморохова	
Провери.	Николаева	

7РС 41132.7НС.10СБ.

Панель 7НС 63т2
Сборочный чертеж

Стадия	Масса	Масштаб
Р		1:25
Лист	Листов 4	

МНИИТЭП
ОСК

Согласовано
Рук. маст. 7 Каптерев
Гл. спец., м. 7 Марченков
ГИП ООС Тимошин

Инв. № подл. 8538 | Подпись и дата | Взам. инв. №

Ф12и

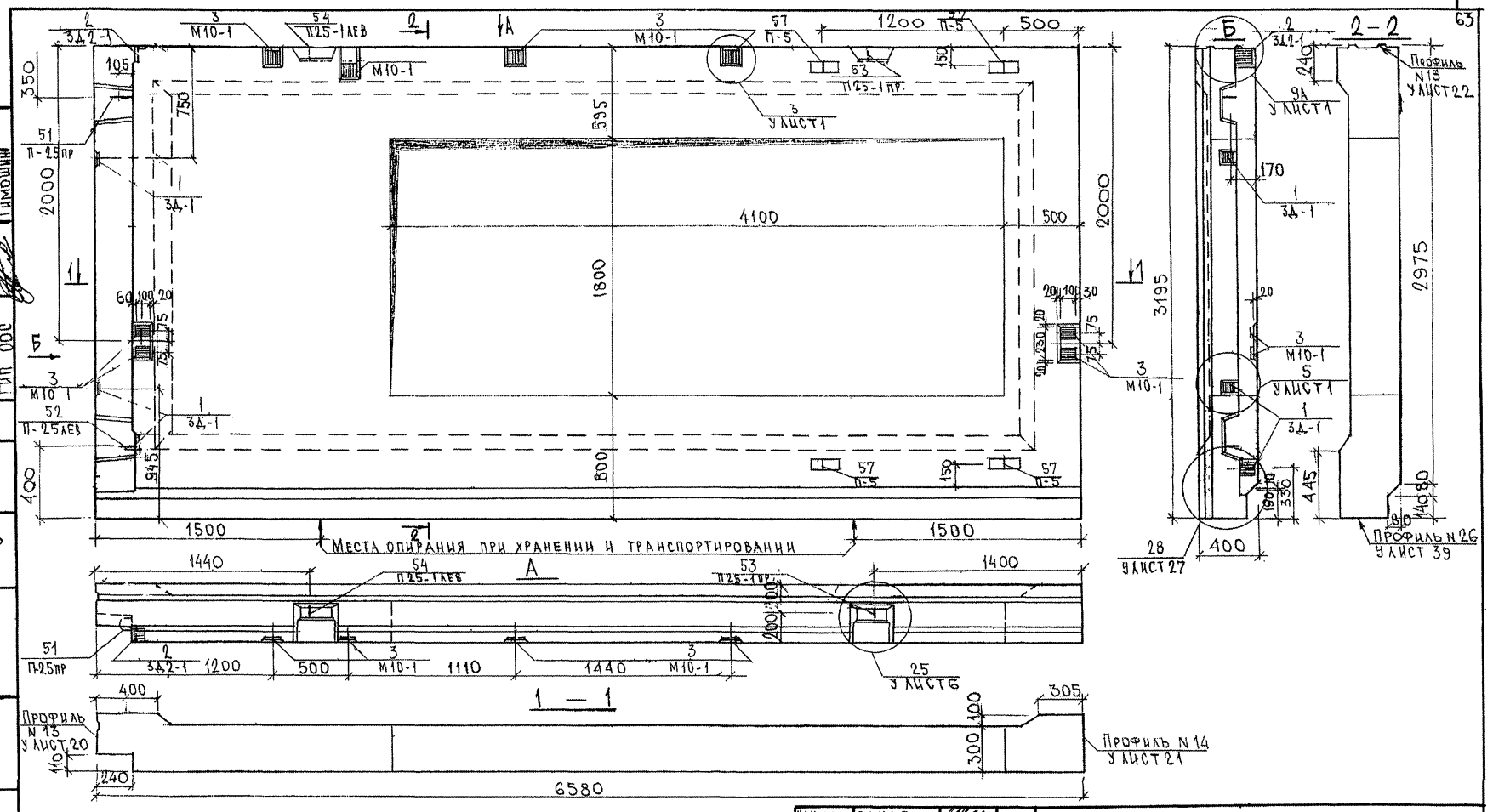

Нач.отд.	Ванаг	
Гл.спец.	Баско	
Зав.гр.	Николаева	
Разраб.	Скоморохова	
Провер.	Николаева	

7РС 41132.7НС.10СБ.

Панель 7НС 64Т2
Сборочный чертеж

Стадия	Масса	Масштаб
Р		1:25
Лист 2	Листов 4	

МНИИТЭП
ОСК

Согласовано
Инв.№ подл. | Подпись и дата | Взам. инв.№
Гимошинин
ГИП ООО
Жаптерев
Жарченкий
Гл.спец. М.7
Гл.к. маст.7

Ф12и

Схема раскладки утеплителя 7НС63Т2

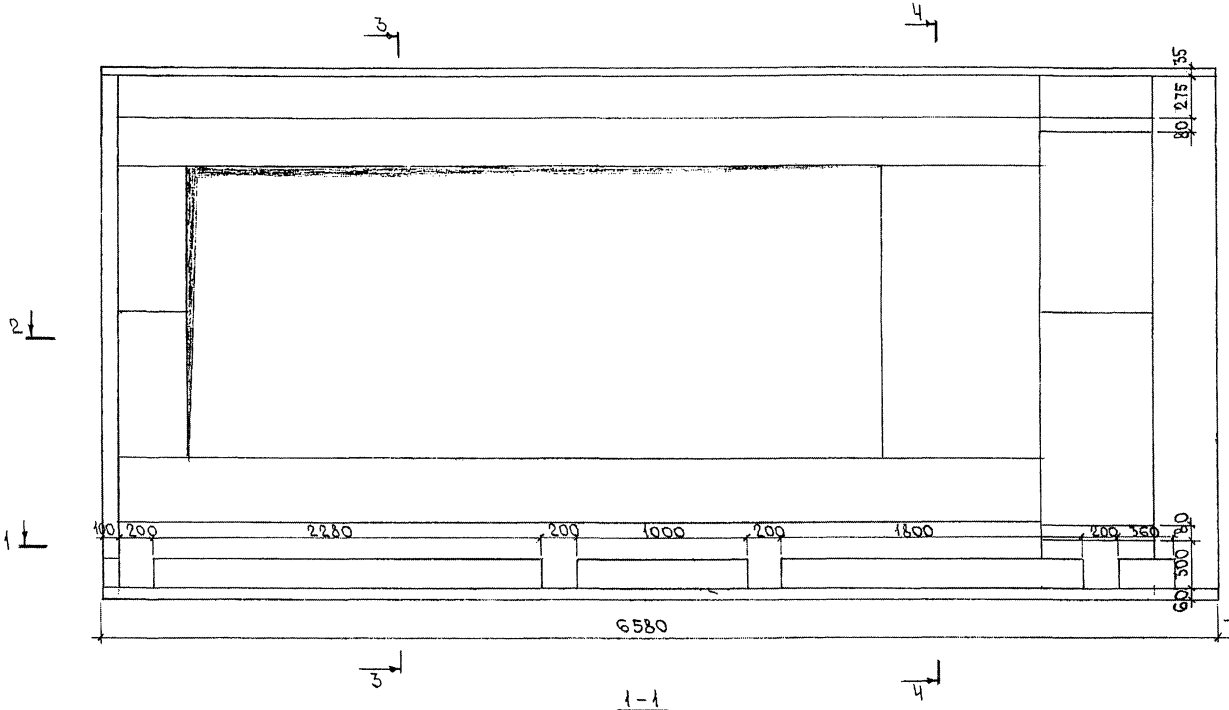

3-3

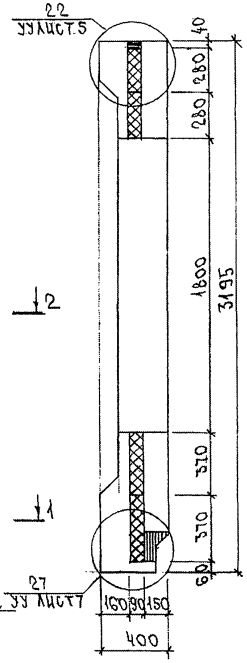

4-4

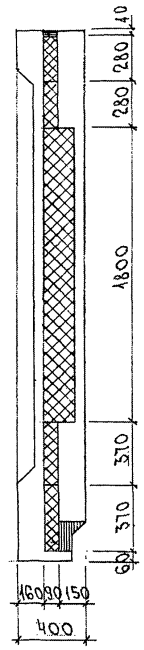

1-1

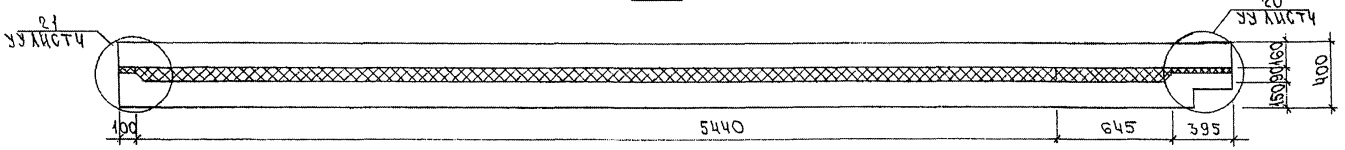

2-2

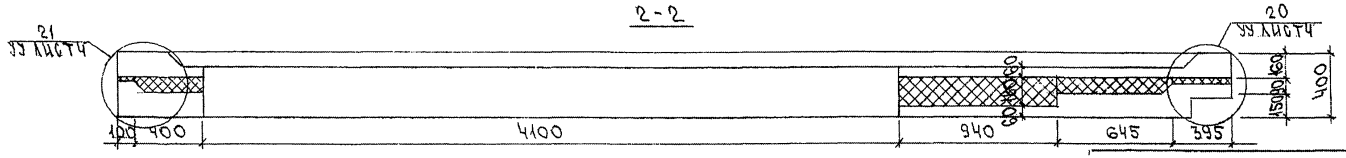

7НС64Т2
Зеркальное отражение 7НС63Т2

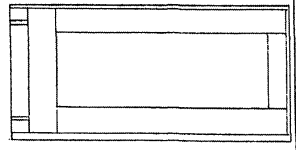

7РС41132.7НС.10СБ.

Лист 3

Инв. № подл. | Подпись и дата | Взам. инв. №

Схема армирования 7НС63т2

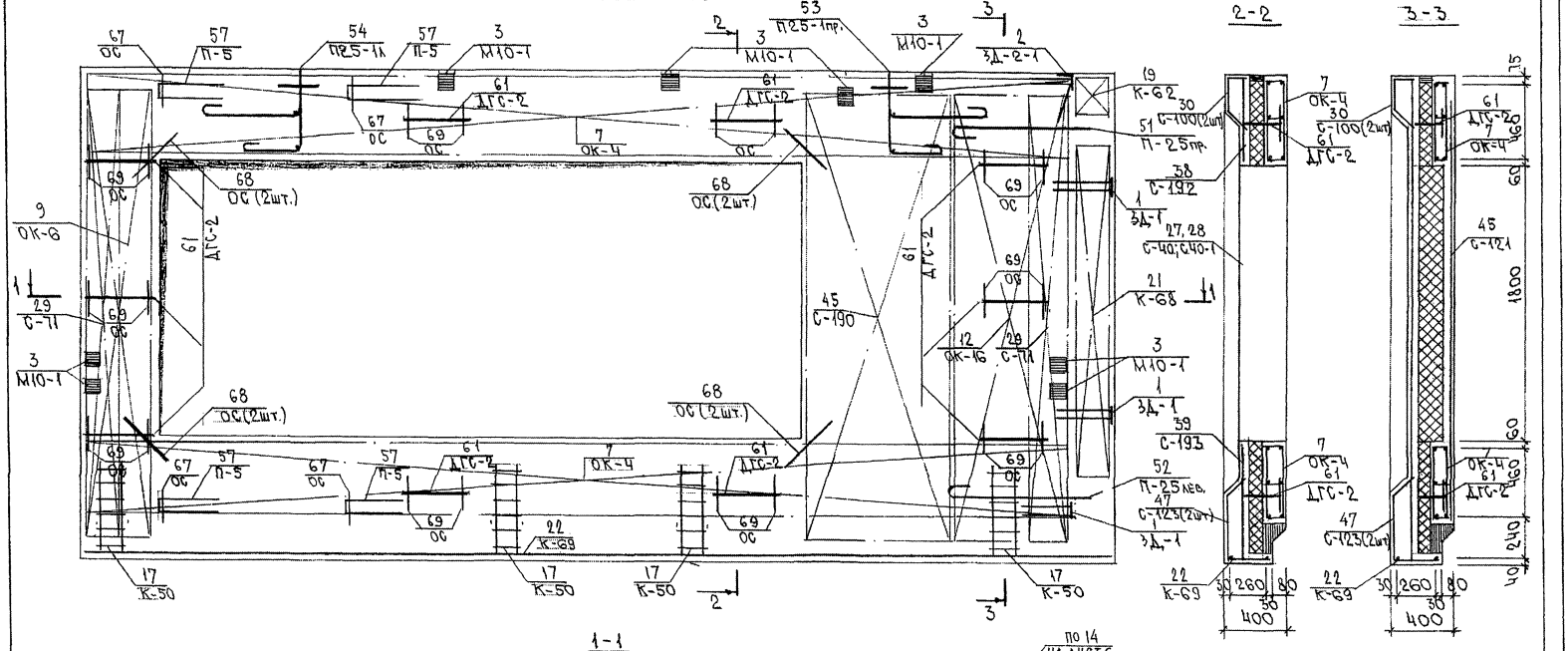

7НС64т2
Зеркальное отражение 7НС63т2

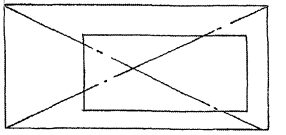

Схема расположения сеток на поддоне

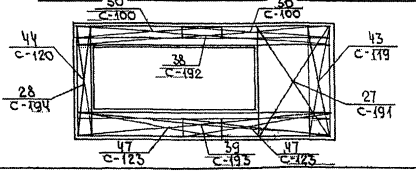

Инв. № подл.	Подпись и дата	Взам. инв. №
6583-87		

Инв. № подл.	Подпись и дата	Взам. инв. №

Формат	Зона	Позиц.	Обозначение	Наименование	Кол. на испол. 01	02	03	04	05	06	07	08			Примеч.
				Документация											
А3			7РС41132 11 СБ.	Сборочный чертеж	X										
			7РС41132 12 СБ.	Сборочный чертеж		X									
			7РС41132 13 СБ	Сборочный чертеж			X								
			7РС41132 14 СБ	Сборочный чертеж				X							
			7РС41132 15 СБ	Сборочный чертеж					X	X					
			7РС41132 16 СБ	Сборочный чертеж							X	X			
			7РС41132 ПЗ	Пояснительная записка	X	X	X	X	X	X	X	X			
			7РС41132 РС	Ведомость расхода стали	X	X	X	X	X	X	X	X			
			7РС41132 У	Узлы габаритные	X	X	X	X	X	X	X	X			
			7РС41132 УУ	Узлы по раскладке утепл.	X	X	X	X	X	X	X	X			
			7РС41132 УА	Узлы арматурные	X	X	X	X	X	X	X	X			

Нач.отд.	Банаг	
Гл.спец.	Баско	
Зав.гр.	Николаева	
Разраб.	Телесницкая	

7РС41132. 7НС. 11 СБ ÷ 16 СБ.

Панели 7НСА 2-1Т2, 7НСА 2-2Т2, 7НС6Т2, 7НС61Т2, 7НС46-1Т2, 7НС46-2Т2, 7НС136Т2, 7НС137Т2,

Стадия	Лист	Листов
Р	1	8

МНИИТЭП ОСК

Форма 1б ГОСТ 2.113-75

Инв. № подл.	Подпись и дата	Взам. инв. №

Формат	Зона	Позиц.	Обозначение	Наименование	Кол. на испол. 01	02	03	04	05	06	07	08			Примеч.
				Сборочные единицы											
А3		1	7РС41132	Закладная деталь М11-1	4	4	6		1	1	4	4			
		2		ЗД.2-1	1	1		2	1	1					
		3		М10-1	1	1	4	2	2	2	2	2			
		4		ЗД.4	1										
		5	7РС41132	Объемный каркас ОК 38		1									
А3		6		ОК 34				1							
		7		ОК 35	1										
		8		ОК 36							1				
		9		ОК 37					1						
А3		10	7РС41132	Каркас К3			5		2			2			
		11		К3-2		2									
		12		К7				1							
		13		К11				2							
		14		К25		1			2	2					
		15		К20					3	3	3	3			

7НСА 2-1Т2	7НСА 2-2Т2	7НС 6Т2	7НС 61Т2	7НС 46-1Т2	7НС 46-2Т2	7НС 136Т2	7НС 137Т2

7РС 41132 7НС 11 СБ ÷ 16 СБ.

Лист 2

Форма 1б ГОСТ 2.113-75

Инв. № подл. | Подпись и дата | Взам. инв. №

Формат	Зона	Позиц.	Обозначение	Наименование	Кол. на испол. 01	02	03	04	05	06	07	08			Примеч.
А3		16	7РС41132	Каркасы К42			2								
		17		К42-1			7								
		18		К10					1	1					
		19		К52	2										
		20		К53		2									
		21		К54				2							
		22		К55	2										
		23		К56	1										
		24		К57		1									
		25		К58		2									
		27		К70											
		28		К71		4									
		29		К72			2								
		30		К73			2								
		31		К74			2								
		32		К75			4								
					7НС12-1Т2	7НС12-2Т2	7НС6Т2	7НС61Т2	7НС46Т2	7НС46-2Т2	7НС136Т2	7НС137Т2			

7РС41132 7НС. 11СБ ÷ 16СБ | Лист 3

Форма 1Б ГОСТ 2.113-75

Инв. № подл. | Подпись и дата | Взам. инв. №

Формат	Зона	Позиц.	Обозначение	Наименование	Кол. на испол. 01	02	03	04	05	06	07	08			Примеч.
А3		33	7РС41132	К76			1								
		34		К77							6	6			
		35		К77-1							1	1			
		36		К78							1	1			
		37		К79							1	1			
		38		К87					2	2					
		46	7РС41132	Сетка С11	1										
		47		С11-1	1										
		48		С22							1	2			
		49		С60-1							1	1			
		50		С84	1										
					7НС12-1Т2	7НС12-2Т2	7НС6Т2	7НС61Т2	7НС46Т2	7НС46-1Т2	7НС136Т2	7НС137Т2			

7РС41132 7НС. 11СБ ÷ 16СБ. | Лист 4

Копир. 24.05

Форма 1Б ГОСТ 2.113-75

Инв. № подл.	Подпись и дата	Взам. инв. №

Формат	Зона	Позиц.	Обозначение	Наименование	Кол. на испол. 01	02	03	04	05	06	07	08			Примеч.
А3		51	7РС41132	Сетка С84-1	1										
		52		С85		1									
		53		С85-1		1									
		54		С86		1									
		55		С86-1		1									
		56		С87	1										
		57		С88		1									
		58		С89	1	1									
		59		С90		1									
		60		С91		1									
		61		С92				1							
		62		С92-1				1							
		63		С93				1							
		64													
		65		С95	1										
		66		С96	1										
		67		С97		1									
					7НС41-1т2	7НС41-2т2	7НС6т2	7НС61т2	7НС46-1т2	7НС46-2т2	7НС136т2	7НС137т2			

7РС41132 7НС. 11СБ ÷ 16СБ

Лист 5

Форма 1В ГОСТ 2.113-75

Инв. № подл.	Подпись и дата	Взам. инв. №

Формат	Зона	Позиц.	Обозначение	Наименование	Кол. на испол. 01	02	03	04	05	06	07	08			Примеч.
А3		68	7РС41132	Сетка С98		1									
		69		С60-2					1	1					
		70		С7					1						
		71		С130				1							
		72		С131				1							
		73		С132			4								
		74		С133			4		1	1					
		75		С134							1	1			
		76		С134-1							1	1			
		77		С135							1	1			
		78		С136							2	2			
		79		С126					1	1					
		80		С126-1					1	1					
		81		С127						1					
		82		С128					1	1					
		83		С129					1	1					
		84		С140					1	1					
					7НС41-1т2	7НС41-2т2	7НС6т2	7НС61т2	7НС46-1т2	7НС46-2т2	7НС136т2	7НС137т2			

7РС41132. 7НС. 11СБ ÷16СБ.

Лист 6

Форма 1В ГОСТ 2.113-75

Инв. № подл.	Подпись и дата	Взам. инв. №

Формат	Зона	Позиц.	Обозначение	Наименование	Кол. на испол. 01	02	03	04	05	06	07	08	Примеч.
А3		85	7РС41132	Сетка С184				1					
А3		87	7РС 41 132	Петля П22-1	2								
		88		П20-1		2		2					
		89		П18-6							2	2	
		90		П2	1	1	2	2	1	1			
		91		П1			2		1	1	2	2	
		92		П6	1	1							
		93		П18-7			2						
		94		П18-8					2	2			
		96	7РС41132	Дискретная связь ДГС-1	6	6	4	5					
		97		ДГС-2		2					5	5	
		98		ДГС-4					6	6			
		99		ДРС3			6						

7НСЛ2-1Т2 | 7НСЛ2-2Т2 | 7НС6Т2 | 7НС61Т2 | 7НСА6-1Т2 | 7НСА6-2Т2 | 7НС136Т2 | 7НС137Т2

7РС 41 132 7НС 11 СБ ÷ 16 СБ

Лист 7

Формат А4

Форма 18 ГОСТ 2.113-75

Инв. № подл.	Подпись и дата	Взам. инв. №

Формат	Зона	Позиц.	Обозначение	Наименование	Кол. на испол. 01	02	03	04	05	06	07	08	Примеч.
				Детали - стержни									
		103		⌀5 ВрI ℓ=320 0,05 кг			4						
		104		ℓ=1500 0,22 кг			4						
		105		ОС4 ⌀6 AIII; ℓ 250 . 0,05 кг	12	16	8	10	12	12	10	10	
		106		⌀ 10 AIII, ℓ=700 0,43 кг		4	4						
		107		⌀ 5 ВрI, ℓ=150 0,02 кг		4							
		108		⌀ 5 ВрI, ℓ=120 0,02 кг			20						
		110		Шпильки Ш1	30	36	26	30			30	30	
		111		Ш2					30	30			
				Материалы									
				Тяжелый бетон В25 м³	2,78	2,78	2,07	2,11	1,69	1,69	2,05	2,05	
				Утеплитель ПСБ м³	2,07	2,07	0,64	1,63	1,99	1,99	1,05	1,05	
				Минераловатные плиты м³	0,03	0,03	0,02	0,03	0,09	0,09	0,04	0,04	
		117		Деревянные пробки , шт.	4	4							
				Труба ПВХ $d_н$ 32 , м			1,20						

7НСЛ2-1Т2 | 7НСЛ2-2Т2 | 7НС6Т2 | 7НС61Т2 | 7НСА6-1Т2 | 7НСА6-2Т2 | 7НС136Т2 | 7НС137Т2

7РС 41 132 7НС. 11 СБ ÷ 16 СБ

Лист 8

Формат А4

Форма 18 ГОСТ 2.113-75

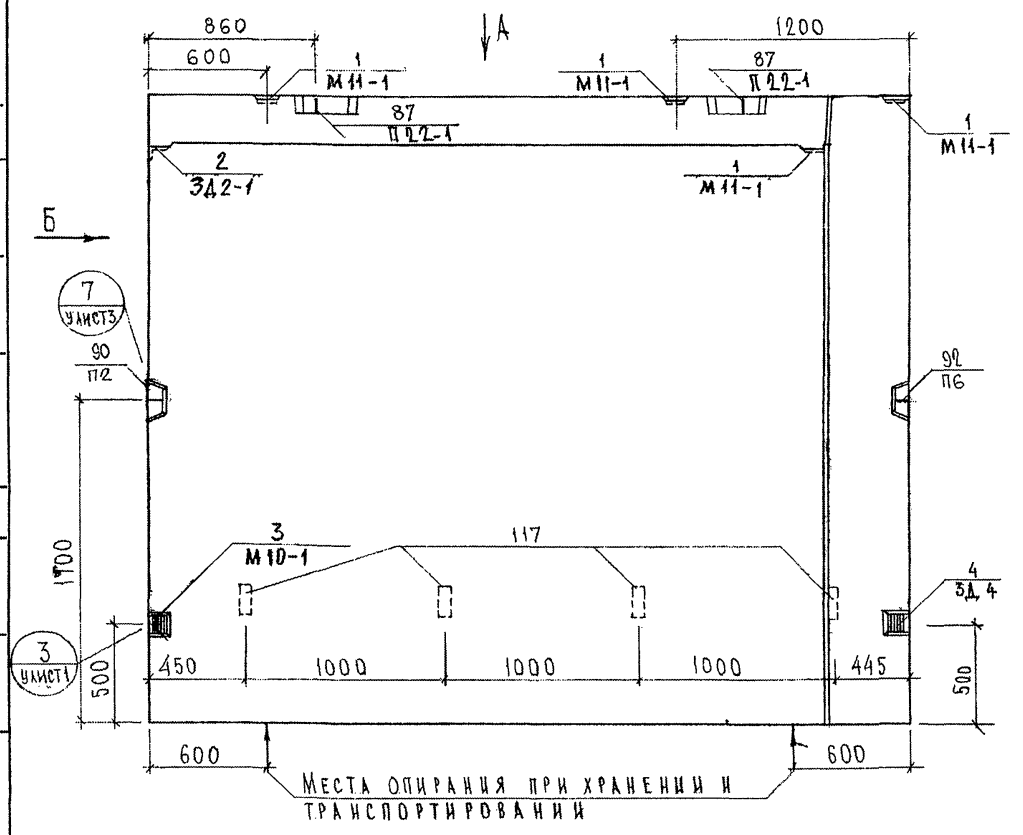

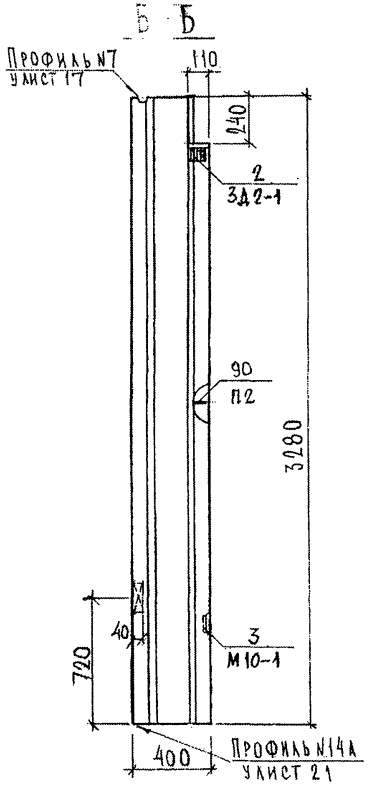

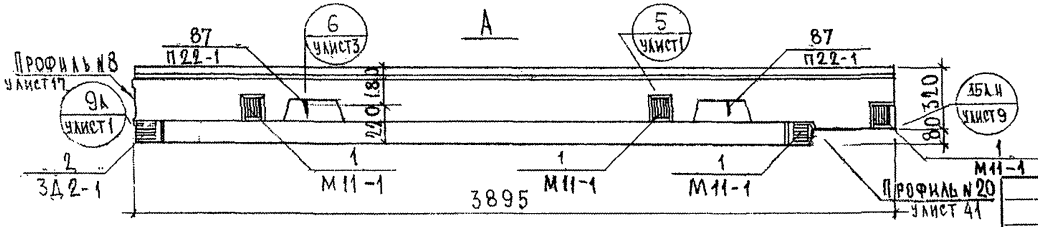

СОГЛАСОВАНО
РУК. МАСТ. №7 КАПТЕРЕВ
ГЛ. СПЕЦ. М.7 МАРЧЕНКОВ

Взаим. инв. №
Подпись и дата
Инв. № подл. 25393

НАЧ. ОТД.	ВАНАГ	
ГЛ. СПЕЦ.	БАСКО	
ЗАВ. ГР.	НИКОЛАЕВА	
РАЗРАБ.	ЗАЙЦЕВА	
ПРОВЕР.	НИКОЛАЕВА	

7РС41132.7НС.11СБ

Панель 7НСА2-1т2
Сборочный чертеж

Стадия	Масса	Масштаб
Р		1:25
Лист 1	Листов 3	

МНИИТЭП
ОСК

СХЕМА РАСКЛАДКИ УТЕПЛИТЕЛЯ 7НСК 2-1т2

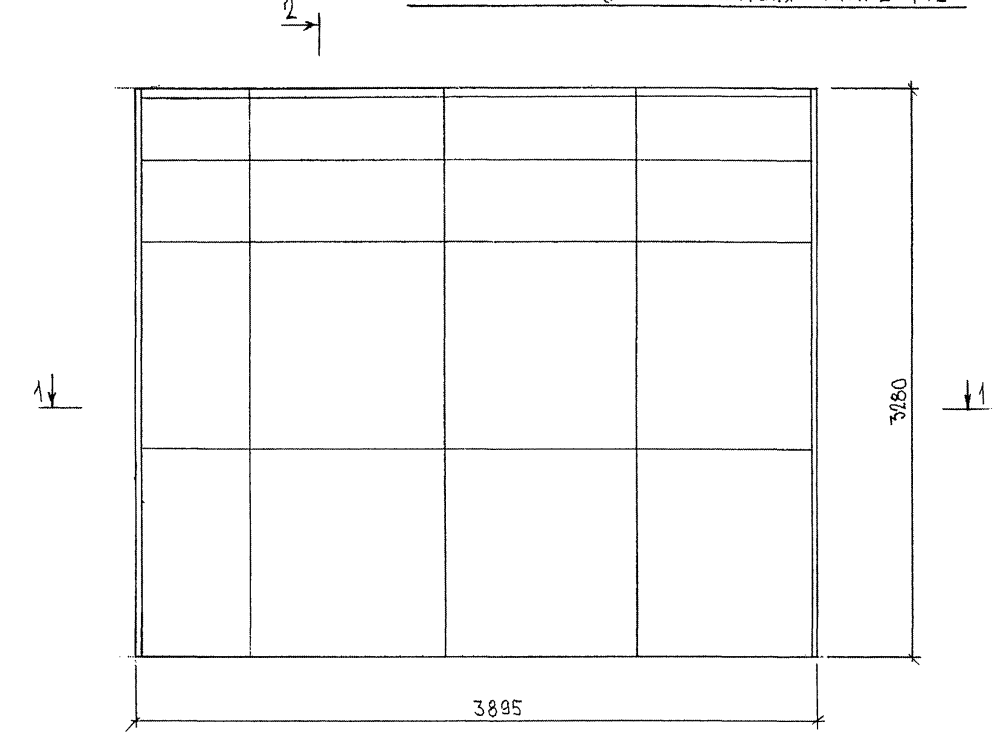

2-2

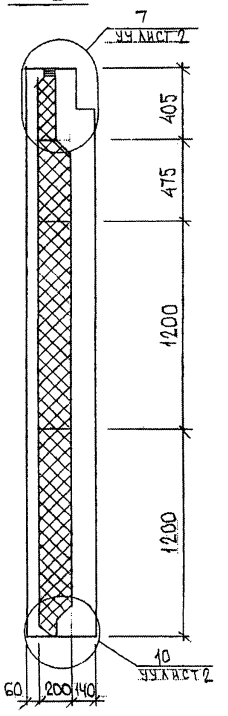

1-1

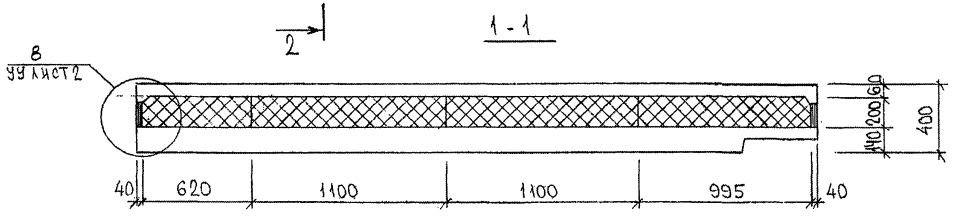

Инв. 8533к/

7РС 41132.7НС.11 СБ	Лист 2

Формат А3

2 СХЕМА АРМИРОВАНИЯ 7НСЛ 2-1Т2

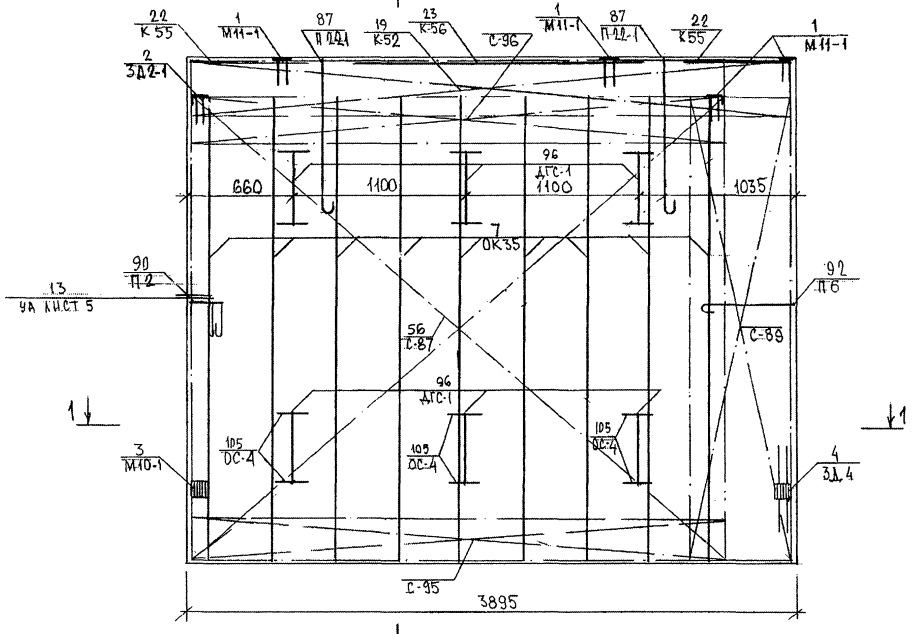

2-2

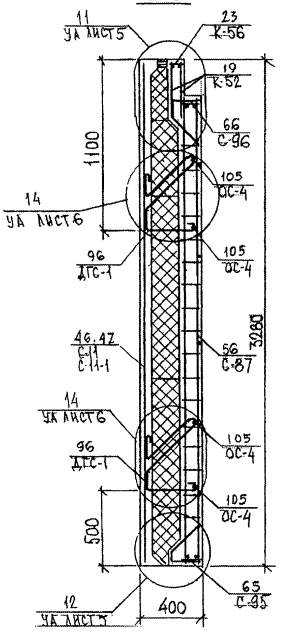

1-1

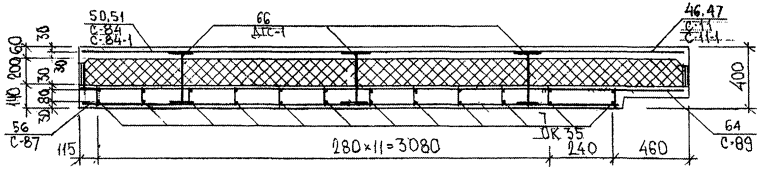

Схема расположения сеток на поддоне

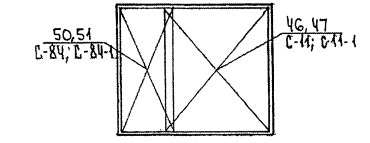

7РС 41132. 7НС.11 СБ.	Лист 3

Формат А3

Инв. № 8536-1-1

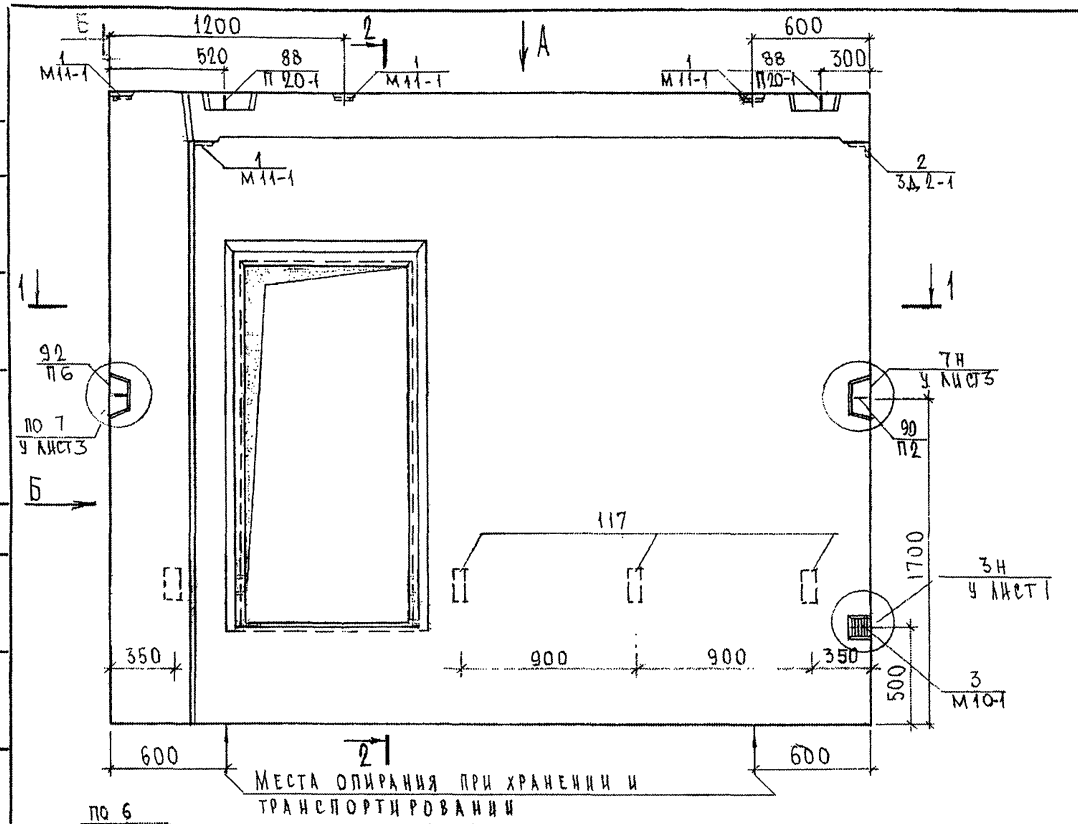

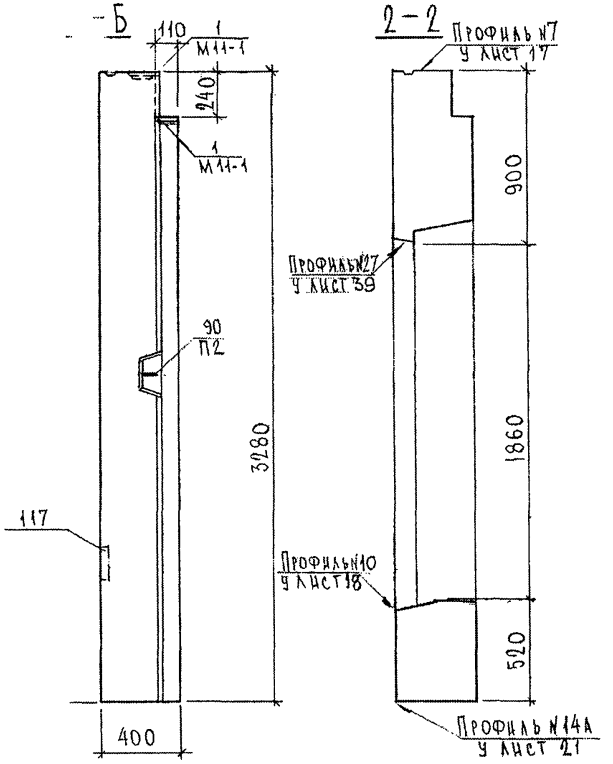

Пазы под подоконник не делать.

СОГЛАСОВАНО
Капетелев
Кириченко В
Рук. маст. №7
Гл. спец. М.7

Взаим. инв. №

Подпись и дата

Инв. № подл. 8538-1

Нач. отд.	Банаг		
Гл. спец.	Баско		
Зав. гр.	Николаева		
Разраб.	Комиссарова		
Проверил	Николаева		

7РС 41132.7НС.12СБ.

Панель 7НСА2-2т2
Сборочный чертеж

Стадия	Масса	Масштаб
Р		1:25
Лист 1	Листов 3	

МНИИТЭП
ОСК

Схема раскладки утеплителя 7НСА 2-2Т2

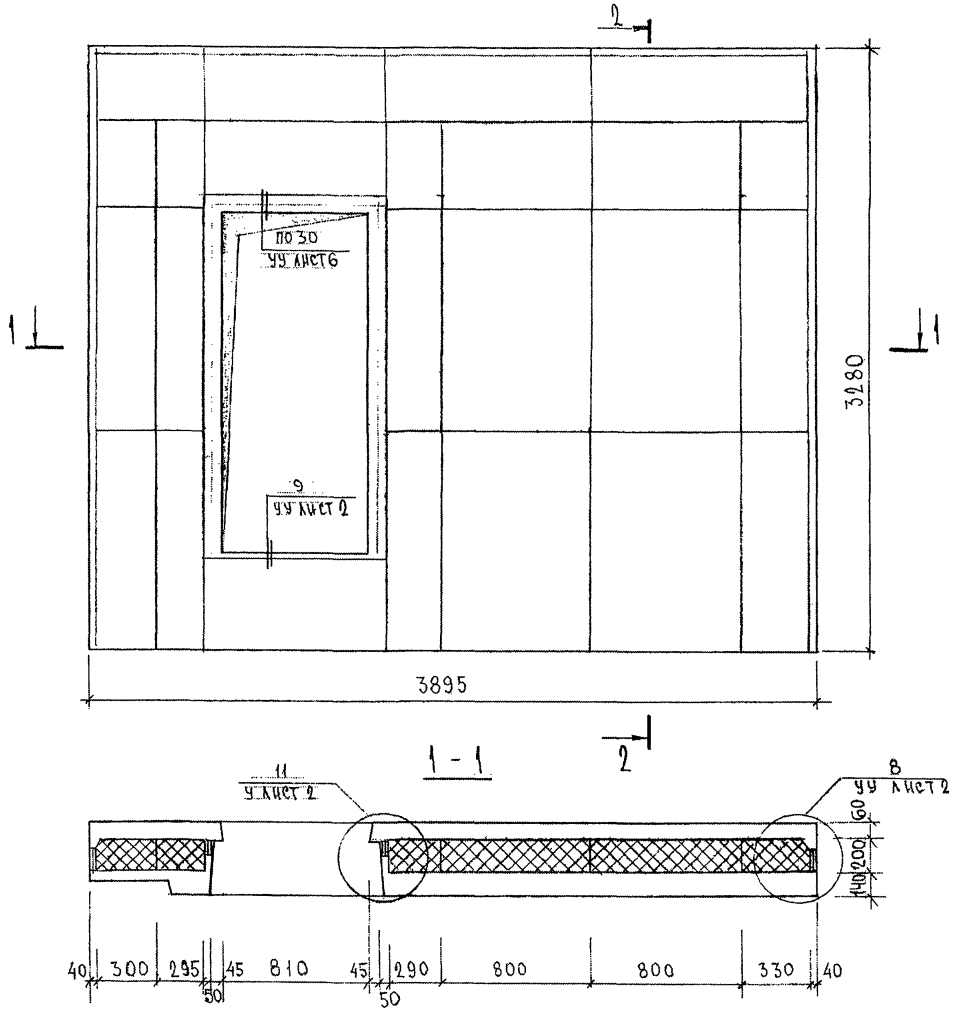

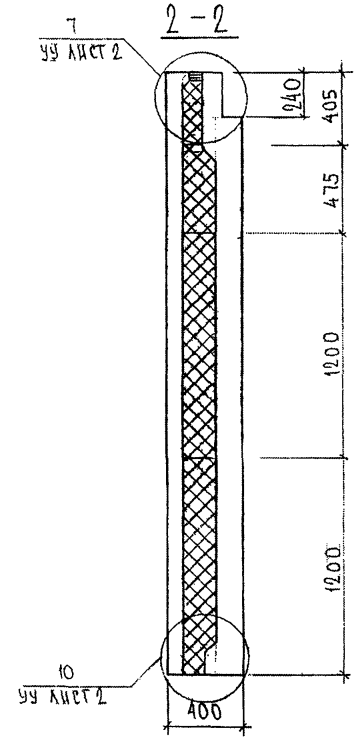

СОГЛАСОВАНО

Взаим. инв. №

Подпись и дата

Инв. № подл. 2538

Схема армирования 7НСЛ 2-2т2

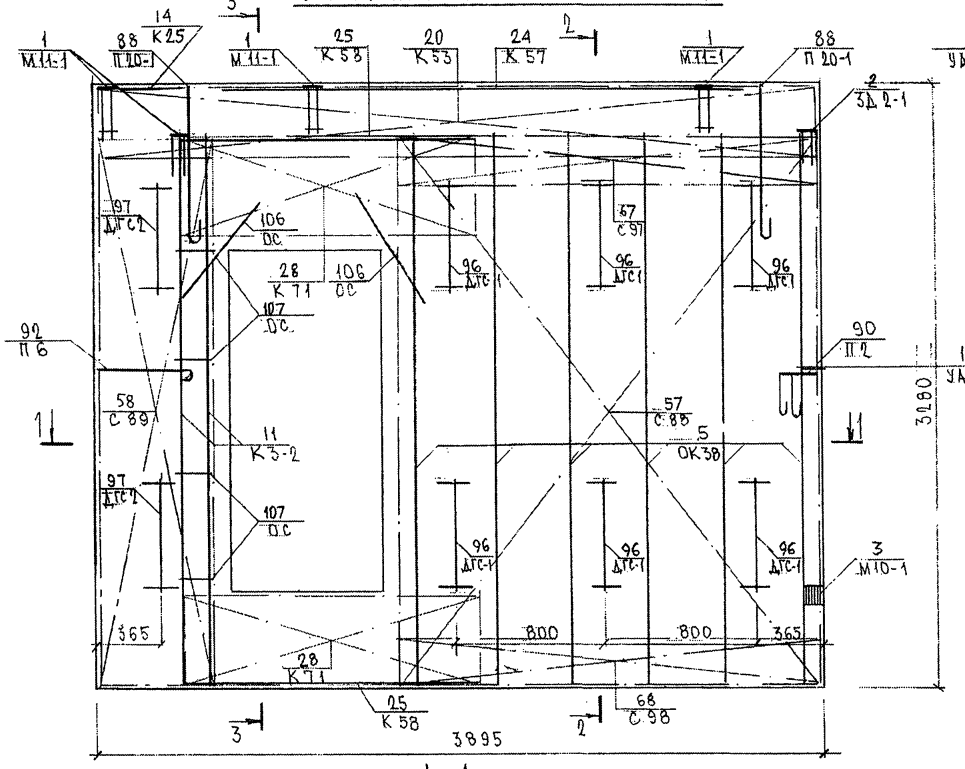

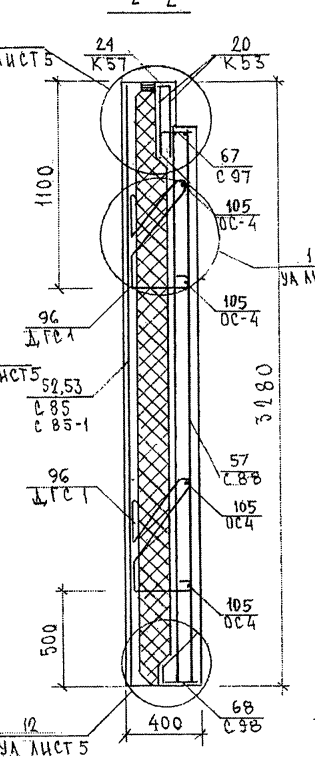

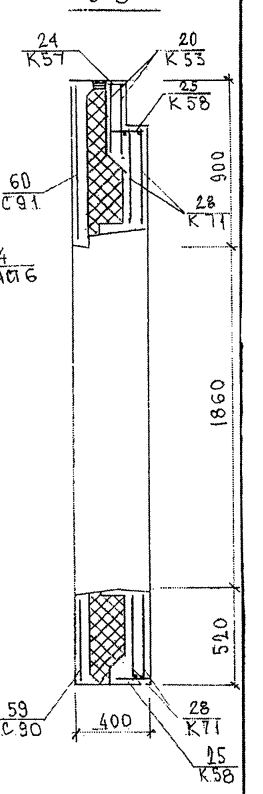

1 - 1

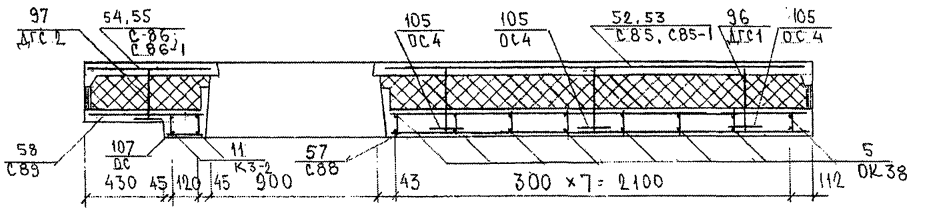

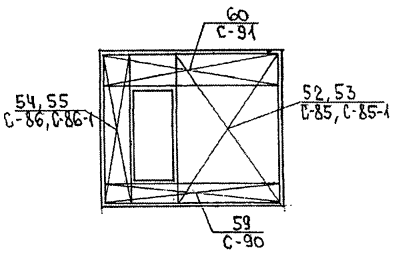

7РС 41132.7НС.12СБ.	Лист 3

Формат А3

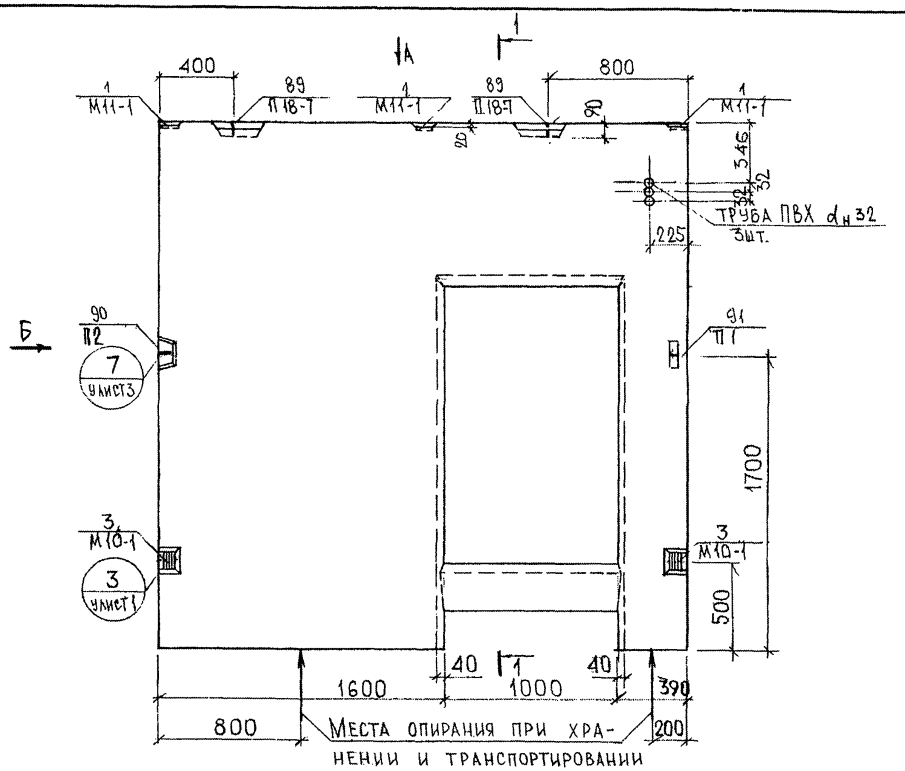

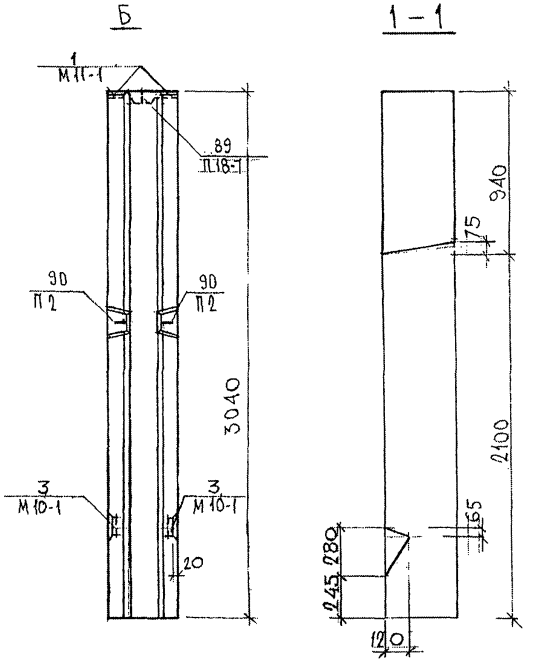

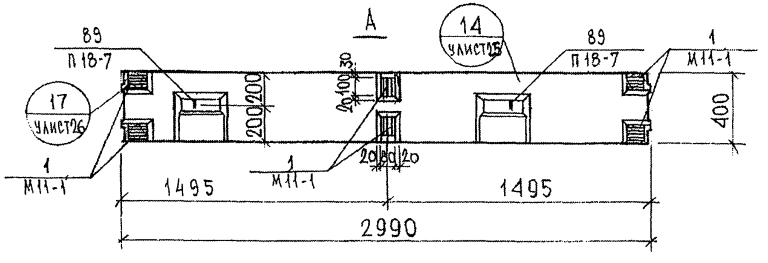

Нач.отд.	Ванаг		
Гл.спец.	Баско		
Зав.гр.	Николаева		
Разраб.	Комиссарова		
Провер.	Николаева		

7РС 41132. 7НС. 13СБ.

Панель 7НСБТ2
Сборочный чертеж

Стадия	Масса	Масштаб
Р		1:25
Лист 1	Листов 3	

МНИИТЭП
ОСК

Согласовано
Рук.маст.7 Каптерев
Гл.спец. М7 Марченков

Инв.№ подл. | Подпись и дата | Взам. инв.№
8537-1

Ф12и

СХЕМА РАСКЛАДКИ УТЕПЛИТЕЛЯ 7НС6Т2

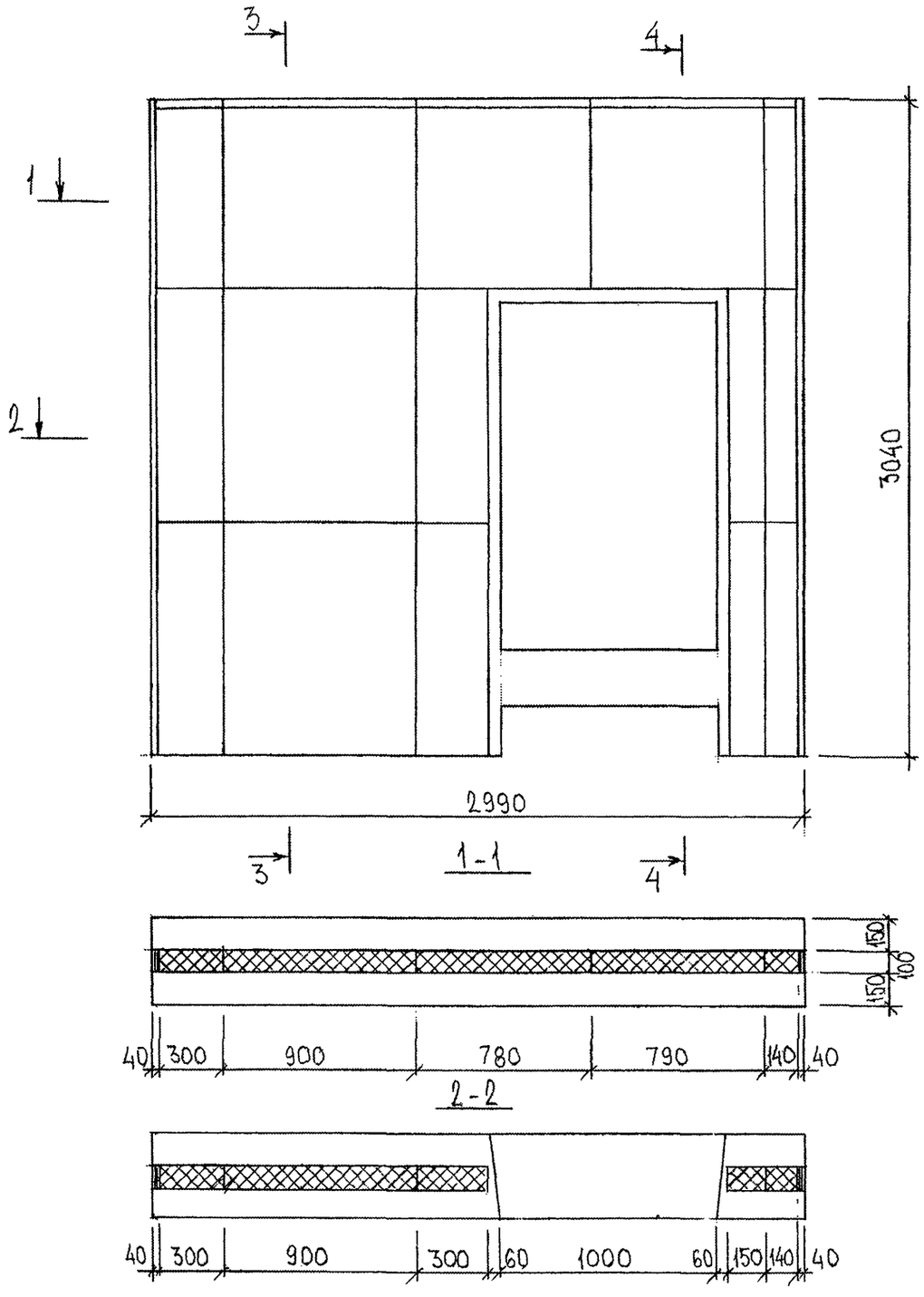

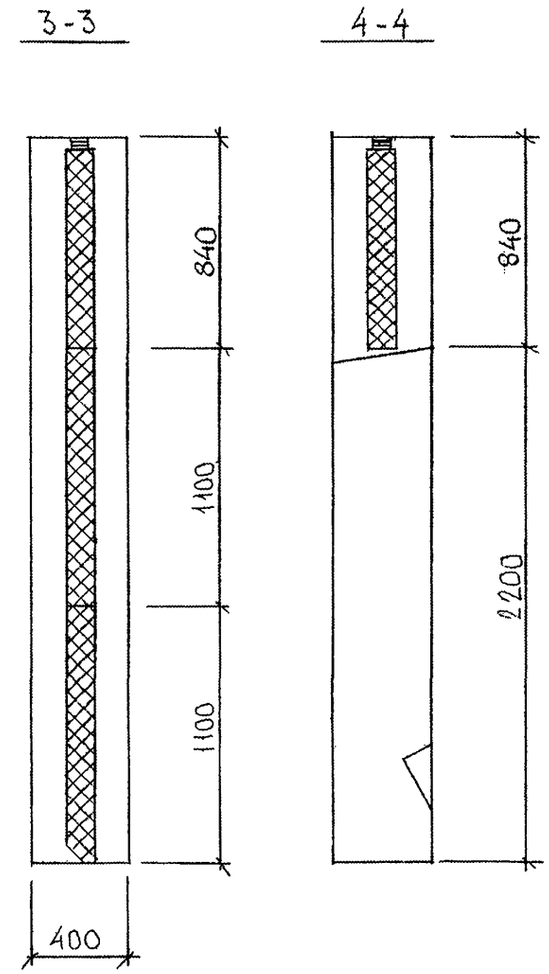

7РС 41 132 . 7НС.13СБ	Лист 2

Формат А3

СХЕМА АРМИРОВАНИЯ 7НС 6Т2

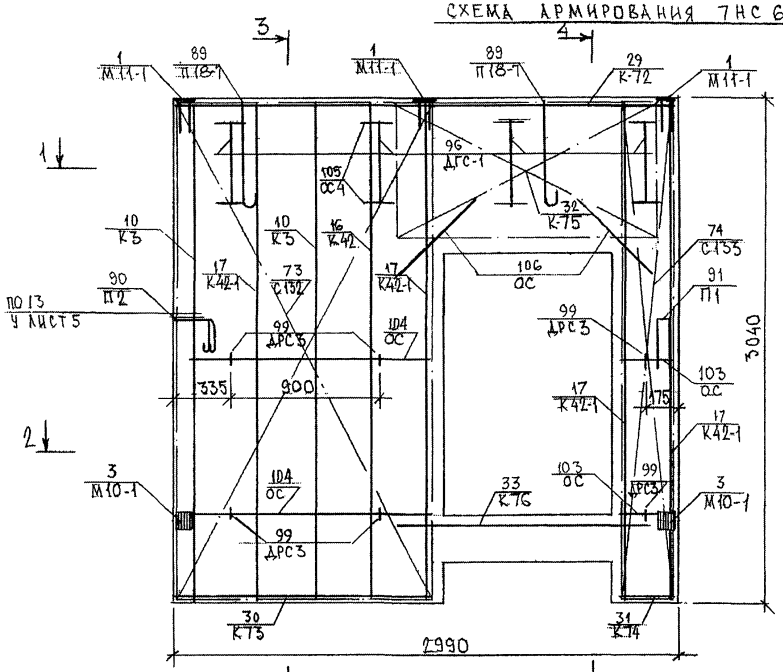

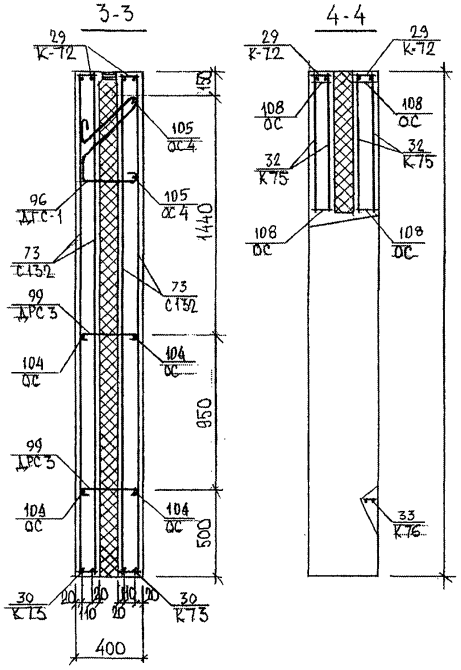

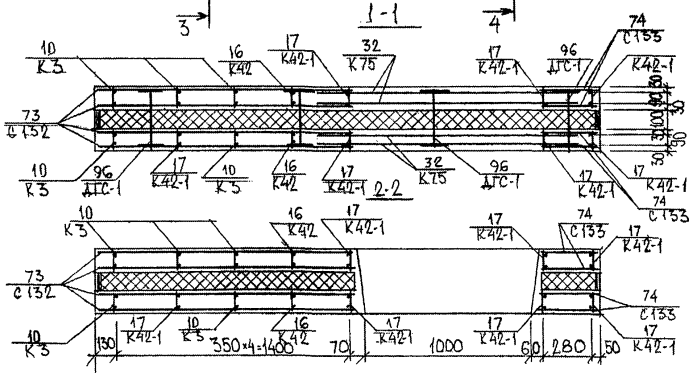

Схема расположения каркасов и сеток на поддоне

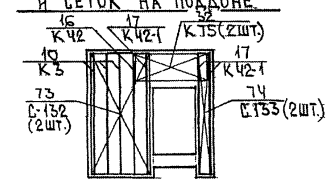

7РС41132. 7НС13СБ		Лист 3

Формат А3

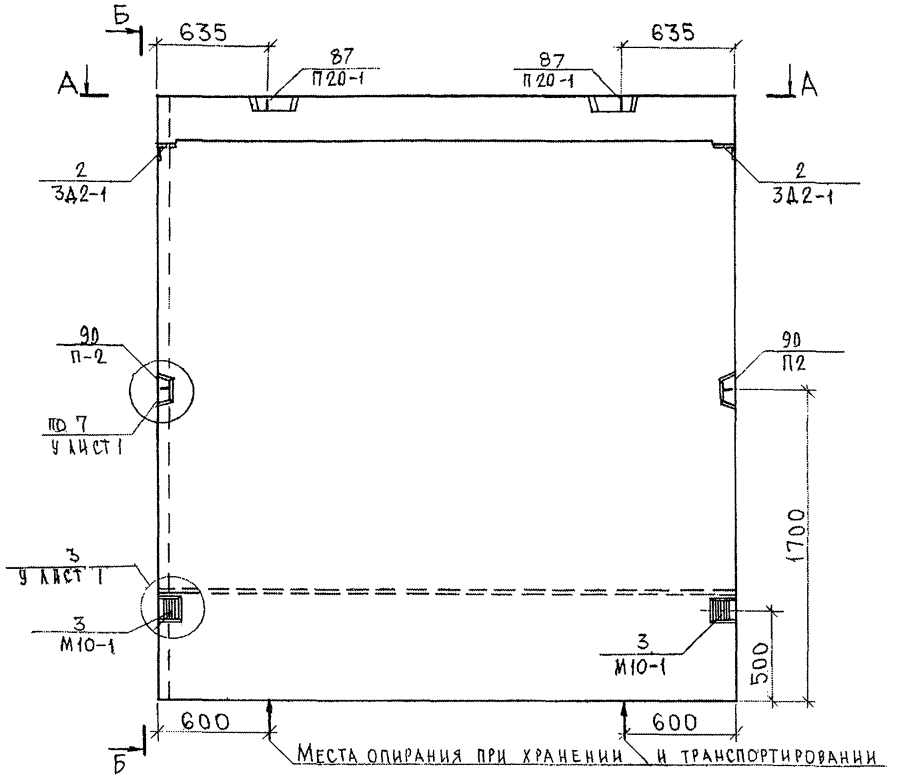

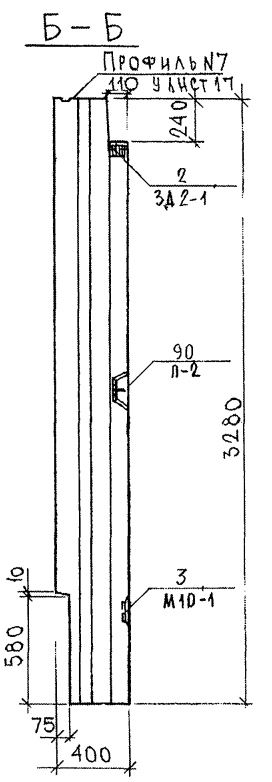

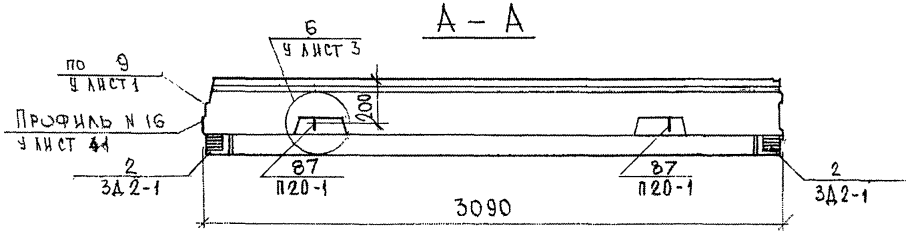

Нач. отд.	Ванаг		
Гл. спец.	Баско		
Зав. гр.	Николаева		
Разраб	Комиссарова		
Проверил	Николаева		

7РС41132. 7НС.14СБ

Панель 7НС61т2
Сборочный чертеж

Стадия	Масса	Масштаб
Р.		1:25
Лист 1	Листов 3	

МНИИТЭП
ОСК

Согласовано
Рук. маст. Каптерев
Гл. спец. маст. Марценкюс

Инв. № подл. | Подпись и дата | Взам. инв. №

Ф12и

Схема раскладки утеплителя 7НС 61 Т 2

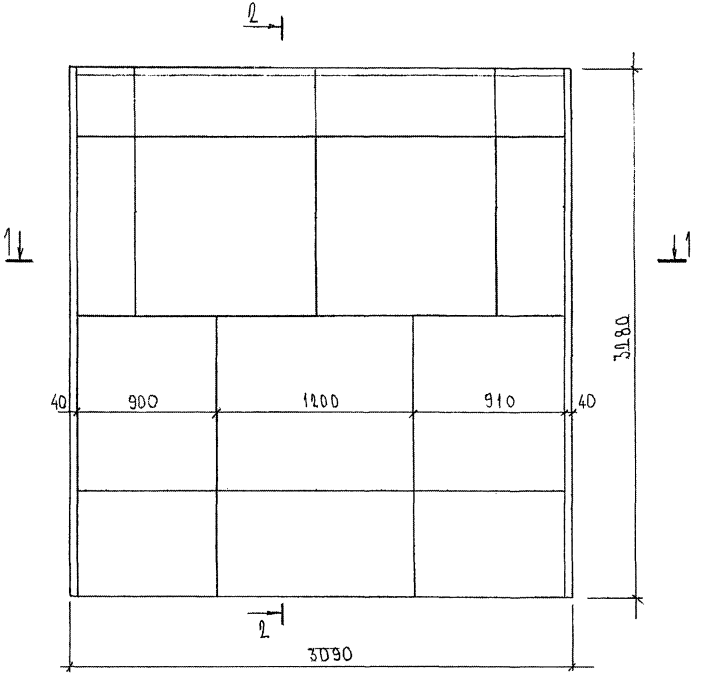

2 - 2

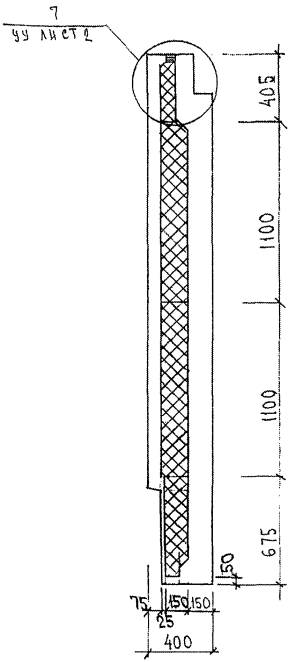

1 - 1

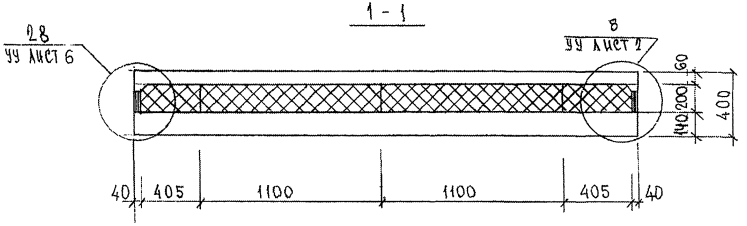

Инв. № подл.	Подпись и дата	Взам. инв. №
8338-77		

Схема армирования 7НС61т2

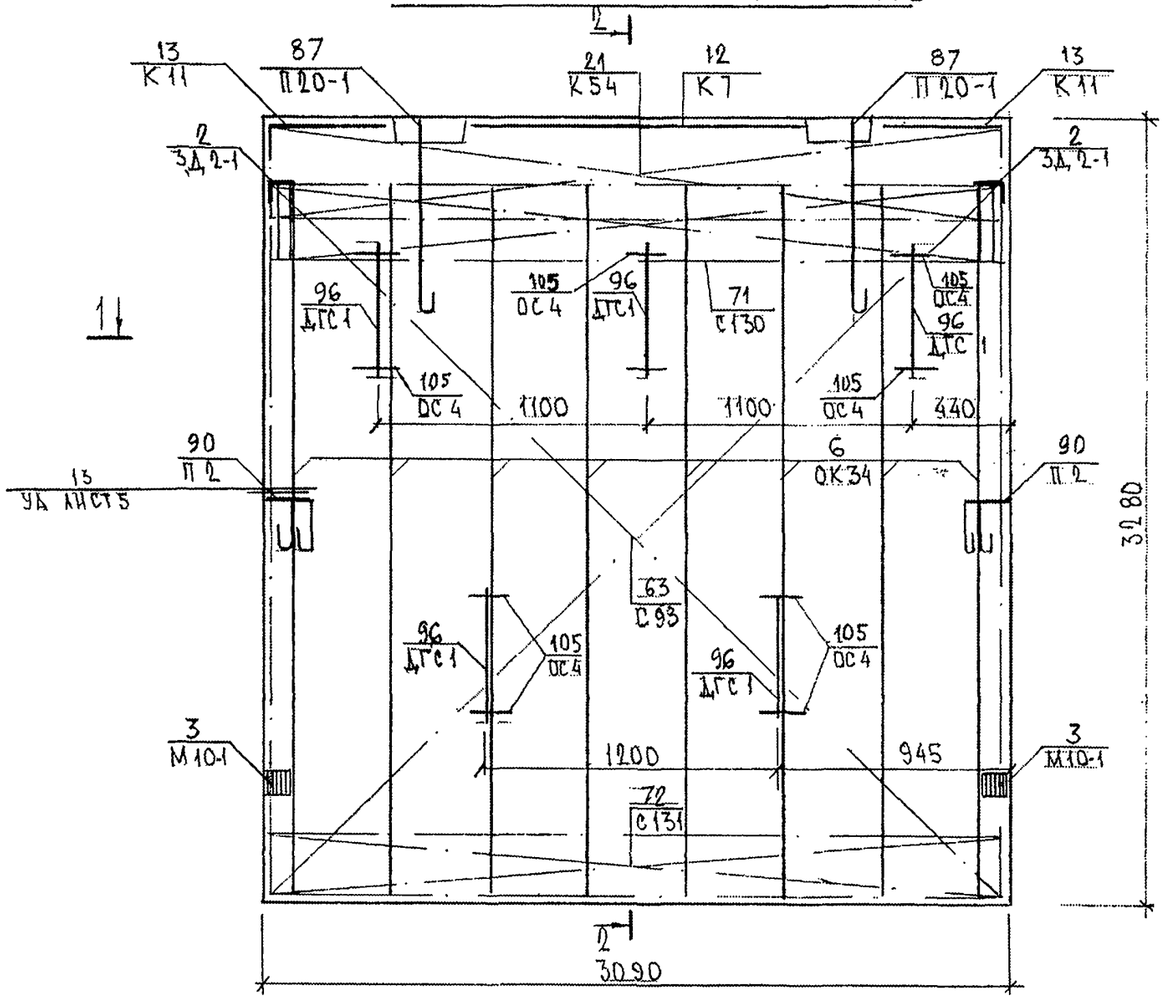

1-1

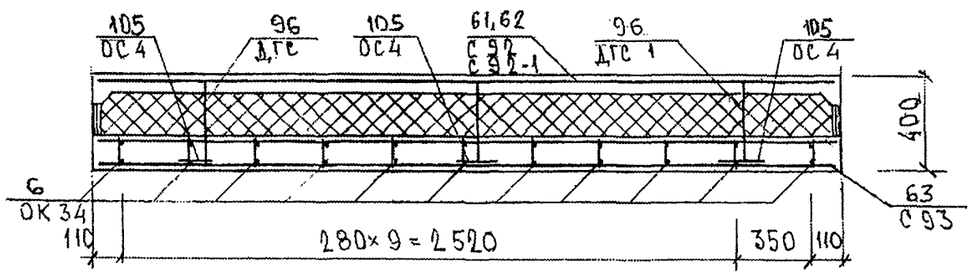

2-2

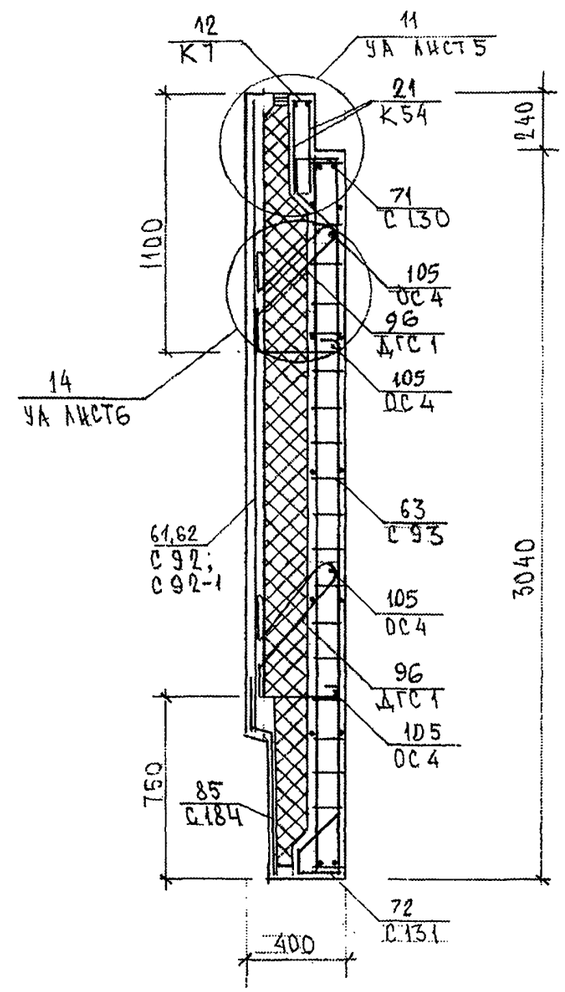

Схема расположения сеток на поддоне

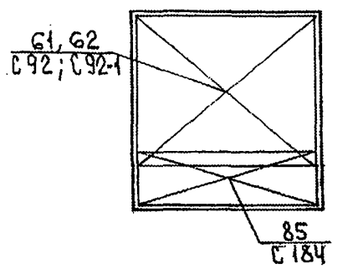

Инв. № подл. | Подпись и дата | Взам. инв. №
8538-1

7РС 41 132. 7НС. 14 СБ.

Лист 3

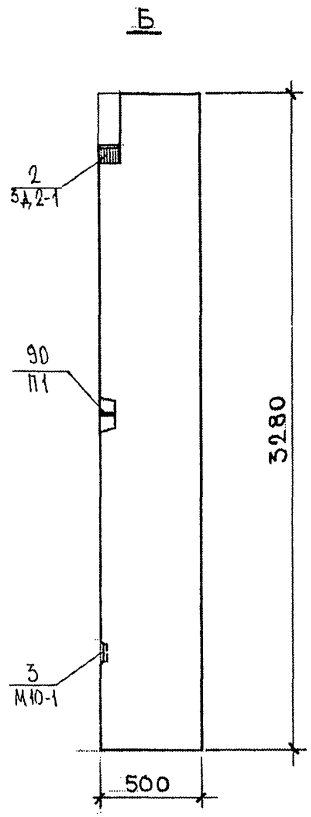

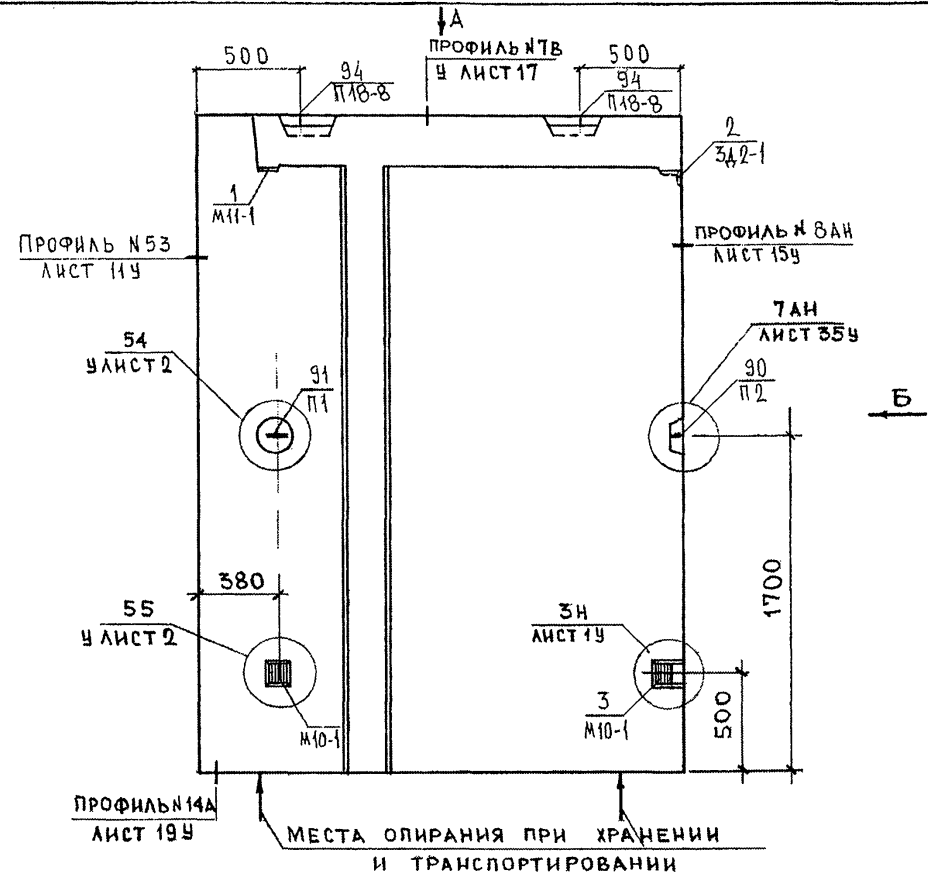

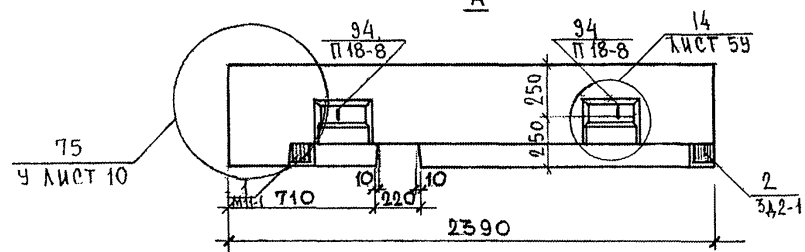

7НС46-2Т2
Зеркальное отражение
7НС46-1Т2

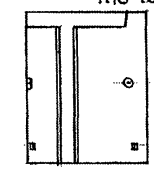

Нач.отд	ВАНАГ		
Гл.спец	БАСКО		
Зав.гр.	НИКОЛАЕВА		
Разраб.	КОМИССАРОВА		
Провер.	НИКОЛАЕВА		

7РС41132.7НС.15СБ.

Панели 7НС46-1Т2
7НС46-2Т2
Сборочный чертеж

Стадия	Лист	Листов
Р	1	3

МНИИТЭП
ОСК

Согласовано
Рук.маст.№7 Кантерев
Гл.спец. М.7 Марченков

Инв.№ подл. 853897 | Подпись и дата | Взам.инв.№

Формат А3

СХЕМА РАСКЛАДКИ УТЕПЛИТЕЛЯ 7НС46-1Т2

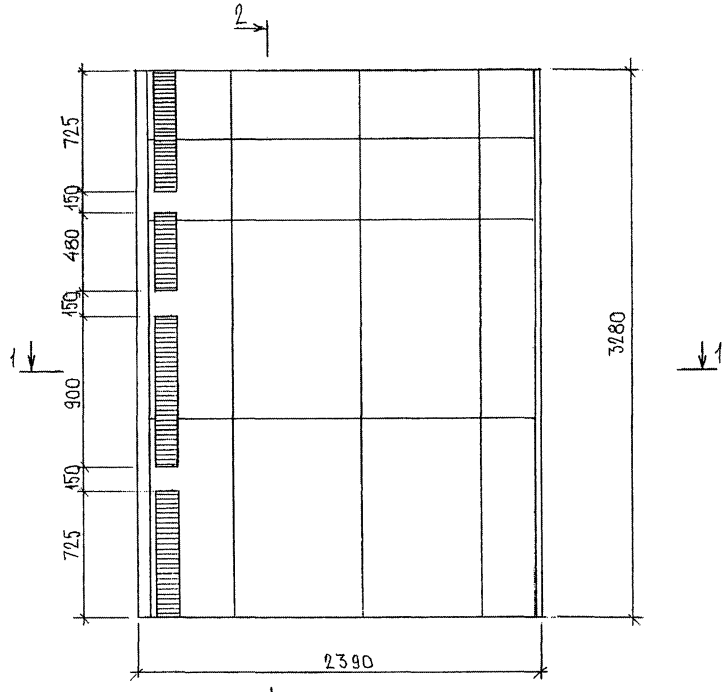

2-2

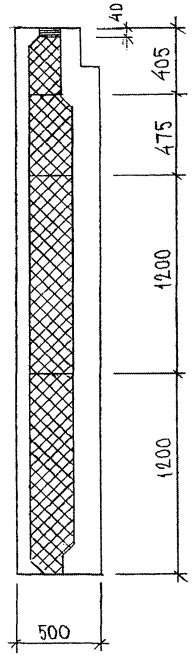

1-1

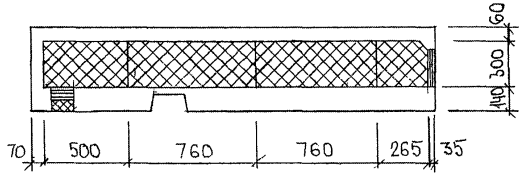

7НС46-2Т2

ЗЕРКАЛЬНОЕ ОТРАЖЕНИЕ 7НС46-1Т2

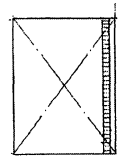

Схема армирования 7НС 46-1Т2

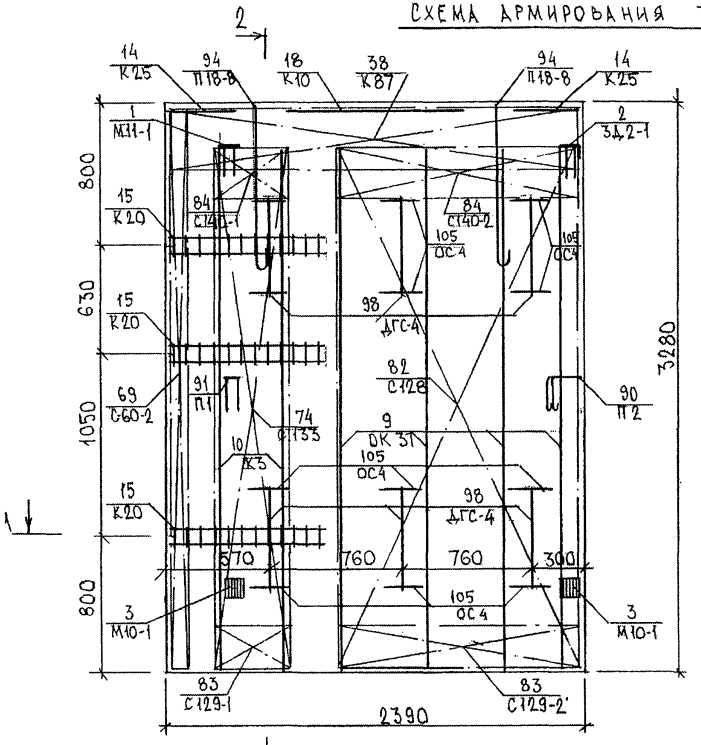

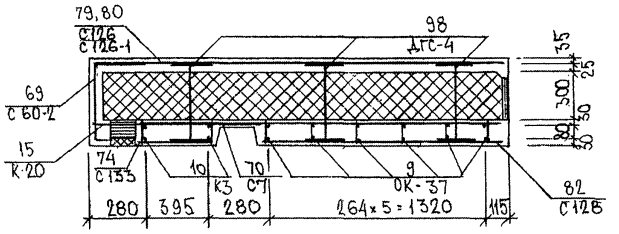

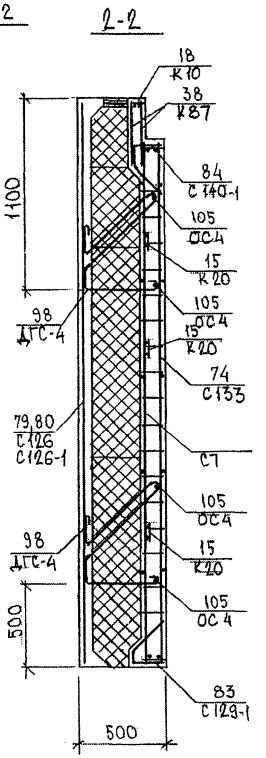

Схема расположения сеток на поддоне

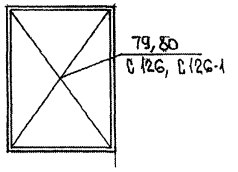

7НС 46-2Т2
Зеркальное отражение
7НС46-1Т

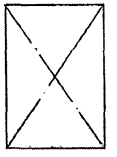

	ТРС 41132. 7НС. 15СБ.	Лист 3

Формат А3

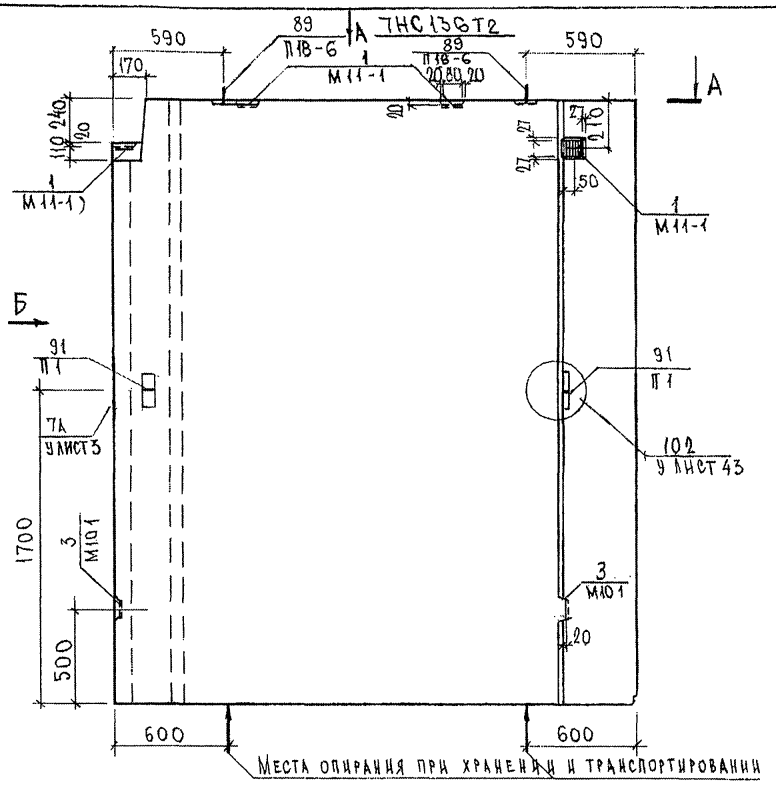

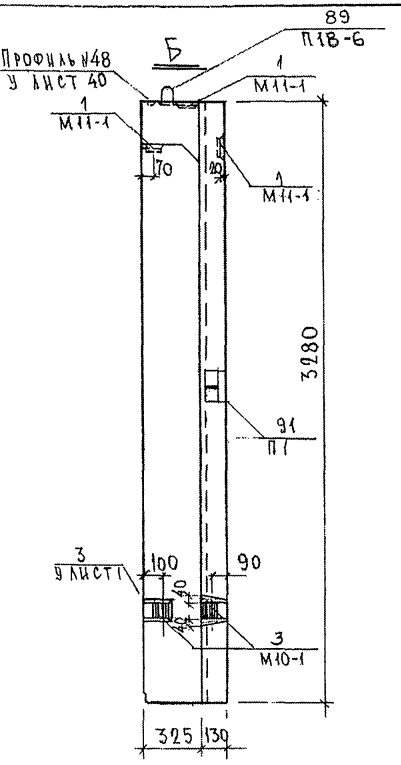

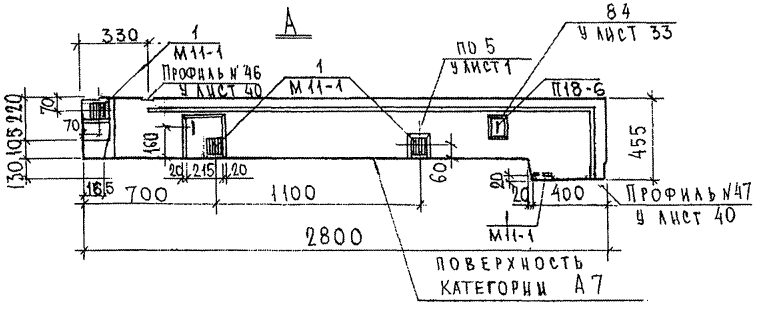

НАЧ.ОТД.	БАНАГ	
ГА.СПЕЦ.	БАСКО	
ЗАВ.ГР.	НИКОЛАЕВА	
РАЗРАБ.	ТЕЛЕСНИЦКАЯ	
ПРОВЕР.	НИКОЛАЕВА	

7РС41132, 7НС.16СБ.

Панели 7НС136Т2
Сборочный чертеж

Стадия	Масса	Масштаб
Р		1:25
Лист 2	Листов	

МНИИТЭП
ОСК

СОГЛАСОВАНО
РУК. МАСТ. 7 КАПТЕРЕВ
ГЛ.СПЕЦ.М.7 МАРЧЕНКОВ

Инв. № подл. 8538/1 | Подпись и дата | Взаим. инв. №

Д12и

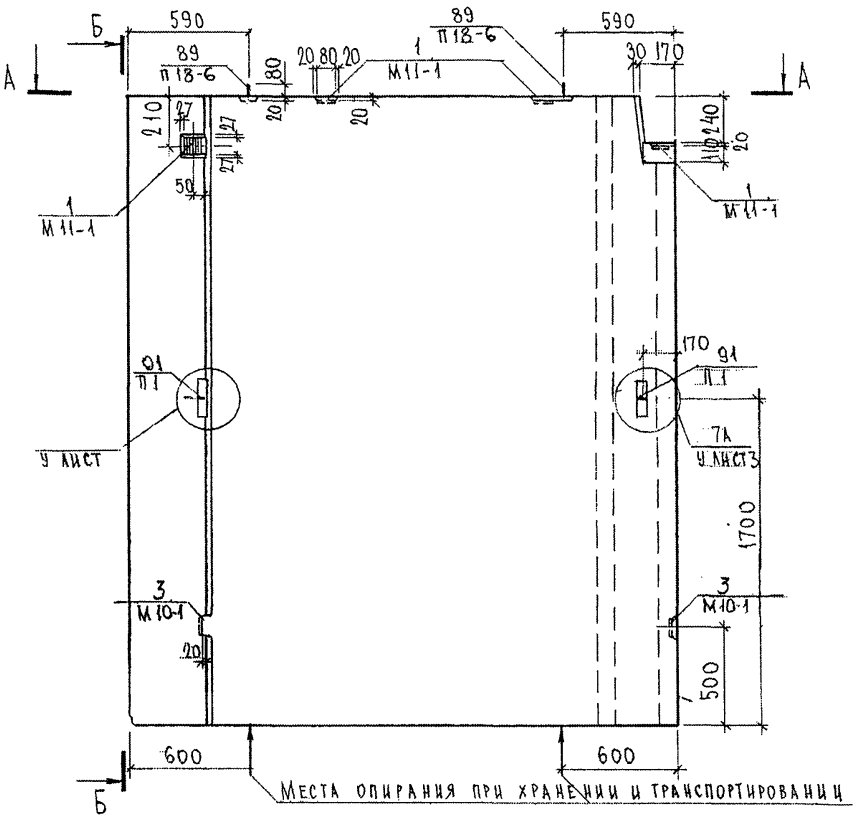

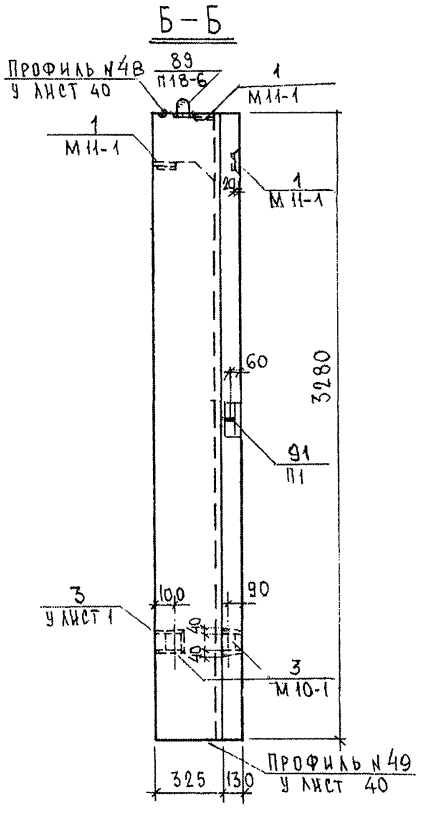

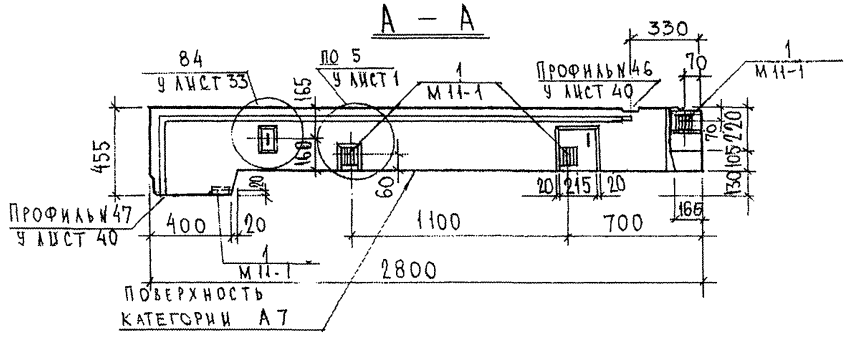

НАЧ. ОТД.	ВАНАГ		
ГЛ. СПЕЦ.	БАСКО		
ЗАВ. ГР.	НИКОЛАЕВА		
РАЗРАБ	КОМИССАРОВА		
ПРОВЕРИЛ	НИКОЛАЕВА		

7РС41132.7НС.16СБ.

Панель 7НС137т2
сборочный чертеж

Стадия	Масса	Масштаб
Р		1:25

Лист 1 | Листов

МНИИТЭП
ОСК

СОГЛАСОВАНО
РУК. ИЗОТ. Г. КАПТЕРЕВ
ГЛ. СПЕЦ. М.Г. МАРЧЕНКОВ

Инв. № подл. 8338/1 | Подпись и дата | Взаим. инв. №

Ф12и

Схема раскладки утеплителя 7НС 136т2

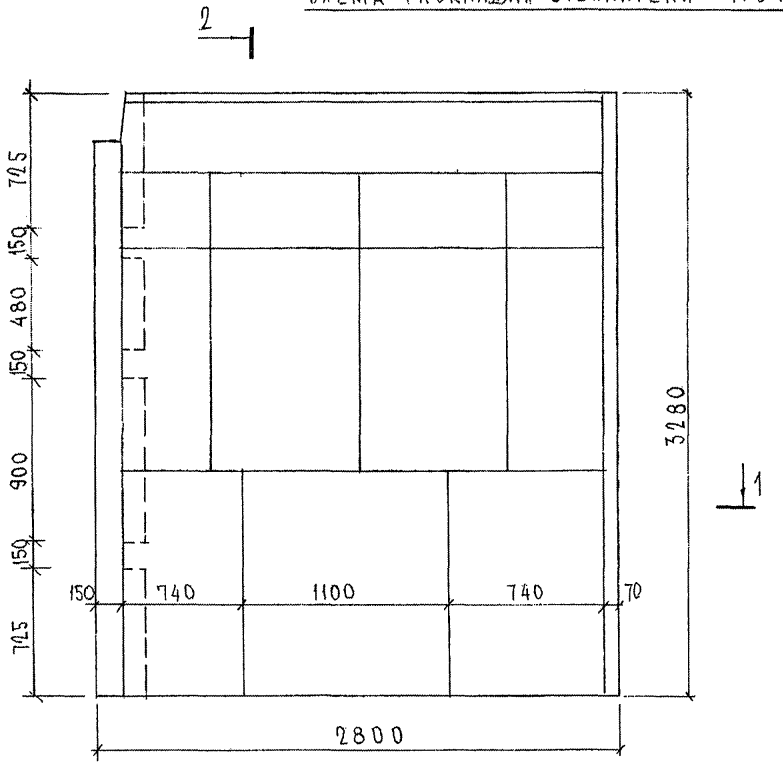

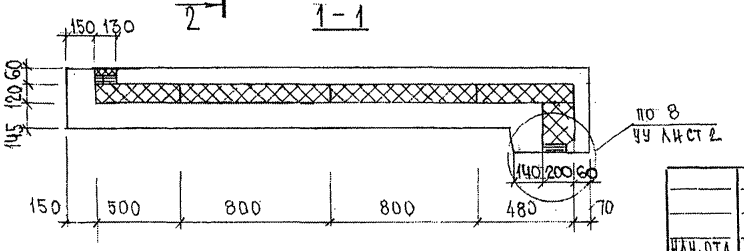

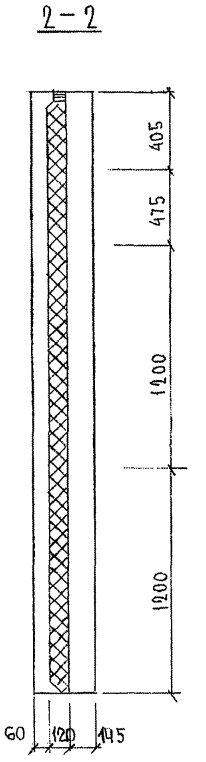

7НС 137т2
Зеркальное отражение
7НС 136т2

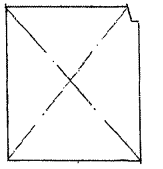

Нач. отд	Банаг		
Гл. спец	Баско		
ГИП			
Рук. гр.	Николаева		
Разраб.	Комиссарова		
Проверил	Николаева		

7РС 41132.7НС.16 СБ.

Панели 7НС136т2, 7НС137т2
Раскладка утеплителя

Стадия	Масса	Масштаб
Р		1:25
Лист 3		Листов

МНИИТЭП
ОСК

Ф12и

Инв. № подл. 8538-У | Подпись и дата | Взаим. инв. №

Схема армирования ТНС 136т2

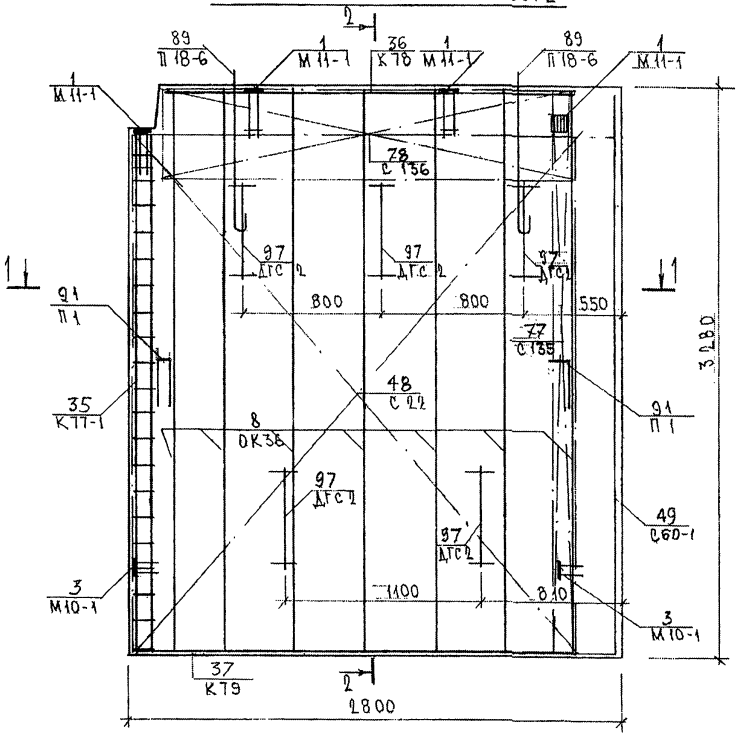

2 - 2

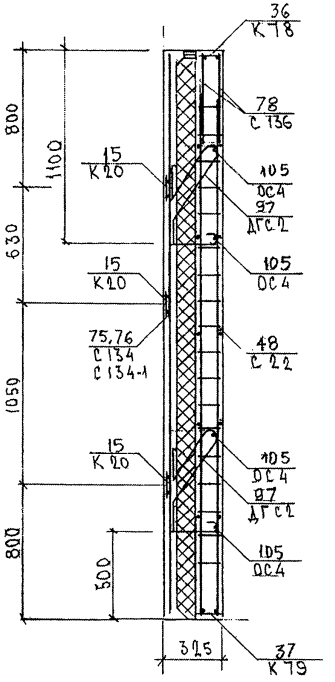

1 - 1

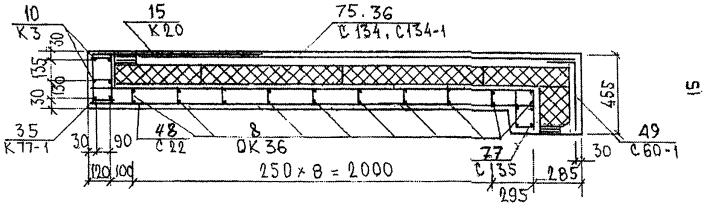

ТНС 137т2

ЗЕРКАЛЬНОЕ ОТРАЖЕНИЕ ТНС 136т2

Схема расположения сеток на поддоне

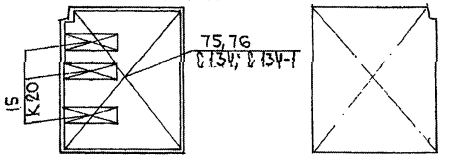

Инв.№ подл.	Подпись и дата	Взам. инв.№
3339-87		

Инв. № подл.	Подпись и дата	Взам. инв. №

Формат	Зона	Позиц.	Обозначение	Наименование	Кол. на испол. 01	02	03	04	05	06	07	08			Примеч.
				Документация											
А3			7РС 41 132. 7НС. 17 СБ	Сборочный чертёж.	X	X									
			7РС 41 132. 7НС. 18 СБ	Сборочный чертёж			X	X							
			7 РС 41 132. 7НС. 19 СБ.	Сборочный чертёж					X	X					
			7РС 41 132. 7НС. 20 СБ.	Сборочный чертёж							X				
			7РС 41 132. 7НС. 21 СБ.	Сборочный чертёж								X			
			7РС 41 132. ПЗ.		X	X	X	X	X	X	X	X			
			7РС 41 132. РС.		X	X	X	X	X	X	X	X			
			7РС 41 132. У.		X	X	X	X	X	X	X	X			
			7РС 41 132. УУ.		X	X	X	X	X	X	X	X			
			7РС 41 133. УА.		X	X	X	X	X	X	X	X			
				Сборочные единицы											
		1	7РС 41 132.	Закладная деталь ЗД.-1	3	3	2	2	1	1	2	4			
		2		ЗД.-2	2	2	1	1	1	1					

Нач. отд.	Ванаг	
Гл. спец.	Баско	
Зав. гр.	Гуревич	
Разраб.	Фоломеева	
Проверил		

7РС 41 132.7НС. 17СБ ÷ 21СБ.

Панели 7НС 10Т2, 7НС 29Т2; 7НС 58-1Т2, 7НС 58-2Т2, 7НС 21-1Т2, 7НС 21-2Т2, 7НС 45Т2, 7НС 138Т2

Стадия	Лист	Листов
Р	1	7

МНИИТЭП ОСК

Форма 15 ГОСТ 2.113-75

Инв. № подл.	Подпись и дата	Взам. инв. №

Формат	Зона	Позиц.	Обозначение	Наименование	Кол. на испол. 01	02	03	04	05	06	07	08			Примеч.
А3		3		ЗД.2-1							2	2			
		4		ЗД.-4	4	4									
		5		М 10-1	4	4	2	2	2	2	2	2			
		6		М 11-1			2	2							
		10	7РС 41 132	Объёмный каркас ОК-1	2	2	2	2							
		11		ОК-3	1	1	1	1							
		12		ОК-7	1	1									
		13		ОК-9			1	1							
		14		ОК-18					1	1	3	3			
		15		ОК-20И								2			
		16		ОК-21И							2				
		17		ОК-22					1	1					

Марки	7НС 10Т2	7НС 29Т2	7НС 58-1Т2	7НС 58-2Т2	7НС 21-1Т2	7НС 21-2Т2	7НС 45Т2	7НС 138Т2

7РС 41 132.7НС. 17СБ ÷ 21СБ.

Лист 2

Форма 16 ГОСТ 2.113-75

Инв. № подл.	Подпись и дата	Взам. инв. №

Формат	Зона	Позиц.	Обозначение	Наименование		Кол. на испол. 01	02	03	04	05	06	07	08			Примеч.
А3																
		21	7РС 41132.	Каркас	К-51	1	1	1	1							
		22			К-88	2	2	2	2							
		23			К-35			2	2							
		24			К-50			2	2							
		25			К-89					2	2					
		26			К-90								2			
		27			К-91							2				
		28			К-36							3	3			
		32	7РС 41132	Сетка	С-10	1	1	2	2							
		33			С-13	1	1	1	1							
		34			С-63					1	1					
		35			С-142	2	2	2	2							

Марки	7НС10-7т2	7НС23-7т2	7НС58-1т2	7НС58-2т2	7НС21-1т2	7НС21-2т2	7НС45-7т2	7НС138-7т2

7РС 41132.7НС 17СБ÷21СБ

Лист 3

Форма 1в ГОСТ 2.113-75

Инв. № подл.	Подпись и дата	Взам. инв. №

Формат	Зона	Позиц.	Обозначение	Наименование		Кол. на испол. 01	02	03	04	05	06	07	08			Примеч.
		36	7РС 41132	С-141		2	2									
		37		С-153				2	2							
		38		С-145		2	2	1	1							
		39		С-146		1	1	1	1							
		40		С-156						2	2					
		41		С-157						1	1					
		42		С-144									1			
		43		С-143								1				
		44		С-148									1			
		45		С-147								1				
		46		С-150									2			
		47		С-149								2				
		48		С-152									2			
		49		С-151								2				
		50		С-154									1			
		51		С-155								1				
		52		С-158								3	3			

Марки	7НС10-7т2	7НС23-7т2	7НС58-1т2	7НС58-2т2	7НС21-1т2	7НС21-2т2	7НС45-7т2	7НС138-7т2

7РС 41132.7НС. 17СБ÷21СБ

Лист 4

Форма 1в ГОСТ 2.113-75

Инв. № подл. | Подпись и дата | Взам. инв. №

Формат	Зона	Позиц.	Обозначение	Наименование	Кол. на испол. 01	02	03	04	05	06	07	08			Примеч.
А3		53	7РС 41132	Сетка С-160								2			
		54		С-159							2				
		55		С-166	1	1	1	1							
		56		С-167					2	2					
		57		С-168					1	1					
		58		С-169					1	1					
		59		С-10А					1	1					
		60		С-195					1	1					
		63	7РС 41132	Петля П14-3л					1	1					
		64		П14-3п					1	1					
		65		П16-3л	1	1	1	1							
		66		П16-3п	1	1	1	1							
		67		П18-3л							1	1			
		68		П18-3п							1	1			
				Марки	ТНС10-1т2	ТНС29т2	ТНС58-1т2	ТНС58-2т2	ТНС21-1т2	ТНС21-2т2	ТНС45т2	ТНС138т2			

7РС 41132.7НС. 17СБ ÷ 21СБ

Лист 5

Копировал

Формат А4

Форма 18 ГОСТ 2.113-75

Инв. № подл. | Подпись и дата | Взам. инв. №

Формат	Зона	Позиц.	Обозначение	Наименование	Кол. на испол. 01	02	03	04	05	06	07	08			Примеч.
А3															
		71	7РС 41132.	П-1	2	2	1	1	1	1					
		72		П-2			1	1			2	2			
		76		Дискретная связь ДГС-1	7	7	7	7	4	4	18	14			
		77		ДГС-3	2	2	2	2	1	1	4	4			
		78		ДРС-2					2	2					
		79		ДГС4								4			
				Детали											
Б/4				Стержни											
		81		⌀6АIII ℓ=250 0,05кг	20	20	30	30	5	5	48	48			
		82		⌀6АIII ℓ=200 0,04кг					4	4					
		83		⌀10АIII ℓ=700 0,43кг	12	12	12	12	8	8	32	32			
				Марки	ТНС10-1т2	ТНС29т2	ТНС58-1т2	ТНС58-2т2	ТНС21-1т2	ТНС21-2т2	ТНС45т2	ТНС138т2			

7РС 41132.7НС. 17СБ ÷ 21СБ

Лист 6

Копировал

Формат А4

Форма 18 ГОСТ 2.113-75

Инв. № подл.	Подпись и дата	Взам. инв. №

Формат	Зона	Позиц.	Обозначение	Наименование	Кол. на испол. 01	02	03	04	05	06	07	08			Примеч.
А4		84		Ø 5 Вр I; ℓ=110; 0,02кг			30	30							
		85		Ø 5 Вр I; ℓ=940; 0,14кг								60			
		86		Ø 5 Вр I ℓ=740; 0,11 кг							60				
		87	7РС 41 132.	Гнутый стержень ГС-3	4	4	4	4	2	2					
		88		Ø 12 А III ℓ=600 0,53кг							2	2			
		89		Ø 8 А III ℓ=600 0,24кг							5	5			
				Материалы											
				Тяжёлый бетон, $м^3$	1,24	1,24	1,43	1,43	1,14	1,14	3,58	3,98			
				Утеплитель ПСБ, $м^3$	0,69	0,69	0,74	0,74	0,40	0,40	1,81	2,03			
				Минераловатные плиты, $м^3$	0,03	0,03	0,04	0,04	0,02	0,02	0,03	0,03			
				Деревянные пробки, шт.											

Марки	ТНС 10 Т2	ТНС 29 Т2	ТНС 38-4 Т2	ТНС 58-2 Т2	ТНС 21-4 Т2	ТНС 21-2 Т2	ТНС 45 Т2	ТНС 138 Т2

7РС 41 132.7НС. 17 СБ ÷ 21 СБ.

Лист 7

Форма 18 ГОСТ 2.113-75

Инв. № подл.	Подпись и дата	Взам. инв. №

Формат	Зона	Позиц.	Обозначение	Наименование	Кол. на испол.										Примеч.

Лист

Форма 18 ГОСТ 2.113-75

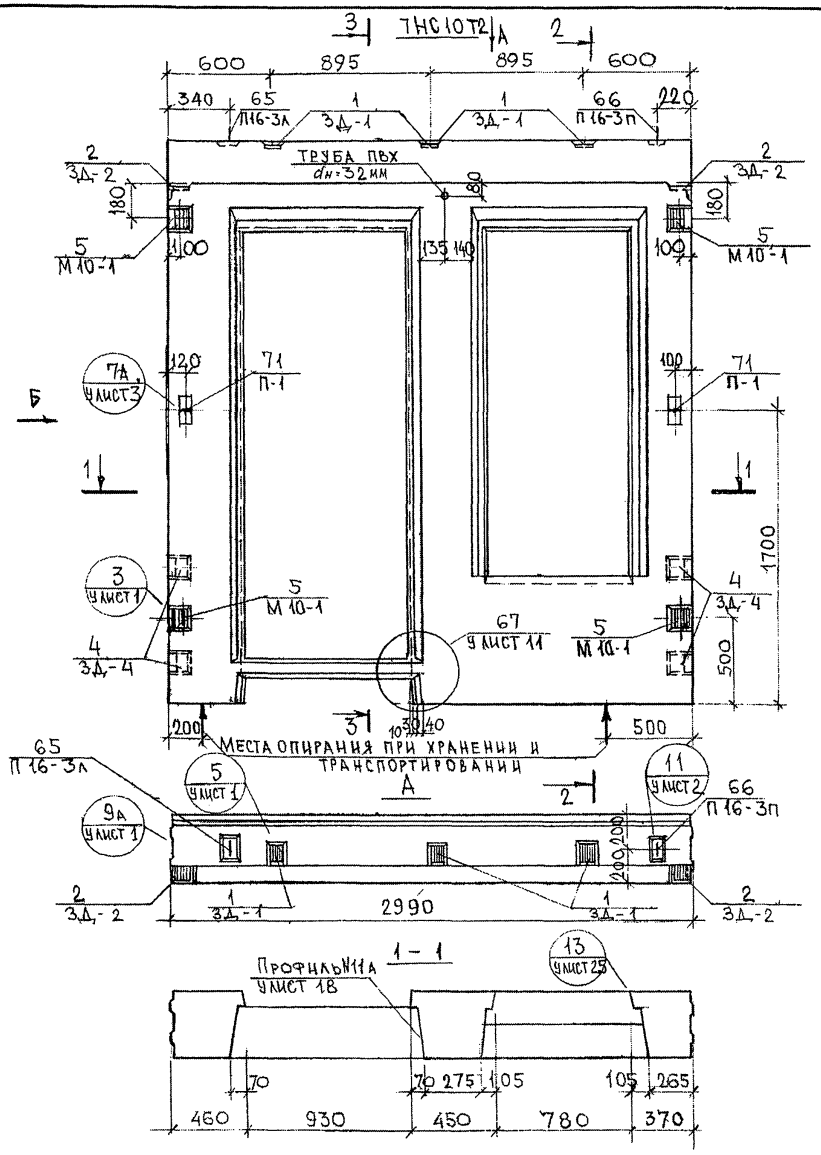

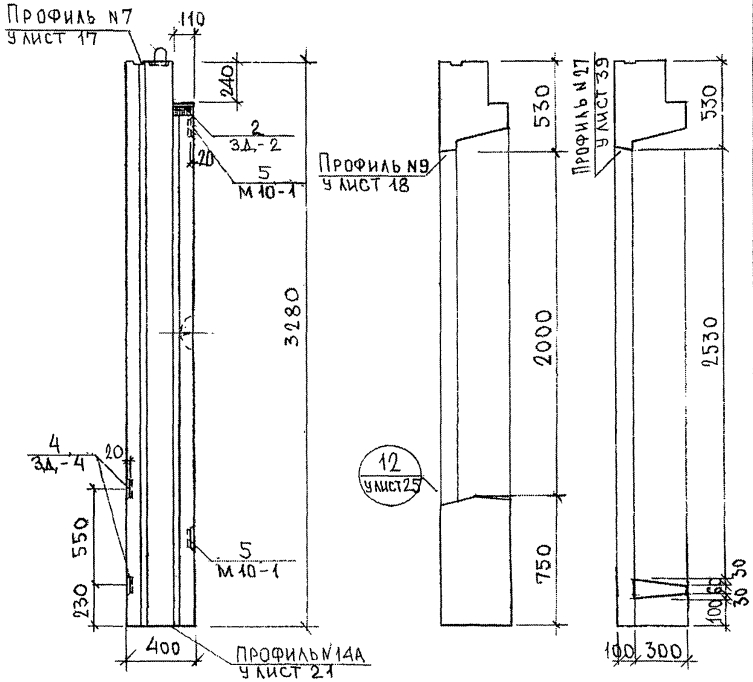

Нач. отд.	Ванаг		
Гл. спец.	Баско		
ЗГИ	Гуревич		
Разраб.	Фоломеева		
Провер.	Николаева		

7РС41132.7НС.17СБ.

Панель 7НС10Т2
Сборочный чертеж

Стадия	Масса	Масштаб
Р		1:25
Лист 1	Листов	

МНИИТЭП
ОСК

Согласовано
Рук. маст. Т. Каптерев
Гл. спец. №7 Марченков

Инв. № подл. | Подпись и дата | Взам. инв. №
4538-1

Ф12и

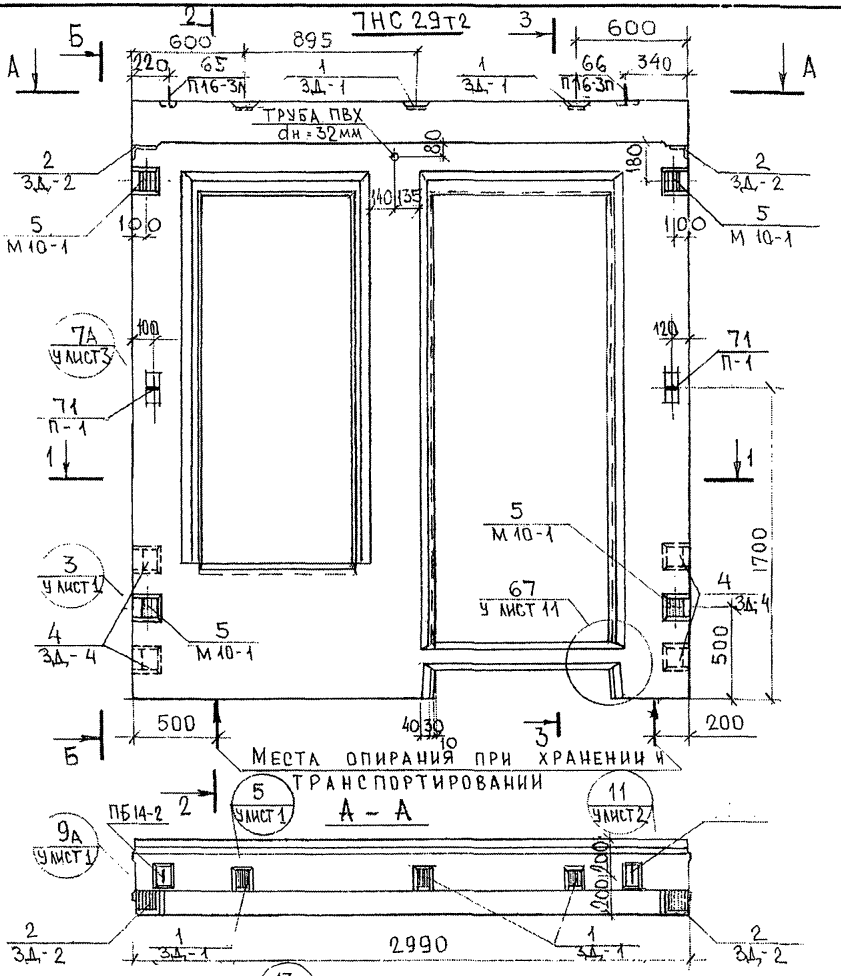

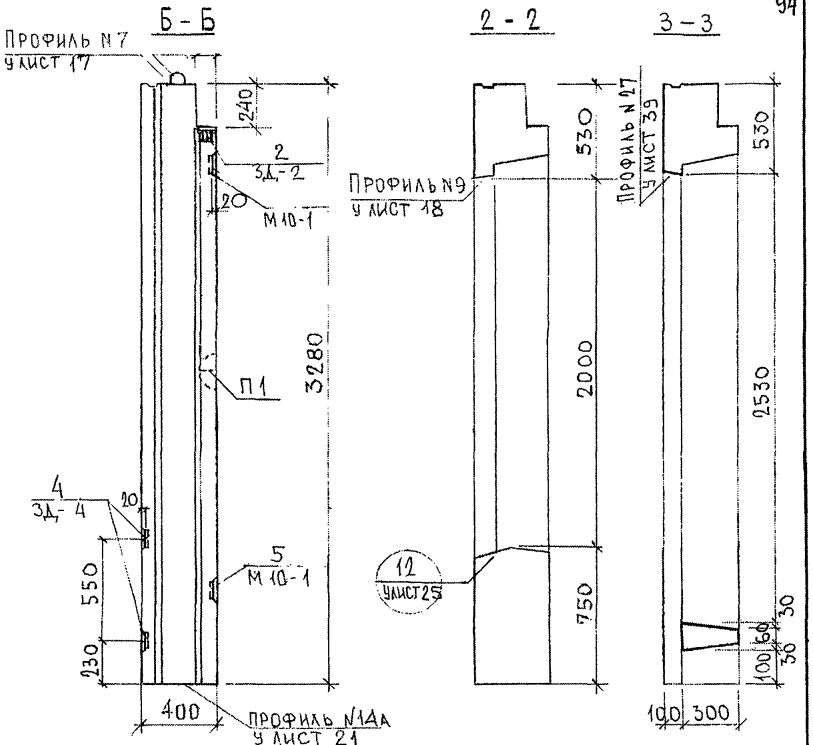

Нач. отд.	Ванаг		
Гл. спец.	Баско		
ЗГИ	Гуревич		
Разраб.	Фоломеева		
Провер.	Николаева		

7РС 41132. 7НС. 17СБ.

Панель 7НС29Т2
Сборочный чертеж

Стадия	Масса	Масштаб
Р		1:25
Лист 12	Листов	

МНИИТЭП
ОСК

Ф12и

Согласовано
Рук. маст. 7 Капгерер
Гл. спец. МПИ Марченков

Инв. № подл. | Подпись и дата | Взам. инв. №

СОГЛАСОВАНО

Инв. № подл. | Подпись и дата | Взам. инв. №

Схема раскладки 7НС10Т2

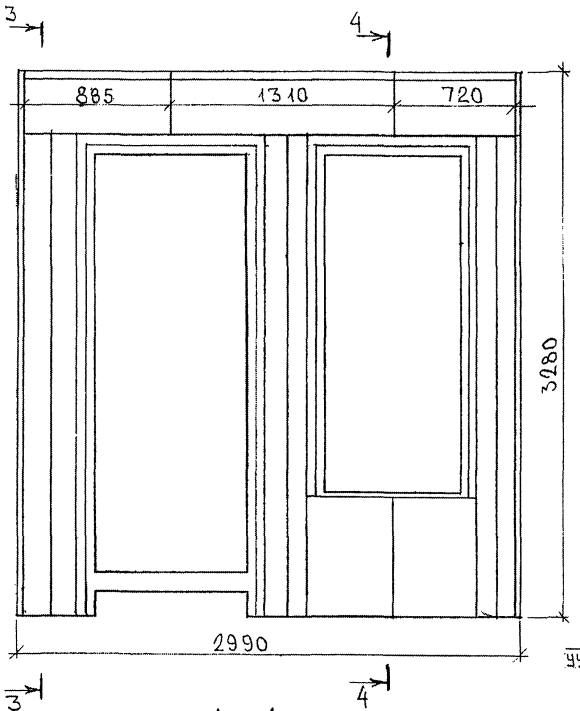

3-3

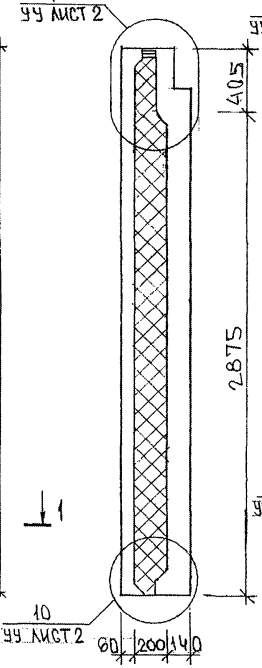

4-4

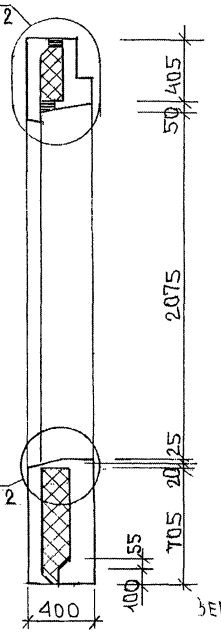

7НС29Т2

Зеркальное отражение 7НС10Т2

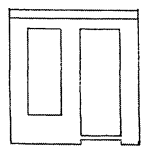

1 - 1

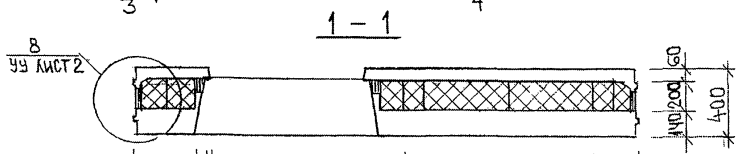

2 - 2

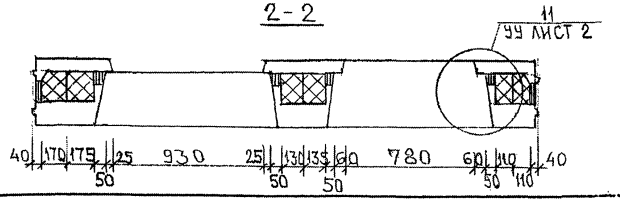

Нач. отд.	Ванаг		7РС41132.7НС.17СБ		
Гл. спец.	Баско		Панели 7НС10Т2; 7НС29Т2	Стадия	Масса	Масштаб
Зав. гр.	Гуревич			Р		1:25
Разраб	Фоломеева			Лист 3	Листов	
Проверил	Николаева			МНИИТЭП ОСК		

Ф12и

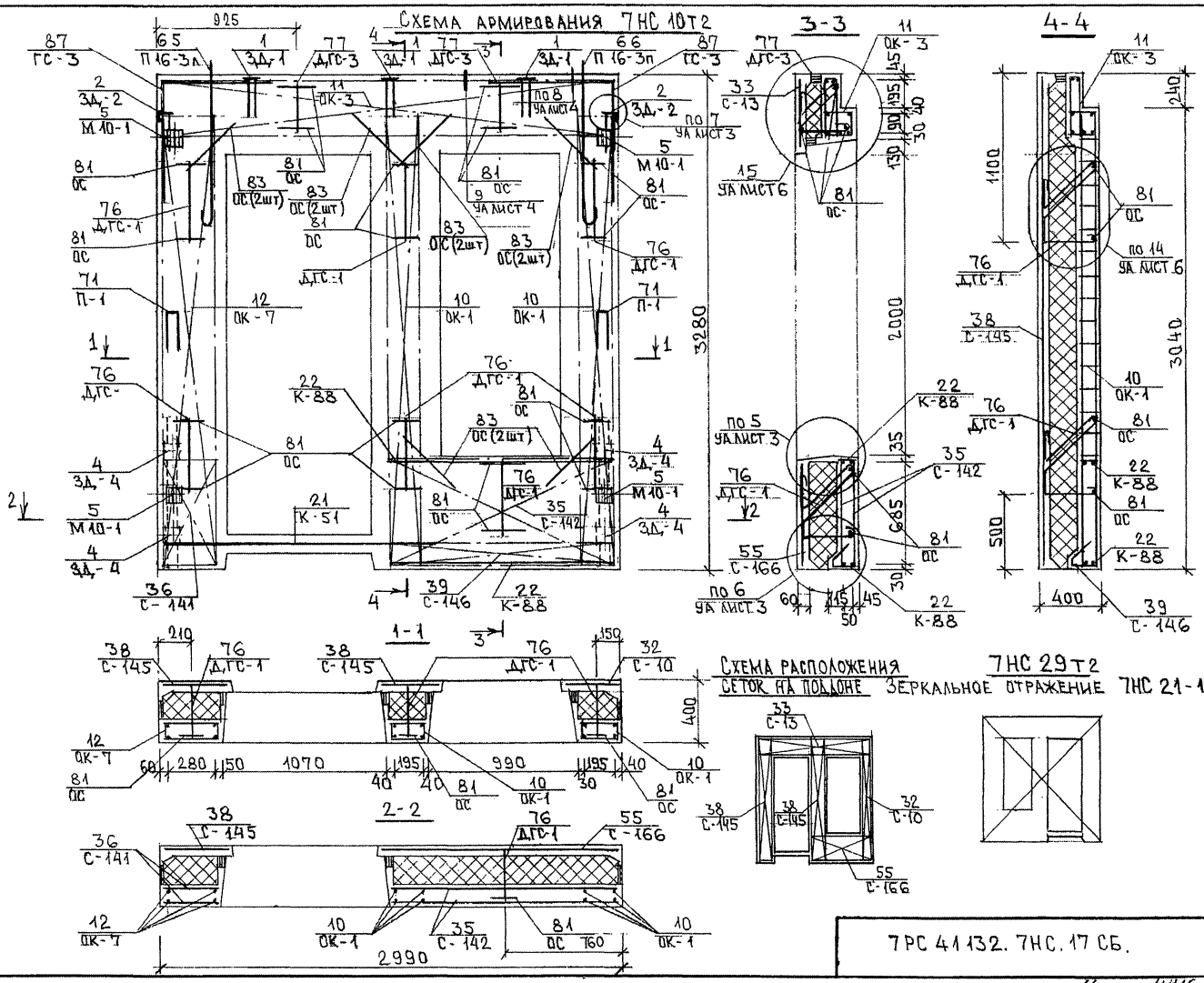

7РС 41132. 7НС. 17 СБ.	Лист 4

Формат А3

Карт. 4416

7НС 58-1т2

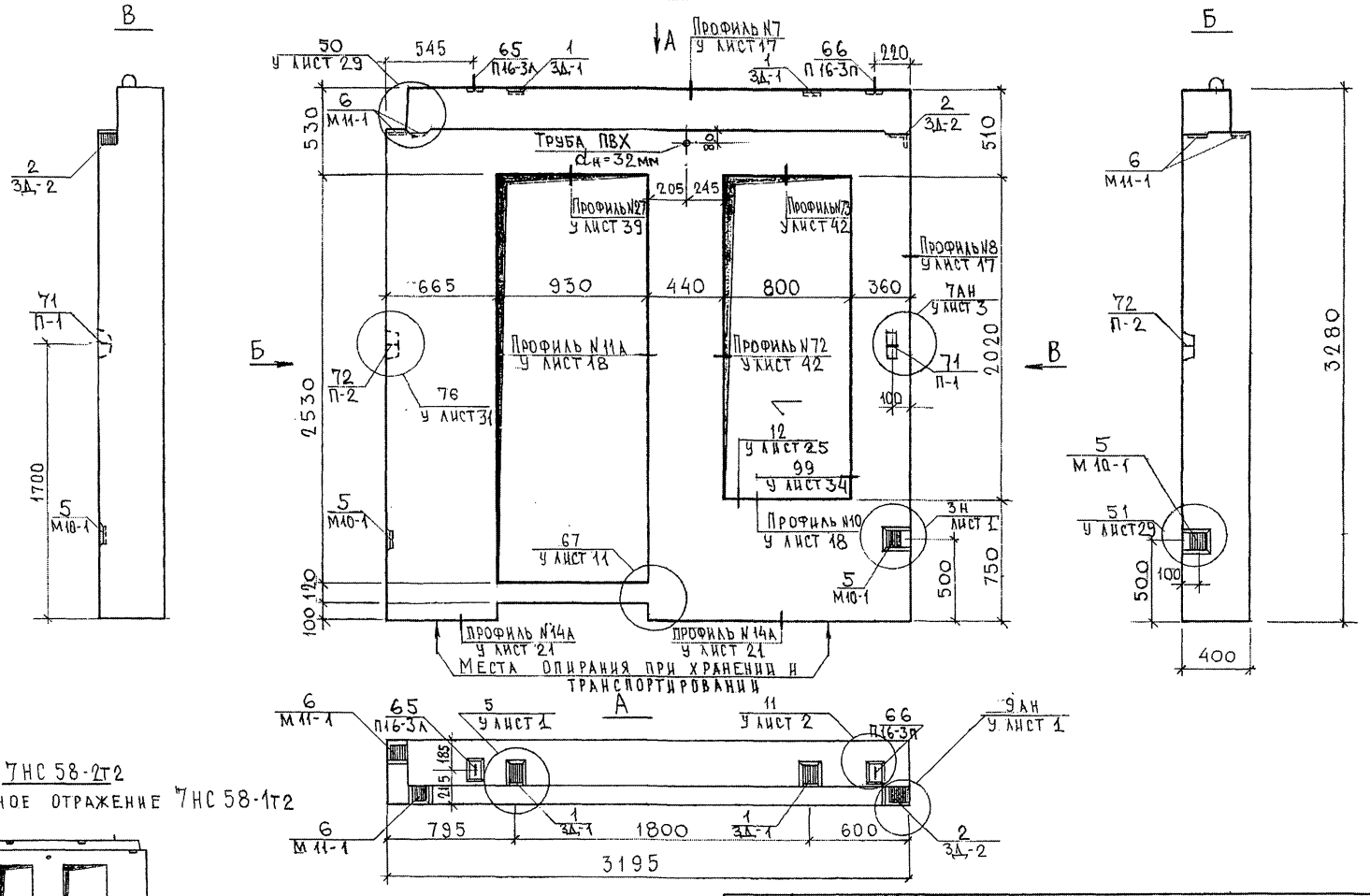

7НС 58-2т2

Зеркальное отражение 7НС 58-1т2

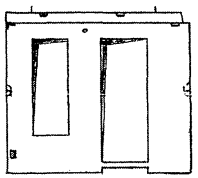

Нач. отд.	Ванаг	
Гл. спец.	Баско	
Зав. гр.	Николаева	
Разраб.	Умярова	

7РС41132.7НС, 18 СБ.

Панели 7НС 58-1т2; 7НС 58-2т2

Сборочный чертеж

Стадия	Лист	Листов
Р	1	3

МНИИТЭП ОСК

Согласовано

Рук. маст. 7 Капетерев

Гл. спец. №7 Жирченков

Инв. № подл. 853847 | Подпись и дата | Взам. инв. №

РАСКЛАДКА УТЕПЛИТЕЛЯ ДЛЯ 7НС58-1Т2

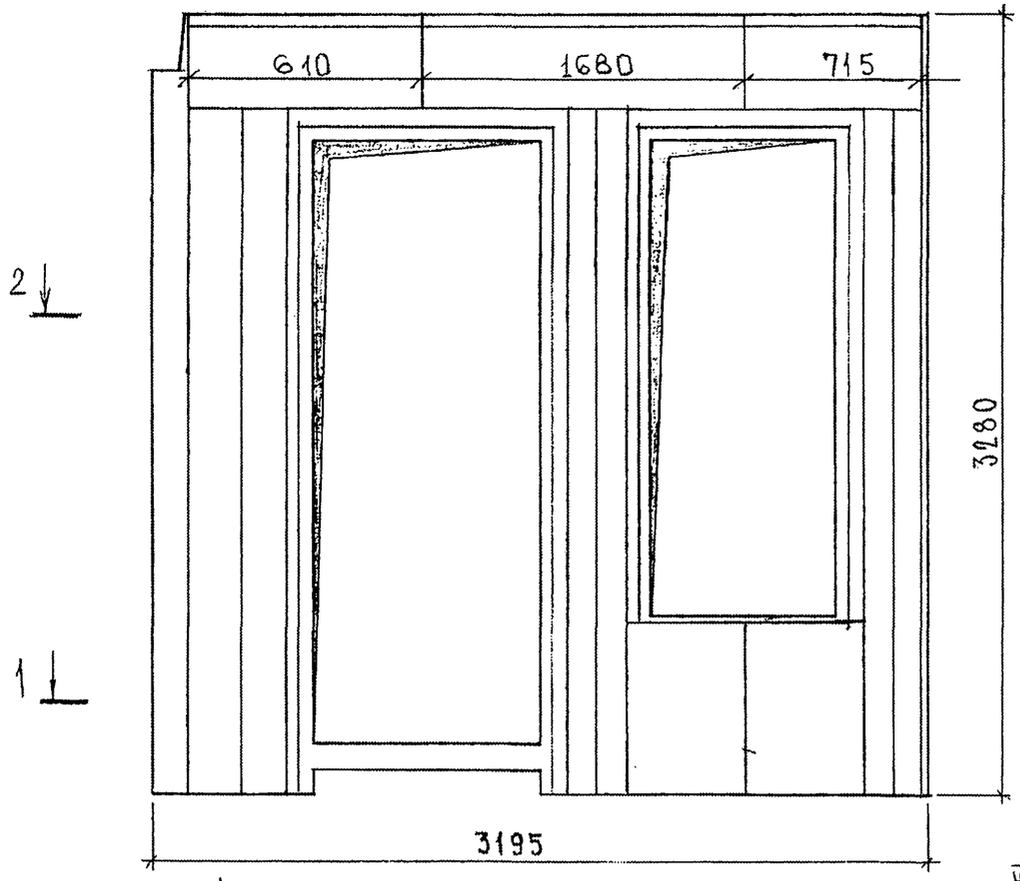

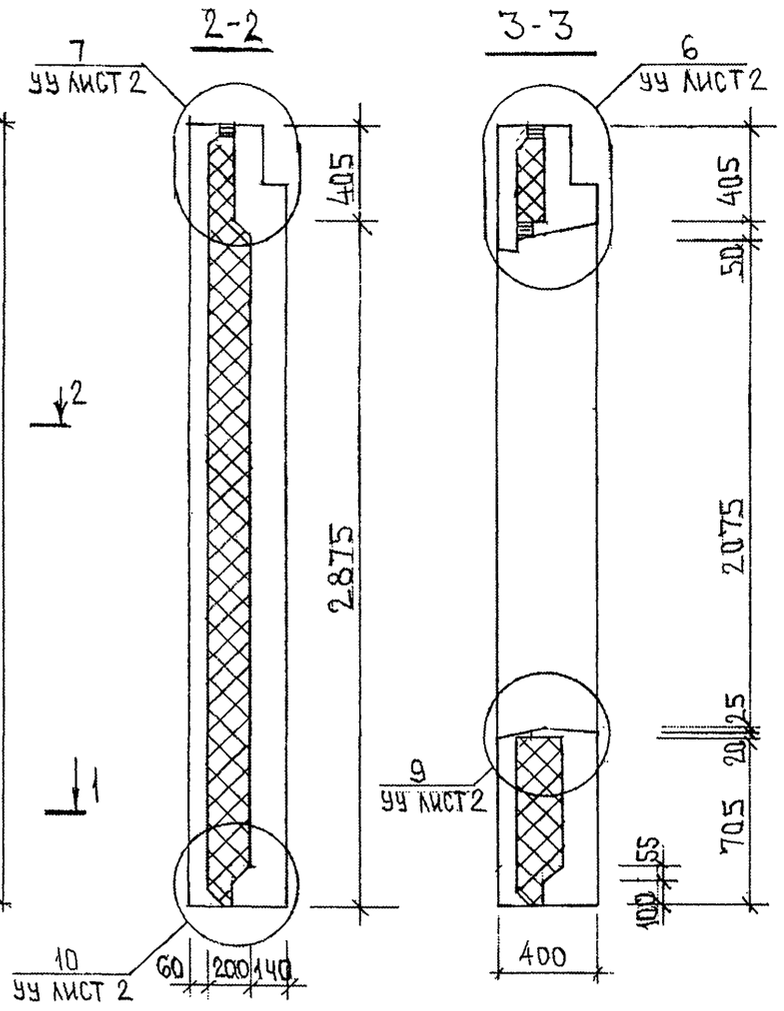

7НС 58-2Т2

ЗЕРКАЛЬНОЕ ОТРАЖЕНИЕ 7НС58-1Т2

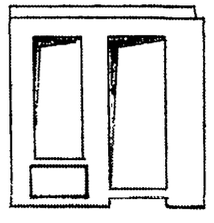

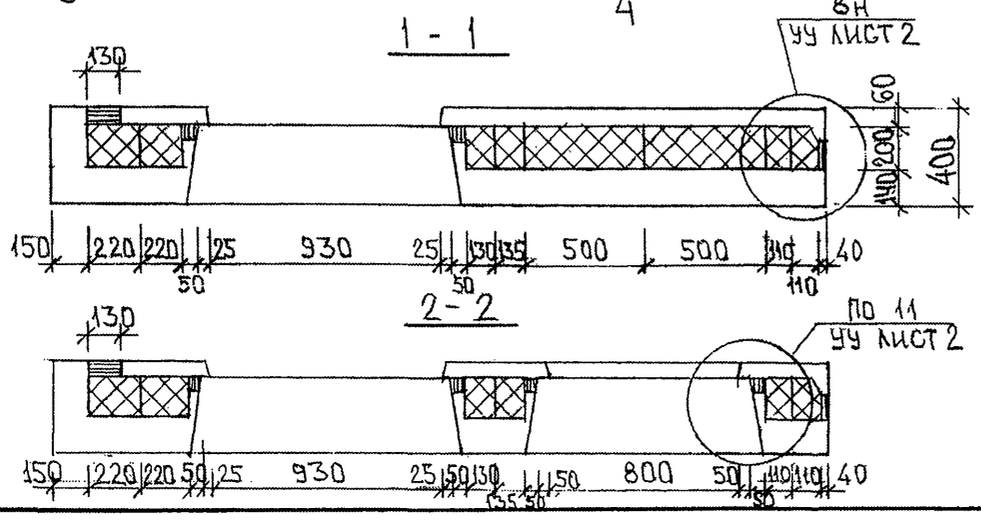

Инв. № подл.	Подпись и дата	Взам. инв. №
8538-1		

7РС41132.7НС.18СБ.

Лист 2

Формат А3

СХЕМА АРМИРОВАНИЯ 7НС 58-1т2

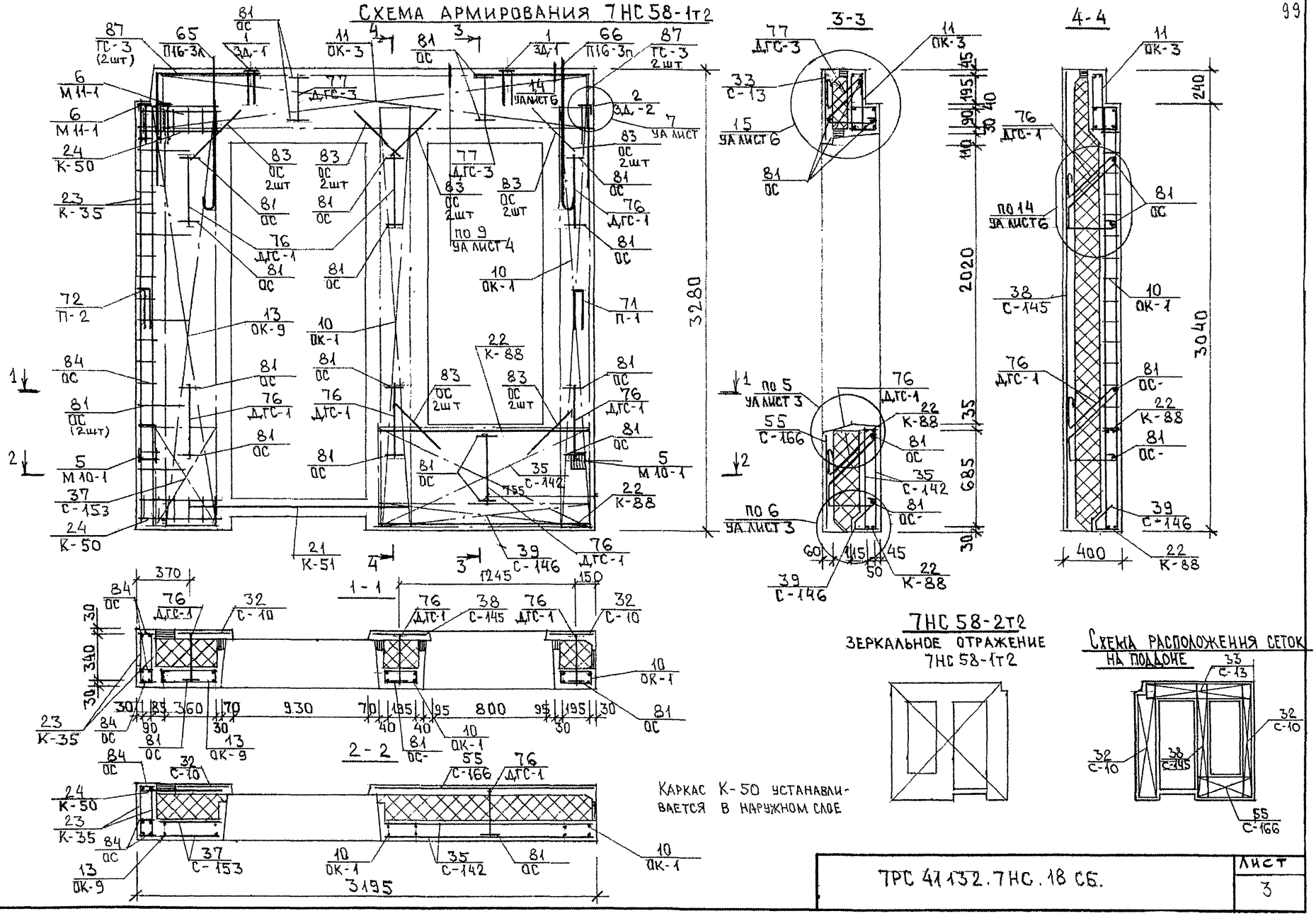

7НС 58-2т2
ЗЕРКАЛЬНОЕ ОТРАЖЕНИЕ
7НС 58-1т2

Схема расположения сеток на поддоне

Каркас К-50 устанавливается в наружном слое

ТРС 41132.7НС.18 СБ.	Лист 3

Формат А3

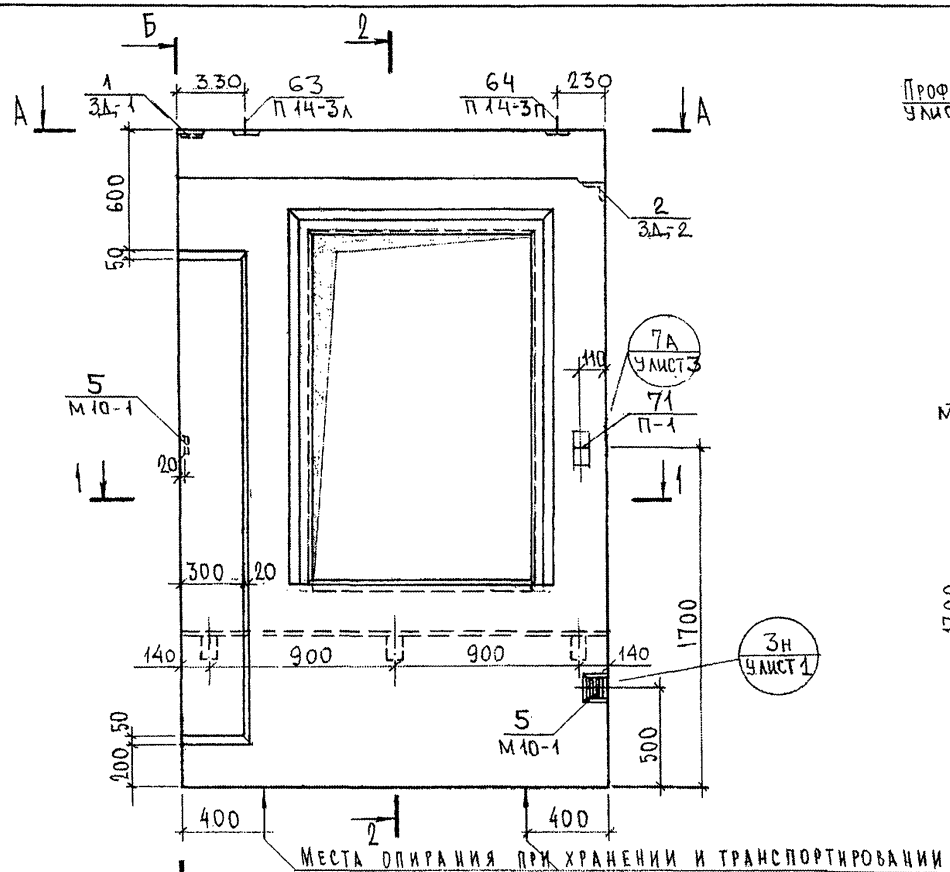

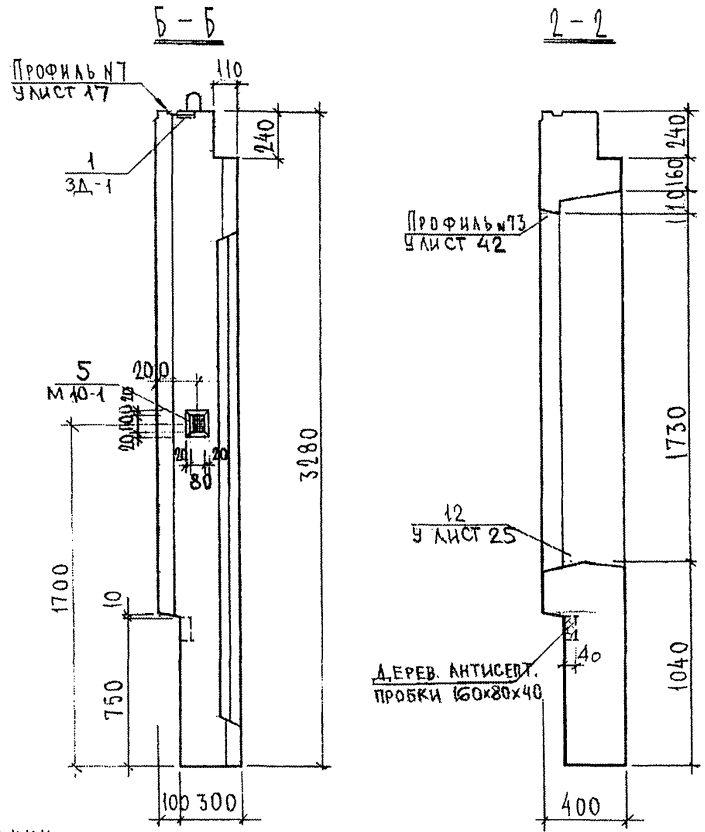

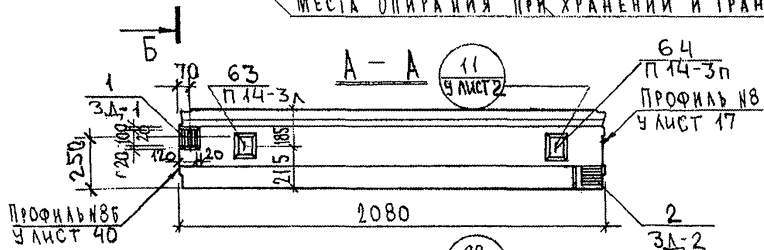

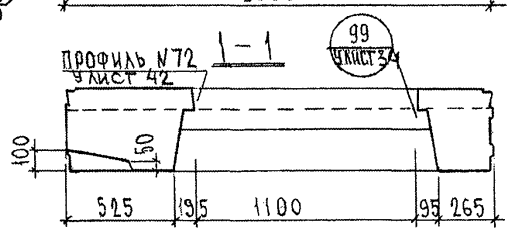

Нач. отд.	Ванаг		
Гл. спец.	Баско		
ЗГИ	Савельева		
Разраб.	Савельева		

7РС 41132.7НС.19 СБ.

Панель 7НС21-1т2
Сборочный чертеж

Стадия	Масса	Масштаб
Р		
Лист 1	Листов 4	

МНИИТЭП
ОСК

Согласовано
Рук. М.7 Капперев
Гл. спец. М.7 Марченков

Инв. № подл. 8538791 | Подпись и дата | Взаим. инв. №

Ф12и

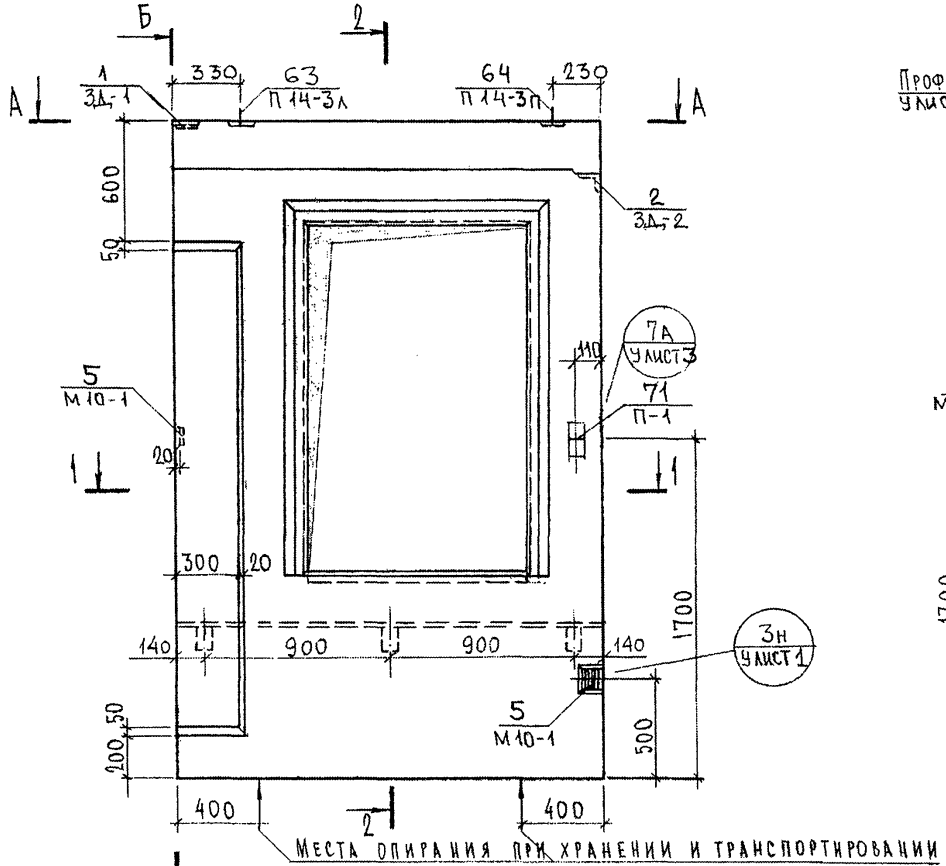

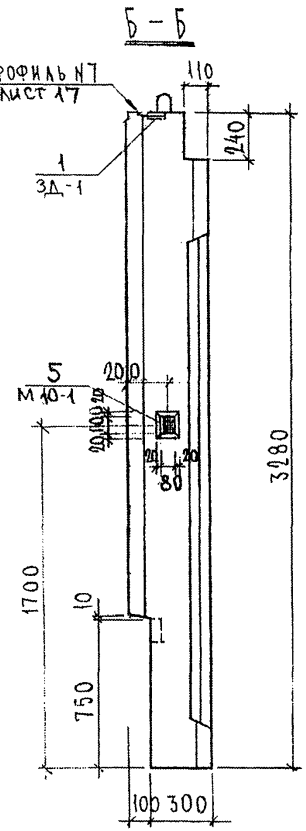

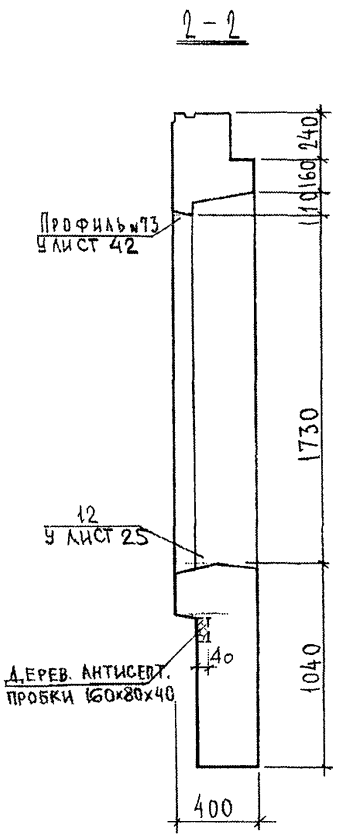

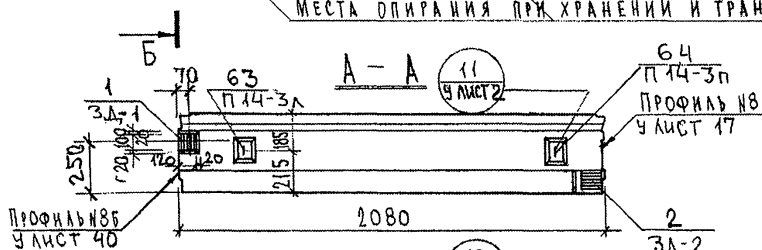

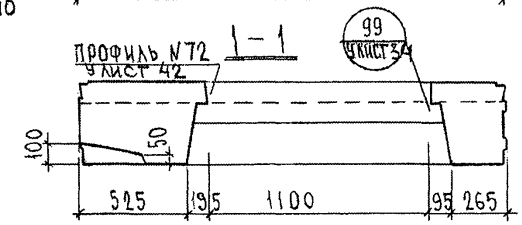

Нач. отд.	Ванаг	
Гл. спец.	Баско	
Зги	Савельева	
Разраб.	Савельева	

7РС 41132.7НС.19 СБ.

Панель 7НС21-1т2
Сборочный чертеж

Стадия	Масса	Масштаб
Р.		
Лист 1	Листов 4	

МНИИТЭП
ОСК

Ф12и

Согласовано
Гкайтерев
Гл. спец. М.7
Жкрученков
Рук. М.7

Инв. № подл. 853891 | Подпись и дата | Взаим. инв. №

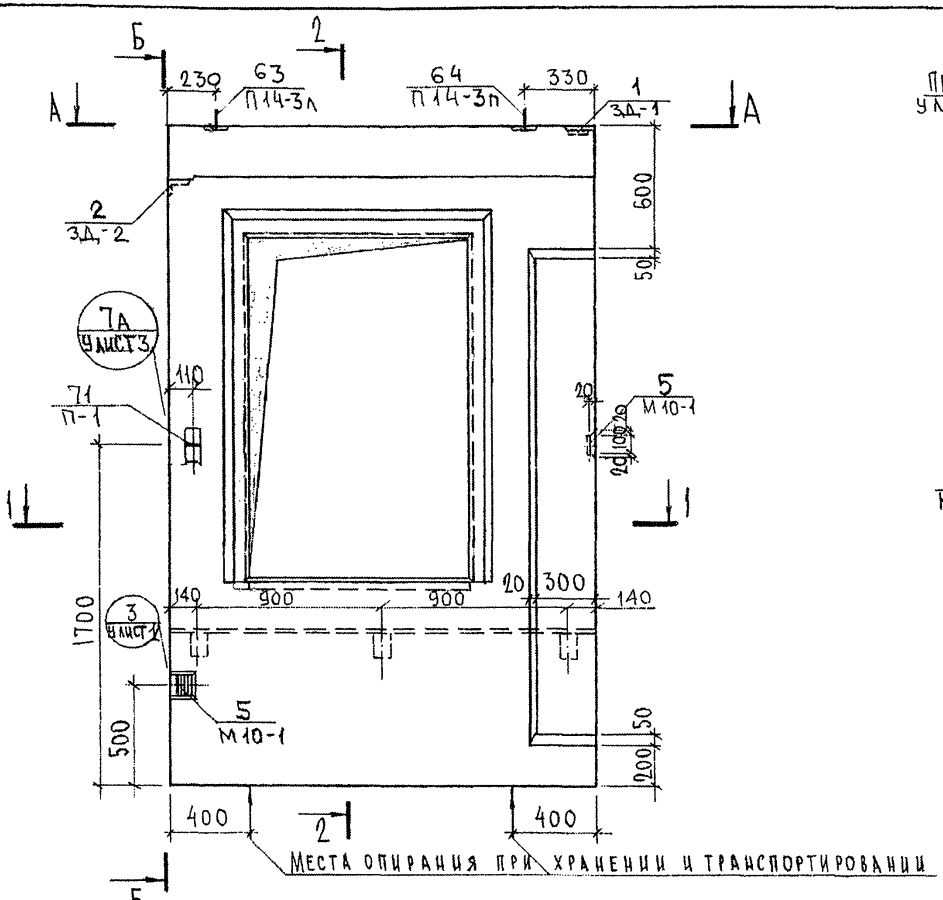

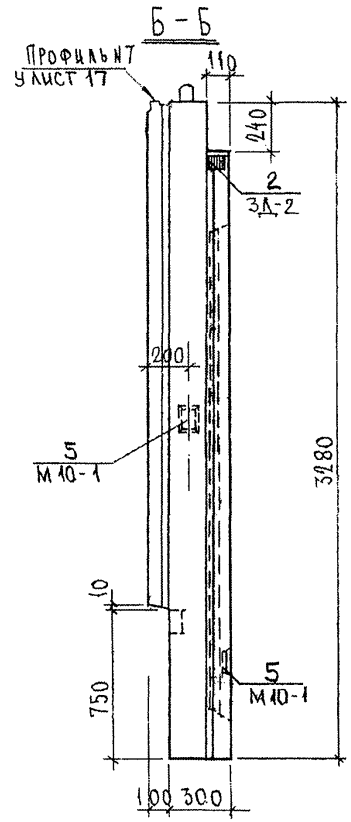

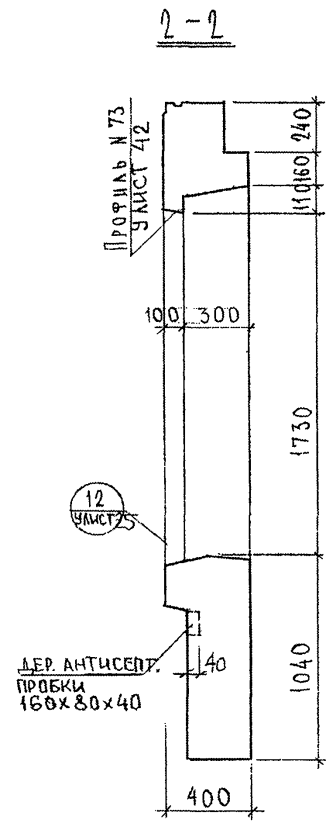

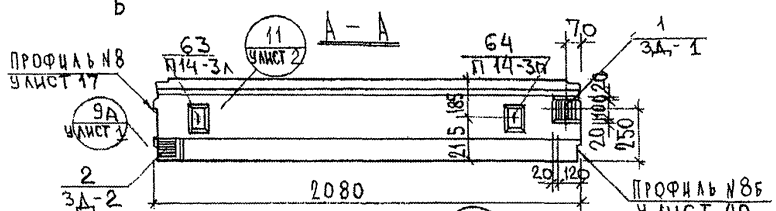

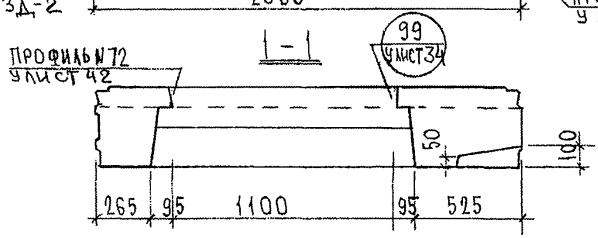

Размеры углубления под закладную деталь на торце – см. панель 7НС 21-1т 2

		7РС 41132.7НС.19СБ.	
НАЧ.ОТД.	ВАНАГ	Панель 7НС 21-2т2 Сборочный чертеж	Стадия: Р. / Масса / Масштаб
ГЛ.СПЕЦ.	БАСКО		Лист 2 / Листов 4
РАЗРАБ	САВЕЛЬЕВА		МНИИТЭП ОСК

СОГЛАСОВАНО
Рук. маст. №7 КАПТЕРЕВ
Гл. спец. м.7 МАРЧЕНКОВ

Инв. № подл. 8538-21 | Подпись и дата | Взаим. инв. №

Ф12и

СХЕМА РАСКЛАДКИ УТЕПЛИТЕЛЯ ДЛЯ ПАНЕЛИ 7НС21-1Т2

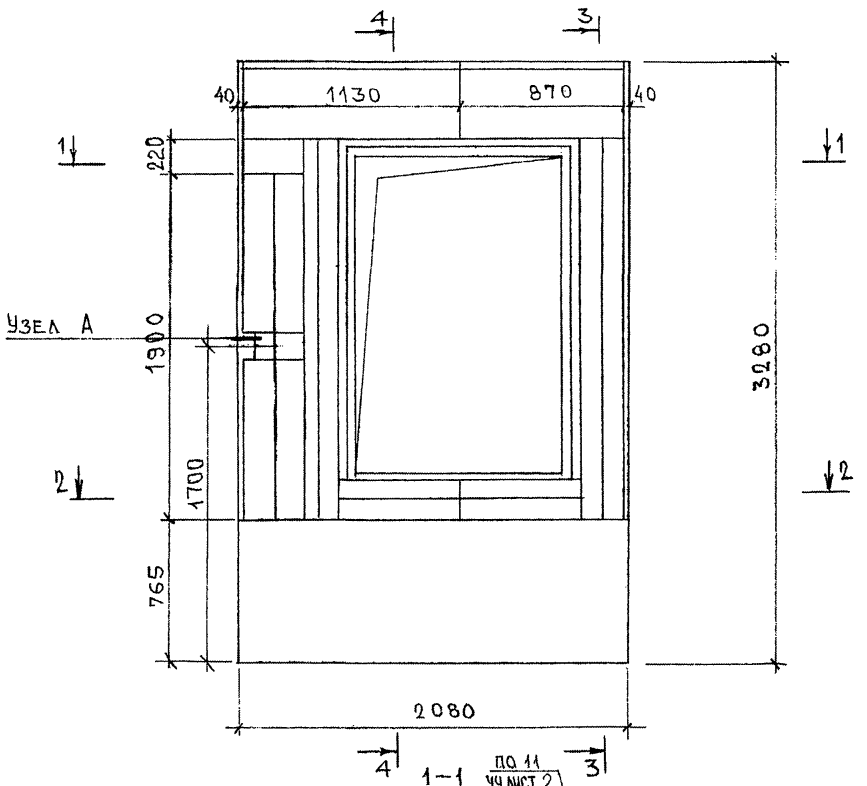

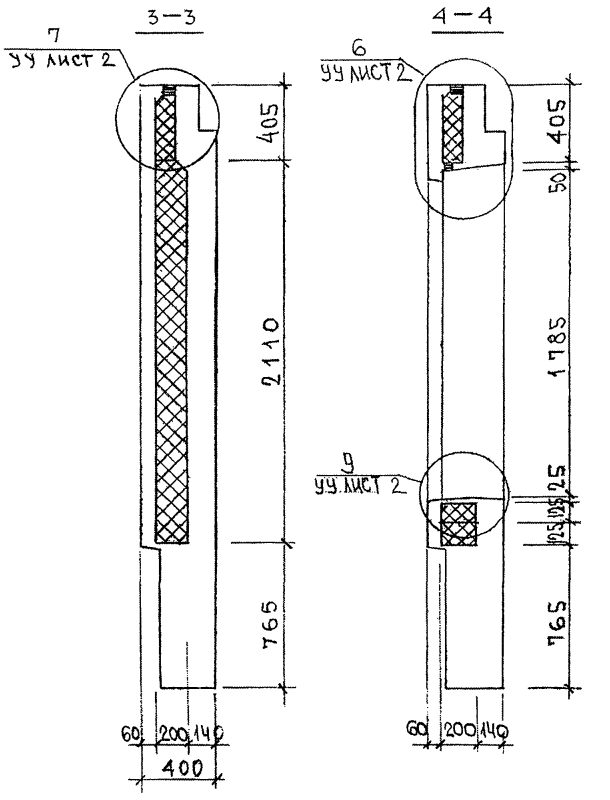

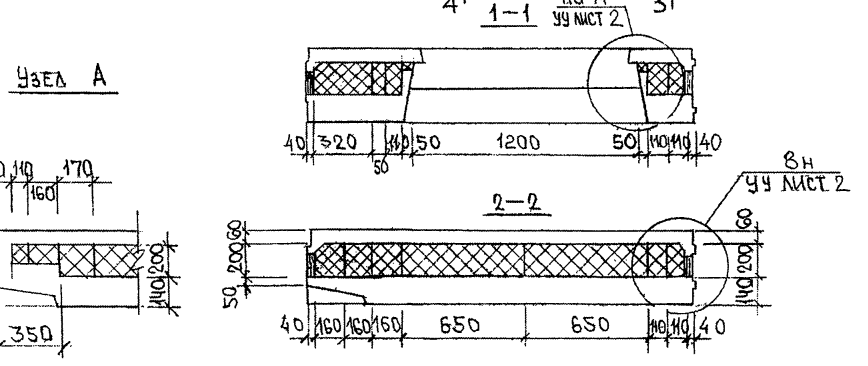

7НС21-2Т2
ЗЕРКАЛЬНОЕ ОТРАЖЕНИЕ
7НС21-1Т2

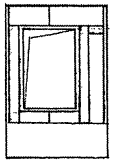

Инв. № подл. | Подпись и дата | Взам. инв. №

853887

Схема армирования 7НС 21-1т2

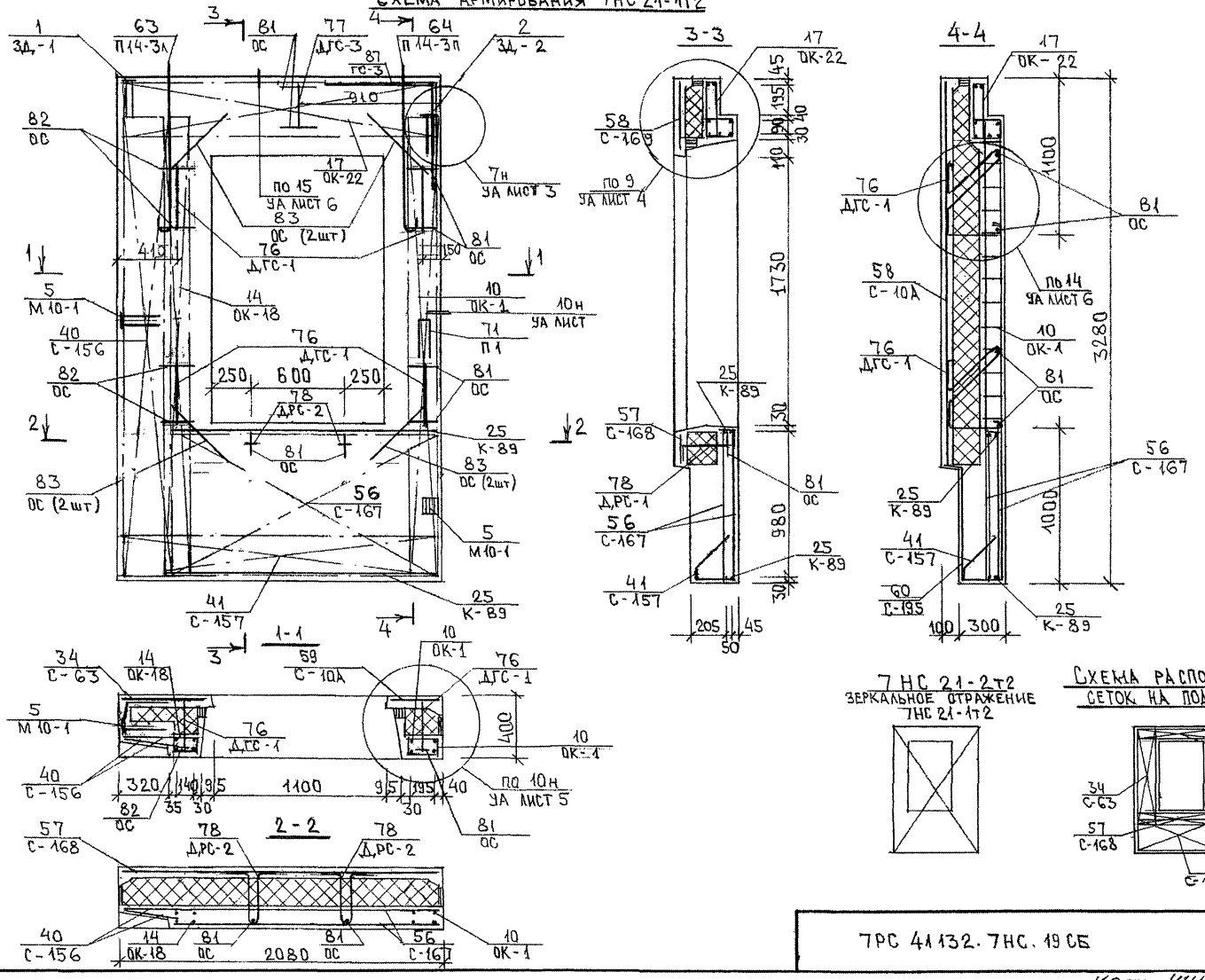

7НС 21-2т2
Зеркальное отражение 7НС 21-1т2

Схема расположения сеток на поддоне

7РС 41132.7НС.19 СБ	Лист 4

Формат А3

Карт 4416

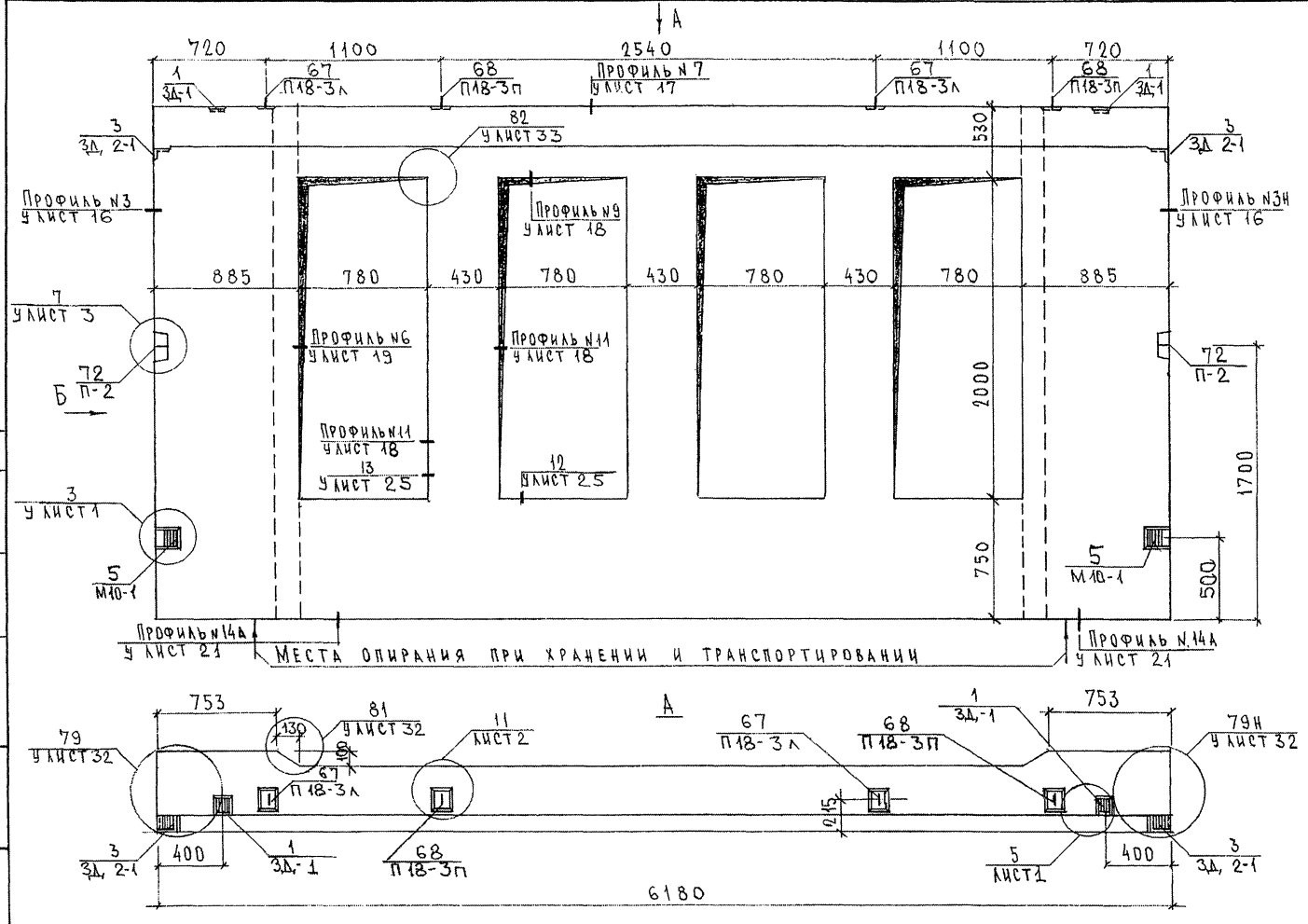

Нач.отд	Ванаг		
Гл.спец.	Баско		
ЗГИ			
Разраб.	Фоломеева		
Проверил			

7РС 41132.7НС.20СБ.

Панель 7НС 45Т2
Сборочный чертеж

Стадия	Лист	Листов
Р	1	4

МНИИТЭП
DCK

Согласовано:
Рук. маст. №7 Каптерев
Гл. спец. №7 Жарченков

Взам. инв. №

Подпись и дата

Инв. № подл. 6338-У

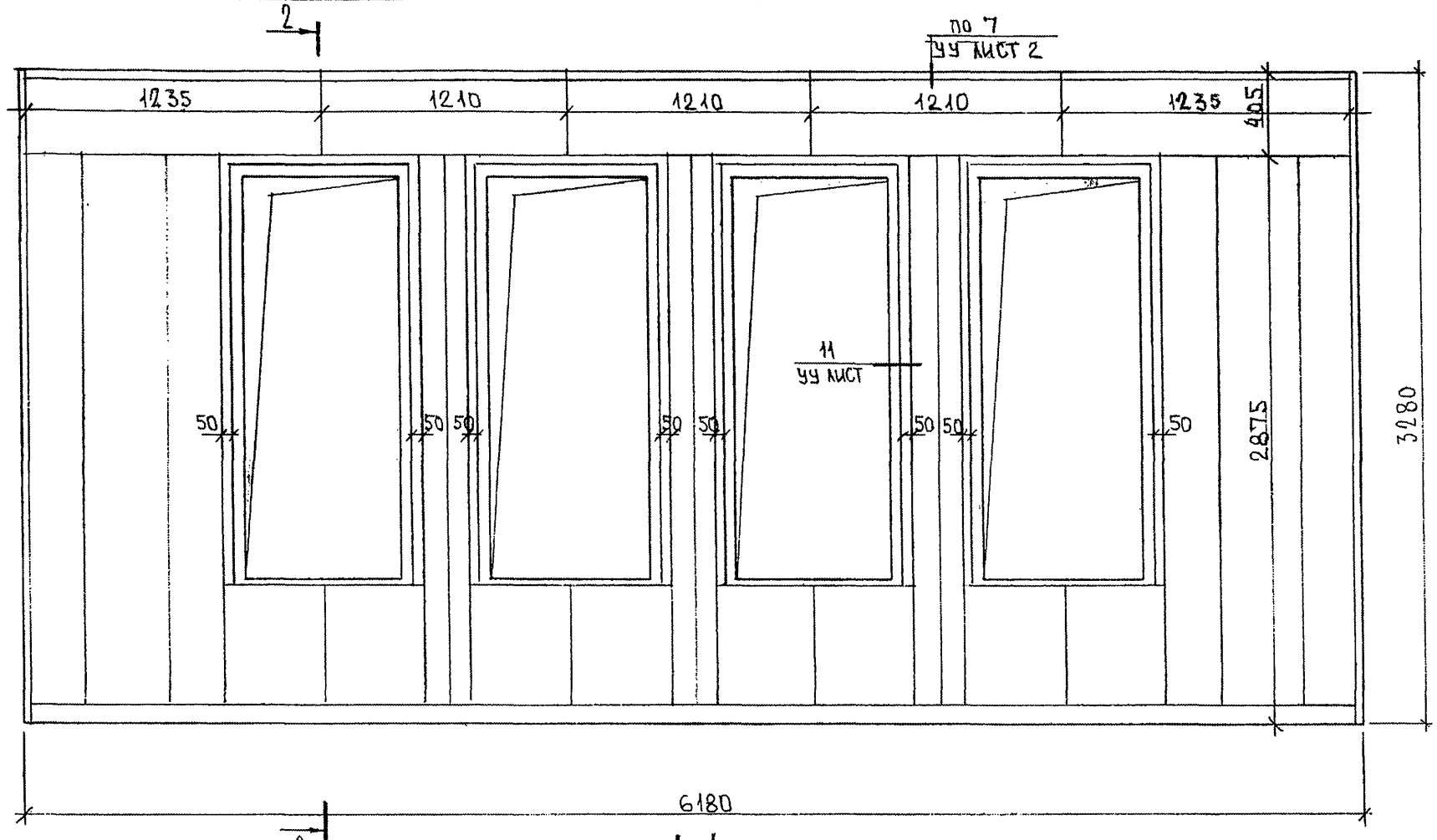

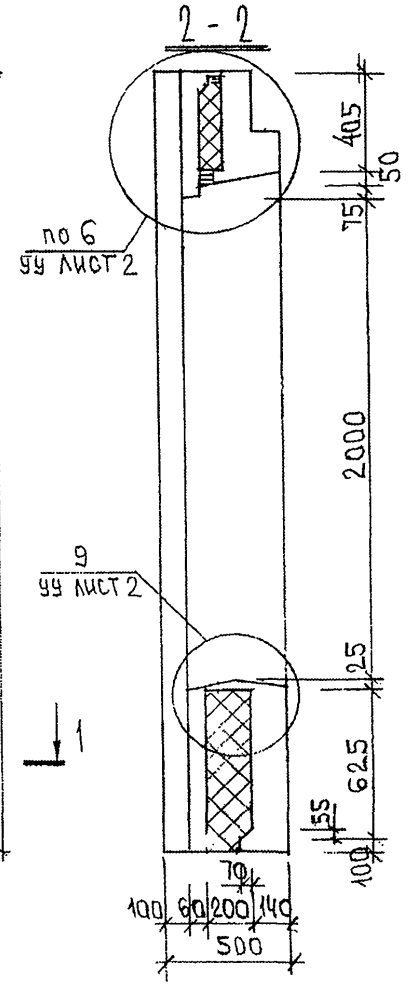

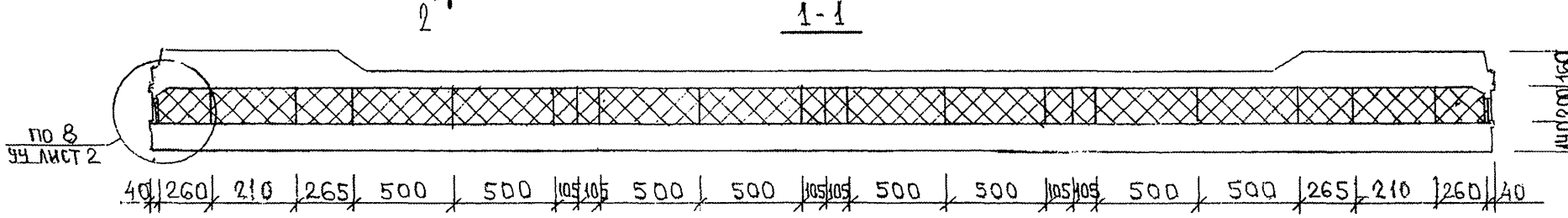

7РС 41132. 7НС. 20СБ.

Панели: 7НС 45 т2; Раскладка утеплителя	Стадия	Масса	Масштаб
	Р	—	1:25
	Лист 2	Листов 3	
	МНИИТЭП ОСК		

Инв. № подл. 85384-1 | Подпись и дата | Взаим. инв. №

Ф12и

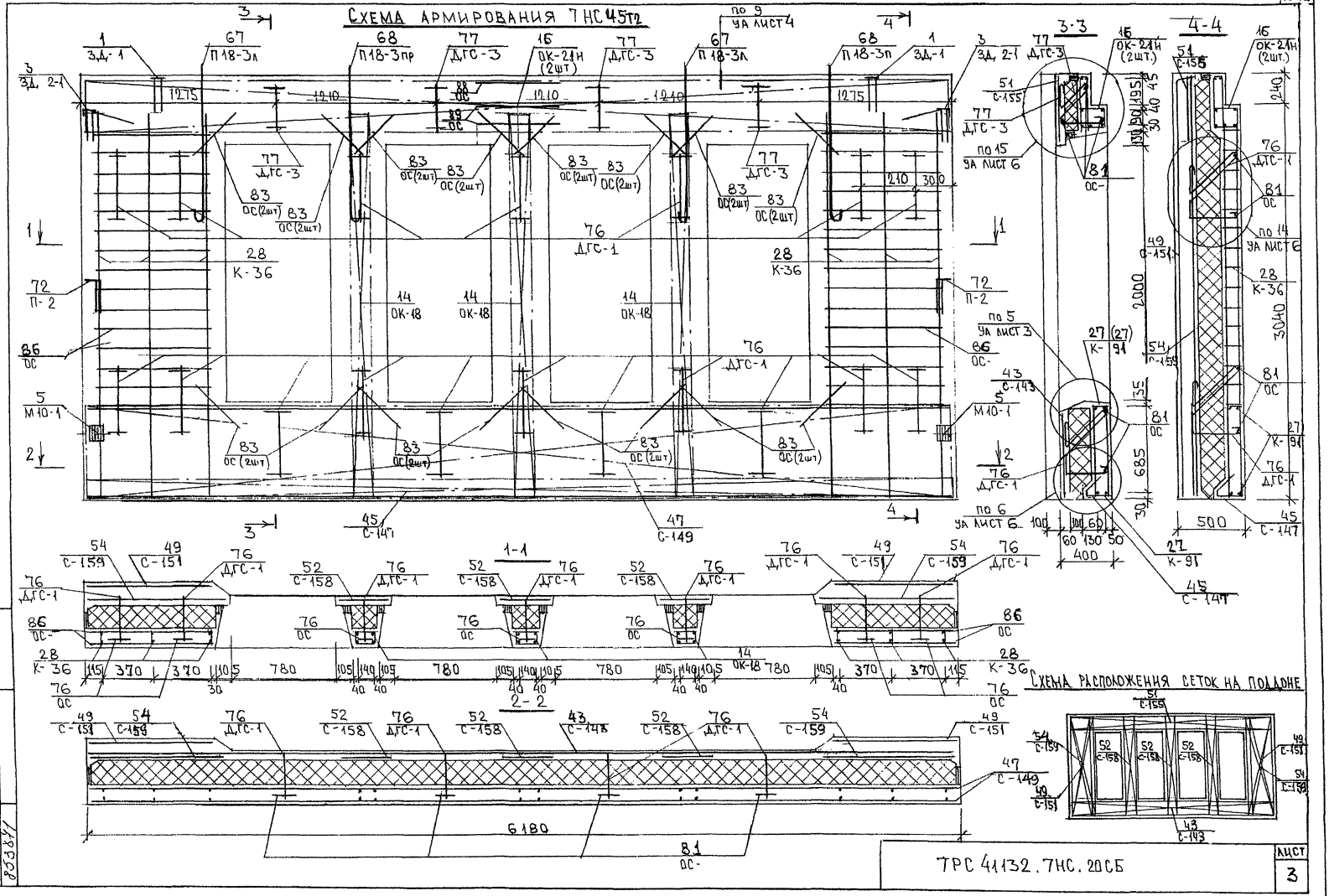
Схема армирования 7НС45т2
3-3
4-4
1-1
2-2
Схема расположения сеток на поддоне
по 9 УА лист 4
по 15 УА лист 6
по 14 УА лист 6
по 5 УА лист 3
по 6 УА лист 6
1275
1210
2100
3000
2000
3040
685
400
500
6180

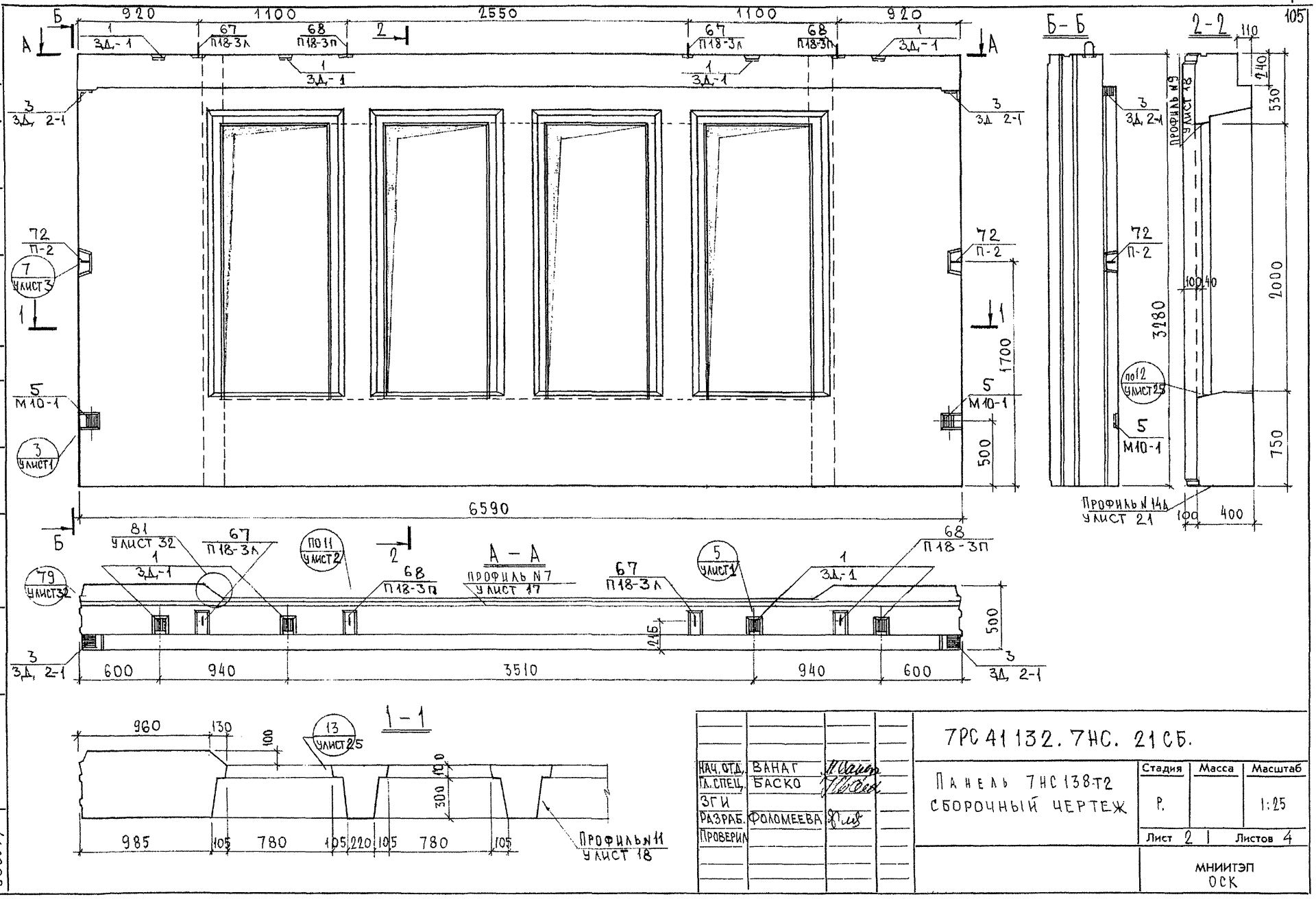

СОГЛАСОВАНО

Рук. маст. т. Каптерев

Гл. спец. ГА СПЕЦ, м.т. Марченков

Взаим. инв. №

Подпись и дата

Инв. № подл. 8538-У

Нач. отд.	Ванаг	
Гл. спец.	Баско	
ЗГИ		
Разраб.	Фоломеева	
Проверил		

7РС 41132.7НС.21СБ.

Панель 7НС138-Т2
Сборочный чертеж

Стадия	Масса	Масштаб
Р.		1:25

Лист 2 1 Листов 4

МНИИТЭП
ОСК

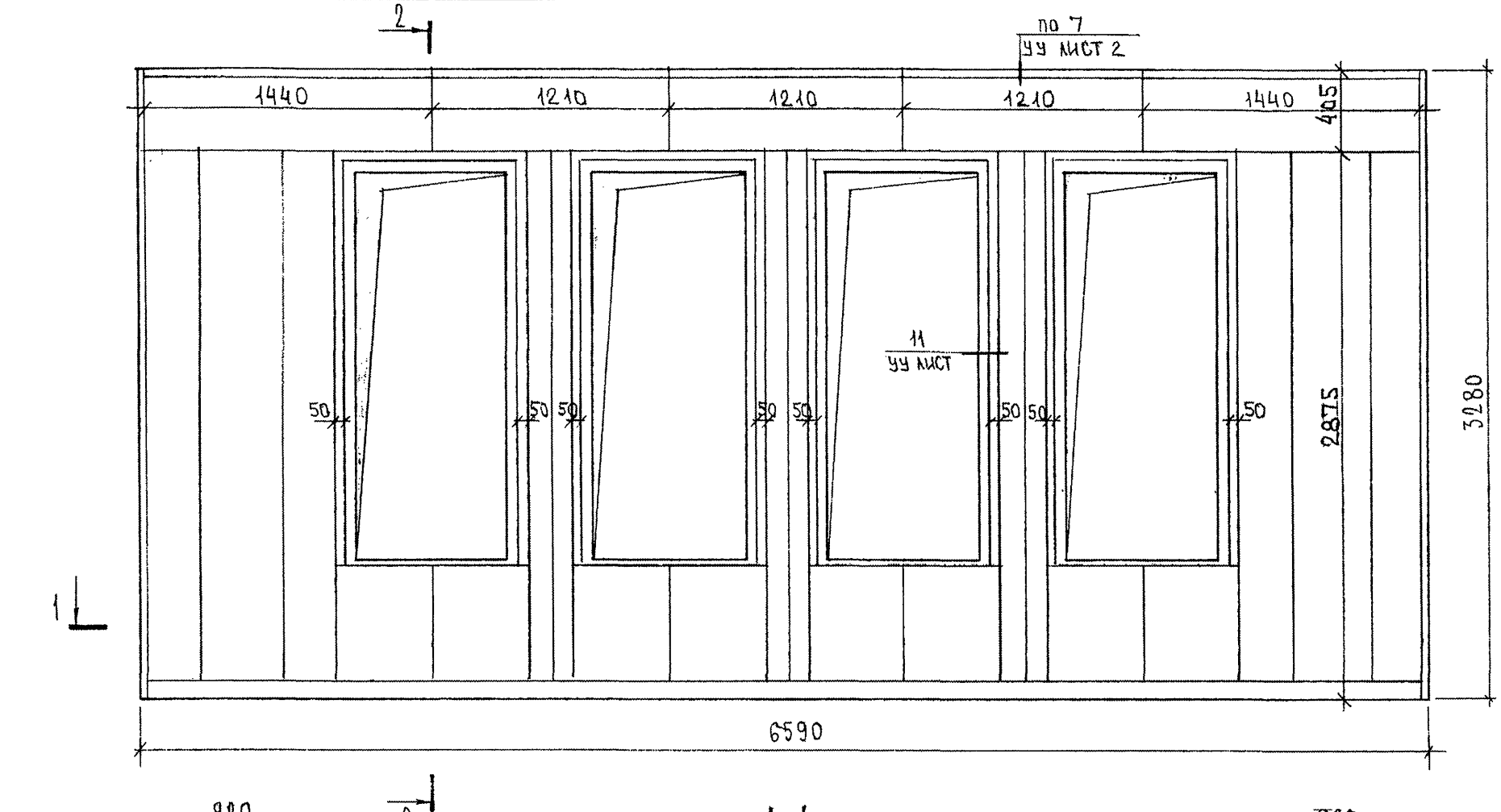

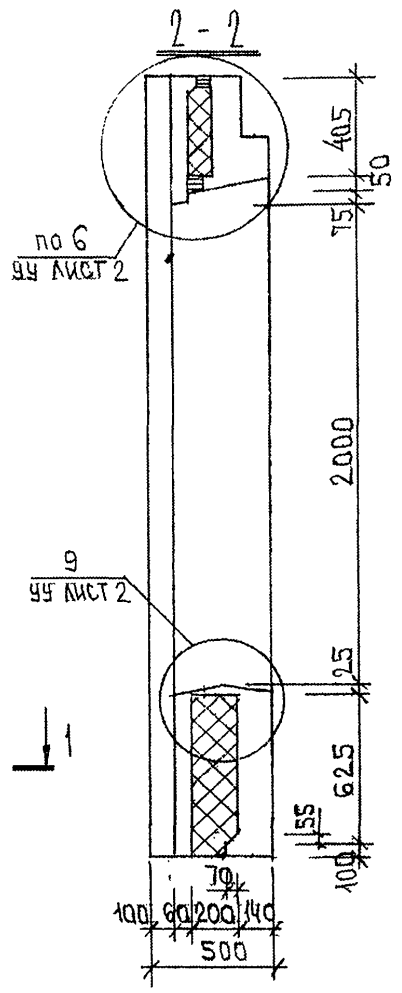

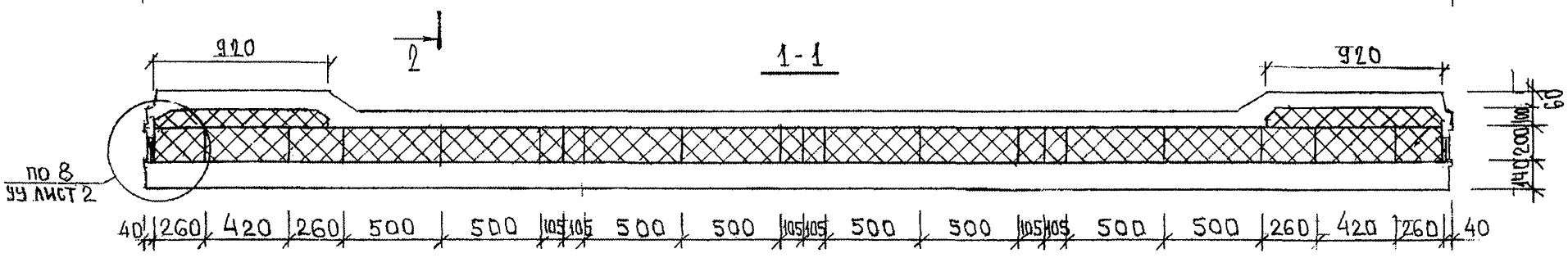

7РС 41132. 7НС. 21 СБ.			
Панели 7НС 138Т2; Раскладка утеплителя	Стадия	Масса	Масштаб
	Р.	—	1:25
	Лист 2	Листов 3	
	МНИИТЭП ОСК		

СОГЛАСОВАНО

Взаим. инв. №

Подпись и дата

Инв. № подл. 8538-21

Ф12и

Схема армирования 7НС 138 т2

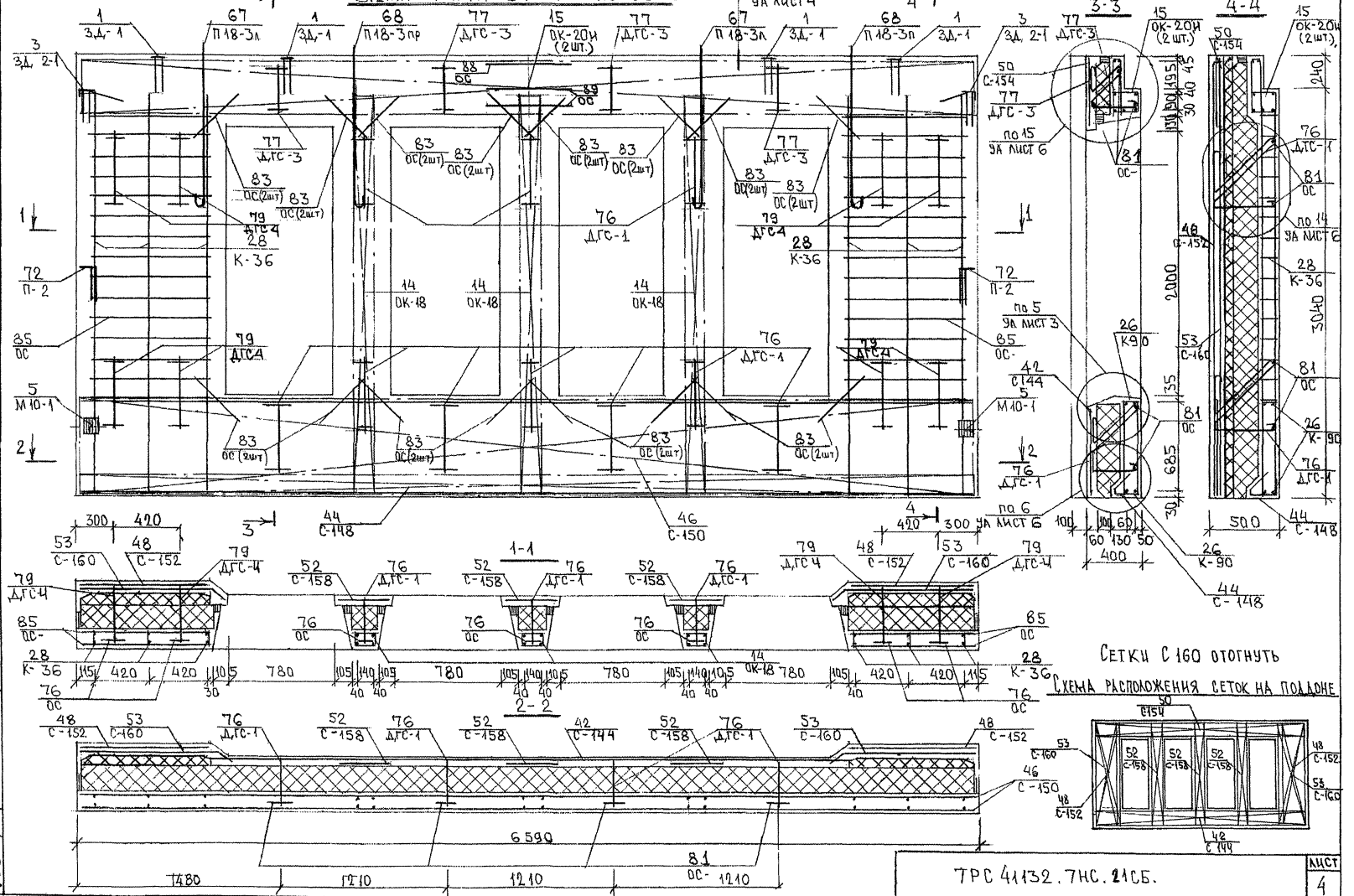

Инв. № подл.	Подпись и дата	Взам. инв. №
8038		

Инв. № подл.	Подпись и дата	Взам. инв. №

Формат	Зона	Позиц.	Обозначение	Наименование	Кол. на испол. 01	02	03	04	05	06	07				Примеч.
				Документация											
А3			7РС41132.7НС22СБ	Сборочный чертеж	X										
			7НС23СБ	Сборочный чертеж		X	X								
			7НС24СБ	Сборочный чертеж				X							
			7НС25СБ	Сборочный чертеж					X						
			7НС26СБ	Сборочный чертеж						X					
			7НС27СБ	Сборочный чертеж							X				
			7РС41132 ПЗ	Пояснительная записка	X	X	X	X	X	X	X				
			7РС41132 РС	Ведомость расхода стали	X	X	X	X	X	X	X				
			7РС41132 У	Узлы габаритные	X	X	X	X	X	X	X				
			7РС41132 УУ	Узлы по раскладке утеплителя	X	X	X	X	X	X	X				
			7РС41132 УА	Узлы арматурные	X	X	X	X	X	X	X				
				Сборочные единицы											
		1	7РС41132	Закладная деталь ЗД-1	4	4	4	2	2						
		2		ЗД-2				2							

Нач.отд.	Ванаг		
Гл.спец.	Баско		
Разраб.	Савельева		

7РС41132.7НС22СБ-7НС27СБ

Панели 7НС4т2; 7НС39-1т2; 7НС39-2т2; 7НС68-1т2; 7НС68-2т2; 7НС56т2; 7НС59т2;

Стадия	Лист	Листов
Р	1	7

МНИИТЭП ОСК

Форма 1б ГОСТ 2.113-75

Инв. № подл.	Подпись и дата	Взам. инв. №

Формат	Зона	Позиц.	Обозначение	Наименование	Кол. на испол. 01	02	03	04	05	06	07				Примеч.
А3		3	7РС41132	Закладная деталь ЗД2-1					2	2	1				
		4		М10-1	2	3	3	2	2	2	2				
		5		М11-1							3				
		8	7РС41132	Петля П20-2лев				1							
		9		П20-2пр				1							
		10		П20-5лев	1										
		11		П20-5пр	1										
		12		П18-5лев		1	1								
		13		П18-5пр		1	1								
		14		П16-1лев						1	1				
		15		П16-1пр						1	1				
		16		П18-3лев					1						
		17		П18-3пр					1						
		18		П1	2	2	2	2	2						
		19		П2						2	2				

Марки	7НС4т2	7НС39-1т2	7НС39-2т2	7НС68-1т2	7НС68-2т2	7НС56т2	7НС59т2

7РС41132.7НС22СБ ÷ 7НС27СБ

Лист 2

Форма 1в ГОСТ 2.113-75

Инв. № подл. | Подпись и дата | Взам. инв. №

Формат	Зона	Позиц.	Обозначение	Наименование	Кол. на испол. 01	02	03	04	05	06	07	Примеч.
А3		20	ТРС 41132	ДИСКРЕТНАЯ СВЯЗЬ ДГС-1	7	8	8	6	7	4	4	
		21		ДГС-3	1			2	1	1	1	
		23	ТРС 41132	ОБЪЕМНЫЙ КАРКАС ОК-1		1	1					
		24		ОК-7		1	1					
		25		ОК-11	2			2	2			
		29	ТРС 41132	КАРКАС К-2	5	2	2	3	3			
		30		К-17						2	1	
		31		К-35		2	2				2	
		32		К-36						6	5	
		33		К-39		3	3					
		34		К-50		2	2				2	
		35		К-80						1	1	
		36		К-81							1	

Марка	ТНС 4 Т2	ТНС 39-1Т2	ТНС 39-2Т2	ТНС 68 Т2	ТНС 68-1Т2	ТНС 55 Т2	ТНС 59 Т2

ТРС 41132. ТНС 22 СБ ÷ ТНС 27 СБ. Лист 3

Формат А4

Форма 1В ГОСТ 2.113-75

Инв. № подл. | Подпись и дата | Взам. инв. №

Формат	Зона	Позиц.	Обозначение	Наименование	Кол. на испол. 01	02	03	04	05	06	07	Примеч.
А3		37	ТРС 41132	КАРКАС К-82						2	1	
		38		К-83							1	
		39		К-84							1	
		40		К-85						2	2	
		41		К-86							2	
		42		К-95						1		
		43		К-96						2		
		44		К-97				1	1			
		45		К-98				2	2			
		46		К-99				2	2			
		47		К-100	2	2	2					
		50	ТРС 41132	СЕТКА С-1	2			2				
		51		С-2								
		52		С-7		2	2		2			
		53		С-9	1	1	1	1	1			

Марка	ТНС 4 Т2	ТНС 39-1Т2	ТНС 39-2Т2	ТНС 68 Т2	ТНС 68-1Т2	ТНС 55-Т2	ТНС 59 Т2

ТРС 41132 ТНС 22 СБ ÷ ТНС 27 СБ. Лист 4

Инв. № подл.

Формат А4

Форма 1В ГОСТ 2.113-75

Инв. № подл. | Подпись и дата | Взам. инв. №

Формат	Зона	Позиц.	Обозначение	Наименование	Кол. на испол. 01	02	03	04	05	06	07	Примеч.
А3		54	ТРС41132	Сетка								
		55										
		56		С-14		1	1		1			
		57		С-17				1	1	1		
		58		С-180		1	1					
		59		С-64						2	2	
		60		С-68						1	1	
		63		С-137							1	
		64		С-138						2	1	
		65		С-139							1	
		66		С-170	1			1				
		67		С-171	1			1				
		68		С-172	1			1				
		69		С-173	1			1				
		70		С-174	2	1	1	2	2			
				Марка	7НС41-2	7НС39-1-2	7НС39-2-2	7НС68-2-2	7НС68-1-2	7НС56-2-2	7НС59-2-2	

Формат А4

Форма 18 ГОСТ 2.113-75

7НС 41132 7НС.22СБ÷7НС.27СБ

Лист 5

Инв. № подл. | Подпись и дата | Взам. инв. №

Формат	Зона	Позиц.	Обозначение	Наименование	Кол. на испол. 01	02	03	04	05	06	07	Примеч.
А3		71	ТРС41132	Сетка С-175				2	2			
		72		С-176	2							
		73		С-177	2			2				
		74		С-178	1			1	1			
		75		С-181		1	1					
		76		С-182		2	2					
				Детали								
		77	ТРС41132	Гнутый стержень ГС-3								
		78		Отдельные стержни								
		79		ОС-1 ф10 AIII ℓ=700 0,43кг	8	8	8	8	8	4	4	
		80		ОС-4 ф6 AIII ℓ=250 0,05кг	17	27	27	18	17	11	11	
		81		ф5 BpI ℓ=900 0,13кг							32	
		82		ℓ=620 0,09кг						64	32	
		83		ℓ=110 0,02кг		30	30			4	20	
				Марка	7НС4-Т2	7НС39-1-Т2	7НС39-2-Т2	7НС68-Т2	7НС68-1-Т2	7НС56-Т2	7НС59-Т2	

Формат А4

Форма 18 ГОСТ 2.113-75

7НС 41132 7НС.22СБ÷7НС.27СБ

Лист 6

Инв. № подл.	Подпись и дата	Взам. инв. №

Формат	Зона	Позиц.	Обозначение	Наименование	Кол. на испол. 01	02	03	04	05	06	07				Примеч.
				МАТЕРИАЛЫ											
				ТЯЖЕЛЫЙ БЕТОН, $м^3$	2,17	2,12	2,12	2,19	1,96	1,42	1,61				
				УТЕПЛИТЕЛЬ ПСБ, $м^3$	1,25	1,44	1,44	1,15	1,29	0,89	0,95				
				МИНЕРАЛВАТНЫЕ ПЛИТЫ, $м^3$	0,03	0,04	0,04	0,03	0,03	0,03	0,04				

Марка	ТНС 47-2	ТНС 39-1т2	ТНС 39-2т2	ТНС 68т2	ТНС 68-1т2	ТНС 56т2	ТНС 59т2

ТРС 4113-2. ТНС 22 СБ ÷ ТНС 27 СБ

Лист 7

Форма 1б ГОСТ 2.113-75

Инв. № подл.	Подпись и дата	Взам. инв. №

Формат	Зона	Позиц.	Обозначение	Наименование	Кол. на испол.										Примеч.

Лист

Форма 1б ГОСТ 2.113-75

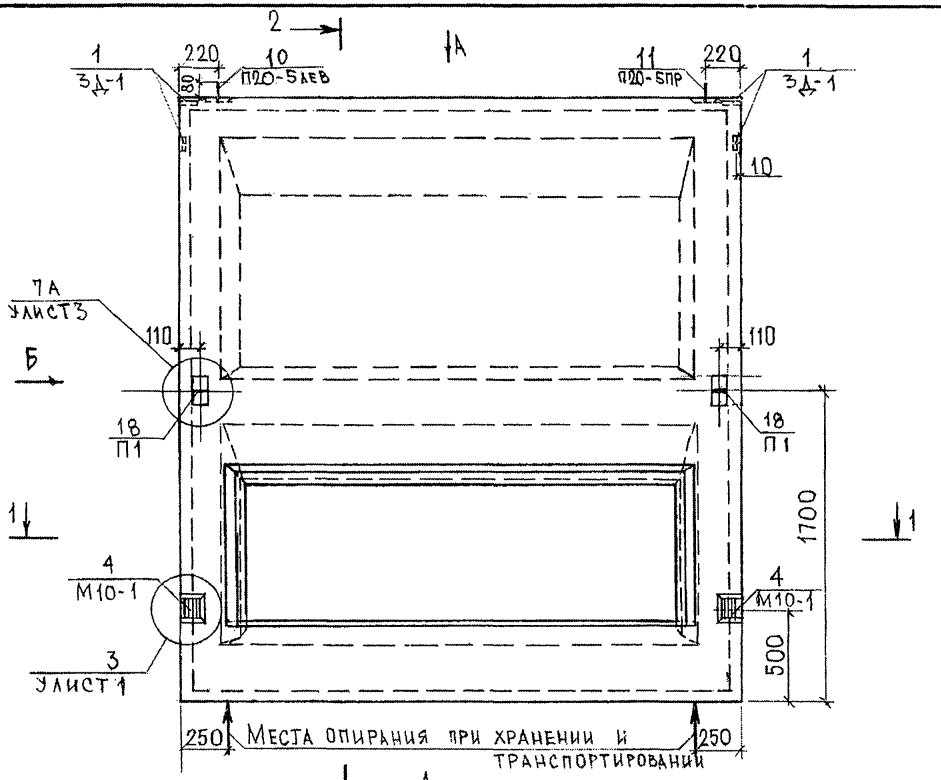

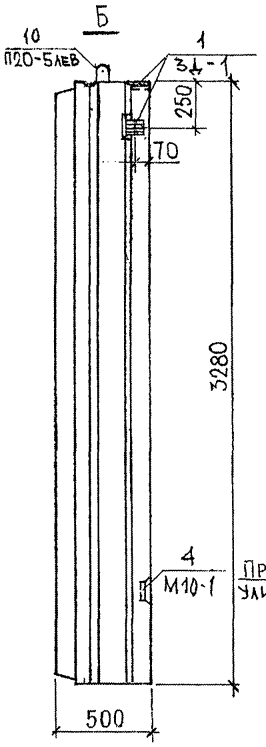

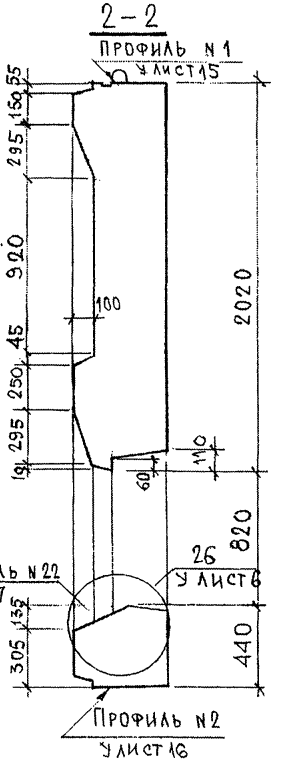

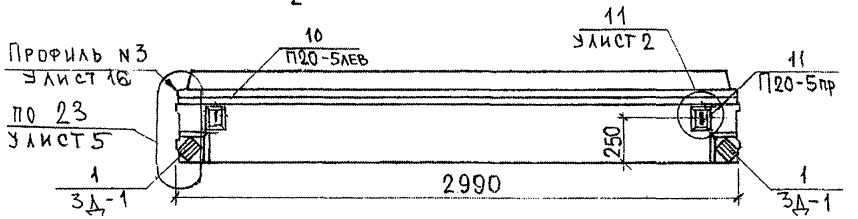

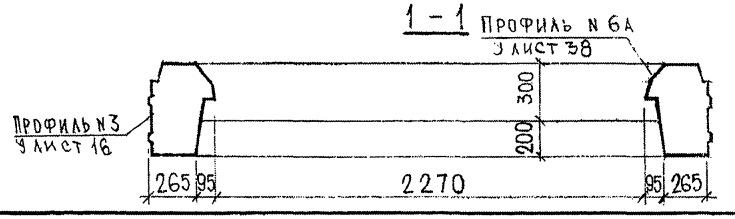

Нач.отд	Ванаг	
Гл.спец	Баско	
Зав.гр.	Савельева	
Разраб	Савельева	

7РС 41132.7НС.22 СБ.

Панель 7НС4Т2
сборочный чертеж

Стадия	Масса	Масштаб
Р		1:25
Лист 1	Листов 3	

МНИИТЭП
ОСК

Согласовано
Рук.маст.№7 Каптерев
Гл.спец. М7 Марченко

Инв.№ подл. | Подпись и дата | Взам. инв. №
8530-1

Ф12и

РАСКЛАДКА УТЕПЛИТЕЛЯ ДЛЯ ТНС4Т2

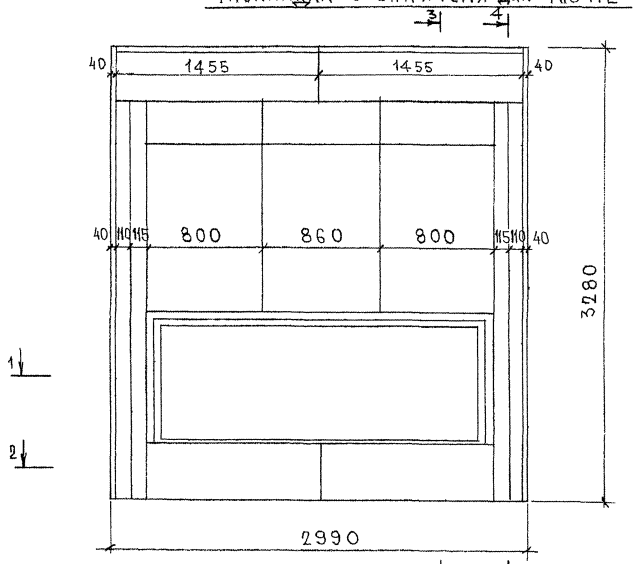

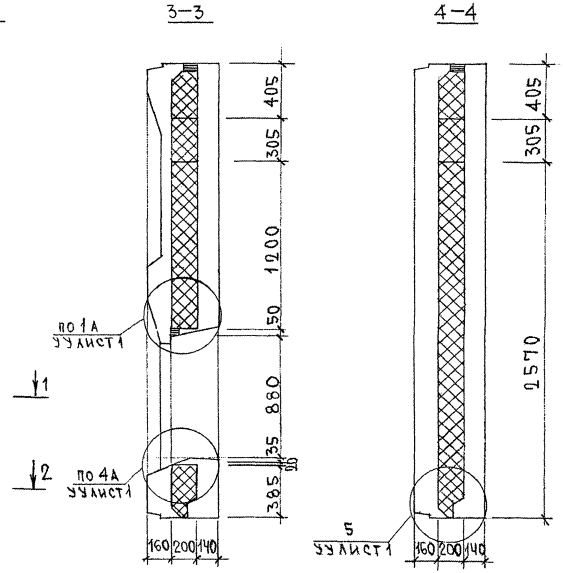

ИНВ. № ПОДЛ.	ПОДПИСЬ И ДАТА	ВЗАМ. ИНВ. №
2534-17		

ТРС 41132. ТНС. 22 СБ	ЛИСТ 2

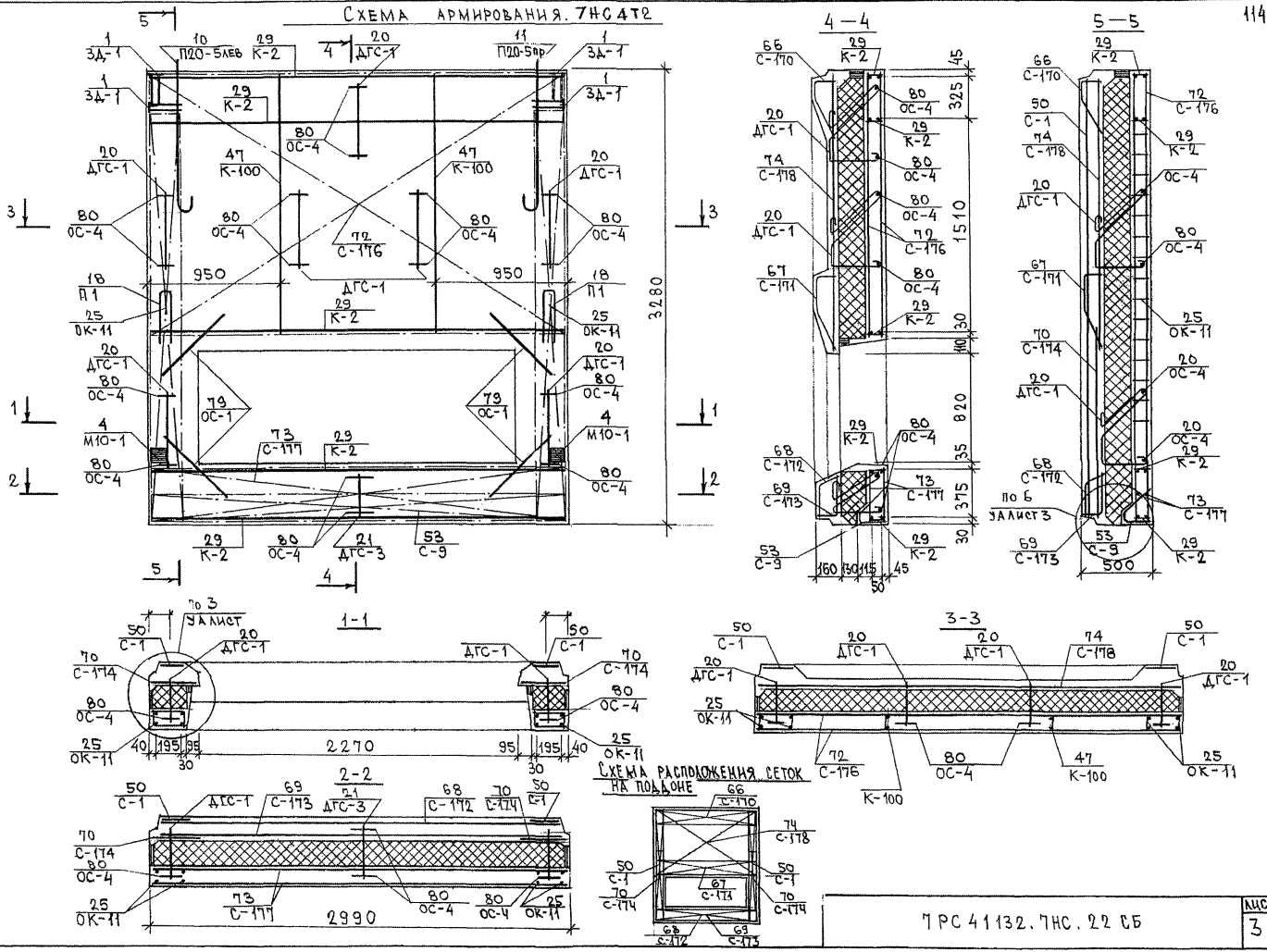

Инв. № подл.	Подпись и дата	Взам. инв. №
6538-77		

7РС 41132.7НС.22 СБ

Лист 3

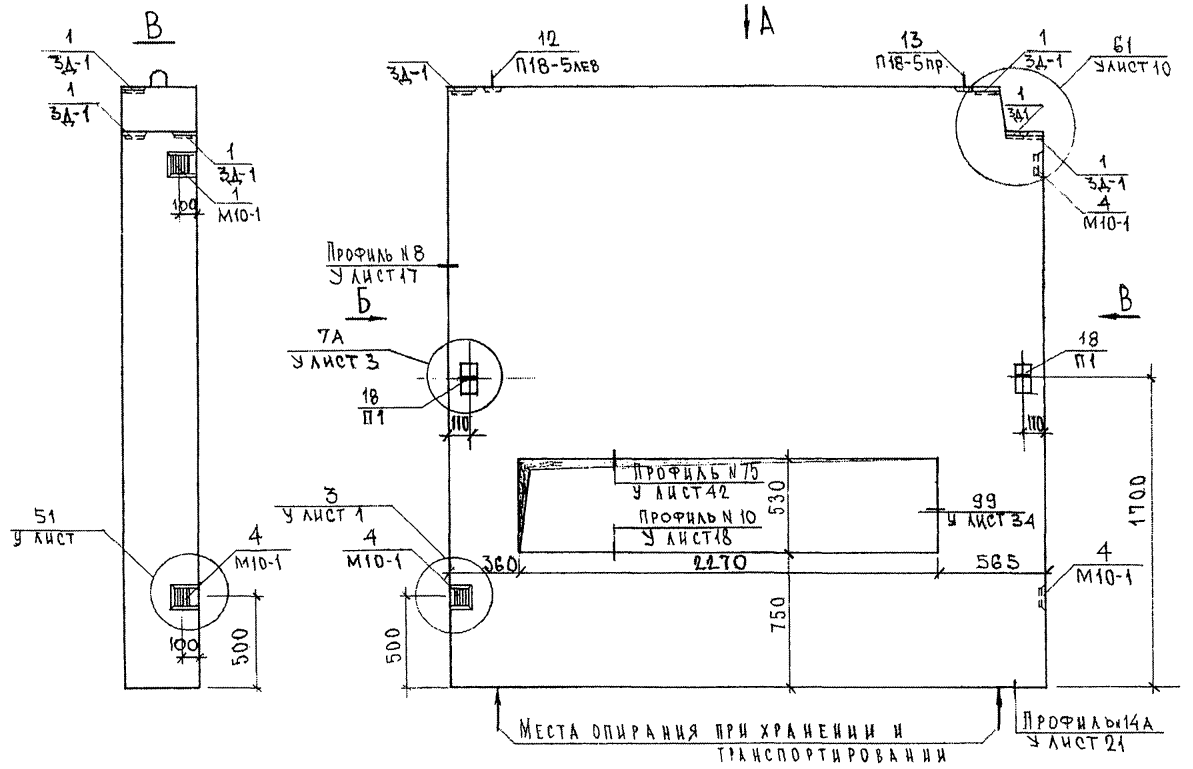

7НС 39-2Т2

Зеркальное отражение 7НС 39-1Т2

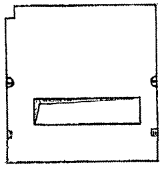

В проемах подоконную плиту не устанавливать

Нач. отд.	Ванаг	
Гл. спец.	Васко	
Зав. гр.	Савельева	
Разраб.	Савельева	

7РС 41132. 7НС. 23СБ.

Панели 7НС39-1Т2; 7НС 39-2Т2
Сборочный чертеж

Стадия	Лист	Листов
Р	1	2

МНИИТЭП
ОСК

Согласовано
Рук. маст. 7 Каптерев
Гл. спец. №7 Марценков

Взам. инв. №
Подпись и дата
Инв. № подл. 5330

РАСКЛАДКА УТЕПЛИТЕЛЯ ДЛЯ ТНС39-1т2

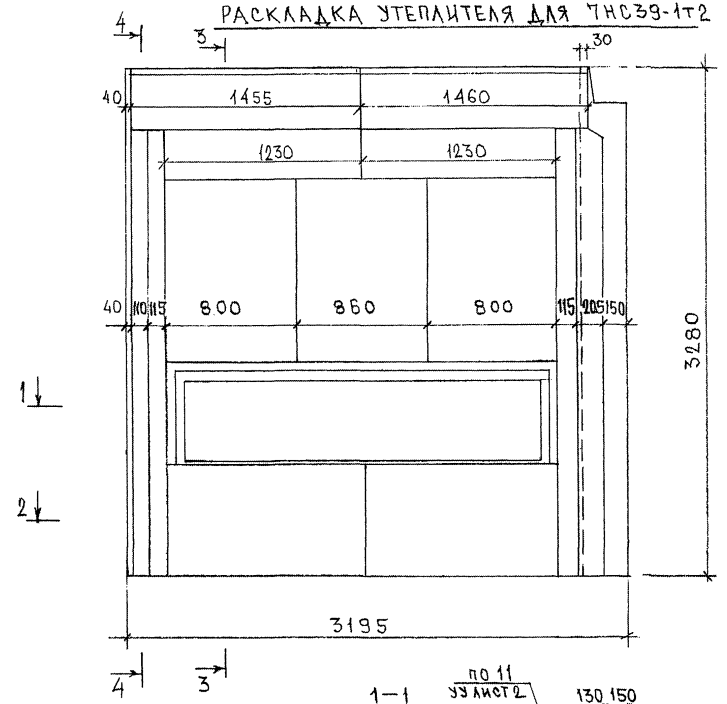

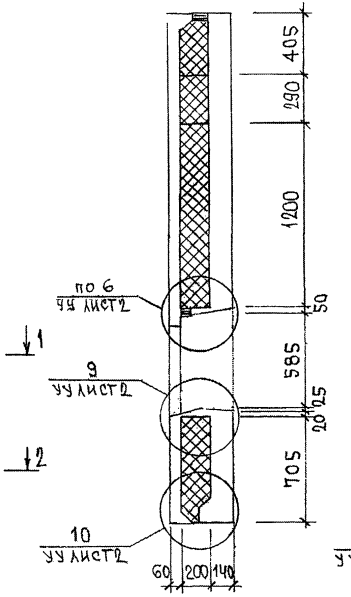

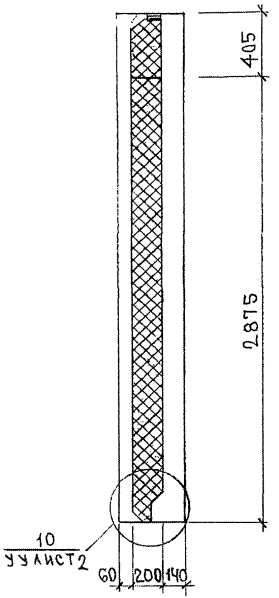

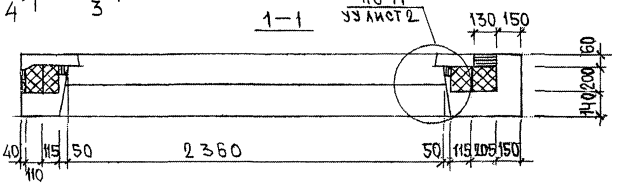

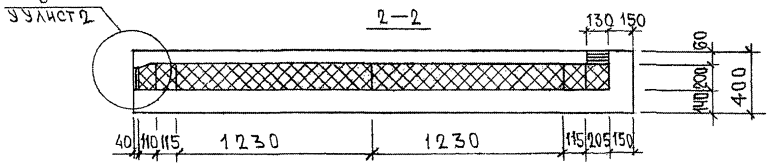

ТНС39-2т2

ЗЕРКАЛЬНОЕ ОТРАЖЕНИЕ ТНС39-1т2

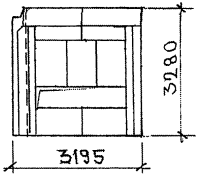

Инв. № подл. | Подпись и дата | Взам. инв. №

СХЕМА АРМИРОВАНИЯ 7НС39-1т2

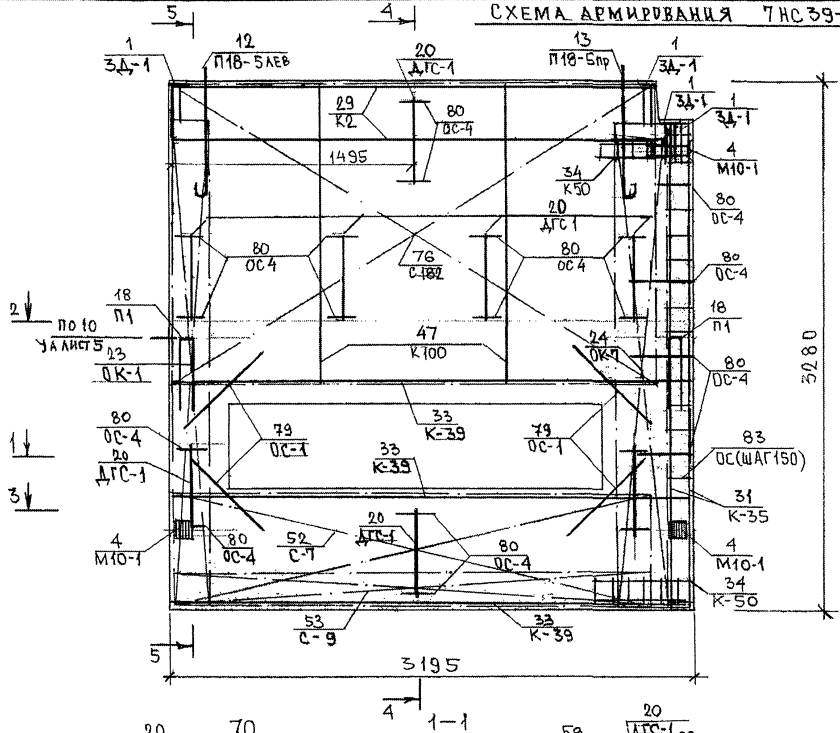

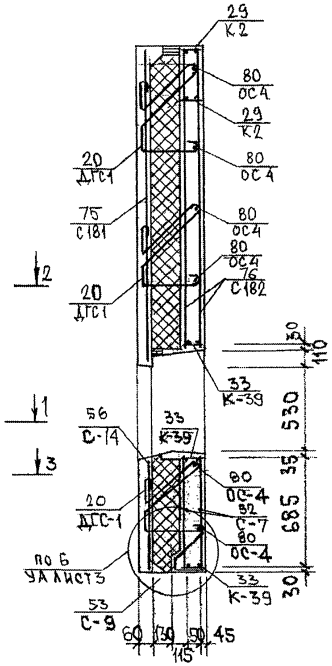

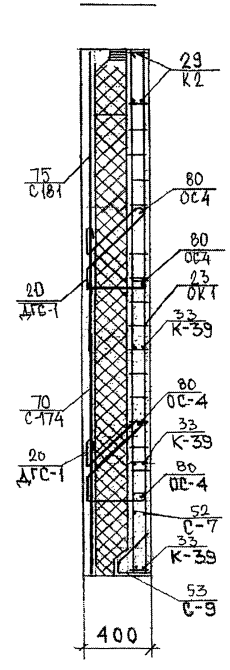

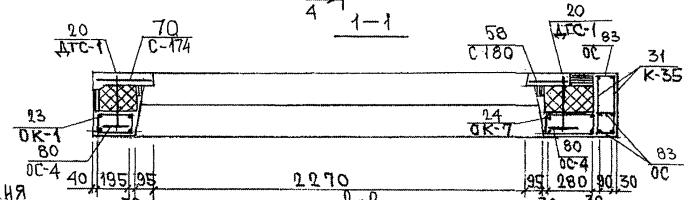

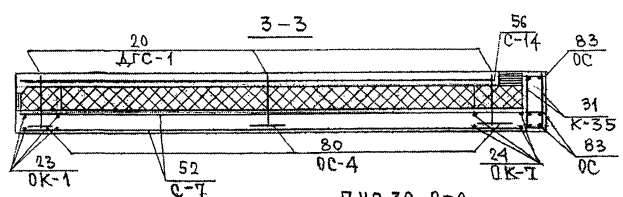

7НС39-2т2
ЗЕРКАЛЬНОЕ ОТОБРАЖЕНИЕ 7НС39-1т2

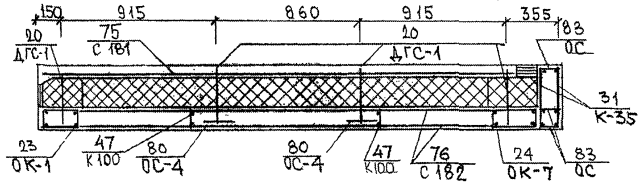

Схема расположения сеток на поддоне

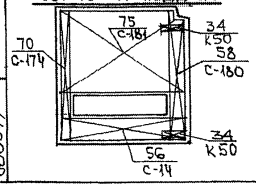

Каркасы К-50 (2 шт.) устанавливаются в наружном слое



Инв. № подл. | Подпись и дата | Взам. инв. №
6533-ЭТР

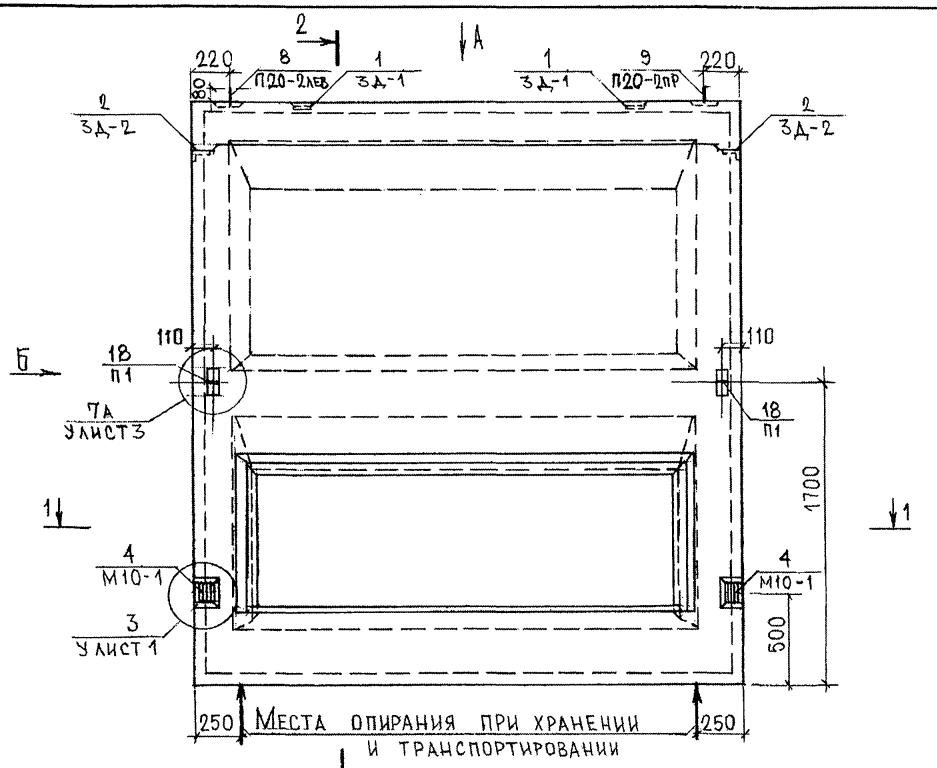

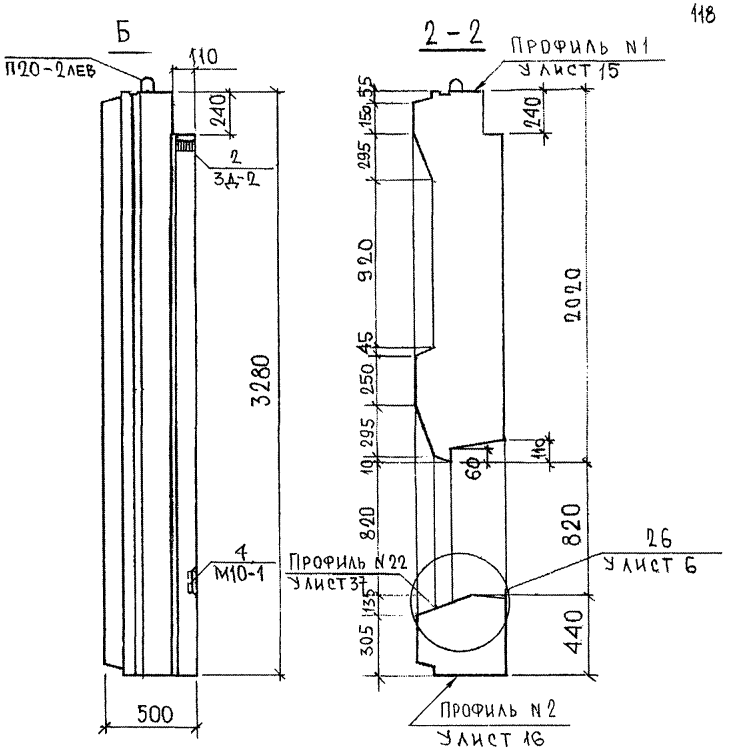

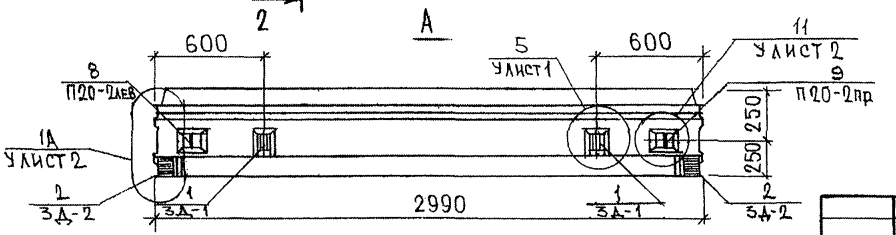

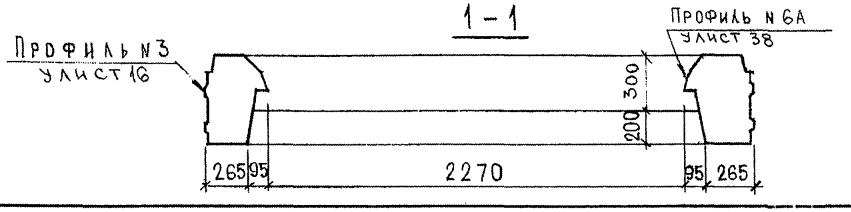

Паз для подоконной плиты НЕ делать, пазы для сливов условно не показаны

Нач.отд.	Ванаг	
Гл.спец.	Баско	
Зав.гр.	Савельева	
Разработ	Савельева	

7РС41132.7НС.24СБ.

Панель 7НС68т2
Сборочный чертеж

Стадия	Масса	Масштаб
Р		1:25
Лист 1	Листов 3	

МНИИТЭП
ОСК

Согласовано
Рук.маст.№7 Каптерев
Гл.спец. М7 Марченков

Инв.№ подл. | Подпись и дата | Взам.инв.№

Ф12и

РАСКЛАДКА УТЕПЛИТЕЛЯ ДЛЯ 7НС68Т2

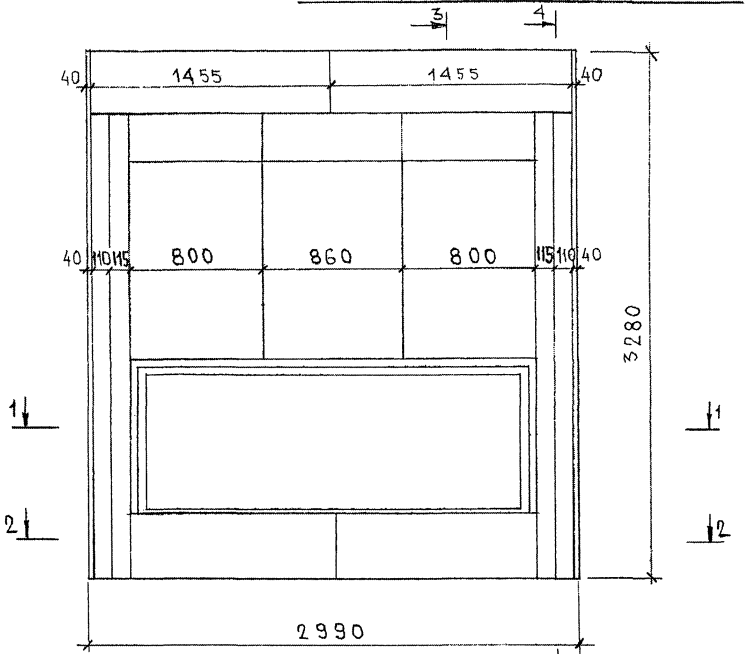

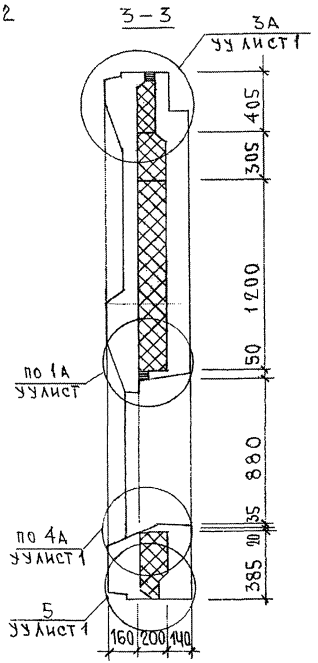

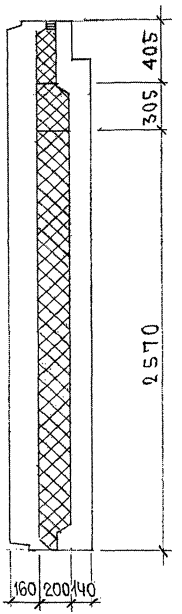

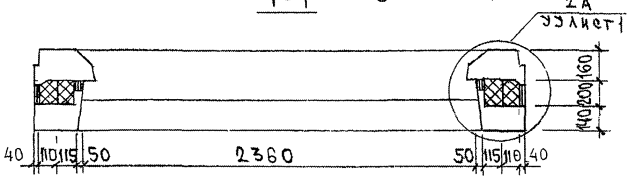

2—2

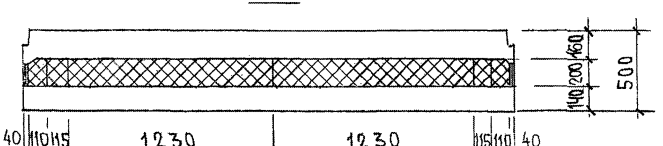

ТРС 4113-2 ТНС. 24 СБ

Лист 2

Инв. № подл. | Подпись и дата | Взам. инв. №

853877

СХЕМА АРМИРОВАНИЯ 7НС68Т2

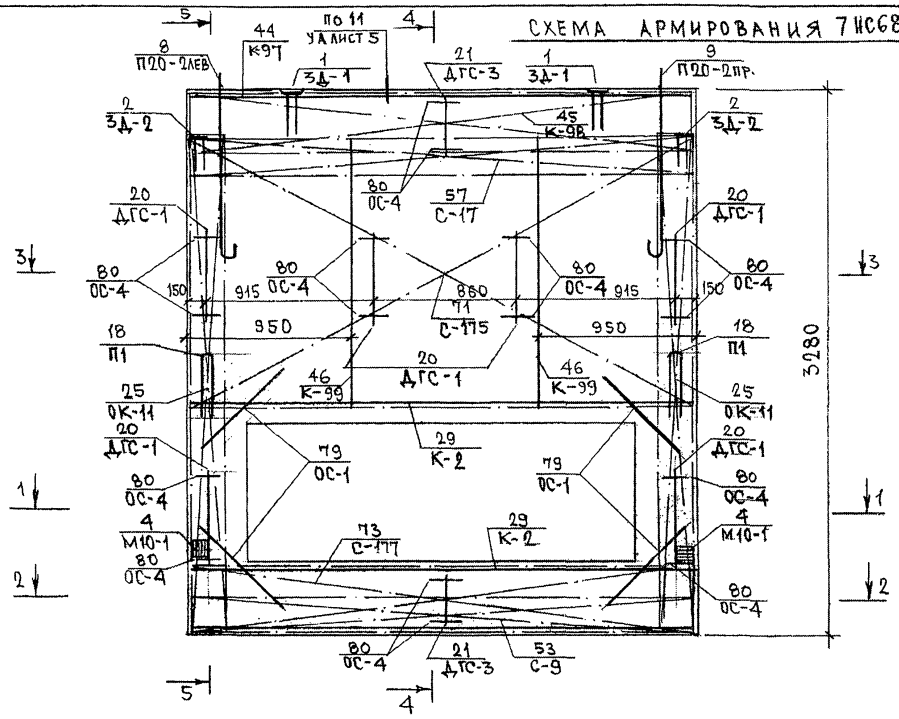

1—1

2—2

3—3

4—4

5—5

Схема расположения сеток на поддоне

ИНВ. № ПОДЛ. | ПОДПИСЬ И ДАТА | ВЗАМ. ИНВ. №
853 8 24

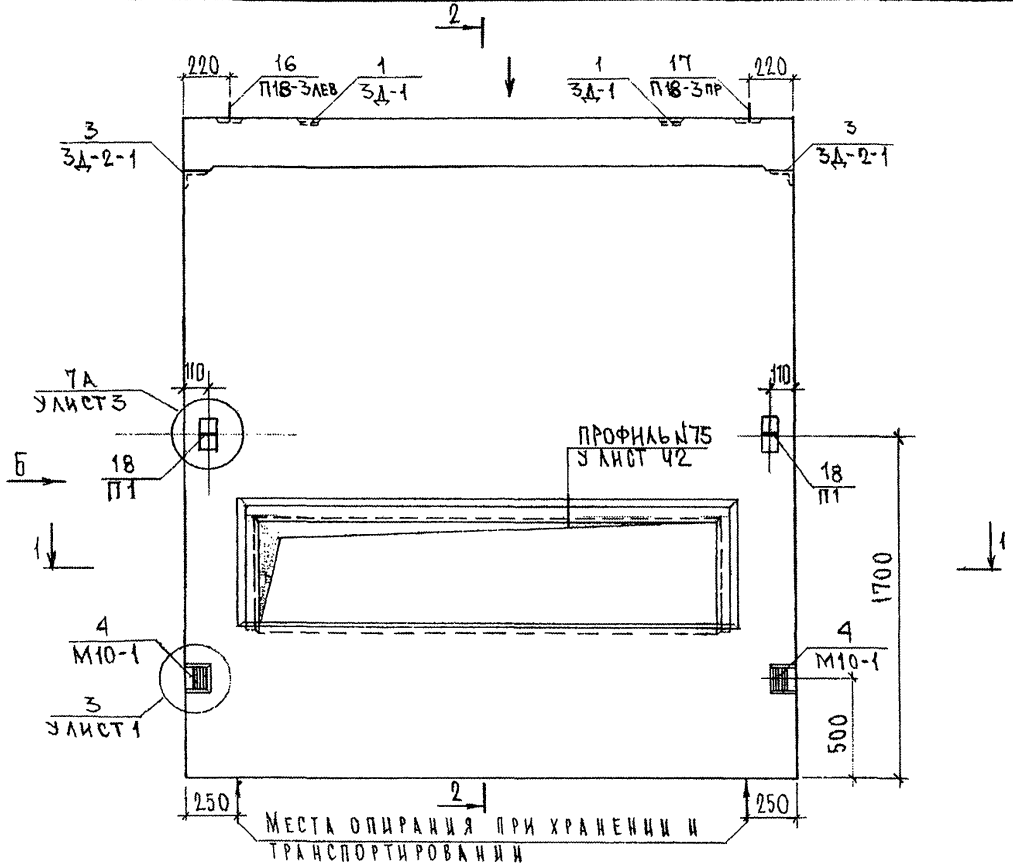

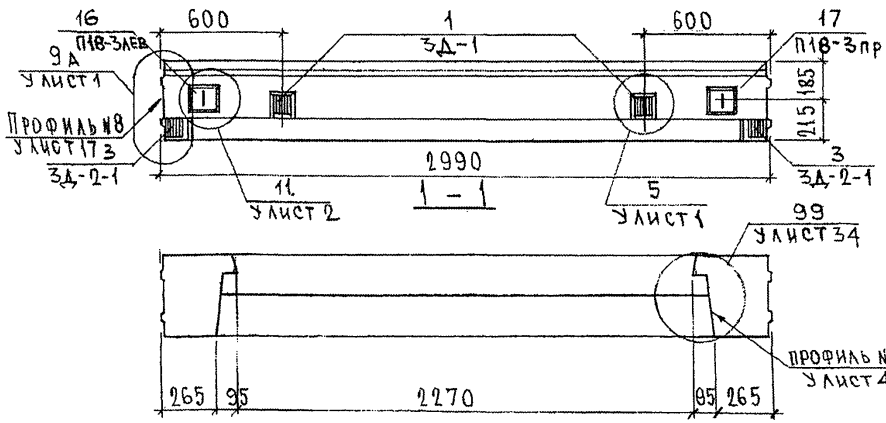

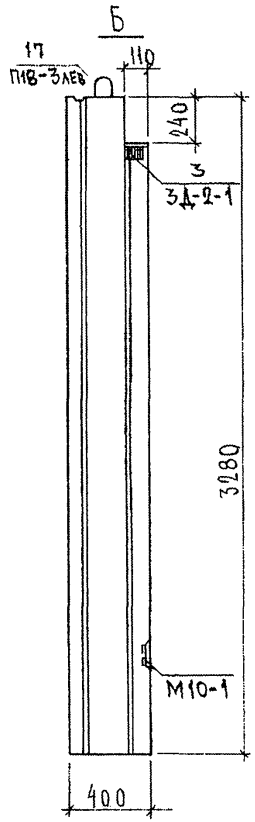

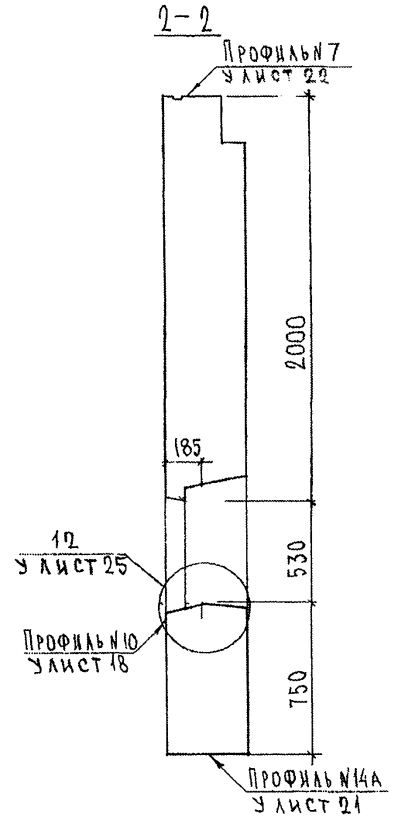

Пазы для подоконных плит не делать

Нач.отд.	Ванаг		
Гл.спец.	Баско		
Зав.гр.	Савельева		
Разраб.	Савельева		

7РС 41132 7НС 25 Сб

Панель 7НС 68-1т2
Сборочный чертеж.

Стадия	Масса	Масштаб
Р		1:25
Лист 1	Листов 3	

МНИИТЭП
ОСК

Согласовано
Рук. маст. №7 Каптерев
Гл. спец. №7 Марченков

Инв. № подл. 18539 | Подпись и дата | Взаим. инв. №

Ф12и

РАСКЛАДКА УТЕПЛИТЕЛЯ ДЛЯ 7НС68-1т2

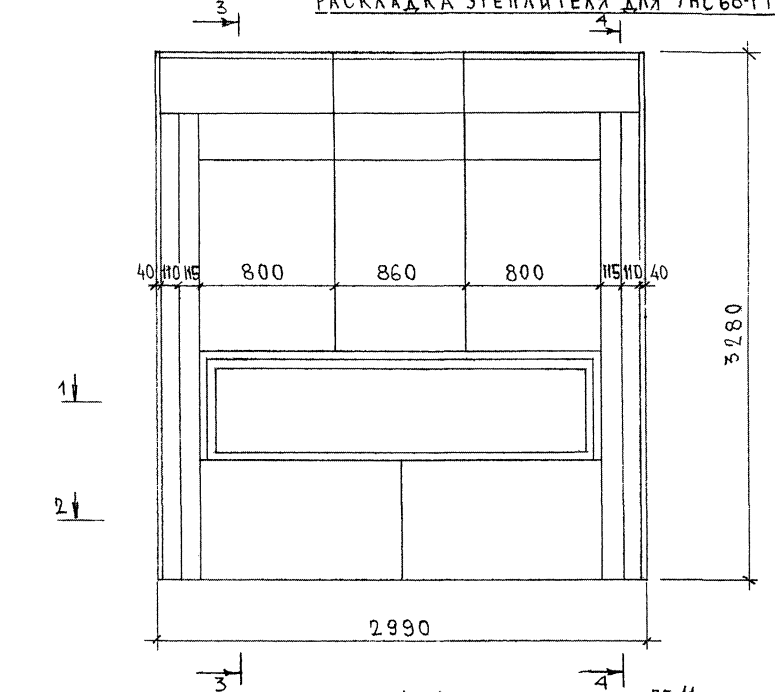

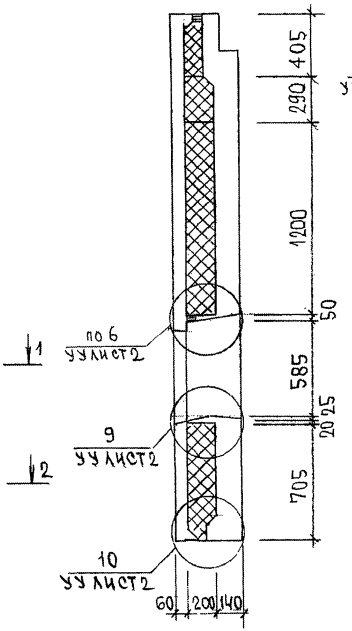

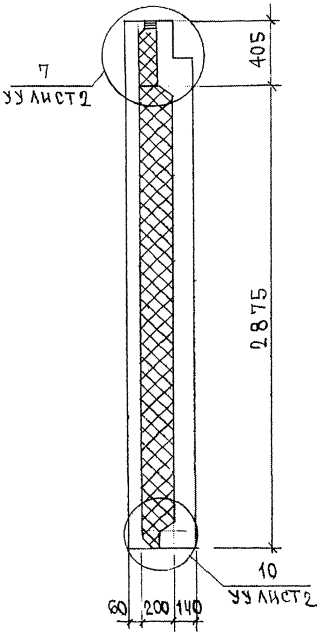

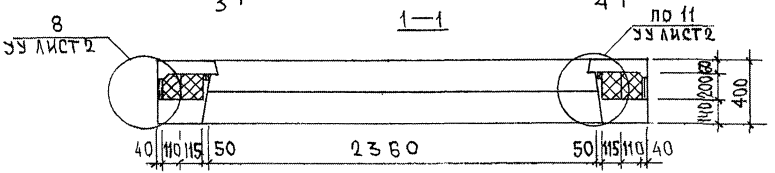

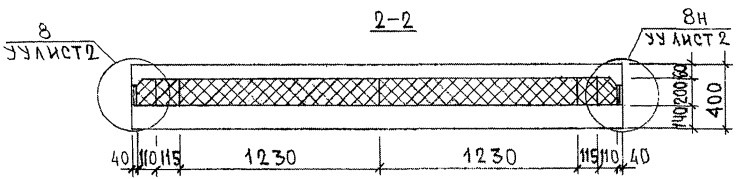

Инв. № подл.	Подпись и дата	Взам. инв. №
8334-у		

СХЕМА АРМИРОВАНИЯ 7НС63-1т2

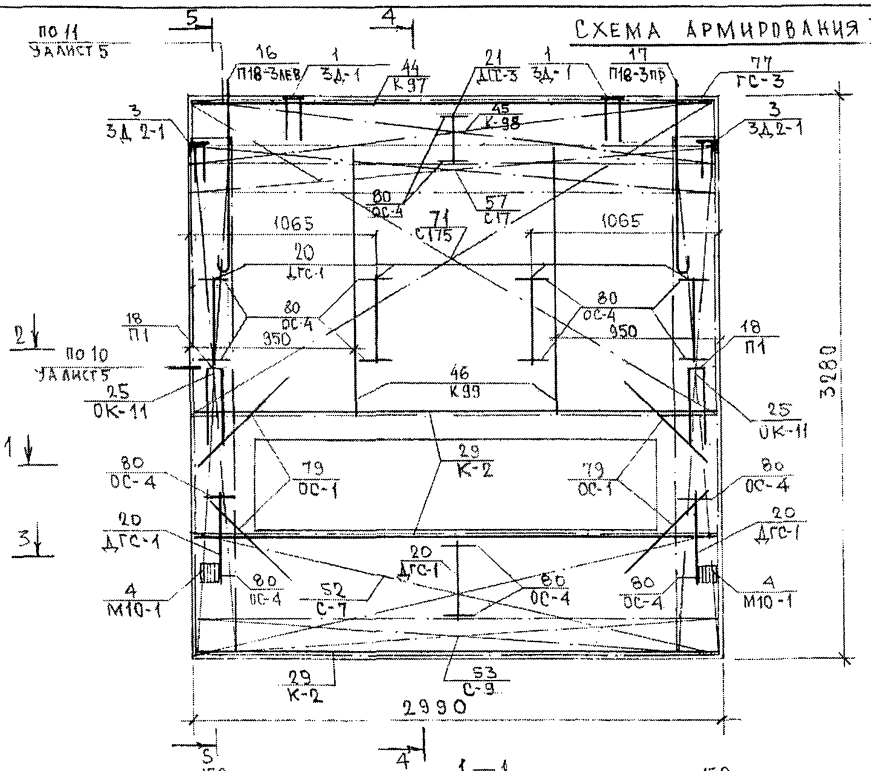

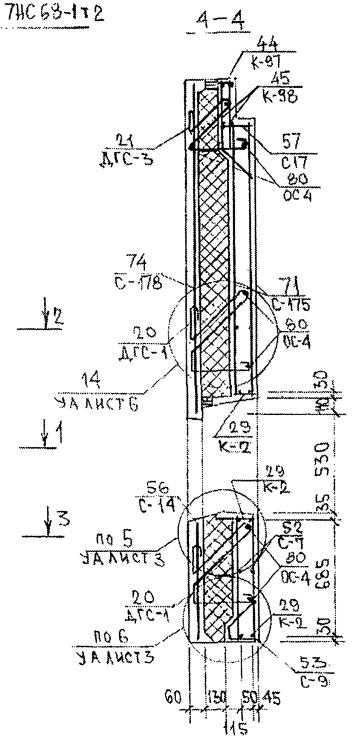

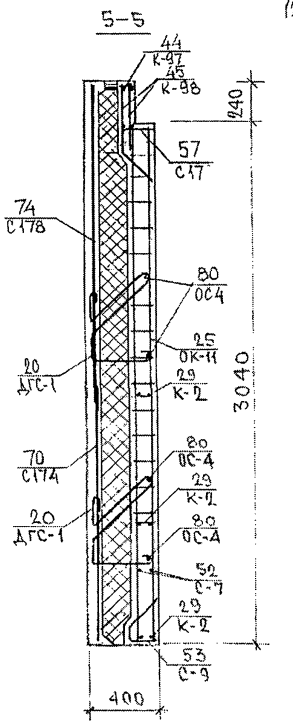

1—1

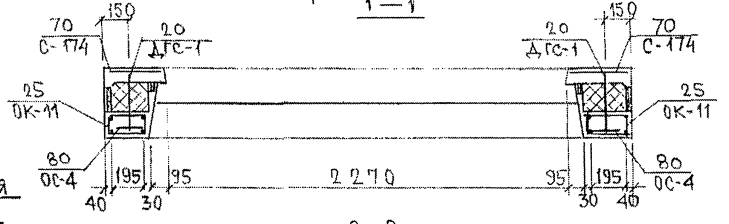

3—3

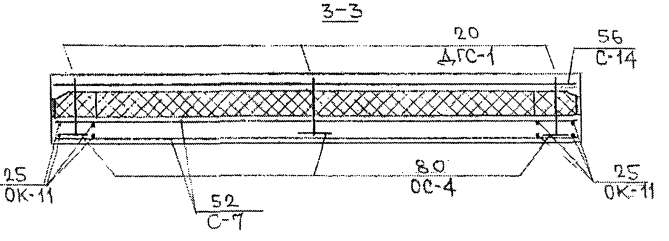

Схема расположения сеток на поддоне

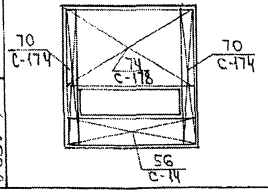

2—2

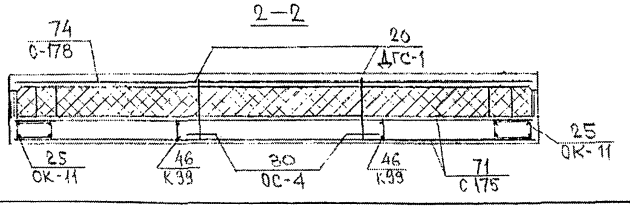

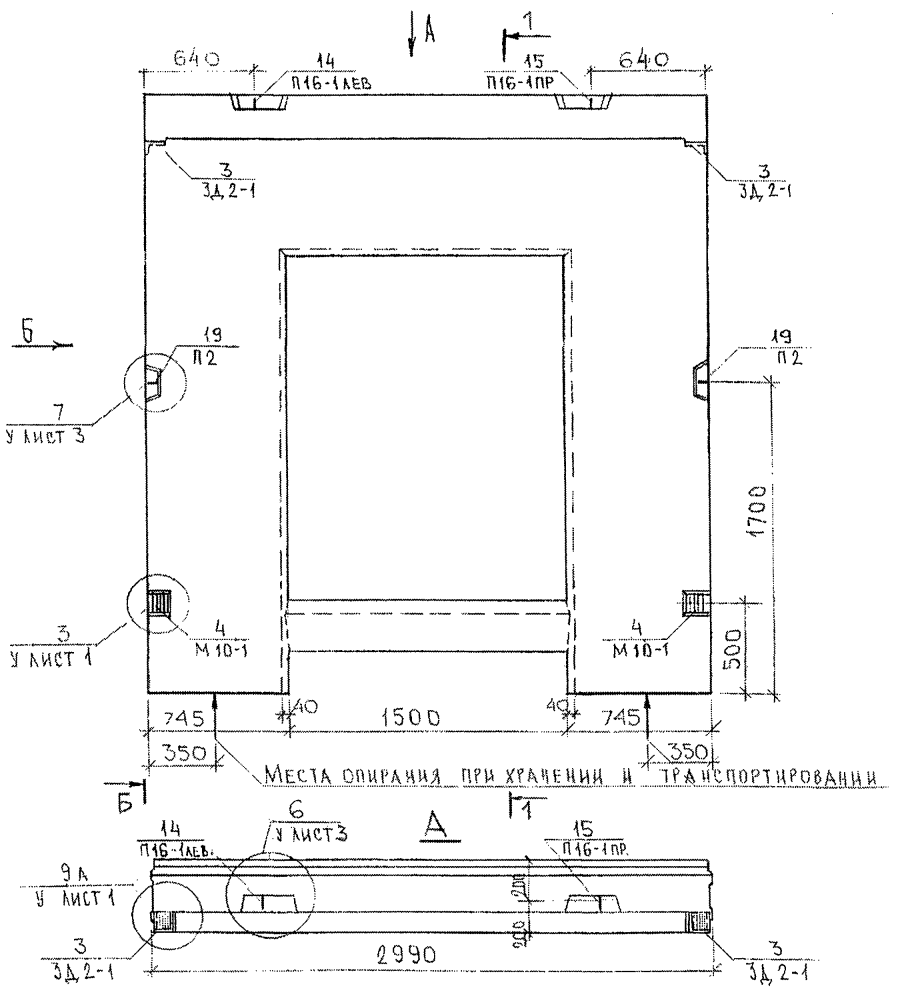

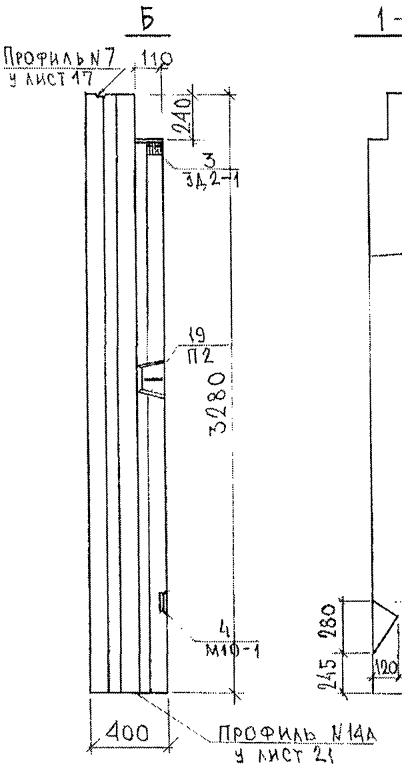

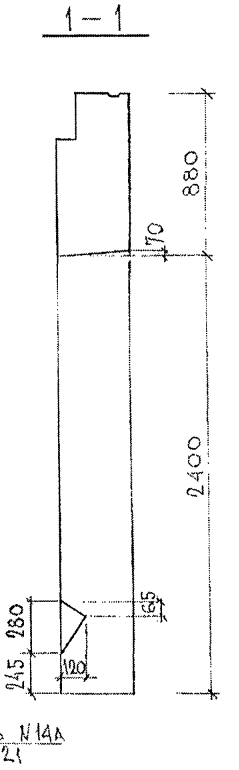

СОГЛАСОВАНО

Капгерев

Марченков

Рук. маст. 7

Гл. спец. М°7

Инв. № подл. | Подпись и дата | Взам. инв. №

8539-ЭМ

Нач. отд.	Ванаг	
Гл. спец.	Баско	
Зав. гр.	Аверина	
Разраб.	Умярова	
Провери	Баско	

7РС 41132.7НС.26 СБ

Панель 7НС 56Т2
Сборочный чертеж

Стадия	Масса	Масштаб
Р.		1:25

Лист 1 | Листов 3

МНИИТЭП
ОСК

Ф12и

РАСКЛАДКА УТЕПЛИТЕЛЯ 7НС56Т2

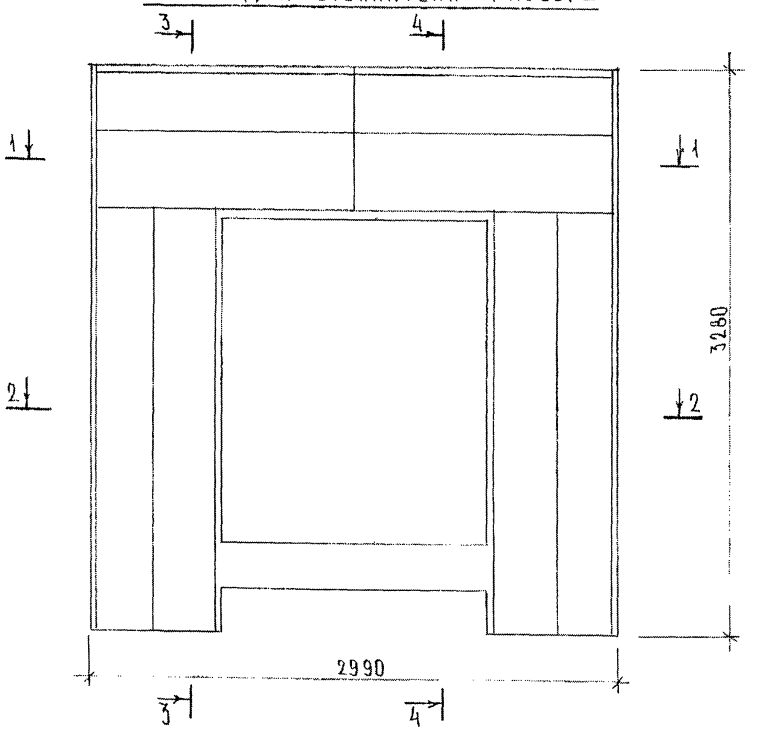

3 - 3

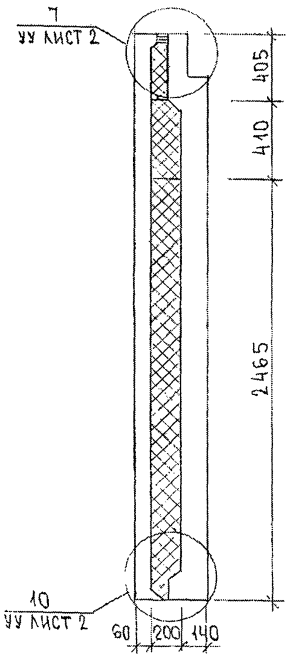

4 - 4

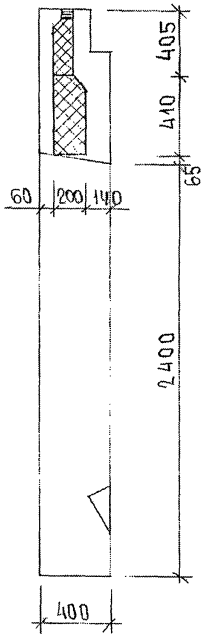

1 - 1

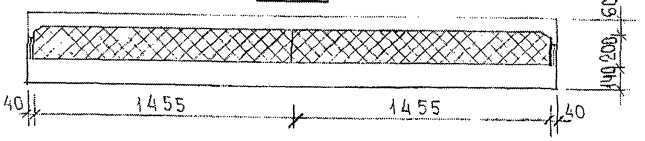

2 - 2

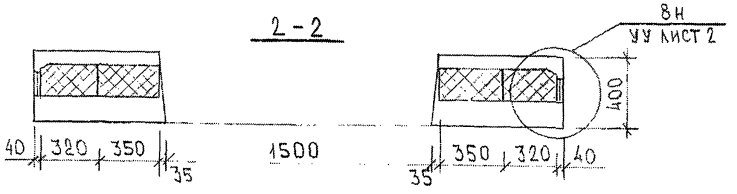

ИНВ. № ПОДЛ. | ПОДПИСЬ И ДАТА | ВЗАМ. ИНВ. №

Схема армирования 7НС5БТ2

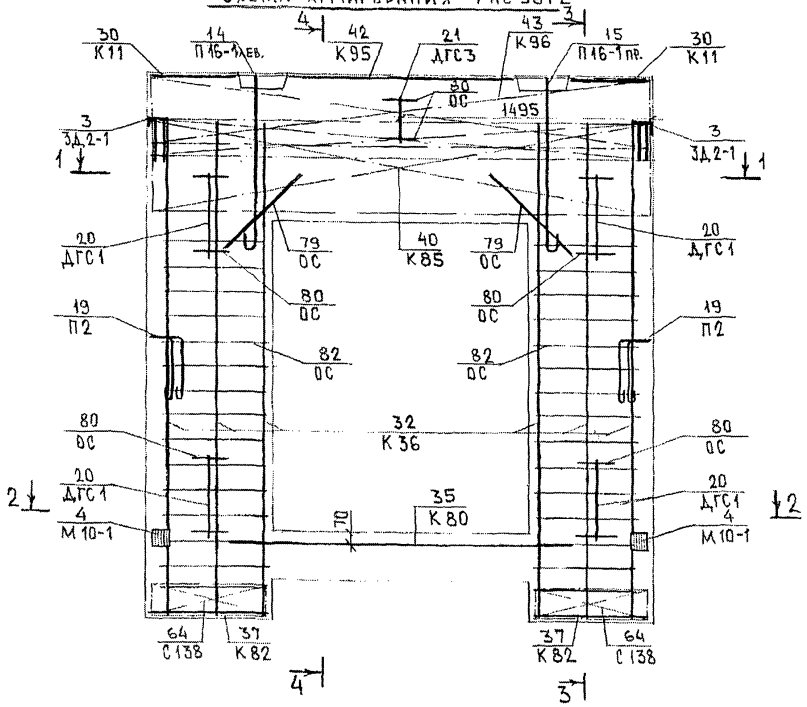

Схема расположения сеток на поддоне

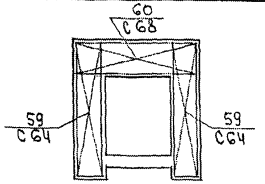

Инв. № подл. | Подпись и дата | Взам. инв. №

83897

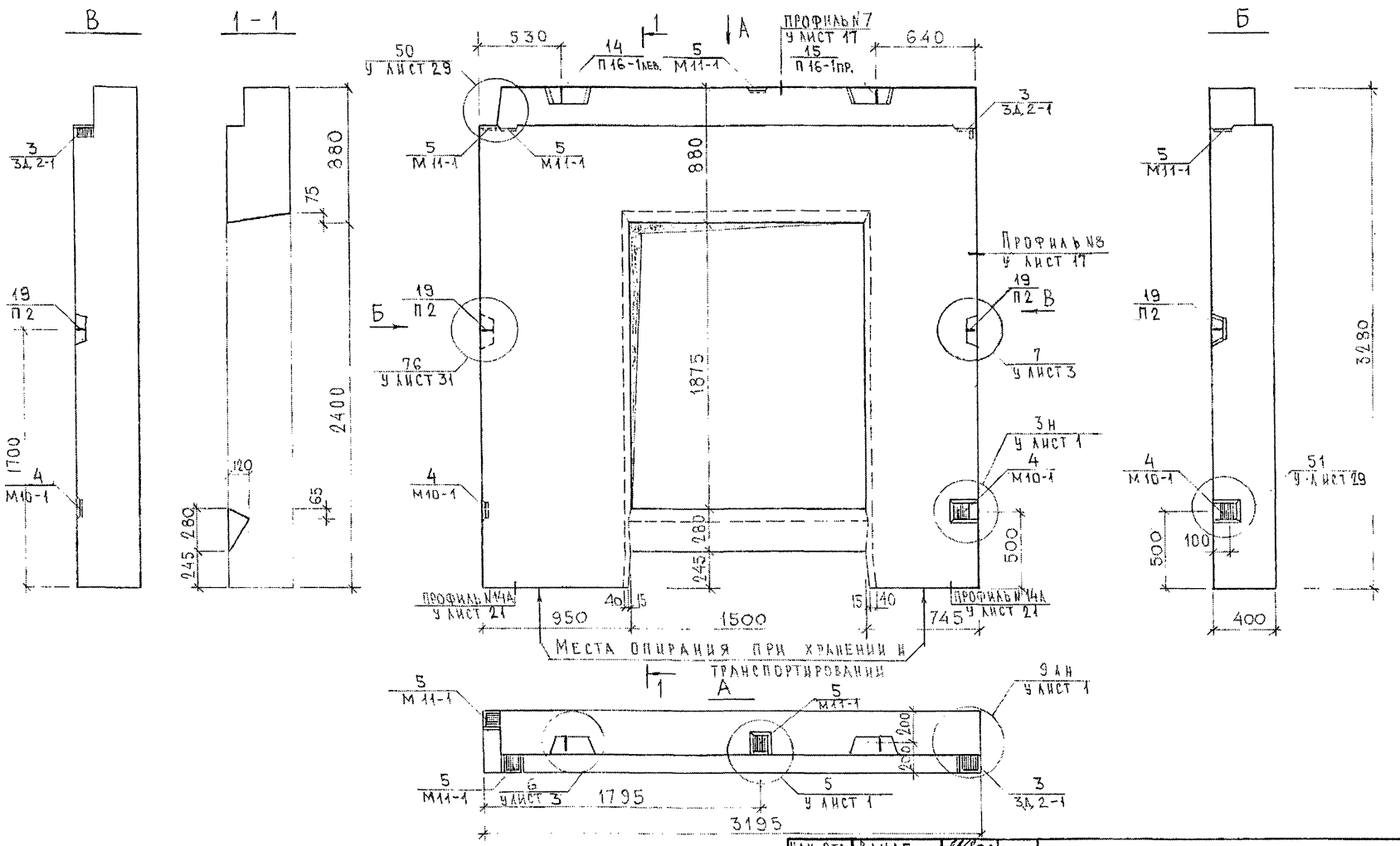

Нач. отд.	Банаг	
Гл. спец.	Баско	
Зав. гр.	Аверина	
Разраб.	Умярова	
Проверил	Баско	

7РС41132.7НС.27СБ

Панель 7НС59т2

Сборочный чертеж

Стадия	Лист	Листов
Р	1	3

МНИИТЭП
ОСК

Согласовано

Рук. ист. 7 Капетерев

Гл. спец. М7 Марченков

Взам. инв. №

Подпись и дата

Инв. № подл. 8331

Формат А3

Раскладка утеплителя 7НС59т2

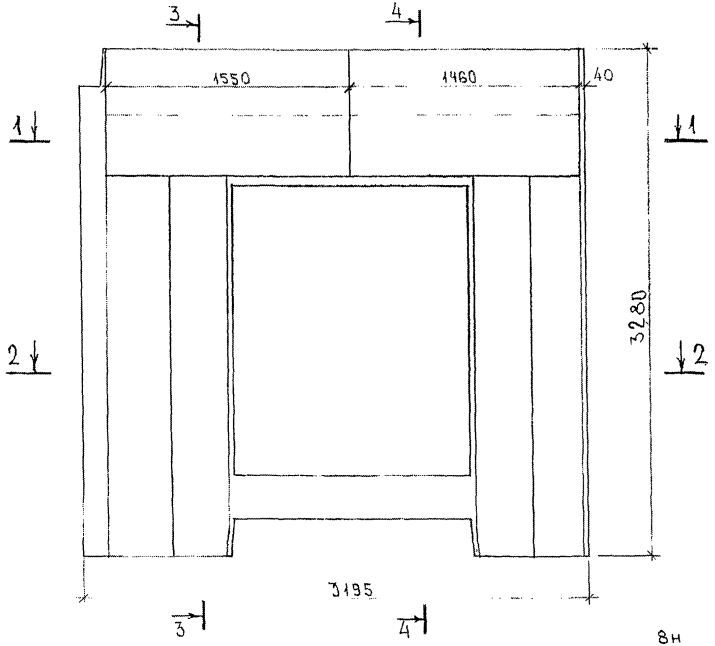

3 – 3

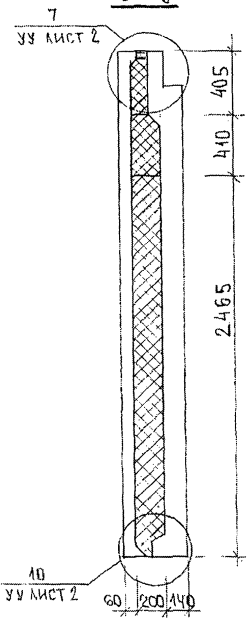

4 – 4

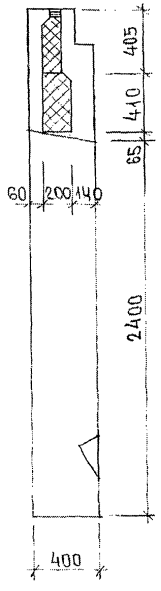

1 – 1

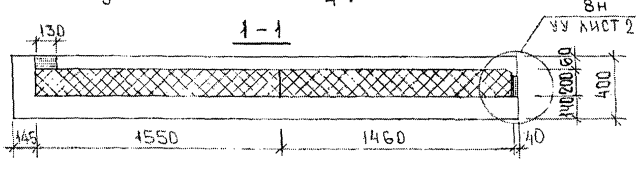

2 – 2

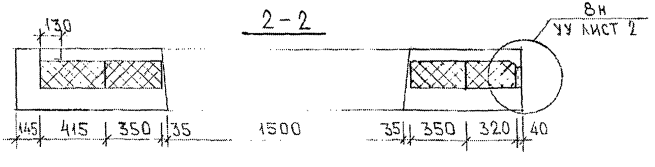

Схема армирования 7НС59Т2

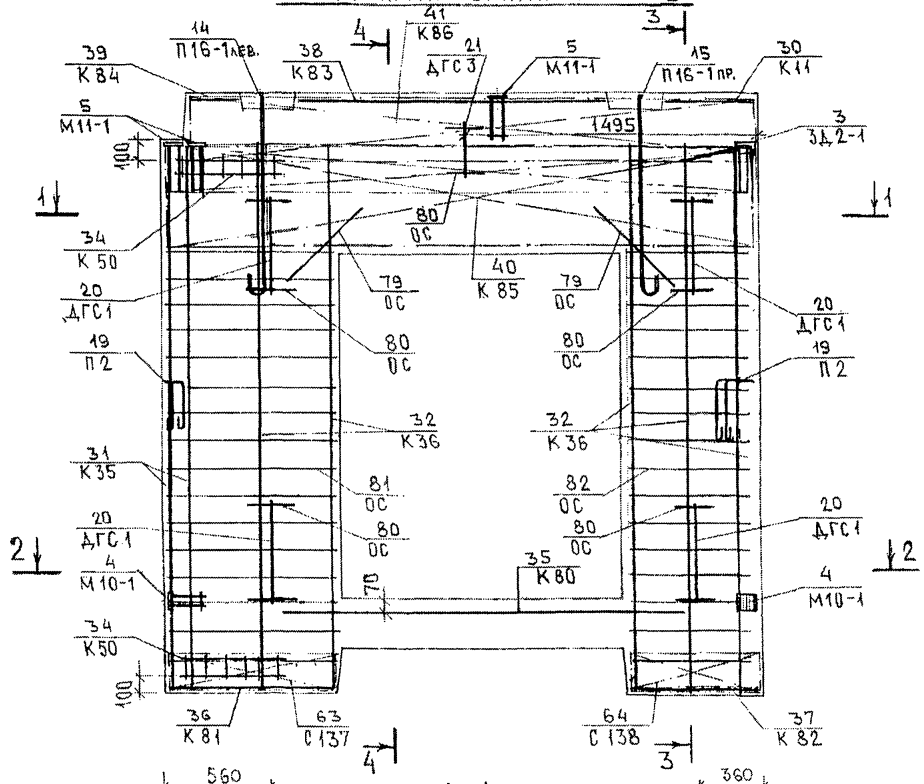

Схема расположения сеток на поддоне

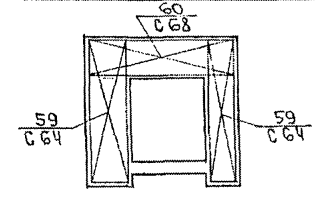

К-50 установить в слое бетона толщиной 70 мм.

Инв. № подл. | Подпись и дата | Взам. инв. №
8539-1

Формат	Зона	Позиц.	Обозначение	Наименование	Кол. на испол. 01	02	03	Примеч.
				Документация				
А3			7РС 41 132. 7НС. 28.СБ.	Сборочный чертёж	X			
			29 СБ.	Сборочный чертёж		X		
			30 СБ.	Сборочный чертёж			X	
			7РС 41 132. ПЗ	Пояснительная записка	X	X	X	
			7РС 41 132. РС.	Ведомость расхода стали	X	X	X	
			7РС 41 132. У.	Узлы габаритные	X	X	X	
			7РС 41 132. УУ.	Узлы по раскладке утеплителя	X	X	X	
			7РС 41 132. УА.	Узлы арматурные	X	X	X	

Форма 1б ГОСТ 2.113-75

Нач. отд.	Ванаг	
Гл. спец.	Баско	
Зав. гр.	Николаева	
Разраб.	Фомичева	
Провери	Баско	

7РС 41 132. 7НС. 28 ÷ 30 СБ.

Панели 7НС57т2; 7НС60-т2; 7НС 20-3т2

Стадия	Лист	Листов
Р	1	6

МНИИТЭП ОСК

Инв. № подл. | Подпись и дата | Взам. инв. №

Формат	Зона	Позиц.	Обозначение	Наименование	Кол. на испол. 01	02	03	Примеч.
А3								
				Сборочные единицы				
		1		Закладная деталь ЗД-1	2	2		
		2		ЗД-2	2	2		
		3		М 10-1	2	2	12	
		4		ЗД 7Ц С			6	
		6		Объёмный каркас ОК-1		2		
		7		ОК-2				
		8		ОК-3		1		
		9		ОК-8				
		10		ОК-9				
		11		ОК-10				
		12		ОК-17	2			
		13		ОК-19	1			

Панели	7НС57т2	7НС60-т2	7НС20-3т2

7РС 41 132. 7НС. 28÷30СБ.

Лист 2

Форма 1б ГОСТ 2.113-75

Формат	Зона	Позиц.	Обозначение	Наименование	Кол. на испол. 01	02	03	Примеч.
А3		15		КАРКАС К-2		2		
		16		К 2-1	2			
		17		К-92			4	
		18		К 93			2	
		19		К 94			1	
		20		К				
		23		СЕТКА С-7	2	2		
		24		С-9	1	1		
		25		С-10	2	2		
		26		С-13	1	1		
		27		С-14	1	1		
		28		С 131	1			
		29		С 161			2	
		30		С 161-1			2	
		31		С 162			2	

Панели: 7НС57-2 | 7НС60-Т2 | 7НС20-3т2

7РС 41132.7НС. 28÷30СБ

Лист 3

Форма 1Б ГОСТ 2.113-75

Инв. № подл. | Подпись и дата | Взам. инв. №

Формат	Зона	Позиц.	Обозначение	Наименование	Кол. на испол. 01	02	03	Примеч.
		32		СЕТКА С 162-1			2	
		33		С 163			2	
		34		С 164			1	
		35		С 165			1	
		36						
		47		ПЕТЛЯ П16-3 лев.	1	1		
		48		П16-3 пр.	1	1		

Панели: 7НС57-2 | 7НС60-Т2 | 7НС20-3т2

7РС 41132.7НС. 28÷30СБ.

Лист 4

Форма 1Б ГОСТ 2.113-75

Формат	Зона	Позиц.	Обозначение	Наименование	Кол. на испол. 01	02	03	Примеч.
А3		49		Петля П 18-9			3	
		50		П 18-10			1	
		51		П-1	2	2	4	
		52		П-2				
		56		Дискретная связь ДГС-1	5	5	4	
		57		ДГС-3	1	1	2	
		58		ДРС-2				
				Детали				
				Стержни				
		62		ОС-1 Ф10АIII ℓ=700 0,43кг	8	8		
		63		ОС Ф5ВрI ℓ=720 0,10кг				

Панели 7НС57-т2 | 7НС60Т-т2 | 7НС20-3т2

Форма 18 ГОСТ 2.113-75

Инв. № подл. | Подпись и дата | Взам. инв. №

Формат	Зона	Позиц.	Обозначение	Наименование	Кол. на испол. 01	02	03	04	05	06	07	08	Примеч.
		64		ОС Ф5ВрI ℓ-110 0,02кг									
		65		Гнутый стержень ГС-3	4	4							
		66		ОС4 ФБАIII ℓ=250 0.05кг	13	13	14						
				Материалы									
				Тяжелый бетон. В25. м³	1.38	1.29	2,12						
				Утеплитель ПСБ м³	0.63	0.63	1,36						
				Минераловатные плиты м³	0.03	0.03	0,04						
		72		Деревянные пробки, шт.	10	10	–						
		73		Деревянные пробки 60×80×120		3							

Панели 7НС57-т2 | 7НС60Т-т2 | 7НС20-3т2

Форма 18 ГОСТ 2.113-75

4252

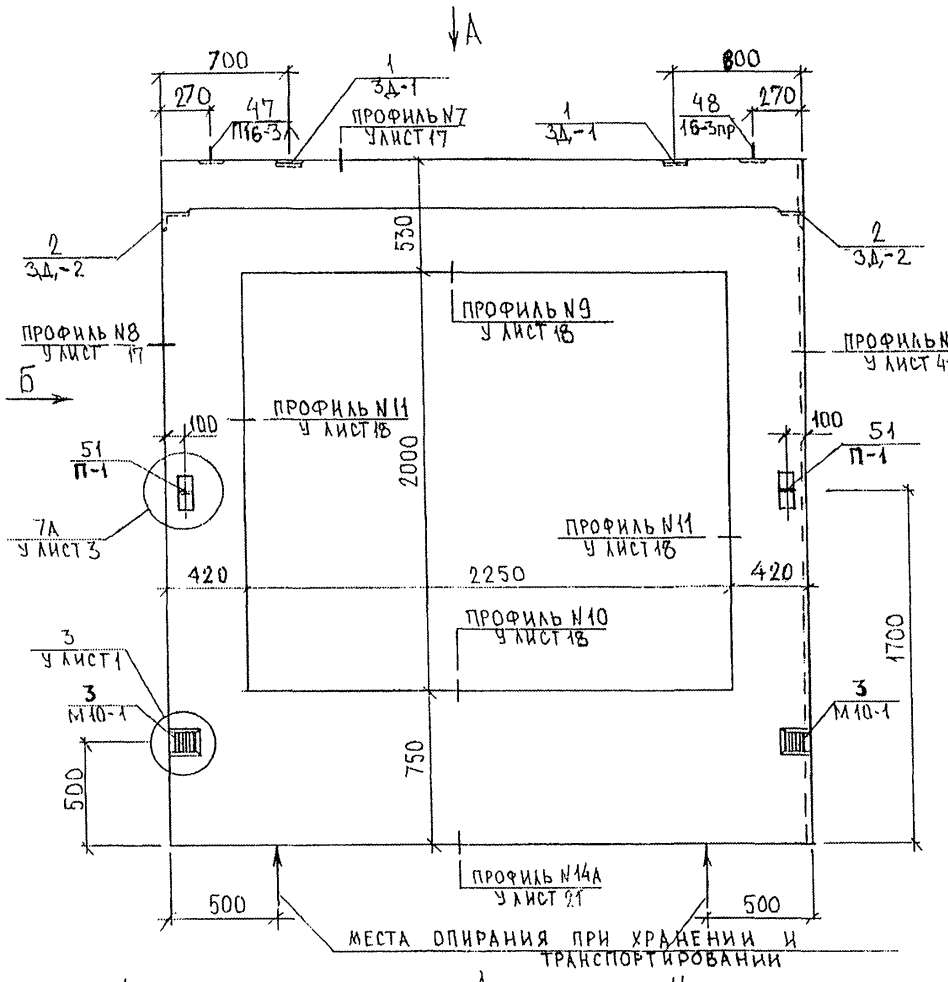

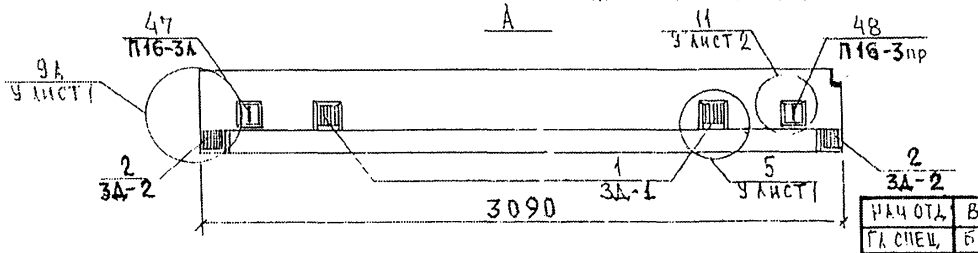

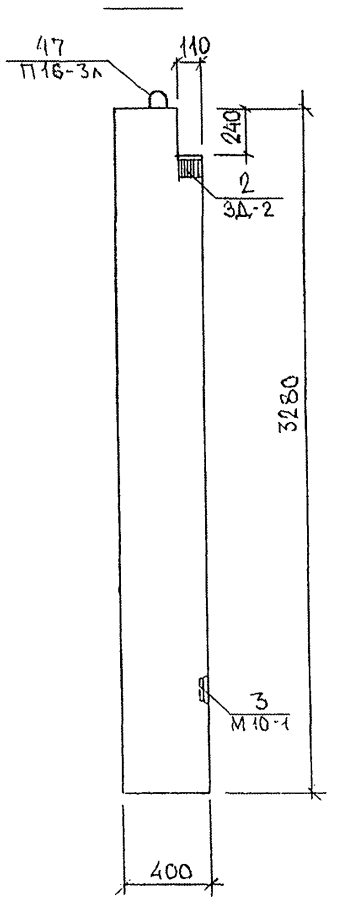

РУК МАСТ. N7	КАПТЕРЕВ	
ГА ИНЖ. А N7	МАРЦЕНЮК	

НАЧ ОТД	ВАНАГ	
ГА СПЕЦ.	БАСКО	
ЗАВ. ГР.	НИКОЛАЕВА	
РАЗРАБ.	ЗАЙЦЕВА	
ПРОВЕРИЛ	ГУРЕВИЧ	

7РС41132.7НС.28 СБ.

ПАНЕЛЬ 7НС57 т2
СБОРОЧНЫЙ ЧЕРТЕЖ

СТАДИЯ	ЛИСТ	ЛИСТОВ
Р	1	3

МНИИТЭП
ОСК

8538-1

СХЕМА РАСКЛАДКИ УТЕПЛИТЕЛЯ 7НС57т2

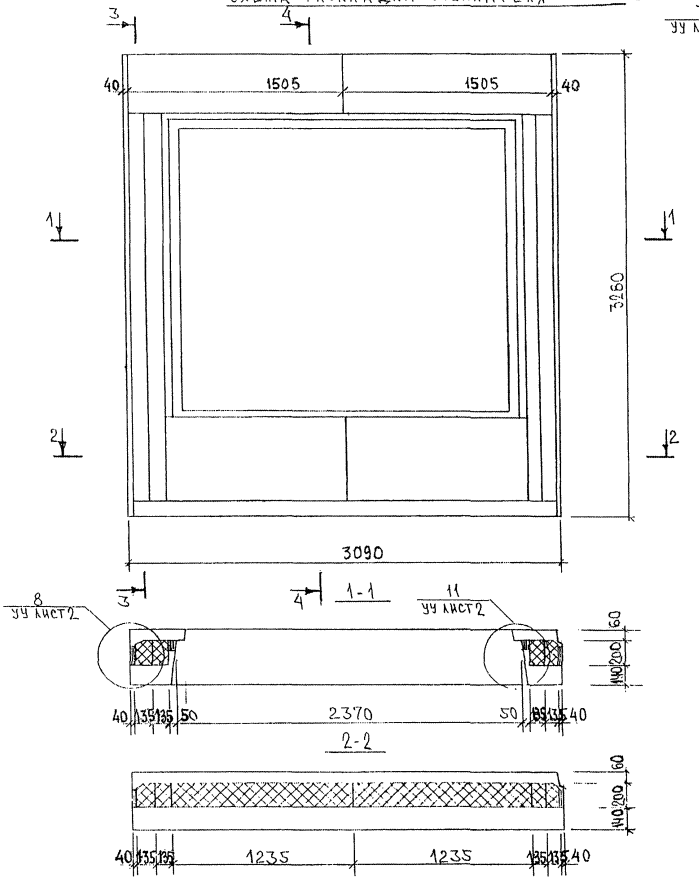

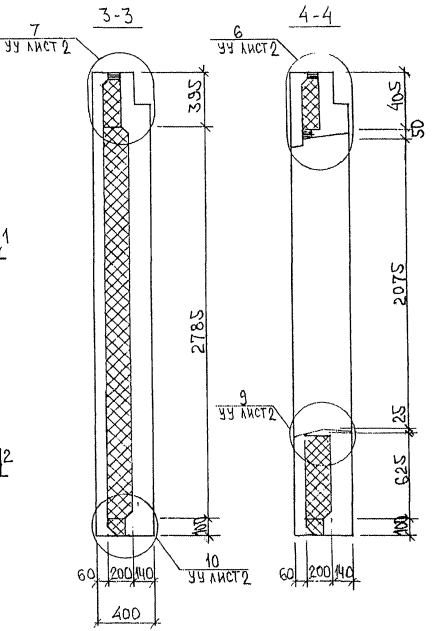

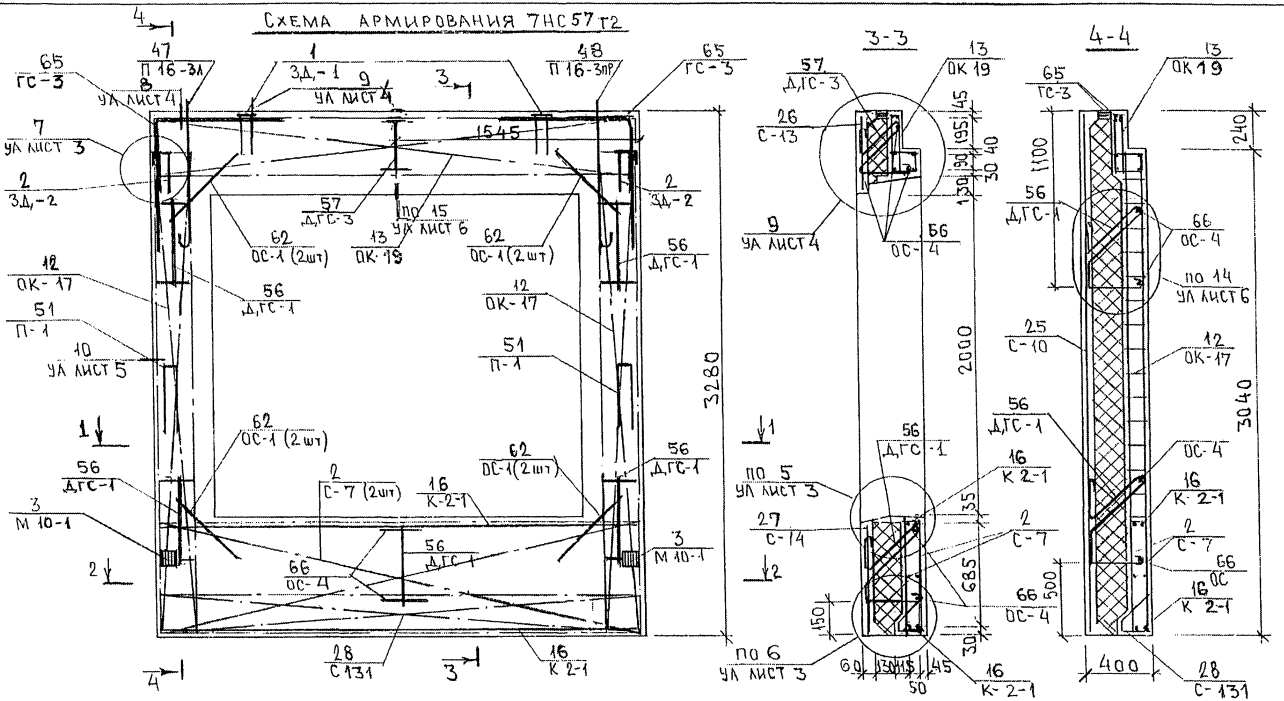

Инв. № подл. | Подпись и дата | Взам. инв. №
853877

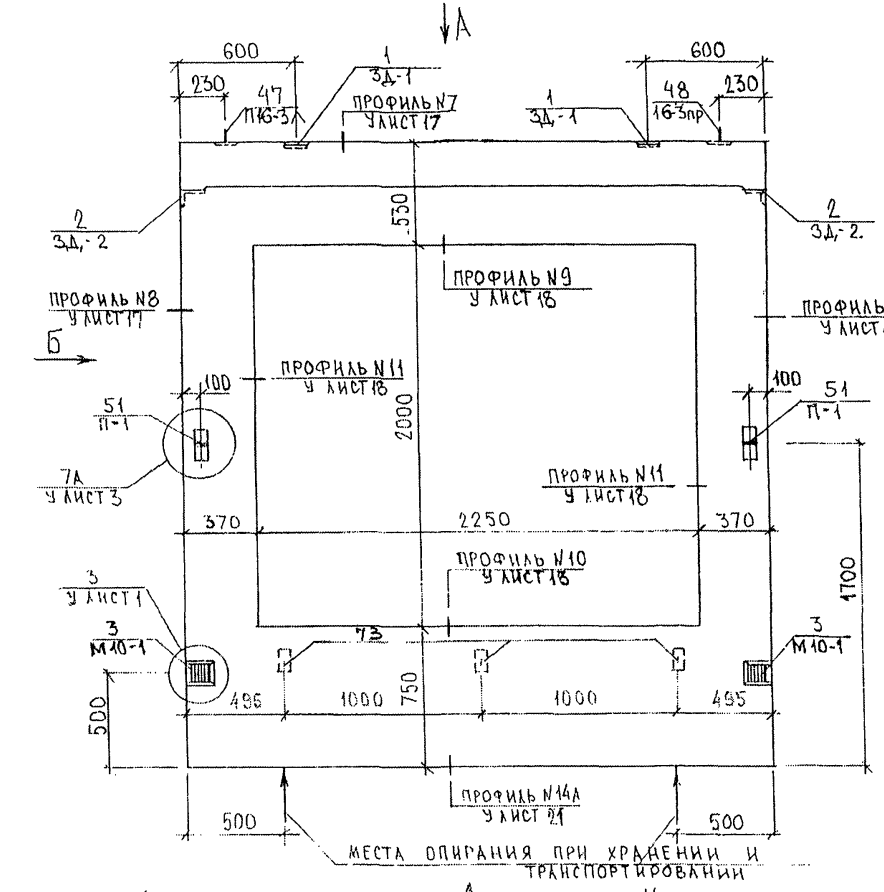

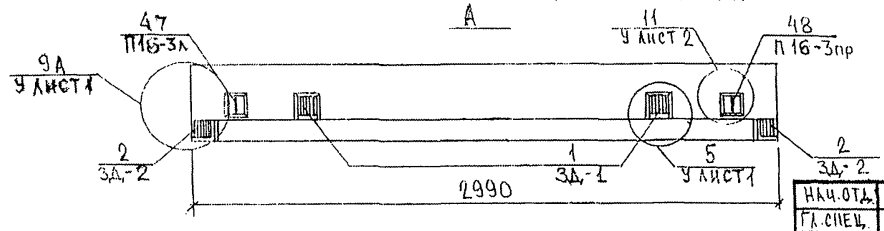

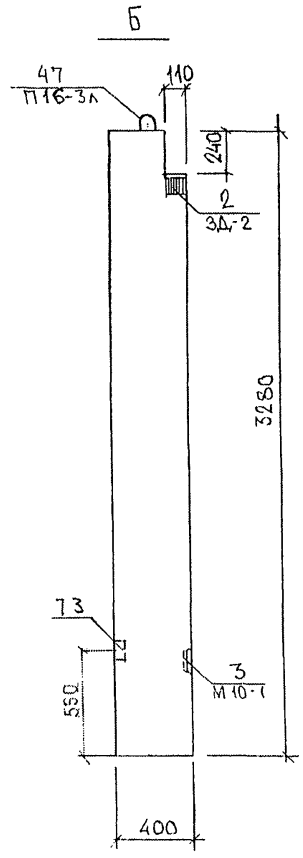

НАЧ.ОТД.	ВАНАГ	
ГЛ.СПЕЦ.	БАСКО	
ЗАВ.ГР.	НИКОЛАЕВА	
РАЗРАБ.	ЗАЙЦЕВА	
ПРОВЕРИЛ	ГУРЕВИЧ	

7РС41132.7НС.29 СБ.

ПАНЕЛЬ 7НС60т2
СБОРОЧНЫЙ ЧЕРТЕЖ

СТАДИЯ	ЛИСТ	ЛИСТОВ
Р	1	3

МНИИТЭП
ОСК

РУК.МАСТ.N7 КАПТЕРЕВ
ГА КНАЖ.И N7 МАРЧЕНКОВ

Инв.№ 8539

СХЕМА РАСКЛАДКИ УТЕПЛИТЕЛЯ 7НС60Т2

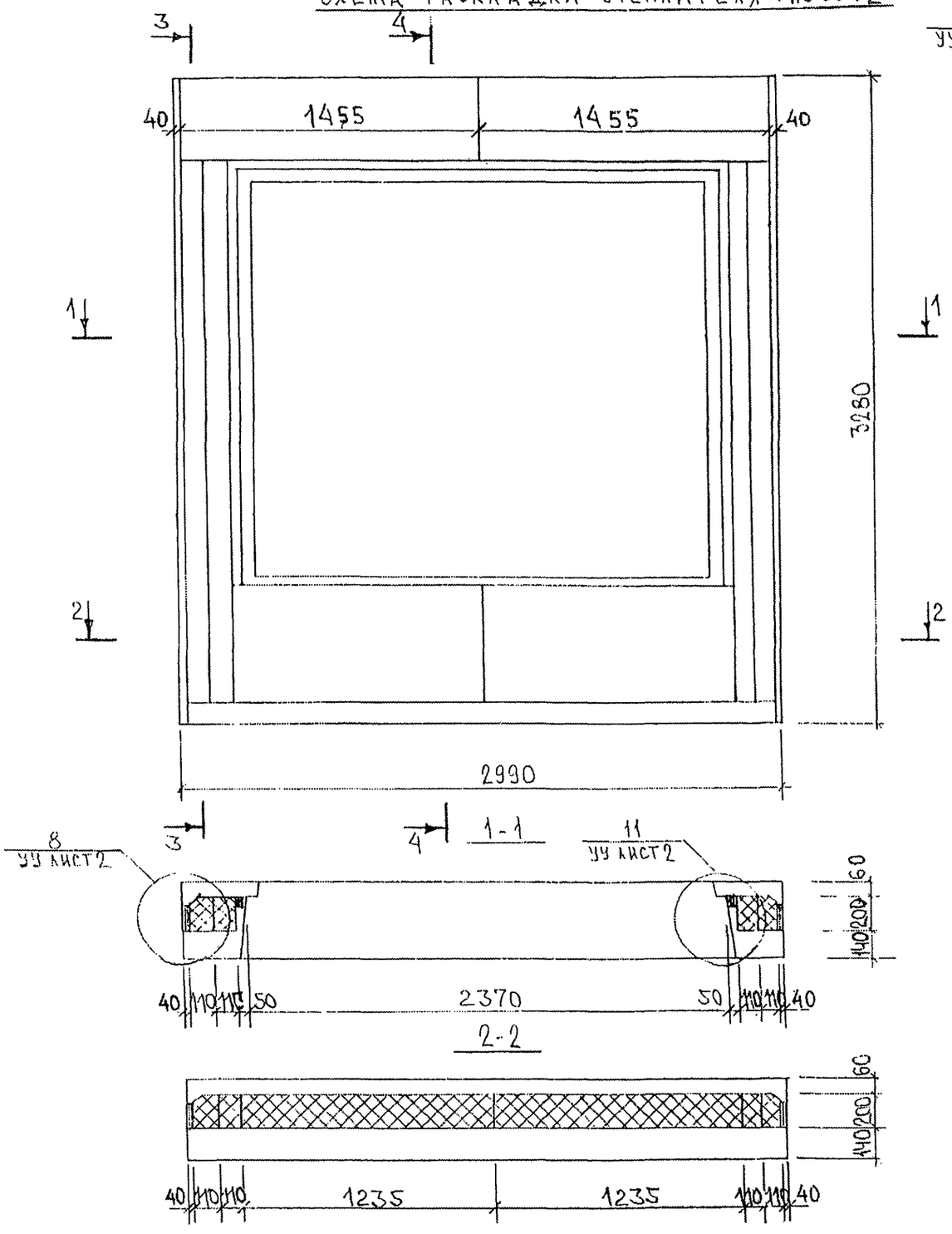

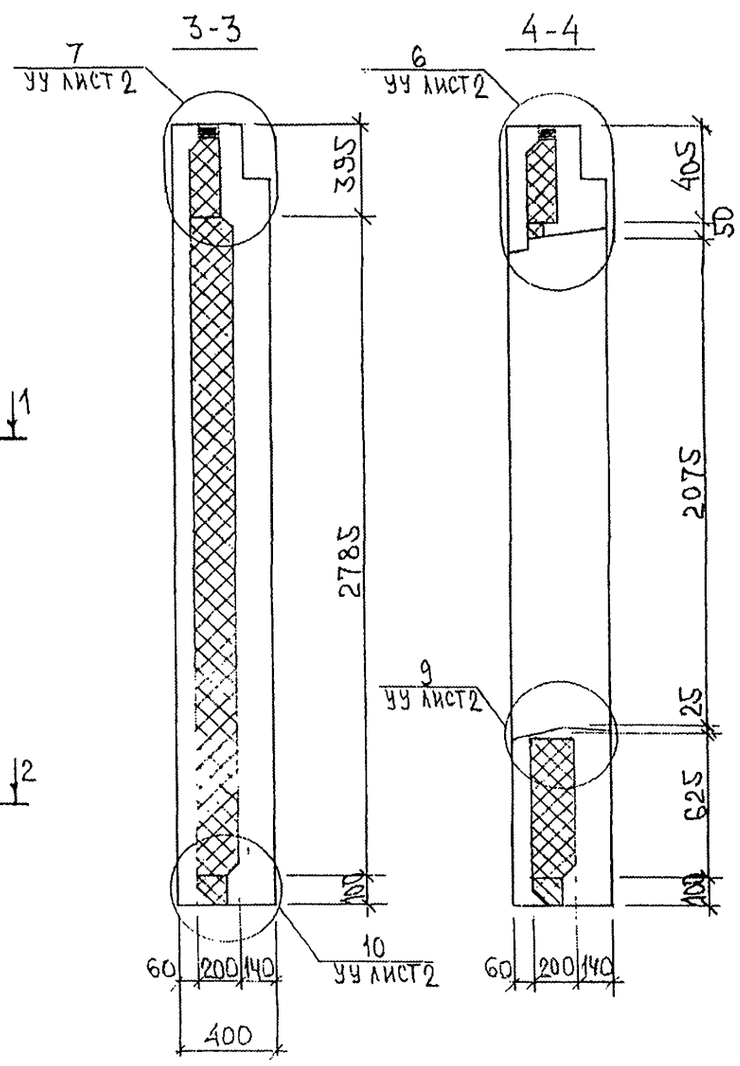

ИНВ. № ПОДЛ.	ПОДПИСЬ И ДАТА	ВЗАМ. ИНВ №
8538-1/1		

Схема армирования 7НС 60т2

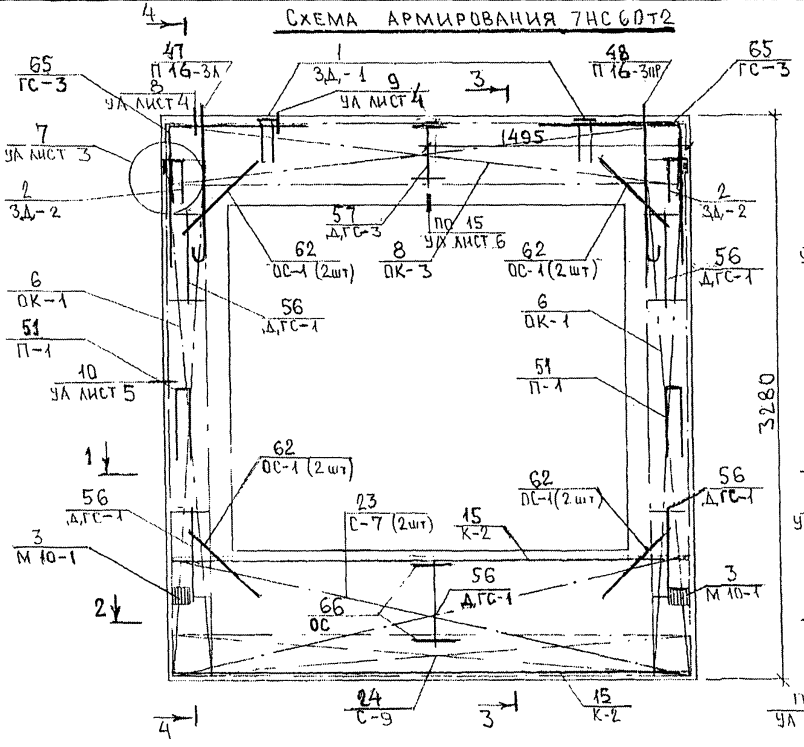

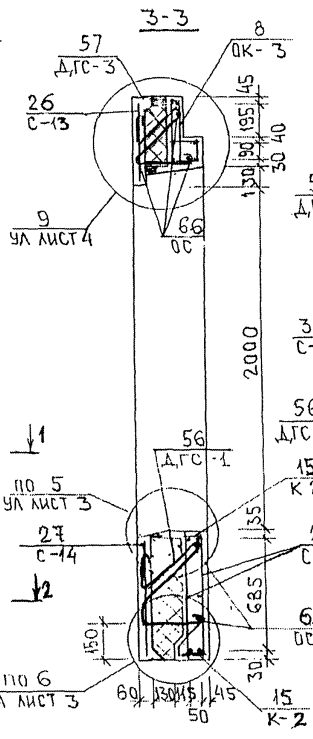

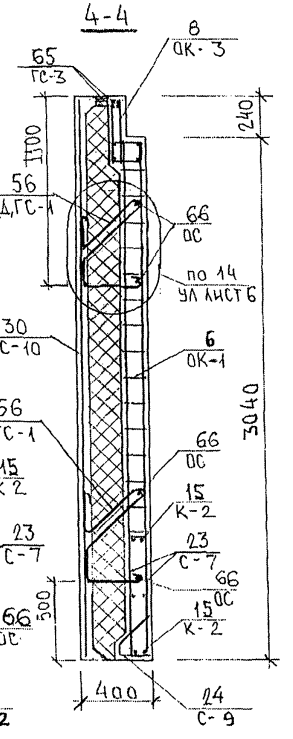

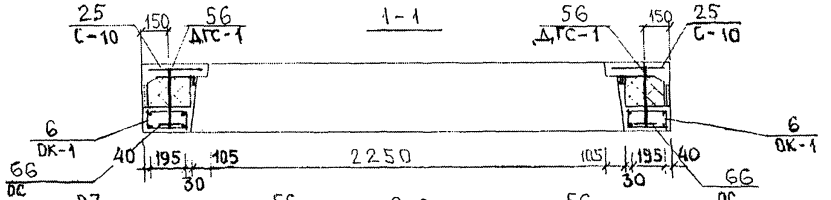

Схема расположения сеток на поддоне

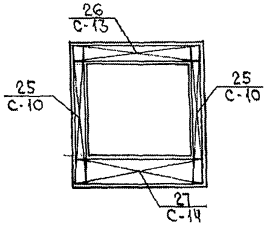

Инв. № подл. | Подпись и дата | Взам. инв. №

8538-84

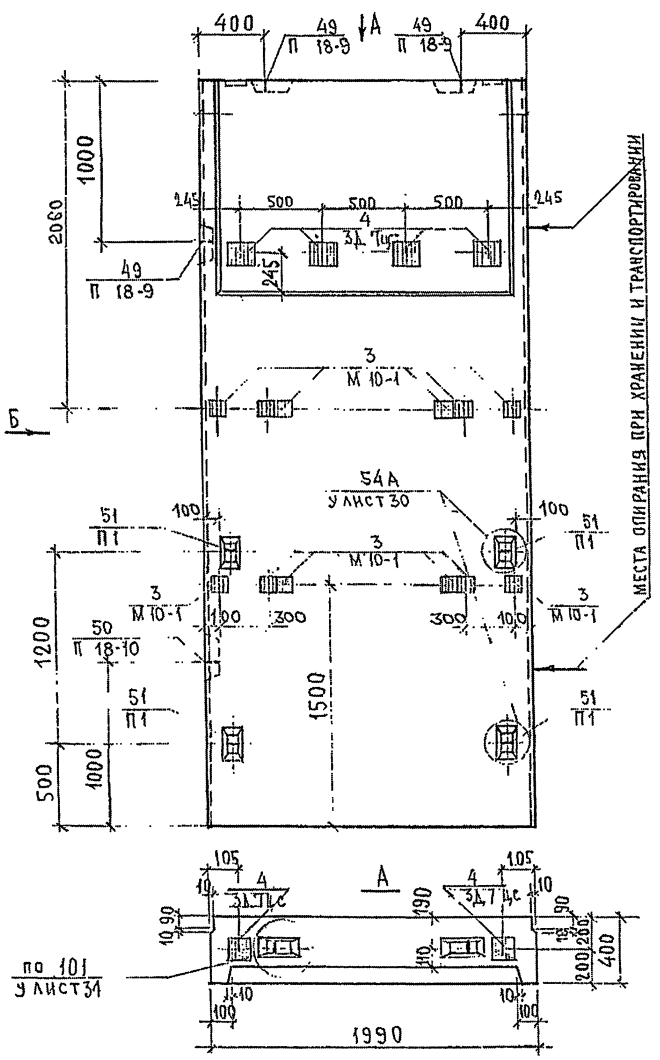

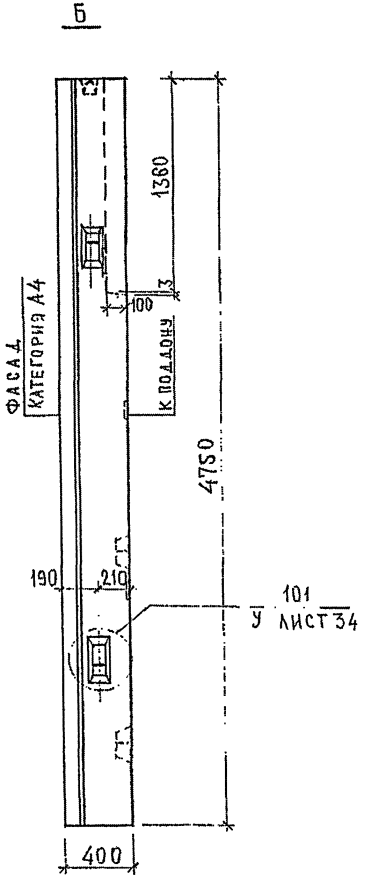

НАЧ.ОТД.	ВАНАГ		7РС 41132, 7НС.30СБ.
ГЛ.СПЕЦ.	БАСКО		
ЗГИ	АВЕРИНА		Панель 7НС 20-3Т2 Сборочный чертеж.
			Стадия Р; Лист 1; Листов 3
			МНИИТЭП ОСК

РУК.МАСТ.№7 КАПТЕРЕВ
ГЛ.СПЕЦ.№7 МАРЧЕНКОВ

Изам

Схема армирования 7НС 20-3т 2

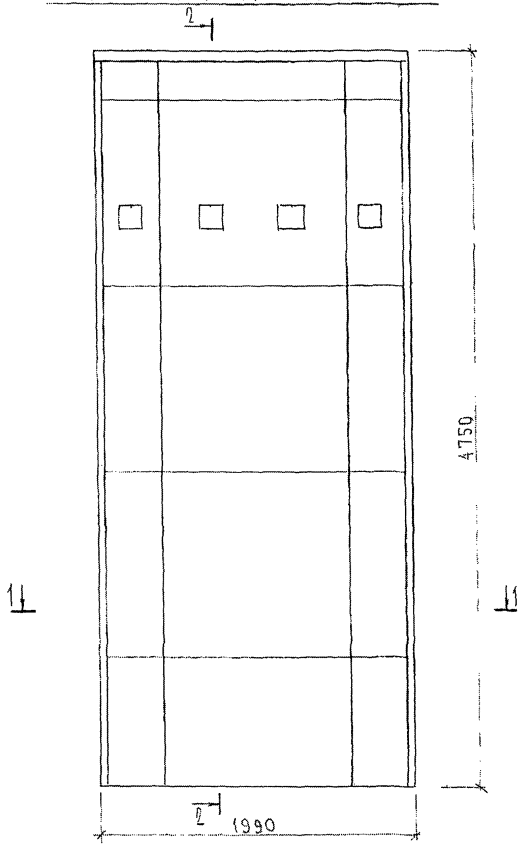

2 - 2

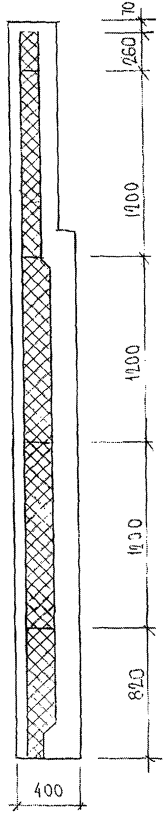

Инв. № подл. | Подпись и дата | Взам. инв. №
8537-87

Схема армирования 7НС20-3т2

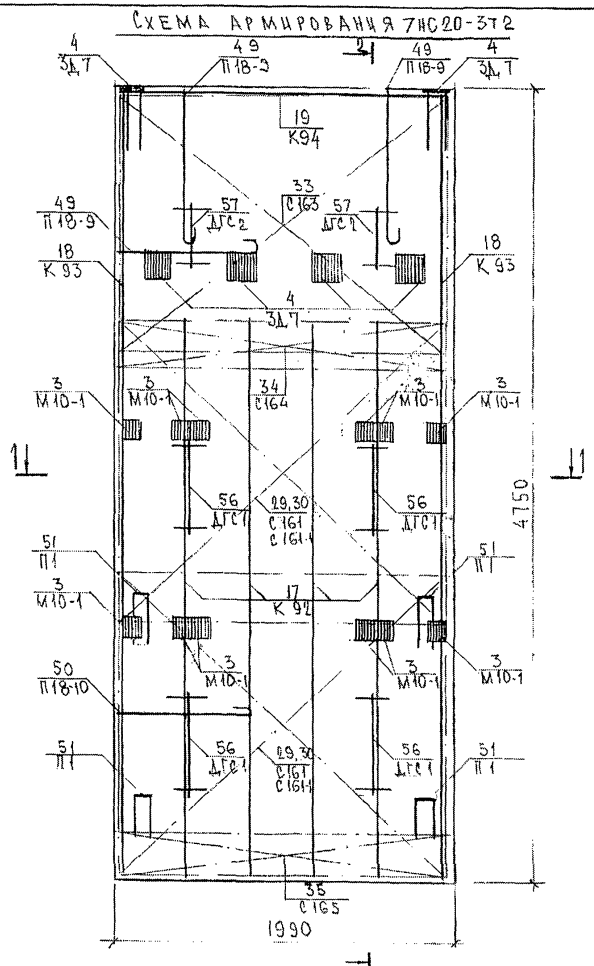

1 - 1

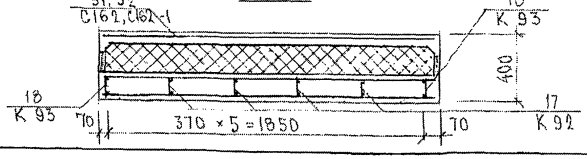

2 - 2

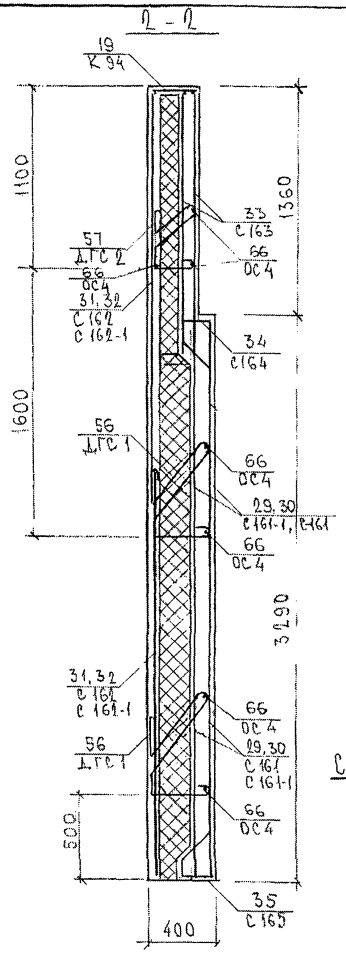

Схема расположения сеток на подаче

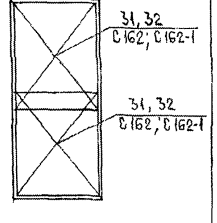

7РС 41 132. 7НС.30 СБ.

Лист 3

Инв. № подл. | Подпись и дата | Взам. инв. №

053877

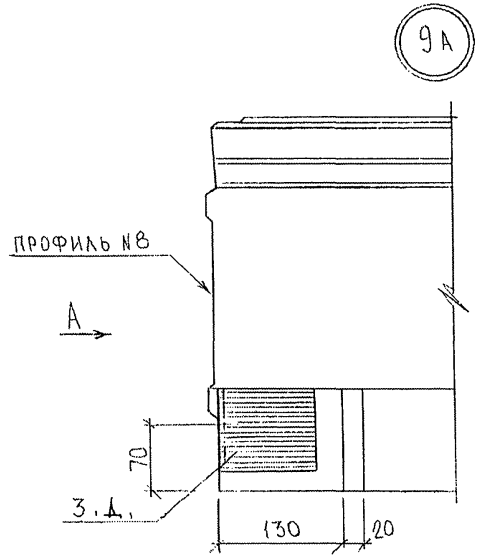

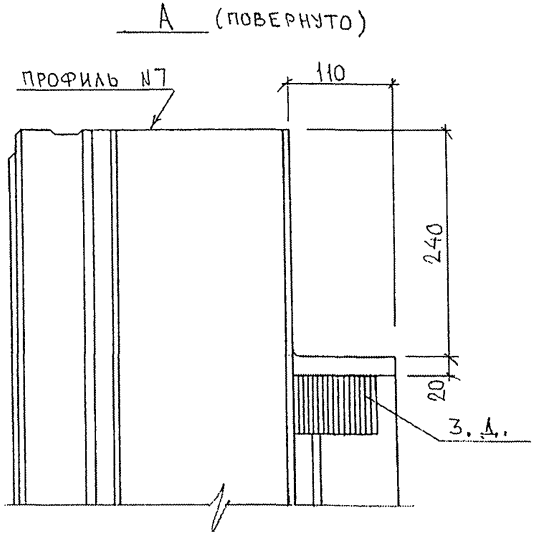

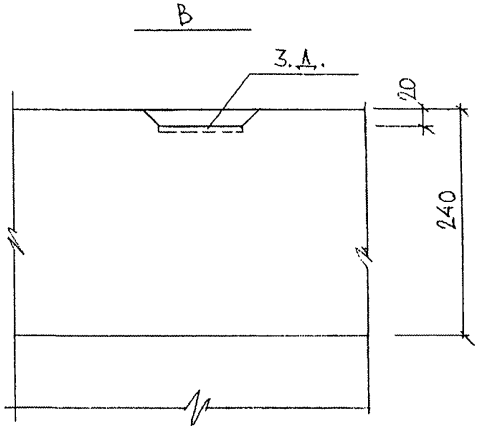

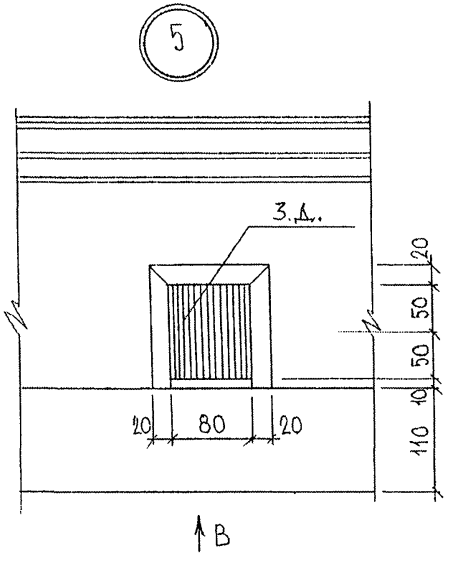

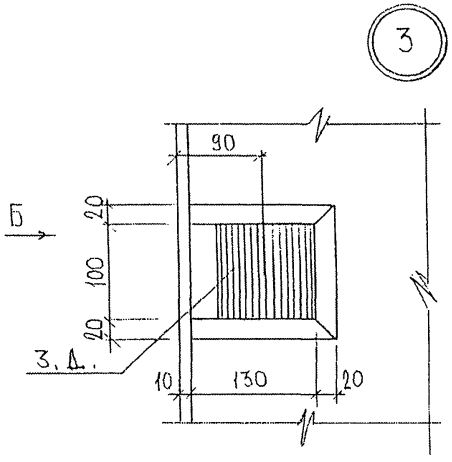

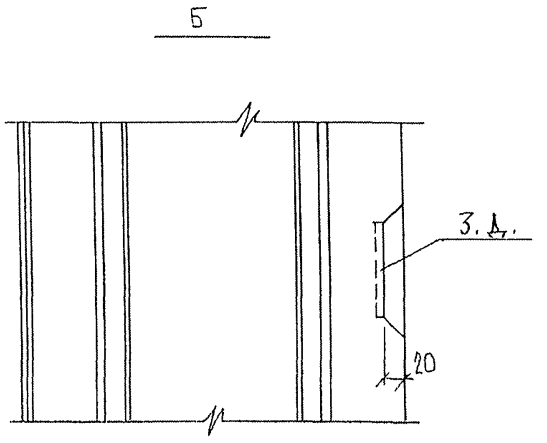

НАЧ.ОТД.	ВАНАГ		
ГЛ.СПЕЦ	БАСКО		
ЗАВ.ГР	НИКОЛАЕВА		
РАЗРАБ.	ЗАЙЦЕВА		
ПРОВЕРИЛ	ГУРЕВИЧ		

ТРС 41132. У.

УЗЛЫ

СТАДИЯ	ЛИСТ	ЛИСТОВ
Р	1	43

МНИИТЭП ОСК

Инв.№ подл. | Подпись и дата | Взам.инв.№ | Инв.№ дубл. | Подпись и дата | Гл.спец. №7 МАРЧЕНКОВ

8530-4

1А

ПРОФИЛЬ №3

А

500

70

3, Д.

130

20

1

1-1

11

П

10 65 65 10

250

А (ПОВЕРНУТО)

ПРОФИЛЬ №1, №1Б

110

240

20

3, Д.

500

П

80

10

10 65 65 10

240

500

Инв. №39871

ТРС 41132. У.

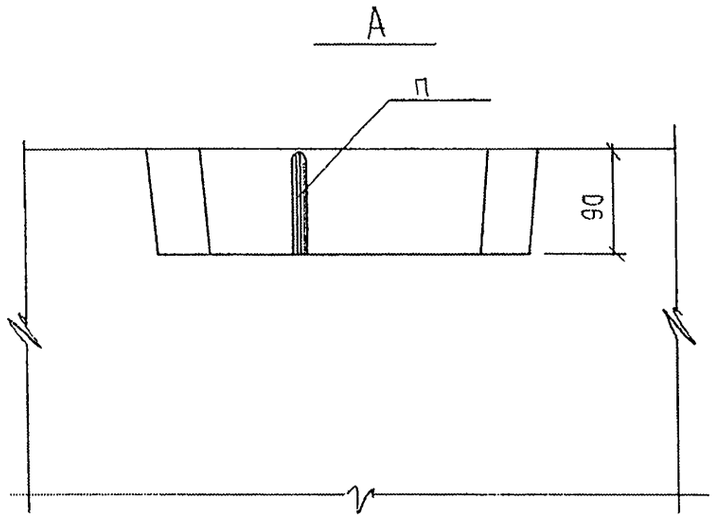

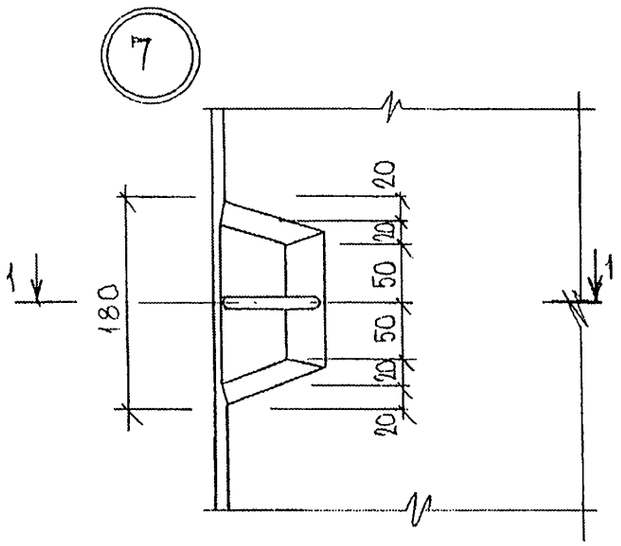

1-1

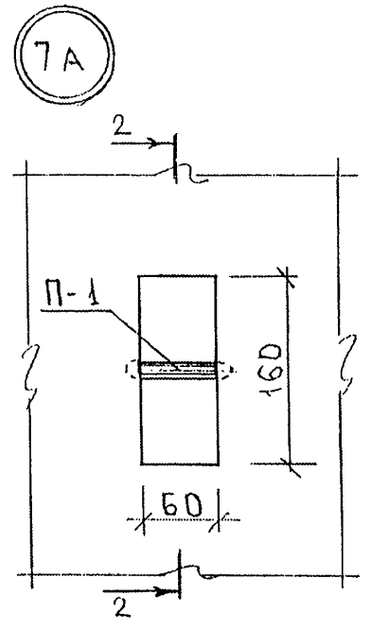

2-2

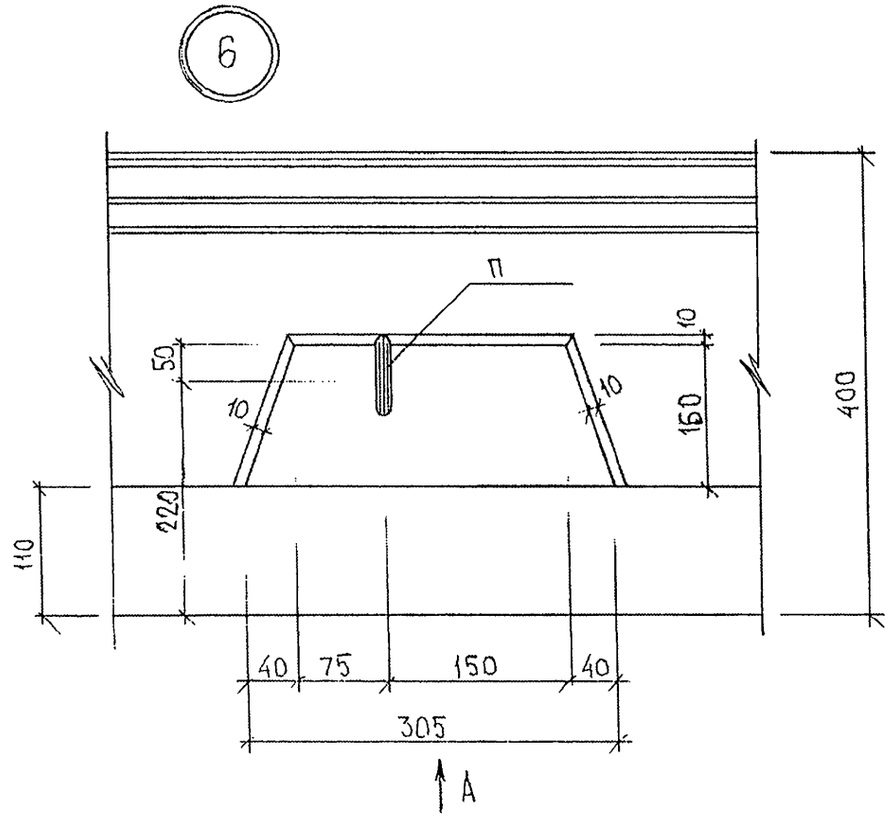

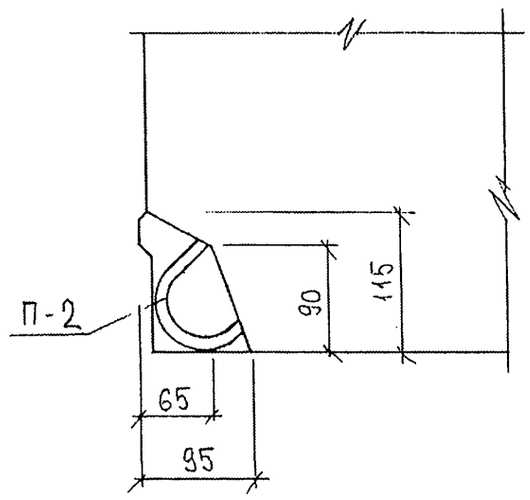

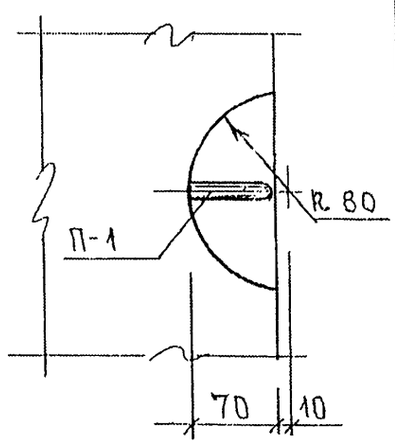

Инв. № подл. | Подп. и дата | Взам. инв. №

7РС41 132. У.	Лист 3

Формат А3

21

1

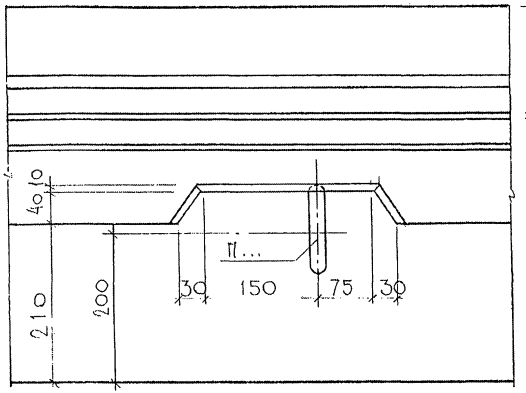

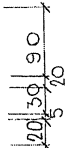

1 — 1
(ПОВЕРНУТО)

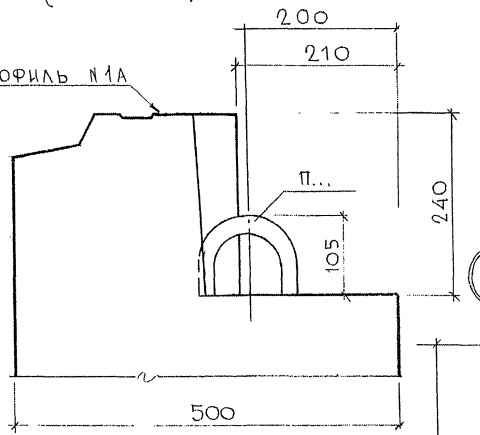

31

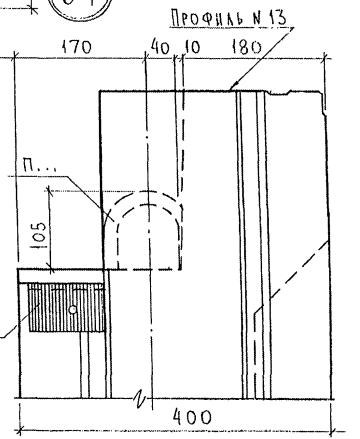

22

1

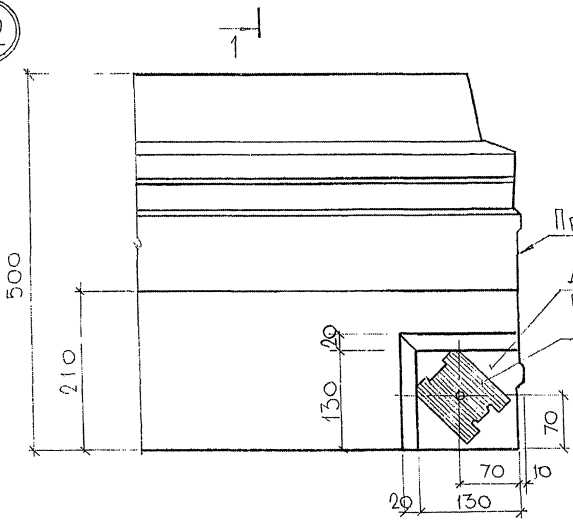

	7РС 41132.У.		
	У З Л Ы	Стадия: Р	Масса: -	Масштаб: 1:5
		Лист 4	Листов
		МНИИТЭП ОСК	

Инв. № подл. | Подпись и дата | Взам. инв. № | Альбом 7 ТЕПЛОСЕТИ КАПТЕРЕВ

Ф12и

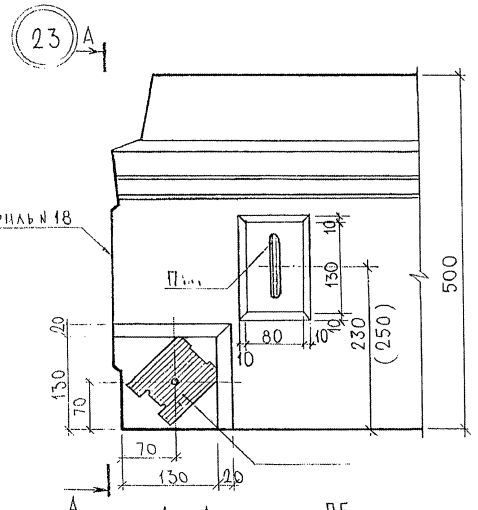

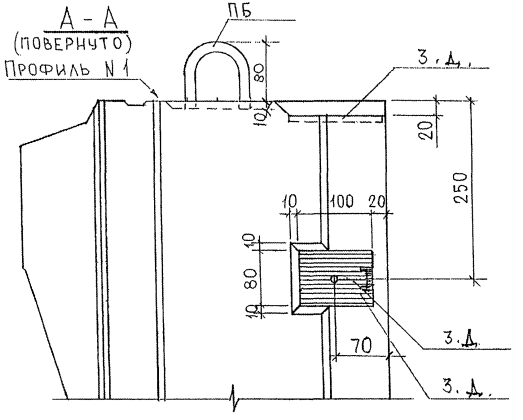

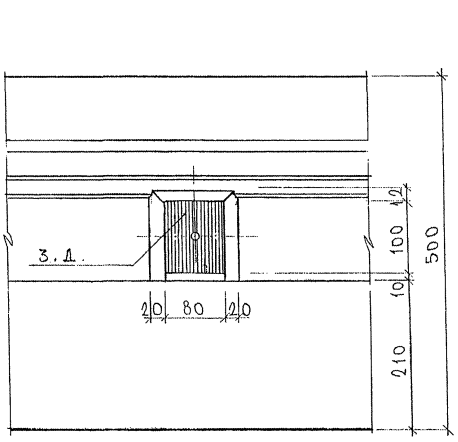

СОГЛАСОВАНО
Гл. инженер проекта — М. Марченков
Рук. маст. 7
Гл. спец. 7
Взам. инв. №
Инв. № подл. | Подпись и дата

		7РС 41 132 . У.	
	У з л ы 1	Стадия: Р.	Масса:	Масштаб: 1:5
		Лист 5	Листов	
		МНИИТЭП ОСК		

Ф12и

25

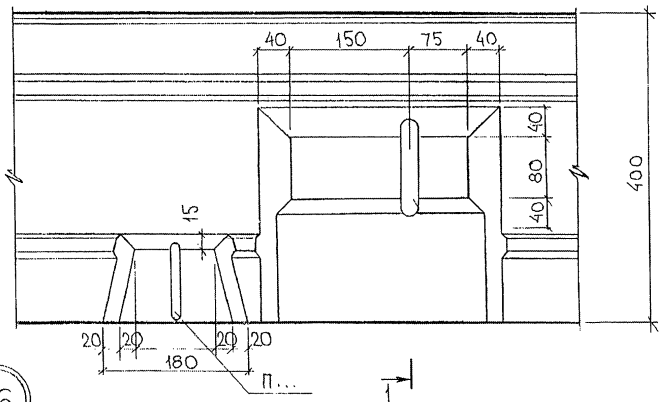

1 — 1
ПОВЕРНУТО

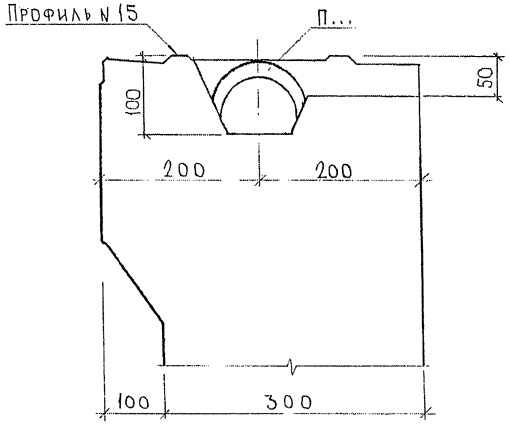

26

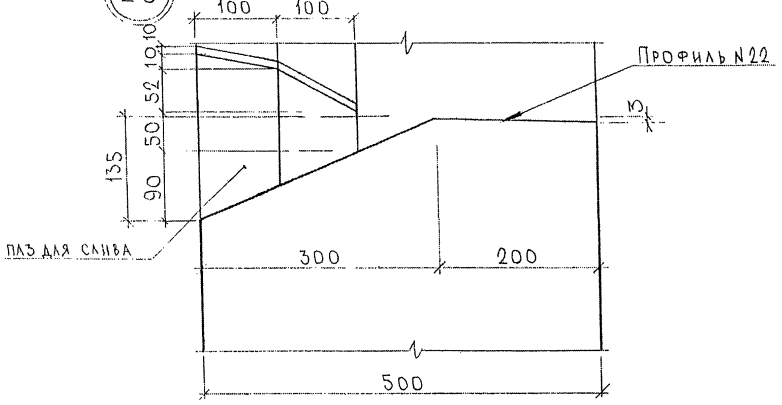

СОГЛАСОВАНО
Рук. маст. Кадеев

Инв. № подл. | Подпись и дата | Взам. инв. №

ТРС 41 132 У			
Узлы	Стадия	Масса	Масштаб
	Р		1:5
	Лист 6	Листов	
—	МНИИТЭП ОСК		

Ф12и

59

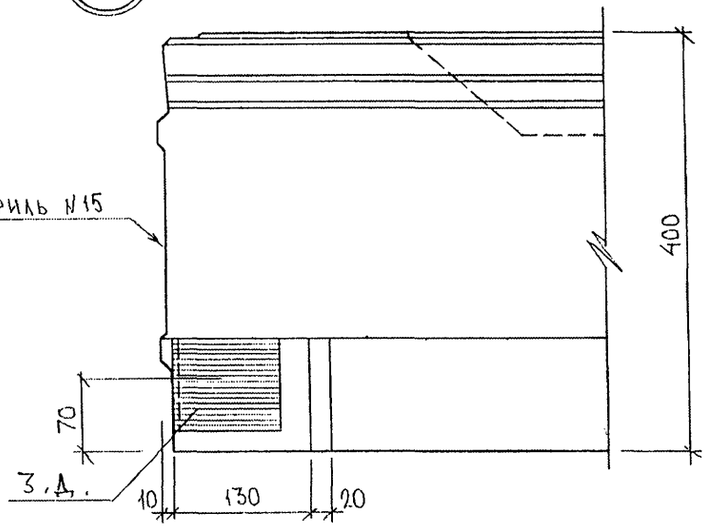

60

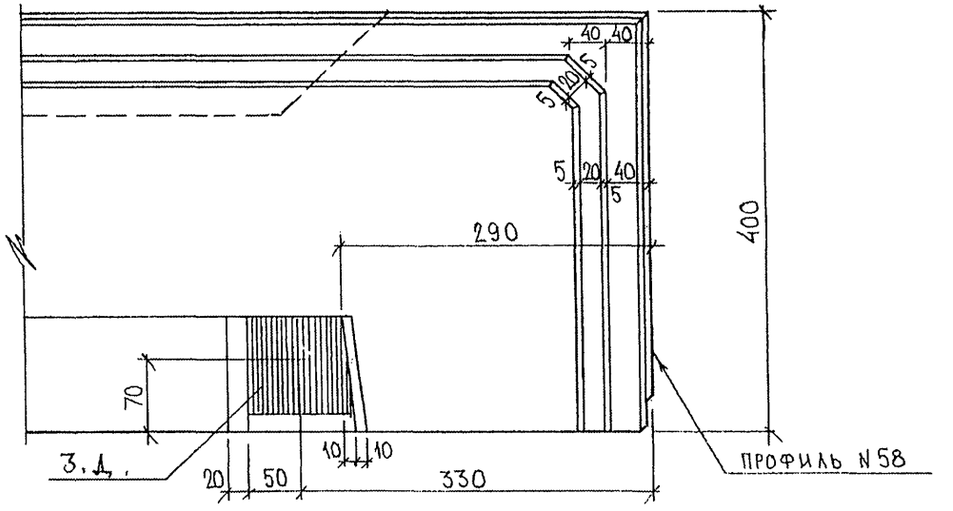

55

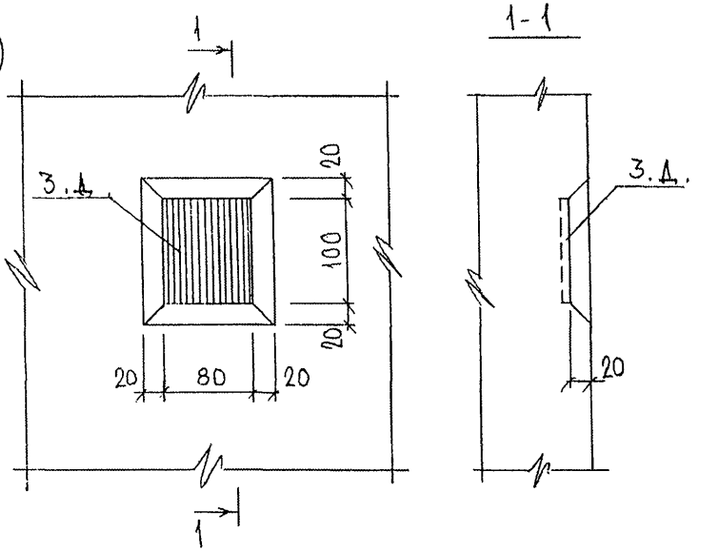

54

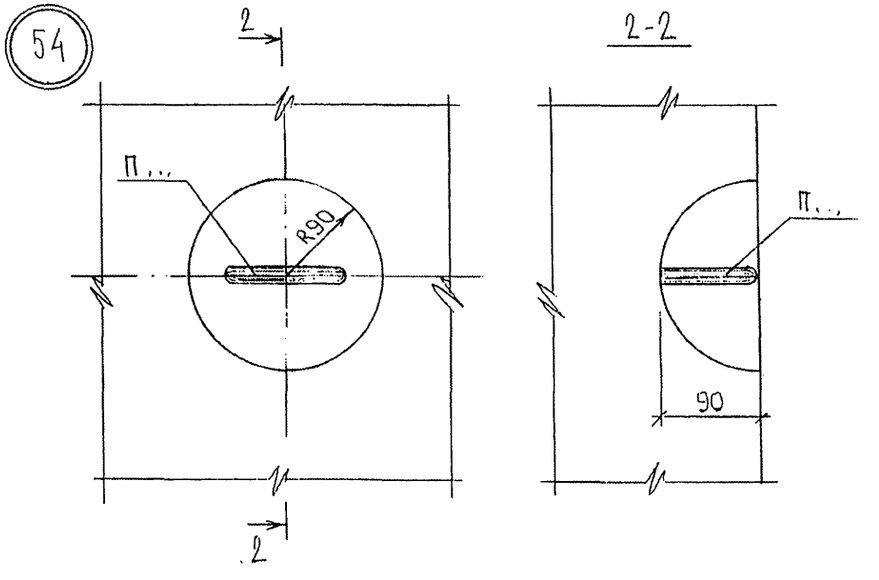

Инв. № подл.

УРС 41 132. У	Лист 7

Формат А3

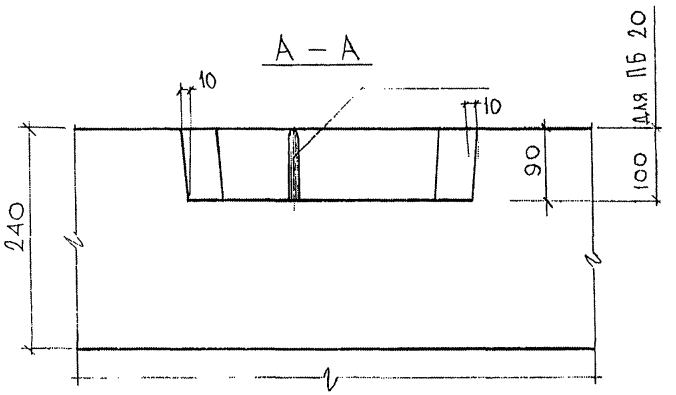

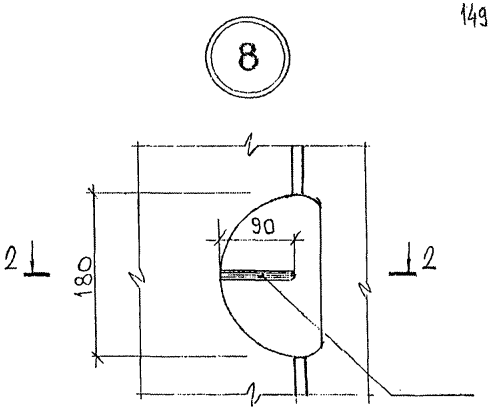

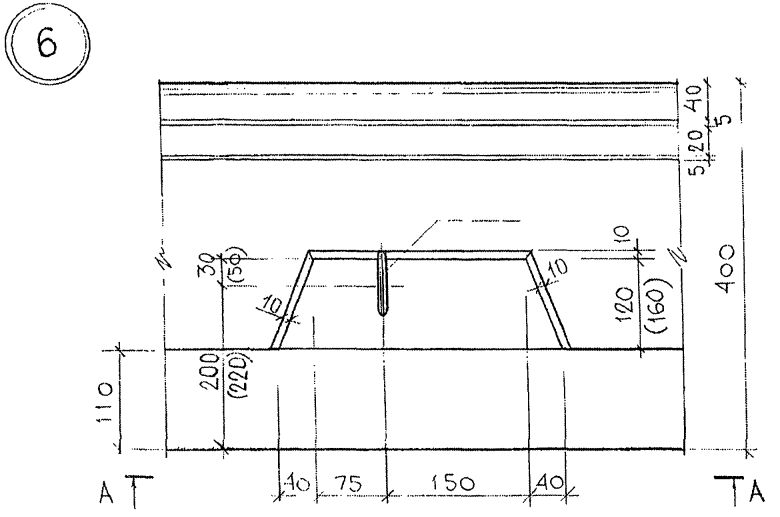

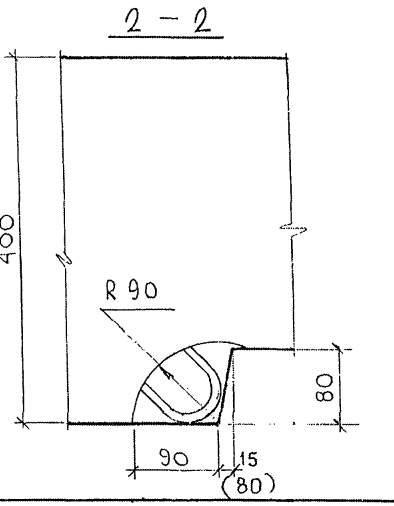

		7РС 41132.у	
Нач.отд.	Ванат	Узлы	Стадия: Р; Масса: ; Масштаб: 1:5
Гл.спец.	Баско		Лист 8 Листов
Рук.гр	Гуревич		МНИИТЭП ОСК
Разраб.	Умярова		

Инв.№ подл. | Подпись и дата | Взам. инв.№ | Рук.лабот. Калтеев | Гаспеч.и.т Марченков

10А

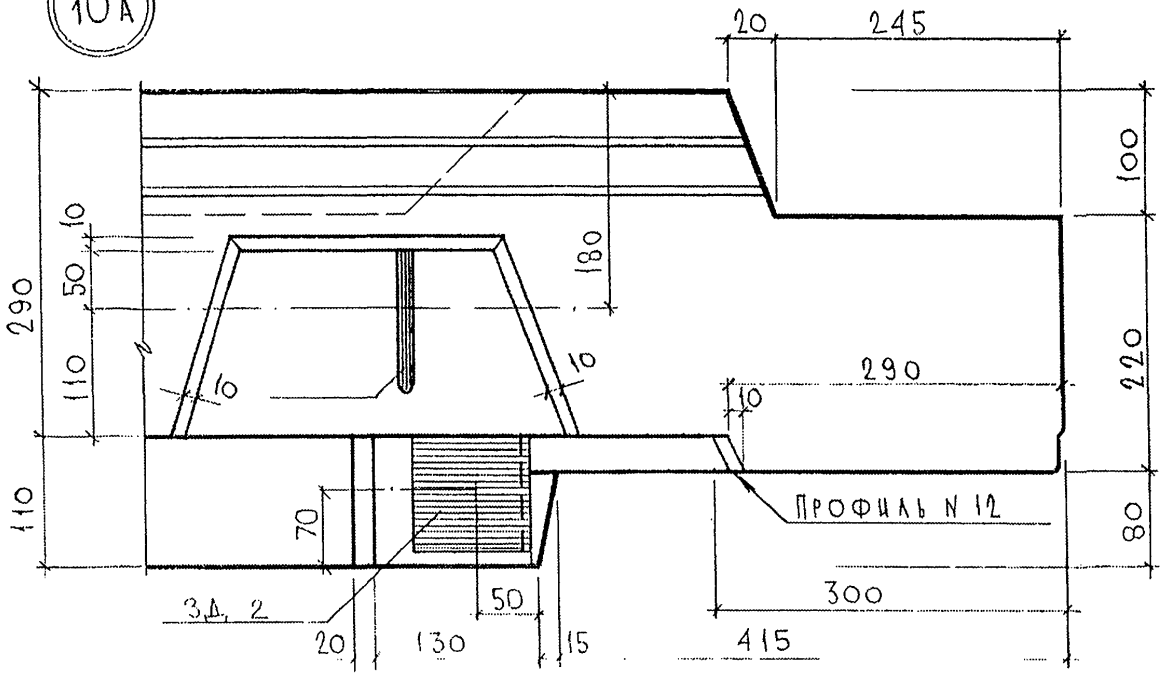

16А

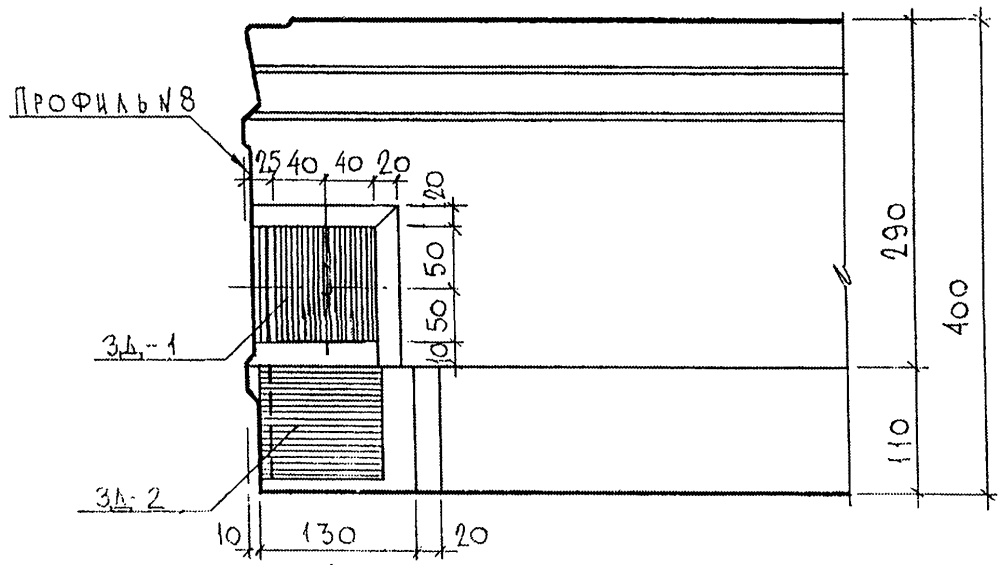

1 – 1
(ПОВЕРНУТО)

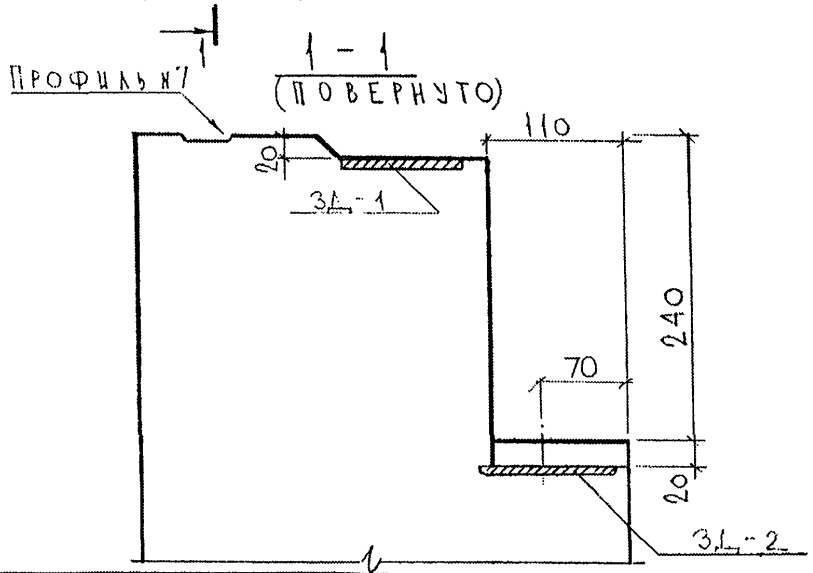

15А

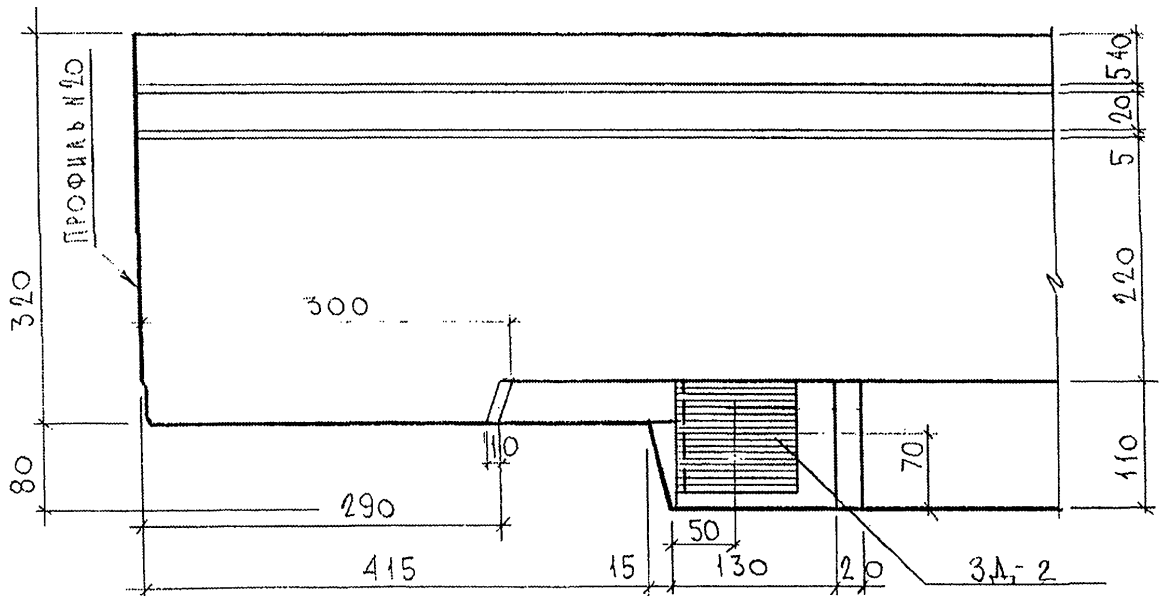

7РС41132.У

НАЧ.ОТД.	ВАНАГ		
ГЛ.СПЕЦ.	БАСКО		
РУК.ГР.			
РАЗРАБ.	УМЯРОВА		

УЗЛЫ

Стадия	Масса	Масштаб
Р		1:5
Лист 9	Листов	

МНИИТЭП
ОСК

Инв. № подл. | Подпись и дата | Взаим. инв. №

Ф12и

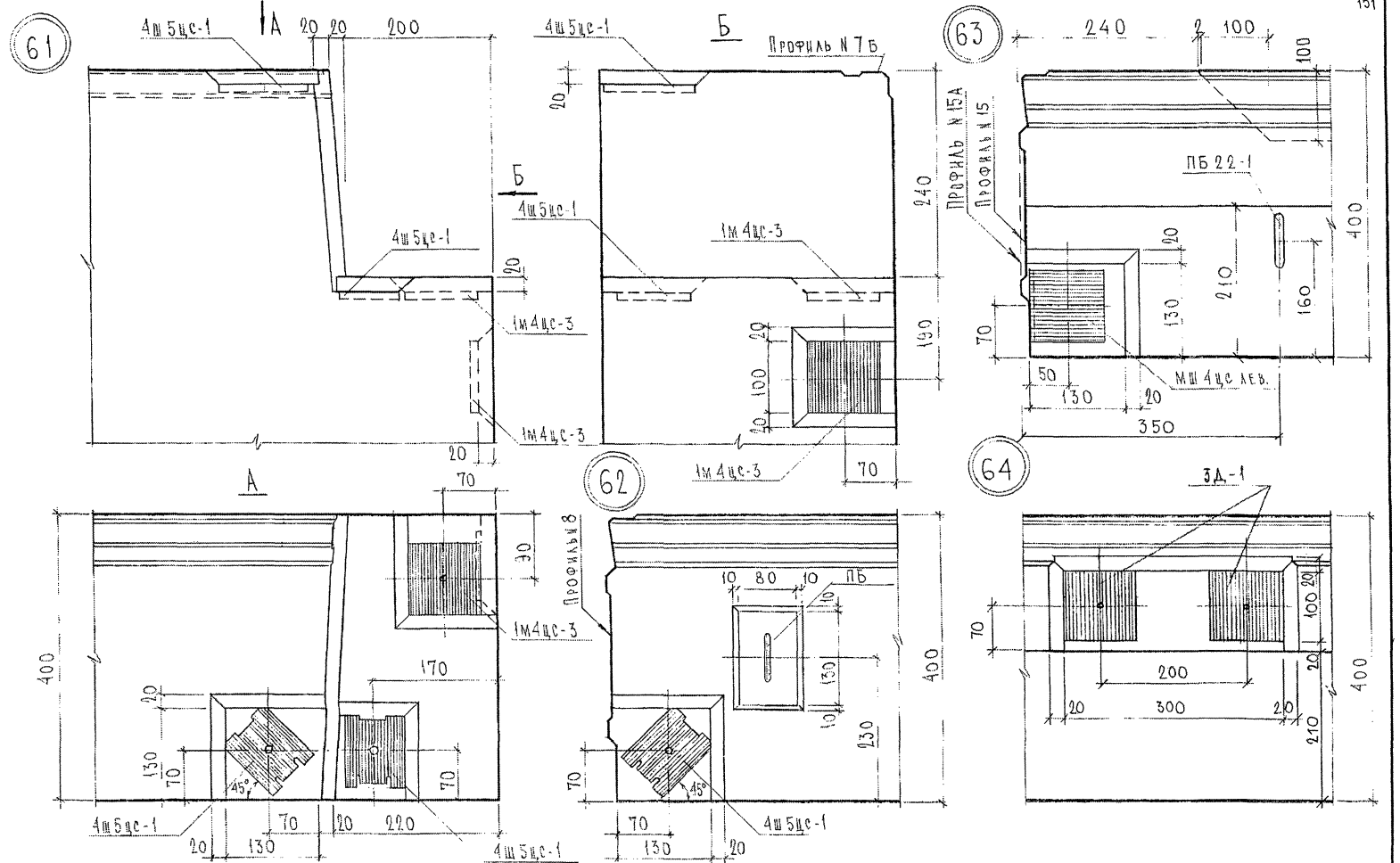

Согласовано	
Нач. маст. №7 Кантеев	
Гл. спец. М. Тимашенко	
Инв. № подл.	83871
Подпись и дата	
Взам. инв. №	

ТРС 41132. У.

Лист 10

Формат А3

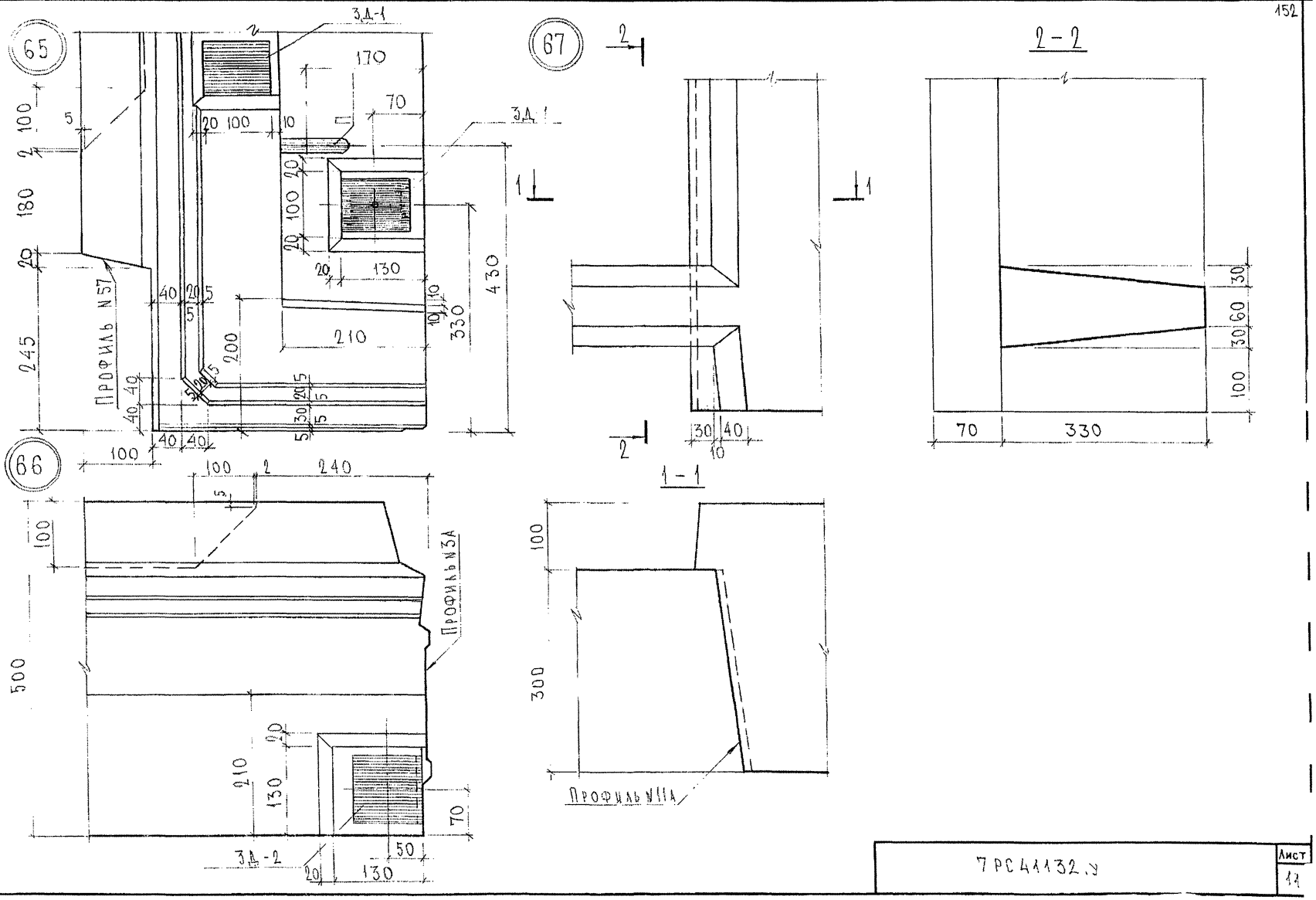

СОГЛАСОВАНО
ГИП МАСТ. №7 КАПТЕРЕВ
ГК.СПЕЦ. М. ТМАРЧЕНКО

Инв. № подл.	Подпись и дата	Взам. инв. №
6897/1		

7РС41132.У

Лист 11

Формат А3

СОГЛАСОВАНО
Рук. маст. №7 К.Котлеров
Гл. спец. и. т. Марченков
Взаим. инв. №
Подпись и дата
Инв. № подл.

(70)

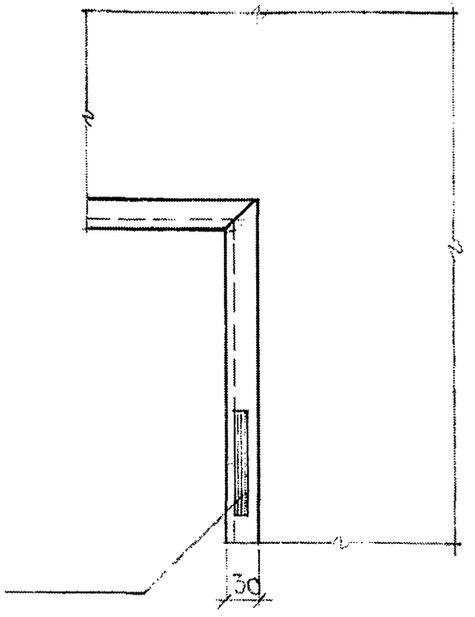

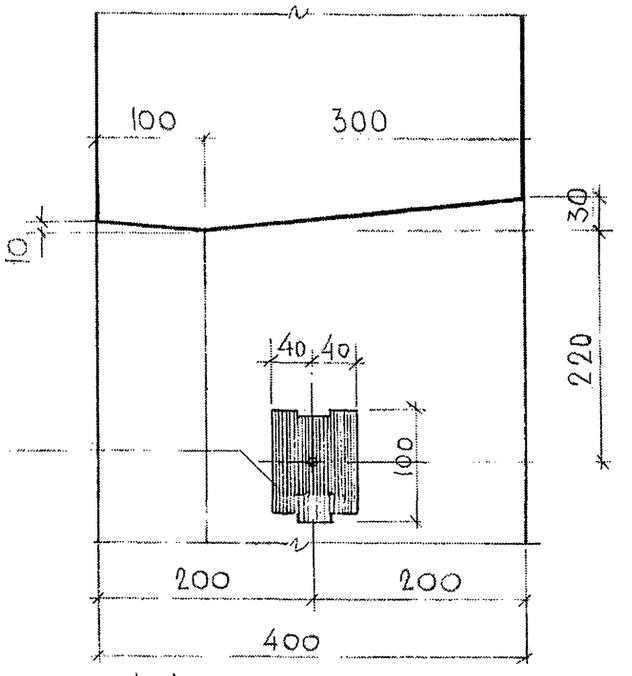

(71)

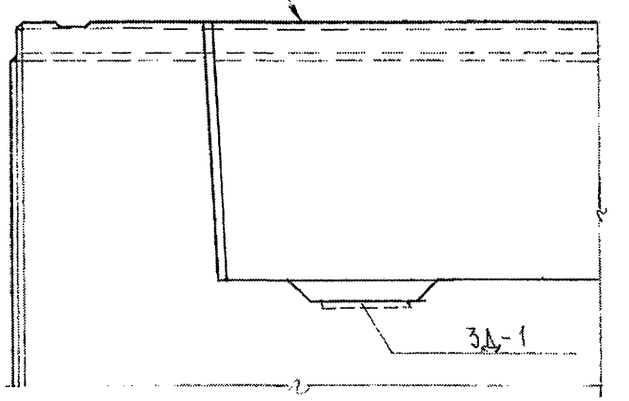

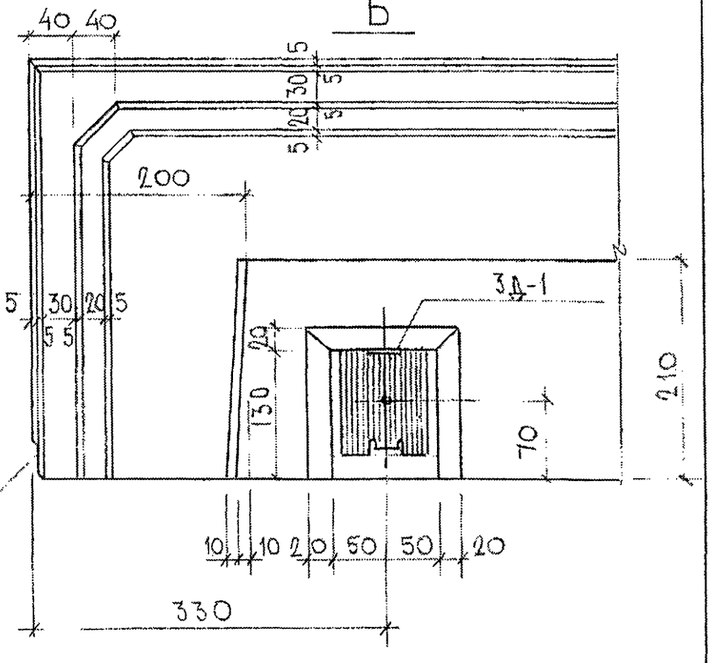

(72)

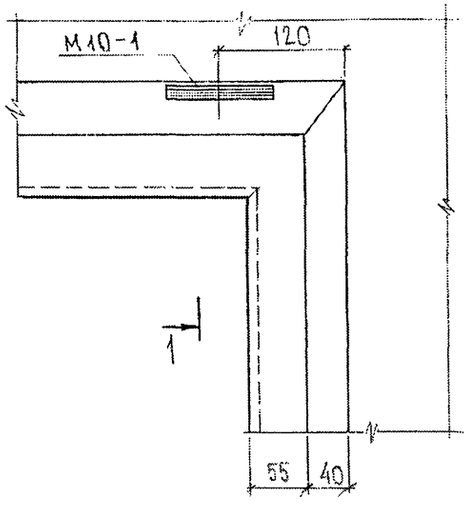

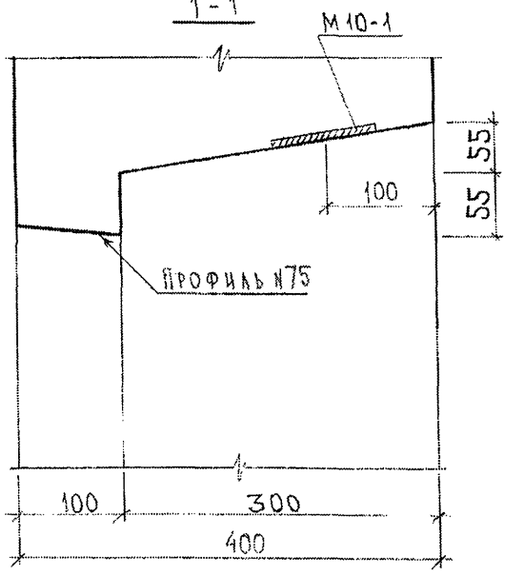

7РС 41132.у

Лист 12

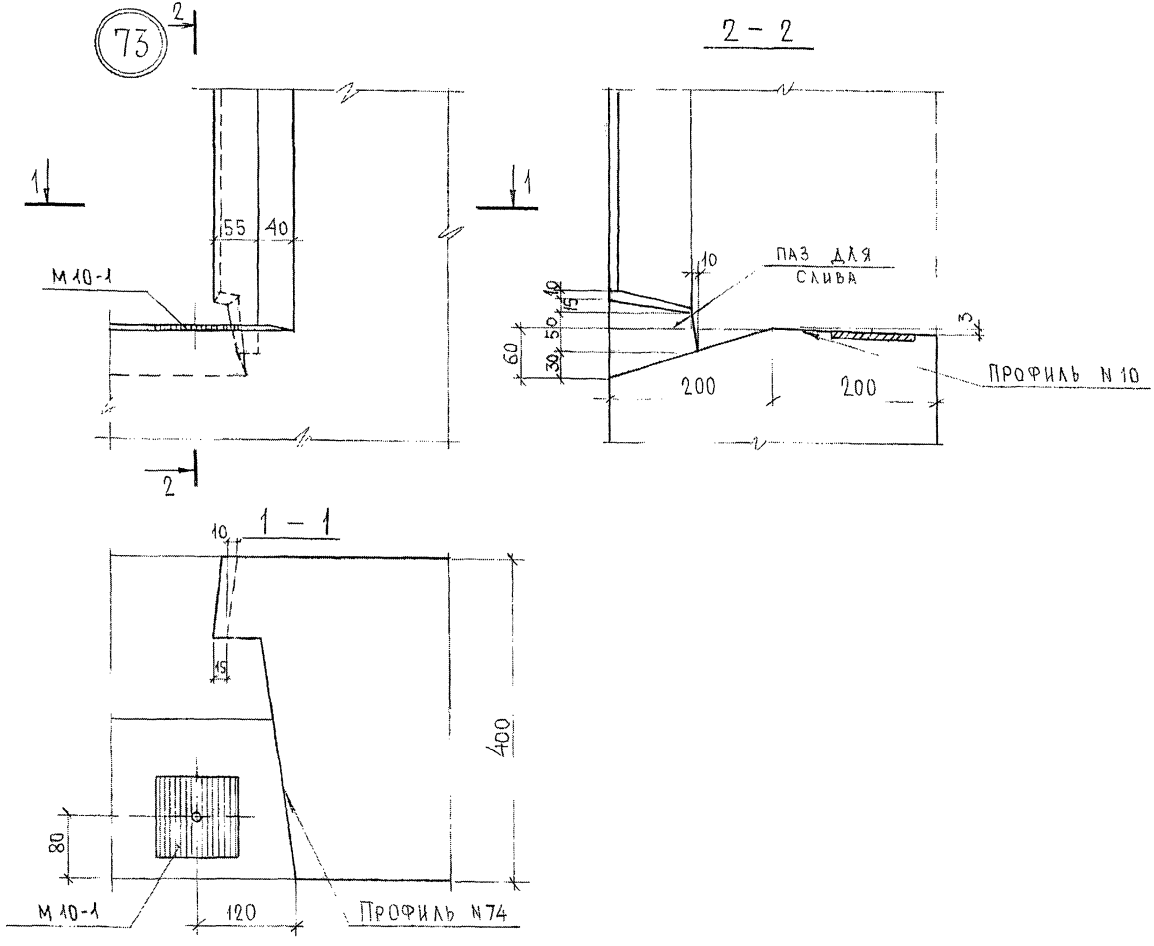

СОГЛАСОВАНО
Рук. маст. №1 Каптерев
Гл. спец. м. 1 Манченко

Инв. № подл. | Подпись и дата | Взаим. инв. №

74

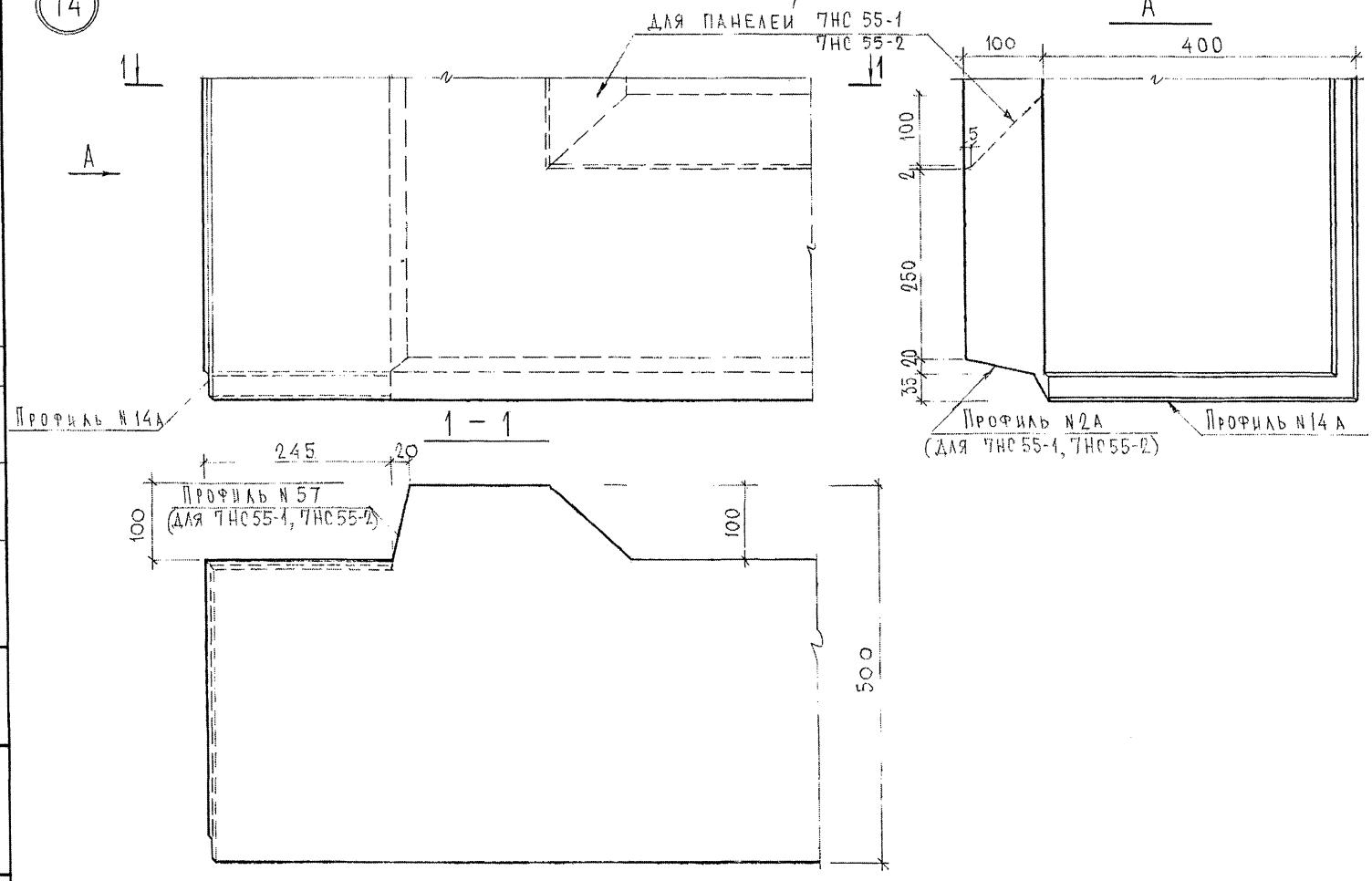

СОГЛАСОВАНО
Рук. март №7 Капитерев
Гл. спец. м.т. (Марченков)

Инв. № подл. | Подпись и дата | Взам. инв. №

7РС 41132.у

Лист 14

ПРОФИЛЬ N 1 (1А)

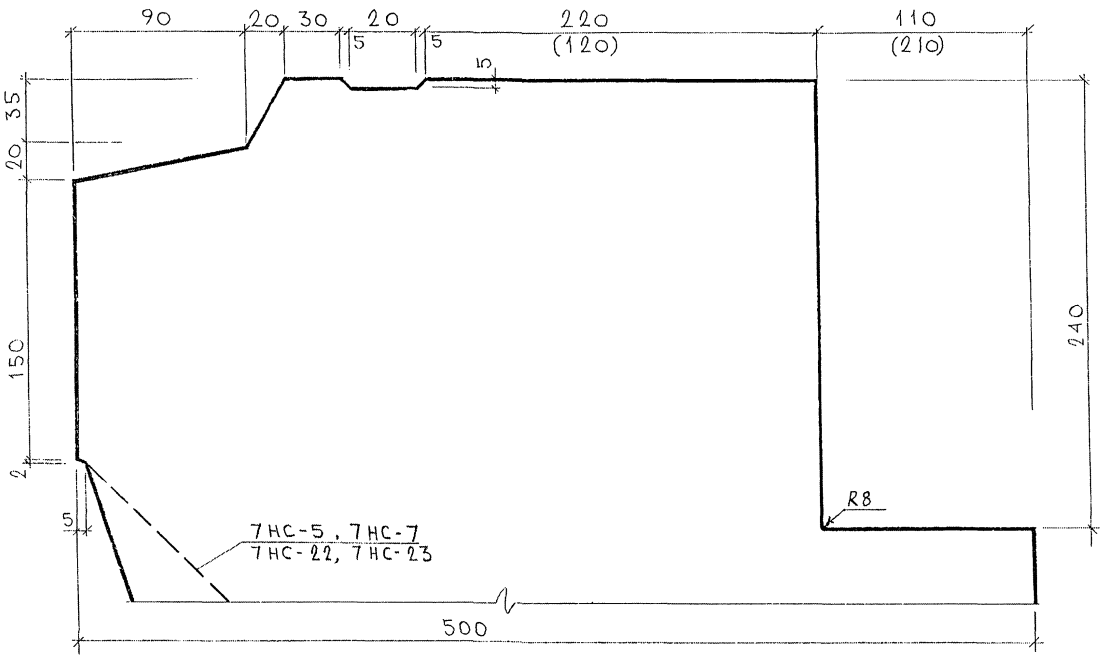

СОГЛАСОВАНО
РУК. МАСТ. 7 [illegible] МАЙТЕРЕВ

Инв. № подл. | Подпись и дата | Взам. инв. №

7РС 41 132 . У.

Профили	Стадия	Масса	Масштаб
	Р.	—	1:2
	Лист 15	Листов 43	
—	МНИИТЭП ОСК		

Ф12и

ПРОФИЛЬ №3

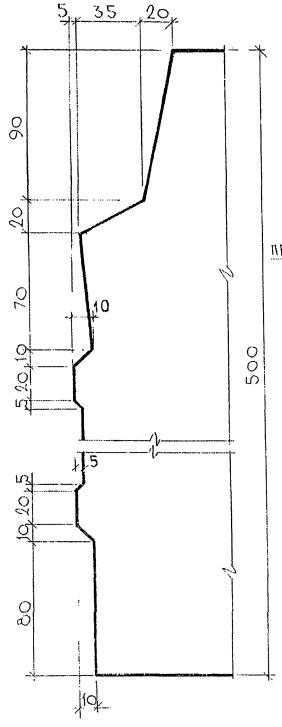

ПРОФИЛЬ № 2,(2Б)

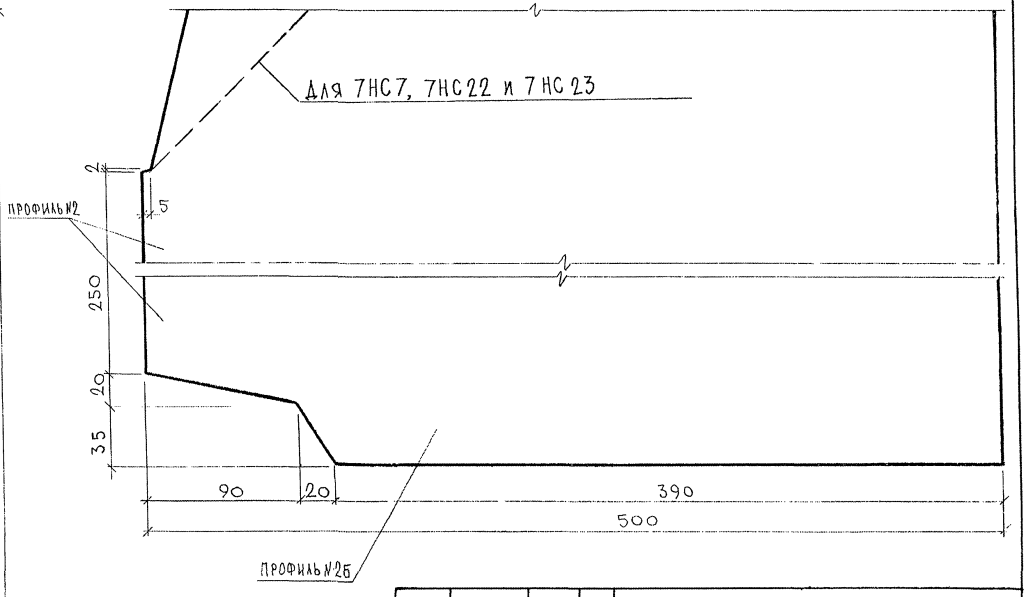

СОГЛАСОВАНО

Рук. маст. 7 [illegible] Капитерев

Инв. № подл. | Подпись и дата | Взам. инв. №

7РС 41 132. У.

Профили

Стадия	Масса	Масштаб
Р.	—	1:2

Лист 16 | Листов 43

МНИИТЭП ОСК

Ф12и

ПРОФИЛЬ N 8, N8А

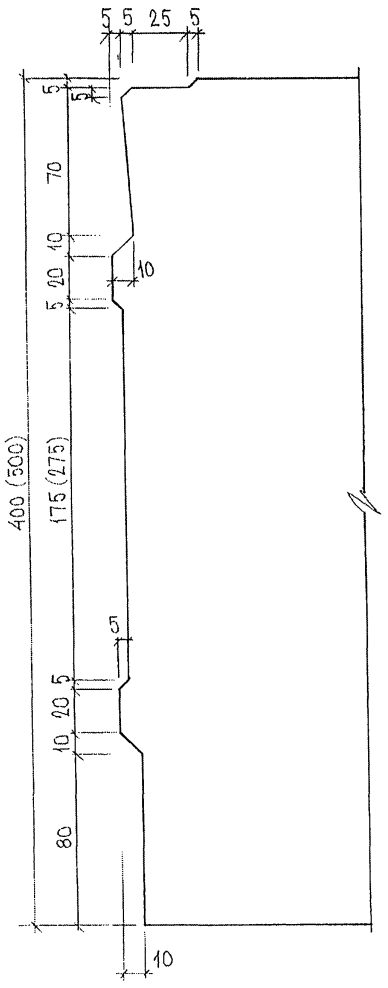

ПРОФИЛЬ N 7

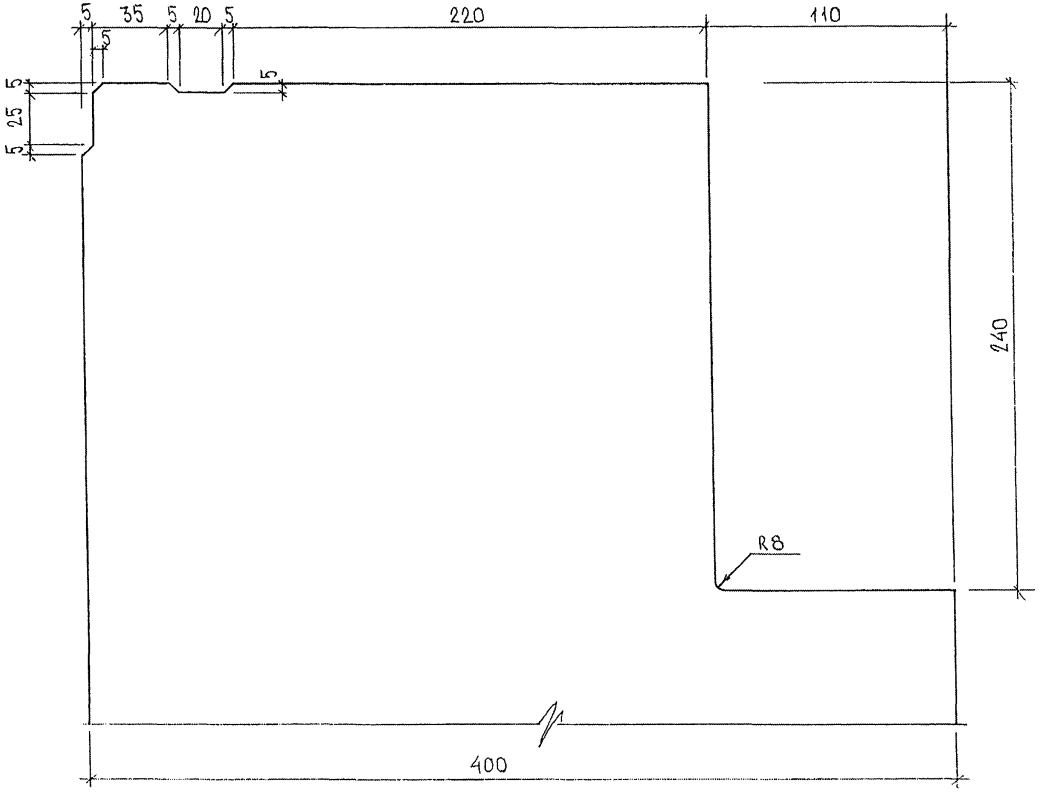

РАЗМЕРЫ В СКОБКАХ ДАНЫ ДЛЯ ПРОФИЛЯ N8А

Орг. 9539-91

7РС41 132. У.	ЛИСТ 17

Формат А3

Профиль N 9

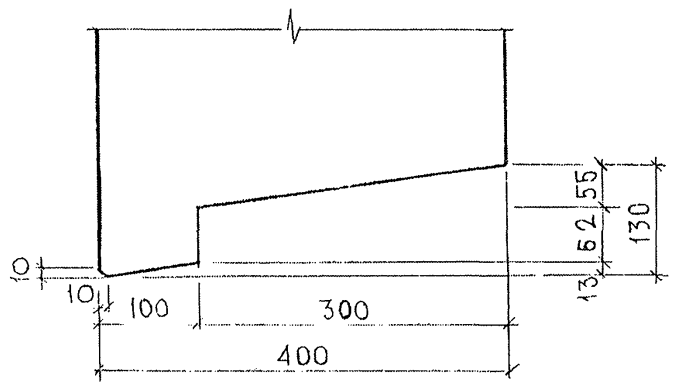

Профиль N 10

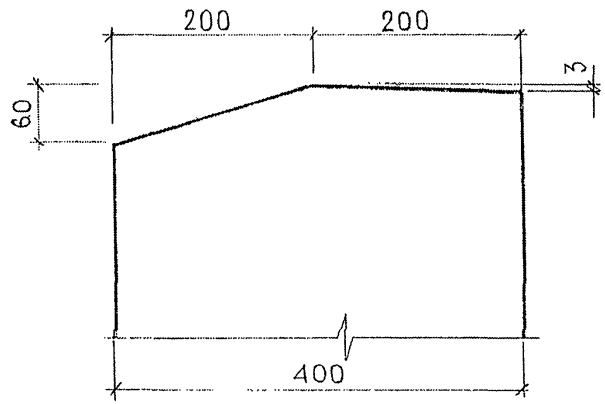

Профиль N 11

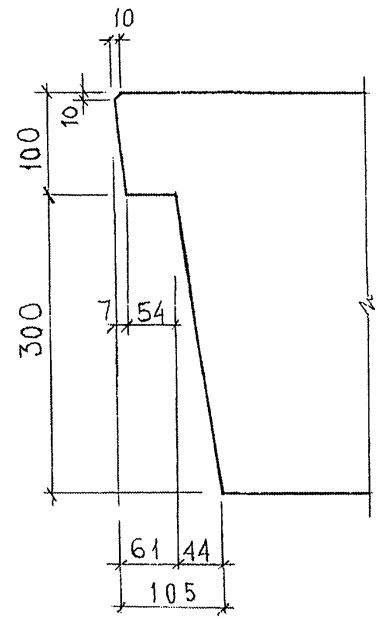

Профиль N 11А

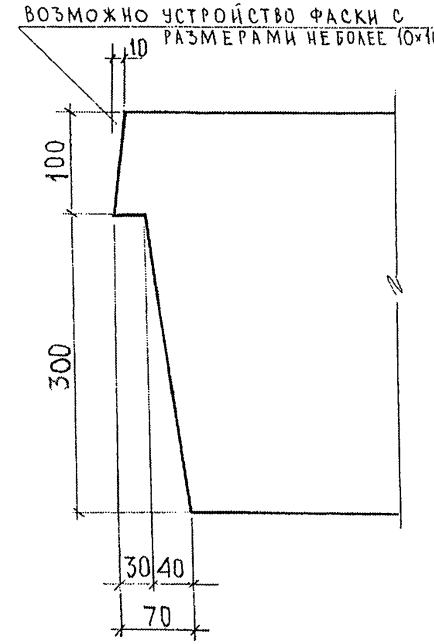

Инв. № подл. | Подпись и дата | Взам. инв. №

Рук. маст. Капгерев
Ст. техник Марченков
Инженер Лепец М.Т.

				ТРС 41 132 . У.	
				Профили	Стадия: Р; Масса: —; Масштаб: 1:5; Лист 18; Листов 43
				—	МНИИТЭП ОСК

Ф12и

Профиль N 12

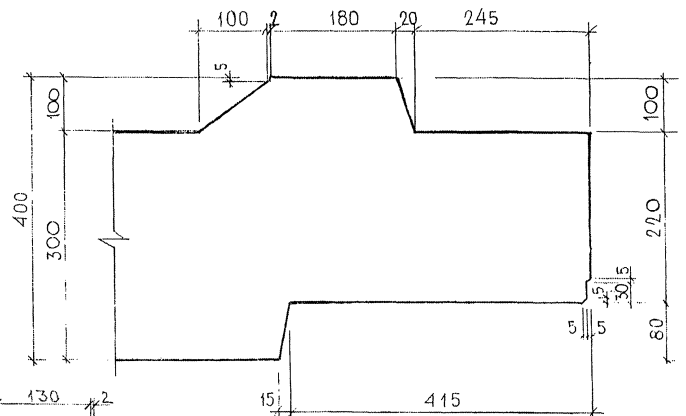

Профиль 11 Б

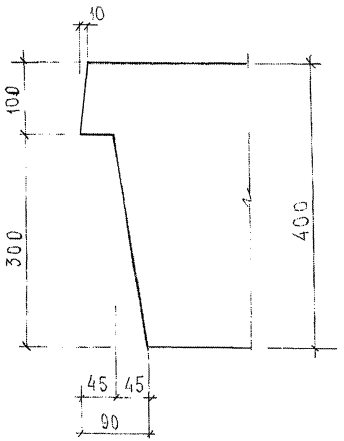

Профиль № 6

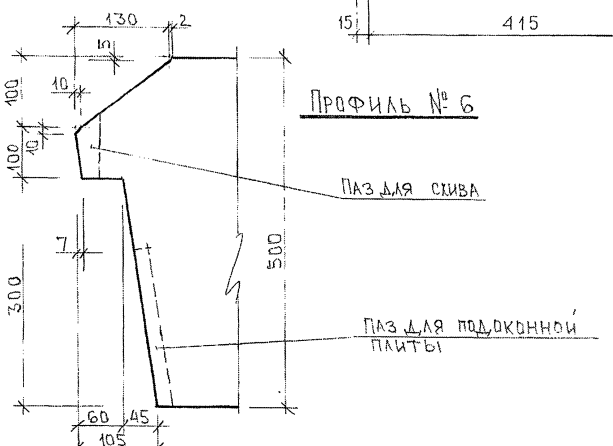

Инв. № подл. | Подпись и дата | Взам. инв. № | Рбк. маст 7-7 | Картер 8

	7 РС 41 132. У.			
	Профили	Стадия	Масса	Масштаб
		Р	—	1:5
		Лист 19	Листов 43	
		МНИИТЭП ОСК		

ПРОФИЛЬ N 13

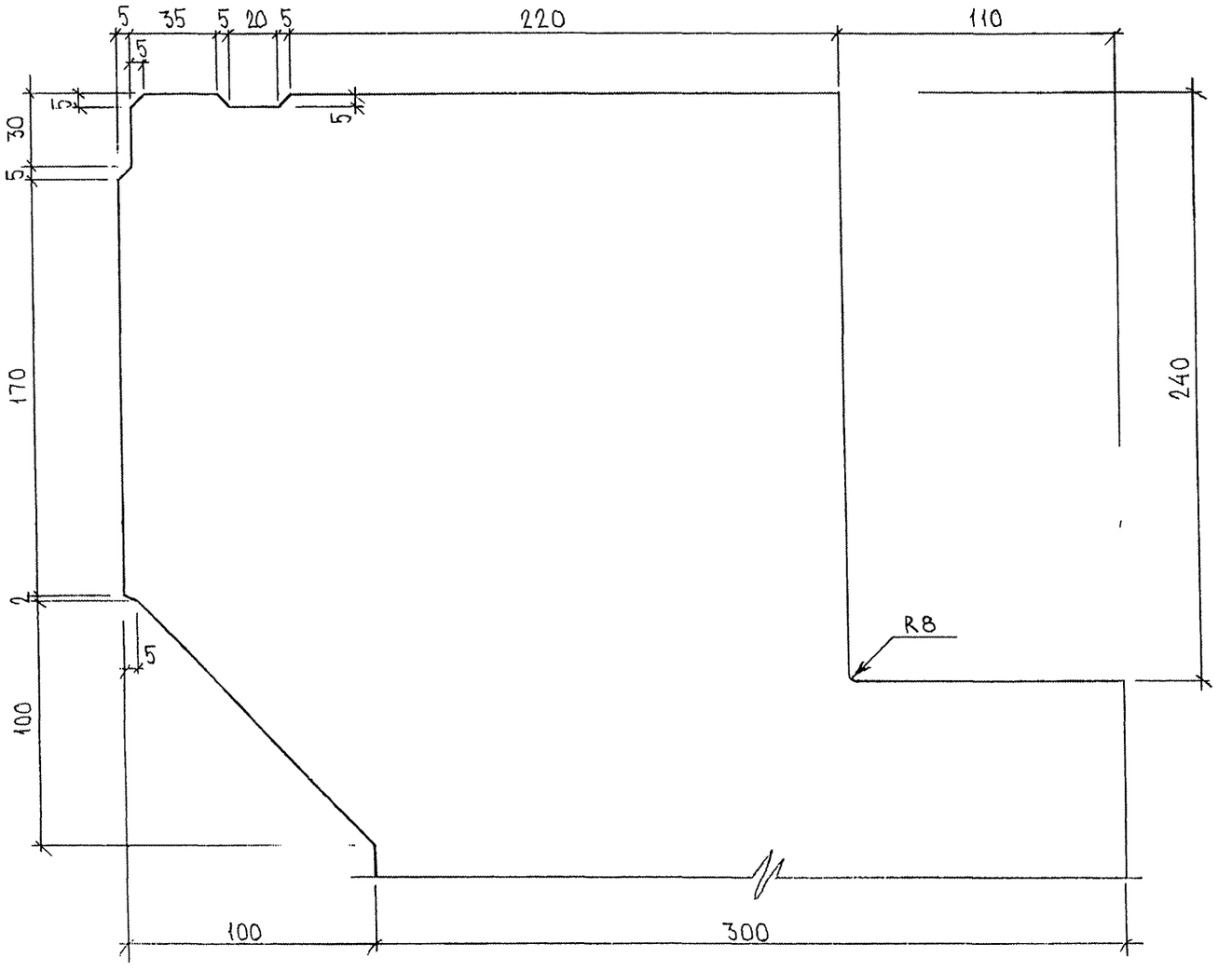

Инв. № подл.

УРС 41 132 . У.	Лист 20

Формат А3

ПРОФИЛЬ N 14, 14А

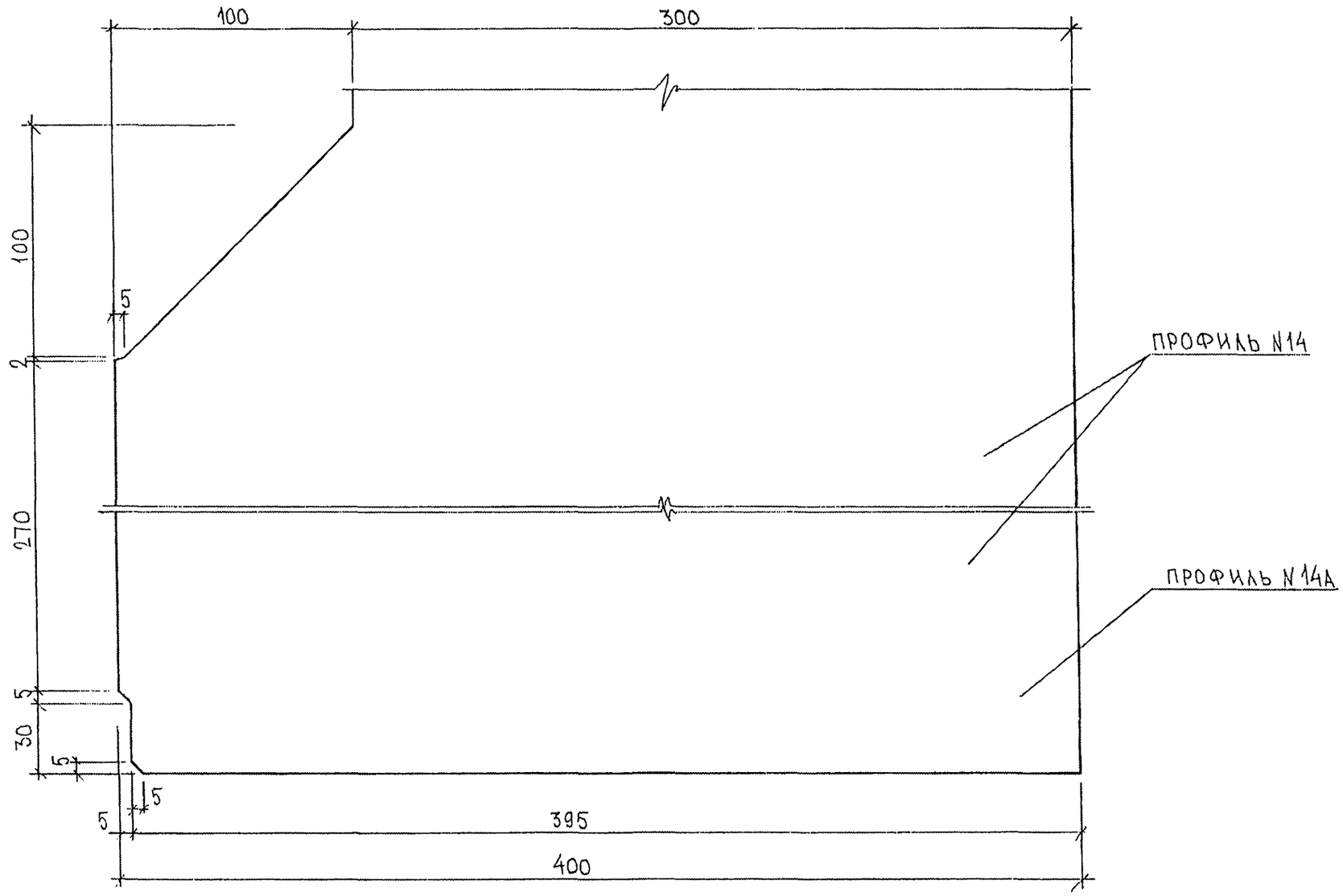

Инв. № подл.

ТРС 41 132 .У.	Лист 21

Формат А3

ПРОФИЛЬ N 15; N15А

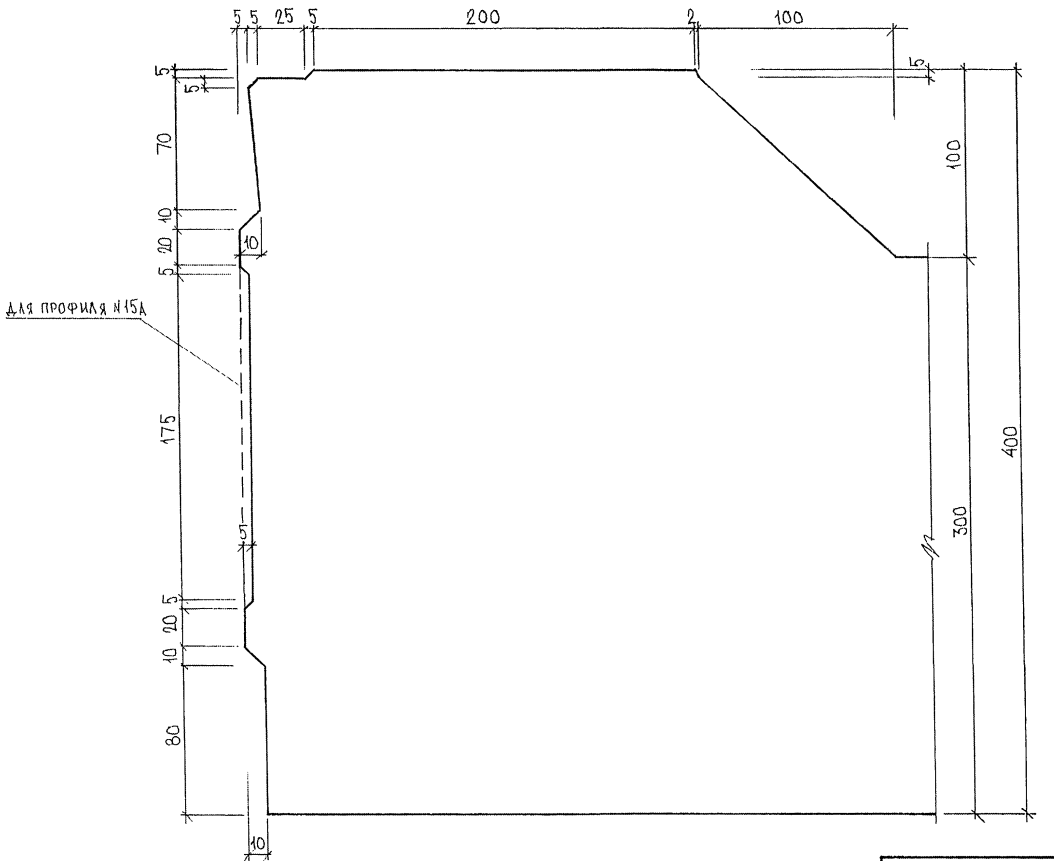

Инв. № подл.

ТРС 4.1 13.2. У.	Лист 22

Формат А3

Профиль № 56

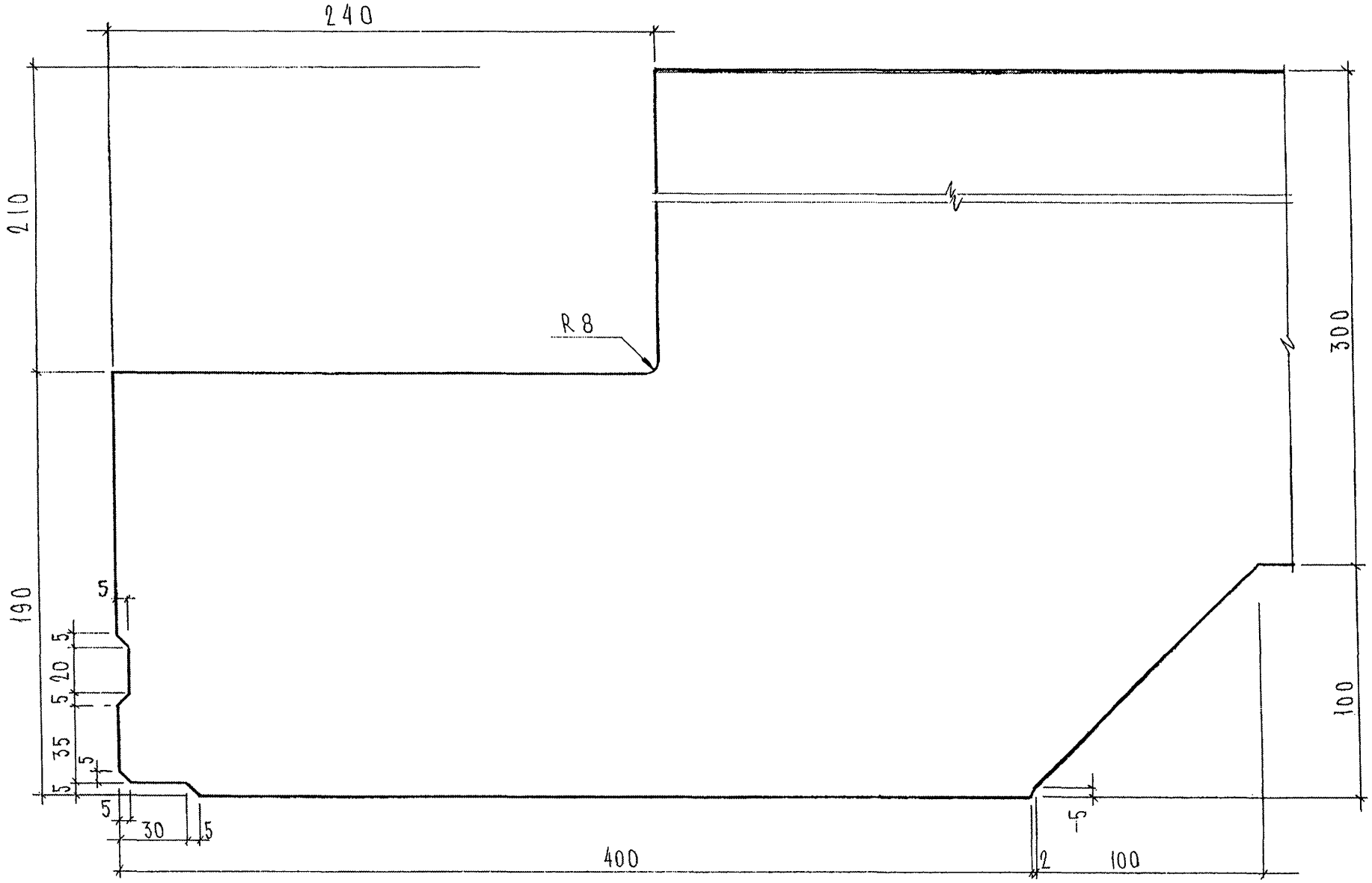

Инв. № подл. | Подпись и дата | Взаим. инв. №

Рук. маст. № 7 Каптерев

			7РС 41132, у
Профили	Стадия	Масса	Масштаб
	Р		1:2
	Лист 23		Листов 43
—	МНИИТЭП ОСК		

Ф12и

ПРОФИЛЬ № 57

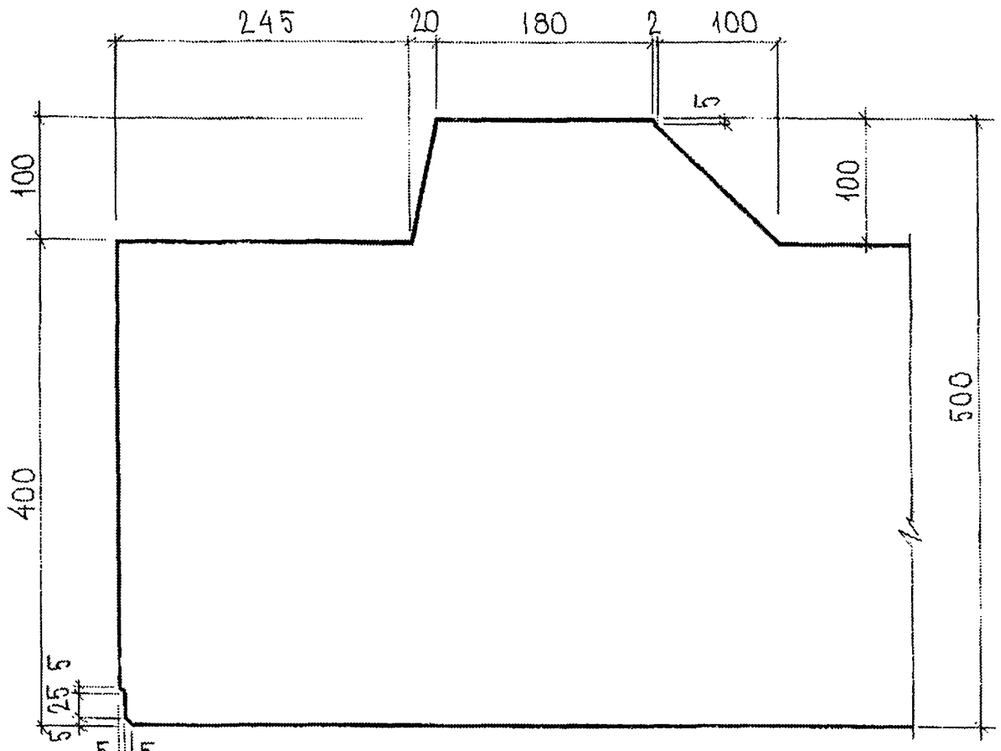

ПРОФИЛЬ № 58

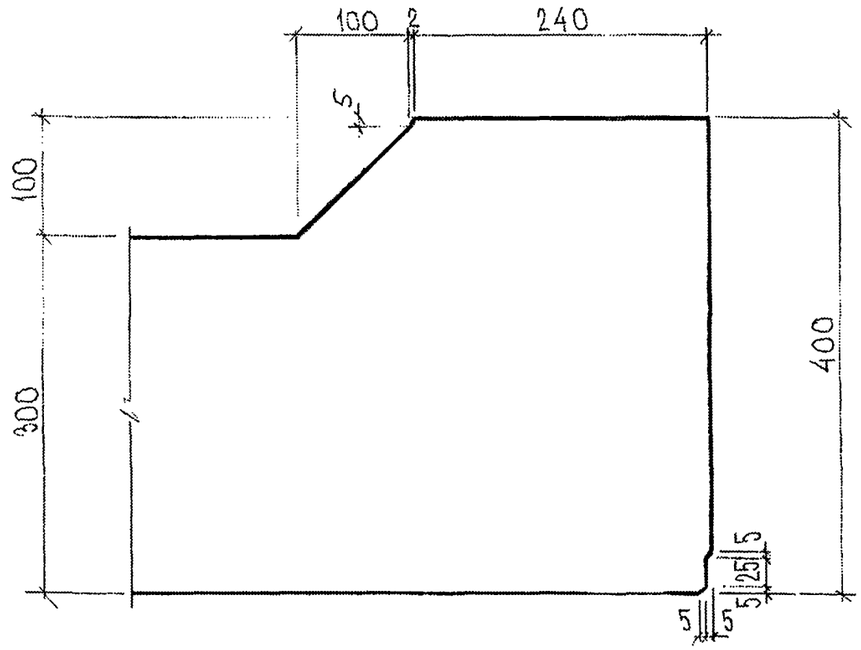

ПРОФИЛЬ № 59

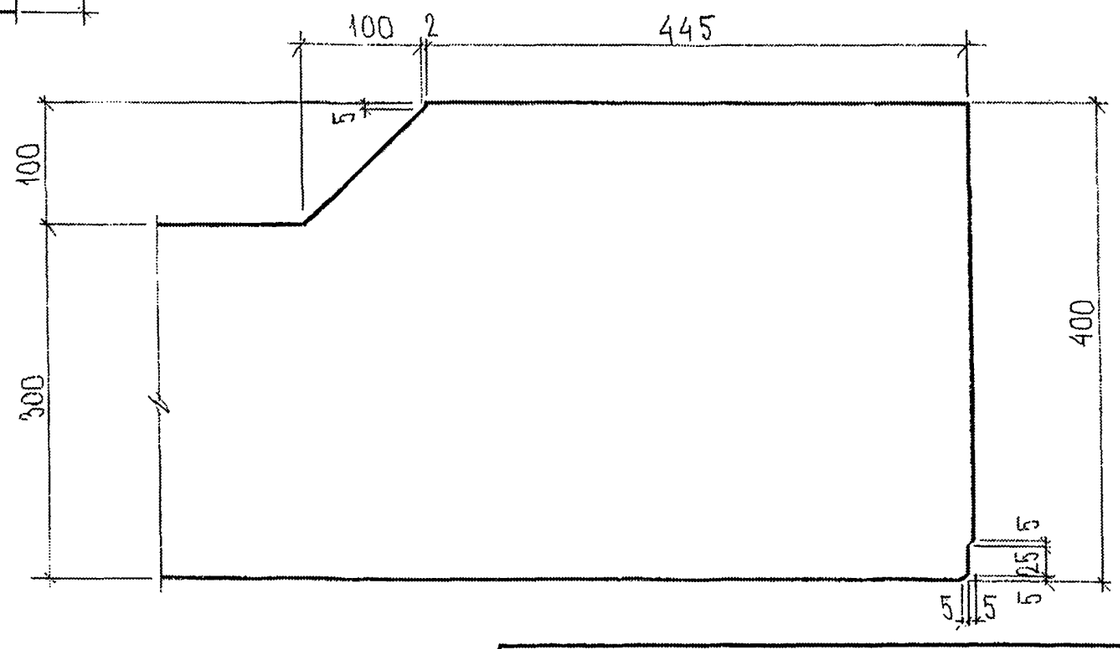

ПРОФИЛЬ № 60

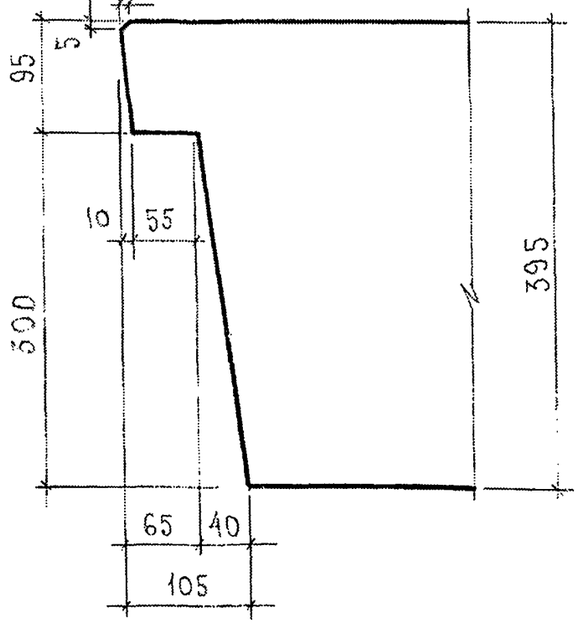

СОГЛАСОВАНО
Рук. маст. № 7 Каптерев

Инв. № подл.	Подпись и дата	Взам. инв. №
8307		

15

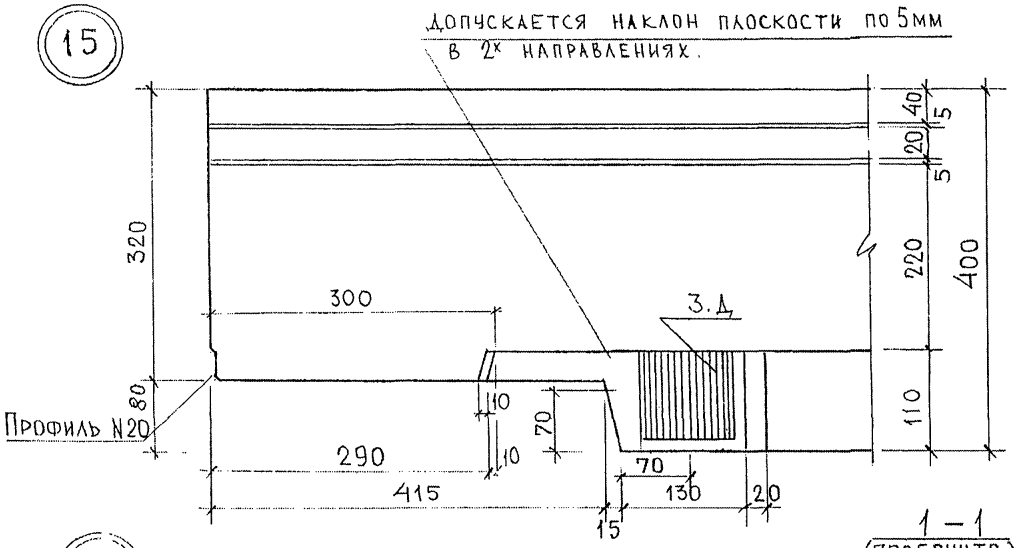

17

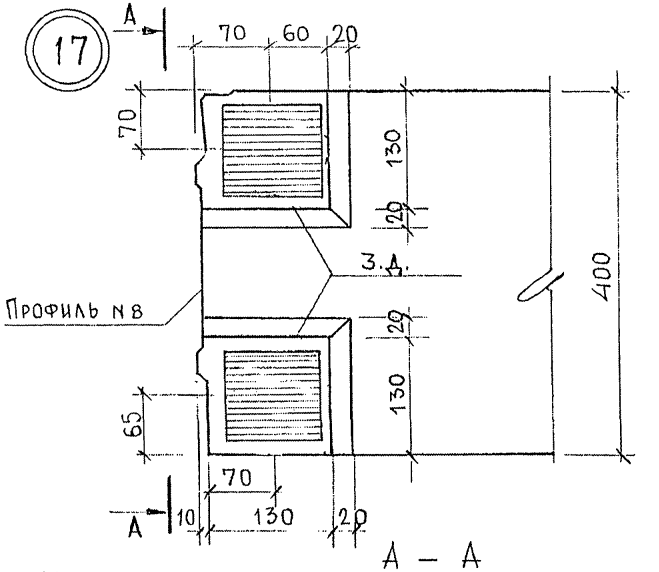

16

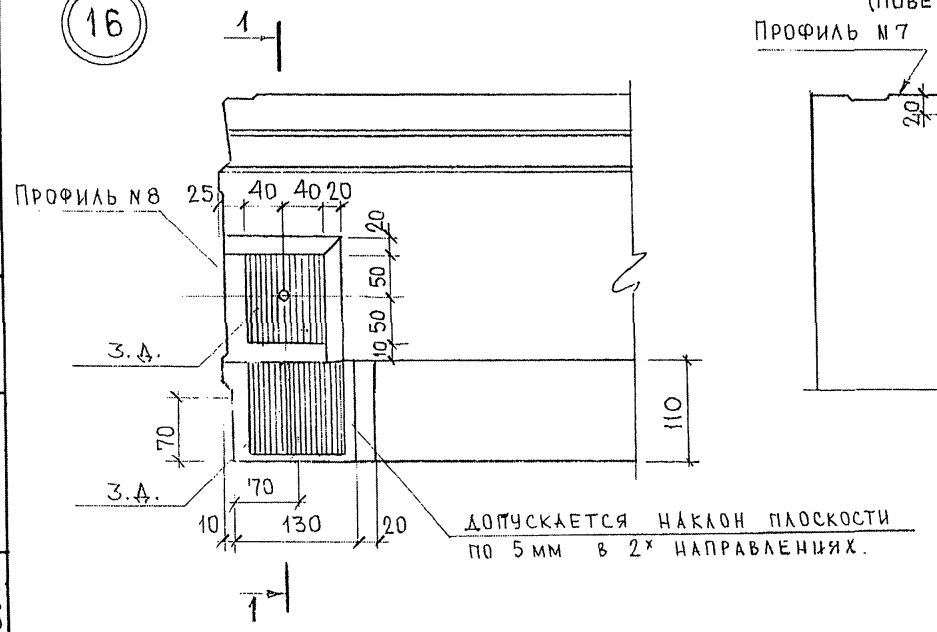

1 – 1 (ПОВЕРНУТО)

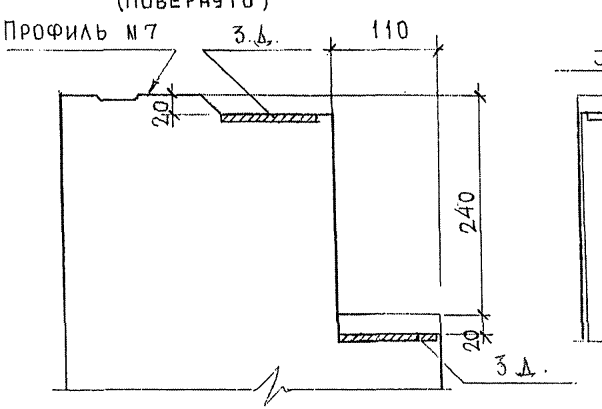

А – А (ПОВЕРНУТО)

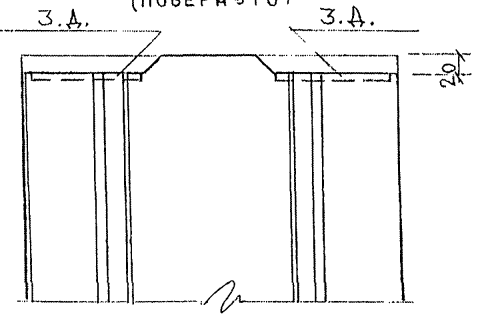

Инв.№ подл. | Подпись и дата | Взам. инв.№ | Рук. маст. Т. Капперев

7РС 41132.у.

Узлы

Стадия	Масса	Масштаб
Р		
Лист 26	Листов 43	

МНИИТЭП ОСК

Ф12и

12

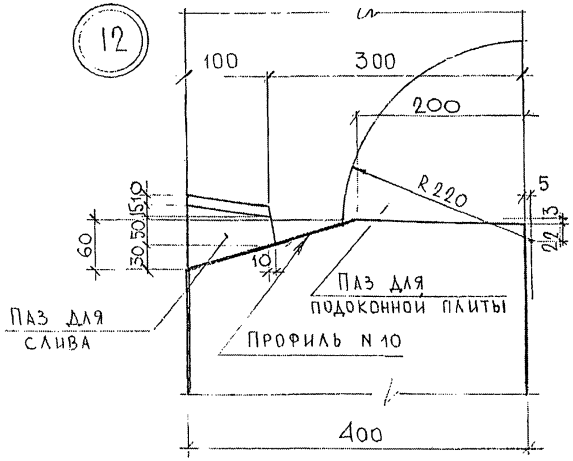

14

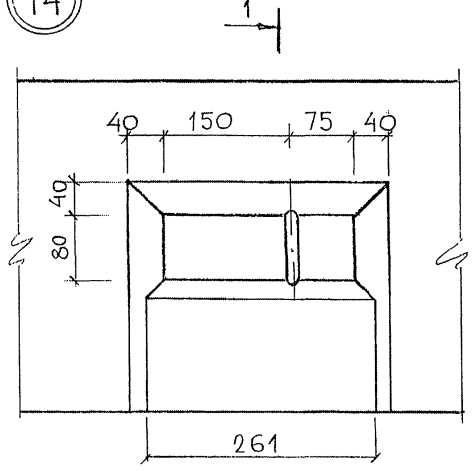

1 - 1 (повернуто)

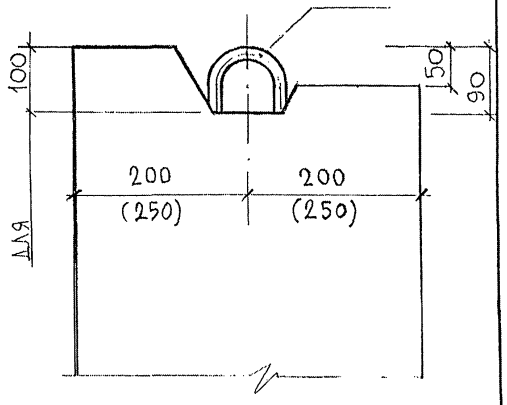

13

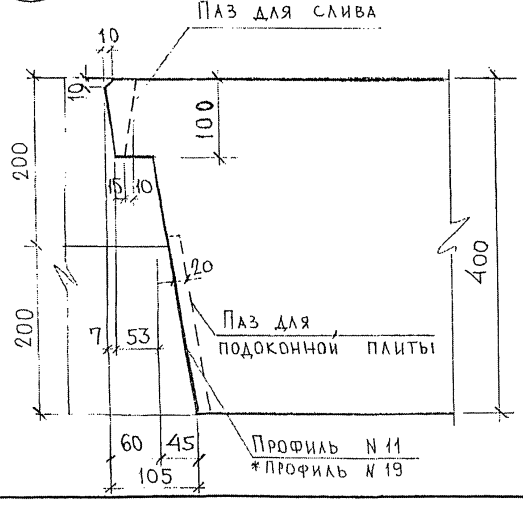

ПРИМЕЧАНИЕ:

* Для панелей 7НС5т; 7НС7т; 7НС22т; 7НС23т в узле 13 – профиль N 19, паз для подоконной плиты не делать.

			7РС 41132.у.
			Узлы
			Стадия: Р; Масса; Масштаб
			Лист 25; Листов 43
			МНИИТЭП ОСК

Ф12н

Инв. № подл. | Подпись и дата | Взам. инв. № | Рук маст 7 | Калтерев

27

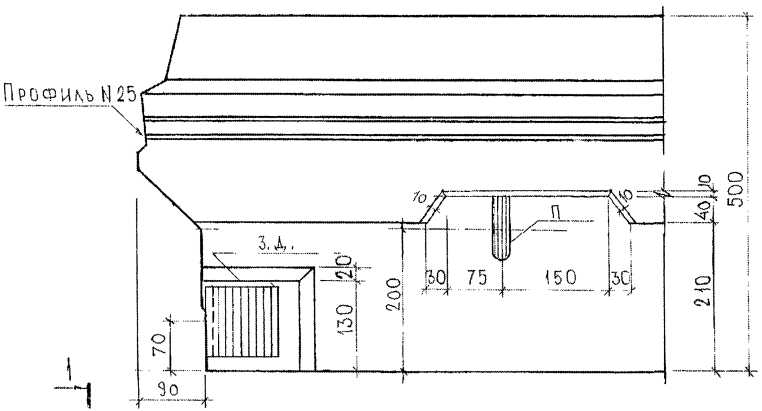

28

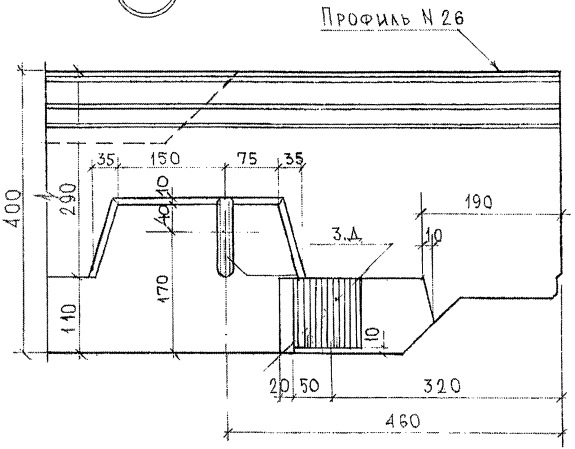

1-1

29

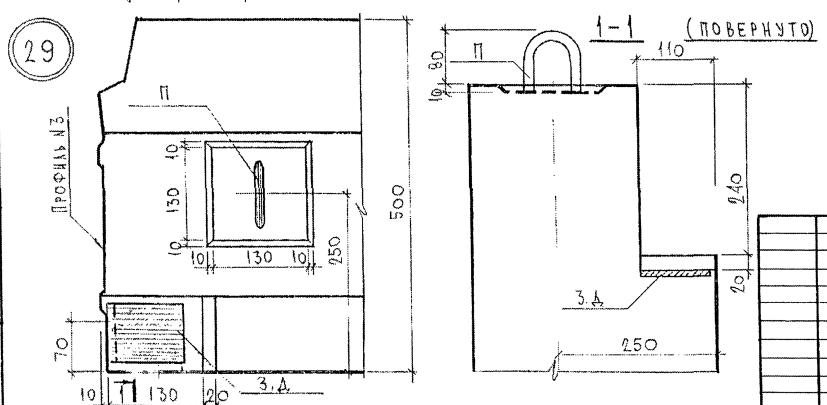

	7РС41132.У.		
Узлы	Стадия	Масса	Масштаб
	Р	–	1:5
	Лист 27	Листов 43	
	МНИИТЭП ОСК		

Согласовано

Инв. № подл. | Подпись и дата | Взам. инв. №

Рук. маст. Котеров

Ф12и

27А

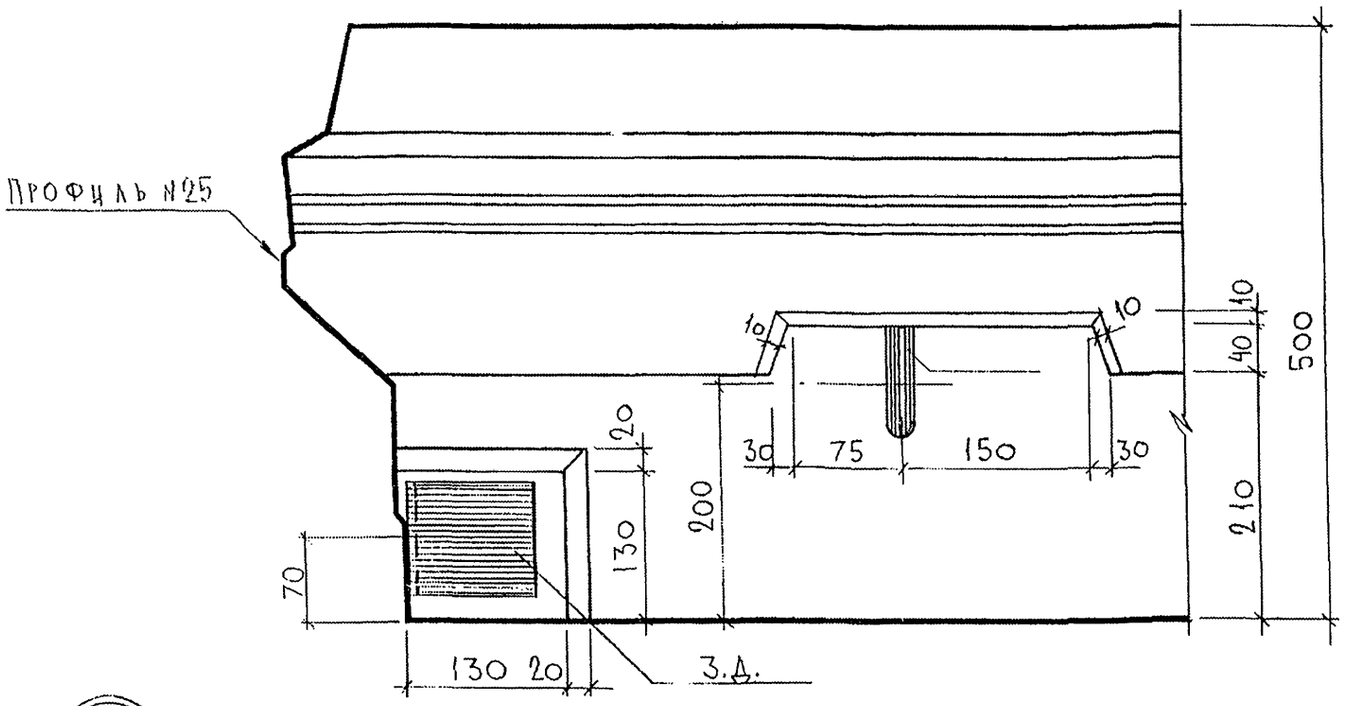

29А

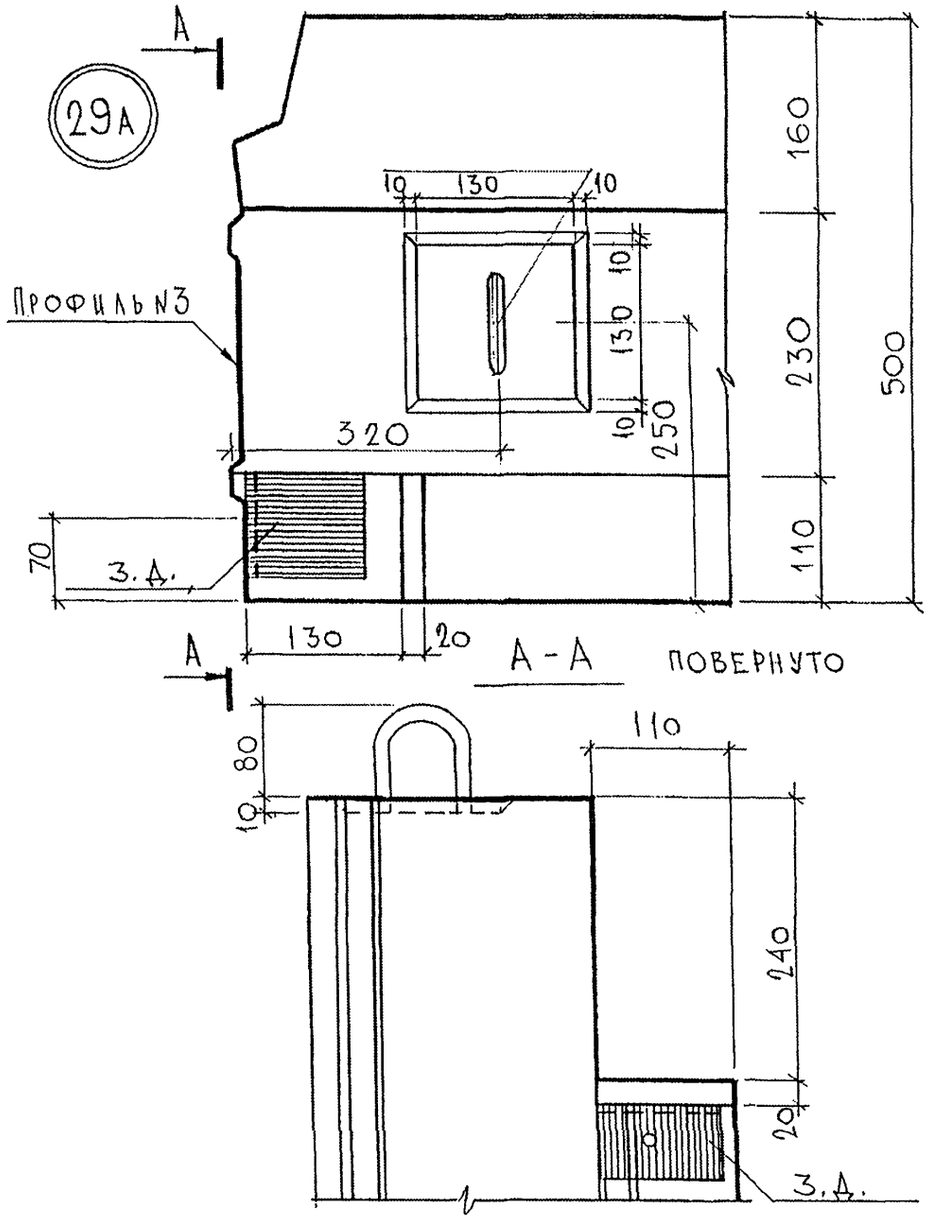

30

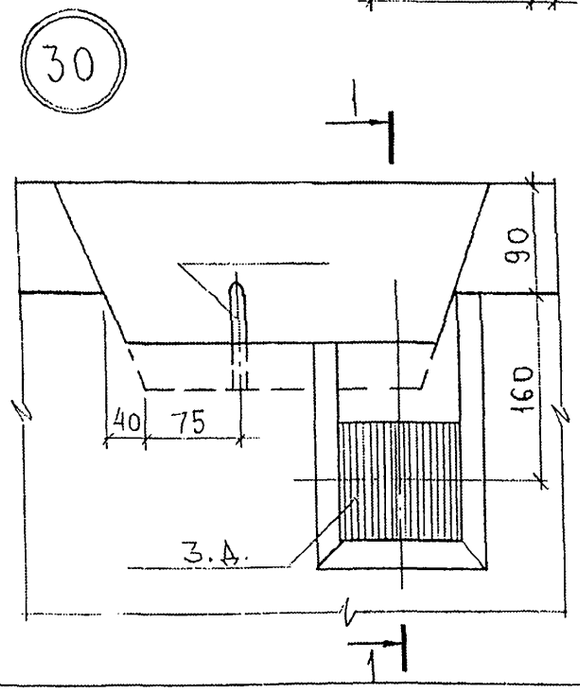

1-1

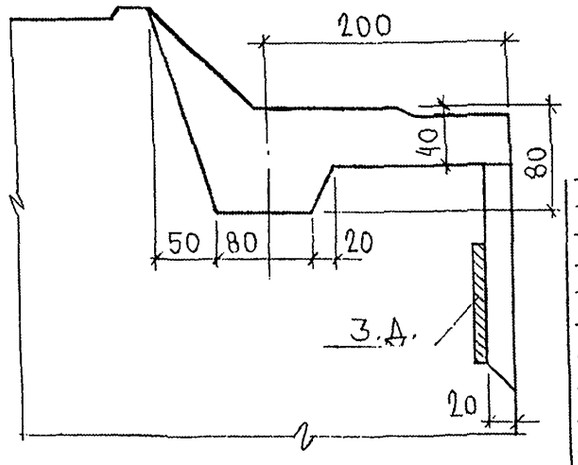

7РС41132.У.

	Стадия	Масса	Масштаб
Узлы	Р		
	Лист 28	Листов 43	

МНИИТЭП
ОСК

Инв. № подл. 25321 | Подпись и дата | Взаим. инв. №

Ф12и

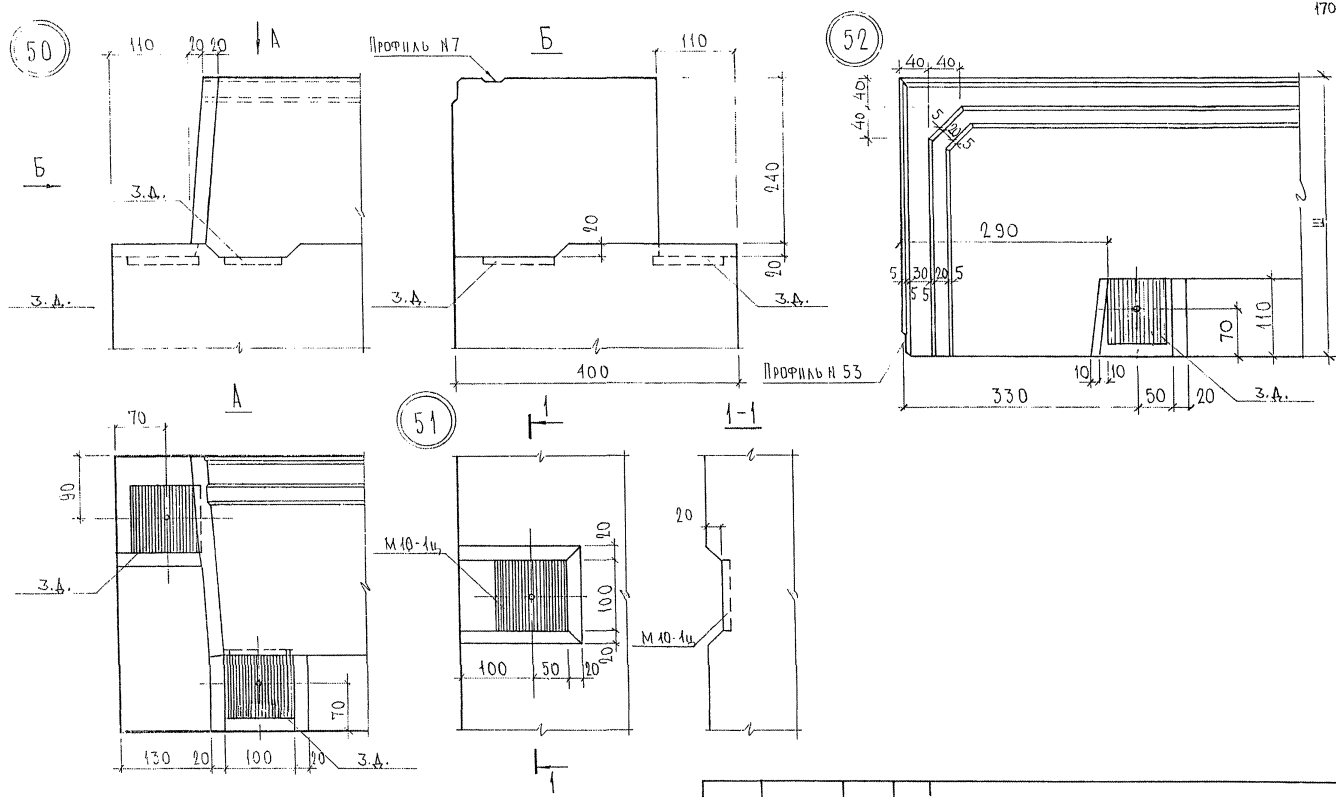

Рук. маст. №7 Клетерев			
Взам. инв. №			
Подпись и дата			
Инв. № подл.			

7РС41132.у.

Узлы

Стадия	Лист	Листов
Р	29	43

МНИИТЭП
ОСК

53

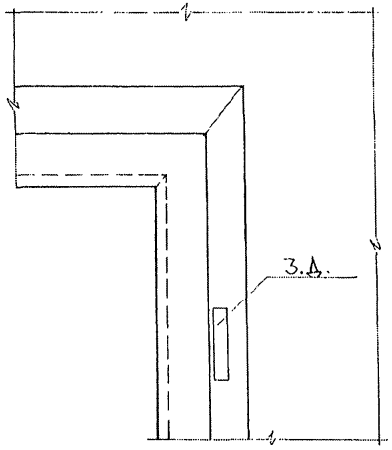

2-2

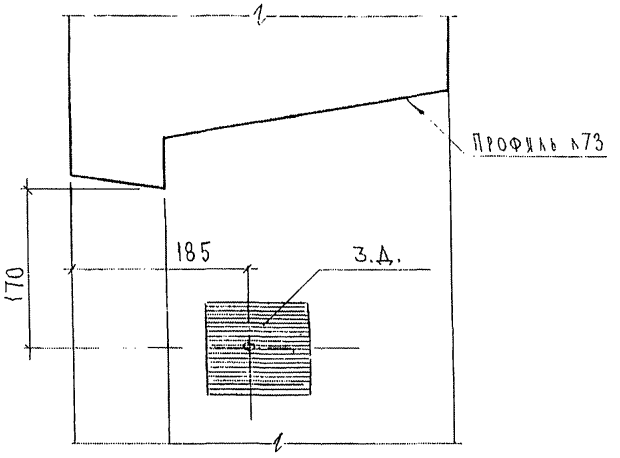

54

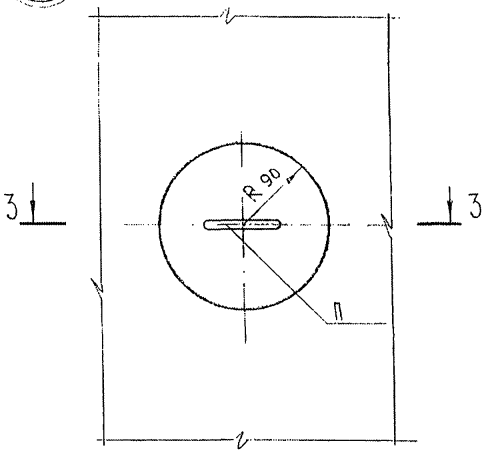

2

1-1

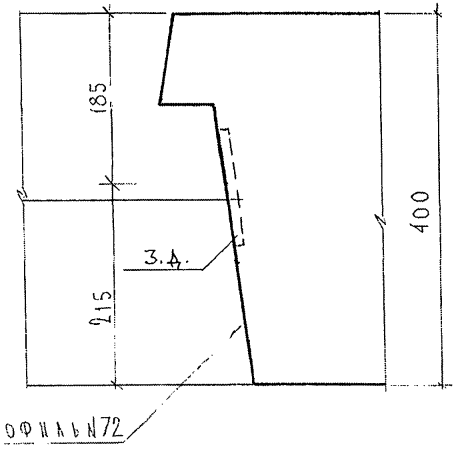

55

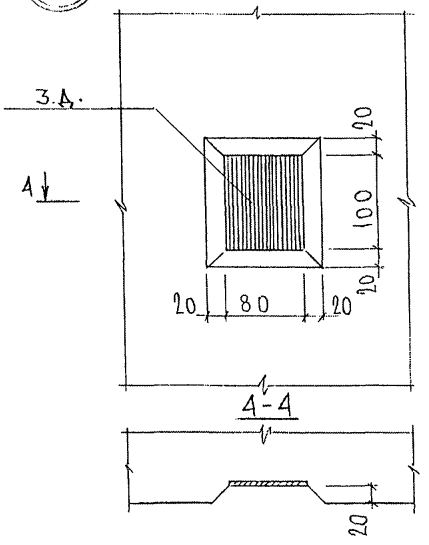

4-4

3-3

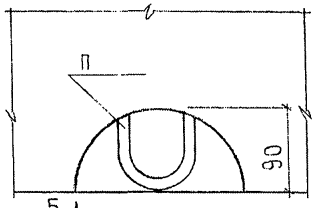

54А

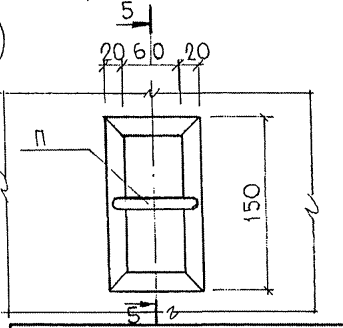

5-5

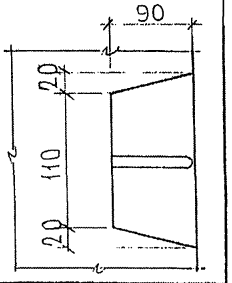

7РС41132.у.

Лист 10

Инв. № подл. | Подпись и дата | Взам. инв. №

Рук. маст. №7 Каптерев

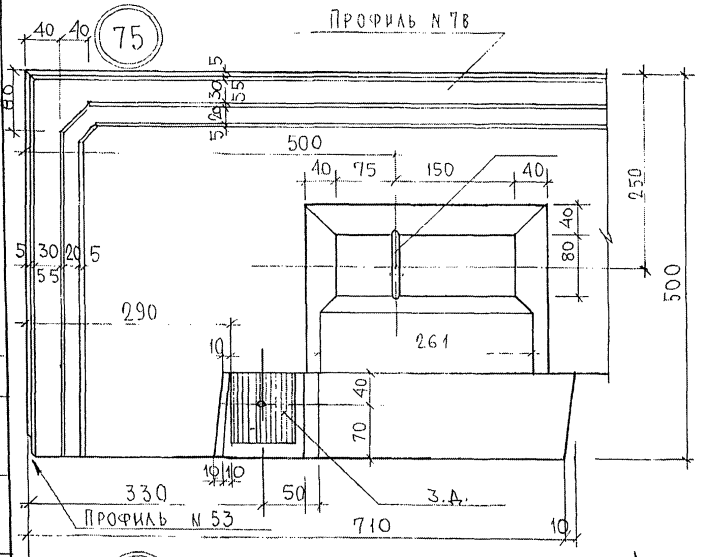

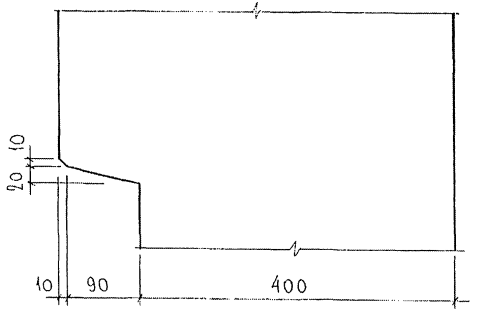

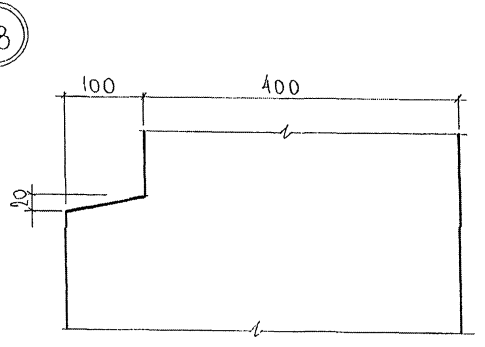

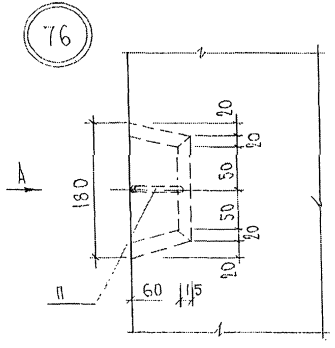

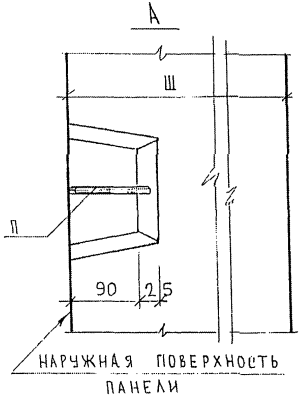

Инв. № подл. 858 871 | Подпись и дата | Взам. инв. № | Чук. мист. N7 Кептерев

7РС41132.У.

Лист 34

Формат А3

79

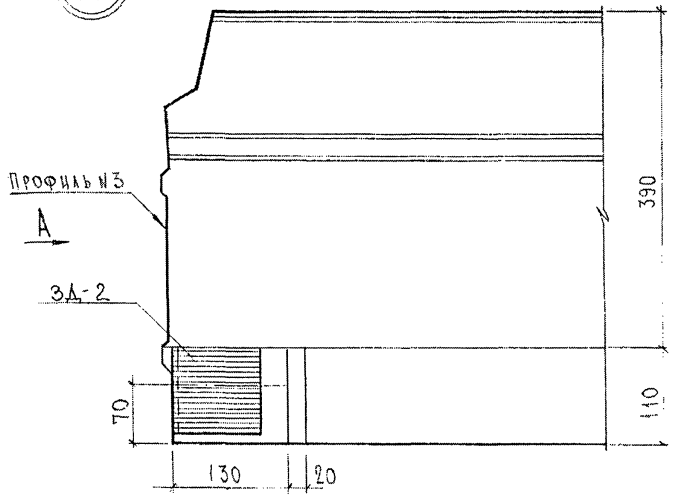

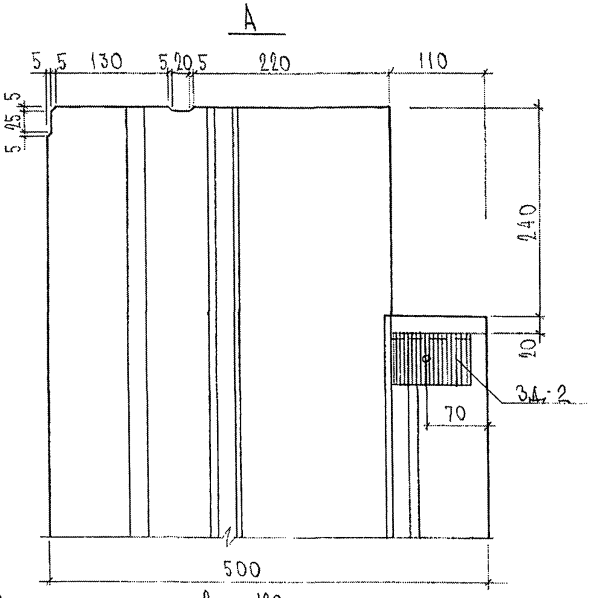

80

Перед выемкой изделия из формы освободить петлевую лунку от утеплителя

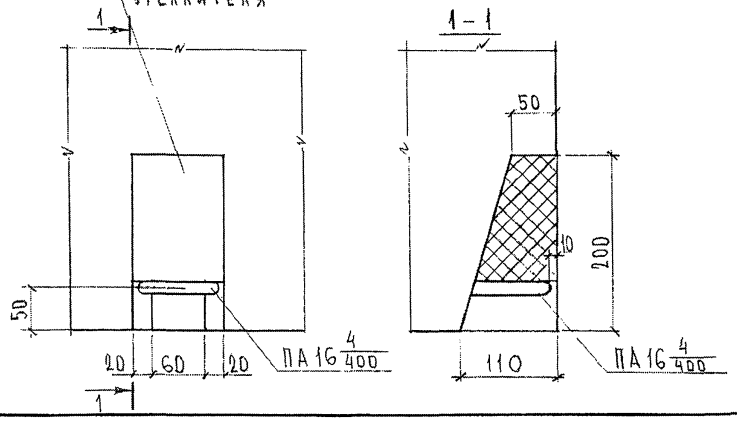

81

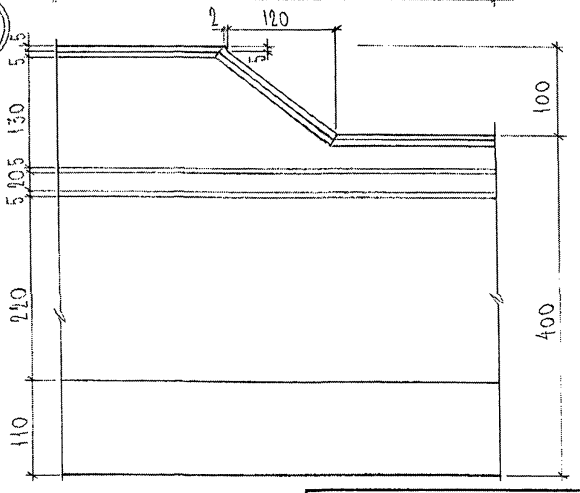

7 РС 41132. У

Лист 32

Согласовано

Инв. № подл. | Подпись и дата | Взам. инв. №

Формат А3

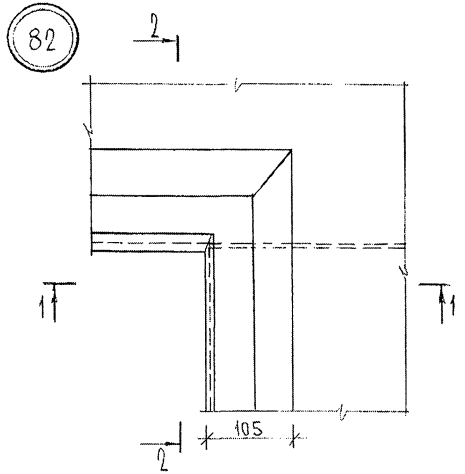

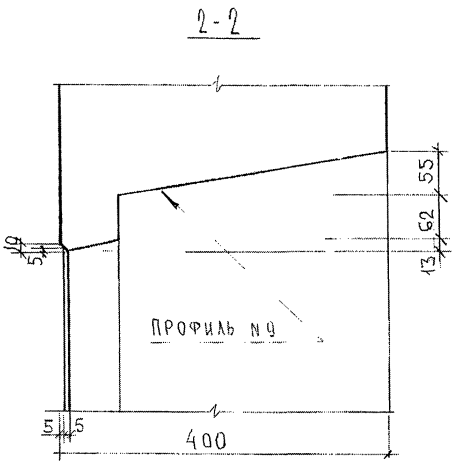

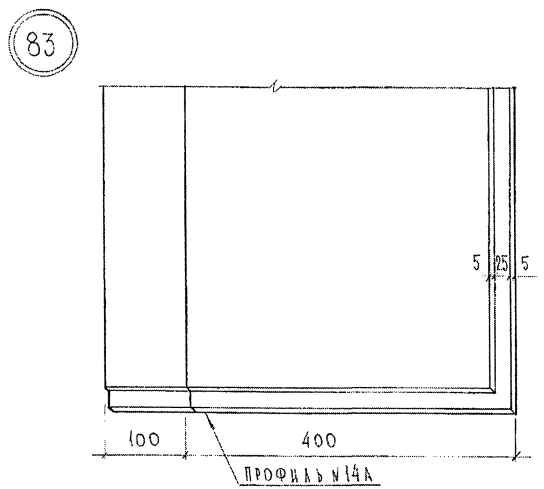

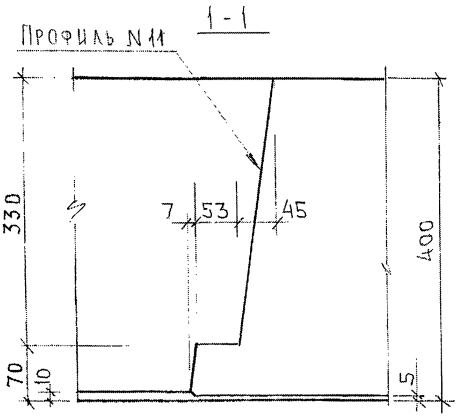

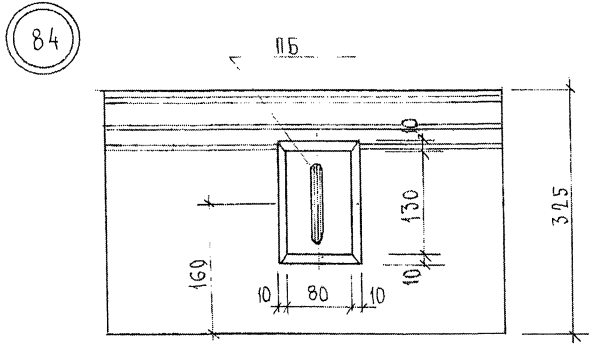

СОГЛАСОВАНО
РУК. МАСТ. УП КАПТЕРЕВ

Инв. № подл.	Подпись и дата	Взам. инв. №
8830-91		

7РС 41132. У

Лист 33

Формат А3

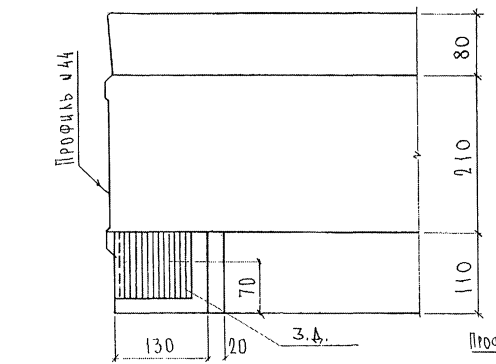

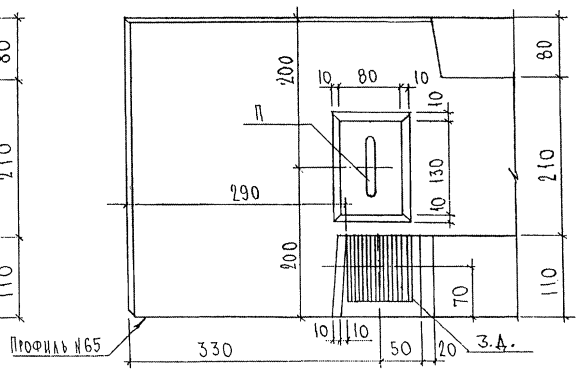

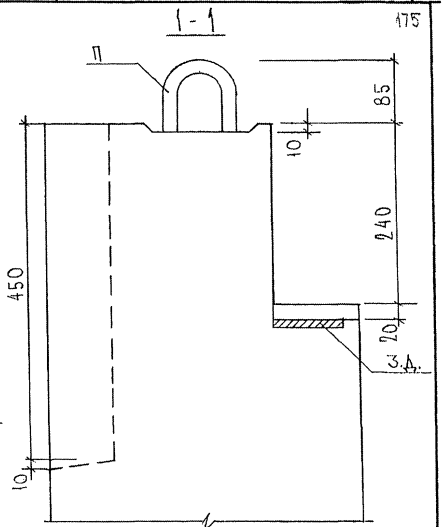

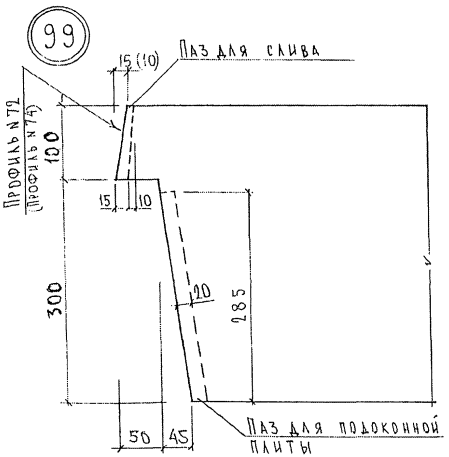

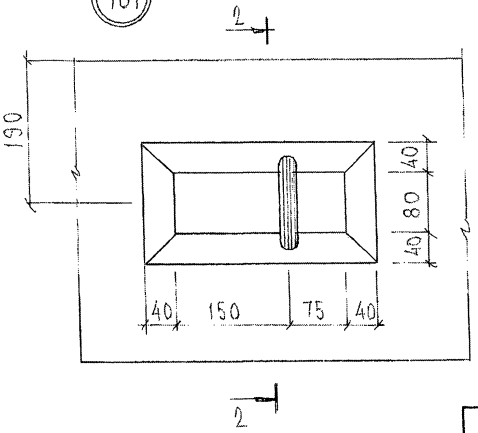

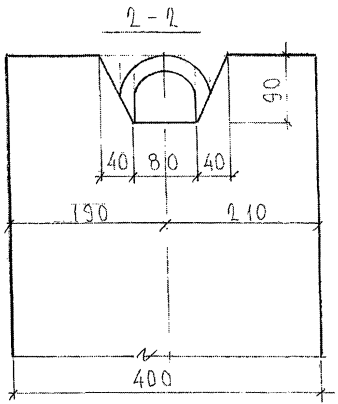

Рук. М7 Кантерев

Инв. № подл. | Подпись и дата | Взам. инв. №

7РС41132.у.

Лист

Профиль N 3А

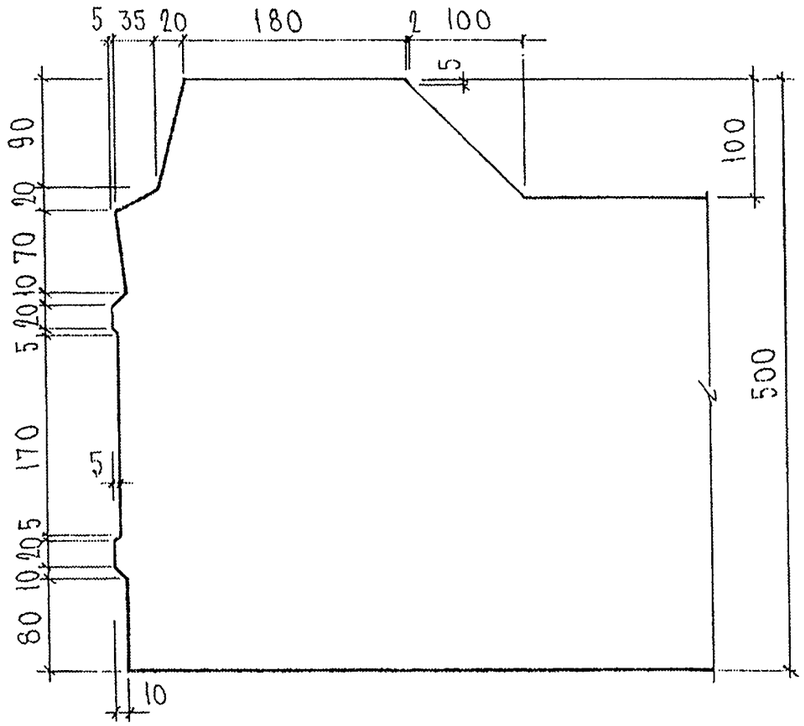

Профиль N 2А, 2Б

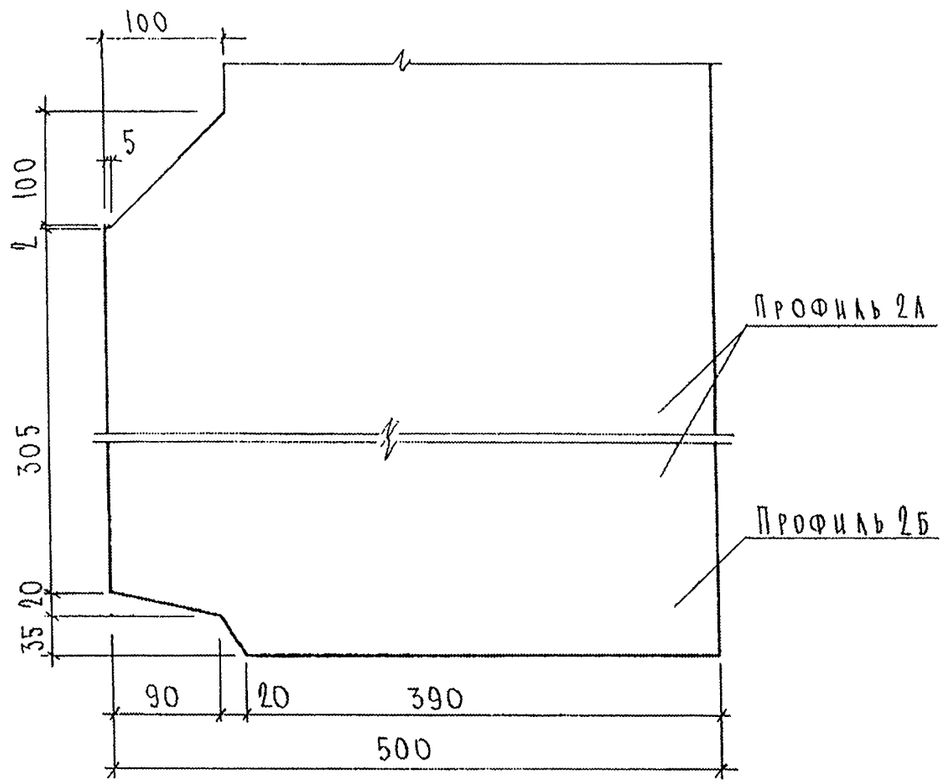

Профиль N 1Б

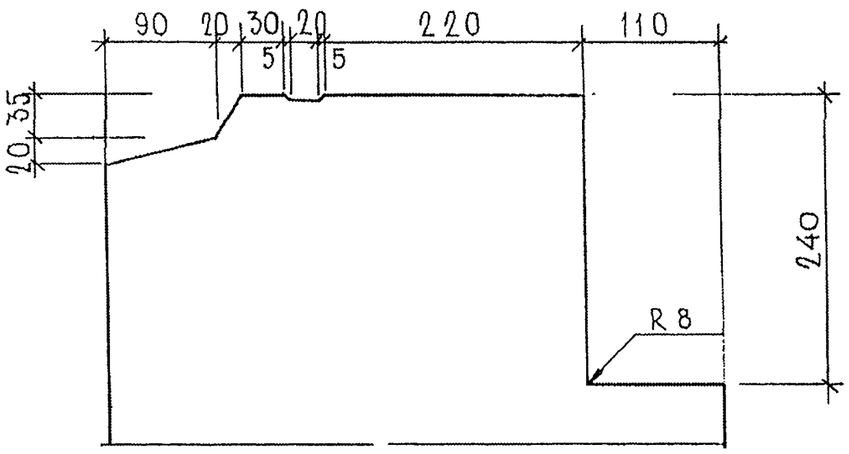

Профиль N 7, (7А), [7В]

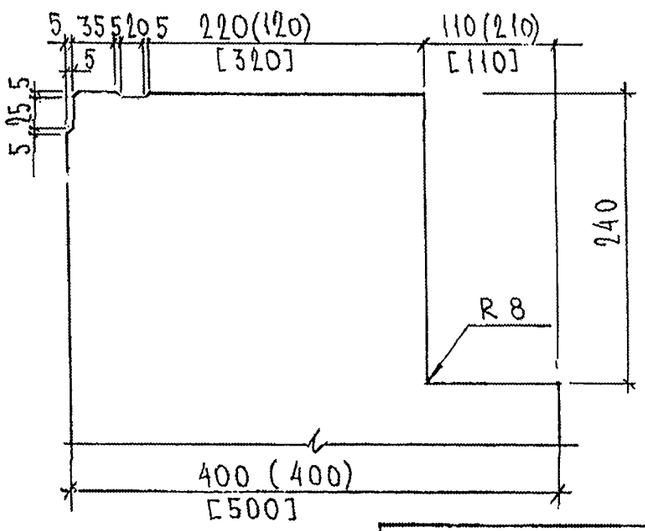

Инв. № подл. | Подпись и дата | Взам. инв. № | Рук. маст. №7 | Каптереб

Профиль N18

М 1:2

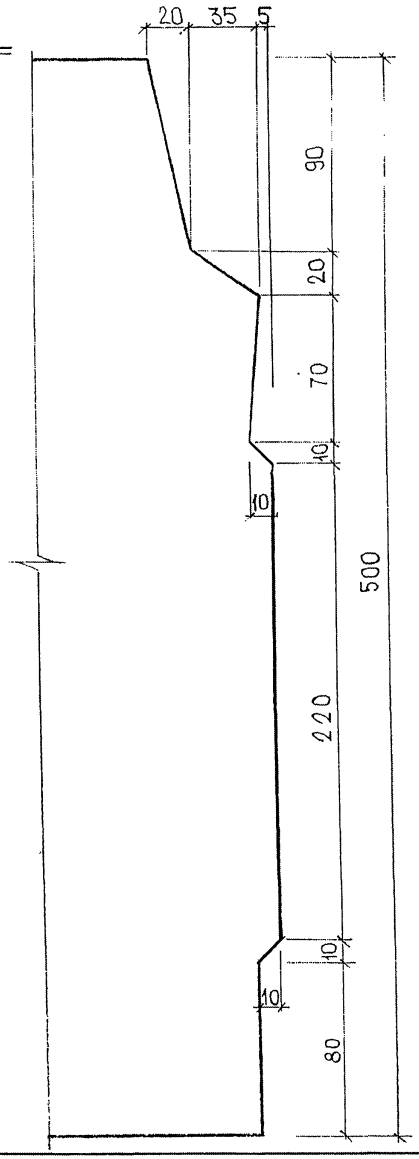

Профиль N19

М 1:5

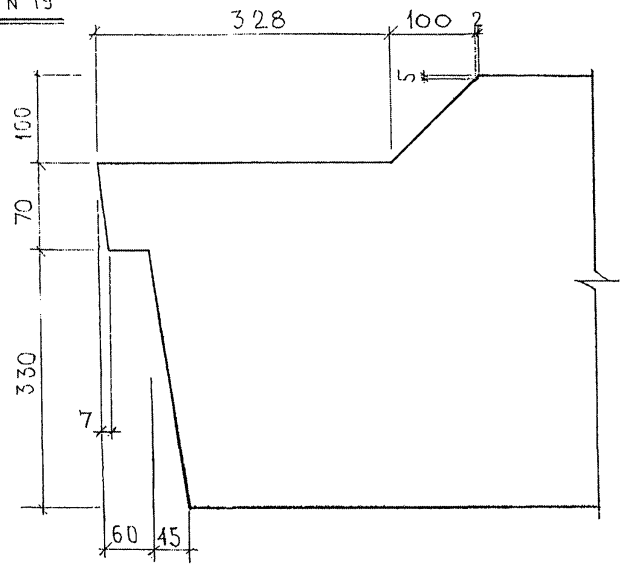

Примечание:

Профили изображены для панелей в рабочем положении.

СОГЛАСОВАНО

Рук маст.7 Капереза

Инв. № подл. | Подпись и дата | Взам. инв. №

7РС41132 У

Профили

Стадия	Масса	Масштаб
Р		

Лист 36 Листов 43

МНИИТЭП ОСК

Ф12и

Профиль N21

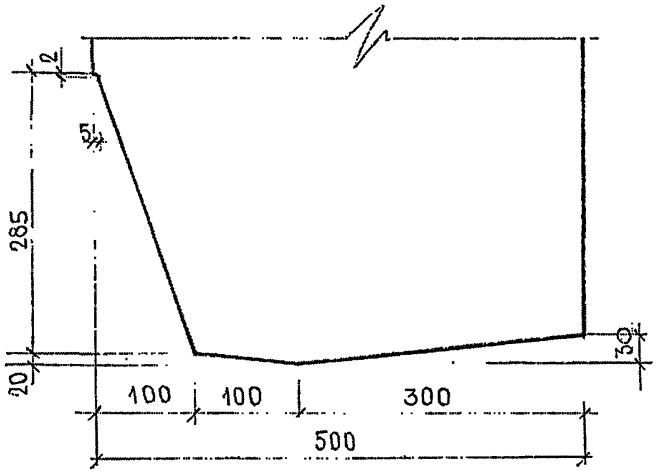

Профиль N22

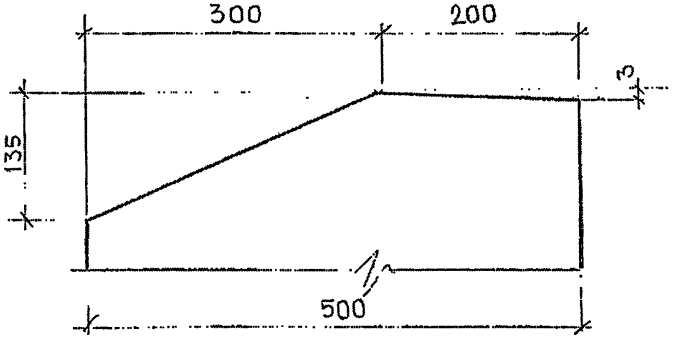

Профиль N23

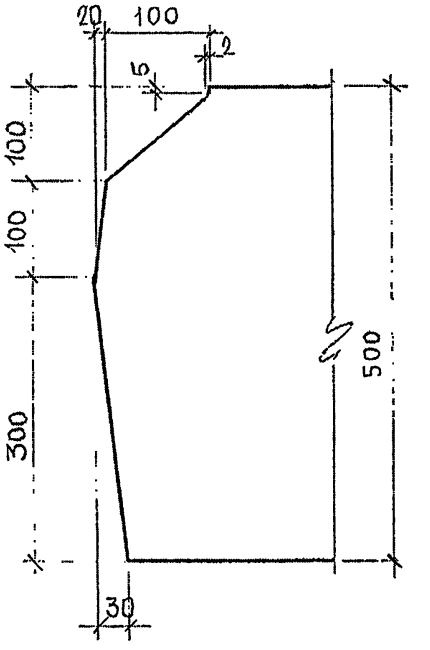

СОГЛАСОВАНО
Рук. маст. Капитерев

Инв. № подл. | Подпись и дата | Взам. инв. №

		7РС 41132.У	
Профили		Стадия	Масса	Масштаб
		Р		
		Лист 37	Листов 43
—		МНИИТЭП ОСК	

Ф12и

Профиль N 24

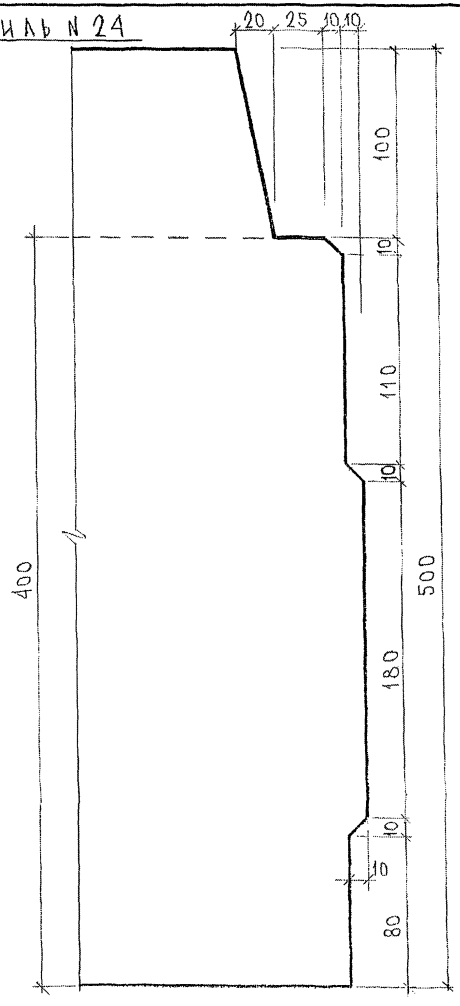

Профиль N 6А

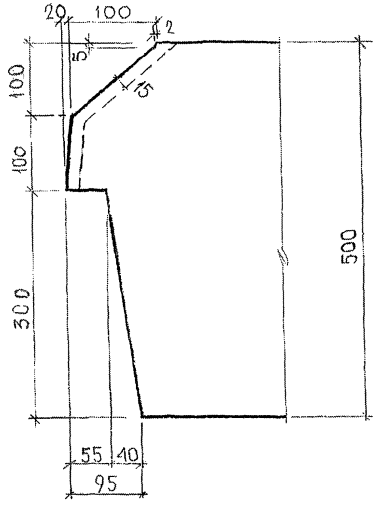

Примечания.

1. Профиль N 6А предназначен для панелей 7НС 4, 7НС 68,

	7РС41132.У.		
Профили	Стадия	Масса	Масштаб
	Р	—	1:2
	Лист 38	Листов 43	
—	МНИИТЭП ОСК		

Ф12и

Профиль N 25
М 1:2

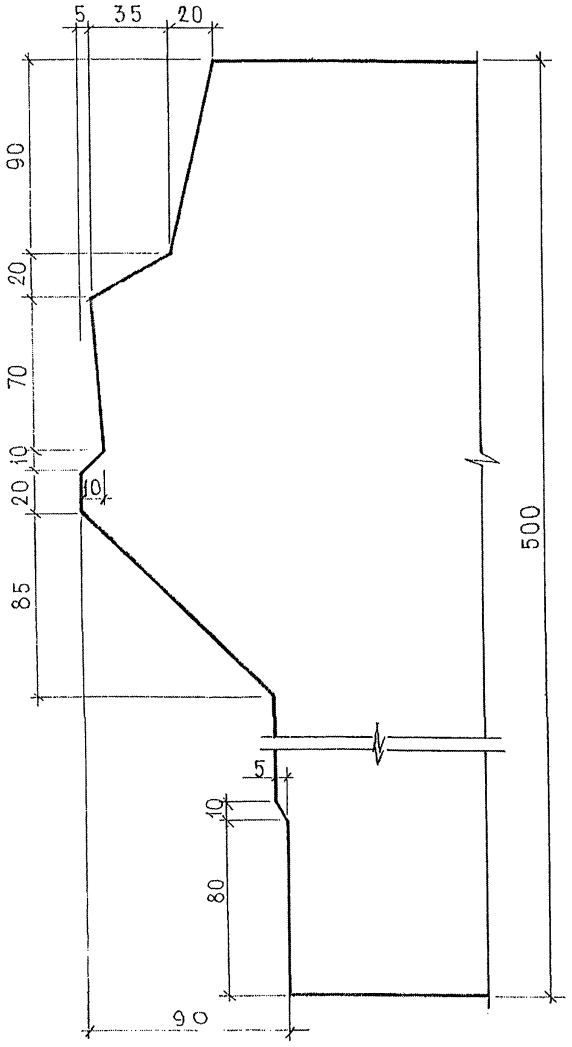

Профиль N 26
М 1:5

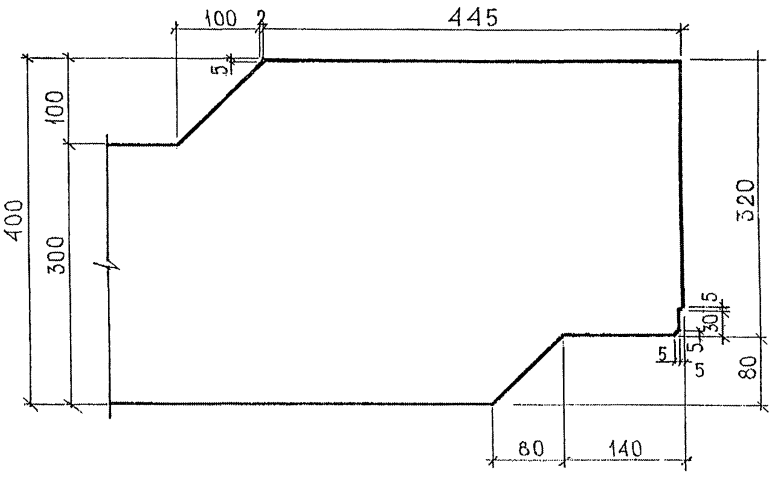

Профиль N 27
М 1:5

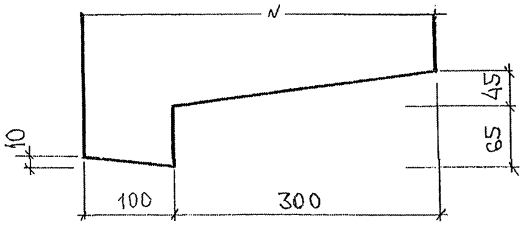

Инв. № подл. | Подпись и дата | Взам. инв. №
Рук. маст 7 Капперев

7РС 41132 у.

Стадия	Масса	Масштаб
Р		

Профили

Лист 39 Листов 13

МНИИТЭП
ОСК

Профиль № 46

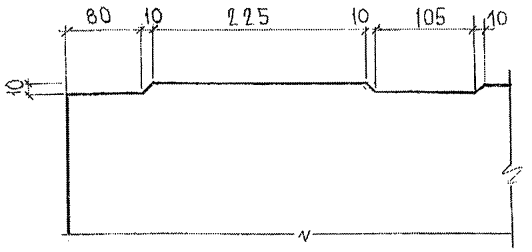

Профиль № 47

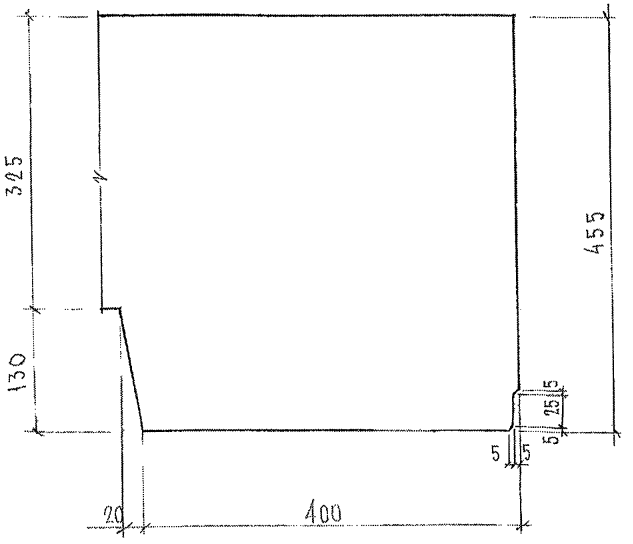

Профиль № 48

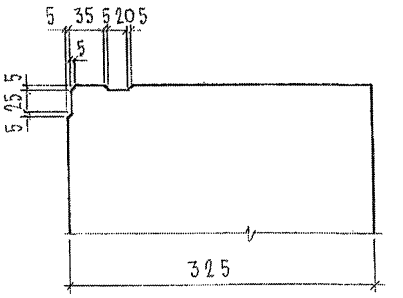

Профиль № 49

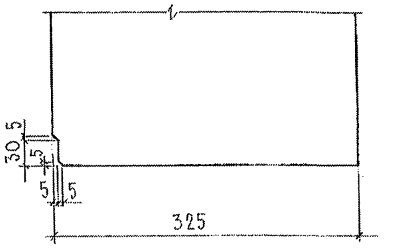

Профиль № 8Б

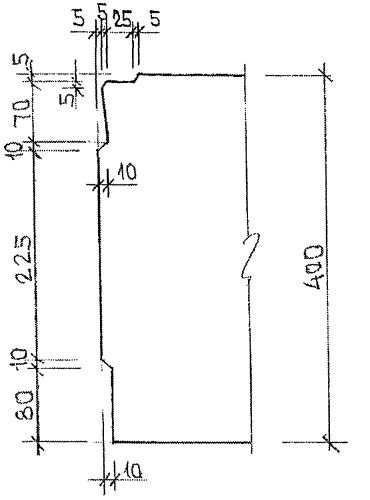

7РС41132.У.			
Профили	Стадия	Масса	Масштаб
	Р		1:5
	Лист 40		Листов 43
	МНИИТЭП ОСК		

Инв. № подл. | Подпись и дата | Взам. инв. №

Профиль №62

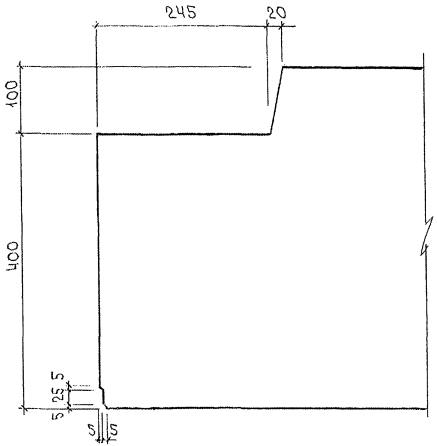

Профиль №16

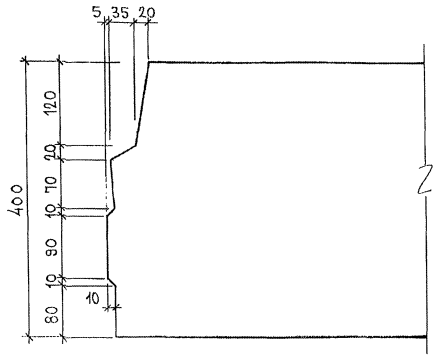

Профиль №20

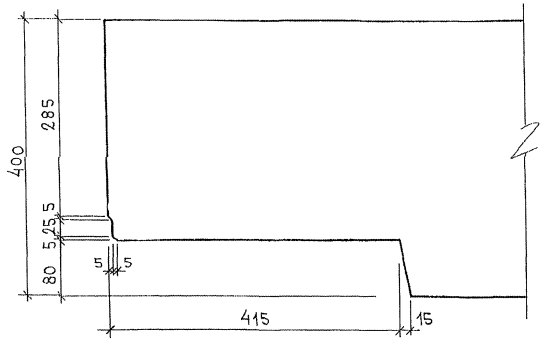

Профиль №72

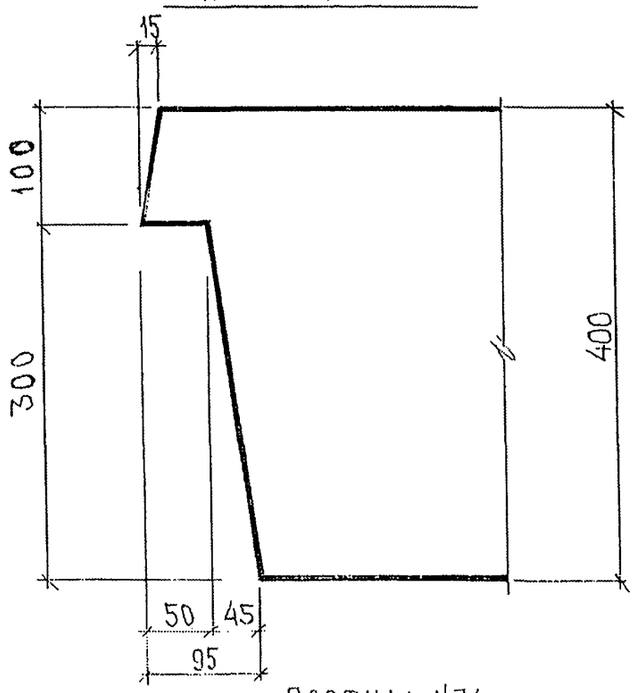

Профиль №73

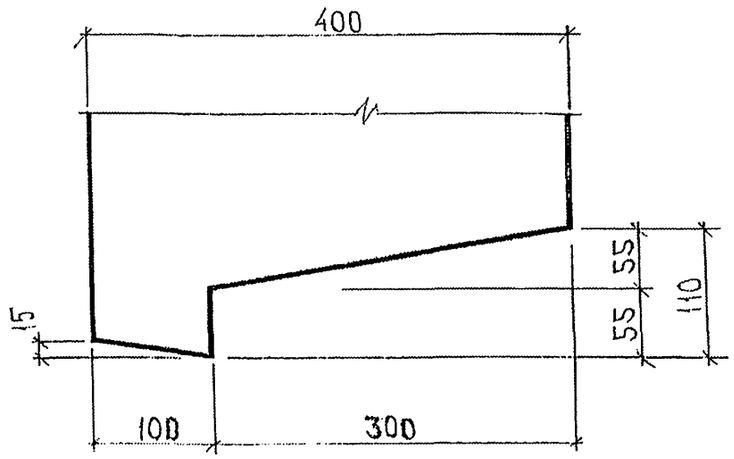

Профиль №74

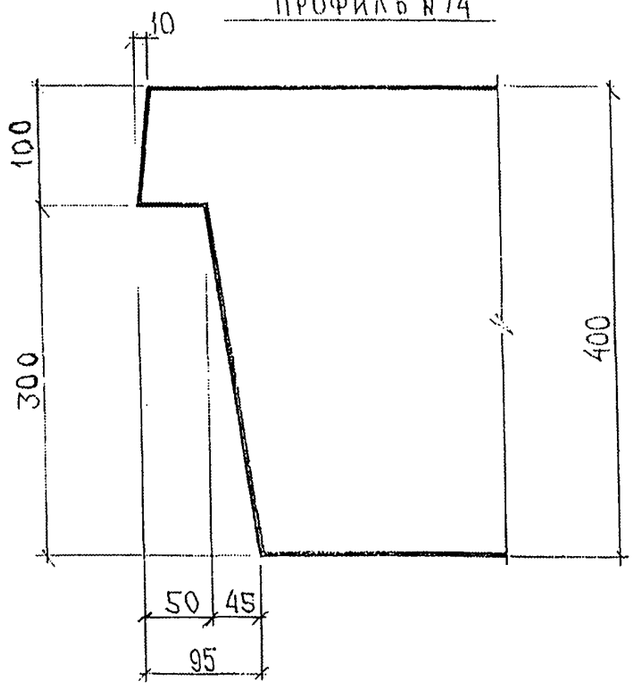

Профиль №75

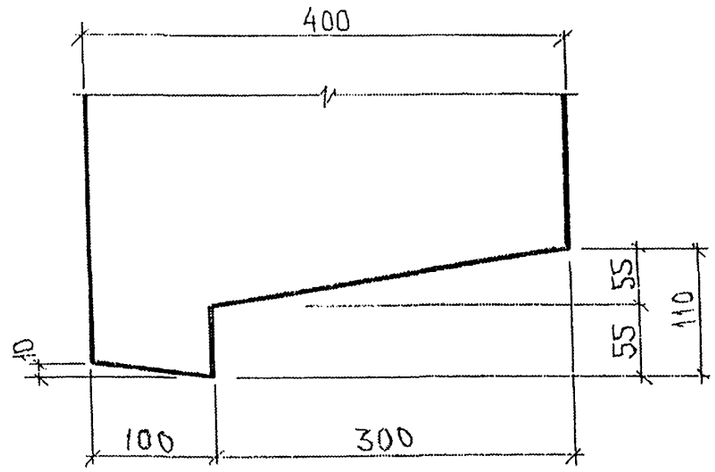

Рук. маст. №7 Калтерев

Взам. инв. №

Подпись и дата

Инв. № подл. 8382-1

7РС 41132.у.

Лист 142

102

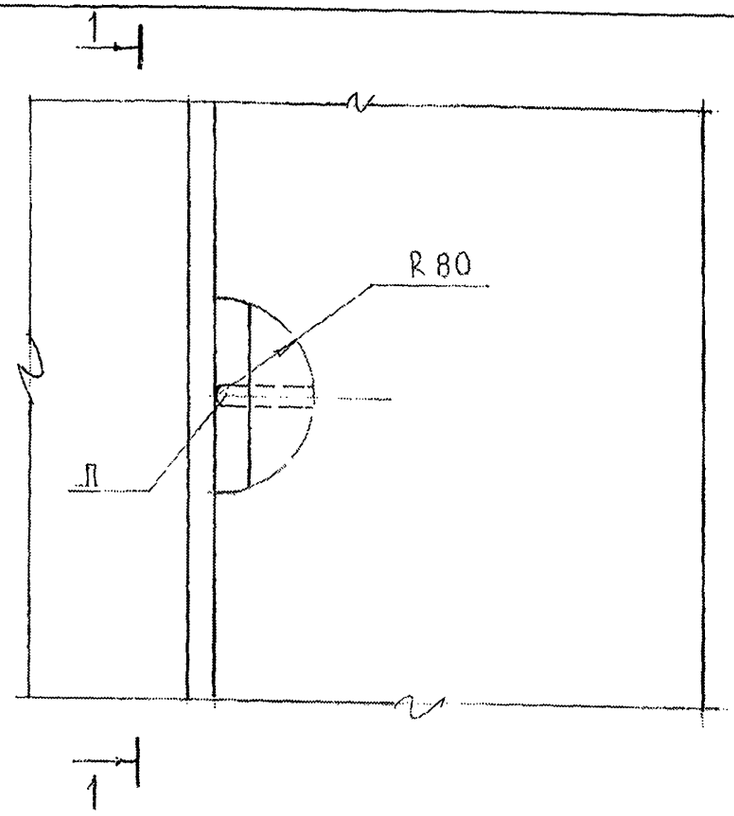

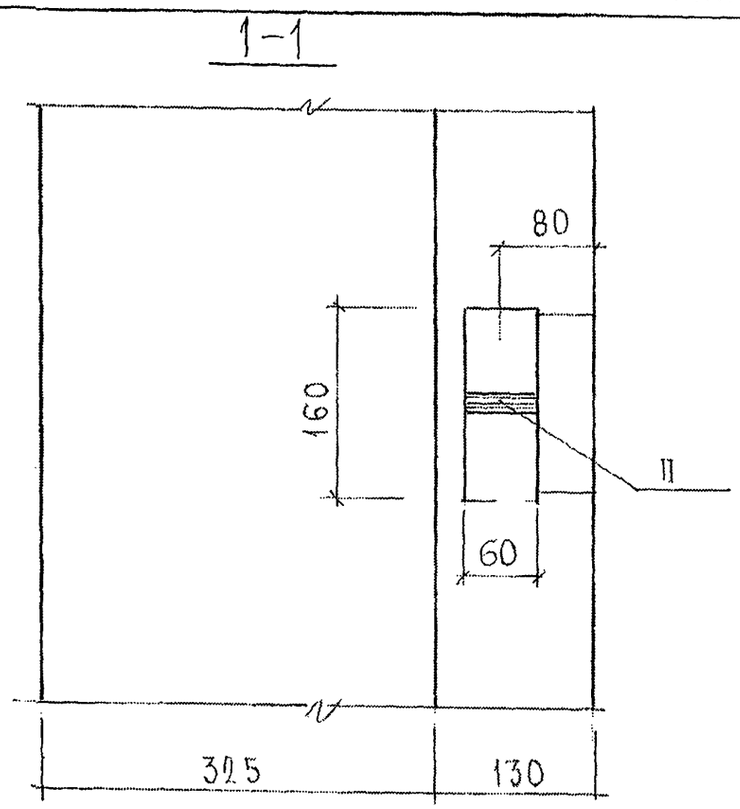

ИНВ. № ПОДЛ.	ПОДПИСЬ И ДАТА	ВЗАМ. ИНВ. №
8530-21		

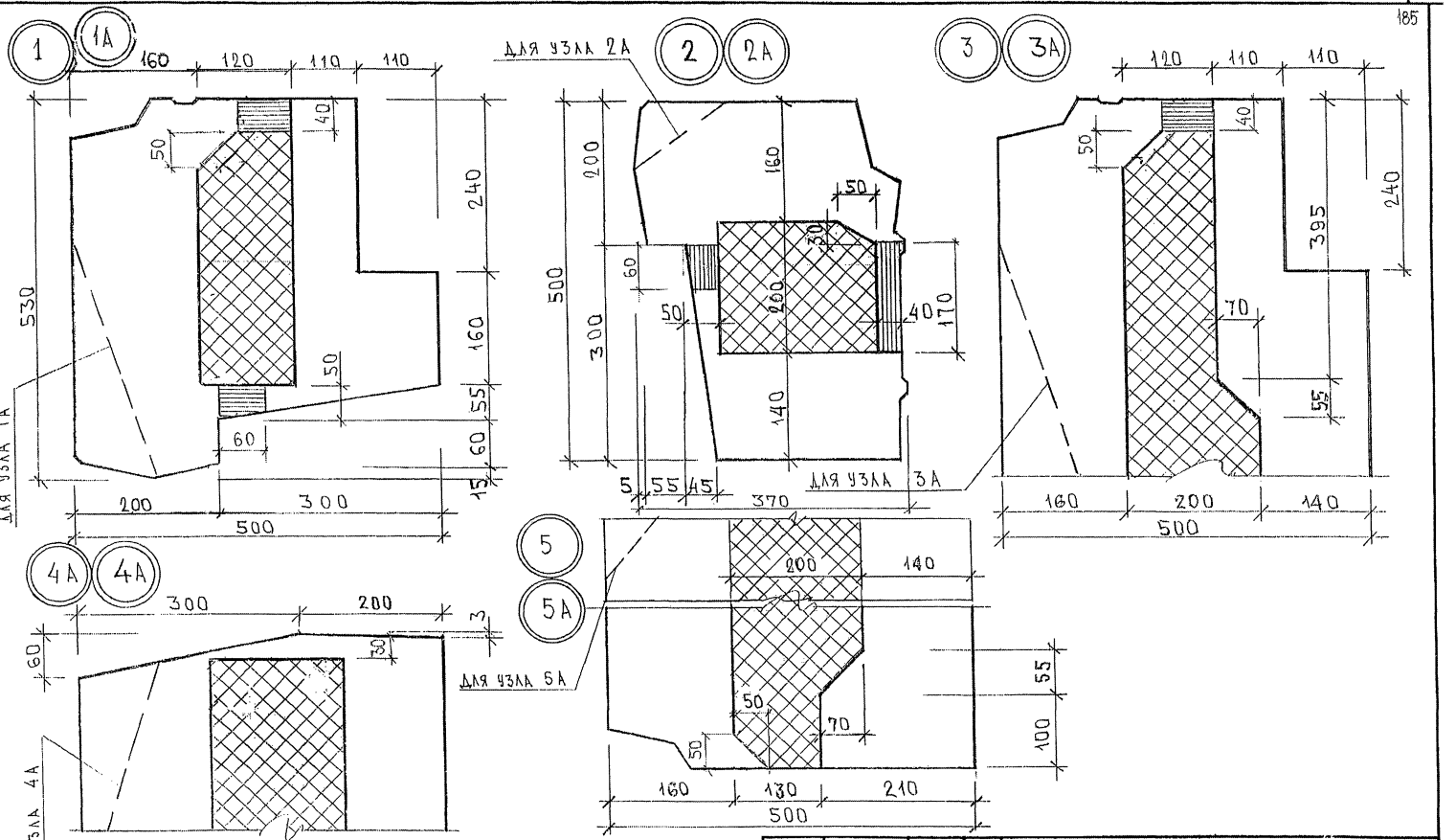

Нач.отд.	ВАНАГ		
Гл.спец.	БАСКО		
Зав. гр.			
Разраб.	ФОЛОМЕЕВ		
Проверил	БАСКО		

7РС41132 УУ

Узлы раскладки утеплителя

Стадия	Лист	Листов
Р	1	3

МНИИТЭП ОСК

Рук. м. №7 КАПТЕРЕВ
Гл. инж. м. №7 ЛАРИЧЕВ

Орг. н. ВЕЗЕРИН

6

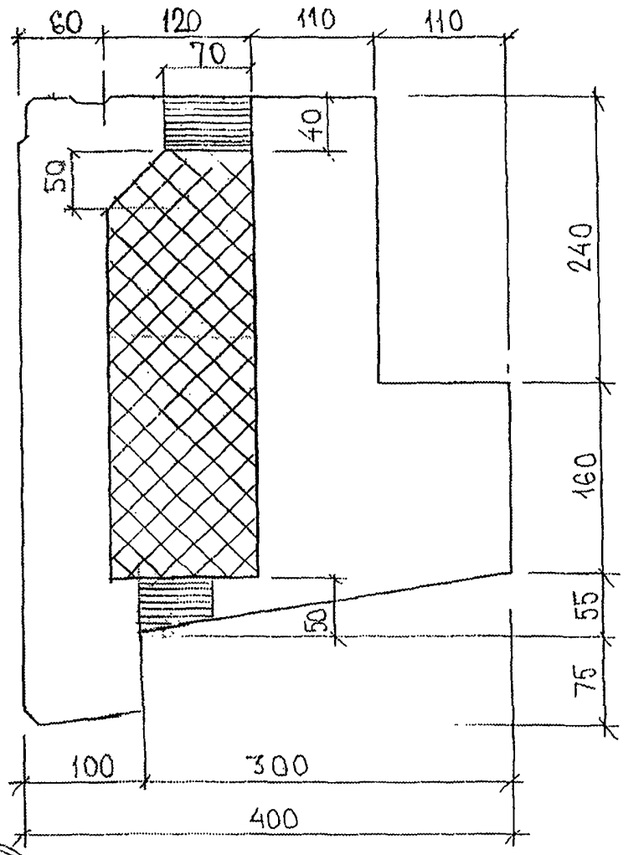

7

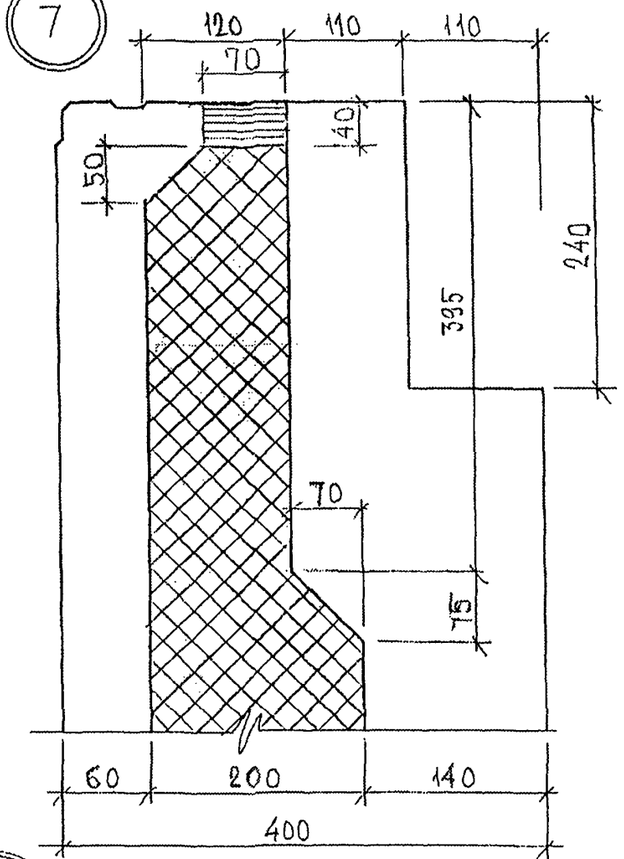

8

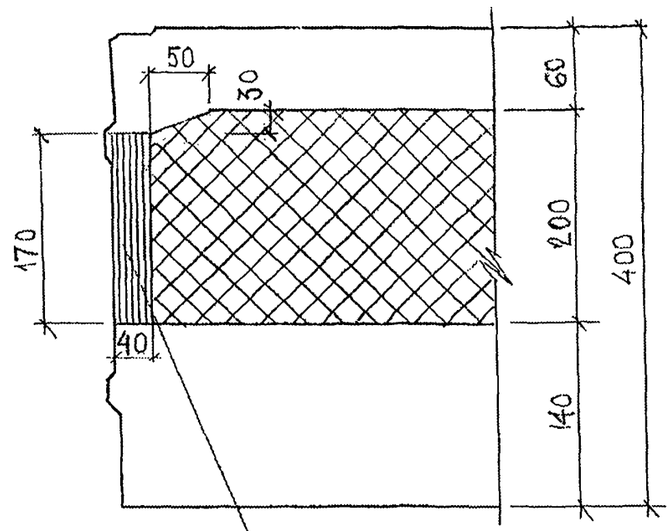

11

11-3

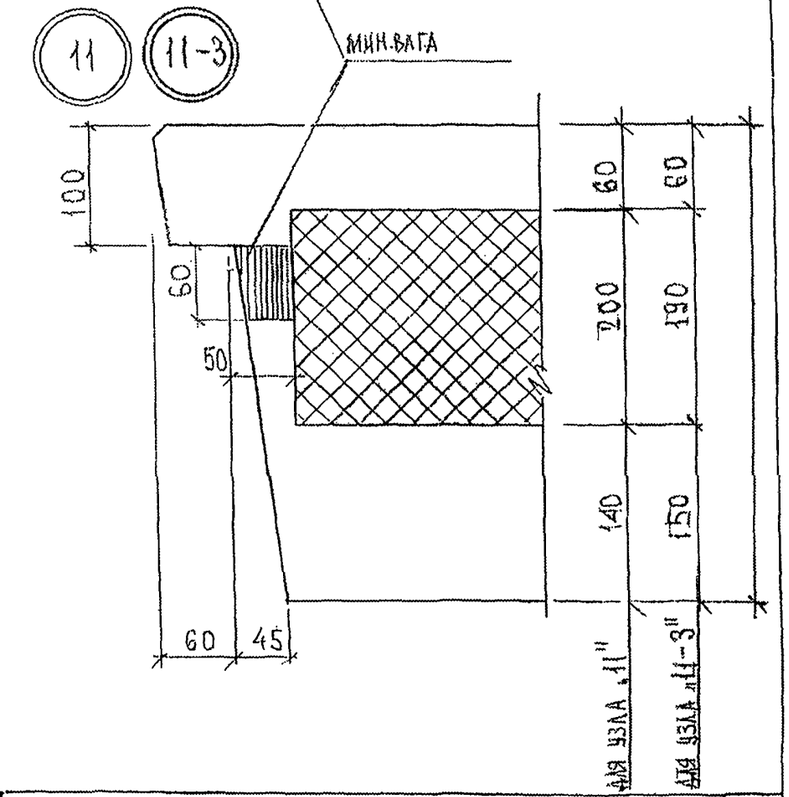

9-3

9

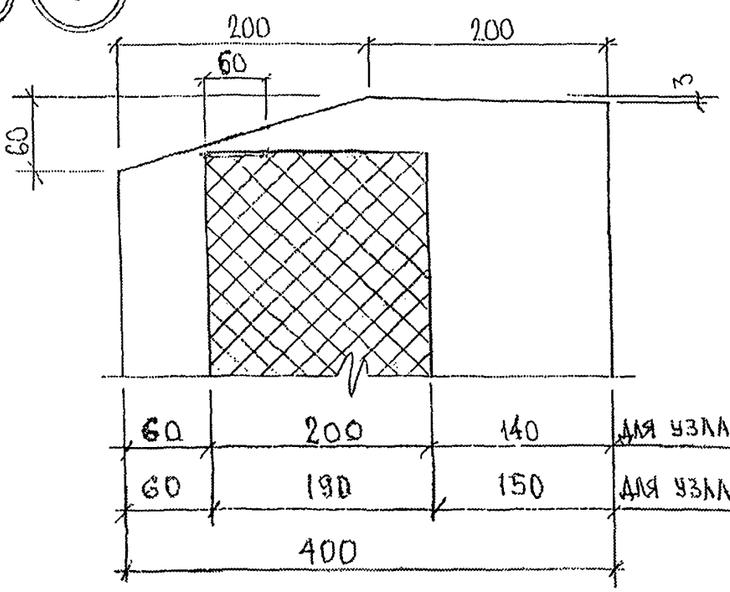

10

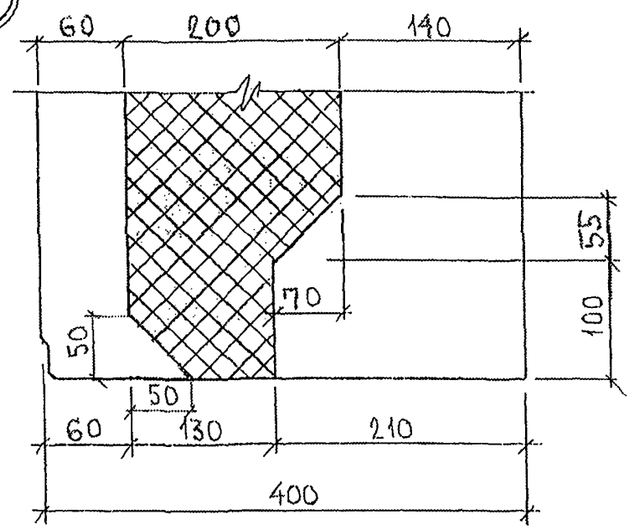

ИНВ.№ ПОДЛ. | ПОДПИСЬ И ДАТА | ВЗАМ.ИНВ.№

ТРС.41132. УУ.

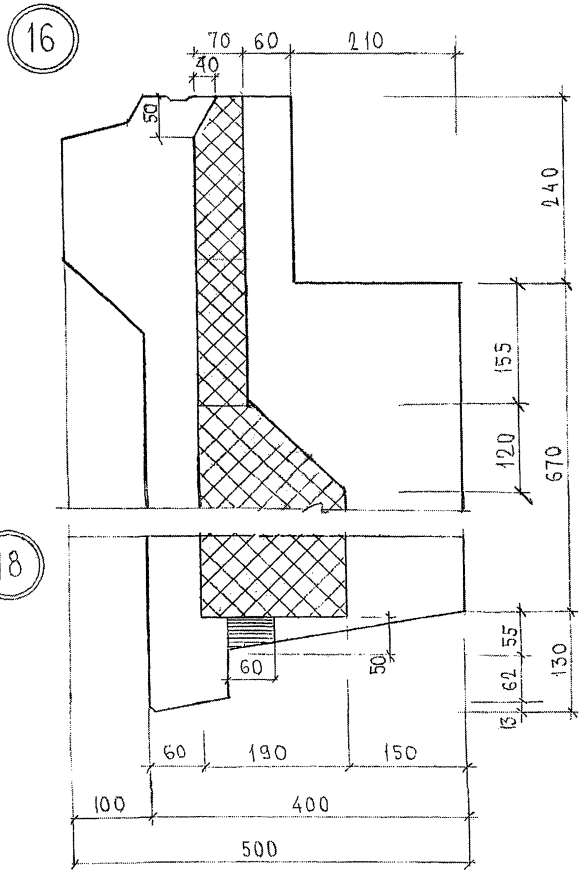

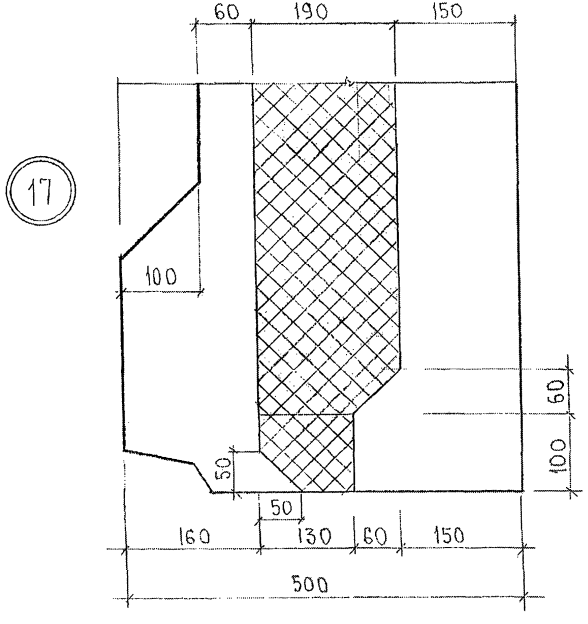

Инв. № подл. | Подпись и дата | Взам. инв. №
21-38-87

19

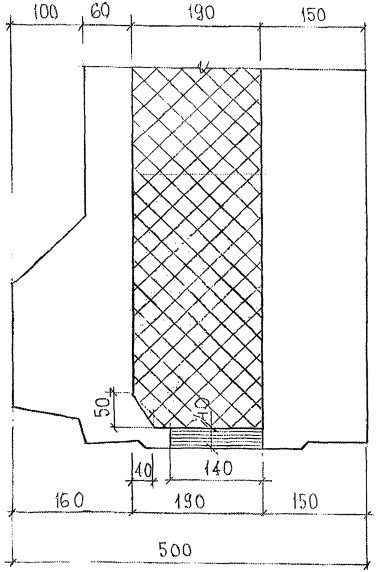

20

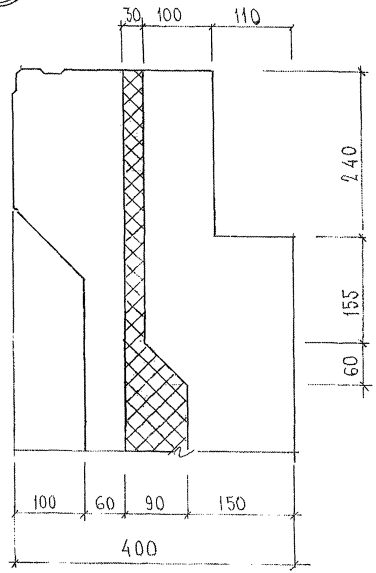

21

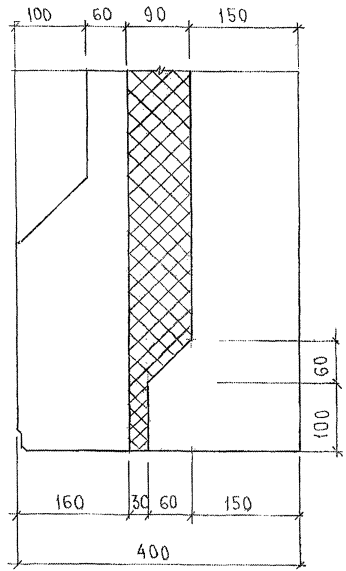

Инв. № подл. | Подпись и дата | Взам. инв. №

Инв. № 2884

24

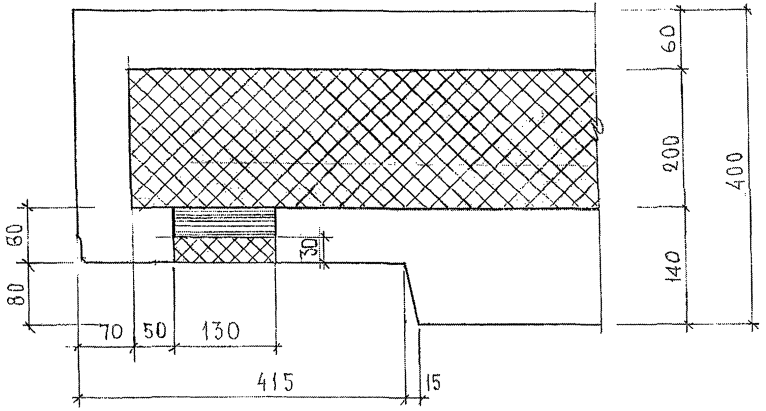

25

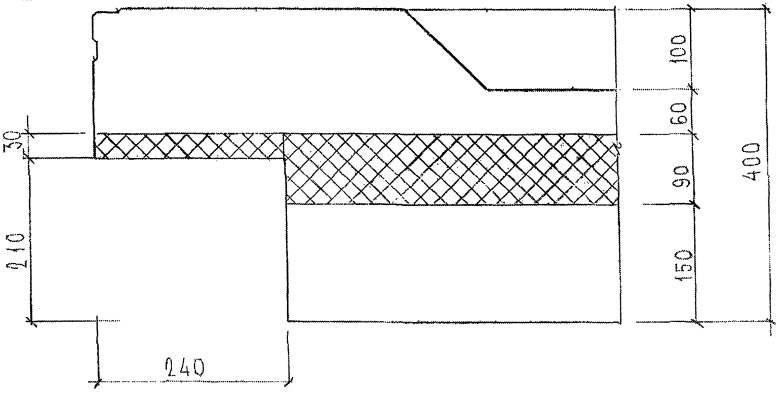

26

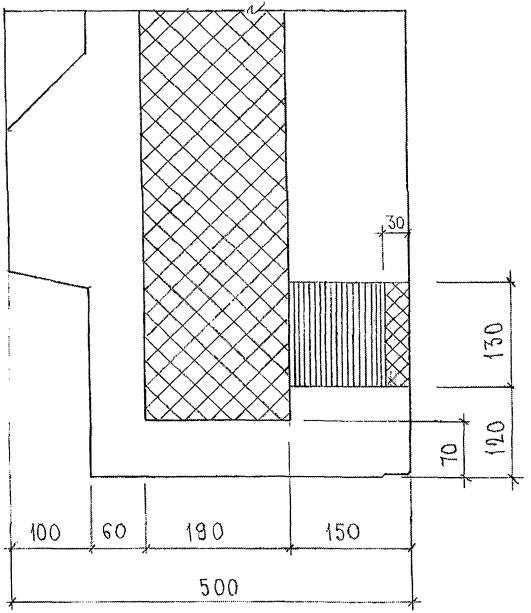

Инв. № подл. | Подпись и дата | Взам. инв. №

7 РС 41132 . УУ

Лист 5

22

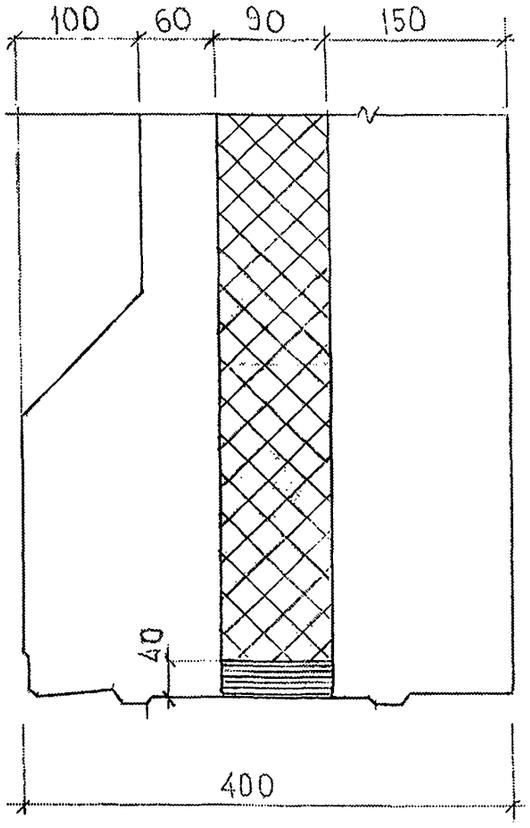
100
60
90
150
40
400

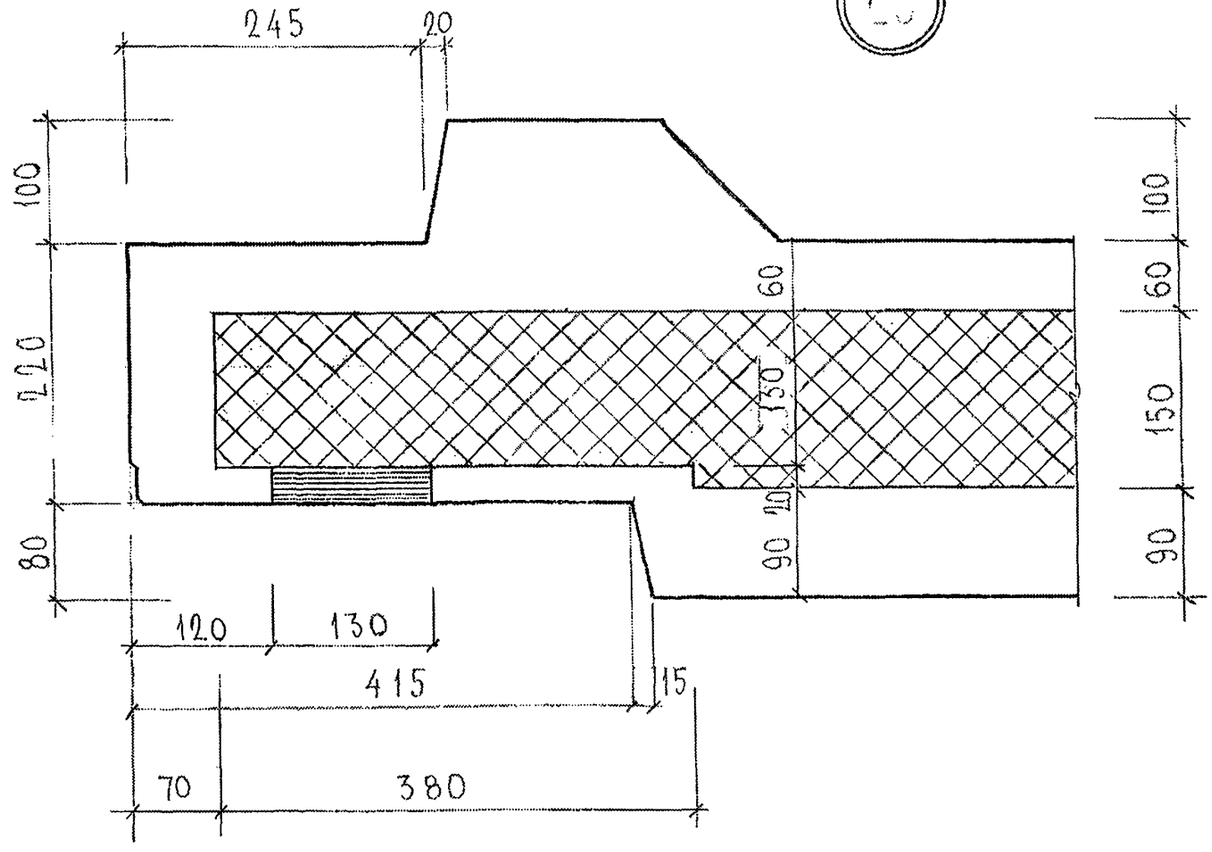
245
20
100
220
80
60
130
10
90
100
60
150
90
12.0
130
415
15
70
380

28

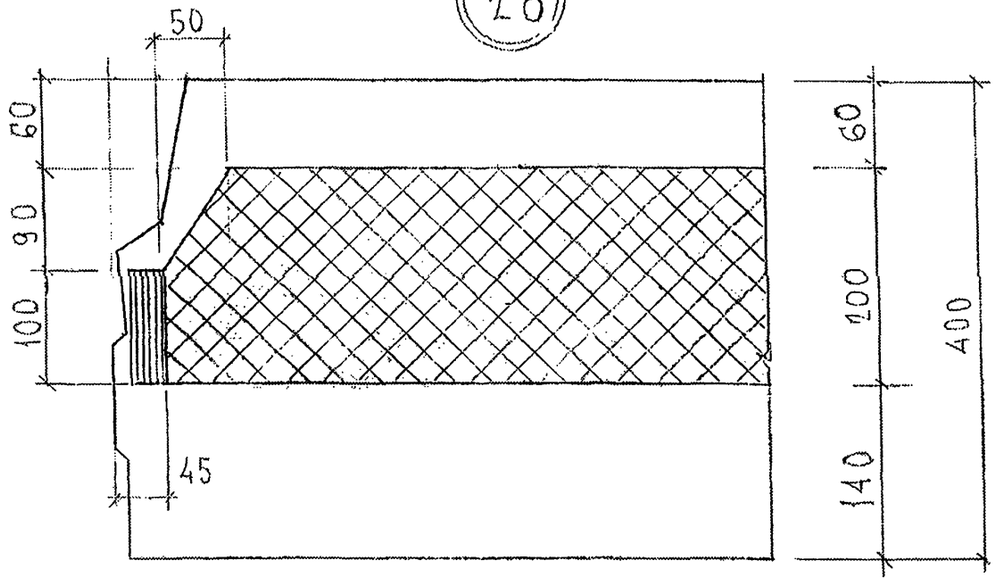
50
60
90
100
45
60
100
140
400

27

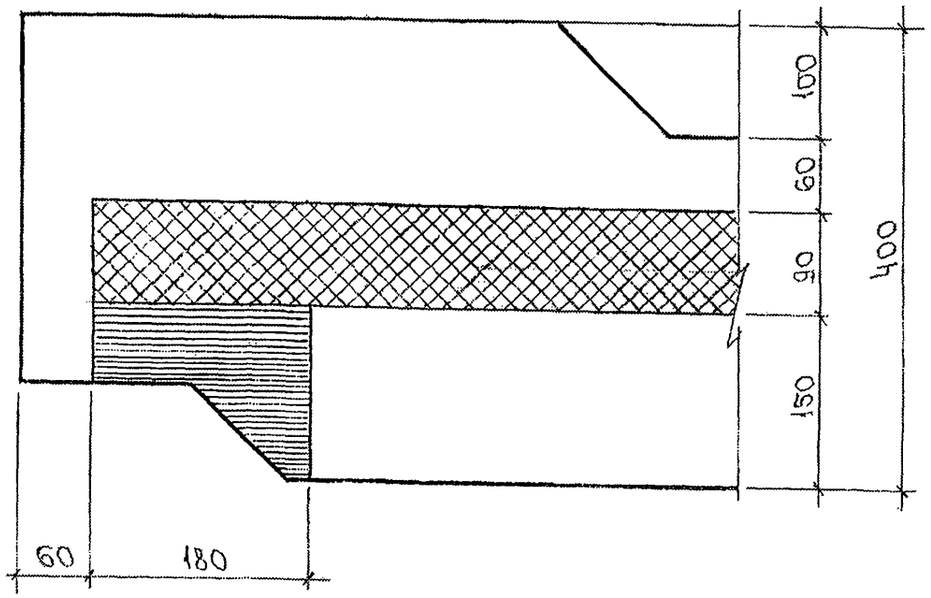

30

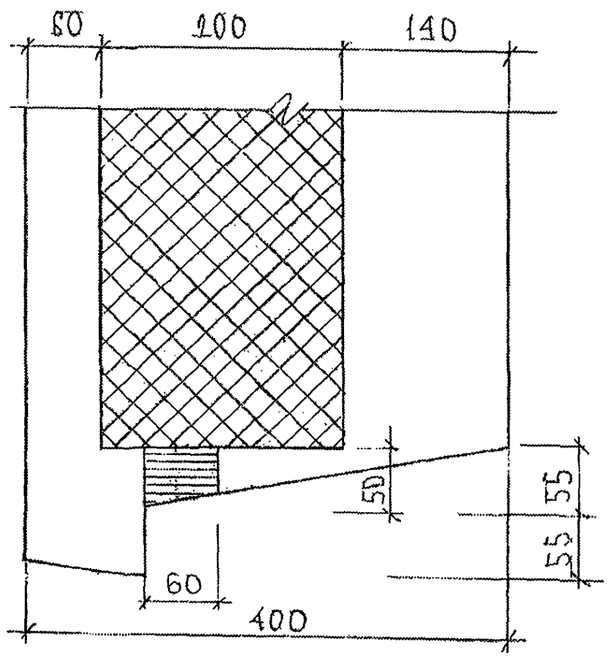

ИНВ. N° ПОДЛ. | ПОДПИСЬ И ДАТА | ВЗАМ. ИНВ. N°

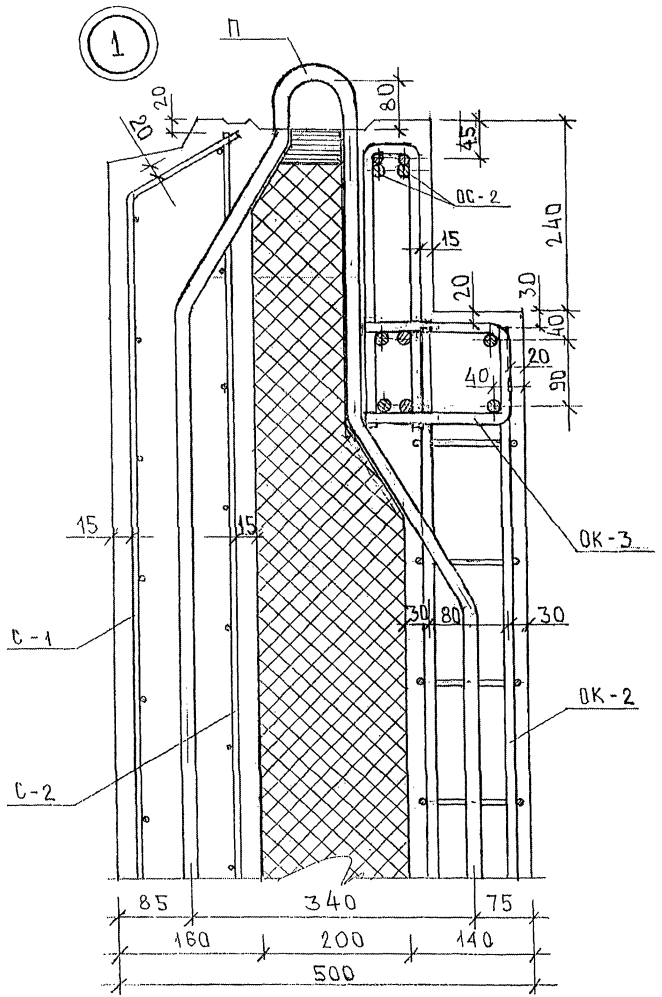

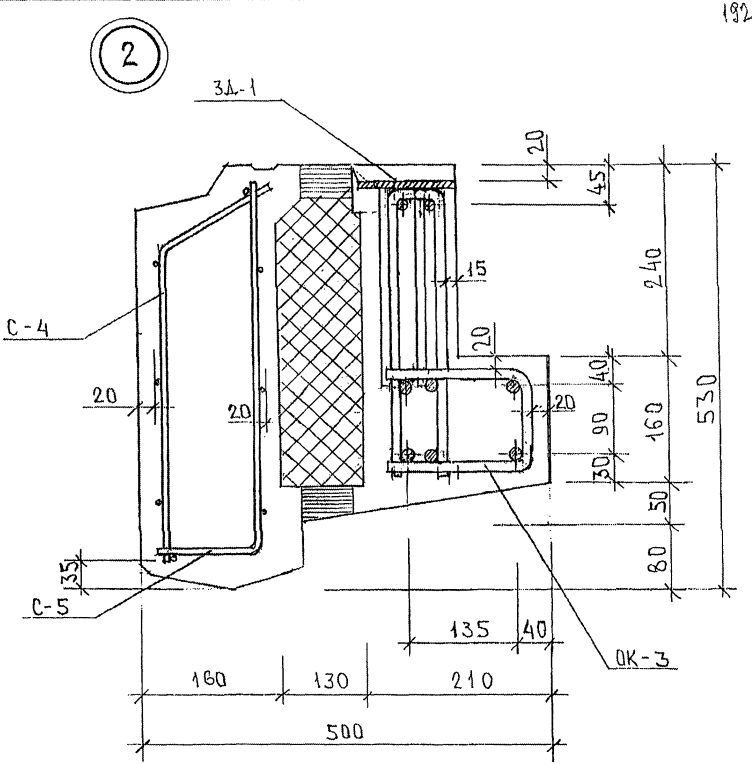

Нач.отд.	Вилаг		7РС41132.УА
Гл.спец.	Баско		
Зав.гр.	Гуревич		Узлы арматурные
Разраб.	Фоломеева		Стадия: Р; Лист: 1; Листов: 9
Проверил	Николаева		МНИИТЭП ОСК

8316-44

3

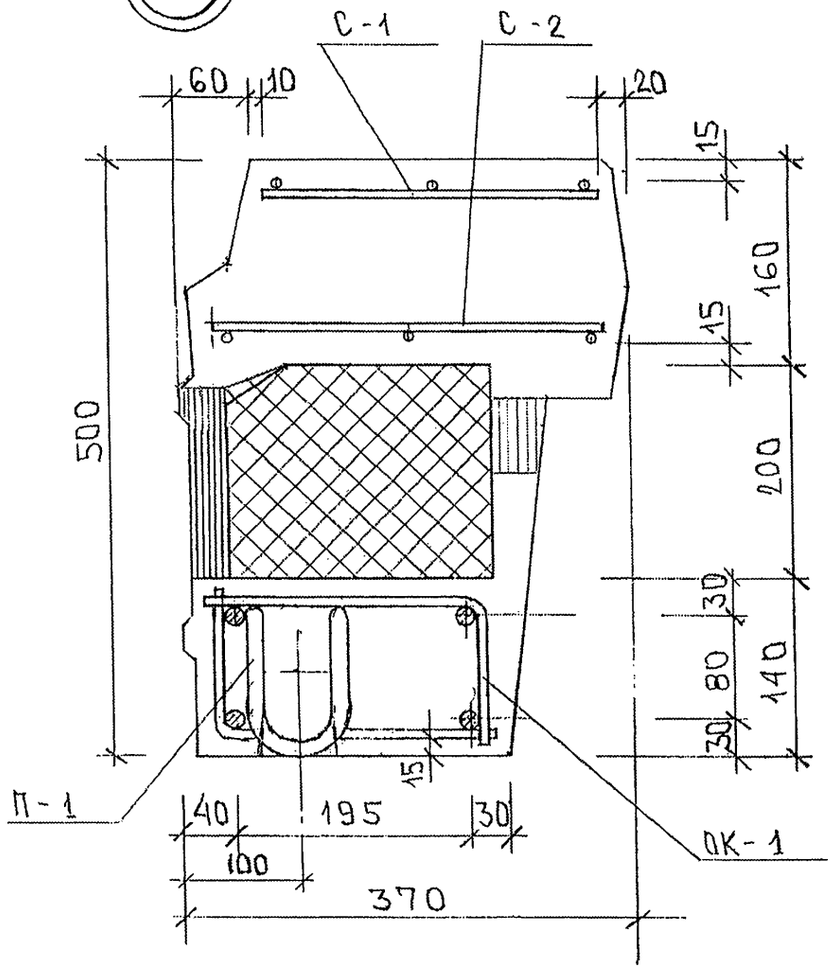
С-1
С-2
60
10
20
15
160
15
500
200
30
80
140
30
15
П-1
40
195
30
100
370
ОК-1

4

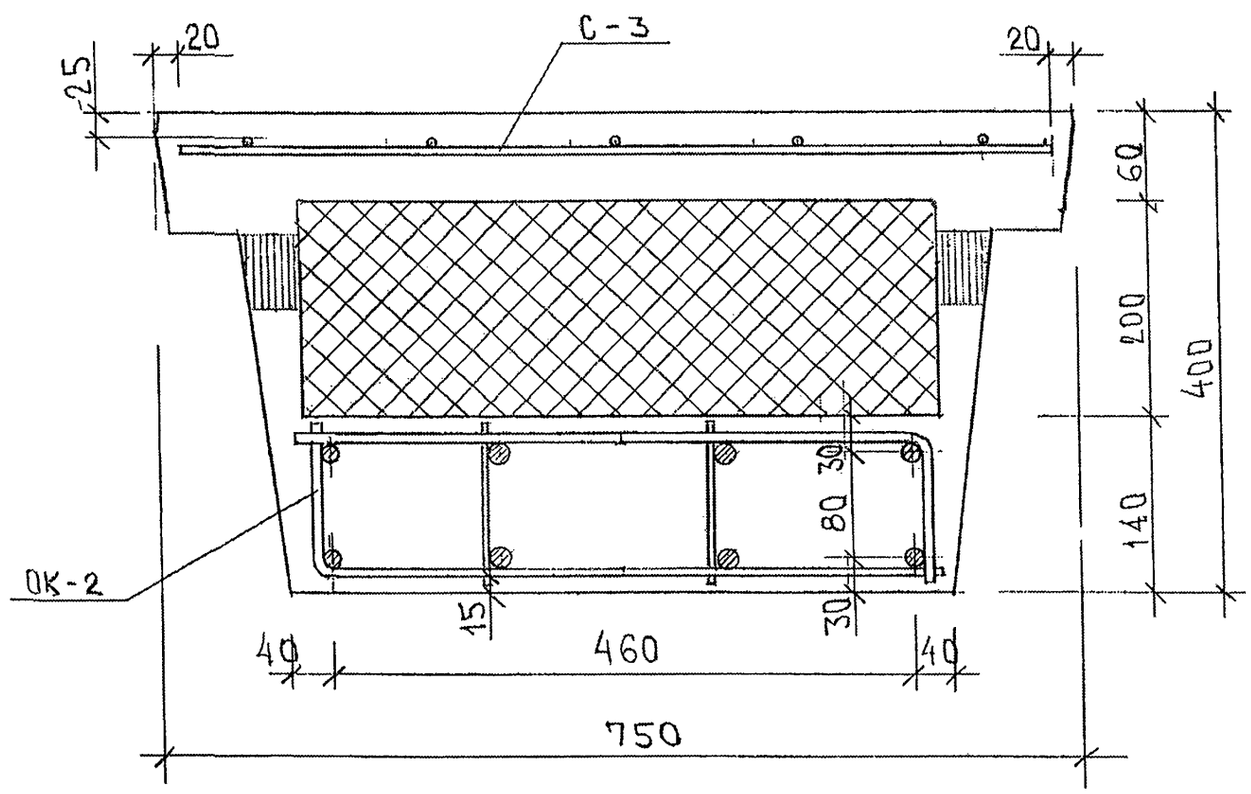
С-3
20
20
25
60
200
400
140
30
80
30
15
ОК-2
40
460
40
750

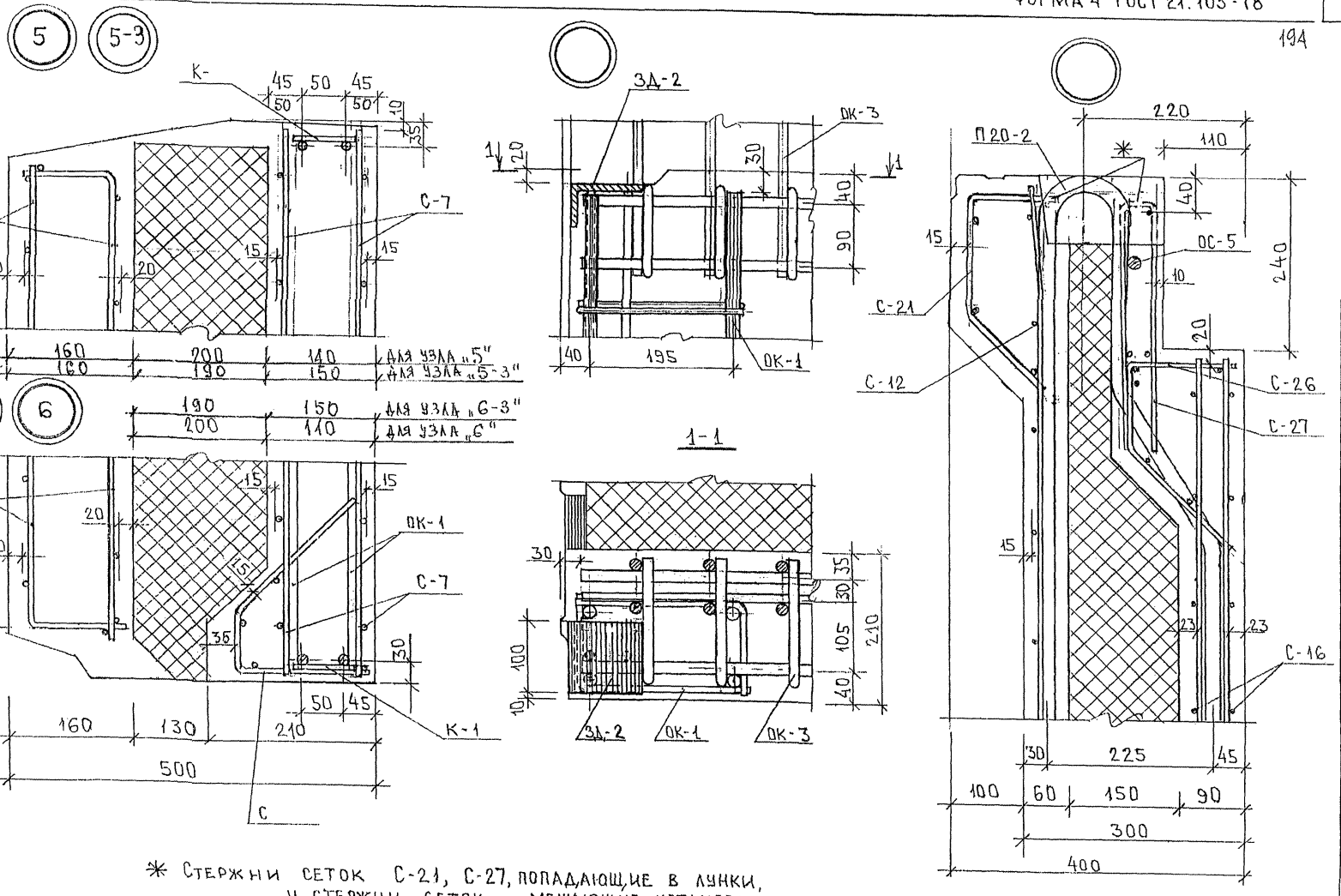

* Стержни сеток С-21, С-27, попадающие в лунки, и стержни сеток, мешающие установке петли, вырезать по месту.

8

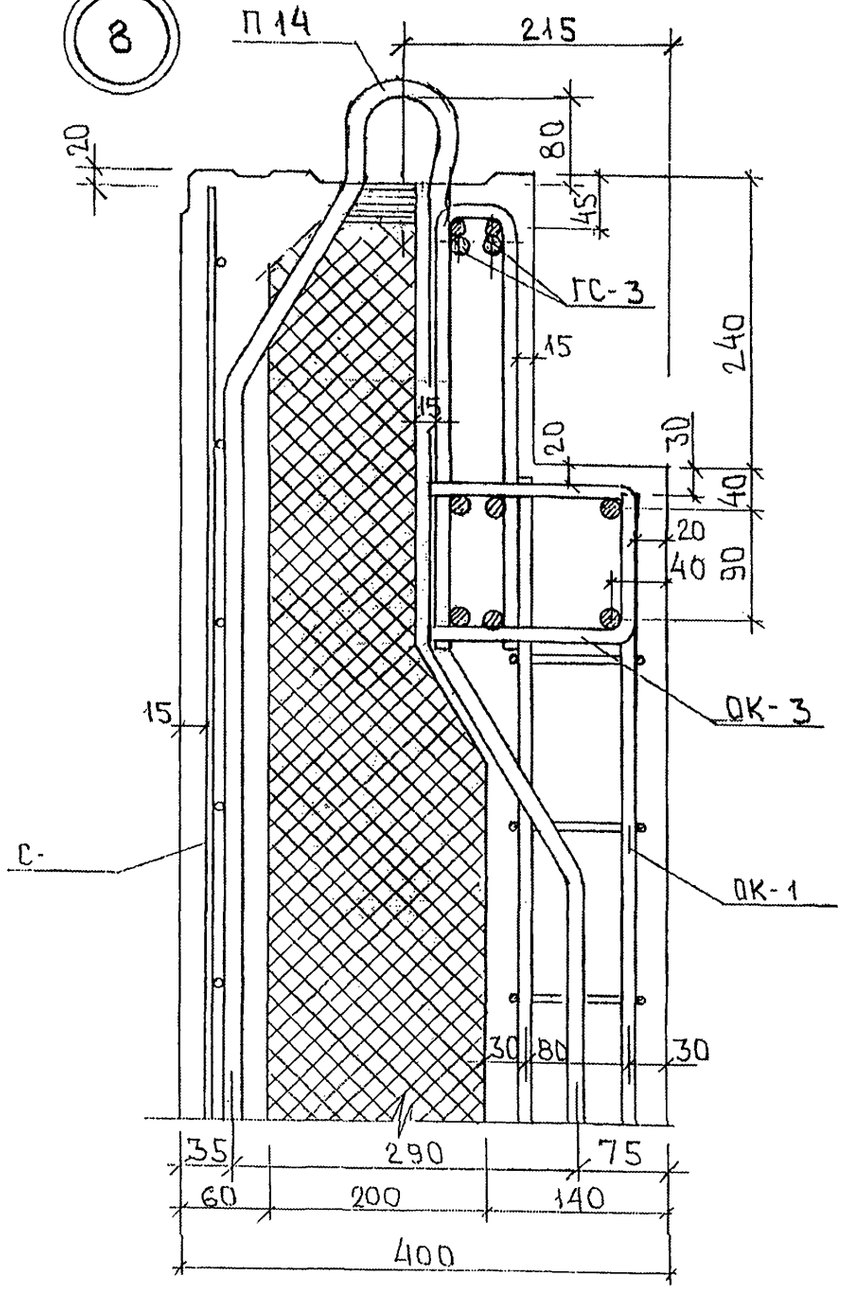

9

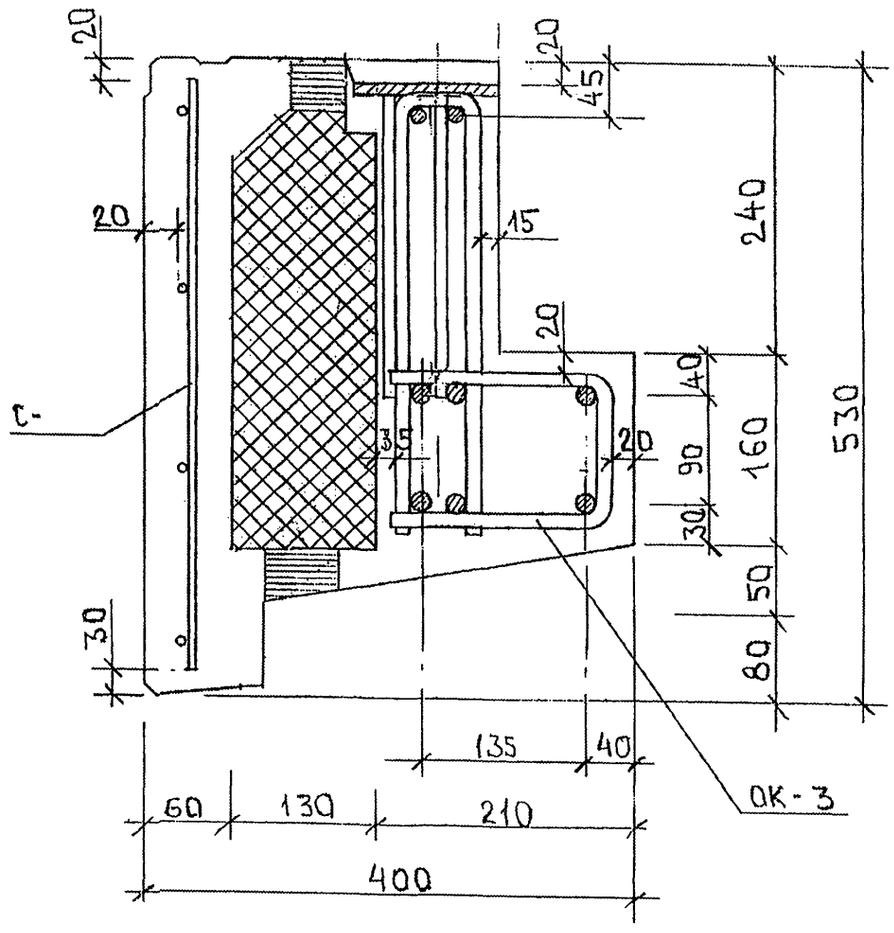

ИНВ.№ ПОДЛ. | ПОДПИСЬ И ДАТА | ВЗАМ.ИНВ.№
85382-1

11

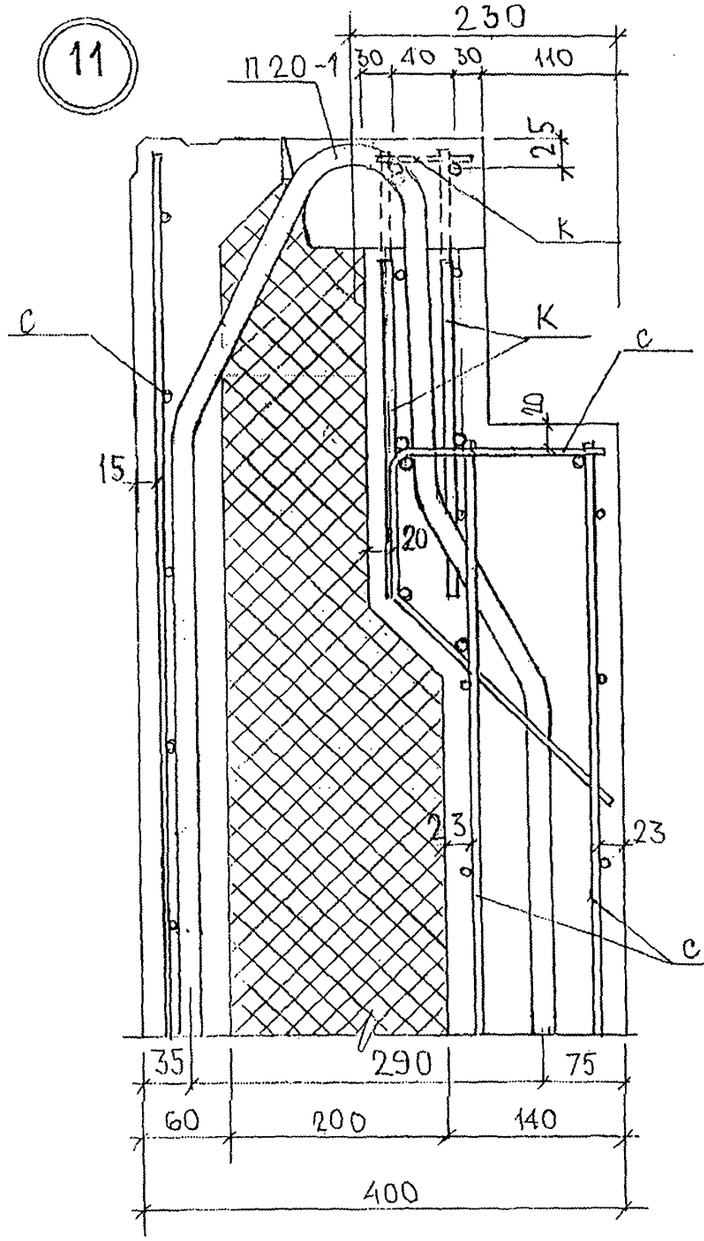

12

12-3

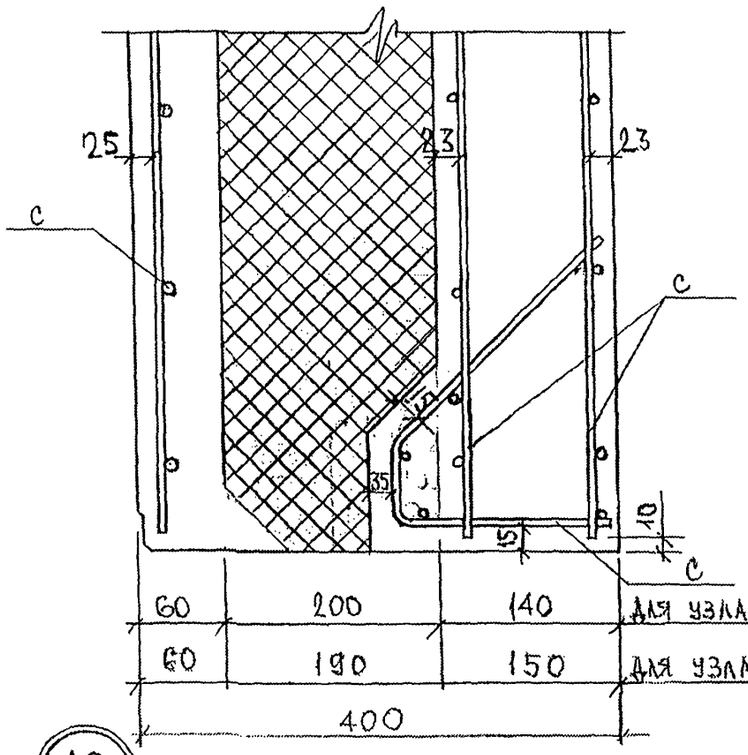

13

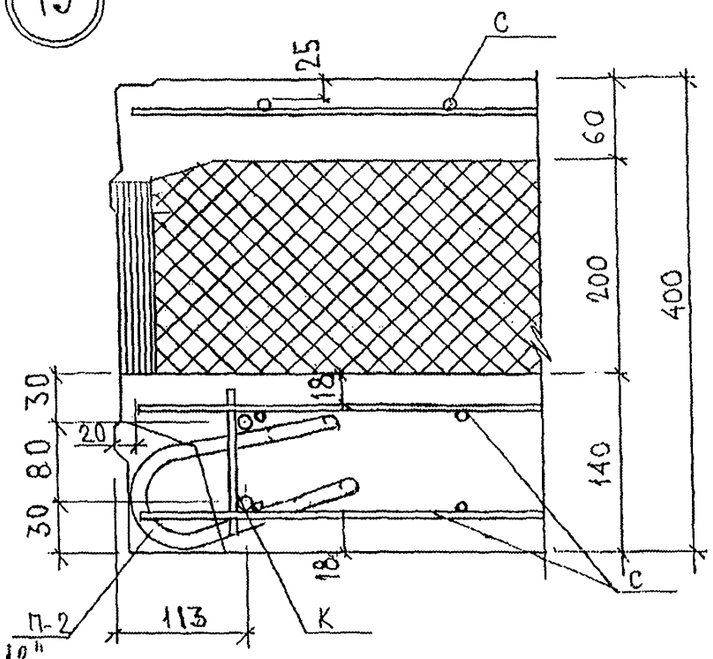

10

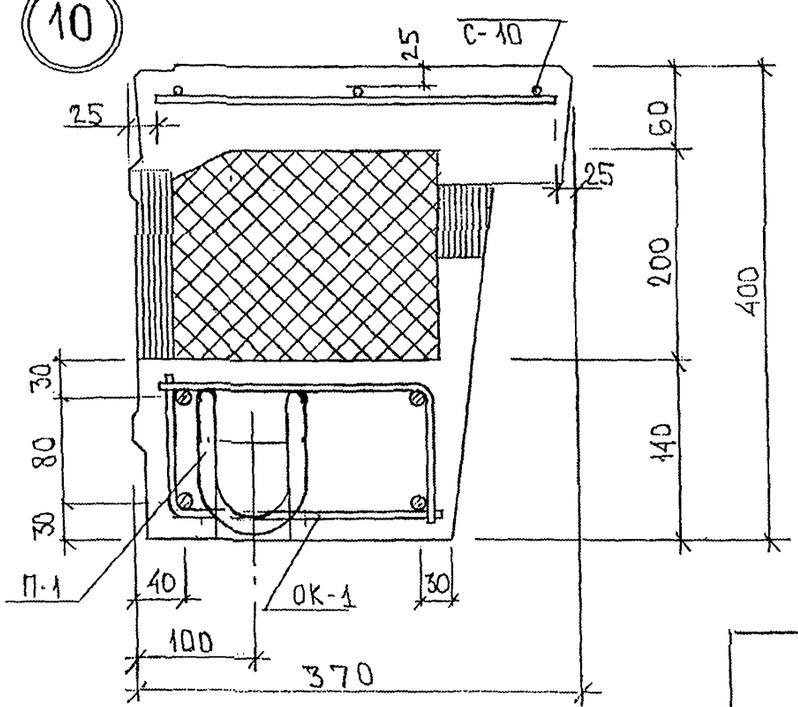

Инв. № подл.	Подпись и дата	Взам. инв. №
23674		

7РС41132. УА.

Лист 5

14 14-3

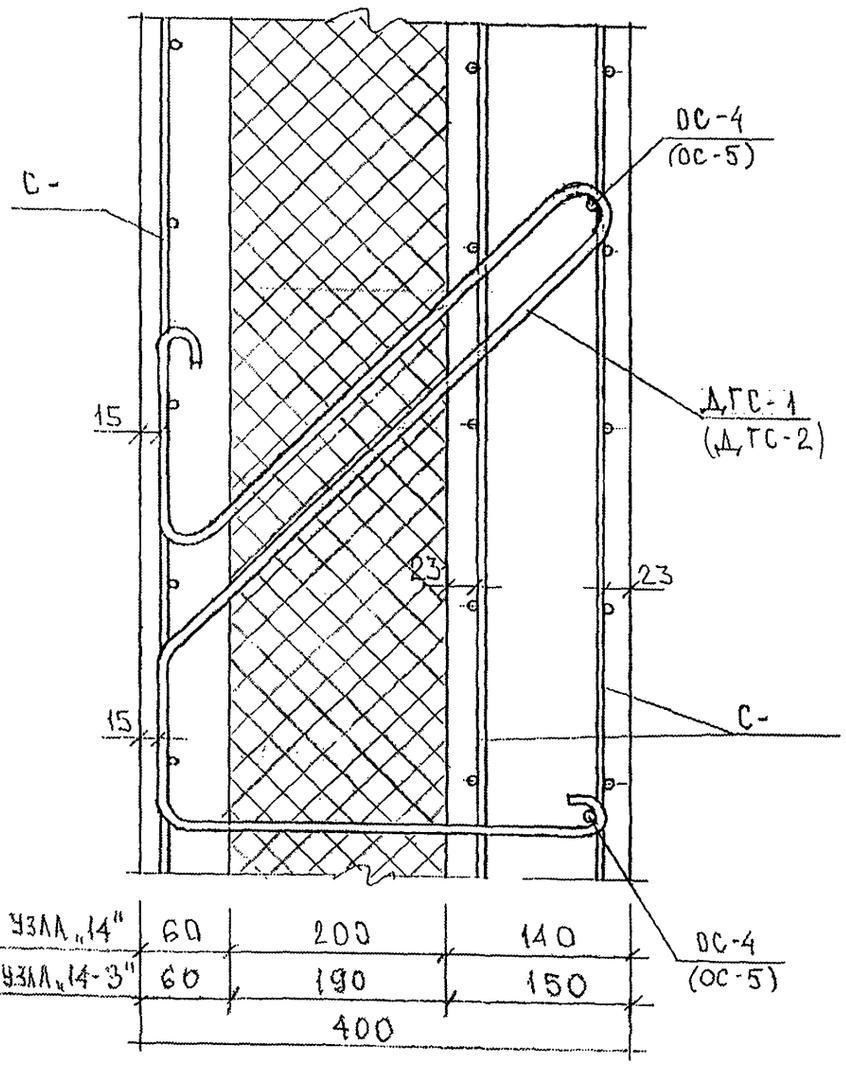

Для узла „14"	60	200	140
Для узла „14-3"	60	190	150
		400	

15

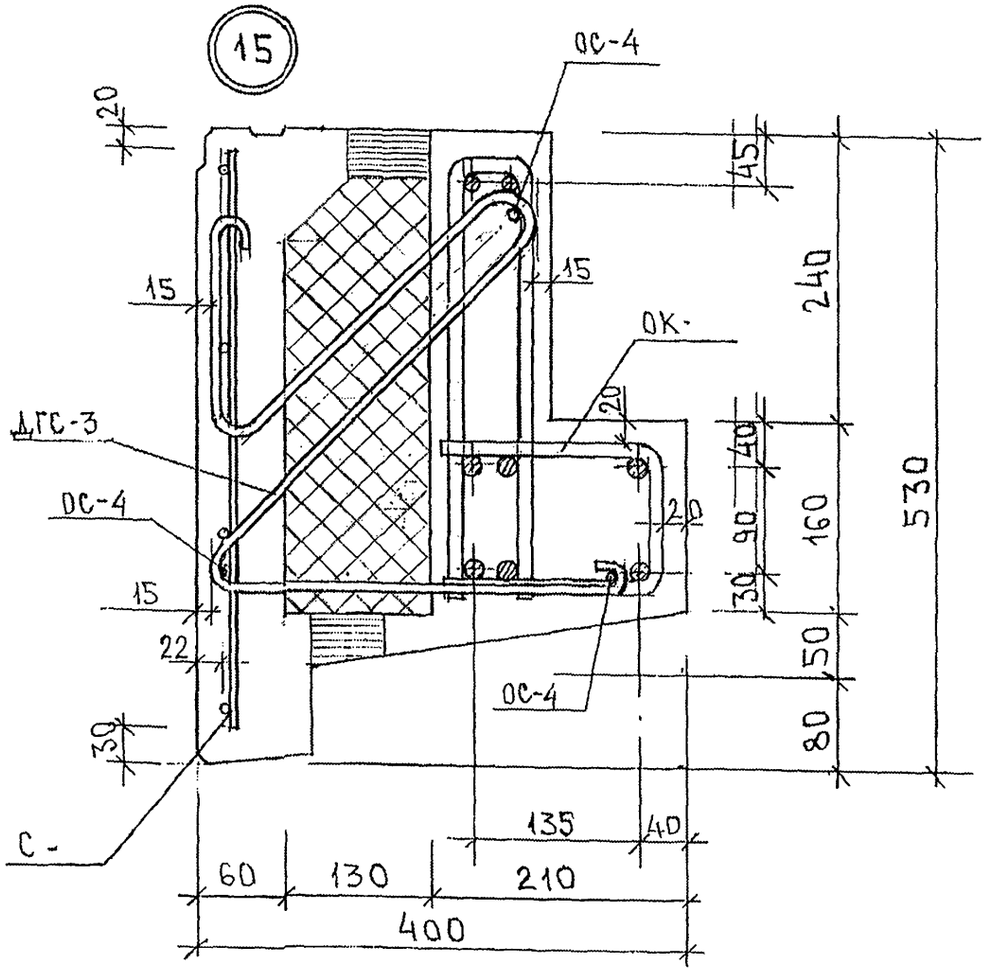

ИНВ.№ ПОДЛ. | ПОДПИСЬ И ДАТА | ВЗАМ.ИНВ.№
4538-1

16

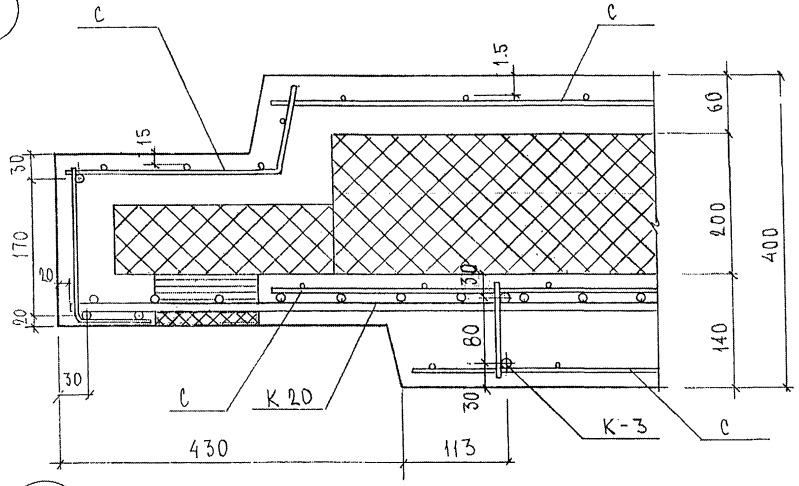

17

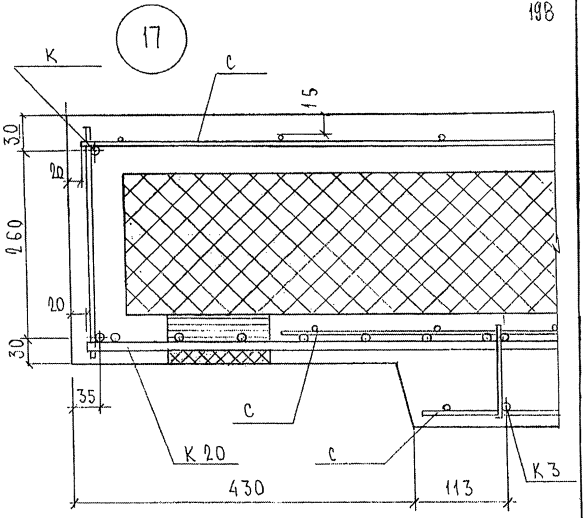

18

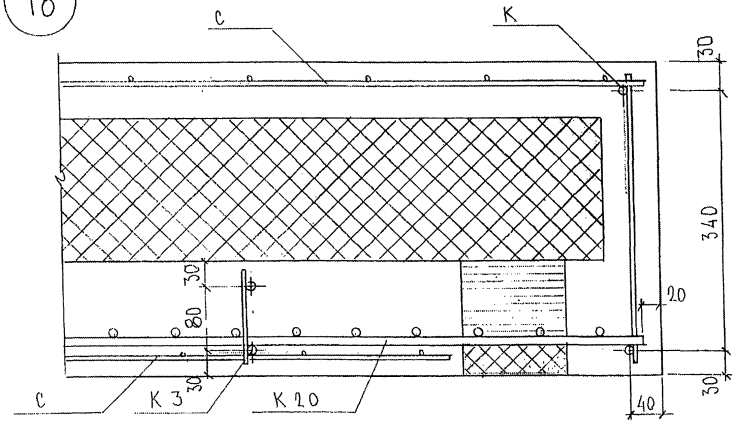

7РС 41132 УА	Лист 7

Формат А3

Карт. 4116

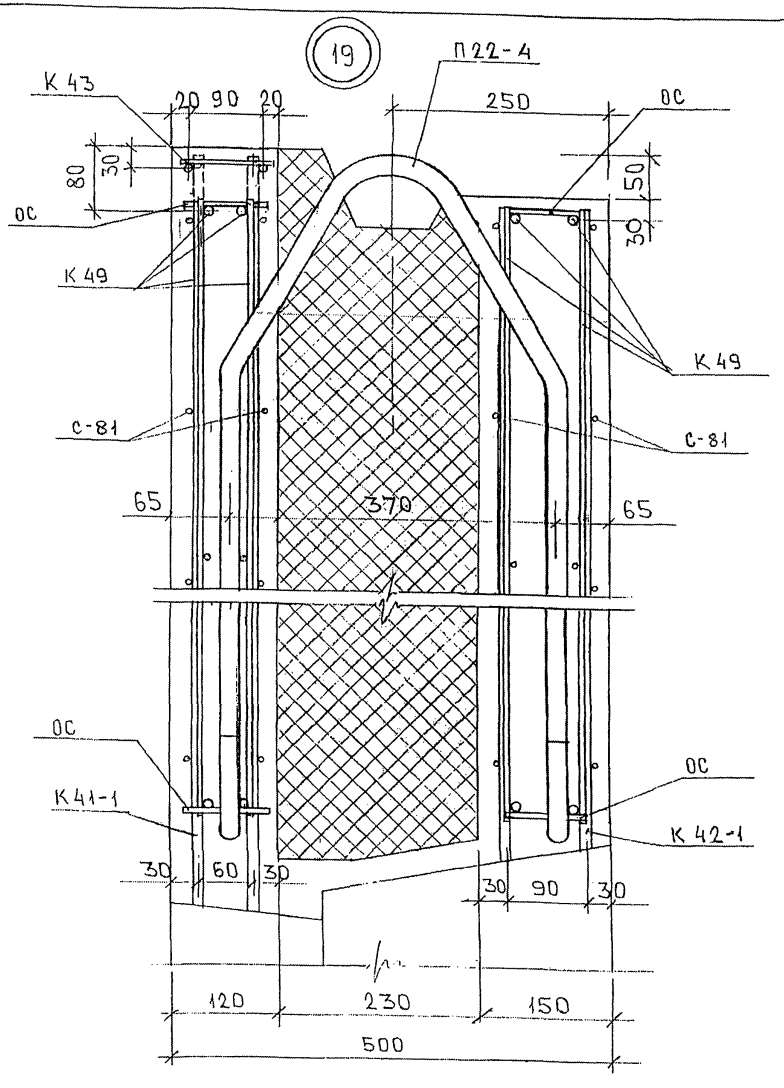
19
П22-4
К43
20 90 20
250
ОС
80
30
150
30
ОС
К49
К49
С-81
С-81
65
370
65
ОС
ОС
К41-1
К42-1
30
60
30
30
90
30
120
230
150
500

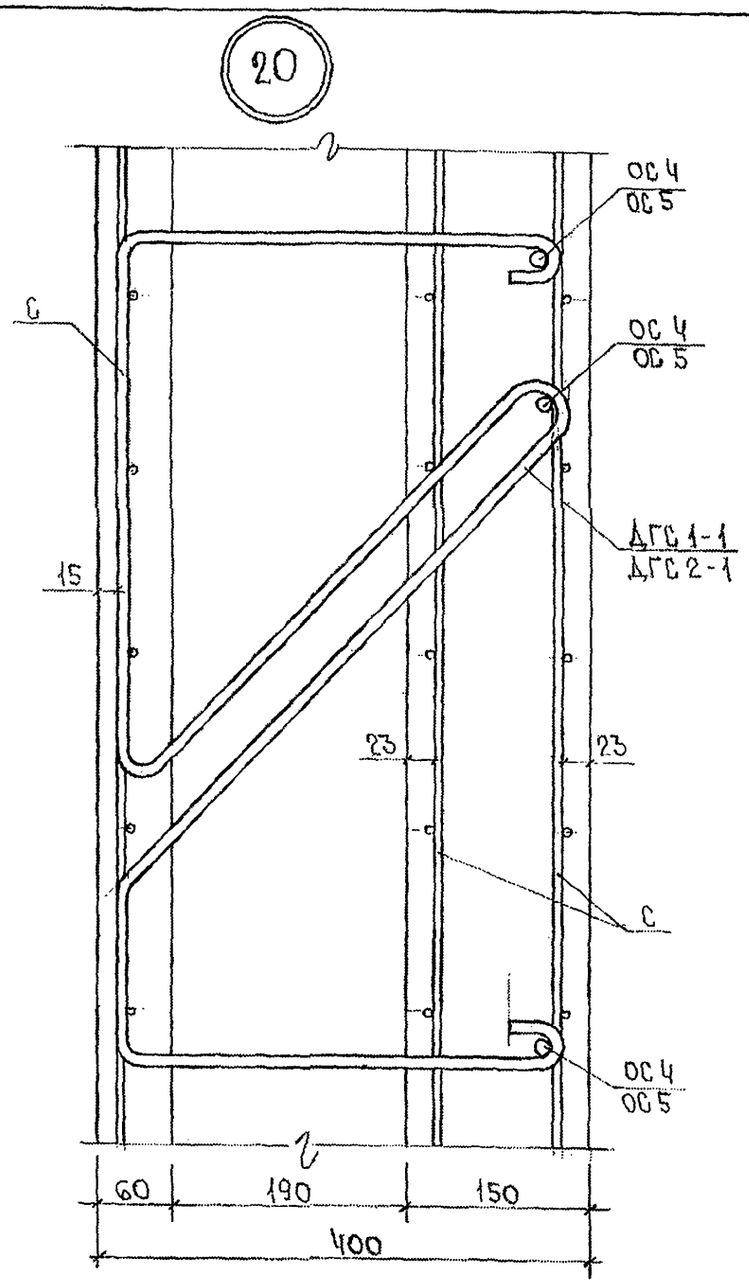
20
ОС 4
ОС 5
С
ОС 4
ОС 5
ДГС 1-1
ДГС 2-1
15
23
23
С
ОС 4
ОС 5
60
190
150
400

ОК-1; ОК-7; ОК-9; ОК-11

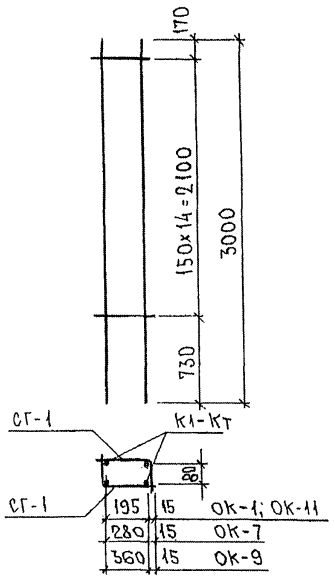

СГ-1; СГ-7; СГ-9; СГ-11

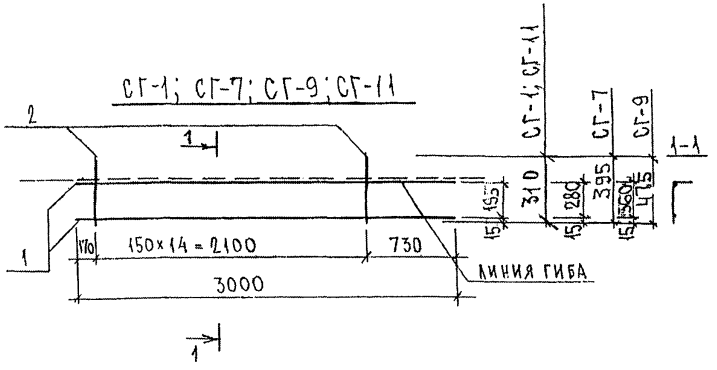

МАРКА	ПОЗ.	НАИМЕНОВАНИЕ		КОЛ. ШТ.	ОБОЗНАЧЕНИЕ	МАССА ПОЗИЦИИ КГ	МАССА ИЗДЕЛИЯ КГ
ОК-1		СГ-1	10,14 кг	2		20,28	20,28
СГ-1	1	⌀16AIII	ℓ=3000	2		9,47	10,14
	2	⌀5Bpī	ℓ=310	15		0,67	
ОК-7		СГ-7	10,32 кг	2		20,64	20,64
СГ-7	1	⌀16AIII	ℓ=3000	2		9,47	10,32
	2	⌀5Bpī	ℓ=395	15		0,85	
ОК-9		СГ-9	10,50 кг	2		21,00	21,00
СГ-9	1	⌀16AIII	ℓ=3000	2		9,47	10,50
	2	⌀5Bpī	ℓ=475	15		1,03	
ОК-11		СГ-11	6,00 кг	2		12,00	12,00
СГ-11	1	⌀12AIII	ℓ=3000	2		5,33	6,00
	2	⌀5Bpī	ℓ=310	15		0,67	

Арматура класса AI, AIII по ГОСТ 5781-82*.
Сварные соединения К1-Кт по ГОСТ 14098-91.

НАЧ.ОТД.	ВАНАГ		7РС 41 132
ГА.СПЕЦ.	БАСКО		
ГА.СПЕЦ.			
ЭАВ.ГР.	ТУРЕВИЧ		Объемный каркас. Сетки. Сборочный чертеж
РАЗРАБ.	ТЕЛЕСНИЦКАЯ		
ПРОВЕР.			
Н.КОНТР.			

СТАДИЯ	ЛИСТ	ЛИСТОВ
Р.	1	1

МНИИТЭП ОСК

ИНВ.№ ПОДЛ. | ПОДПИСЬ И ДАТА | ВЗАМ. ИНВ.№

ОК-3, ОК-19

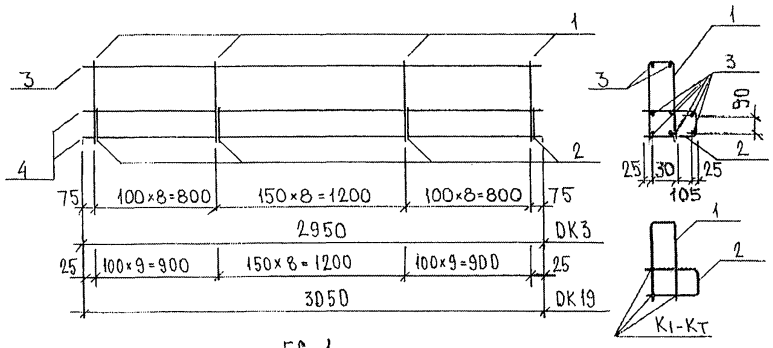

ГС-1

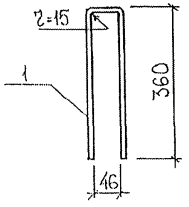

ГС-2

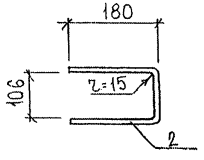

ГС-3

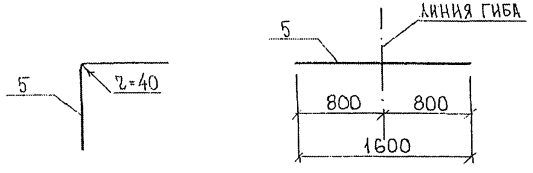

МАРКА	ПОЗ.	НАИМЕНОВАНИЕ	КОЛ. ШТ.	ОБОЗНАЧЕНИЕ	МАССА ПОЗИЦИИ, КГ	МАССА ИЗДЕЛИЯ, КГ
ОК-3	1	ГС-1 0.68кг	25		17.00	
	2	ГС-2 0.42кг	25		10.50	
	3	⌀12AIII ℓ=2950	8		20.96	
						48,46
ГС-1	1	⌀12AI ℓ=770	1		0.68	0.68
ГС-2	2	⌀12AI ℓ=470	1		0.42	0.42
ГС-3	5	⌀12AIII ℓ=1600	1		1.42	1.42
ОК19	1	ГС-1 0,68кг	27		18,36	
	2	ГС-2 0,42кг	27		11,34	
	3	⌀12AIII ℓ=3050	8		21,67	
						51,37

АРМАТУРА КЛАССА AI, AIII ПО ГОСТ 5781-82
СВАРНЫЕ СОЕДИНЕНИЯ К1-Кт ПО ГОСТ 14098-91

НАЧ.ОТД.	ВАНАГ		
ГА.СПЕЦ.	БАСКО		
ГА.СПЕЦ.			
ЗАВ.ГР.	ГУРЕВИЧ		
РАЗРАБ.	ЗАЙЦЕВА		
ПРОВЕР.			
Н.КОНТР.			

7РС41 132

ОБЪЕМНЫЙ КАРКАС. ГНУТЫЕ СТЕРЖНИ. СБОРОЧНЫЙ ЧЕРТЕЖ

СТАДИЯ	ЛИСТ	ЛИСТОВ
Р	1	1

МНИИТЭП ОСК

ИНВ.№ ПОДЛ. | ПОДПИСЬ И ДАТА | ВЗАМ. ИНВ.№

РИС. 1

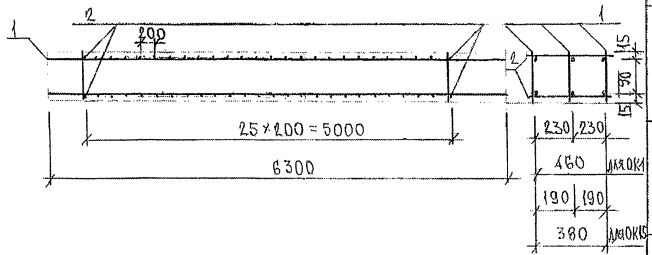

РИС. 2

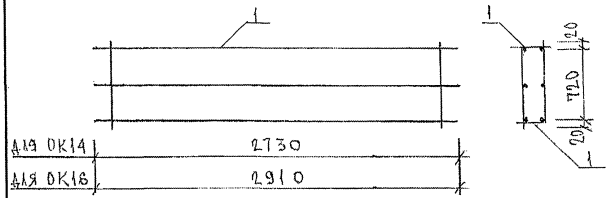

РИС. 3

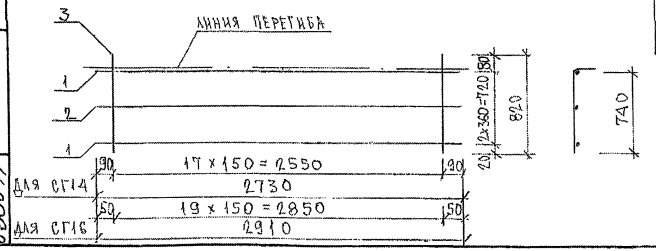

РИС.	МАРКА	ПОЗ.	НАИМЕНОВАНИЕ	КОЛ.	ОБОЗНАЧЕНИЕ	МАССА	МАССА
1	ОК4	1	КС4 20.57кг	3		61.71	
		2	ф6AI ℓ=500	52		5.77	67.48
	ОК15	1	КС4 20.57кг	3		61.71	
		2	ф6AI ℓ=420	52		4.85	66.56
2	ОК14	1	СГ14	2		14.74	
							14.74
	ОК16	1	СГ16	2		15.90	
							15.90
3	СГ14	1	ф12AIII ℓ=2730	2		4.85	
		2	ф5BpI ℓ=2730	1		0.39	
		3	ф5BpI ℓ=890	18		2.13	7.37
	СГ16	1	ф12AIII ℓ=2910	2		5.17	
		2	ф5BpI ℓ=2910	1		0.12	
		3	ф5BpI ℓ=820	20		2.36	7.65

АРМАТУРА КЛАССА AI ПО ГОСТ 5781-82
СВАРНЫЕ СОЕДИНЕНИЯ ПО ГОСТ 14098-91 (К1-КТ)

НАЧ.ОТД.	ВАНАГ	
ГА.СПЕЦ.	БАСКО	
ЗАВ.КР.	ТУРЕВИЧ	
РАЗРАБ.	ТУРЕВИЧ	
ПРОВЕР.	ВАНАГ	

УРС 41132

ОБЪЕМНЫЕ КАРКАСЫ СБОРОЧНЫЙ ЧЕРТЕЖ

СТАДИЯ	ЛИСТ	ЛИСТОВ
Р	1	1

МНИИТЭП ОСК

ИНВ.№ ПОДЛ. | ПОДПИСЬ И ДАТА | ВЗАМ.ИНВ.№

РИС.1

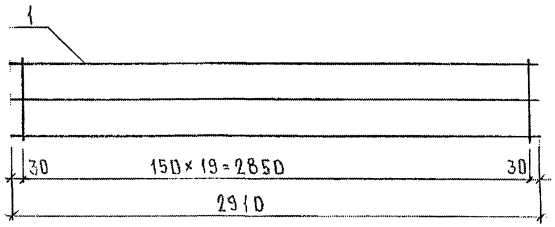

РИС.2

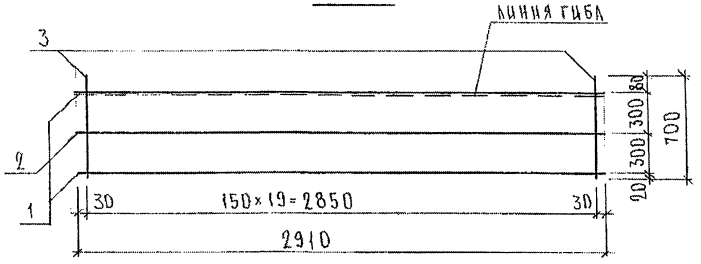

РИС.3

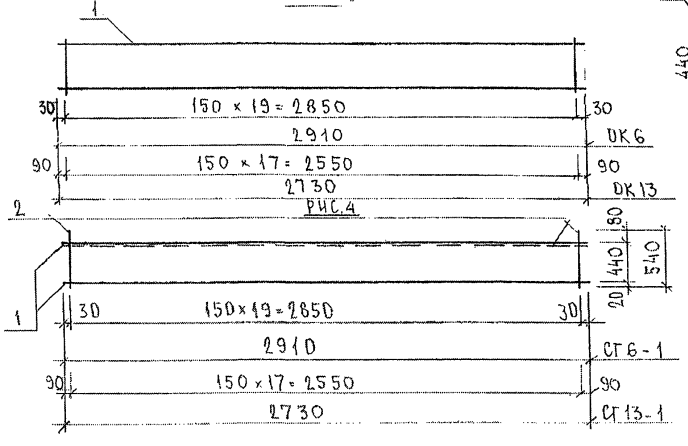

РИС.4

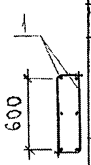

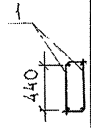

Рис	МАРКА	ПОЗ.	НАИМЕНОВАНИЕ		КОЛ. ШТ.	ОБОЗНАЧЕНИЕ	МАССА ПОЗИЦИИ, КГ	МАССА ИЗДЕЛИЯ, КГ
1	ОК-5	1	СГ-5-1		2		15,22	15,22
2	СГ-5-1	1	⌀ 12 A III	ℓ=2910	2		5,17	
		2	⌀ 5 Bp I	ℓ=2910	1		0,42	
		3	⌀ 5 Bp I	ℓ= 700	20		2,02	7,61
3	ОК-6	1	СГ-6-1		2		10,30	10,30
4	СГ-6-1	1	⌀ 10 A III	ℓ= 2910	2		3,59	
		2	⌀ 5 Bp I	ℓ= 540	20		1,56	5,15
3	ОК-13	1	СГ-13-1		2		9,54	9,54
4	СГ-13-1	1	⌀ 10 A III	ℓ= 2730	2		3,37	
		2	⌀ 5 Bp I	ℓ= 540	18		1,40	4,77

Арматура класса A III по ГОСТ 5781-82*, класса Bp I по ГОСТ 6727-80*
Сварные соединения К1-К7 по ГОСТ 14098-91

НАЧ. ОТД	ВАНАГ		
ГА. СПЕЦ.	БАСКО		
ГЛ. СПЕЦ.			
ЗАВ. ГР.	НИКОЛАЕВА		
РАЗРАБ.	ГЕЛЕСНИЦКАЯ		
ПРОВЕР.	ГУРЕВИЧ		
Н. КОНТР.			

ТРС 41132

Объемный каркас
Сборочный чертеж

СТАДИЯ	ЛИСТ	ЛИСТОВ
Р	1	1

МНИИТЭП
ОСК

ИНВ. № ПОДЛ. | ПОДПИСЬ И ДАТА | ВЗАМ. ИНВ. №

Рис.1

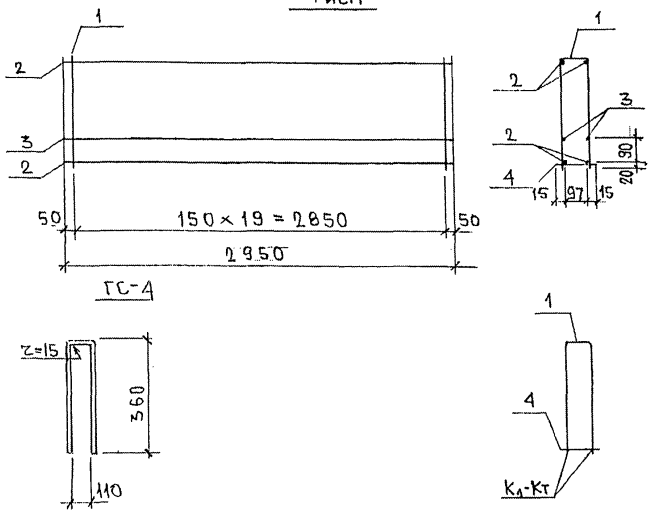

Рис.	Марка	Поз.	Наименование	Кол.	Обозначение	Масса	Масса
1	ОК-12	1	ГС-4 0,12	20		2,40	
		2	ф 12 A III ℓ=2950	4		10,48	
		3	ф 8 A III ℓ=2950	2		2,33	
		4	ф 5 Bp-I ℓ=130	20		0,37	15,58
	ГС-4	1	ф 5 Bp I ℓ=830	1		0,12	0,12

Арматура класса A-III по ГОСТ 5781-82; Bp-I - ГОСТ 6727-80
Сварные соединения К1-Кт по ГОСТ 14098-91

Нач.отд.	Ванаг		7РС 4113.
Гл.спец.	Баско		
Зав.гр.	Николаева		Объемный каркас гнутый стержень. Сборочный чертеж
Разраб.	Савельева		

Стадия	Лист	Листов
Р	1	1

МНИИТЭП ОСК

Инв.№ подл. | Подпись и дата | Взам. инв.№

Формат А3

ОК-17, ОК-18

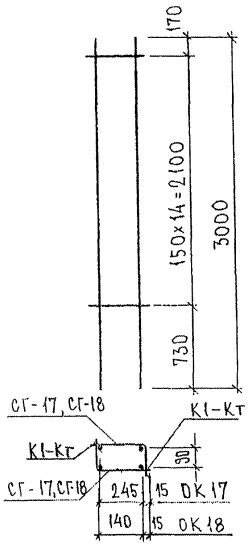

СГ-17, СГ-18

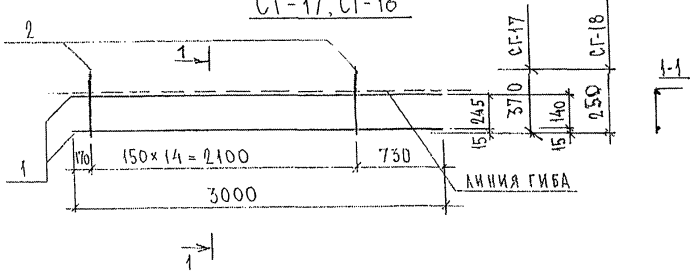

МАРКА	ПОЗ.	НАИМЕНОВАНИЕ	КОЛ. ШТ.	ОБОЗНАЧЕНИЕ	МАССА ПОЗИЦИИ КГ	МАССА ИЗДЕЛИЯ КГ
ОК-17		СГ-17 8,05кг	2		16.10	16,10
СГ-17	1	⌀ 14 А III ℓ = 3000	2		7,25	
	2	⌀ 5 ВрI ℓ = 370	15		0,80	8,05
ОК 18		СГ-18 10,01 кг	2		20,02	20,02
СГ-18	1	⌀ 16 А III ℓ = 3000	2		9,47	
	2	⌀ 5 ВрI ℓ = 250	15		0,54	10.01

Арматура класса АI, АIII по ГОСТ 5781-82.
Сварные соединения К1-Кт по ГОСТ 14098-91.

НАЧ. ОТД.	ВАНАГ		
ГЛ. СПЕЦ.	БАСКО		
ГЛ. СПЕЦ.			
ЗАВ. ГР.	ГУРЕВИЧ		
РАЗРАБ.	ТЕЛЕСНИЦКАЯ		
ПРОВЕР.			
Н. КОНТР.			

7РС41 132 ОК.С.СБ.

Объемный каркас. Сетки
Сборочный чертеж

СТАДИЯ	ЛИСТ	ЛИСТОВ
Р.	1	1

МНИИТЭП
ОСК

Инв. № подл. | Подпись и дата | Взам. инв. №

ОК 20; ОК 21; ОК-22

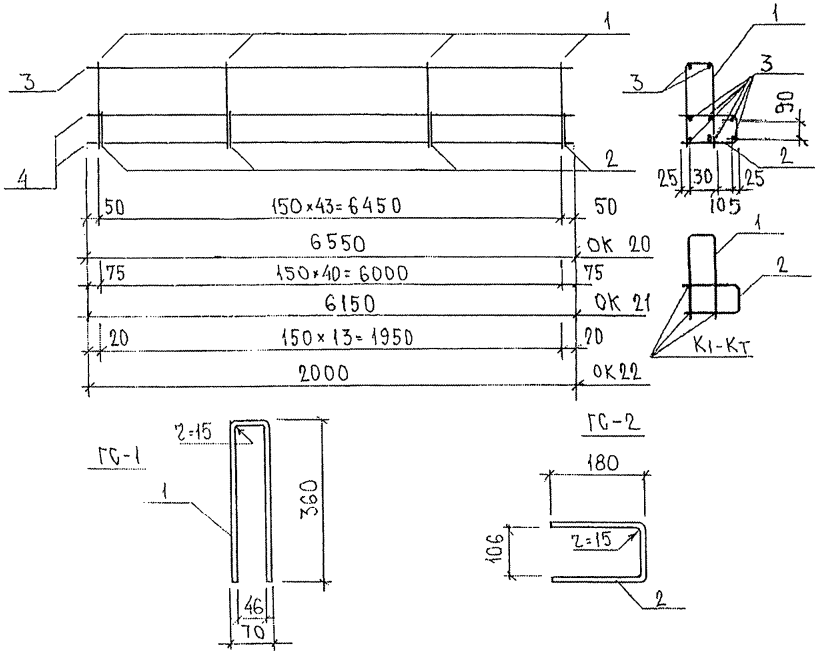

ОК-20И; ОК-21И

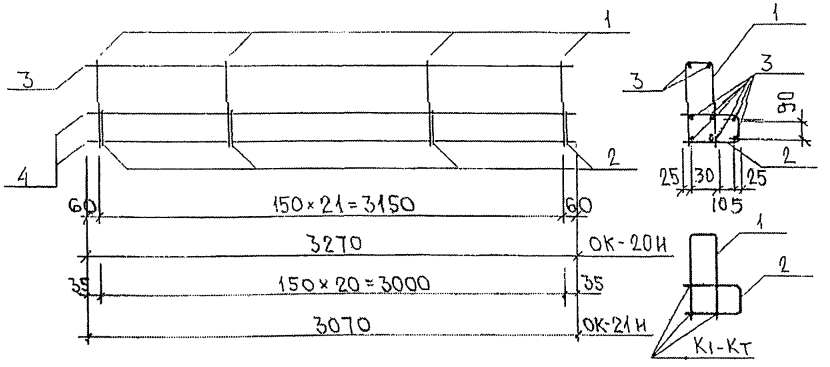

МАРКА	ПОЗ.	НАИМЕНОВАНИЕ	КОЛ. ШТ.	ОБОЗНАЧЕНИЕ	МАССА ПОЗИЦИИ, КГ	МАССА ИЗДЕЛИЯ, КГ
ОК-20	1	ГС-1 0.68кг	44		29,92	
	2	ГС-2 0.42кг	44		18,48	
	3	⌀12AIII ℓ= 6550	8		46.53	
						94,93
ГС-1	1	⌀12AI ℓ=770	1		0.68	0.68
ГС-2	2	⌀12AI ℓ=470	1		0.42	0.42
ОК-21	1	ГС-1 0,68кг	41		27,88	
	2	ГС-2 0,42кг	41		13,22	
	3	⌀12AIII ℓ=6150	8		43.69	
						88.79
ОК-22	1	ГС-1 0,68 кг	14		9,52	
	2	ГС-2 0,42кг	14		5,88	
	3	⌀12AIII ℓ=2000	8		14,21	
						29.61
ОК-20И	1	ГС-1 0,68 кг	22		14,96	
	2	ГС-2 0,42 кг	22		9,24	
	3	⌀12AIII ℓ=3270	8		23,23	47,43
ОК-21И	1	ГС-1 0,68кг	21		14,28	
	2	ГС-1 0,42кг	21		8,82	
	3	⌀12AIII ℓ=3070	8		21,81	44,91

АРМАТУРА КЛАССА AI, AIII ПО ГОСТ 5781-82*
СВАРНЫЕ СОЕДИНЕНИЯ К1-КТ ПО ГОСТ 14098-91

НАЧ.ОТД.	ВАНАГ		
ГА.СПЕЦ.	БАСКО		
ГА.СПЕЦ.			
ЗАВ.ГР.	НИКОЛАЕВА		
РАЗРАБ.	ЗАЙЦЕВА		
ПРОВЕР.			
Н.КОНТР.			

7РС41132

ОБЪЕМНЫЙ КАРКАС
ГНУТЫЕ СТЕРЖНИ
СБОРОЧНЫЙ ЧЕРТЕЖ

СТАДИЯ	ЛИСТ	ЛИСТОВ
Р	1	1

МНИИТЭП
ОСК

ИНВ.№ ПОДЛ. | ПОДПИСЬ И ДАТА | ВЗАМ.ИНВ.№

ОК-23

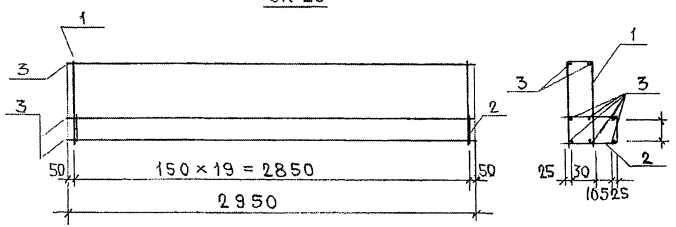

ГС-1

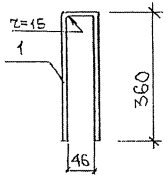

ГС-2

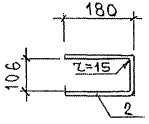

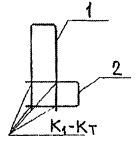

ОК38

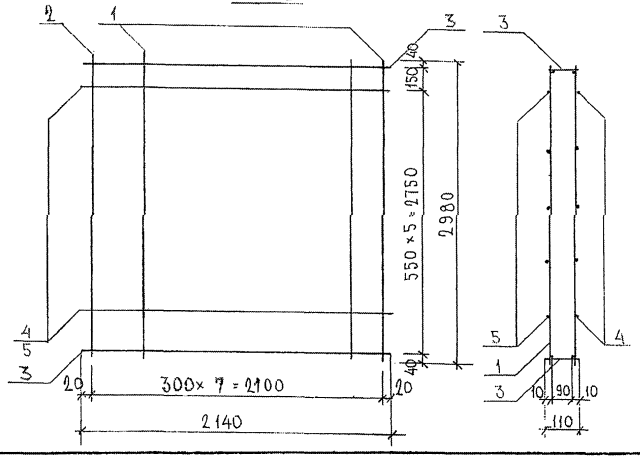

Марка	поз.	Наименование		кол.	Обозначение	Масса	Масса
ОК-23		ГС-1	0,68кг	20		13,60	
	2	ГС-2	0,42кг	20		8,40	
	3	ф12 AIII	ℓ=2950	8		20,96	42,96
ГС-1	1	ф12 AI	ℓ=750	1		0,68	0,68
ГС-2	2	ф12 AI	ℓ=450	1		0,42	0,42
ОК38	1	К3-1	5,56 кг	7		38,92	
	2	К3-2	3,94 кг	1		3,94	
	3	К104	0,79	2		1,58	
	4	∅ 8 AIII	ℓ = 2140	5		4,23	
	5	∅ 10 AIII	ℓ = 2140	5		6,60	55,27

Арматура класса А-I ; А-III по ГОСТ 5781-82
Сварные соединения К1-Кт по ГОСТ 14098-91

Нач.отд.	Ванаг	
Гл.спец.	Баско	
Разраб.	Савельева	

7 РС 41 132

Объемный каркас

Сборочный чертеж

Стадия	Лист	Листов
Р	1	1

МНИИТЭП ОСК

Инв.№ подл. | Подпись и дата | Взам. инв. №

ОК33, ОК34, ОК35

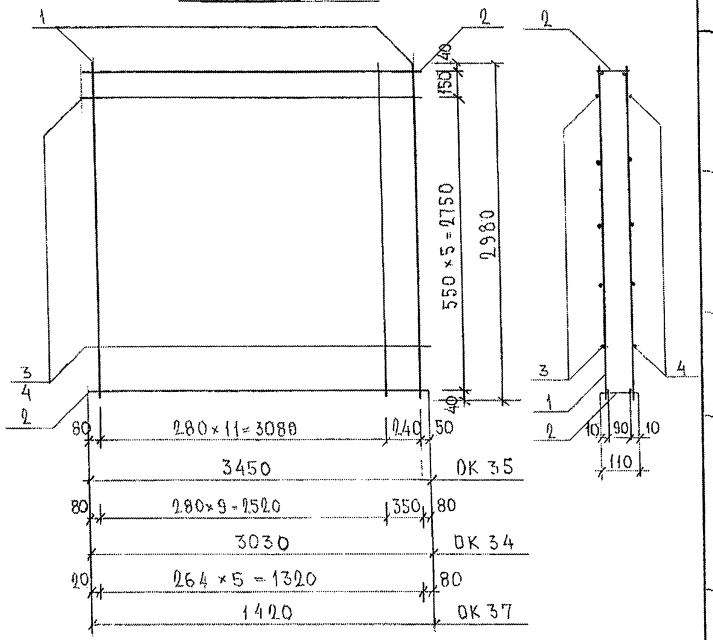

ОК 36

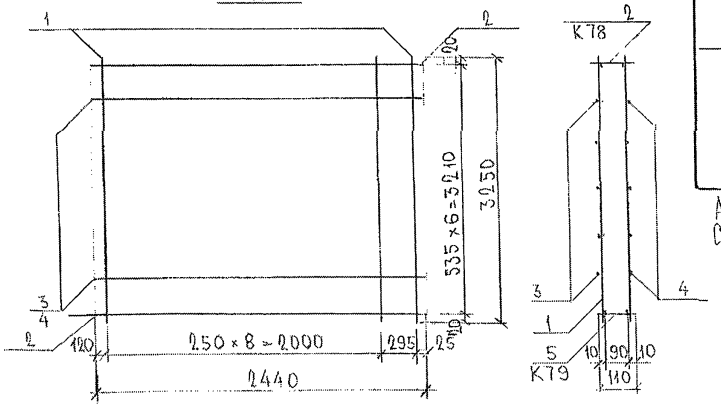

МАРКА	ПОЗ.	НАИМЕНОВАНИЕ	КОЛ. ШТ.	ОБОЗНАЧЕНИЕ	МАССА ПОЗИЦИИ, КГ	МАССА ИЗДЕЛИЯ, КГ
ОК 35	1	К3 И 5,56 КГ	13		72,28	
	2	К 101 2,96 КГ	2		5,92	
	3	⌀ 10 A III ℓ = 3450	5		10,64	
	4	⌀ 8 A III ℓ = 3450	5		6,81	95,65
ОК 34	1	К3 И 5,56 КГ	11		61,16	
	2	К 102 2,60 КГ	2		5,20	
	3	⌀ 10 A III ℓ = 3030	5		9,35	
	4	⌀ 8 A III ℓ = 3030	5		5,98	81,69
ОК 36	1	К3 И 5,56 КГ	10		55,60	
	2	К78 3,19 КГ	1		3,19	
	5	К79 3,40 КГ	1		3,40	
	3	⌀ 10 A III ℓ = 2440	5		7,53	
	4	⌀ 8 A III ℓ = 2440	5		4,82	74,54
ОК 37	1	К3 И 5,56	5		27,80	
	2	К 103 1,26	2		2,52	
	3	⌀ 10 A III ℓ = 1420	5		4,38	
	4	⌀ 8 A III ℓ = 1420	5		2,80	37,50

Арматура класса A III по ГОСТ 5781-82*, класса Bp I по 6727-80*
Сварные соединения К1-К7 по ГОСТ 14098-91

НАЧ. ОТД.	БАНАГ		ТРС 41 139
ГЛ. СПЕЦ.	БАСКО		
ГЛ. СПЕЦ.			
ЗАВ. ГР.			
РАЗРАБ.	КОМИССАРОВА		Каркасы сборочный чертеж
ПРОВЕР.			
Н. КОНТР.			

СТАДИЯ	ЛИСТ	ЛИСТОВ
Р	1	1

МНИИТЭП ОСК

ИНВ. № ПОДЛ. | ПОДПИСЬ И ДАТА | ВЗАМ. ИНВ. №

Рис 1

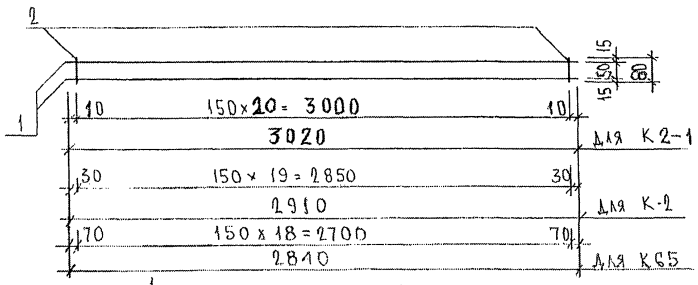

Рис. 2

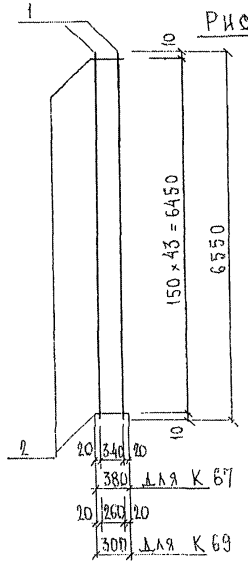

Рис. 3

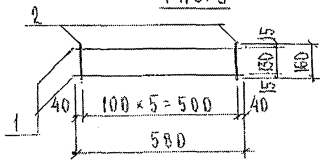

РИС	МАРКА	ПОЗ.	НАИМЕНОВАНИЕ	КОЛ. ШТ.	ОБОЗНАЧЕНИЕ	МАССА ПОЗИЦИИ КГ	МАССА ИЗДЕЛИЯ КГ
1	К2-1	1	⌀ 12 AIII ℓ= 3020	2		5,36	5,60
		2	⌀ 5 BpI ℓ= 80	21		0,24	
	К-2	1	⌀ 12 AIII ℓ = 2910	2		5,17	5,40
		2	⌀ 5 BpI ℓ= 80	20		0,23	
2	К-67	1	⌀ 12 AIII ℓ=6550	2		11.63	14.04
		2	⌀ 5 BpI ℓ = 380	44		2.41	
	К-69	1	⌀12 AIII ℓ =6550	2		11.63	13.53
		2	⌀ 5 BpI ℓ= 300	44		1.90	
1	К65	1	⌀ 12 AIII ℓ = 2840	2		5.04	5.26
		2	⌀ 5 BpI ℓ = 80	19		0.22	
3	К50	1	⌀ 8 AIII ℓ = 580	2		0.46	0.60
		2	⌀ 5 BpI ℓ = 160	6		0.14	

Арматура класса AIII по ГОСТ 5781-82*, класса BpI по ГОСТ 6727-80*
Сварные соединения К1-К7 по ГОСТ 14098-91.

НАЧ.ОТД	ВАНАГ		УРС41 132
ГЛ.СПЕЦ.	БАСКО		
ГЛ.СПЕЦ.			
ЗАВ.ГР.	ГУРЕВИЧ		Каркасы. Сборочный чертеж
РАЗРАБ.	ГЕЛЕСНИЦКАЯ		
ПРОВЕР.	НИКОЛАЕВА		
Н.КОНТР.			

СТАДИЯ	ЛИСТ	ЛИСТОВ
Р	1	1

МНИИТЭП ОСК

Инв. № подл. | Подпись и дата | Взам. инв. №

К3, К3-1; К3И

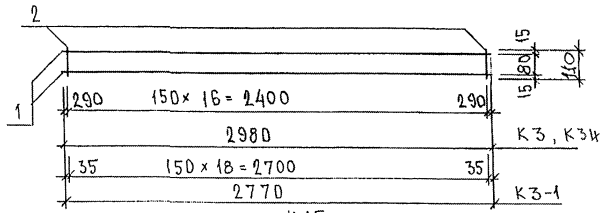

К15

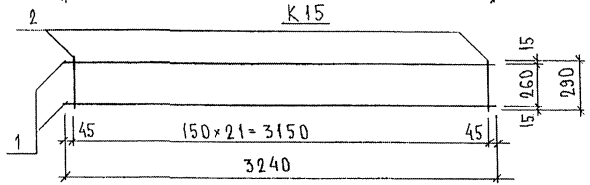

К16

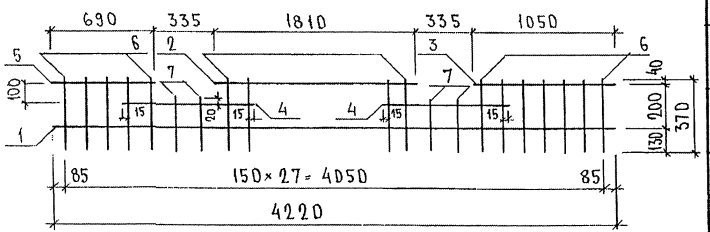

К17, К18, К19

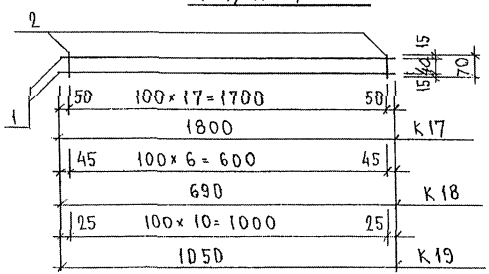

Марка	Поз.	Наименование	Кол.	Обозначение	Масса	Масса
К3	1	⌀ 10 А III ℓ = 2980	2		3,68	3,95
	2	⌀ 5 Вр I ℓ = 110	17		0,27	
К15	1	⌀ 10 А III ℓ = 3240	2		4,00	4,92
	2	⌀ 5 Вр I ℓ = 290	22		0,92	
К16	1	⌀ 6 А III ℓ = 4220	1		0,94	4,26
	2	⌀ 6 А III ℓ = 1810	1		0,40	
	3	⌀ 6 А III ℓ = 1050	1		0,23	
	4	⌀ 6 А III ℓ = 780	2		0,35	
	5	⌀ 6 А III ℓ = 690	1		0,15	
	6	⌀ 6 А III ℓ = 370	24		1,97	
	7	⌀ 6 А III ℓ = 250	4		0,22	
К17	1	⌀ 6 А III ℓ = 1800	2		0,80	0,98
	2	⌀ 5 Вр I ℓ = 70	18		0,18	
К18	1	⌀ 6 А III ℓ = 690	2		0,31	0,38
	2	⌀ 5 Вр I ℓ = 70	7		0,07	
К19	1	⌀ 6 А III ℓ = 1050	2		0,47	0,58
	2	⌀ 5 Вр I ℓ = 70	11		0,11	
К3-1	1	⌀ 12 А III ℓ = 2770	2		4,92	5,22
	2	⌀ 5 Вр I ℓ = 110	19		0,30	
К3И	1	⌀ 12 А III ℓ = 2980	2		5,29	5,56
	2	⌀ 5 Вр I ℓ = 110	17		0,27	

Арматура класса А III по ГОСТ 5781-82*, класса Вр I по ГОСТ 6727-80*
Сварные соединения К1-К7 по ГОСТ 14098-91

Нач. отд.	Ванаг	
Гл. спец.	Баско	
Зав. гр.	Николаева	
Разработ.	Телесницкая	
Проверил	Ванаг	

7РС 41132

Каркасы
Сборочный чертеж

Стадия	Лист	Листов
Р	1	1

МНИИТЭП
ОСК

Инв. № подл. | Подпись и дата | Взам. инв. №
РЗ82 К

Формат А3

К 5; К5-1

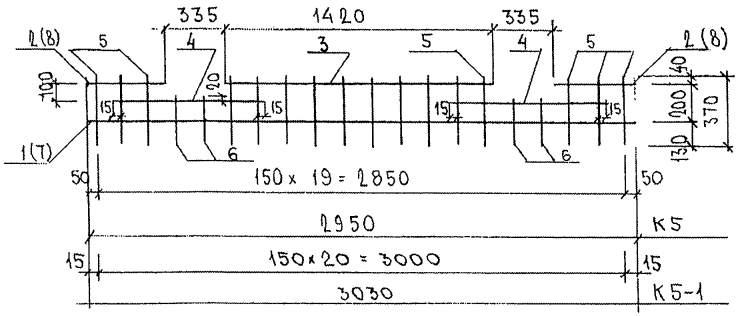

К-6; К-7

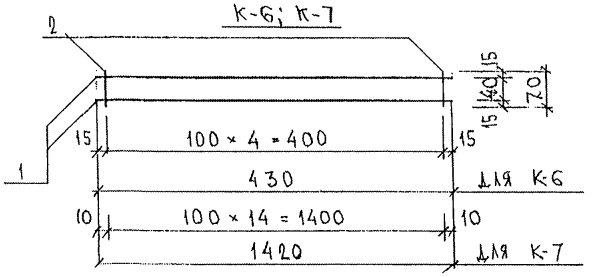

К8

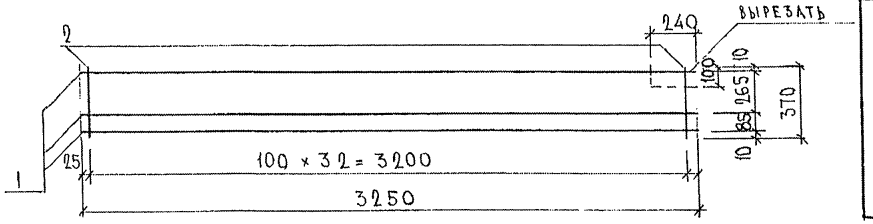

МАРКА	ПОЗ.	НАИМЕНОВАНИЕ	КОЛ. ШТ.	ОБОЗНАЧЕНИЕ	МАССА ПОЗИЦИИ КГ	МАССА ИЗДЕЛИЯ КГ
К5	1	Ø6AIII ℓ = 2950	1		0,65	
	2	Ø6AIII ℓ = 430	2		0,19	
	3	Ø6AIII ℓ = 1420	1		0,32	
	4	Ø6AIII ℓ = 780	2		0,35	
	5	Ø6AIII ℓ = 370	16		1,31	
	6	Ø6AIII ℓ = 250	4		0,22	3,04
К6	1	Ø6AIII ℓ = 430	2		0,19	
	2	Ø5BpI ℓ = 70	5		0,05	0,24
К7	1	Ø6AIII ℓ = 1420	2		0,63	
	2	Ø5BpI ℓ = 70	15		0,15	0,78
К8	1	Ø6AIII ℓ = 3250	3		2,16	
	2	Ø5BpI ℓ = 370	33		1,76	3,92
К5-1	7	ФбAIII ℓ = 3030	1		0,67	
	8	ФбAIII ℓ = 470	2		0,21	
	3	ФбAIII ℓ = 1420	1		0,32	
	4	ФбAIII ℓ = 780	2		0,35	
	5	ФбAIII ℓ = 370	17		1,40	
	6	ФбAIII ℓ = 250	4		0,22	3,17

Арматура класса AIII по ГОСТ 5781-82*, BpI по ГОСТ 6727-80*
Сварные соединения К1-К7 по ГОСТ 14098-91

НАЧ. ОТД	ВАНАГ		
ГА. СПЕЦ	БАСКО		
ГА. СПЕЦ			
ЗАВ. ГР.	НИКОЛАЕВА		
РАЗРАБ.	КОМИССАРОВА		
ПРОВЕР.	ВАНАГ		
Н. КОНТР.			

ТРС 41132.

Каркасы
Сборочный чертеж

СТАДИЯ	ЛИСТ	ЛИСТОВ
Р	1	1

МНИИТЭП
ОСК

ИНВ. № ПОДЛ.	ПОДПИСЬ И ДАТА	ВЗАМ. ИНВ. №
23384		

К9

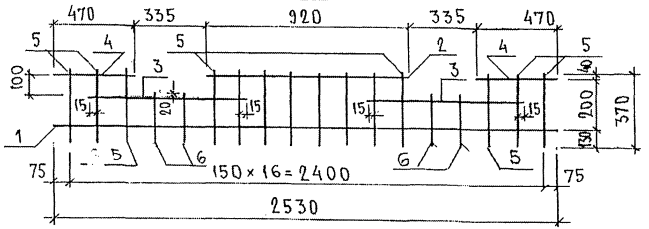

К10, К11, К25

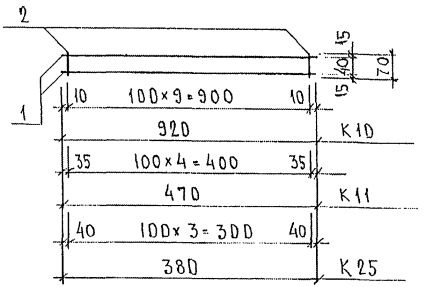

Марка	Поз.	Наименование	Кол.	Обозначение	Масса	Масса
К9	1	⌀ 6 А III ℓ = 2530	1		0,56	
	2	⌀ 6 А III ℓ = 920	1		0,20	
	3	⌀ 6 А III ℓ = 780	2		0,35	
	4	⌀ 6 А III ℓ = 470	2		0,21	
	5	⌀ 6 А III ℓ = 370	14		1,15	
	6	⌀ 6 А III ℓ = 250	4		0,22	
						2,69
К10	1	⌀ 6 А III ℓ = 920	2		0,41	
	2	⌀ 6 А III ℓ = 70	10		0,16	0,57
К11	1	⌀ 6 А III ℓ = 470	2		0,21	
	2	⌀ 6 А III ℓ = 70	5		0,08	0,29
К25	1	⌀ 6 А III ℓ = 380	2		0,17	
	2	⌀ 6 А III ℓ = 70	4		0,06	0,23

Арматура класса А III по ГОСТ 5781-82
Сварные соединения К1-К7 по ГОСТ 14098-91

Нач.отд.	Ванаг		
Гл.спец.	Баско		
Зав.гр.	Николаева		
Разраб.	Телесницкая		
Провер.	Ванаг		

7РС41132

Каркасы
Сборочный чертеж

Стадия	Лист	Листов
Р.		

МНИИТЭП
ОСК

Инв.№ подл. | Подпись и дата | Взам.инв.№

Формат А3

К20

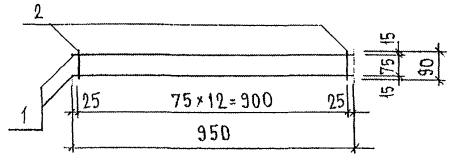

К21

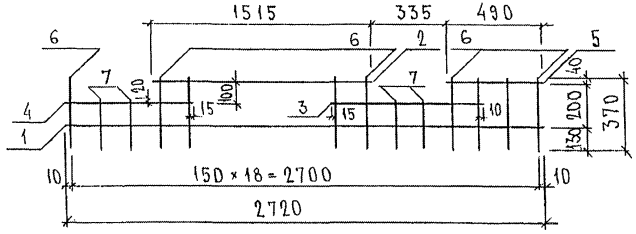

К22, К23, К27

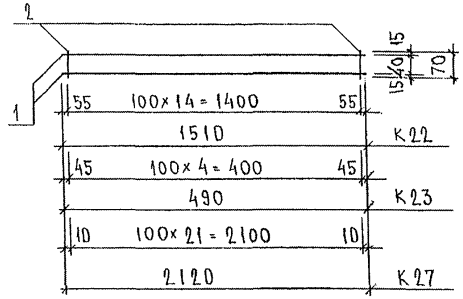

МАРКА	ПОЗ.	НАИМЕНОВАНИЕ	КОЛ. ШТ.	ОБОЗНАЧЕНИЕ	МАССА ПОЗИЦИИ КГ	МАССА ИЗДЕЛИЯ КГ
К20	1	⌀ 10 А III ℓ= 950	2		1,17	
	2	⌀ 10 А III ℓ= 90	13		0,72	1,89
К21	1	⌀ 6 А III ℓ= 2870	1		0,64	
	2	⌀ 6 А III ℓ= 1515	1		0,34	
	3	⌀ 6 А III ℓ= 775	1		0,17	
	4	⌀ 6 А III ℓ= 625	1		0,14	
	5	⌀ 6 А III ℓ= 490	1		0,11	
	6	⌀ 6 А III ℓ= 370	15		1,23	
	7	⌀ 6 А III ℓ= 250	4		0,22	2,85
К22	1	⌀ 6 А III ℓ= 1510	2		0,67	
	2	⌀ 6 А III ℓ= 70	15		0,23	0,90
К23	1	⌀ 6 А III ℓ= 490	2		0,22	
	2	⌀ 6 А III ℓ= 70	5		0,08	0,30
К27	1	⌀ 6 А III ℓ= 2120	2		0,94	
	2	⌀ 6 А III ℓ= 70	22		0,34	1,28

НАЧ. ОТД.	ВАНАГ		
ГА. СПЕЦ.	БАСКО		
ГА. СПЕЦ.			
ЗАВ. ГР.	НИКОЛАЕВА		
РАЗРАБ.	ТЕЛЕСНИЦКАЯ		
ПРОВЕР.	ВАНАГ		
Н. КОНТР.			

7РС 4113.2

Каркасы
Сборочный чертеж

СТАДИЯ	ЛИСТ	ЛИСТОВ
Р.	1	1

МНИИТЭП
ОСК

Инв. № подл. | Подпись и дата | Взам. инв. №
350 84

Рис. 1

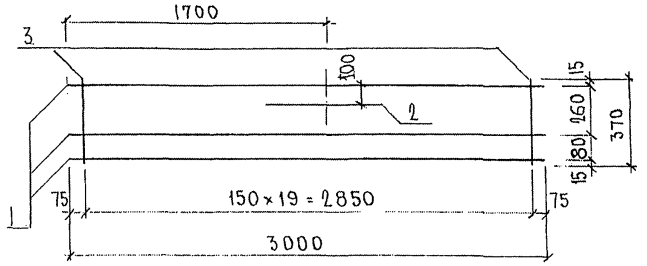

Рис. 2

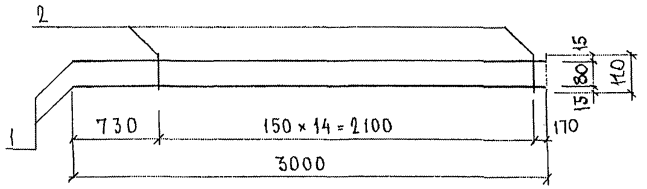

Рис. 3

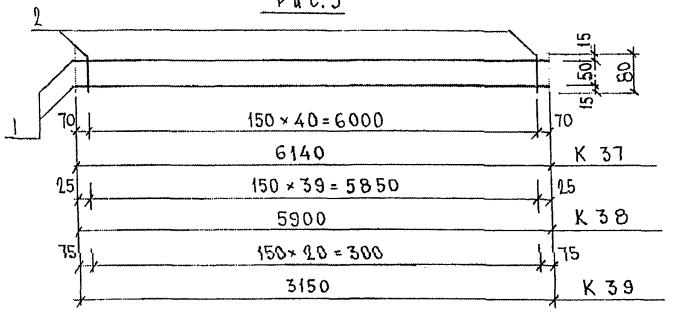

Рис.	Марка	Поз.	Наименование	Кол. шт.	Обозначение	Масса позиции кг	Масса изделия кг
1	К35	1	ф16 AIII ℓ = 3000	3		14.20	
		2	ф16 AIII ℓ = 700	1		1.10	
		3	ф5 Вр I ℓ = 370	20		1.07	16,37
2	К36	1	ф16 AIII ℓ = 3000	2		9.47	
		2	ф5 Вр I ℓ = 110	15		0.24	9.71
3	К37	1	ф12 AIII ℓ = 6140	2		10.90	
		2	ф5 Вр I ℓ = 80	41		0.47	11.37
	К38	1	ф12 AIII ℓ = 5900	2		10.48	
		2	ф5 Вр I ℓ = 80	40		0.46	10.94
	К39	1	ф12 AIII ℓ = 3150	2		5.59	
		2	ф5 Вр I ℓ = 80	21		0.24	5.83

Сталь арматурная класса AIII по ГОСТ 5781-82*, Вр I по ГОСТ 6727-80*.
Сварные соединения К1–К7 по ГОСТ 14098-91.

Нач. отд.	Ванаг		
Гл. спец.	Баско		
Гл. спец.			
Зав. гр.	Гуревич		
Разраб.	Комиссаров		
Провер.	Николаева		
Н. контр.			

7РС 41 132

Каркасы
Сборочный чертеж

Стадия	Лист	Листов
Р	1	1

МНИИТЭП
ОСК

Инв. № подл. | Подпись и дата | Взам. инв. №

РИС. 1

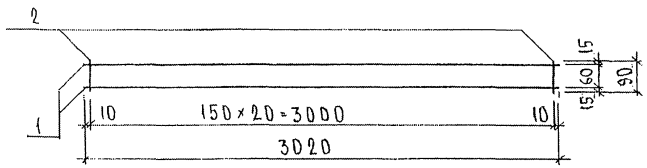

РИС. 2

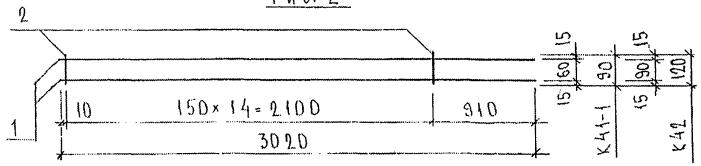

РИС. 3

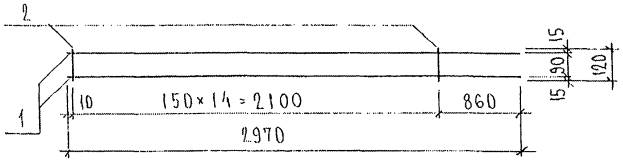

РИС. 4

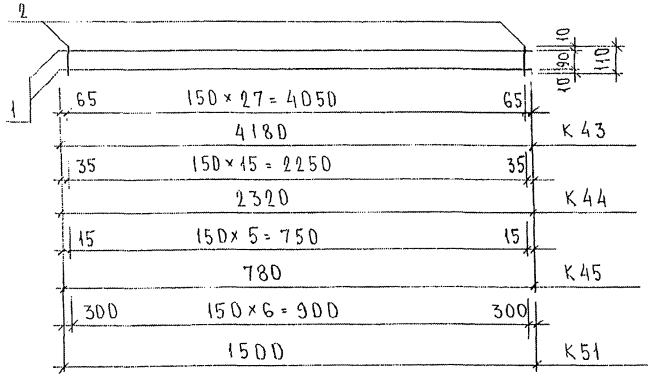

РИС.	МАРКА	ПОЗ.	НАИМЕНОВАНИЕ	КОЛ. ШТ.	ОБОЗНАЧЕНИЕ	МАССА ПОЗИЦИИ КГ	МАССА ИЗДЕЛИЯ КГ
1	К41	1	⌀ 12 А III ℓ= 3020	2		5,36	
		2	⌀ 5 Вр I ℓ= 90	21		0,27	5,63
2	К41-1	1	⌀ 12 А III ℓ= 3020	2		5,36	
		2	⌀ 5 Вр I ℓ= 90	15		0,19	5,55
	К42	1	⌀ 12 А III ℓ= 3020	2		5,36	
		2	⌀ 5 Вр I ℓ= 120	15		0,26	5,62
3	К42-1	1	⌀ 12 А III ℓ= 2970	2		5,27	
		2	⌀ 5 Вр I ℓ= 120	15		0,26	5,53
1	К43	1	⌀ 8 А III ℓ= 4180	2		3,30	
		2	⌀ 5 Вр I ℓ= 110	28		0,44	3,74
	К44	1	⌀ 8 А III ℓ= 2320	2		1,83	
		2	⌀ 5 Вр I ℓ= 110	16		0,25	2,08
	К45	1	⌀ 8 А III ℓ= 780	2		0,62	
		2	⌀ 5 Вр I ℓ= 110	6		0,10	0,72
	К51	1	⌀ 8 А III ℓ= 1500	2		1,19	
		2	⌀ 5 Вр I ℓ= 110	7		0,11	1,30

НАЧ. ОТД.	ВАНАГ		
ГА. СПЕЦ.	БАСКО		
ГА. СПЕЦ.			
ЗАВ. ГР.	ГУРЕВИЧ		
РАЗРАБ.	ТЕЛЕСНИЦКАЯ		
ПРОВЕР.	НИКОЛАЕВА		
Н. КОНТР.			

ТРС 41132

КАРКАСЫ
СБОРОЧНЫЙ ЧЕРТЕЖ

СТАДИЯ	ЛИСТ	ЛИСТОВ
Р	1	1

МНИИТЭП
ОСК

ИНВ. № ПОДЛ. | ПОДПИСЬ И ДАТА | ВЗАМ. ИНВ. №

К52

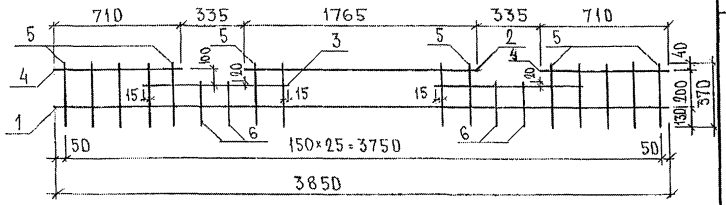

К53

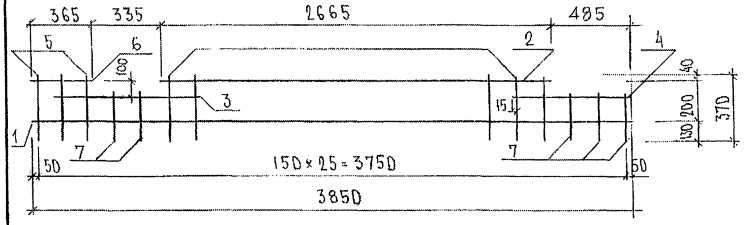

К54, К96

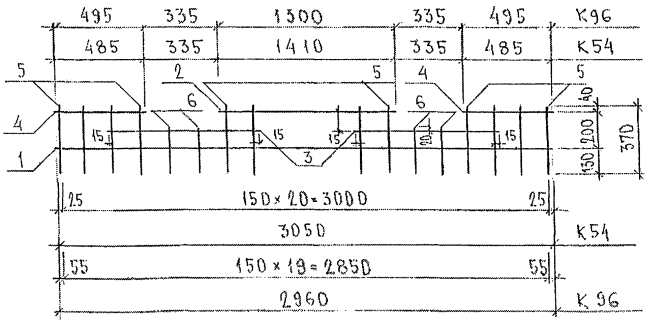

МАРКА	ПОЗ.	НАИМЕНОВАНИЕ	КОЛ ШТ.	ОБОЗНАЧЕНИЕ	МАССА ПОЗИЦИИ КГ	МАССА ИЗДЕЛИЯ КГ
К52	1	⌀6 А III ℓ=3850	1		0,85	
	2	⌀6 А III ℓ=1765	1		0,39	
	3	⌀6 А III ℓ=780	2		0,35	
	4	⌀6 А III ℓ=710	2		0,31	
	5	⌀6 А III ℓ=370	22		1,81	
	6	⌀6 А III ℓ=250	4		0,22	3,93
К53	1	⌀6 А III ℓ=3850	1		0,85	
	2	⌀6 А III ℓ=2665	1		0,59	
	3	⌀6 А III ℓ=780	1		0,17	
	4	⌀6 А III ℓ=615	1		0,14	
	5	⌀6 А III ℓ=370	21		1,72	
	6	⌀6 А III ℓ=365	1		0,08	
	7	⌀6 А III ℓ=250	5		0,28	3,83
К54	1	⌀6 А III ℓ=3050	1		0,68	
	2	⌀6 А III ℓ=1410	1		0,31	
	3	⌀6 А III ℓ=780	2		0,35	
	4	⌀6 А III ℓ=485	2		0,21	
	5	⌀6 А III ℓ=370	17		1,40	
	6	⌀6 А III ℓ=250	4		0,22	3,17
К96	1	⌀6 А III ℓ=2960	1		0,66	
	2	⌀6 А III ℓ=1300	1		0,29	
	3	⌀6 А III ℓ=780	2		0,35	
	4	⌀6 А III ℓ=495	2		0,22	
	5	⌀6 А III ℓ=370	16		1,31	
	6	⌀6 А III ℓ=250	4		0,22	3,05

НАЧ. ОТД.	ВАНАГ		
ГЛ. СПЕЦ.	БАСКО		
ГЛ. СПЕЦ.			
ЗАВ. ГР.	ТУРЕВИЧ		
РАЗРАБ.	ТЕЛЕСНИЦКАЯ		
ПРОВЕР.	ВАНАГ		
Н. КОНТР.			

ТРС 41132

Каркасы
Сборочный чертеж

СТАДИЯ	ЛИСТ	ЛИСТОВ
Р	1	1

МНИИТЭП
ОСК

ИНВ. № ПОДЛ. | ПОДПИСЬ И ДАТА | ВЗАМ. ИНВ. №

РИС. 1

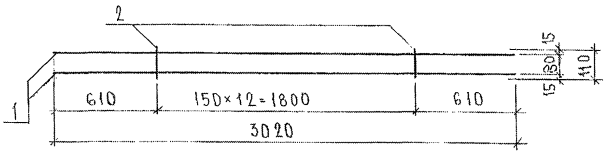

РИС. 2

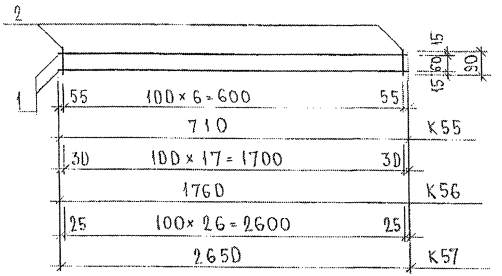

РИС. 3

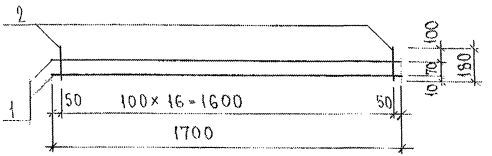

РИС. 4

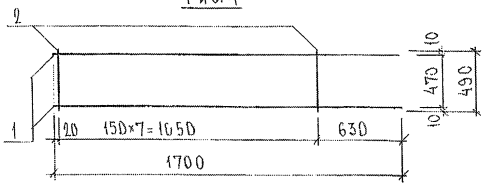

Рис.	Марка	Поз.	Наименование	Кол.	Обозначение	Масса	Масса
1	К3-2	1	⌀ 10 А III ℓ = 3020	2		3,73	
		2	⌀ 5 Вр I ℓ = 110	13		0,21	3,94
2	К55	1	⌀ 6 А III ℓ = 710	2		0,31	
		2	⌀ 6 А III ℓ = 90	3		0,06	0,37
	К56	1	⌀ 6 А III ℓ = 1760	2		0,78	
		2	⌀ 6 А III ℓ = 90	18		0,36	1,14
	К57	1	⌀ 6 А III ℓ = 2650	2		1,18	
		2	⌀ 6 А III ℓ = 90	27		0,54	1,72
3	К58	1	⌀ 8 А III ℓ = 1700	2		1,34	
		2	⌀ 5 Вр I ℓ = 180	17		0,44	1,78
4	К71	1	⌀ 12 А III ℓ = 1700	2		3,02	
		2	⌀ 5 Вр I ℓ = 490	8		0,56	3,58

Нач. отд.	В.А. Нагг		
Гл. спец.	Б.С.К.Д.		
Зав. гр.	Гуревич		
Разраб.	Телесницкая		
Провер.	В.Нагг		

7РС 41132

Каркасы
Сборочный чертеж

Стадия	Лист	Листов
Р	1	1

МНИИТЭП
ОСК

Инв. № подл. | Подпись и дата | Взам. инв. №

Формат А3

РИС. 1

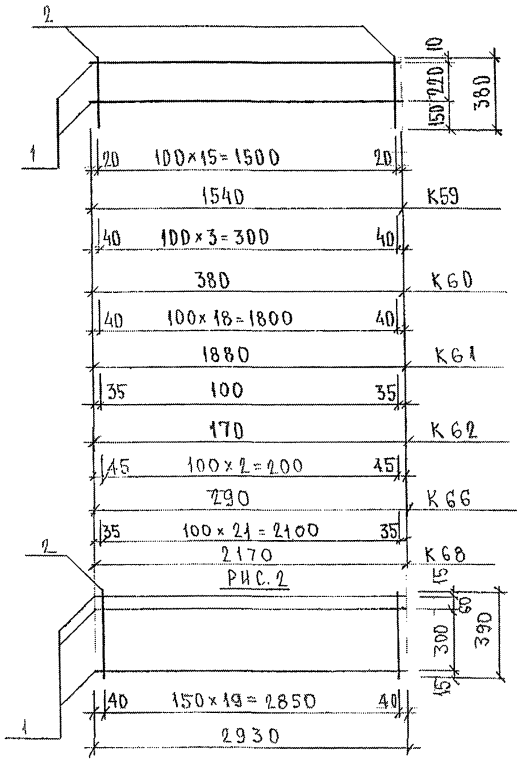

РИС. 3

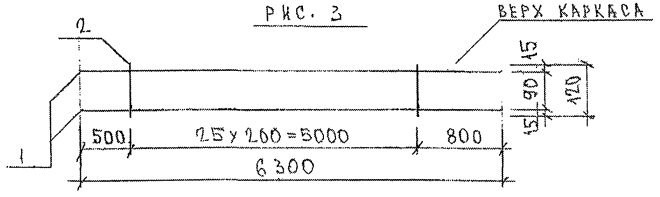

РИС.	МАРКА	ПОЗ.	НАИМЕНОВАНИЕ	КОЛ. ШТ.	ОБОЗНАЧЕНИЕ	МАССА ПОЗИЦИИ КГ	МАССА ИЗДЕЛИЯ, КГ
1	К59	1	⌀ 6 А III ℓ = 1540	2		0,68	
		2	⌀ 6 А III ℓ = 380	16		1,35	2,03
	К60	1	⌀ 6 А III ℓ = 380	2		0,17	
		2	⌀ 6 А III ℓ = 380	4		0,34	0,51
	К61	1	⌀ 6 А III ℓ = 1880	2		0,83	
		2	⌀ 6 А III ℓ = 380	19		1,60	2,43
	К62	1	⌀ 6 А III ℓ = 170	2		0,07	
		2	⌀ 6 А III ℓ = 380	2		0,17	0,24
	К66	1	⌀ 6 А III ℓ = 290	2		0,13	
		2	⌀ 6 А III ℓ = 380	3		0,25	0,38
2	К63	1	⌀ 12 А III ℓ = 2930	3		7,80	
		2	⌀ 5 Вр I ℓ = 390	20		1,12	8,92
3	К64	1	⌀ 16 А III ℓ = 6300	2		19,88	
		2	⌀ 6 А I ℓ = 120	26		0,69	20,57
1	К68	1	⌀ 6 А III ℓ = 2170	2		0,96	
		2	⌀ 6 А III ℓ = 380	22		1,85	2,81

Арматура класса А III по ГОСТ 5781-82*.
Сварные соединения К1-К7 по ГОСТ 14098-91.

НАЧ. ОТД.	ВАНАГ		7РС 41132.
ГЛ. СПЕЦ.	БАСКО		
ГЛ. СПЕЦ.			
ЗАВ. ГР.	ГУРЕВИЧ		Каркасы сборочный чертеж
РАЗРАБ.	ТЕЛЕСНИЦКАЯ		
ПРОВЕР.	ГУРЕВИЧ		
Н. КОНТР.			

СТАДИЯ	ЛИСТ	ЛИСТОВ
Р	1	1

МНИИТЭП ОСК

ИНВ. № ПОДЛ. | ПОДПИСЬ И ДАТА | ВЗАМ. ИНВ. №

РИС.1

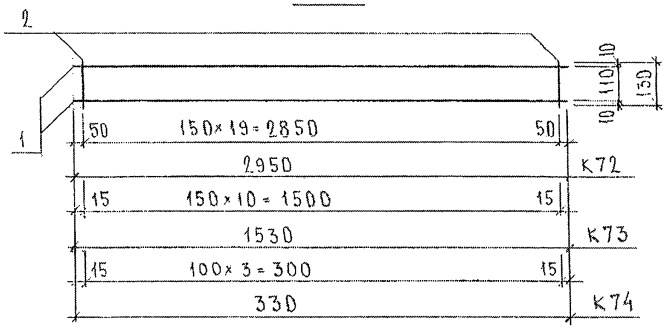

РИС.2

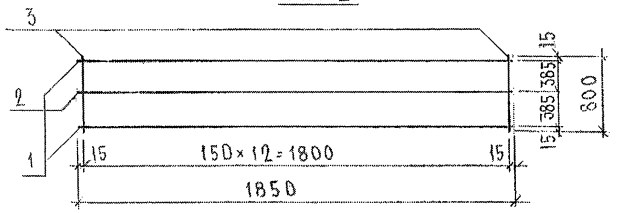

РИС.3

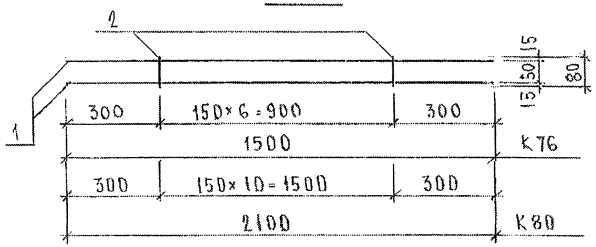

РИС.	МАРКА	ПОЗ.	НАИМЕНОВАНИЕ	КОЛ. ШТ.	ОБОЗНАЧЕНИЕ	МАССА ПОЗИЦИИ КГ	МАССА ИЗДЕЛИЯ КГ
1	К72	1	⌀ 8 А III ℓ= 2950	2		2,33	
		2	⌀ 5 Вр I ℓ= 130	20		0,37	2,70
	К73	1	⌀ 8 А III ℓ= 1530	2		1,21	
		2	⌀ 5 Вр I ℓ= 130	11		0,21	1,42
	К74	1	⌀ 8 А III ℓ= 330	2		0,26	
		2	⌀ 5 Вр I ℓ= 130	4		0,07	0,33
2	К75	1	⌀ 12 А III ℓ= 1850	2		3,29	
		2	⌀ 5 Вр I ℓ= 1850	1		0,27	
		3	⌀ 5 Вр I ℓ= 800	13		1,50	5,06
3	К76	1	⌀ 8 А III ℓ= 1500	2		1,18	
		2	⌀ 5 Вр I ℓ= 80	7		0,08	1,26
	К80	1	⌀ 8 А III ℓ= 2100	2		1,66	
		2	⌀ 5 Вр I ℓ= 80	11		0,13	1,79

НАЧ. ОТД.	ВАПАГ		
ГА. СПЕЦ.	БАСКО		
ГА. СПЕЦ.			
ЗАВ. ГР.	НИКОЛАЕВА		
РАЗРАБ.	ТЕЛЕСНИЦКАЯ		
ПРОВЕР.	ВАПАГ		
Н. КОНТР.			

ТРС 41132

КАРКАСЫ
СБОРОЧНЫЙ ЧЕРТЕЖ

СТАДИЯ	ЛИСТ	ЛИСТОВ
Р.	1	1

МНИИТЭП
ОСК

ИНВ. № ПОДЛ. | ПОДПИСЬ И ДАТА | ВЗАМ. ИНВ. №

РИС.1

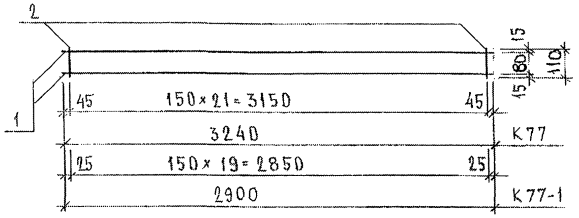

РИС.2

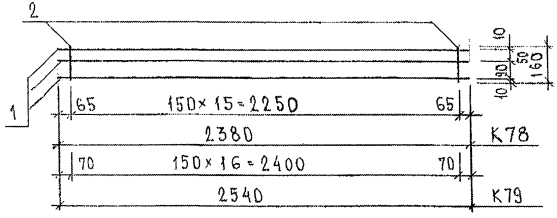

РИС.3

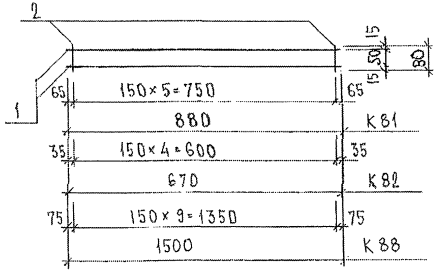

РИС.	МАРКА	ПОЗ.	НАИМЕНОВАНИЕ	КОЛ.	ОБОЗНАЧЕНИЕ	МАССА	МАССА
1	К77	1	⌀ 10 А III ℓ = 3240	2		4.00	4.35
		2	⌀ 5 Вр I ℓ = 110	22		0,35	
	К77-1	1	⌀ 10 А III ℓ = 2900	2		3.58	3.90
		2	⌀ 5 Вр I ℓ = 110	20		0,32	
2	К78	1	⌀ 8 А III ℓ = 2380	3		2,82	3,19
		2	⌀ 5 Вр I ℓ = 160	16		0,37	
	К79	1	⌀ 8 А III ℓ = 2540	3		3,01	3,40
		2	⌀ 5 Вр I ℓ = 160	17		0,39	
3	К81	1	⌀ 12 А III ℓ = 880	2		1,56	1,63
		2	⌀ 5 Вр I ℓ = 80	6		0,07	
	К82	1	⌀ 12 А III ℓ = 670	2		1,19	1,25
		2	⌀ 5 Вр I ℓ = 80	5		0,06	
	К88	1	⌀ 12 А III ℓ = 1500	2		2,66	2,78
		2	⌀ 5 Вр I ℓ = 80	10		0,12	

НАЧ.ОТД.	ВАНАГ		
ГЛ.СПЕЦ.	БАСКО		
ЗАВ.ГР.	НИКОЛАЕВА		
РАЗРАБ.	ТЕЛЕСНИЦКАЯ		
ПРОВЕР.	ВАНАГ		

7РС 41132

КАРКАСЫ
СБОРОЧНЫЙ ЧЕРТЕЖ

СТАДИЯ	ЛИСТ	ЛИСТОВ
Р	1	1

МНИИТЭП
ОСК

ИНВ.№ ПОДЛ. | ПОДПИСЬ И ДАТА | ВЗАМ.ИНВ.№

РИС. 1

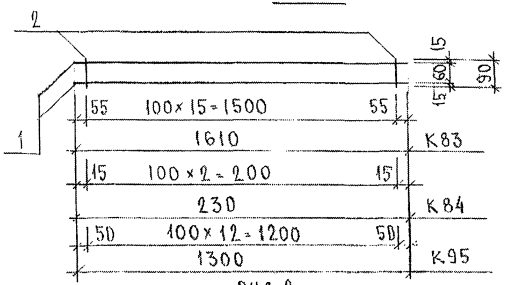

РИС. 2

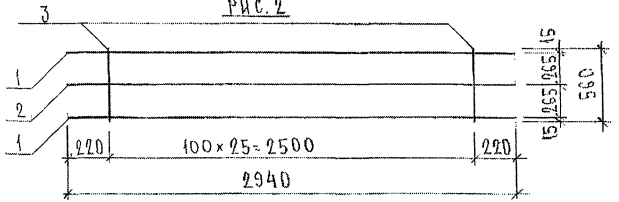

РИС. 3

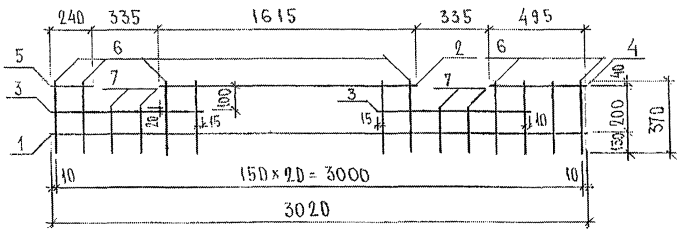

РИС.	МАРКА	ПОЗ.	НАИМЕНОВАНИЕ	КОЛ.	ОБОЗНАЧЕНИЕ	МАССА	МАССА
1	К83	1	⌀ 6 А III ℓ= 1610	2		0,71	
		2	⌀ 6 А III ℓ= 90	16		0,32	1,03
	К84	1	⌀ 6 А III ℓ= 230	2		0,10	
		2	⌀ 6 А III ℓ= 90	3		0,06	0,16
2	К85	1	⌀ 12 А III ℓ= 2940	2		5,22	
		2	⌀ 5 Вр I ℓ= 2940	1		0,42	
		3	⌀ 5 Вр I ℓ= 560	26		2,10	7,74
3	К86	1	⌀ 6 А III ℓ= 3020	1		0,67	
		2	⌀ 6 А III ℓ= 1615	1		0,36	
		3	⌀ 6 А III ℓ= 775	2		0,34	
		4	⌀ 6 А III ℓ= 495	1		0,11	
		5	⌀ 6 А III ℓ= 240	1		0,05	
		6	⌀ 6 А III ℓ= 370	17		1,40	
		7	⌀ 6 А III ℓ= 250	4		0,22	3,15
1	К95	1	⌀ 6 А III ℓ= 1300	2		0,58	
		2	⌀ 6 А III ℓ= 90	13		0,26	0,84

Сталь арматурная класса А III по ГОСТ 5781-82*, Вр I по ГОСТ 6727-80*
Сварные соединения $К_1$-$К_7$ по ГОСТ 14098-91

Нач.отд.	Ванаг	
Гл.спец.	Васко	
Зав.гр.	Николаева	
Разраб.	Телесницкая	
Провер.	Николаева	

7РС 41132

Каркасы
Сборочный чертеж

Стадия	Лист	Листов
Р.	1	1

МНИИТЭП
ОСК

Инв.№ подл. | Подпись и дата | Взам. инв.№

РИС.1

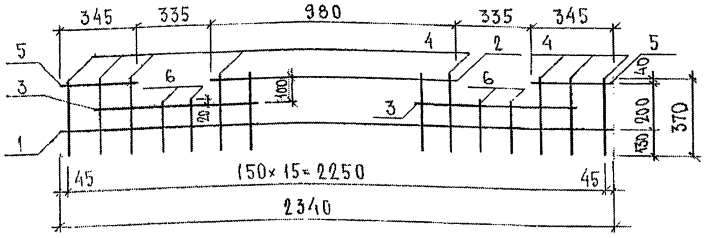

РИС.2

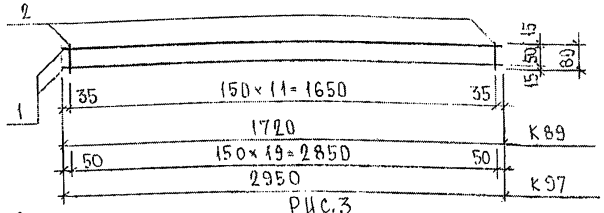

РИС.3

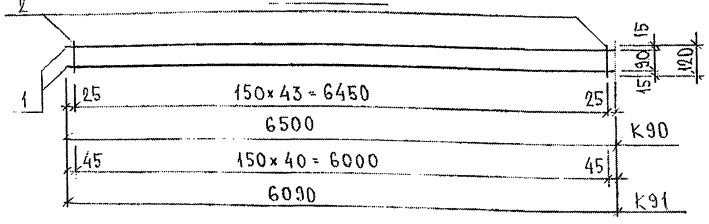

РИС.	МАРКА	ПОЗ.	НАИМЕНОВАНИЕ	КОЛ.	ОБОЗНАЧЕНИЕ	МАССА	МАССА
1	К87	1	⌀6 AIII ℓ=2340	1		0,52	2,45
		2	⌀6 AIII ℓ=980	1		0,22	
		3	⌀6 AIII ℓ=780	2		0,35	
		4	⌀6 AIII ℓ=370	12		0,99	
		5	⌀6 AIII ℓ=345	2		0,15	
		6	⌀6 AIII ℓ=250	4		0,22	
2	К89	1	⌀12 AIII ℓ=1720	2		3,05	3,19
		2	⌀5 BpI ℓ=80	12		0,14	
3	К90	1	⌀12 AIII ℓ=6500	2		11,54	12,30
		2	⌀5 BpI ℓ=120	44		0,76	
	К91	1	⌀12 AIII ℓ=6090	2		10,81	11,52
		2	⌀5 BpI ℓ=120	41		0,71	
2	К97	1	⌀6 AIII ℓ=2950	2		1,31	1,54
		2	⌀5 BpI ℓ=80	20		0,23	

Сталь арматурная класса AIII по ГОСТ 5781-82*, BpI по ГОСТ 6727-80*
Сварные соединения $К_1$-$К_т$ по ГОСТ 14098-91

Каркас К96 см. лист 216

НАЧ.ОТД.	ВАНАТ		
ГА.СПЕЦ.	БАСКО		
ЗАВ.ГР.	НИКОЛАЕВА		
РАЗРАБ.	ТЕЛЕСНИЦКАЯ		
ПРОВЕР.	НИКОЛАЕВА		

7РС 41132

Каркасы
Сборочный чертеж

Стадия	Лист	Листов
Р	1	1

МНИИТЭП
ОСК

Инв.№ подл. | Подпись и дата | Взам. инв.№

РИС. 1

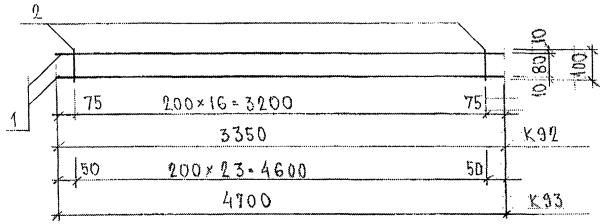

РИС. 2

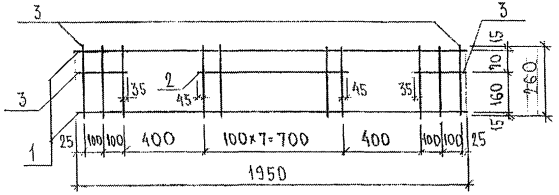

Рис.	Марка	Поз.	Наименование	Кол.	Обозначение	Масса	Масса
1	К92	1	⌀ 12 А III ℓ=3350	2		5,95	6,19
		2	⌀ 5 Вр I ℓ=100	17		0,24	
	К93	1	⌀ 12 А III ℓ=4700	2		8,35	8,70
		2	⌀ 5 Вр I ℓ=100	24		0,35	
2	К94	1	⌀ 6 А III ℓ=1950	2		0,87	1,96
		2	⌀ 6 А III ℓ=790	1		0,17	
		3	⌀ 6 А III ℓ=260	16		0,92	

Нач.отд.	Банат		
Гл.спец.	Баско		
Зав.гр.	Николаева		
Разраб.	Телесницкая		
Провер.			

ТРС 41132

Каркасы
Сборочный чертеж

Стадия	Лист	Листов
Р	1	1

МНИИТЭП
ОСК

Инв. № подл. | Подпись и дата | Взам. инв. №

К-98

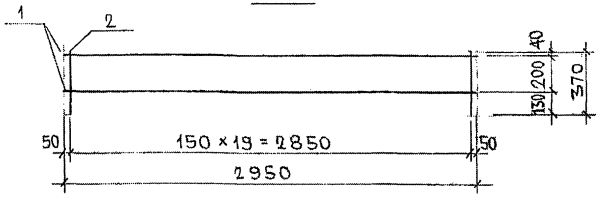

К-99 ; К-100

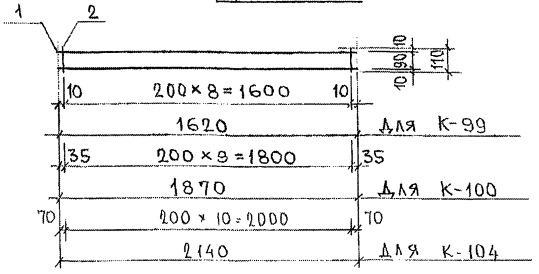

Марка	Поз.	Наименование		Кол.	Обозначение	Масса	Масса
К-98	1	Ø 6 A-III	ℓ = 2950	2		1,31	2,95
	2	Ø 6 A-III	ℓ = 370	20		1,64	
К-99	1	Ø 5 Bp-I	ℓ = 1620	2		0,47	0,61
	2	Ø 5 Bp-I	ℓ = 110	9		0,14	
К-100	1	Ø 5 Bp-I	ℓ = 1870	2		0,54	0,70
	2	Ø 5 Bp-I	ℓ = 110	10		0,16	
К-104	1	Ø 5 Bp-I	ℓ = 2140	2		0,62	0,79
	2	Ø 5 Bp-I	ℓ = 110	11		0,17	

Арматура класса A-III по ГОСТ 5781-82; Bp-I по ГОСТ 6727-80
Сварные соединения К1-К7 по ГОСТ 14098-91

Нач.отд.	Ванат		7РС 41 132
Гл.спец.	Баско		
Разраб.	Савельева		Каркасы. Сборочный чертеж

Стадия	Лист	Листов
Р	1	1

МНИИТЭП ОСК

Инв. № подл. | Подпись и дата | Взам. инв. №

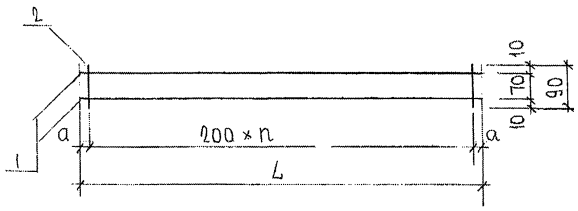

МАРКА	L	n	a
К 101	3450	17	25
К 102	3030	15	15
К 103	1420	7	10

МАРКА	ПОЗ.	НАИМЕНОВАНИЕ		КОЛ. ШТ.	ОБОЗНАЧЕНИЕ	МАССА ПОЗИЦИИ КГ	МАССА ИЗДЕЛИЯ, КГ
К 101	1	⌀ 8 A III	ℓ = 3450	2		2,73	
	2	⌀ 5 Bp I	ℓ = 90	18		0,23	2,96
К 102	1	⌀ 8 A III	ℓ = 3030	2		2,39	
	2	⌀ 5 Bp I	ℓ = 90	16		0,21	2,60
К 103	1	⌀ 8 A III	ℓ = 1420	2		1,12	
	2	⌀ 5 Bp I	ℓ = 90	11		0,14	1,26

Арматура класса A III по ГОСТ 5781-82*, класса Bp I по 6727-80*
Сварные соединения К1-К7 по ГОСТ 14098-91

НАЧ. ОТД.	ВАНАГ		7РС41132
ГЛ. СПЕЦ.	БАСКО		
ГЛ. СПЕЦ.			
ЗАВ. ГР.			
РАЗРАБ.	КОМИССАРОВ		Каркасы Сборочный чертеж
ПРОВЕР.			
Н. КОНТР.			

СТАДИЯ	ЛИСТ	ЛИСТОВ
Р	1	1

МНИИТЭП ОСК

Инв. № подл. | Подпись и дата | Взам. инв. №

С-1 ; С151 ; С152

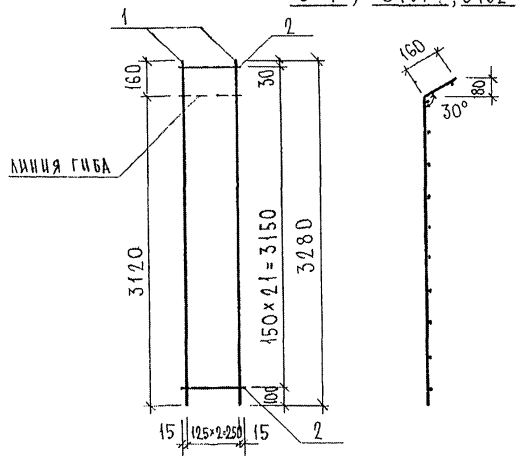

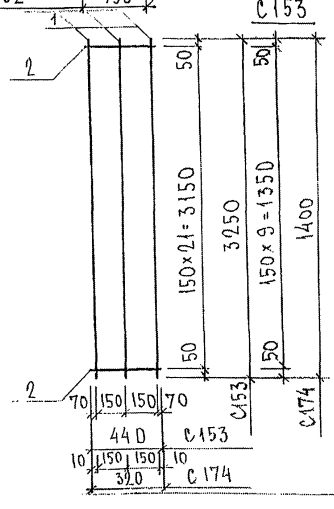

МАРКА	ПОЗ.	НАИМЕНОВАНИЕ	КОЛ. ШТ.	ОБОЗНАЧЕНИЕ	МАССА ПОЗИЦИИ КГ	МАССА ИЗДЕЛИЯ КГ
С-1	1	⌀ 5 ВрI ℓ = 3280	3		1,42	2,31
	2	⌀ 5 ВрI ℓ = 280	22		0,89	
С-151	1	⌀ 5 ВрI ℓ = 3250	5		2,34	4,56
	2	⌀ 5 ВрI ℓ = 700	22		2,22	
С 152	1	⌀ 5 ВрI ℓ = 3280	5		2,34	4,72
	2	⌀ 5 ВрI ℓ = 750	22		2,38	
С 153	1	⌀ 5 ВрI ℓ = 3250	3		1,04	2,43
	2	⌀ 5 ВрI ℓ = 440	22		1,39	
С 174	1	⌀ 5 ВрI ℓ = 1400	3		0,60	1,06
	2	⌀ 5 ВрI ℓ = 320	10		0,46	

Арматура класса ВрI по ГОСТ 6727-80.
Сварные соединения К1-К7 по ГОСТ 14098-91.

НАЧ. ОТД.	ВАНАГ		7РС 41 132
ГА. СПЕЦ.	БАСКО		
ГА. СПЕЦ.			
ЗАВ. ГР.	ГУРЕВИЧ		Сетки Сборочный чертеж
РАЗРАБ.	ТЕЛЕСНИЦКАЯ		
ПРОВЕР.			
Н. КОНТР.			

СТАДИЯ	ЛИСТ	ЛИСТОВ
Р.	1	1

МНИИТЭП ОСК

Инв. № подл. | Подпись и дата | Взам. инв. №

Рис.1

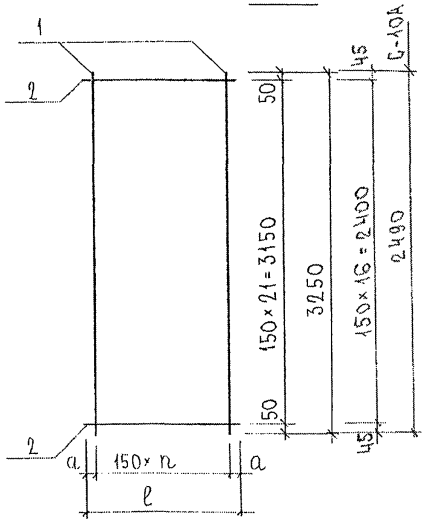

	ℓ	n	a
С-3	710	4	55
С-10, С-10А	320	2	10
	2950	19	50
	3350	22	25
С-78	620	4	10
С-79	480	3	15

Рис.	Марка	Поз.	Наименование	Кол. шт.	Обозначение	Масса позиции, кг	Масса изделия, кг
1	С-3	1	⌀ 6 AIII ℓ = 3250	5		3,61	7,08
		2	⌀ 6 AIII ℓ = 710	22		3,47	
	С-10	1	⌀ 6 AIII ℓ = 3250	3		2,16	3,72
		2	⌀ 6 AIII ℓ = 320	22		1,56	
		1	⌀ 6 AIII ℓ = 3250	20		14,43	28,84
		2	⌀ 6 AIII ℓ = 2950	22		14,41	
		1	⌀ 6 AIII ℓ = 3250	23		16,59	32,95
		2	⌀ 6 AIII ℓ = 3350	22		16,36	
	С-78	1	⌀ 6 AIII ℓ = 3250	5		3,61	6,64
		2	⌀ 6 AIII ℓ = 620	22		3,03	
	С-79	1	⌀ 6 AIII ℓ = 3250	4		2,89	5,23
		2	⌀ 6 AIII ℓ = 480	22		2,34	
	С-10А	1	⌀ 6 AIII ℓ = 2490	3		1,66	3,22
		2	⌀ 6 AIII ℓ = 320	22		1,56	

Арматура класса AIII по ГОСТ 5781-82*
Сварные соединения К1-КТ по ГОСТ 14098-91.

Нач. отд.	Ванаг		7РС 41132
Гл. спец.	Баско		
Гл. спец.			
Зав. гр.	Гуревич		Сетки. Сборочный чертеж
Разраб.	Телесницкая		
Провер.	Ванаг		
Н. контр.			

Стадия	Лист	Листов
Р	1	1

МНИИТЭП ОСК

Инв. № подл. | Подпись и дата | Взам. инв. №

РИС.1

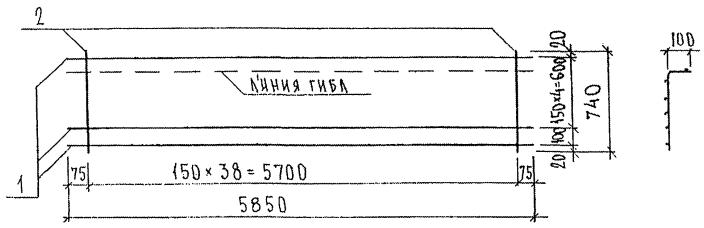

РИС.2

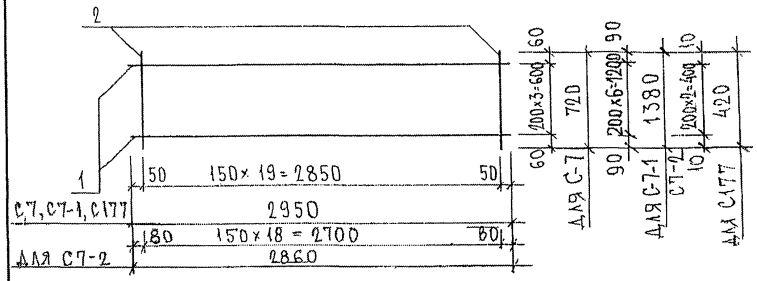

РИС.3

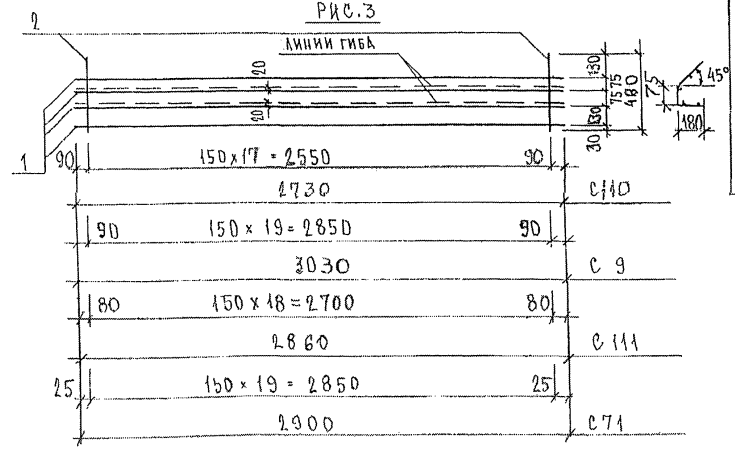

РИС	МАРКА	ПОЗ.	НАИМЕНОВАНИЕ	КОЛ. ШТ.	ОБОЗНАЧЕНИЕ	МАССА ПОЗИЦИИ КГ	МАССА ИЗДЕЛИЯ КГ
1	С-6	1	⌀ 5 ВрI ℓ=5850	6		5,05	
		2	⌀ 5 ВрI ℓ=740	39		4,16	9,21
2	С-7	1	⌀ 5 ВрI ℓ=2950	4		1,70	
		2	⌀ 6 AIII ℓ=720	20		3,20	4,90
3	С110	1	⌀ 5 ВрI ℓ=2730	4		0,39	
		2	⌀ 5 ВрI ℓ=440	18		1,14	1,53
	С 9	1	⌀ 5 ВрI ℓ=3030	4		1,75	
		2	⌀ 5 ВрI ℓ=440	20		1,27	3,02
2	С-7-1	1	⌀ 5 ВрI ℓ=2950	7		2,97	
		2	⌀ 5 ВрI ℓ=1380	20		3,98	6,95
	С7-2	1	⌀ 5 ВрI ℓ=2860	7		2,88	
		2	⌀ 5 ВрI ℓ=380	19		1,04	3,92
3	С111	1	⌀ 5 ВрI ℓ=2860	4		1,65	
		2	⌀ 5 ВрI ℓ=440	19		1,20	2,85
	С71	1	⌀ 5 ВрI ℓ=2900	4		1,67	
		2	⌀ 5 ВрI ℓ=440	20		1,27	2,94
2	С177	1	⌀ 5 ВрI ℓ=2950	3		1,27	
		2	⌀ 5 ВрI ℓ=420	20		1,21	2,48

Арматура класса ВрI по ГОСТ 6727-80*, класса AIII по ГОСТ 5781-82*.
Сварные соединения К1-К7 по ГОСТ 14098-91.

НАЧ.ОТД.	ВАНАГ		7РС41 132
ГА.СПЕЦ.	БАСКО		
ГА.СПЕЦ.			
ЗАВ.ГР.	ГУРЕВИЧ		Сетки
РАЗРАБ.	ГЕЛЕСНИЦКАЯ		Сборочный чертеж
ПРОВЕР.	НИКОЛАЕВА		
Н.КОНТР.			

СТАДИЯ	ЛИСТ	ЛИСТОВ
Р	1	1

МНИИТЭП ОСК

Инв. № подл. 25308-84

Рис. 1

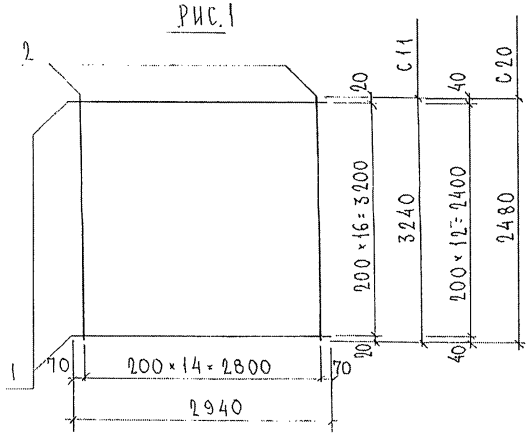

Рис. 2

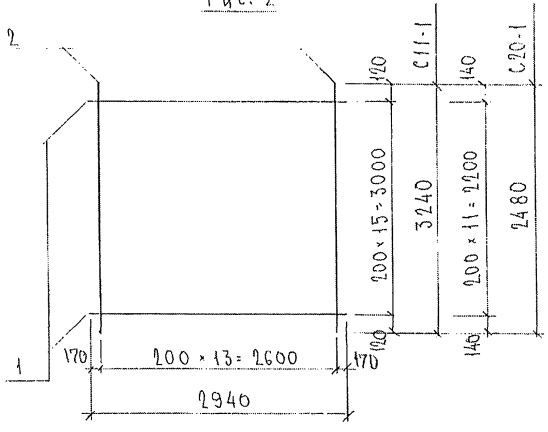

Рис.	Марка	Поз.	Наименование	Кол. шт.	Обозначение	Масса позиции, кг	Масса изделия, кг
1	С11	1	ф5 Вр I ℓ=2940	17		7.20	14.20
		2	ф5 Вр I ℓ=3240	15		7.00	
	С20	1	ф5 Вр I ℓ=2940	13		5.50	10.86
		2	ф5 Вр I ℓ=2480	15		5.36	
2	С11-1	1	ф5 Вр I ℓ=2940	16		6.77	13.30
		2	ф5 Вр I ℓ=3240	14		6.53	
	С20-1	3	ф5 Вр I ℓ=2940	12		5.08	10.08
		4	ф5 Вр I ℓ=2480	14		5.00	

Сталь арматурная класса Вр I по ГОСТ 6727-80*
Сварные соединения К1-К7 по ГОСТ 14098-91

Нач. отд.	Ванаг		7РС 41132
Гл. спец.	Баско		
Гл. спец.			
Зав. гр.	Николаева		Сетки. Сборочный чертеж
Разраб.	Николаева		
Провер.	Телесницкая		
Н. контр.			

Стадия	Лист	Листов
Р	1	1

МНИИТЭП ОСК

РИС.1

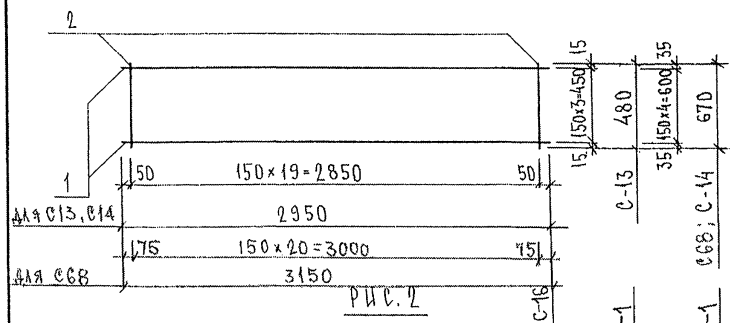

РИС.2

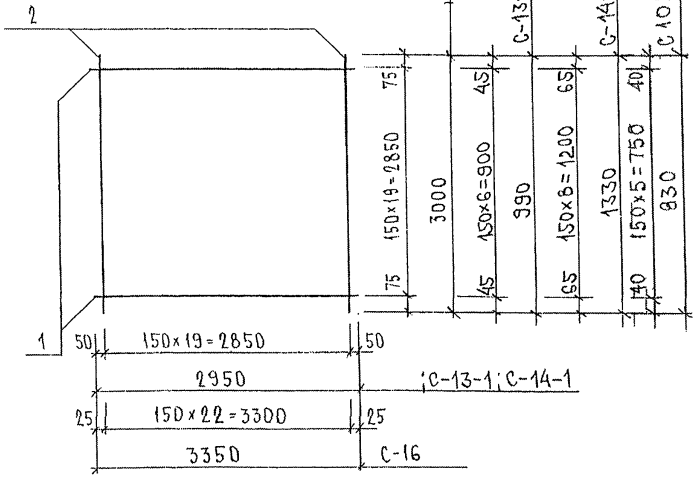

РИС.	МАРКА	ПОЗ.	НАИМЕНОВАНИЕ	КОЛ. ШТ.	ОБОЗНАЧЕНИЕ	МАССА ПОЗИЦИИ КГ	МАССА ИЗДЕЛИЯ КГ
1	С-13	1	⌀ 6 AIII ℓ= 2950	4		2,62	4,75
		2	⌀ 6 AIII ℓ= 480	20		2,13	
	С-14	1	⌀ 6 AIII ℓ= 2950	5		3,27	6,24
		2	⌀ 6 AIII ℓ= 670	20		2,97	
2	С-16	1	⌀ 5 BpI ℓ= 2950	20		8,50	17,14
		2	⌀ 5 BpI ℓ= 3000	20		8,64	
		1	⌀ 5 BpI ℓ= 3350	20		9,65	19,59
		2	⌀ 5 BpI ℓ= 3000	23		9,94	
	С-13-1	1	⌀ 6 AIII ℓ= 2950	7		4,58	8,98
		2	⌀ 6 AIII ℓ= 990	20		4,40	
	С-14-1	1	⌀ 6 AIII ℓ= 2950	9		5,89	11,80
		2	⌀ 6 AIII ℓ= 1330	20		5,91	
	С105	1	⌀ 6 AIII ℓ= 2950	6		3,93	7,62
		2	⌀ 6 AIII ℓ= 830	20		3,69	
1	С68	1	⌀ 6 AIII ℓ= 2900	5		3,22	6,19
		2	⌀ 6 AIII ℓ= 670	20		2,97	

Арматура класса AIII по ГОСТ 5781-82, класса BpI по ГОСТ 6727-80
Сварные соединения К1-К7 по ГОСТ 14098-91.

НАЧ.ОТД	ВАНАГ		7РС 41 132
ГА.СПЕЦ	БАСКО		
ГА.СПЕЦ			
ЗАВ.ГР.	ГУРЕВИЧ		Сетки сборочный чертеж
РАЗРАБ.	ТЕЛЕСНИЦКАЯ		
ПРОВЕР.	НИКОЛАЕВА		
Н.КОНТР			

СТАДИЯ	ЛИСТ	ЛИСТОВ
Р	1	1

МНИИТЭП ОСК

Инв.№ подл. | Подпись и дата | Взам.инв.№

Рис. 1

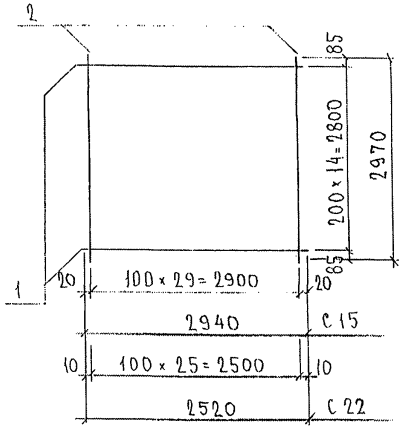

Рис. 2

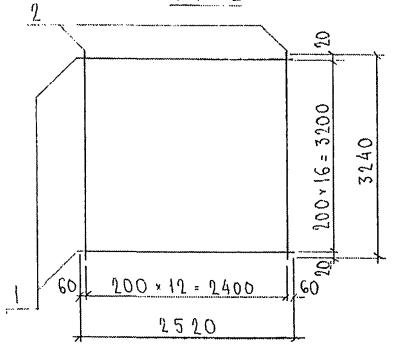

Рис. 3

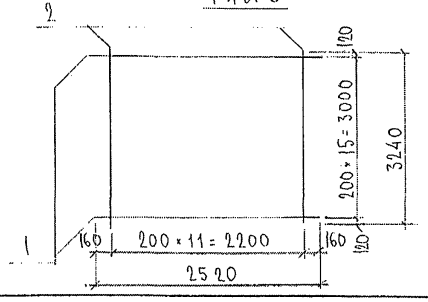

РИС.	МАРКА	ПОЗ.	НАИМЕНОВАНИЕ	КОЛ. ШТ.	ОБОЗНАЧЕНИЕ	МАССА ПОЗИЦИИ КГ	МАССА ИЗДЕЛИЯ КГ
1	С15	1	ф5 Вр I l=2940	15		6.35	
		2	ф5 Вр I l=2970	30		12.83	19.18
	С22	1	ф5 Вр I l=2520	15		5.44	
		2	ф5 Вр I l=2970	26		11.12	16.56
2	С21	1	ф5 Вр I l=2520	17		6.17	
		2	ф5 Вр I l=3240	13		6.06	12.23
3	С21-1	1	ф5 Вр I l=2520	16		5.81	
		2	ф5 Вр I l=3240	12		5.60	11.41

Сталь арматурная класса Вр I по ГОСТ 6727-80*
Сварные соединения К1-К7 по ГОСТ 14098-91

НАЧ. ОТД.	ВАНАГ		
ГА. СПЕЦ.	БАСКО		
ГА. СПЕЦ.			
ЗАВ. ГР.	НИКОЛАЕВА		
РАЗРАБ.	НИКОЛАЕВА		
ПРОВЕР.	ТЕЛЕСНИЦКАЯ		
Н. КОНТР.			

7РС 41 132

Сетки
Сборочный чертеж

СТАДИЯ	ЛИСТ	ЛИСТОВ
Р	1	1

МНИИТЭП
ОСК

Инв. № подл.

С-17, С-23

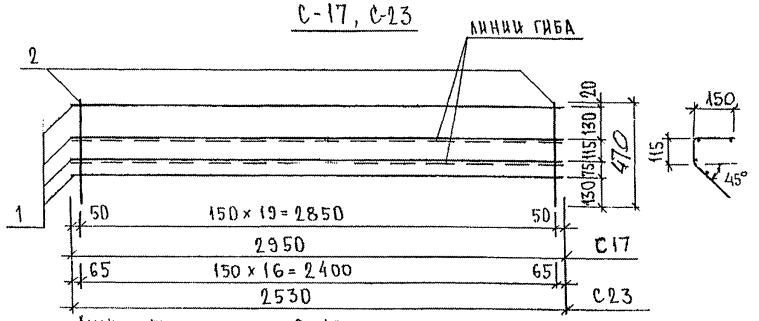

Линия гиба С-18

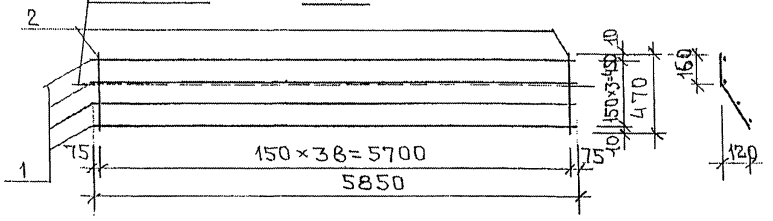

С-19

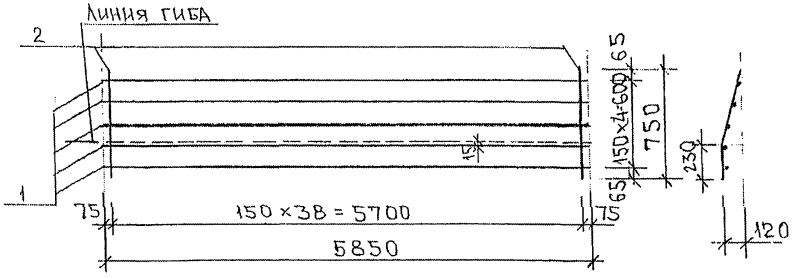

МАРКА	ПОЗ.	НАИМЕНОВАНИЕ	КОЛ. ШТ.	ОБОЗНАЧЕНИЕ	МАССА ПОЗИЦИИ КГ	МАССА ИЗДЕЛИЯ КГ
С-17	1	⌀ 5 Вр I ℓ = 2950	4		1,70	3,05
	2	⌀ 5 Вр I ℓ = 470	20		1,35	
С-18	1	⌀ 5 Вр I ℓ = 5850	4		3,37	6,01
	2	⌀ 5 Вр I ℓ = 470	39		2,64	
С-19	1	⌀ 5 Вр I ℓ = 5850	5		4,21	8,42
	2	⌀ 5 Вр I ℓ = 750	39		4,21	
С-23	1	⌀ 5 Вр I ℓ = 2530	4		1,46	2,61
	2	⌀ 5 Вр I ℓ = 470	17		1,15	

Арматура класса Вр I по ГОСТ 6727-80*
Сварные соединения $К_1$-$К_т$ по ГОСТ 14098-91.

НАЧ. ОТД.	ВАНАГ		7РС 41132
ГЛ. СПЕЦ.	БАСКО		
ГЛ. СПЕЦ.			
ЗАВ. ГР.	ГУРЕВИЧ		Сетки Сборочный чертеж
РАЗРАБ.	ТЕЛЕСНИЦКАЯ		
ПРОВЕР.	ВАНАГ		
Н. КОНТР.			

СТАДИЯ	ЛИСТ	ЛИСТОВ
Р.	1	1

МНИИТЭП ОСК

ИНВ. № ПОДЛ. | ПОДПИСЬ И ДАТА | ВЗАМ. ИНВ. №

РИС.1

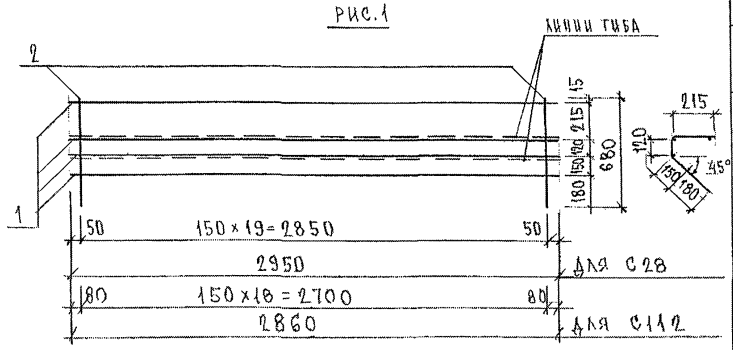

РИС.2

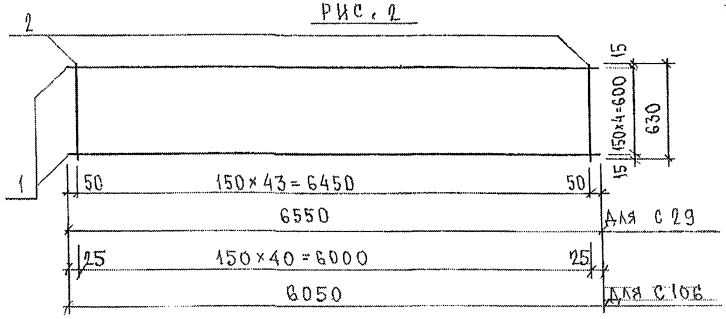

РИС.3

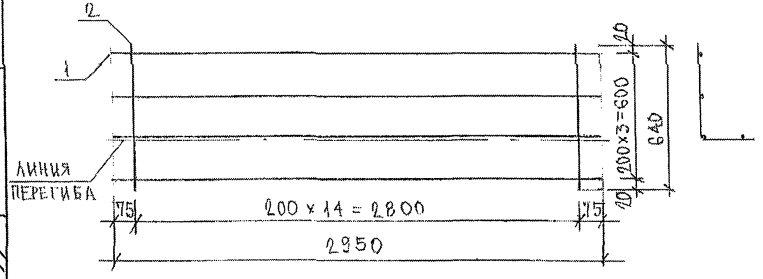

РИС	МАРКА	ПОЗ.	НАИМЕНОВАНИЕ		КОЛ. ШТ.	ОБОЗНАЧЕНИЕ	МАССА ПОЗИЦИИ, КГ	МАССА ИЗДЕЛИЯ, КГ
1	С-28	1	⌀ 5 Вр I	ℓ = 2950	4		1,70	3,66
		2	⌀ 5 Вр I	ℓ = 680	20		1,96	
2	С-29	1	⌀ 6 А III	ℓ = 6550	5		7,27	13,42
		2	⌀ 6 А III	ℓ = 630	44		6,15	
	С106	1	⌀ 6 А III	ℓ = 6050	5		6,72	12,45
		2	⌀ 6 А III	ℓ = 630	41		5,73	
1	С112	1	⌀ 5 Вр I	ℓ = 2860	4		1,65	3,51
		2	⌀ 5 Вр I	ℓ = 680	19		1,86	
3	С107	1	⌀ 5 Вр I	ℓ = 2950	4		1,70	3,08
		2	⌀ 5 Вр I	ℓ = 640	15		1,38	

Арматура класса A III по ГОСТ 5781-82*, класса Вр I по ГОСТ 6727-80*
Сварные соединения К1-К7 по ГОСТ 14098-91.

НАЧ. ОТД.	ВАНАГ		7РС.41132
ГЛ. СПЕЦ.	БАСКО		
ГЛ. СПЕЦ.			
ЗАВ. ГР.	ГУРЕВИЧ		Сетки. Сборочный чертеж
РАЗРАБ.	ТЕЛЕСНИЦКАЯ		
ПРОВЕР.	НИКОЛАЕВА		
Н. КОНТР.			

СТАДИЯ	ЛИСТ	ЛИСТОВ
Р.	1	1

МНИИТЭП ОСК

ИНВ. № ПОДЛ. | ПОДПИСЬ И ДАТА | ВЗАМ. ИНВ. №

РИС. 1

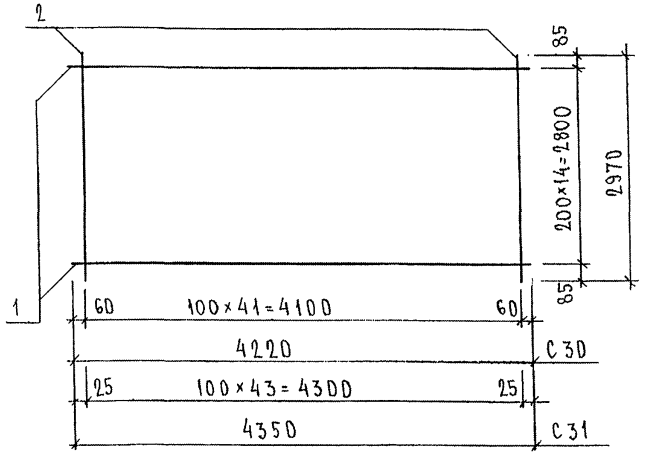

РИС. 2

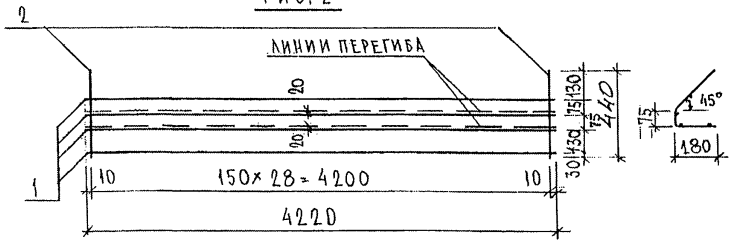

РИС. 3

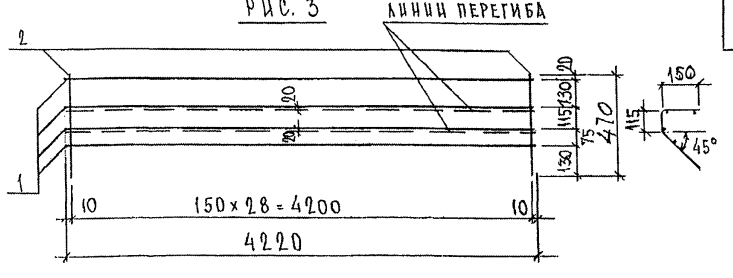

РИС.	МАРКА	ПОЗ.	НАИМЕНОВАНИЕ	КОЛ. ШТ.	ОБОЗНАЧЕНИЕ	МАССА ПОЗИЦИИ КГ	МАССА ИЗДЕЛИЯ КГ
1	С30	1	⌀ 5 Вр I l = 4220	15		9,11	
		2	⌀ 5 Вр I l = 2970	42		17,96	27,07
	С31	1	⌀ 5 Вр I l = 4350	15		9,40	
		2	⌀ 5 Вр I l = 2970	44		18,82	28,22
2	С33	1	⌀ 5 Вр I l = 4220	4		2,43	
		2	⌀ 5 Вр I l = 440	29		1,84	4,27
3	С34	1	⌀ 5 Вр I l = 4220	4		2,43	
		2	⌀ 5 Вр I l = 470	29		1,96	4,39

НАЧ. ОТД.	В.А.Н.А.Г	
ГА. СПЕЦ.	Б.А.С.К.О	
ГА. СПЕЦ.		
ЗАВ. ГР.	НИКОЛАЕВА	
РАЗРАБ.	ТЕЛЕСНИЦКАЯ	
ПРОВЕР.	В.А.Н.А.Г	
Н. КОНТР.		

7РС 41132

СЕТКИ
СБОРОЧНЫЙ ЧЕРТЕЖ

СТАДИЯ	ЛИСТ	ЛИСТОВ
Р.	1	1

МНИИТЭП
ОСК

ИНВ. № ПОДЛ. | ПОДПИСЬ И ДАТА | ВЗАМ. ИНВ. №

РИС. 1

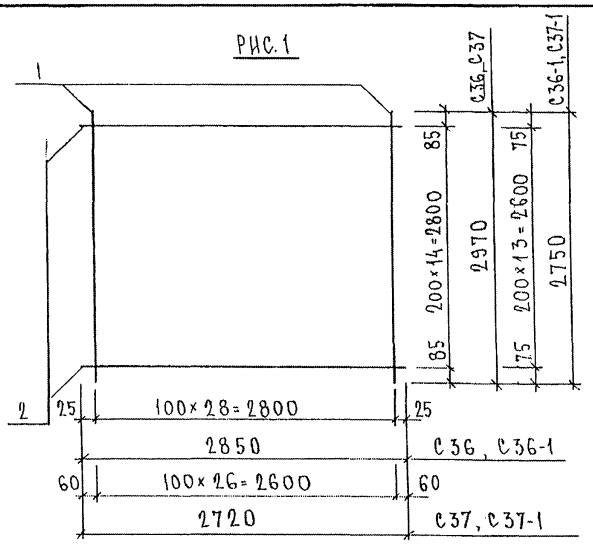

РИС. 2

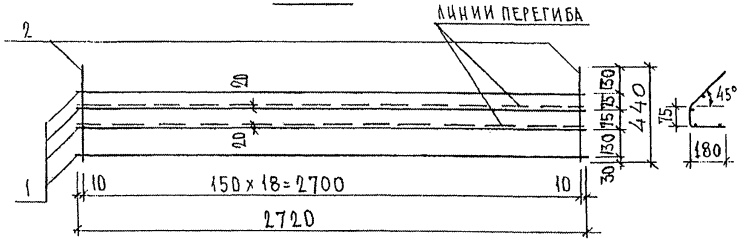

РИС. 3

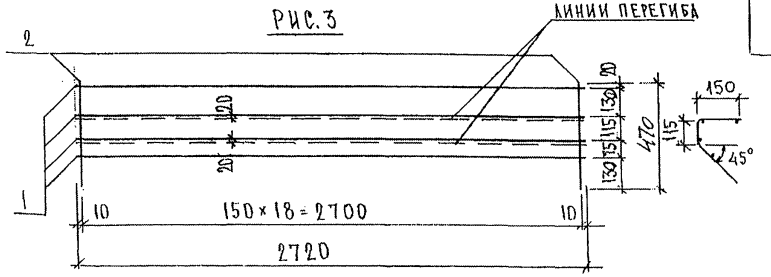

РИС	МАРКА	ПОЗ.	НАИМЕНОВАНИЕ	КОЛ. ШТ.	ОБОЗНАЧЕНИЕ	МАССА ПОЗИЦИИ КГ	МАССА ИЗДЕЛИЯ КГ
1	С36	1	⌀ 5 Вр I ℓ = 2970	29		12,40	
		2	⌀ 5 Вр I ℓ = 2850	15		6,16	18,56
	С37	1	⌀ 5 Вр I ℓ = 2970	27		11,55	
		2	⌀ 5 Вр I ℓ = 2720	15		5,87	17,42
2	С38	1	⌀ 5 Вр I ℓ = 2720	4		1,57	
		2	⌀ 5 Вр I ℓ = 440	19		1,20	2,77
3	С39	1	⌀ 5 Вр I ℓ = 2720	4		1,57	
		2	⌀ 5 Вр I ℓ = 470	19		1,29	2,86
1	С36-1	1	⌀ 5 Вр I ℓ = 2750	29		11,48	
		2	⌀ 5 Вр I ℓ = 2850	14		5,75	17,23
	С37-1	1	⌀ 5 Вр I ℓ = 2750	27		10,69	
		2	⌀ 5 Вр I ℓ = 2720	14		5,48	16,17

НАЧ. ОТД	ВАНАГ		7РС 41132
ГЛ. СПЕЦ.	БЛСКО		
ГЛ. СПЕЦ.			
ЗАВ. ГР.	НИКОЛАЕВА		Сетки Сборочный чертеж
РАЗРАБ.	ТЕЛЕСНИЦКАЯ		
ПРОВЕР.	ВАНАГ		
Н. КОНТР.			

СТАДИЯ	ЛИСТ	ЛИСТОВ
Р.	1	1

МНИИТЭП ОСК

ИНВ. № ПОДЛ. 23 | ПОДПИСЬ И ДАТА | ВЗАМ. ИНВ. №

С 40

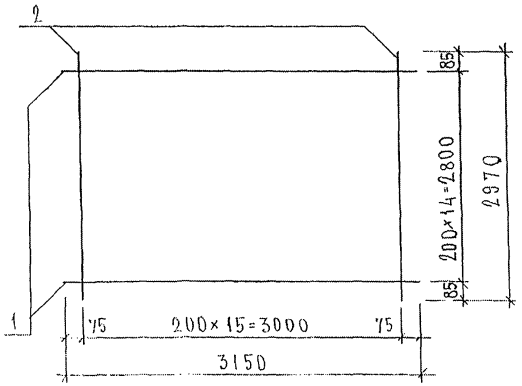

С 40-1

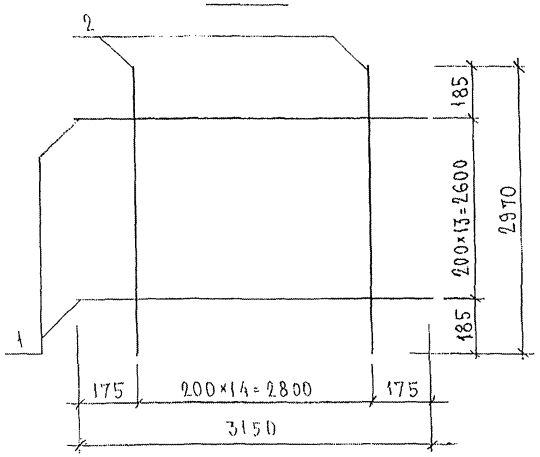

РИС.	МАРКА	ПОЗ.	НАИМЕНОВАНИЕ	КОЛ. ШТ.	ОБОЗНАЧЕНИЕ	МАССА ПОЗИЦИИ КГ	МАССА ИЗДЕЛИЯ КГ
	С 40	1	⌀ 5 Вр I ℓ= 3150	15		6,80	
		2	⌀ 5 Вр I ℓ= 2970	16		6,84	13,64
	С 40-1	1	⌀ 5 Вр I ℓ= 3150	14		6,35	
		2	⌀ 5 Вр I ℓ= 2970	15		6,41	12,76

НАЧ. ОТД	ВАНАГ		
ГА. СПЕЦ	БАСКО		
ГЛ. СПЕЦ			
ЗАВ. ГР.	НИКОЛАЕВА		
РАЗРАБ.	ГЕЛЕСНИЦКАЯ		
ПРОВЕР.	ВАНАГ		
Н. КОНТР.			

ТРС 41132

Сетки
Сборочный чертеж

СТАДИЯ	ЛИСТ	ЛИСТОВ
Р.	1	1

МНИИТЭП
ОСК

РИС. 1

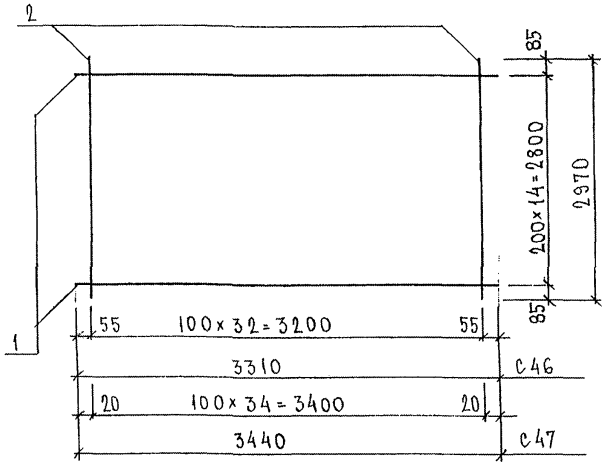

РИС. 2

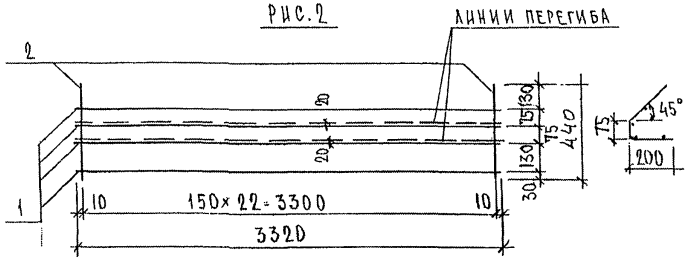

РИС. 3

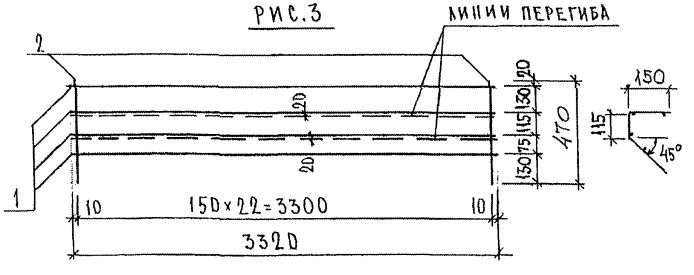

РИС.	МАРКА	ПОЗ.	НАИМЕНОВАНИЕ	КОЛ. ШТ.	ОБОЗНАЧЕНИЕ	МАССА ПОЗИЦИИ КГ	МАССА ИЗДЕЛИЯ КГ
1	С46	1	⌀ 5 Вр I ℓ= 3310	15		7,15	
		2	⌀ 5 Вр I ℓ= 2970	33		14,11	21,26
	С47	1	⌀ 5 Вр I ℓ= 3440	15		7,43	
		2	⌀ 5 Вр I ℓ= 2970	35		14,97	22,40
2	С48	1	⌀ 5 Вр I ℓ= 3320	4		1,91	
		2	⌀ 5 Вр I ℓ= 440	23		1,46	3,37
3	С49	1	⌀ 5 Вр I ℓ= 3320	4		1,91	
		2	⌀ 5 Вр I ℓ= 470	23		1,56	3,47

НАЧ. ОТД.	ВАНАГ	
ГА. СПЕЦ.	БАСКО	
ГА. СПЕЦ.		
ЗАВ. ГР.	НИКОЛАЕВА	
РАЗРАБ.	ТЕЛЕСНИЦКАЯ	
ПРОВЕР.	ВАНАГ	
Н. КОНТР.		

7РС 41132

Сетки
Сборочный чертеж

СТАДИЯ	ЛИСТ	ЛИСТОВ
Р	1	1

МНИИТЭП
ОСК

ИНВ. № ПОДЛ. | ПОДПИСЬ И ДАТА | ВЗАМ. ИНВ. №

Рис. 1

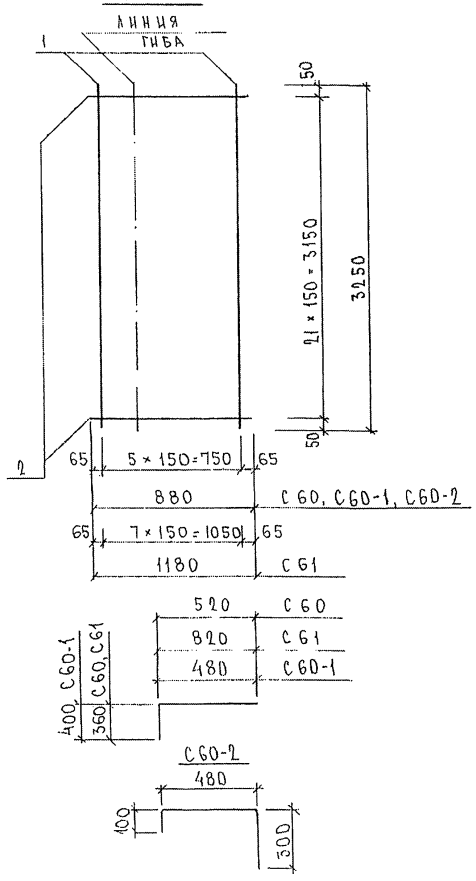

Рис	Марка	Поз.	Наименование		Кол. шт.	Обозначение	Масса позиции кг	Масса изделия кг
1	С 60 С 60-1 С 60-2	1	⌀ 6 A III	ℓ= 3250	6		4,33	
		2	⌀ 6 A III	ℓ= 880	22		4,30	8.63
	С 61	1	⌀ 6 A III	ℓ= 3250	8		5.77	
		2	⌀ 6 A III	ℓ= 1180	22		5.76	11.53

Сталь арматурная класса A III по ГОСТ 5781-82*
Сварные соединения $К_1$-$К_т$ по ГОСТ 14098-91

Нач. отд.	Ванаг		7РС 41 132
Гл. спец.	Баско		
Гл. спец.			
Зав. гр.	Гуревич		Сетки. Сборочный чертеж.
Разраб.	Комиссарова		
Провер.	Николаева		
Н. контр.			

Стадия	Лист	Листов
Р	1	1

МНИИТЭП ОСК

Инв. № подл. | Подпись и дата | Взам. инв. №

Рис. 1

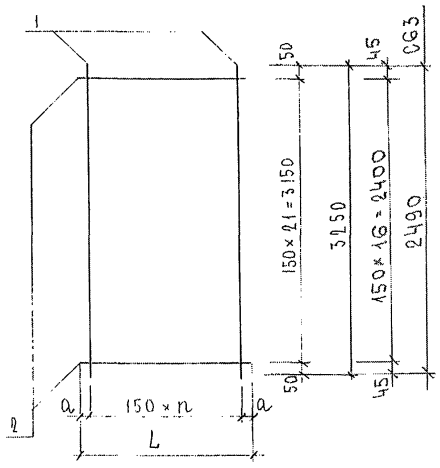

МАРКА	L	n	a
С 62	250	1	50
С 63	550	3	50
С 64	620	4	10
С 65	1280	8	40
С 158	370	2	35
С 159	830	5	40
С 160	930	6	15

МАРКА	ПОЗ.	НАИМЕНОВАНИЕ		КОЛ. ШТ.	ОБОЗНАЧЕНИЕ	МАССА ПОЗИЦИИ КГ	МАССА ИЗДЕЛИЯ КГ
С 62	1	∅ 6 AIII	ℓ = 3250	2		1,44	2,66
	2	∅ 6 AIII	ℓ = 250	22		1,22	
С 63	1	∅ 6 AIII	ℓ = 2490	4		2,21	4,90
	2	∅ 6 AIII	ℓ = 550	22		2,69	
С 64	1	∅ 6 AIII	ℓ = 3250	5		3,61	6,64
	2	∅ 6 AIII	ℓ = 620	22		3,03	
С 65	1	∅ 6 AIII	ℓ = 3250	9		6,49	12,74
	2	∅ 6 AIII	ℓ = 1280	22		6,25	
С 158	1	∅ 6 AIII	ℓ = 3250	3		2,16	3,97
	2	∅ 6 AIII	ℓ = 370	22		1,81	
С 159	1	∅ 6 AIII	ℓ = 3250	6		4,33	8,38
	2	∅ 6 AIII	ℓ = 830	22		4,05	
С 160	1	∅ 6 AIII	ℓ = 3250	7		5,05	9,59
	2	∅ 6 AIII	ℓ = 930	22		4,54	

Сталь арматурная класса AIII по ГОСТ 5781-82*.
Сварные соединения К1-КТ по ГОСТ 14098-91.

НАЧ. ОТД.	ВАНАГ		7РС 41132
ГА. СПЕЦ.	БАСКО		
ГА. СПЕЦ.			
ЗАВ. ГР.	ГУРЕВИЧ		Сетки Сборочный чертеж
РАЗРАБ.	КОМИССАРОВА		
ПРОВЕР.	НИКОЛАЕВА		
Н. КОНТР.			

СТАДИЯ	ЛИСТ	ЛИСТОВ
Р	1	1

МНИИТЭП ОСК

ИНВ. № ПОДЛ. | ПОДПИСЬ И ДАТА | ВЗАМ. ИНВ. №

Рис.1

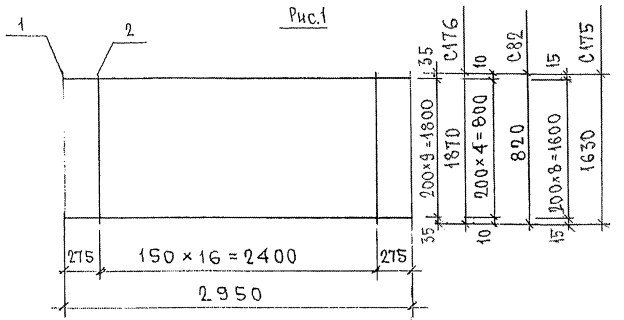

Рис.2

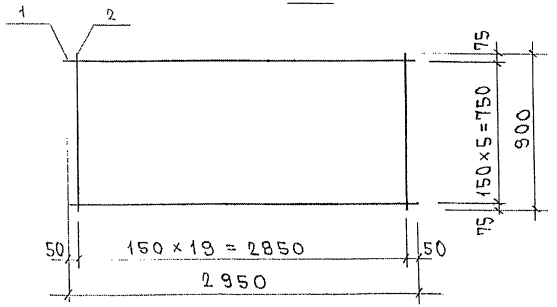

Рис.	Марка	поз.	Наименование		кол.	Обозначение	Масса	Масса
1	С-82	1	⌀5 Вр I	ℓ=2950	5		2,12	
		2	⌀5 Вр I	ℓ=820	17		2,01	4,13
2	С-83	1	⌀5 Вр I	ℓ=2950	6		2,55	
		2	⌀5 Вр I	ℓ=900	20		2,59	5,14
1	С175	1	⌀5 Вр I	ℓ=2950	9		3,82	
		2	⌀5 Вр I	ℓ=1630	17		3,99	7,81
	С176	1	⌀5 Вр I	ℓ=2950	10		4,25	
		2	⌀5 Вр I	ℓ=1870	17		4,58	8,83

Арматура класса Вр-I по ГОСТ 6727-80.
Сварка по ГОСТ 14098-91 ($К_1$-$К_т$)

Нач.отд.	Ванаг		
Гл.спец.	Баско		
Зав.гр.	Гуревич		
Разраб.	Савельева		

7РС 41132.

Сетки арматурные сборочный чертеж.

Стадия	Лист	Листов
Р	1	1

МНИИТЭП ОСК

Инв.№ подл. | Подпись и дата | Взам.инв.№

Рис. 1

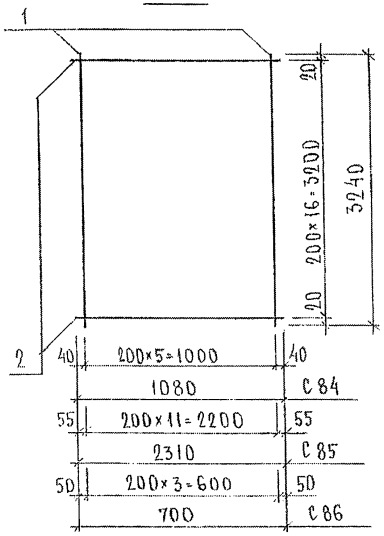

Рис. 2

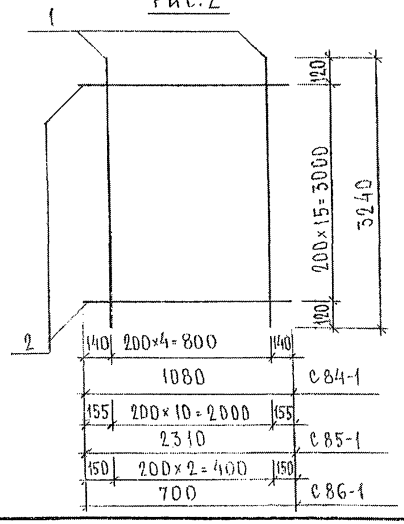

Рис.	Марка	Поз.	Наименование	Кол. шт.	Обозначение	Масса позиций кг	Масса изделия кг
1	С84	1	⌀ 5 Вр I ℓ = 3240	6		2,80	5,44
		2	⌀ 5 Вр I ℓ = 1080	17		2,64	
	С85	1	⌀ 5 Вр I ℓ = 3240	12		5,60	11,25
		2	⌀ 5 Вр I ℓ = 2310	17		5,65	
	С86	1	⌀ 5 Вр I ℓ = 3240	4		1,87	3,58
		2	⌀ 5 Вр I ℓ = 700	17		1,71	
2	С84-1	1	⌀ 5 Вр I ℓ = 3240	5		2,33	4,82
		2	⌀ 5 Вр I ℓ = 1080	16		2,49	
	С85-1	1	⌀ 5 Вр I ℓ = 3240	11		5,13	10,45
		2	⌀ 5 Вр I ℓ = 2310	16		5,32	
	С86-1	1	⌀ 5 Вр I ℓ = 3240	3		1,40	3,01
		2	⌀ 5 Вр I ℓ = 700	16		1,61	

Нач. отд.	Ванаг		7РС 41132
Гл. спец.			
Гл. спец.	Баско		
Зав. гр.	Гуревич		Сетки. Сборочный чертеж
Разраб.	Телесницкая		Стадия: Р; Лист: 1; Листов: 1
Провер.	Ванаг		МНИИТЭП ОСК
Н. контр.			

Инв. № подл. | Подпись и дата | Взам. инв. №

РИС.1

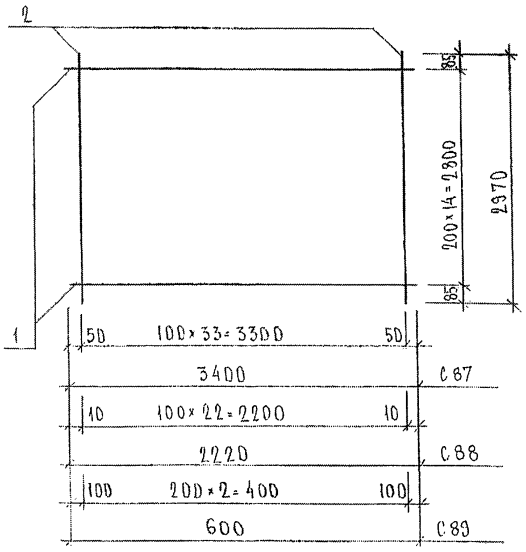

РИС.2

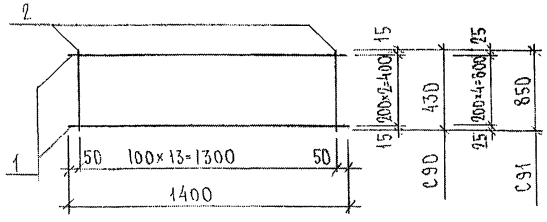

Рис.	Марка	Поз.	Наименование	Кол. шт.	Обозначение	Масса позиции кг	Масса изделия кг
1	С87	1	⌀5 Вр I ℓ = 3400	15		7,34	
		2	⌀5 Вр I ℓ = 2970	34		14,54	21,88
	С88	1	⌀5 Вр I ℓ = 2220	15		4,79	
		2	⌀5 Вр I ℓ = 2970	23		9,84	14,63
	С89	1	⌀5 Вр I ℓ = 600	15		1,30	
		2	⌀5 Вр I ℓ = 2970	3		1,28	2,58
2	С90	1	⌀5 Вр I ℓ = 1400	3		0,60	
		2	⌀5 Вр I ℓ = 430	14		0,87	1,47
	С91	1	⌀5 Вр I ℓ = 1400	5		1,01	
		2	⌀5 Вр I ℓ = 850	14		1,71	2,72

Нач. отд	Ванаг		ТРС 41132
Гл. спец.	Баско		
Гл. спец.			
Зав. гр.	Гуревич		Сетки. Сборочный чертеж
Разраб.	Текесницкая		
Провер.	Ванаг		
Н. контр.			

Стадия	Лист	Листов
Р.	1	1

МНИИТЭП ОСК

Инв. № подл. | Подпись и дата | Взам. инв. №

С 92

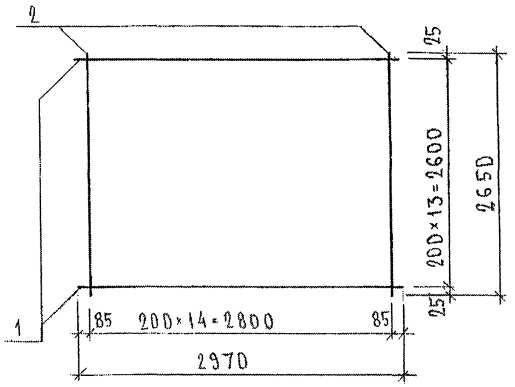

С 92-1

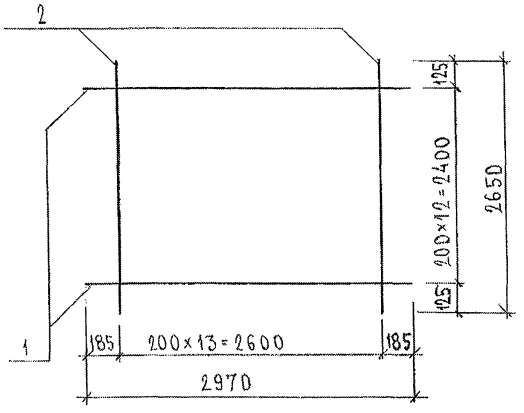

МАРКА	ПОЗ.	НАИМЕНОВАНИЕ	КОЛ. ШТ.	ОБОЗНАЧЕНИЕ	МАССА ПОЗИЦИИ КГ	МАССА ИЗДЕЛИЯ КГ
С 92	1	⌀ 5 Вр I ℓ= 2970	14		5,99	
	2	⌀ 5 Вр I ℓ= 2650	15		5,72	11,71
С 92-1	1	⌀ 5 Вр I ℓ= 2970	13		5,56	
	2	⌀ 5 Вр I ℓ= 2650	14		5,34	10,90

НАЧ. ОТД.	ВАНАГ		
ГА. СПЕЦ.			
ГА. СПЕЦ.	БАСКО		
ЗАВ. ГР.	ГУРЕВИЧ		
РАЗРАБ.	ТЕЛЕСНИЦКАЯ		
ПРОВЕР.	ВЛНАГ		
Н. КОНТР.			

7РС 41132

Сетки
Сборочный чертеж

СТАДИЯ	ЛИСТ	ЛИСТОВ
Р.	1	1

МНИИТЭП
ОСК

Инв. № подл. | Подпись и дата | Взам. инв. №

Рис.1

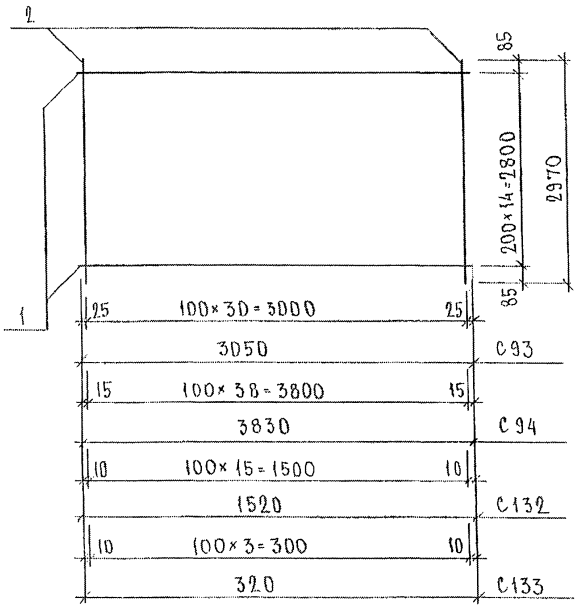

МАРКА	ПОЗ.	НАИМЕНОВАНИЕ	КОЛ. ШТ.	ОБОЗНАЧЕНИЕ	МАССА ПОЗИЦИИ КГ	МАССА ИЗДЕЛИЯ, КГ
С93	1	⌀ 5 Вр I ℓ= 3050	15		6,59	
	2	⌀ 5 Вр I ℓ= 2970	31		13,26	19,85
С94	1	⌀ 5 Вр I ℓ= 3830	15		8,27	
	2	⌀ 5 Вр I ℓ= 2970	39		16,68	24,95
С132	1	⌀ 5 Вр I ℓ= 1520	15		3,28	
	2	⌀ 5 Вр I ℓ= 2970	16		6,84	10,12
С133	1	⌀ 5 Вр I ℓ= 320	15		0,69	
	2	⌀ 5 Вр I ℓ= 2970	4		1,71	2,40

НАЧ. ОТД.	ВАНАГ		
ГЛ. СПЕЦ.	БАСКО		
ГЛ. СПЕЦ.			
ЗАВ. ГР.	ГУРЕВИЧ		
РАЗРАБ.	ГЕЛЕСНИЦКАЯ		
ПРОВЕР.	ВАНАГ		
Н. КОНТР.			

7РС 41132

Сетки
Сборочный чертеж

СТАДИЯ	ЛИСТ	ЛИСТОВ
Р	1	1

МНИИТЭП
ОСК

ИНВ. № ПОДЛ. | ПОДПИСЬ И ДАТА | ВЗАМ. ИНВ. №

РИС.1

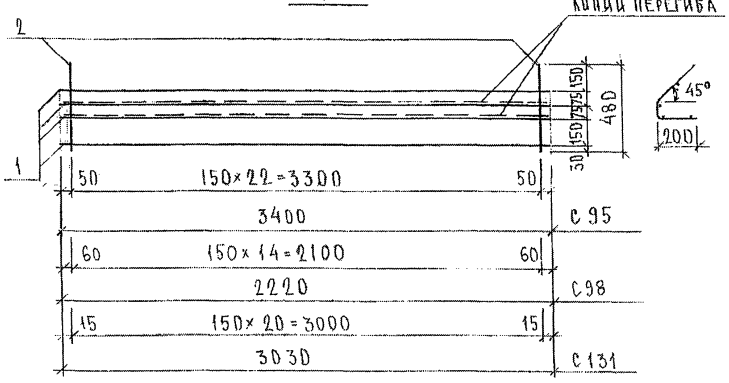

РИС.2

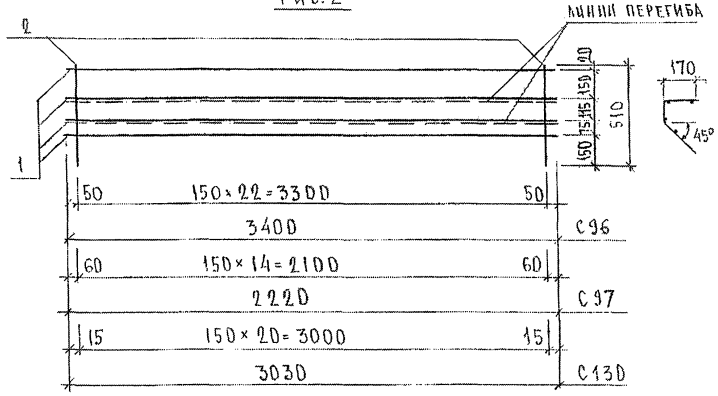

РИС.	МАРКА	ПОЗ.	НАИМЕНОВАНИЕ	КОЛ. ШТ.	ОБОЗНАЧЕНИЕ	МАССА ПОЗИЦИИ КГ	МАССА ИЗДЕЛИЯ КГ
1	С95	1	⌀ 5 ВрI l=3400	4		1,96	
		2	⌀ 5 ВрI l=480	23		1,59	3,55
	С98	1	⌀ 5 ВрI l=2220	4		1,28	
		2	⌀ 5 ВрI l=480	15		1,04	2,32
	С131	1	⌀ 5 ВрI l=3030	4		1,74	
		2	⌀ 5 ВрI l=480	21		1,45	3,19
2	С96	1	⌀ 5 ВрI l=3400	4		1,96	
		2	⌀ 5 ВрI l=510	23		1,69	3,65
	С97	1	⌀ 5 ВрI l=2220	4		1,28	
		2	⌀ 5 ВрI l=510	15		1,10	2,38
	С130	1	⌀ 5 ВрI l=3030	4		1,74	
		2	⌀ 5 ВрI l=510	21		1,54	3,28

НАЧ. ОТД.	ВАНАГ		7РС41132
ГК. СПЕЦ.	БАСКО		
ГА. СПЕЦ.			
ЗАВ. ГР.	ГУРЕВИЧ		Сетки сборочный чертеж
РАЗРАБ.	ТЕЛЕСНИЦКАЯ		
ПРОВЕР.	ВАНАГ		
Н. КОНТР.			

СТАДИЯ	ЛИСТ	ЛИСТОВ
Р	1	1

МНИИТЭП ОСК

ИНВ. № ПОДЛ. | ПОДПИСЬ И ДАТА | ВЗАМ. ИНВ. №

РИС.1

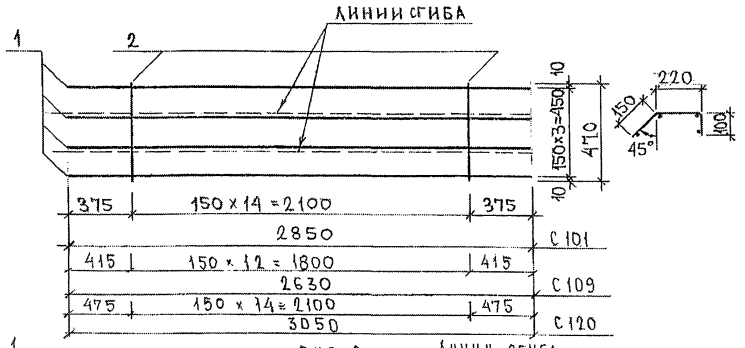

РИС 2

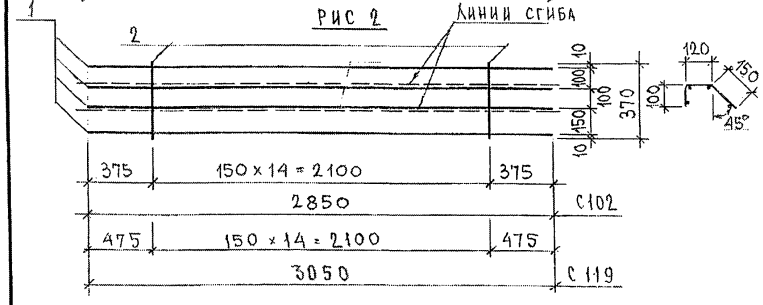

РИС. 3

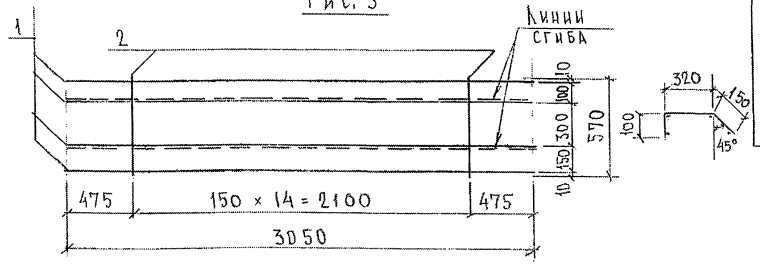

РИС	МАРКА	ПОЗ.	НАИМЕНОВАНИЕ		КОЛ. ШТ.	ОБОЗНАЧЕНИЕ	МАССА ПОЗИЦИИ КГ	МАССА ИЗДЕЛИЯ КГ
1	С101	1	ф5ВрI	ℓ=2850	4		1,64	
		2	ф5ВрI	ℓ=470	15		1,01	2,65
2	С102	1	ф5ВрI	ℓ=2850	4		1,64	
		2	ф5ВрI	ℓ=370	15		0,80	2,44
1	С109	1	ф5ВрI	ℓ=2630	4		1,51	
		2	ф5ВрI	ℓ=470	13		0,88	2,39
	С120	1	ф5ВрI	ℓ=3050	4		1,76	
		2	ф5ВрI	ℓ=470	15		1,01	2,77
2	С119	1	ф5ВрI	ℓ=3050	4		1,76	
		2	ф5ВрI	ℓ=370	15		0,80	2,56
3	С118	1	ф5ВрI	ℓ=3050	4		1,76	
		2	ф5ВрI	ℓ=570	15		1,23	2,99

Арматура класса Вр-I по ГОСТ 6727-80.
Сварка сеток по ГОСТ 14098-91(К1-КТ).

НАЧ. ОТД.	ВАНАГ		ТРС 41132
ГЛ. СПЕЦ.	БАСКО		
ГЛ. СПЕЦ.			
ЗАВ. ГР.	ТУРЕВИЧ		Сетки
РАЗРАБ.	ЛИТВАК		Сборочный чертеж.
ПРОВЕР.	НИКОЛАЕВА		
Н. КОНТР.			

СТАДИЯ	ЛИСТ	ЛИСТОВ
Р	1	1

МНИИТЭП ОСК

ИНВ. № ПОДЛ. | ПОДПИСЬ И ДАТА | ВЗАМ. ИНВ. №

РИС. 1

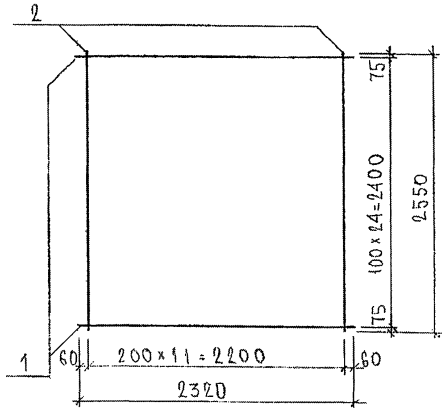

РИС. 2

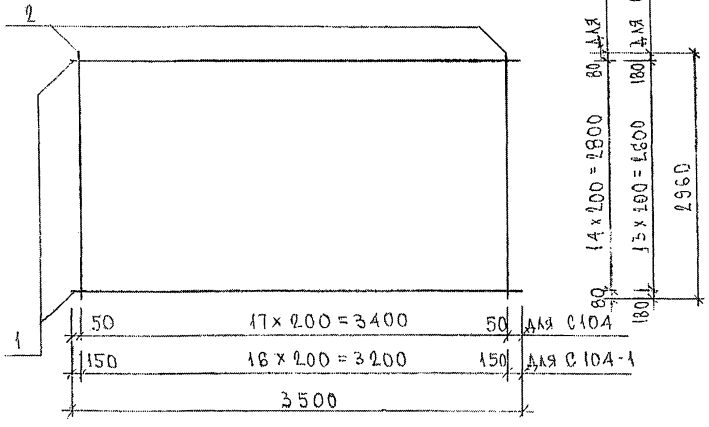

Сетка С106 см. лист 229, С107 см. лист 232

РИС.	МАРКА	ПОЗ.	НАИМЕНОВАНИЕ	КОЛ. ШТ.	ОБОЗНАЧЕНИЕ	МАССА ПОЗИЦИИ КГ	МАССА ИЗДЕЛИЯ КГ
1	С103	1	⌀ 6 AIII ℓ=2320	25		12,88	
		2	⌀ 5 BpI ℓ=2550	12		4,41	17,29
2	С104	1	⌀ 5 BpI ℓ=3500	15		7,56	
		2	⌀ 5 BpI ℓ=2960	18		7,67	15,23
	С104-1	1	⌀ 5 BpI ℓ=3500	14		7,06	
		2	⌀ 5 BpI ℓ=2960	17		7,25	14,31

Арматура класса AIII по ГОСТ 5781-82*
Сварные соединения К1-К7 по ГОСТ 14098-91.

НАЧ. ОТД.	ВАНАГ		7РС 41132
ГЛ. СПЕЦ.	БАСКО		
ГЛ. СПЕЦ.			
ЗАВ. ГР.	Гуревич		Сетки сборочный чертеж
РАЗРАБ.	Телешницкая		
ПРОВЕР.	ВАНАГ		
Н. КОНТР.			

СТАДИЯ	ЛИСТ	ЛИСТОВ
Р	1	1

МНИИТЭП ОСК

ИНВ. № ПОДЛ. | ПОДПИСЬ И ДАТА | ВЗАМ. ИНВ. №

С 108

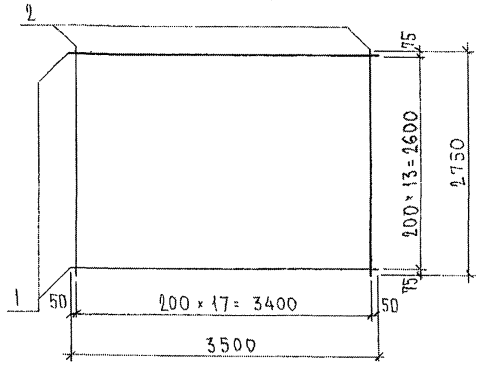

С 108-1

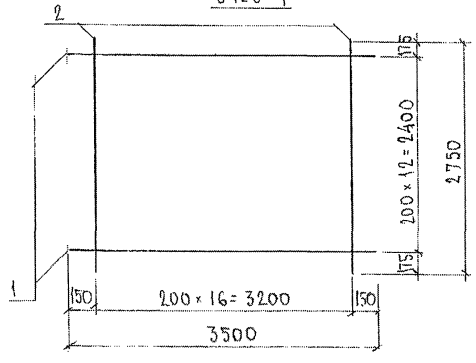

С 114

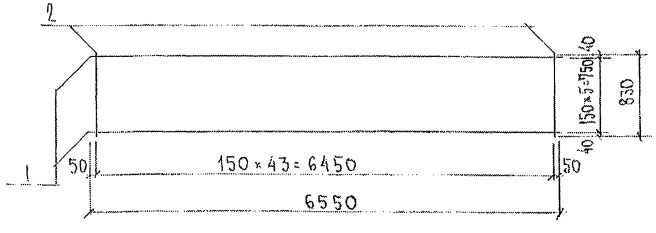

МАРКА	ПОЗ.	НАИМЕНОВАНИЕ	КОЛ. ШТ.	ОБОЗНАЧЕНИЕ	МАССА ПОЗИЦИИ, КГ	МАССА ИЗДЕЛИЯ, КГ
С108	1	$\phi 5 B_p I$ $\ell = 3500$	14		7.06	
	2	$\phi 5 B_p I$ $\ell = 2750$	18		7.13	14.19
С108-1	1	$\phi 5 B_p I$ $\ell = 3500$	13		6.55	
	2	$\phi 5 B_p I$ $\ell = 2750$	17		6.73	13.28
С114	1	$\phi 6 A III$ $\ell = 6550$	6		8.72	
	2	$\phi 6 A III$ $\ell = 830$	44		8.11	16.83

Сталь арматурная класса $A III$ по ГОСТ 5781-82*, $B_p I$ по ГОСТ 6727-80*
Сварные соединения $К_1$-$К_7$ по ГОСТ 14098-91.

НАЧ. ОТД.	ВАНАГ		7РС 41132
ГА. СПЕЦ.	БАСКО		
ГА. СПЕЦ.			
ЗАВ. ГР.	НИКОЛАЕВА		Сетки Сборочный чертеж
РАЗРАБ.	НИКОЛАЕВА		
ПРОВЕР.	СКОМОРОХОВА		
Н. КОНТР.			

СТАДИЯ	ЛИСТ	ЛИСТОВ
Р	1	1

МНИИТЭП ОСК

ИНВ. № ПОДЛ. | ПОДПИСЬ И ДАТА | ВЗАМ. ИНВ. №

РИС. 1

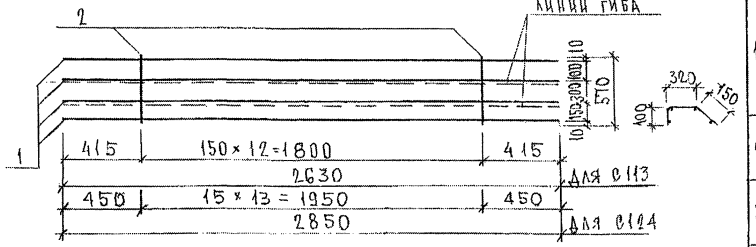

РИС. 2

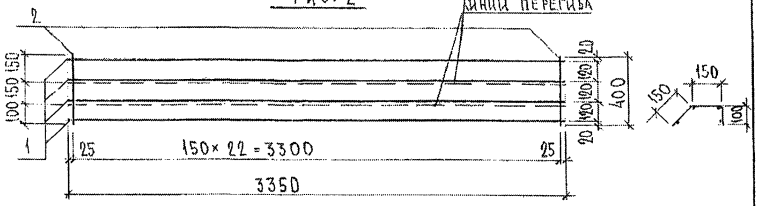

РИС. 3

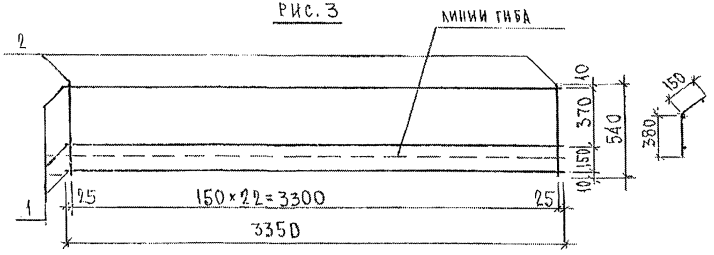

РИС.	МАРКА	ПОЗ.	НАИМЕНОВАНИЕ	КОЛ. ШТ.	ОБОЗНАЧЕНИЕ	МАССА ПОЗИЦИИ КГ	МАССА ИЗДЕЛИЯ, КГ
1	С113	1	⌀ 5 ВрI ℓ=2630	4		1.51	2.58
		2	⌀ 5 ВрI ℓ=570	13		1.07	
	С124	1	⌀ 5 ВрI ℓ=2850	4		1.64	2.79
		2	⌀ 5 ВрI ℓ=570	14		1.15	
2	С100	1	⌀ 5 ВрI ℓ=3350	4		1,93	3,25
		2	⌀ 5 ВрI ℓ=400	23		1,32	
3	С123	1	⌀ 5 ВрI ℓ=3350	3		1.45	3,24
		2	⌀ 5 ВрI ℓ=540	23		1,79	

Арматура класса ВрI по ГОСТ 6727-80*
Сварные соединения К1-КТ по ГОСТ 14098-91

Сетки С110, С111 см. лист 227

НАЧ. ОТД.	ВАНАГ		7РС 41132
ГЛ. СПЕЦ.	БАСКО		
ГЛ. СПЕЦ.			
ЗАВ. ГР.	ГУРЕВИЧ		Сетки. Сборочный чертеж
РАЗРАБ.	ТЕЛЕСНИЦКАЯ		
ПРОВЕР.	ВАНАГ		
Н. КОНТР.			

СТАДИЯ	ЛИСТ	ЛИСТОВ
Р	1	1

МНИИТЭП ОСК

Инв. № подл. | Подпись и дата | Взам. инв. №

Рис. 1

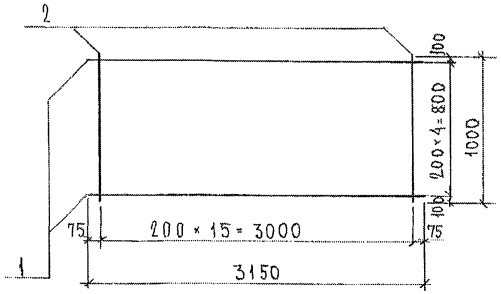

Рис. 2

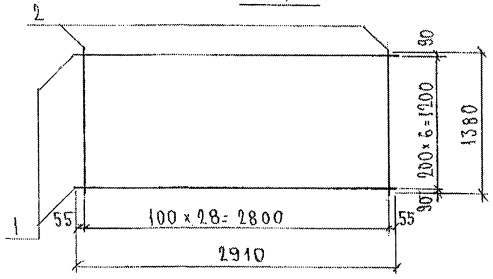

Рис. 3

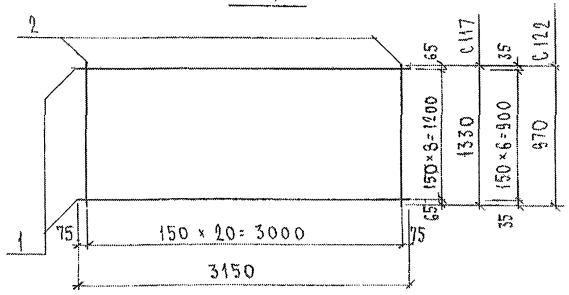

РИС	МАРКА	ПОЗ.	НАИМЕНОВАНИЕ	КОЛ. ШТ.	ОБОЗНАЧЕНИЕ	МАССА ПОЗИЦИЙ КГ	МАССА ИЗДЕЛИЯ, КГ
1	С115	1	ф5 B_p I ℓ=3150	5		2.27	
		2	ф5 B_p I ℓ=1000	16		2.30	4.57
2	С116	1	ф5 B_p I ℓ=2910	7		2.93	
		2	ф6А III ℓ=1380	29		8.88	11.81
3	С117	1	ф6А III ℓ=3150	9		6.29	
		2	ф6А III ℓ=1330	21		6.20	12.49
	С122	1	ф6А III ℓ=3150	7		4.89	
		2	ф6А III ℓ=970	21		4.52	9.41

Сталь арматурная класса А III по ГОСТ 5781-82*, B_p I по ГОСТ 6727-80*
Сварные соединения $К_1$-$К_7$ по ГОСТ 14098-91.

НАЧ. ОТД	ВАНАГ		7РС 41132
ГЛ. СПЕЦ	БАСКО		
ГЛ. СПЕЦ			
ЗАВ. ГР.	НИКОЛАЕВА		Сетки Сборочный чертеж
РАЗРАБ.	НИКОЛАЕВА		
ПРОВЕР.	СКОМОРОХОВА		
Н. КОНТР			

СТАДИЯ	ЛИСТ	ЛИСТОВ
Р	1	1

МНИИТЭП ОСК

ИНВ. № ПОДЛ. | ПОДПИСЬ И ДАТА | ВЗАМ. ИНВ. №

С115-1

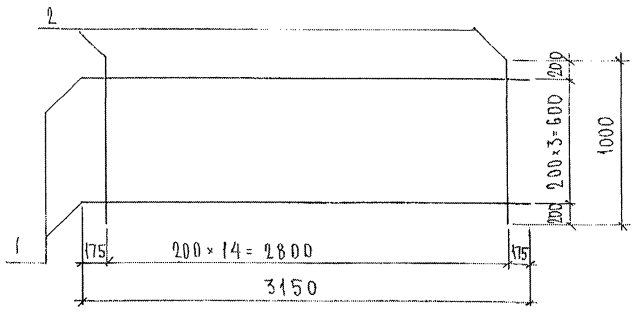

С121

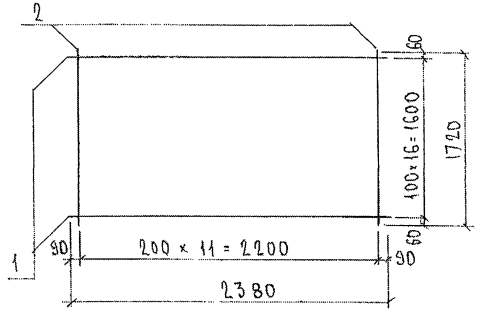

С125

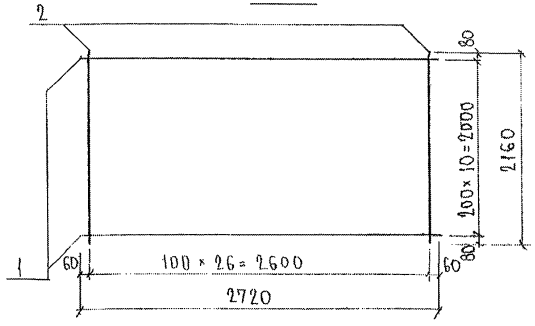

МАРКА	ПОЗ.	НАИМЕНОВАНИЕ	КОЛ. ШТ.	ОБОЗНАЧЕНИЕ	МАССА ПОЗИЦИИ КГ	МАССА ИЗДЕЛИЯ КГ
С115-1	1	ф5 Вр I ℓ=3150	4		1.81	3.97
	2	ф5 Вр I ℓ=1000	15		2,16	
С121	1	ф6А III ℓ=2380	17		8.98	11.95
	2	ф5 Вр I ℓ=1720	12		2.97	
С125	1	ф6А III ℓ=2720	11		6.64	15.04
	2	ф5 Вр I ℓ=2160	27		8.40	

Сталь арматурная класса A III по ГОСТ 5781-82*, Вр I по ГОСТ 6727-80*
Сварные соединения К1-К7 по ГОСТ 14098-91.

НАЧ. ОТД.	БАНАГ		7РС41132
ГЛ. СПЕЦ.	БАСКО		
ГЛ. СПЕЦ.			
ЗАВ. ГР.	НИКОЛАЕВА		Сетки. Сборочный чертеж
РАЗРАБ.	НИКОЛАЕВА		
ПРОВЕР.	СКОМОРОХОВА		
Н. КОНТР.			

СТАДИЯ	ЛИСТ	ЛИСТОВ
Р	1	1

МНИИТЭП ОСК

ИНВ. N ПОДЛ. | ПОДПИСЬ И ДАТА | ВЗАМ. ИНВ. N

Рис.1

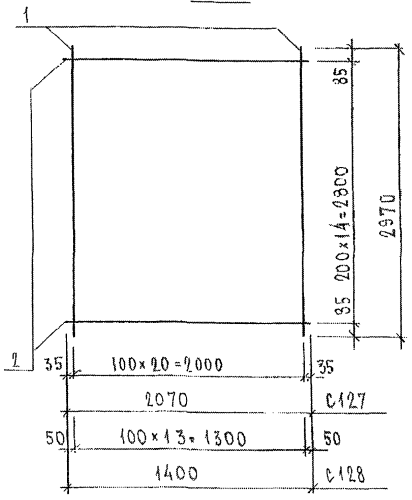

Марка	Поз.	Наименование	Кол.	Обозначение	Масса	Масса
С127	1	⌀ 5 Вр I l=2970	21		8,98	
	2	⌀ 5 Вр I l=2070	15		4,47	13,45
С128	1	⌀ 5 Вр I l=2970	14		5,99	
	2	⌀ 5 Вр I l=1400	15		3,02	9,01

Сталь арматурная класса Вр I по ГОСТ 6727-80*.
Сварные соединения $К_1$-$К_т$ по ГОСТ 14098-91.

Нач.отд.	Ванаг	
Гл.спец.	Баско	
Зав.гр.	Николаева	
Разраб.	Телеспицкая	
Провер.	Николаева	

7РС 41132

Сетки
Сборочный чертеж

Стадия	Лист	Листов
Р	1	1

МНИИТЭП
ОСК

Инв.№ подл. | Подпись и дата | Взам.инв.№

Рис.1

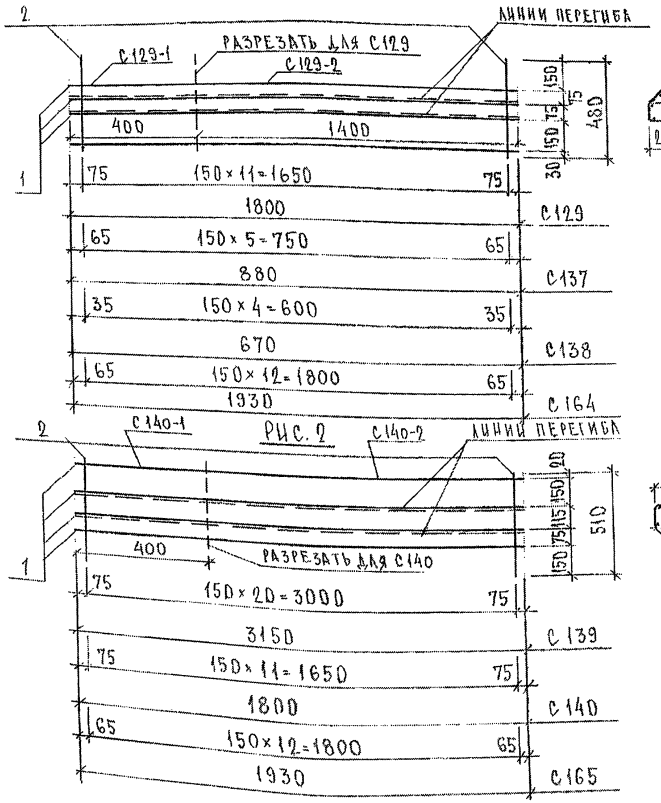

Рис.	Марка	Поз.	Наименование	Кол.	Обозначение	Масса	Масса
1	С129 (С129-1, С129-2)	1	⌀ 5 Вр I ℓ = 1800	4		1,04	1,87
		2	⌀ 5 Вр I ℓ = 480	12		0,83	
	С137	1	⌀ 5 Вр I ℓ = 880	4		0,51	0,92
		2	⌀ 5 Вр I ℓ = 480	6		0,41	
	С138	1	⌀ 5 Вр I ℓ = 670	4		0,39	0,74
		2	⌀ 5 Вр I ℓ = 480	5		0,35	
2	С139	1	⌀ 5 Вр I ℓ = 3150	4		1,81	3,35
		2	⌀ 5 Вр I ℓ = 510	21		1,54	
	С140 (С140-1, С140-2)	1	⌀ 5 Вр I ℓ = 1800	4		1,04	1,92
		2	⌀ 5 Вр I ℓ = 510	12		0,88	
1	С164	1	⌀ 5 Вр I ℓ = 1930	4		1,11	2,01
		2	⌀ 5 Вр I ℓ = 480	13		0,90	
2	С165	1	⌀ 5 Вр I ℓ = 1930	4		1,11	2,06
		2	⌀ 5 Вр I ℓ = 510	13		0,95	

Сталь арматурная класса Вр I по ГОСТ 6727-80*.
Сварные соединения $К_1$-$К_т$ по ГОСТ 14098-91.

Нач.отд.	Влиаг	
Гл.спец.	Баско	
Зав.гр.	Николаева	
Разраб.	Телеспицкая	
Провер.	Николаева	

7РС 41132

Сетки
Сборочный чертеж

Стадия	Лист	Листов
Р.	1	1

МНИИТЭП
ОСК

Инв. № подл. | Подпись и дата | Взам. инв. №

С134, С126

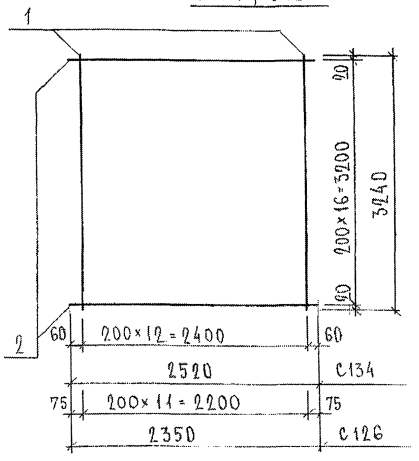

С134-1, С126-1

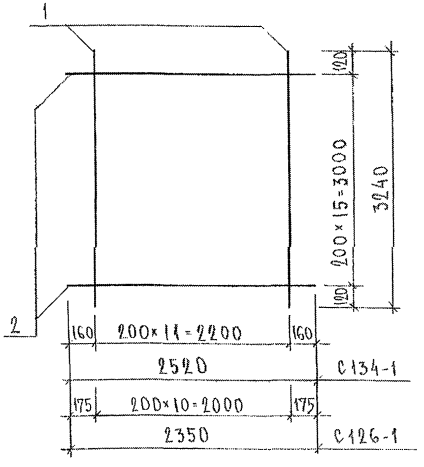

Марка	Поз.	Наименование	Кол.	Обозначение	Масса	Масса
С134	1	⌀5 Вр I l=3240	13		6,06	
	2	⌀5 Вр I l=2520	17		6,17	12,23
С134-1	1	⌀5 Вр I l=3240	12		5,60	
	2	⌀5 Вр I l=2520	16		5,81	11,41
С126	1	⌀5 Вр I l=3240	12		5,60	
	2	⌀5 Вр I l=2350	17		5,75	11,35
С126-1	1	⌀5 Вр I l=3240	11		5,13	
	2	⌀5 Вр I l=2350	16		5,41	10,54

Нач. отд.	Ванат		
Гл. спец.	Баско		
Зав. гр.	Николаева		
Разраб.	Телесницкая		
Провер.	Ванат		

7РС 41132

Сетки
Сборочный чертеж

Стадия	Лист	Листов
Р	1	1

МНИИТЭП
ОСК

Инв. № подл. | Подпись и дата | Взам. инв. №

С135

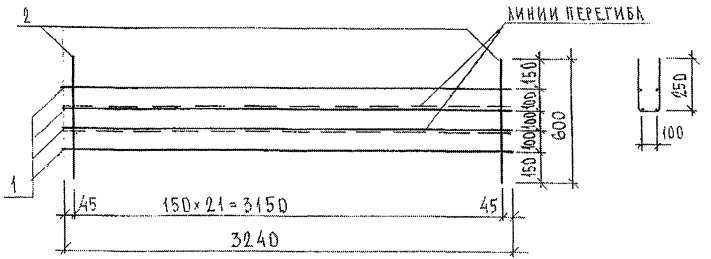

С136

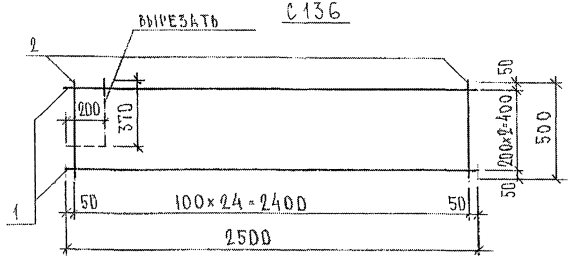

Марка	поз.	Наименование	кол.	Обозначение	Масса	Масса
С135	1	⌀ 5 Вр I ℓ= 3240	4		1,87	
	2	⌀ 5 Вр I ℓ= 600	22		1,90	3,77
С136	1	⌀ 5 Вр I ℓ= 2500	2		0,72	
	2	⌀ 5 Вр I ℓ= 500	25		1,80	2,52

Сталь арматурная класса Вр I по ГОСТ 6727-80*
Сварные соединения $К_1$-Кт по ГОСТ 14098-91.

Нач. отд.	Ванат	
Гл. спец.	Баско	
Зав. гр.	Николаева	
Разработ.	Телесницкая	
Провер.	Николаева	

7РС 41132

Сетки
Сборочный чертеж

Стадия	Лист	Листов
Р	1	1

МНИИТЭП
ОСК

Инв. № подл. | Подпись и дата | Взам. инв. №

РИС. 1

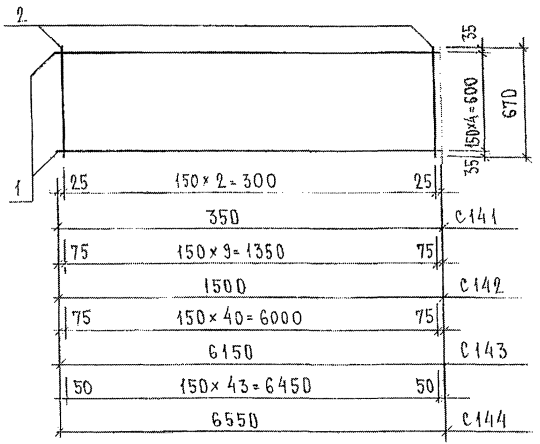

РИС. 2

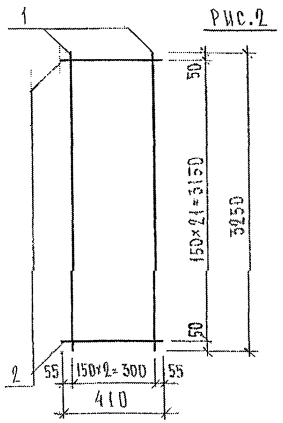

Рис.	Марка	Поз.	Наименование	Кол.	Обозначение	Масса	Масса
1	С141	1	⌀ 6 А III ℓ = 350	5		0,39	0,84
		2	⌀ 6 А III ℓ = 670	3		0,45	
	С142	1	⌀ 6 А III ℓ = 1500	5		1,66	3,15
		2	⌀ 6 А III ℓ = 670	10		1,49	
	С143	1	⌀ 6 А III ℓ = 6150	5		6,83	12,93
		2	⌀ 6 А III ℓ = 670	41		6,10	
	С144	1	⌀ 6 А III ℓ = 6550	5		7,27	13,81
		2	⌀ 6 А III ℓ = 670	44		6,54	
2	С145	1	⌀ 6 А III ℓ = 3250	3		2,16	4,16
		2	⌀ 6 А III ℓ = 410	22		2,00	

Сталь арматурная класса А III по ГОСТ 5781-82*.
Сварные соединения $К_1$-$К_т$ по ГОСТ 14098-91.

Нач. отд.	В.Н.Аг		7РС 41132
Гл. спец.	Баско		
Зав. гр.	Николаева		
Разработ.	Телешницкая		Сетки. Сборочный чертеж
Провер.	Николаева		

Стадия	Лист	Листов
Р	1	1

МНИИТЭП
ОСК

Инв. № подл. | Подпись и дата | Взам. инв. №

РИС. 1

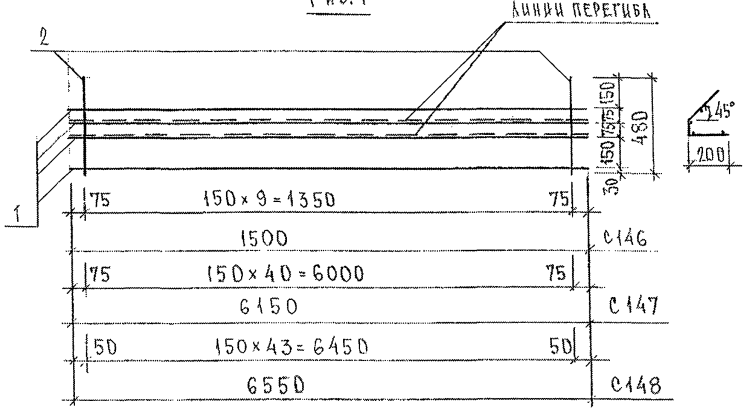

РИС. 2

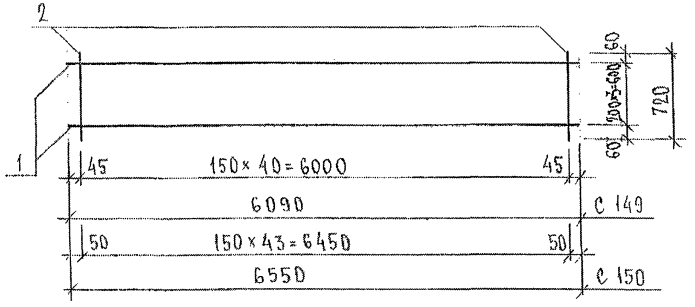

РИС.	МАРКА	ПОЗ.	НАИМЕНОВАНИЕ	КОЛ.	ОБОЗНАЧЕНИЕ	МАССА	МАССА
1	С146	1	⌀ 5 Вр I ℓ = 1500	4		0,86	1,55
		2	⌀ 5 Вр I ℓ = 480	10		0,69	
	С147	1	⌀ 5 Вр I ℓ = 6150	4		3,54	6,37
		2	⌀ 5 Вр I ℓ = 480	41		2,83	
	С148	1	⌀ 5 Вр I ℓ = 6550	4		3,77	6,81
		2	⌀ 5 Вр I ℓ = 480	44		3,04	
2	С149	1	⌀ 5 Вр I ℓ = 6090	4		3,51	10,06
		2	⌀ 6 А III ℓ = 720	41		6,55	
	С150	1	⌀ 5 Вр I ℓ = 6550	4		3,77	10,80
		2	⌀ 6 А III ℓ = 720	44		7,03	

Сталь арматурная класса А III по ГОСТ 5781-82*, класса Вр I по ГОСТ 6727-80*
Сварные соединения $К_1$-$К_7$ по ГОСТ 14098-91.

НАЧ. ОТД.	ВАНАГ	
ГЛ. СПЕЦ.	БАСКО	
ЗАВ. ГР.	ГУРЕВИЧ	
РАЗРАБ.	ТЕЛЕСНИЦКАЯ	
ПРОВЕР.	НИКОЛАЕВА	

7РС41132

Сетки
Сборочный чертеж

СТАДИЯ	ЛИСТ	ЛИСТОВ
Р	1	1

МНИИТЭП
ОСК

Сетки С151, С152, С153 см. лист 225

ИНВ. № ПОДЛ. | ПОДПИСЬ И ДАТА | ВЗАМ. ИНВ. №

Рис. 1

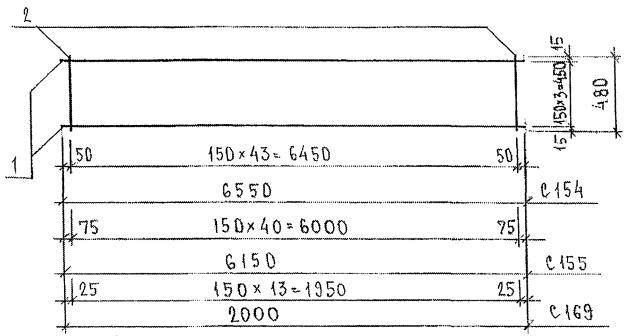

Рис. 2

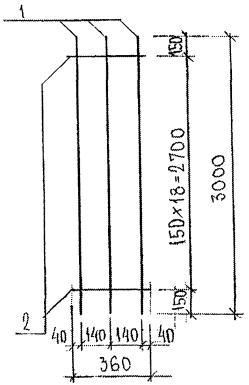

Рис. 3

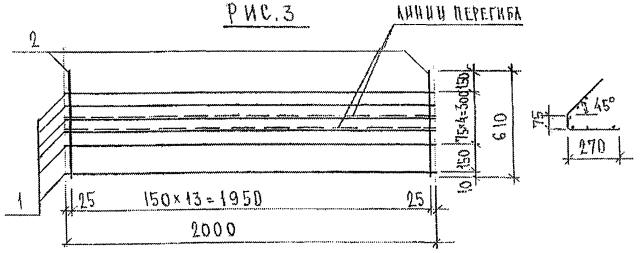

Рис	Марка	Поз.	Наименование	Кол.	Обозначение	Масса	Масса
1	С154	1	⌀6 AIII ℓ=6550	4		5,82	10,51
		2	⌀6 AIII ℓ=480	44		4,69	
	С155	1	⌀6 AIII ℓ=6150	4		5,46	9,83
		2	⌀6 AIII ℓ=480	41		4,37	
2	С156	1	⌀10 AIII ℓ=3000	3		5,55	6,53
		2	⌀5 BpI ℓ=360	19		0,98	
3	С157	1	⌀5 BpI ℓ=2000	6		1,73	2,96
		2	⌀5 BpI ℓ=610	14		1,23	
1	С169	1	⌀6 AIII ℓ=2000	4		1,78	3,27
		2	⌀6 AIII ℓ=480	14		1,49	

Арматура класса AIII по ГОСТ 5781-82*, класса BpI по ГОСТ 6727-80*
Сварные соединения К1-К7 по ГОСТ 14098-91.

Нач.отд.	Банаг		7РС 44132
Гл.спец.	Баско		
Зав.гр.	Гуревич		
Разраб.	Телесницкая		Сетки. Сборочный чертеж
Провер.	Николаева		

Стадия	Лист	Листов
Р.	1	1

МНИИТЭП ОСК

Инв. № подл. | Подпись и дата | Взам. инв. №

Рис. 1

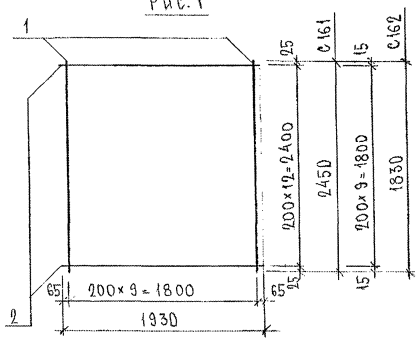

Рис. 2

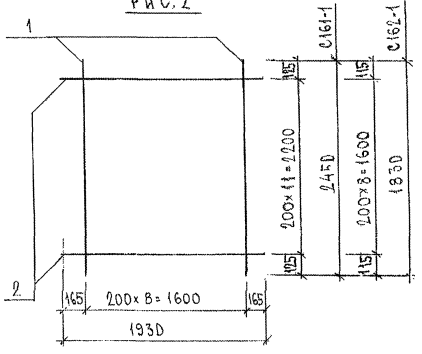

Рис.	Марка	Поз.	Наименование	Кол.	Обозначение	Масса	Масса
1	С161	1	⌀5 Вр I ℓ=2450	10		3,53	7.14
		2	⌀5 Вр I ℓ=1930	13		3,61	
	С162	1	⌀5 Вр I ℓ=1830	10		2,63	5.41
		2	⌀5 Вр I ℓ=1930	10		2,78	
2	С161-1	1	⌀5 Вр I ℓ=2450	9		3,17	6.51
		2	⌀5 Вр I ℓ=1930	12		3,34	
	С162-1	1	⌀5 Вр I ℓ=1830	9		2,37	4.87
		2	⌀5 Вр I ℓ=1930	9		2,50	

Сетки С158, С159, С160 см. на листе 235

Нач. отд.	Ванат		7РС 41132
Гл. спец.	Баскд		
Зав. гр.	Николаева		
Разраб.	Телесницкая		Сетки. Сборочный чертеж
Провер.			

Стадия	Лист	Листов
Р	1	1

МНИИТЭП ОСК

Инв. № подл. | Подпись и дата | Взам. инв. №

РИС.1

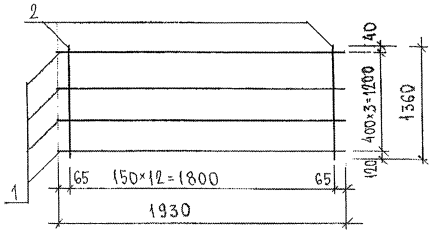

РИС.2

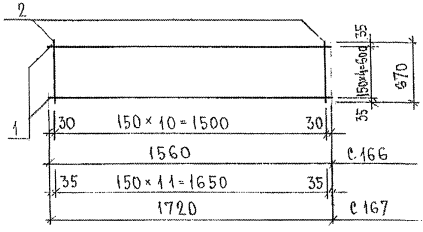

РИС.3

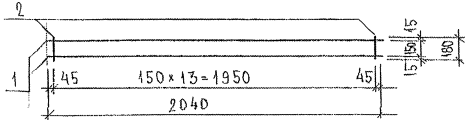

РИС.	МАРКА	ПОЗ.	НАИМЕНОВАНИЕ	КОЛ.	ОБОЗНАЧЕНИЕ	МАССА	МАССА
1	С163	1	⌀ GA III ℓ= 1930	4		1,71	
		2	⌀ GA III ℓ= 1360	13		3,92	5,63
2	С166	1	⌀ GA III ℓ= 1560	5		1,73	
		2	⌀ GA III ℓ= 670	11		1,64	3,37
	С167	1	⌀ GA III ℓ= 1720	5		1,91	
		2	⌀ GA III ℓ= 670	12		1,78	3,69
3	С168	1	⌀ GA III ℓ= 2040	2		0,91	
		2	⌀ GA III ℓ= 180	14		0,56	1,47

НАЧ.ОТД.	В.А.НАГ		7РС41132
ГЛ.СПЕЦ.	БАСКО		
ЗАВ.ГР.	НИКОЛАЕВА		Сетки
РАЗРАБ.	ТЕЛЕСНИЦКАЯ		Сборочный чертеж
ПРОВЕР.			

СТАДИЯ	ЛИСТ	ЛИСТОВ
Р.	1	1

МНИИТЭП
ОСК

Инв.№ подл. | Подпись и дата | Взам. инв.№

С-170; С-171

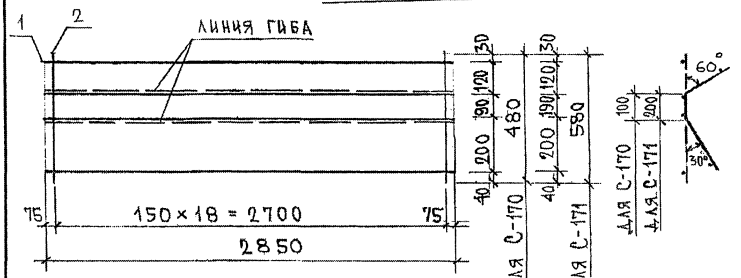

С-172

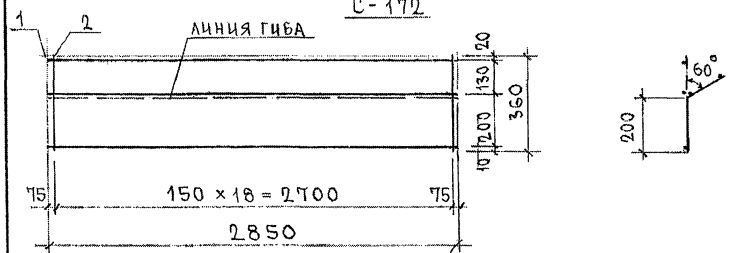

С-173

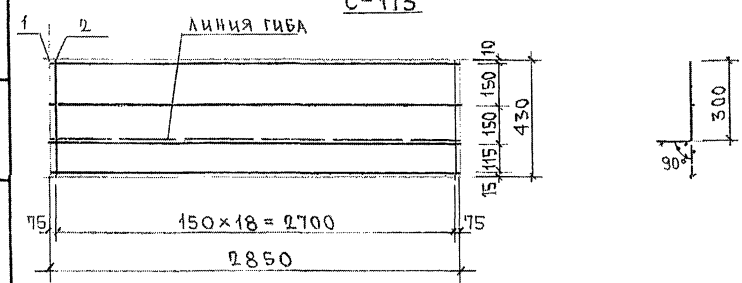

Сетка С174 см. лист 225, С175, С176 см. лист 236

Марка	Поз.	Наименование		Кол.	Обозначение	Масса	Масса
С-170	1	Ø5 Bp I	ℓ=2850	4		1,64	
	2	Ø5 Bp I	ℓ=480	19		1,31	2,95
С-171	1	Ø5 Bp I	ℓ=2850	4		1,64	
	2	Ø5 Bp I	ℓ=580	19		1,59	3,23
С-172	1	Ø5 Bp I	ℓ=2850	3		1,23	
	2	Ø5 Bp I	ℓ=360	19		0,98	2,21
С-173	1	Ø5 Bp I	ℓ=2850	4		1,64	
	2	Ø5 Bp I	ℓ=430	19		1,18	2,82

Арматура класса Bp-I по ГОСТ 6727-80
Сварные соединения $К_1$-Кт по ГОСТ 14098-91

Нач.отд.	Ванаг		ТРС 4115.2
Гл.спец.	Баско		
Разраб.	Савельева		Сетки. Сборочный чертеж

Стадия	Лист	Листов
Р	1	1

МНИИТЭП ОСК

Инв. № подл. | Подпись и дата | Взам. инв. №

С-178

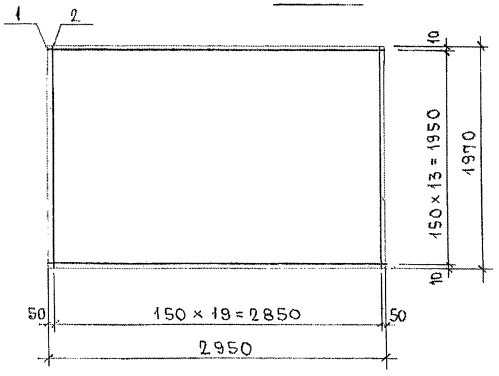

Марка	поз.	Наименование	кол.	Обозначение	Масса	Масса
С-178	1	Ø5 Bp I ℓ=2950	14		5,95	
	2	Ø5 Bp I ℓ=1970	20		5,67	11,6

Арматура класса Bp-I по ГОСТ 6727-80
Сварные соединения К1-К7 по ГОСТ 14098-91

Нач.отд	Ванаг		7РС 41 132
Гл.спец.	Васко		
Разраб	Савельева		Сетки. Сборочный чертеж

Стадия	Лист	Листов
Р	1	1

МНИИТЭП ОСК

Инв.№ подл. | Подпись и дата | Взам.инв.№

РИС.1

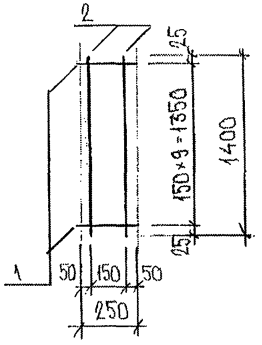

РИС.2

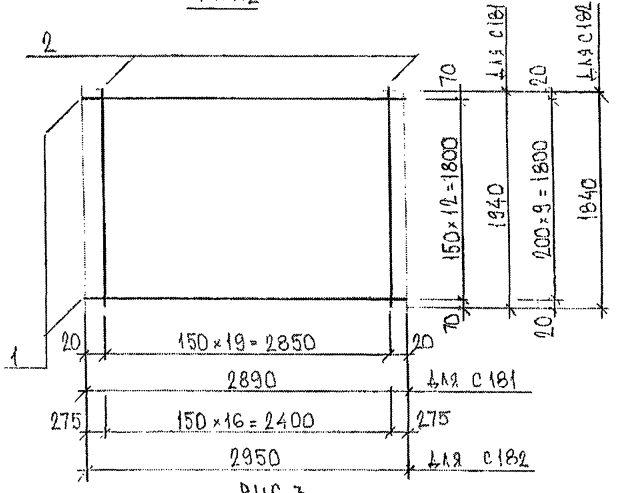

РИС.3

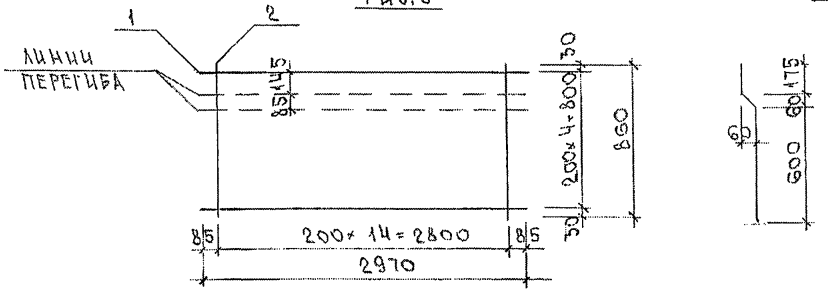

РИС.	МАРКА	ПОЗ.	НАИМЕНОВАНИЕ	КОЛ. ШТ.	ОБОЗНАЧЕНИЕ	МАССА ПОЗИЦИИ КГ	МАССА ИЗДЕЛИЯ КГ
1	С180	1	⌀6AIII ℓ=250	10		0.55	
		2	⌀6AIII ℓ=1400	2		0,62	1.17
2	С181	1	⌀5ВрI ℓ=2890	13		5.41	
		2	⌀5ВрI ℓ=1940	20		5.59	11.00
	С182	1	⌀5ВрI ℓ=2950	10		4.25	
		2	⌀5ВрI ℓ=1840	17		4.50	8.75
3	С184	1	⌀5ВрI ℓ=2970	5		2,14	
		2	⌀5ВрI ℓ=860	15		1,86	4,00

СТАЛЬ АРМАТУРНАЯ КЛАССА AIII ПО ГОСТ 5781-82*; ВрI ПО ГОСТ 6727-80*
СВАРНЫЕ СОЕДИНЕНИЯ К1-КТ ПО ГОСТ 14098-91

НАЧ.ОТД.	ВАНАГ		
ГА.СПЕЦ.	БАСКО		
ГА.СПЕЦ.			
ЗАВ.ГР.	ГУРЕВИЧ		
РАЗРАБ.	ЗАЙЦЕВА		
ПРОВЕР.	ТЕЛЕШНИЦКАЯ		
Н.КОНТР.			

7 РС 41 132

Сетки
СБОРОЧНЫЙ ЧЕРТЕЖ

СТАДИЯ	ЛИСТ	ЛИСТОВ
Р	1	1

МНИИТЭП
ОСК

ИНВ.№ ПОДЛ. | ПОДПИСЬ И ДАТА | ВЗАМ. ИНВ.№

РИС. 1

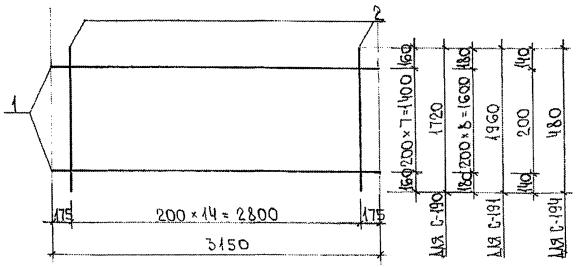

РИС. 2

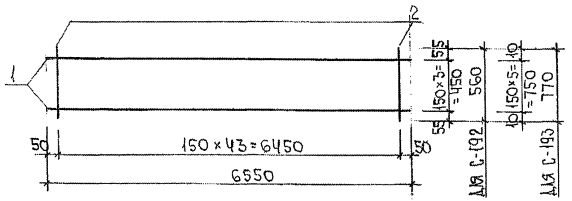

РИС. 3

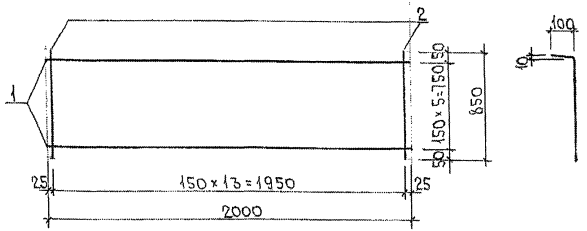

Рис.	Марка	поз.	Наименование	кол.	Обозначение	Масса	Масса
1	С-190	1	⌀ 6 А III ℓ = 3150	8		5,59	
		2	⌀ 5 Вр I ℓ = 1720	15		3,71	9,30
	С-191	1	⌀ 6 А III ℓ = 3150	9		6,29	
		2	⌀ 5 Вр I ℓ = 1960	15		4,23	10,52
	С-194	1	⌀ 6 А III ℓ = 3150	2		1,40	
		2	⌀ 5 Вр I ℓ = 480	15		1,04	2,44
2	С-192	1	⌀ 6 А III ℓ = 6550	4		5,82	
		2	⌀ 6 А III ℓ = 560	44		5,47	11,29
	С-193	1	⌀ 6 А III ℓ = 6550	6		8,72	
		2	⌀ 6 А III ℓ = 770	44		7,52	16,24
3	С-195	1	⌀ 6 А III ℓ = 2000	6		2,66	
		2	⌀ 6 А III ℓ = 850	14		2,64	5,30

АРМАТУРА КЛАССА А III ПО ГОСТ 5781-82, КЛАССА Вр I ПО ГОСТ 6727-80
СВАРНЫЕ СОЕДИНЕНИЯ К1-К7 ПО ГОСТ 14098-91

НАЧ. ОТД.	ВАНАГ	
Гл. СПЕЦ.	БАСКО	
ЗАВ. ГР.	ГУРЕВИЧ	
РАЗРАБОТ.	ПАХОМОВА	
ПРОВЕРИЛ	ГУРЕВИЧ	

ТРС 41132

Сетки
Сборочный чертеж

Стадия	Лист	Листов
Р	1	1

МНИИТЭП
ОСК

Инв. № подл. | Подпись и дата | Взам. инв. №

РИС. 1

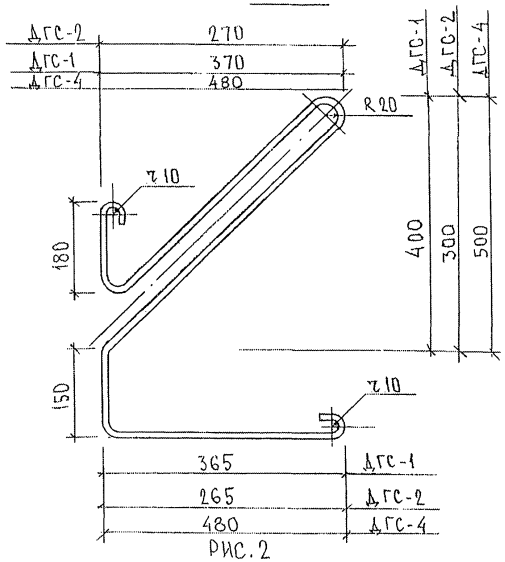

РИС. 2

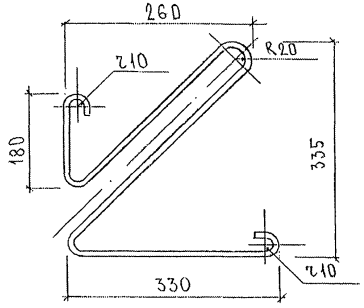

РИС.	МАРКА	ПОЗ.	НАИМЕНОВАНИЕ	КОЛ. ШТ.	ОБОЗНАЧЕНИЕ	МАССА ПОЗИЦИИ, КГ	МАССА ИЗДЕЛИЯ, КГ
1	ДГС-1	1	⌀6 ℓ=1795	1		0,40	0,40
	ДГС-2	1	⌀6 ℓ=1385	1		0,31	0,31
	ДГС-4	1	⌀6 ℓ=2240	1		0.50	0.50
2	ДГС-3	1	⌀6 ℓ=1330	1		0.29	0.29

АРМАТУРНАЯ ПРОВОЛОКА 6.0-Т-1-12Х13 ПО ГОСТ 18143-72

НАЧ.ОТД.	ВАНАГ		
ГЛ.СПЕЦ.	БАСКО		
ГЛ.СПЕЦ.			
ЗАВ.ГР.	ГУРЕВИЧ		
РАЗРАБ.	ТЕЛЕСНИЦКАЯ		
ПРОВЕР.			
Н.КОНТР.			

7РС 41132

ДИСКРЕТНЫЕ ГИБКИЕ СВЯЗИ

СТАДИЯ	ЛИСТ	ЛИСТОВ
Р	1	1

МНИИТЭП ОСК

ИНВ. № ПОДЛ. | ПОДПИСЬ И ДАТА | ВЗАМ. ИНВ. №

Рис. 1

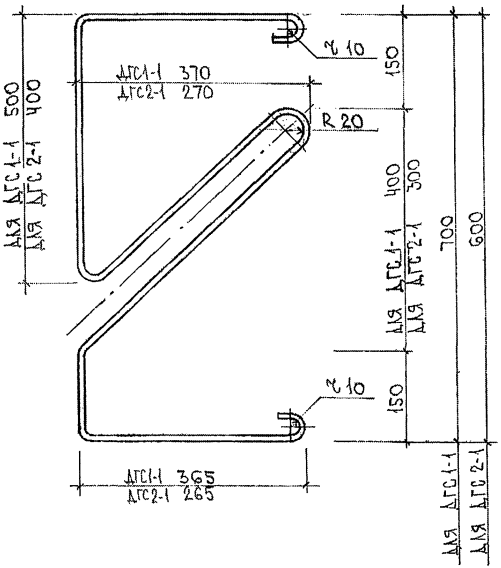

Рис.	Марка	Поз.	Наименование	Кол.	Обозначение	Масса	Масса
	ДГС 1-1	1	⌀ 6 ℓ= 2470	1		0.55	0.55
	ДГС 2-1	1	⌀ 6 ℓ= 1860	1		0.41	0.41

Арматурная проволока 6.0-Т-1-12Х13 по ГОСТ 18143-72

Нач.отд.	Ванаг		7РС41133
Гл.спец.	Бацко		
Зав.гр.	Гуревич		Дискретные гибкие связи
Разработ.	Пахомова		
Проверил	Гуревич		

Стадия	Лист	Листов
Р	1	1

МНИИТЭП ОСК

Инв.№ подл. | Подпись и дата | Взам. инв.№

ДРС-1, ДРС-3

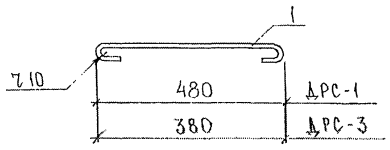

ДРС-2

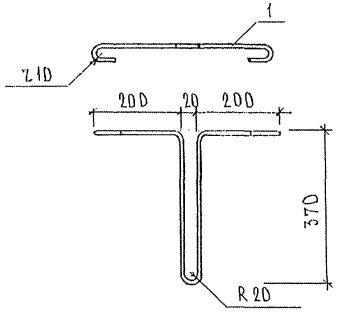

Ш1, Ш2

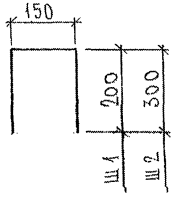

МАРКА	ПОЗ.	НАИМЕНОВАНИЕ		КОЛ. ШТ.	ОБОЗНАЧЕНИЕ	МАССА ПОЗИЦИИ КГ	МАССА ИЗДЕЛИЯ КГ
ДРС-1	1	⌀ 6	ℓ = 572	1		0,13	0,13
ДРС-2	1	⌀ 6	ℓ = 1222	1		0,27	0,27
ДРС-3	1	⌀ 6	ℓ = 472	1		0,10	0,10
Ш 1	1	⌀ 5 Вр I	ℓ = 550	1		0,08	0,08
Ш 2	1	⌀ 5 Вр I	ℓ = 750	1		0,11	0,11

АРМАТУРНАЯ ПРОВОЛОКА 6.0-Т-1-12Х13 ПО ГОСТ 18143-72

НАЧ. ОТД.	БАНАГ		7РС 41132
ГЛ. СПЕЦ.	БАСКО		
ГЛ. СПЕЦ.			
ЗАВ. ГР.	ГУРЕВИЧ		ДИСКРЕТНЫЕ ГИБКИЕ СВЯЗИ
РАЗРАБ.	ТЕЛЕСНИЦКАЯ		
ПРОВЕР.			
Н. КОНТР.			

СТАДИЯ	ЛИСТ	ЛИСТОВ
Р	1	1

МНИИТЭП ОСК

ИНВ. № ПОДЛ. | ПОДПИСЬ И ДАТА | ВЗАМ. ИНВ. №

РИС. 1

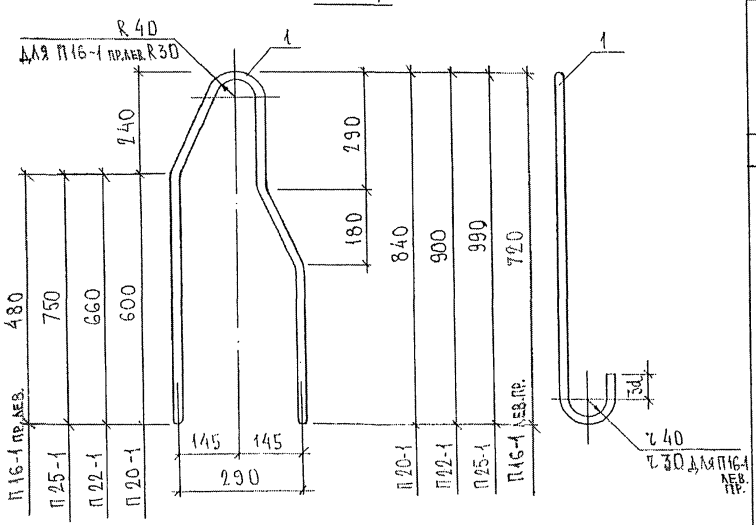

РИС.	МАРКА	ПОЗ.	НАИМЕНОВАНИЕ	КОЛ. ШТ.	ОБОЗНАЧЕНИЕ	МАССА ПОЗИЦИИ КГ	МАССА ИЗДЕЛИЯ КГ
1	П 20-1	1	⌀ 20 AI ℓ=2220	1		5,47	5,47
	П 22-1	1	⌀ 22 AI ℓ=2340	1		6.98	6.98
	П 25-1	1	⌀ 25 AI ℓ=2520	1		9.68	9.68
	П16-1 ЛЕВ. П16-1 ПР.	1	⌀ 16 AI ℓ=1980	1		3,12	3,12
				1		6.49	6.49

Арматура класса AI по ГОСТ 5781-82*

НАЧ. ОТД.	ВАНАГ		
ГА. СПЕЦ.	БАСКО		
ГА. СПЕЦ.			
ЗАВ. ГР.	ГУРЕВИЧ		
РАЗРАБ.	ТЕЛЕСНИЦКАЯ		
ПРОВЕР.			
Н. КОНТР.			

7РС 41132

ПЕТЛИ

СТАДИЯ	ЛИСТ	ЛИСТОВ
Р.	1	

МНИИТЭП ОСК

ИНВ. № ПОДЛ. | ПОДПИСЬ И ДАТА | ВЗАМ. ИНВ. №

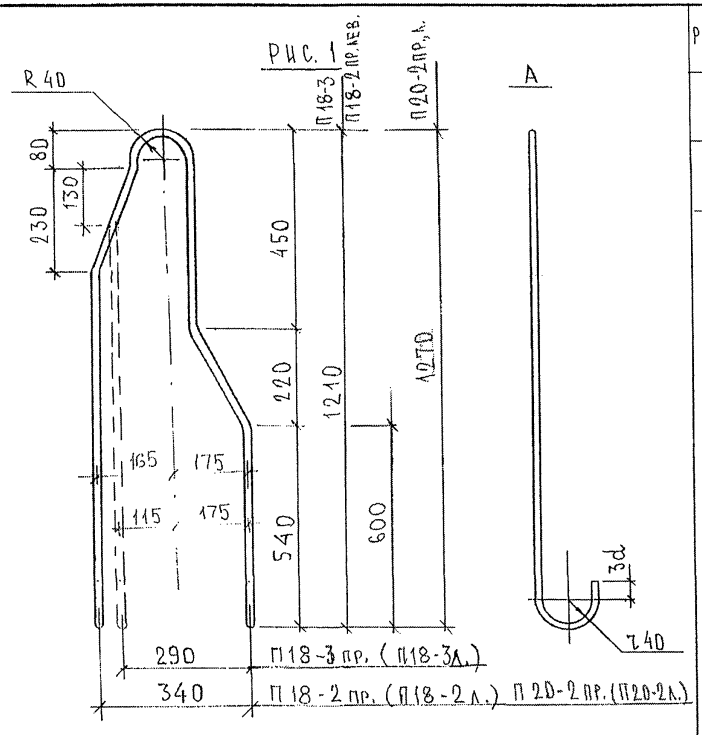

Рис.	Марка	Поз.	Наименование	Кол. шт.	Обозначение	Масса позиции кг	Масса изделия, кг
1	П18-3 пр. П18-3 лев	1	⌀ 18 AI ℓ = 2770	1		5.53	5.53
	П18-2 пр. П18-2 лев	1	⌀ 18 AI ℓ = 2770	1		5.53	5.53
	П20-2 пр П20-2 лев	1	⌀ 20 AI ℓ = 2950	1		7,27	7,27

Арматура класса AI по ГОСТ 5781-82*

На рисунке изображена правая петля, левую петлю см. зеркально.

Нач. отд.	Банаг		
Гл. спец.	Баско		
Гл. спец.			
Зав. гр.	Гуревич		
Разраб.	Телесницкая		
Провер.			
Н. контр.			

7РС 41132

Петли

Стадия	Лист	Листов
Р	1	

МНИИТЭП ОСК

Инв. № подл. | Подпись и дата | Взам. инв. №

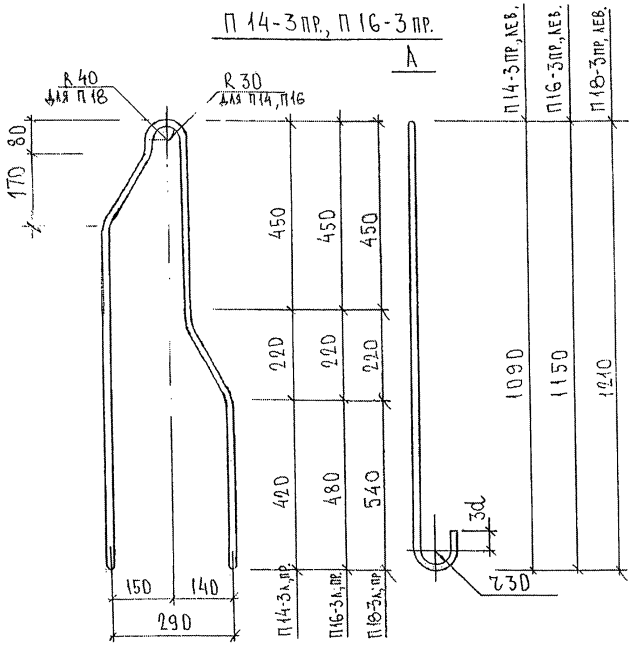

П 14-3 ЛЕВ., П 16-3 ЛЕВ. ЗЕРКАЛЬНЫ ИЗОБРАЖЕННЫМ

МАРКА	ПОЗ.	НАИМЕНОВАНИЕ	КОЛ. ШТ.	ОБОЗНАЧЕНИЕ	МАССА ПОЗИЦИИ КГ	МАССА ИЗДЕЛИЯ КГ
П14-3ПР. П14-3ЛЕВ.	1	⌀ 14 AI ℓ = 2500	1		3.02	3.02
П16-3ПР. П16-3ЛЕВ.	1	⌀ 16 AI ℓ = 2650	1		4,18	4,18
П18-3ПР. П18-3ЛЕВ	1	⌀ 18 AI ℓ = 2800	1		5.59	5.59

АРМАТУРА КЛАССА AI ПО ГОСТ 5781-82*

НАЧ.ОТД	ВАНАГ		7РС 41132
ГЛ.СПЕЦ	БАСКО		
ГЛ.СПЕЦ			
ЗАВ.ГР.	ГУРЕВИЧ		ПЕТЛИ
РАЗРАБ.	ТЕЛЕСНИЦКАЯ		
ПРОВЕР.			
Н.КОНТР.			

СТАДИЯ	ЛИСТ	ЛИСТОВ
Р.	1	1

МНИИТЭП
ОСК

ИНВ.№ ПОДЛ. | ПОДПИСЬ И ДАТА | ВЗАМ. ИНВ.№

П20-3

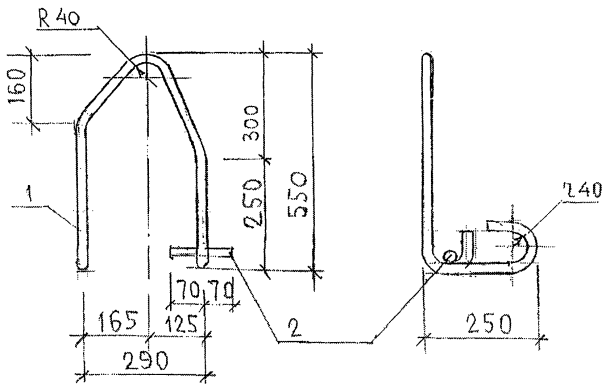

П 25-1пр (П25-1лев - ЗЕРК)

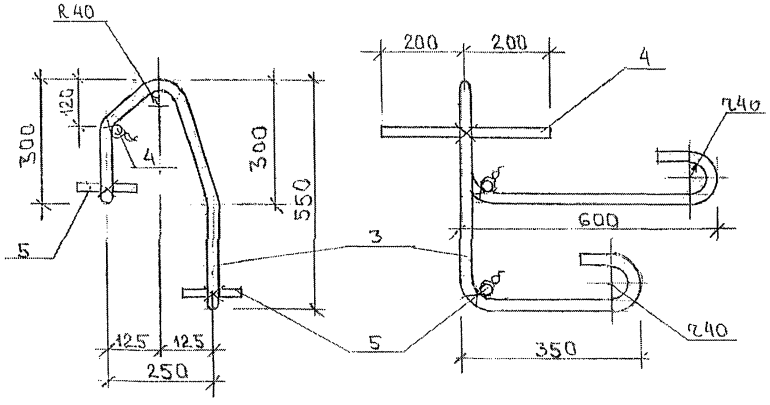

МАРКА	ПОЗ.	НАИМЕНОВАНИЕ	КОЛ. ШТ.	ОБОЗНАЧЕНИЕ	МАССА ПОЗИЦИИ КГ	МАССА ИЗДЕЛИЯ КГ
П20-3	1	ф20 AI ℓ=1700	1		4,19	4,36
	2	ф14 AIII ℓ=140	1		0,17	
П25-1пр П25-1лев.	3	ф25 AI ℓ=2200	1		8,45	11,06
	4	ф25 AI ℓ=400	1		1,54	
	5	ф25 AI ℓ=140	2		1,07	

Арматура класса А-I по ГОСТ 5781-82.

Анкерующие стержни подвязать вязальной проволокой

НАЧ. ОТД.	ВАНАГ		
ГА. СПЕЦ.	БАСКО		
ГА. СПЕЦ.			
ЗАВ. ГР.	ГУРЕВИЧ		
РАЗРАБ.	ЛИТВАК		
ПРОВЕР.	НИКОЛАЕВА		
Н. КОНТР			

7 РС 41132

Петли
Сборочный чертеж

СТАДИЯ	ЛИСТ	ЛИСТОВ
Р	1	1

МНИИТЭП ОСК

ИНВ. № ПОДЛ. | ПОДПИСЬ И ДАТА | ВЗАМ. ИНВ. №

Рис. 1

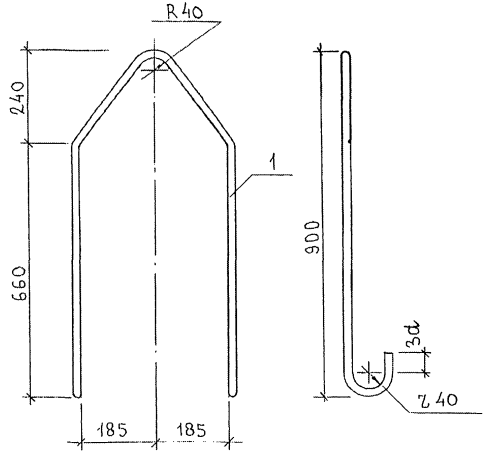

Рис 2

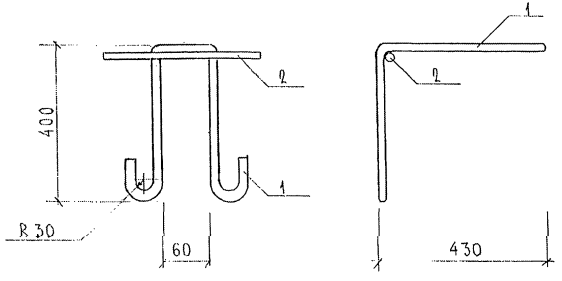

Рис.	Марка	Поз.	Наименование		Кол.	Обозначение	Масса	Масса
1	П22-4	1	Ф22 AI	ℓ = 2360	1		7,04	7,04
2	ПА16 4/400	1	Ø16 AI	ℓ = 1870	1		2,95	
		2	Ø16 AI	ℓ = 200	1		0,32	3,27

Арматура класса А-I по ГОСТ 5781-82.

Нач.отд.	Ванаг		
Гл.спец.	Баско		
Зав.груп.	Гургевич		
Разраб.	Литвак		
Провер.			

ТРС 41132

Петли

Стадия	Лист	Листов
Р		1

МНИИТЭП ОСК

Инв. № подл. | Подпись и дата | Взам. инв. №

РИС. 1

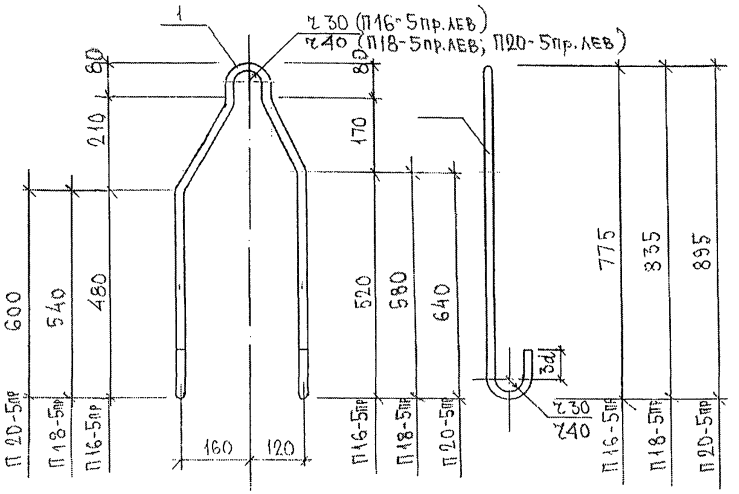

П20-5Д, П18-5Д, П16-5 лев. ЗЕРКАЛЬНЫ ИЗОБРАЖЕННЫМ

МАРКА	ПОЗ.	НАИМЕНОВАНИЕ	КОЛ. ШТ.	ОБОЗНАЧЕНИЕ	МАССА ПОЗИЦИИ КГ	МАССА ИЗДЕЛИЯ КГ
П16-5пр; П16-5лев.	1	⌀16 AI ℓ=1875	1		2.96	2.96
П18-5пр. П18-5лев.	1	⌀18 AI ℓ=2040	1		4,08	4,08
П20-5пр. П20-5лев.	1	⌀20 AI ℓ=2173	1		5,36	5,36

АРМАТУРА КЛАССА AI ПО ГОСТ 5781-82

НАЧ. ОТД.	ВАНАГ		
ГЛ. СПЕЦ.	БАСКО		
ГЛ. СПЕЦ.			
ЗАВ. ГР.	ГУРЕВИЧ		
РАЗРАБ.	ЗАЙЦЕВА		
ПРОВЕР.			
Н. КОНТР.			

7РС 41132

ПЕТЛИ

СТАДИЯ	ЛИСТ	ЛИСТОВ
Р	1	1

МНИИТЭП
ОСК

Инв. № подл. | Подпись и дата | Взам. инв. №

П 25 пр.

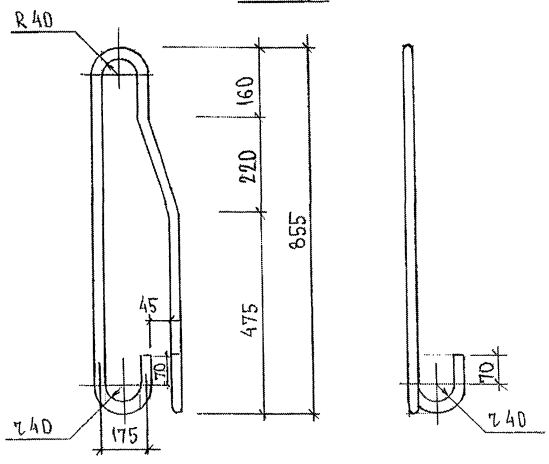

Петля П 25 лев. зеркальна изображенной

МАРКА	ПОЗ.	НАИМЕНОВАНИЕ	КОЛ. ШТ.	ОБОЗНАЧЕНИЕ	МАССА ПОЗИЦИИ, КГ	МАССА ИЗДЕЛИЯ, КГ
П 25 лев./пр.	1	⌀ 25 AI l=2100	1		8,06	8,06

Арматура класса AI по ГОСТ 5781-82*

НАЧ. ОТД.	БЛИАГ		
ГК. СПЕЦ.	БАСКО		
ГА. СПЕЦ.			
ЗАВ. ГР.	ГУРЕВИЧ		
РАЗРАБ.	ТЕЛЕСНИЦКАЯ		
ПРОВЕР.	НИКОЛАЕВА		
Н. КОНТР.			

ТРС 4113-2

Петля

СТАДИЯ	ЛИСТ	ЛИСТОВ
Р.	1	1

МНИИТЭП
ОСК

ИНВ. № ПОДЛ. | ПОДПИСЬ И ДАТА | ВЗАМ. ИНВ. №

Рис 1

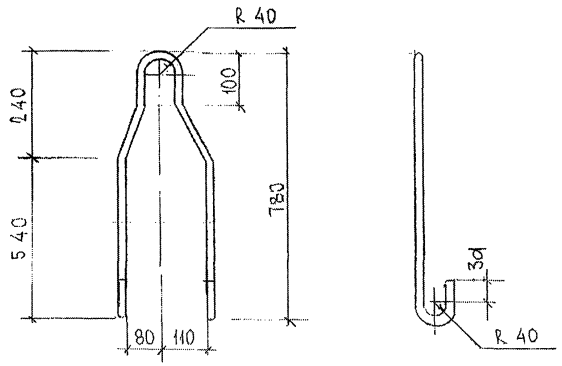

Рис.2

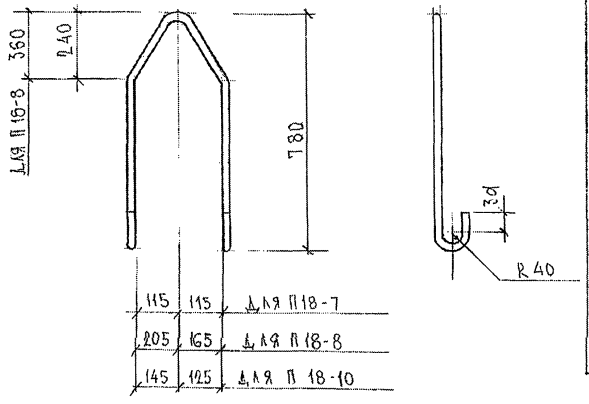

Рис	Марка	поз.	Наименование	кол.	Обозначение	Масса	Масса
1	П 18-6	1	⌀ 18 AI ℓ = 1800			3,60	3,60
2	П 18-7	1	⌀ 18 AI ℓ = 1950			3,90	3,90
	П 18-8	1	⌀ 18 AI ℓ = 1870			3,74	3,74
	П 18-10	1	⌀ 18 AI ℓ = 1970			3,94	3,94

Арматура класса AI по ГОСТ 5781-82

Нач. отд.	Вкнаг		
Гл. спец.	Баско		
Рук. гр.	Николаева		
Разраб.	Комиссарова		

ТРС 41 132

Подъемные петли
Сборочный чертеж

Стадия	Лист	Листов
Р	1	1

МНИИТЭП
ОСК

Инв. № подл. | Подпись и дата | Взам. инв. №

Рис 1

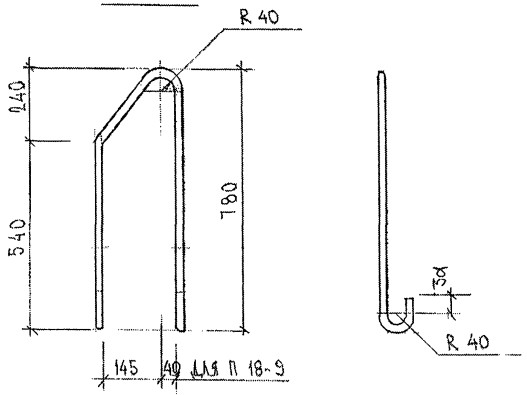

Рис 2

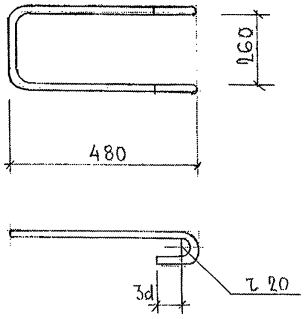

Рис	Марка	поз.	Наименование	кол.	Обозначение	Масса	Масса
1	П 18-9	1	ф 18 AI ℓ = 1920	1		3,84	3,84
2	П 6	1	ф 12 AI ℓ = 1400	1		1,24	1,24

Арматура класса AI по ГОСТ 5781-82

Нач. отд.	Ванат	
Гл. спец.	Баско	
Рук. гр.	Николаева	
Разраб.	Комиссаров	

ТРС 41 132.

Подъемные петли
Сборочный чертеж

Стадия	Лист	Листов
Р	1	1

МНИИТЭП

Инв. № подл. | Подпись и дата | Взам. инв. №

П-1, П-2

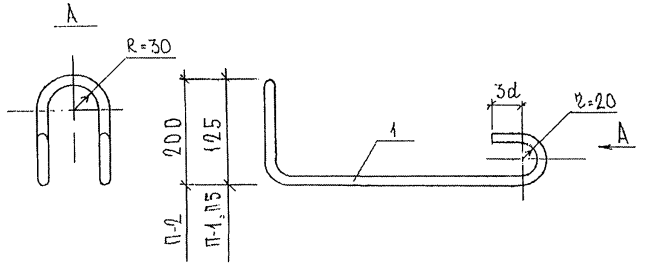

П-3

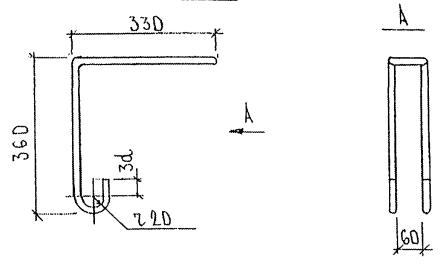

П-4

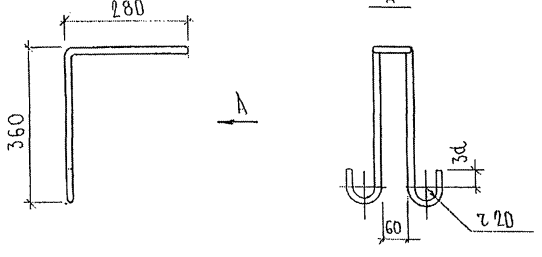

МАРКА	ПОЗ.	НАИМЕНОВАНИЕ	КОЛ. ШТ.	ОБОЗНАЧЕНИЕ	МАССА ПОЗИЦИИ, КГ	МАССА ИЗДЕЛИЯ, КГ
П-1	1	⌀ 12 AI ℓ=1090	1		0.97	0.97
П-2	1	⌀ 12 AI ℓ- 1090	1		0,97	0,97
П-3	1	⌀ 12 AI ℓ=1533	1		1,36	1,36
П-4	1	⌀ 12 AI ℓ=1433	1		1,27	1,27
П-5	1	⌀ 12 AI ℓ=1200	1		1.06	1.06

АРМАТУРА КЛАССА AI ПО ГОСТ 5781-82.

НАЧ. ОТД.	ВАНАГ		
ГК. СПЕЦ.	БАСКО		
ГА. СПЕЦ.			
ЗАВ. ГР.	ГУРЕВИЧ		
РАЗРАБ.	ЗАЙЦЕВА		
ПРОВЕР.	НИКОЛАЕВА		
Н. КОНТР.			

ТРС 41 132. П.

ПЕТЛИ. СБОРОЧНЫЙ ЧЕРТЕЖ

СТАДИЯ	ЛИСТ	ЛИСТОВ
Р	1	1

МНИИТЭП ОСК

ИНВ. № ПОДЛ. | ПОДПИСЬ И ДАТА | ВЗАМ. ИНВ. №

РИС. 1

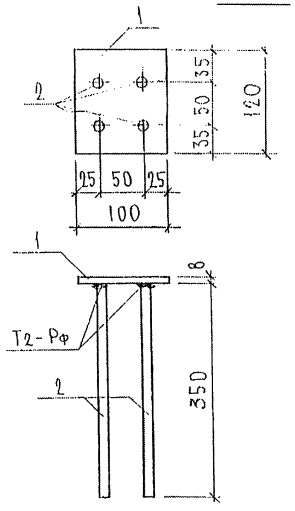

РИС. 2

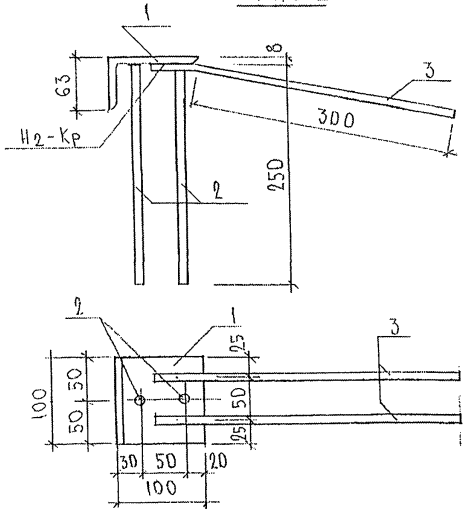

РИС.	МАРКА	ПОЗ.	НАИМЕНОВАНИЕ	КОЛ. ШТ.	ОБОЗНАЧЕНИЕ	МАССА ПОЗИЦИИ КГ	МАССА ИЗДЕЛИЯ КГ
1	3Д-1	1	-100×8 ℓ=120	1		0,75	
		2	⌀12 AII ℓ=365	4		1,30	2,05
2	3Д 2-1	1	L63×100×8 ℓ=100	1		0,99	
		2	⌀12 AII ℓ=265	2		0,47	
		3	⌀12 AII ℓ=350	2		0,62	2,08
	3Д-2	1	L63×100×8 ℓ=100	1		0,99	
		2	⌀12 AII ℓ=265	2		0,47	1,46

Полосовая сталь (ГОСТ 103-76*) марки Ст3кп по ГОСТ 535-88, сталь угловая по ГОСТ 8510-72. Арматура класса AII по ГОСТ 5781-82*.

НАЧ. ОТД.	ВАНАГ		ТРС 41132
ГЛ. СПЕЦ.	БАСКО		
ГЛ. СПЕЦ.			
ЗАВ. ГР.	ГУРЕВИЧ		Закладные детали. Сборочный чертеж
РАЗРАБ.	ТЕПЕСНИЦКАЯ		
ПРОВЕР.			
Н. КОНТР.			

СТАДИЯ	ЛИСТ	ЛИСТОВ
Р	1	1

МНИИТЭП ОСК

ИНВ. № ПОДЛ. | ПОДПИСЬ И ДАТА | ВЗАМ. ИНВ. №

Рис. 1

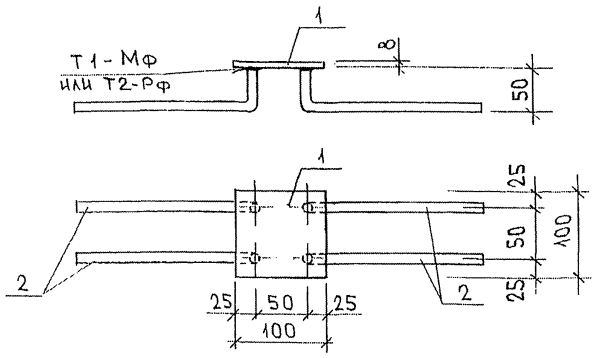

Рис. 2

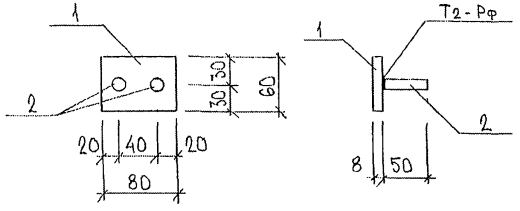

Рис.	Марка	Поз.	Наименование		Кол.	Обозначение	Масса	Масса
1	3Д-4	1	-100×8	ℓ=100	1		0,63	
		2	ф10 AII	ℓ=265	4		0,65	1,28
2	3Д-5	1	-80×8	ℓ=60	1		0.30	
		2	ф10 AII	ℓ=50	2		0.06	0.36

Полосовая сталь (ГОСТ 103-76) марки Ст3кп по ГОСТ 535-88;
Арматура класса AII по ГОСТ 5781-82

Нач.отд.	Ванаг		7РС 41132
Гл.спец.	Баско		
Зав.гр.	Гуревич		
Разраб.	Ушарова		Закладная деталь. Сборочный чертеж

Стадия	Лист	Листов
Р	1	1

МНИИТЭП
ОСК

Инв. № подл. | Подпись и дата | Взам. инв. №

М10-1, М11-1

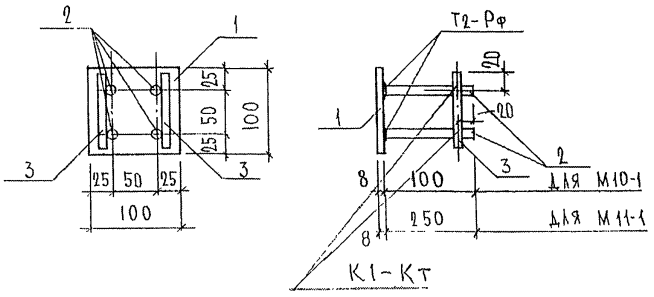

3Д-6

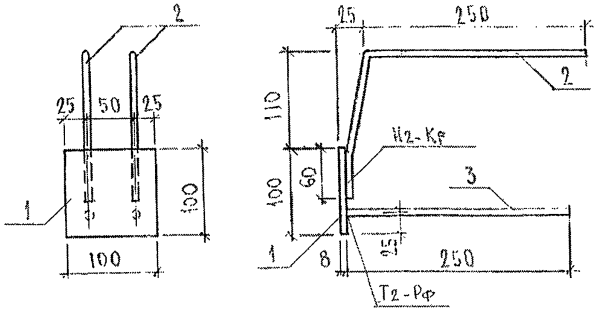

3Д-7Цс

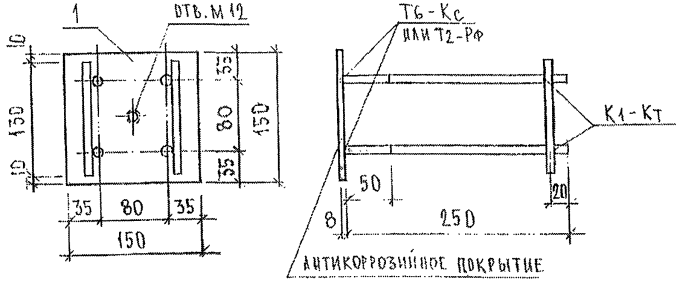

Марка	Поз.	Наименование	Кол. шт.	Обозначение	Масса позиции, кг	Масса изделия, кг
М10-1	1	-100×8 ℓ=100	1		0,63	
	2	⌀ 10 А II ℓ=115	4		0,29	
	3	⌀ 10 А II ℓ=90	2		0,11	1,03
3Д-6	1	-100×8 ℓ=100	1		0,63	
	2	⌀ 10 А II ℓ=425	2		0,52	
	3	⌀ 10 А II ℓ=265	2		0,32	1,47
М11-1	1	-100×8 ℓ=100	1		0,63	
	2	⌀ 10 А II ℓ=265	4		0,65	
	3	⌀ 10 А II ℓ=90	2		0,11	1,39
3Д-7Цс	1	-150×8 ℓ=150	1		1,41	
	2	⌀ 10 А II ℓ=265	4		0,65	
	3	⌀ 10 А II ℓ=130	2		0,16	2,22

Полосовая сталь ГОСТ 103-76* марки Ст3кп по ГОСТ 535-88.
Арматура класса А II по ГОСТ 5781-82*

Нач. отд.	Ванаг		
Гл. спец.	Баско		
Гл. спец.			
Зав. гр.	Гуревич		
Разраб.	Телесницкая		
Провер.			
Н. контр.			

ТРС 41 132

Закладные детали
Сборочный чертеж

Стадия	Лист	Листов
Р.	1	1

МНИИТЭП
ОСК

Инв. № подл. | Подпись и дата | Взам. инв. №
Розрп

№ п/п	Шифр	Наименование	Кол. лист.	Дата ввода	Дата отмены
1	7РС41132	Панели наружных стен железобетонные несущие трехслойные с повышенными теплотехническими характеристиками			
		Содержание	1	Приказ №41-то от 31.12 1997г	
		Пояснительная записка	14		
		Номенклатура изделий	7		
		Ведомость расхода стали	3		
		Сборочные чертежи	114		
		Узлы габаритные	43		
		Узлы арматурные	8		
		Изделия арматурные	60		
		Петли	10		
		Закладные детали	3		
		Узлы раскладки утеплителя	8		
2	7РС41132	Откорректирован		12.03 1998г	
3	7РС41132	Откорректирован		15.04. 1998г	
4.	7РС41132	Откорректировано 41 изделие		30.06 1999г	
5.	7РС41132	Откорректирован и дополнен		30 12 1999г	

Инв. № подл.

gost.e-ecolog.ru

7РС 41 132

Информационная карта

Стадия	Лист	Листов
Р	1	1

МНИИТЭП ОСК